ТИПОВЫЕ КОНСТРУКЦИИ, ИЗДЕЛИЯ И УЗЛЫ ЗДАНИЙ И СООРУЖЕНИЙ

СЕРИЯ ПК-01-129/78

ЖЕЛЕЗОБЕТОННЫЕ ПРЕДВАРИТЕЛЬНО НАПРЯЖЕННЫЕ СЕГМЕНТНЫЕ ФЕРМЫ

ДЛЯ ПОКРЫТИЙ ЗДАНИЙ С ПРОЛЕТАМИ 18 И 24 М

ВЫПУСК 5

РАБОЧИЕ ЧЕРТЕЖИ АРМАТУРНЫХ И ЗАКЛАДНЫХ ИЗДЕЛИЙ ДЛЯ ФЕРМ ПРОЛЕТОМ 24 М

ЧАСТЬ 1

АРМАТУРНЫЕ ИЗДЕЛИЯ

АЛЬБОМ 1

СТРАНИЦЫ 1÷124

gost.e-ecolog.ru

ТИПОВЫЕ КОНСТРУКЦИИ, ИЗДЕЛИЯ И УЗЛЫ ЗДАНИЙ И СООРУЖЕНИЙ

СЕРИЯ ПК-01-129/78

ЖЕЛЕЗОБЕТОННЫЕ ПРЕДВАРИТЕЛЬНО НАПРЯЖЕННЫЕ СЕГМЕНТНЫЕ ФЕРМЫ

ДЛЯ ПОКРЫТИЙ ЗДАНИЙ С ПРОЛЕТАМИ 18 И 24 М

ВЫПУСК 5

РАБОЧИЕ ЧЕРТЕЖИ АРМАТУРНЫХ И ЗАКЛАДНЫХ ИЗДЕЛИЙ ДЛЯ ФЕРМ ПРОЛЕТОМ 24 М

ЧАСТЬ 1

АРМАТУРНЫЕ ИЗДЕЛИЯ

АЛЬБОМ 1

СТРАНИЦЫ 1÷124

Киевский ПРОМСТРОЙПРОЕКТ
Гл инж. ин-та И.Г. Харитонов
Начальник ОТП С.И. Савускан
Гл. инж. пр-та ОТП В.А. Козлов
Гл. спец. ОМиР А.Д. Гебрич

Утверждены и введены в действие с 1 января 1982 г. Постановлением Госстроя СССР от 23 июня 1981 г. № 103

17422-02 2

Содержание

Лист			Стр.
	Пояснительная записка		14
1	Спецификация и выборка стали на стержни напрягаемые		15
2	Каркас пространственный	КП1	16
3	Каркас пространственный	КП2	17
4	Каркас пространственный	КП3	18
5	Каркас пространственный	КП4	19
6	Каркас пространственный	КП5	20
7	Каркас пространственный	КП6	21
8	Каркас пространственный	КП7	22
9	Каркас пространственный	КП8	23
10	Каркас пространственный	КП9	24
11	Каркас пространственный	КП10	25
12	Каркас пространственный	КП11	26
13	Каркас пространственный	КП12	27
14	Каркас пространственный	КП13	28
15	Каркас пространственный	КП14	29
16	Каркас пространственный	КП15	30
17	Каркас пространственный	КП16	31
18	Каркас пространственный	КП17	32
19	Каркас пространственный	КП18	33
20	Каркас пространственный	КП19	34
21	Каркас пространственный	КП20	35

Альбом 1

Козлов

Гл. инж. пр.

Рук. бр.

Киевский Промстройпроект

ТК 1978	Содержание	Серия ПК-01-129/78 Вып. 5.ч.1	Лист

Лист			Стр
22	Каркас пространственный	КП21	36
23	Каркас пространственный	КП22	37
24	Каркас пространственный	КП23	38
25	Каркас пространственный	КП24	39
26	Каркас пространственный	КП25	40
27	Каркас пространственный	КП26	41
28	Каркас пространственный	КП27	42
29	Каркас пространственный	КП28	43
30	Каркас пространственный	КП29	44
31	Каркас пространственный	КП30	45
32	Каркас пространственный	КП31	46
33	Каркас пространственный	КП32	47
34	Каркас пространственный	КП33	48
35	Каркас пространственный	КП34	49
36	Каркас пространственный	КП35	50
37	Каркас пространственный	КП36	51
38	Каркас пространственный	КП37	52
39	Каркас пространственный	КП38	53
40	Каркас пространственный	КП39	54
41	Каркас пространственный	КП40	55
42	Каркас пространственный	КП41	56
43	Каркас пространственный	КП42	57

Альбом I

Инв. № подл. | Подпись и дата | Взам. инв. №

Киевгипростройпроект

ТК 1978

Содержание

Серия ПК-01-120/88 Вып. 5-4.1 Лист

Лист				Стр
44	Каркас	пространственный	КП43	58
45	Каркас	пространственный	КП44	59
46	Каркас	пространственный	КП45	60
47	Каркас	пространственный	КП46	61
48	Каркас	пространственный	КП47	62
49	Каркас	пространственный	КП48	63
50	Каркас	пространственный	КП49	64
51	Каркас	пространственный	КП50	65
52	Каркас	пространственный	КП51	66
53	Каркас	пространственный	КП52	67
54	Каркас	пространственный	КП53	68
55	Каркас	пространственный	КП54	69
56	Каркас	пространственный	КП55	70
57	Каркас	пространственный	КП56	71
58	Каркас	пространственный	КП57	72
59	Каркас	пространственный	КП58	73
60	Каркас	пространственный	КП59	74
61	Каркас	пространственный	КП60	75
62	Каркас	пространственный	КП61	76
63	Каркас	пространственный	КП62	77
64	Каркас	пространственный	КП63	78
65	Каркас	пространственный	КП64	79

Альбом 1

Инв. № подл. | Подпись и дата | Взам. инв. №

Госстроя СССР

ТК 1978

Содержание

Серия ПК-01-120/78
Вып. 3 4.1
Лист

Альбом 1

Лист			Стр.
66	Каркас пространственный	КП65	80
67	Каркас пространственный	КП66	81
68	Каркас пространственный	КП67	82
69	Каркас пространственный	КП68	83
70	Каркас пространственный	КП69	84
71	Каркас пространственный	КП70	85
72	Каркас пространственный	КП71	86
73	Каркас пространственный	КП72	87
74	Каркас пространственный	КП73	88
75	Каркас пространственный	КП74	89
76	Каркас пространственный	КП75	90
77	Каркас пространственный	КП76	91
78	Каркас пространственный	КП77	92
79	Каркас пространственный	КП78	93
80	Каркас пространственный	КП79	94
81	Каркас пространственный	КП80	95
82	Каркас пространственный	КП81	96
83	Каркас пространственный	КП82	97
84	Каркас пространственный	КП83	98
85	Каркас пространственный	КП84	99
86	Каркас пространственный	КП85	100
87	Каркас пространственный	КП86	101

Киевский Промстройпроект

Рук. бр. Дужак

ТК 1978

Содержание

Серия ПК-01-129/78

Вып. 5 ч.1

Лист

Лист			Стр.
88	Каркас пространственный	КП87	102
89	Каркас пространственный	КП88	103
90	Каркас пространственный	КП89	104
91	Каркас пространственный	КП90	105
92	Каркас пространтвенный	КП91	106
93	Каркас пространственный	КП92	107
94	Каркас пространственный	КП93	108
95	Каркас пространственный	КП94	109
96	Каркас пространственный	КП95	110
97	Каркас пространственный	КП96	111
98	Каркас пространственный	КП97	112
99	Каркас пространственный	КП98	113
100	Каркас пространственный	КП99	114
101	Каркас пространственный	КП100	115
102	Каркас пространственный	КП101	116
103	Каркас пространственный	КП102	117
104	Каркас пространственный	КП103	118
105	Каркас пространственный	КП104	119
106	Каркас пространственный	КП105	120
107	Каркас пространственный	КП106	121
108	Каркас пространственный	КП107	122
109	Каркас пространственный	КП108	123

Альбом 1

Киевский Промстройпроект

Гл. инж. пр. Рук. бр. | Кобзий Дужак | Проверил

ТК 1978

Содержание

Серия ПК-01-129/78

Вып. 5 ч. 1 | Лист

Лист		Стр.
110	Каркас пространственный КП109	124
111	Каркас плоский Кр1т, Кр1н (обратно чертежу)	125
112	Каркас плоский Кр2т, Кр2н (обратно чертежу)	126
113	Каркас плоский Кр3т, Кр3н (обратно чертежу)	127
114	Каркас плоский Кр4т, Кр4н (обратно чертежу)	128
115	Каркас плоский Кр5т, Кр5н (обратно чертежу)	129
116	Каркас плоский Кр6т, Кр6н (обратно чертежу)	130
117	Каркас плоский Кр7т, Кр7н (обратно чертежу)	131
118	Каркас плоский Кр8т, Кр8н (обратно чертежу)	132
119	Каркас плоский Кр9т, Кр9н (обратно чертежу)	133
120	Каркас плоский Кр10т, Кр10н (обратно чертежу)	134
121	Каркас плоский Кр11т, Кр11н (обратно чертежу)	135
122	Каркас плоский Кр12т, Кр12н (обратно чертежу)	136
123	Каркас плоский Кр13т, Кр13н (обратно чертежу)	137
124	Каркас плоский Кр14т, Кр14н (обратно чертежу)	138
125	Каркас плоский Кр15т, Кр15н (обратно чертежу)	139
126	Каркас плоский Кр16т, Кр16н (обратно чертежу)	140
127	Каркас плоский Кр17т, Кр17н (обратно чертежу)	141
128	Каркас плоский Кр18т, Кр18н (обратно чертежу)	142
129	Каркас плоский Кр19т, Кр19н (обратно чертежу)	143
130	Каркас плоский Кр20т, Кр20н (обратно чертежу)	144
131	Каркас плоский Кр21т, Кр21н (обратно чертежу)	145

Лист		Стр.
132	Каркас плоский Кр22, Кр23	146
133	Каркас плоский Кр24, Кр25	147
134	Каркас плоский Кр26, Кр27	148
135	Каркас плоский Кр28, Кр29	149
136	Каркас плоский Кр30, Кр31	150
137	Каркас плоский Кр32	151
138	Каркас плоский Кр33, Кр34	152
139	Каркас плоский Кр35, Кр36	153
140	Каркас плоский Кр37	154
141	Каркас плоский Кр38	155
142	Каркас плоский Кр39, Кр40	156
143	Каркас плоский Кр41, Кр42	157
144	Каркас плоский Кр43, Кр44	158
145	Каркас плоский Кр45	159
146	Каркас плоский Кр46, Кр47	160
147	Каркас плоский Кр48, Кр49	161
148	Каркас плоский Кр50, Кр51	162
149	Каркас плоский Кр52, Кр53	163
150	Каркас плоский Кр54	164
151	Каркас плоский Кр55	165
152	Каркас плоский Кр56	166
153	Каркас плоский Кр57	167

		Стр.
154	Каркас плоский Кр 58	168
155	Каркас плоский Кр 59	169
156	Каркас плоский Кр 60	170
157	Каркас плоский Кр 61	171
158	Каркас плоский Кр 62	172
159	Каркас плоский Кр 63	173
160	Каркас плоский Кр 64	174
161	Каркас плоский Кр 65	175
162	Каркас плоский Кр 66	176
163	Каркас плоский Кр 67	177
164	Каркас плоский Кр 68	178
165	Каркас плоский Кр 69, Кр 70	179
166	Каркас плоский Кр 71, Кр 72	180
167	Каркас плоский Кр 73	181
168	Каркас плоский Кр 74	182
169	Каркас плоский Кр 75	183
170	Каркас плоский Кр 76	184
171	Каркас плоский Кр 77	185
172	Каркас плоский Кр 78	186
173	Каркас плоский Кр 79	187
174	Каркас плоский Кр 80	188
175	Каркас плоский Кр 81	189

ТК 1978

Содержание

Серия ПК-01-120/78 Вып. 5.4.1 Лист

17422-03

Инв. № подл. | Подпись и дата | Взам. инв. № | Инв. № дубл. | Подпись и дата

Альбом 1

Лист		Стр.
176	Каркас плоский Кр82	190
177	Каркас плоский Кр83	191
178	Каркас плоский Кр84	192
179	Каркас плоский Кр85	193
180	Каркас плоский Кр86	194
181	Каркас плоский Кр87	195
182	Каркас плоский Кр88	196
183	Каркас плоский Кр89	197
184	Каркас плоский Кр90	198
185	Каркас плоский Кр91	199
186	Каркас плоский Кр92	200
187	Каркас плоский Кр93	201
188	Каркас плоский Кр94	202
189	Каркас плоский Кр95	203
190	Каркас плоский Кр96	204
191	Каркас плоский Кр97	205
192	Каркас плоский Кр98	206
193	Каркас плоский Кр99	207
194	Каркас плоский Кр100^{т}, Кр100$_{н}$ (обратно чертежу)	208
195	Каркас плоский Кр101^{т}, Кр101$_{н}$ (обратно чертежу)	209
196	Каркас плоский Кр102^{т}, Кр102$_{н}$ (обратно чертежу)	210
197	Каркас плоский Кр103^{т}, Кр103$_{н}$ (обратно чертежу)	211

Киевский Промстройпроект | Гл. инж. пр. | Рук. бр. | Козлов | Дужак | Проверил

ТК 1978	Содержание	Серия ПК-01-129/78 Вып 5 ч.1	Лист

Лист | Стр.

198 Каркас плоский Кр104^{т}, Кр104$_{н}$ (обратно чертежу) 212
199 Каркас плоский Кр105^{т}, Кр105$_{н}$ (обратно чертежу) 213
200 Каркас плоский Кр106^{т}, Кр106$_{н}$ (обратно чертежу) 214
201 Каркас плоский Кр 107 215
202 Каркас плоский Кр108^{т}, Кр108$_{н}$ (обратно чертежу) 216
203 Каркас плоский Кр 109 217
204 Каркас плоский Кр110^{т}, Кр110$_{н}$ (обратно чертежу) 218
205 Каркас плоский Кр111^{т}, Кр111$_{н}$ (обратно чертежу) 219
206 Каркас плоский Кр112^{т}, Кр112$_{н}$ (обратно чертежу) 220
207 Каркас плоский Кр 113 221
208 Каркас плоский Кр114^{т}, Кр114$_{н}$ (обратно чертежу) 222
209 Каркас плоский Кр115^{т}, Кр115$_{н}$ (обратно чертежу) 223
210 Каркас плоский Кр 116 224
211 Каркас плоский Кр117^{т}, Кр117$_{н}$ (обратно чертежу) 225
212 Каркас плоский Кр 118 226
213 Каркас плоский Кр119^{т}, Кр119$_{н}$ (обратно чертежу) 227
214 Каркас плоский Кр 120 228
215 Каркас плоский Кр121^{т}, Кр121$_{н}$ (обратно чертежу) 229
216 Каркас плоский Кр 122 230
217 Каркас плоский Кр 123 231
218 Каркас плоский Кр 124 232
219 Каркас плоский Кр 125 233

ТК 1978	Содержание	Серия ПК-01-129/78 Вып. 5 ч.1	Лист

Лист | Стр.

220 Каркас плоский Кр126 234
221 Каркас плоский Кр127^{т}, 127$_{н}$ (обратно чертежу) 235
222 Каркас плоский Кр128 236
223 Каркас плоский Кр129 237
224 Каркас плоский Кр130 238
225 Каркас плоский Кр131 239
226 Каркас плоский Кр132 240
227 Каркас плоский Кр133 241
228 Каркас плоский Кр134 242
229 Каркас плоский Кр135 243
230 Каркас плоский Кр136^{т}, Кр136$_{н}$ (обратно чертежу) 244
231 Каркас плоский Кр137^{т}, Кр137$_{н}$ (обратно чертежу) 245
232 Каркас плоский Кр138 246
233 Каркас плоский Кр139 247
234 Каркас плоский Кр140 248
235 Каркас плоский Кр141 249
236 Каркас плоский Кр142 250
237 Каркас плоский Кр143^{т}, Кр143$_{н}$ (обратно чертежу) 251
238 Каркас плоский Кр144^{т}, Кр144$_{н}$ (обратно чертежу) 252
239 Каркас плоский Кр145^{т}, Кр146$_{н}$ (обратно чертежу) 253
240 Каркас плоский Кр146 254
241 Каркас плоский Кр147 255

Альбом 1

Киевский Промстройпроект

Рук. бр. | Кузнецов | Лужак | Проверил

ТК 1978	Содержание	Серия ПК-01-129/78 Вып. 5 ч. 1	Лист

Лист		Стр.
242	Каркас плоский Кр 148	256
243	Каркас плоский Кр 149	257
244	Каркас плоский Кр 150	258
245	Каркас плоский Кр 151	259
246	Каркас плоский Кр 152	260
247	Сетка арматурная С1, С2	261
248	Сетка арматурная С3, С5	262
249	Сетка арматурная С4, С6	263
250	Сетка арматурная С7, С8	264
251	Сетка арматурная С9, С10	265
252	Сетка арматурная С11, С12	266
253	Сетка арматурная С13, С14, С15	267
254	Сетка арматурная С16, С17, С18	268
255	Сетка арматурная С19, С20	269
256	Сетка арматурная С21, С22	270
257	Спецификация и выборка стали на отдельные стержни поз. 218÷237	271
258	Спецификация и выборка стали на отдельные стержни поз. 238÷249	272

Пояснительная записка

В выпуске 5ч.1 серии ПК-01-129/78 приведены рабочие чертежи арматурных изделий для сборных железобетонных сегментных предварительно напряженных ферм пролетом 24 м, разработанных в выпуске 4.

Состав серии ПК-01-129/78 приведен в выпуске 1 настоящей серии.

Изготовление и приемка арматурных изделий должны осуществляться в соответствии с требованиями следующих нормативных документов:

- СНиП-21-75 "Бетонные и железобетонные конструкции";
- ГОСТ 10922-75 "Арматурные изделия и закладные детали сварные для железобетонных конструкций. Технические требования и методы испытаний";
- СН 393-78 "Инструкция по сварке соединений арматуры и закладных деталей железобетонных конструкций".

Для арматурных изделий применена арматура класса AIII по ГОСТ 5781-75 при ϕ 6 мм и ϕ 8 мм и по ГОСТ 5.1459-72* при $\phi \geq 10$ мм, а также проволока класса Вр I по ТУ 14-4-659-75 (допускается вместо проволоки класса Вр I применять проволоку класса БСт по ГОСТ 6727-53*).

Контактную сварку петель производить по ГОСТ 14098-68.

Марка изделия	№ поз	Эскиз	Ø мм	Длина мм	К-во шт	Выборка стали: Ø мм	Общая длина м	Масса кг
Стеновые панели	1		20 AIIIв	23940	1	20 AIIIв	23,9	58,9
	2		22 AIIIв	23940	1	22 AIIIв	23,9	71,3
	3		25 AIIIв	23940	1	25 AIIIв	23,9	92,0
	4		28 AIIIв	23940	1	28 AIIIв	23,9	115,4
	5		32 AIIIв	23940	1	32 AIIIв	23,9	150,8
	6		16 AIV	23940	1	16 AIV	23,9	37,7
	7		18 AIV	23940	1	18 AIV	23,9	47,8
	8		20 AIV	23940	1	20 AIV	23,9	58,9
	9		22 AIV	23940	1	22 AIV	23,9	71,3
	10		14 AV	23940	1	14 AV	23,9	28,9
	11		16 AV	23940	1	16 AV	23,9	37,7
	12		18 AV	23940	1	18 AV	23,9	47,8
	13		20 AV	23940	1	20 AV	23,9	58,9
	14		22 AV	23940	1	22 AV	23,9	71,3
	15		15К7	23940	1	15К7	23,9	26,7
	16		14 AIIIпв	23940	1	14 AIIIпв	23,9	28,9
	17		18 AIIIпв	23940	1	18 AIIIпв	23,9	47,8
	18		20 AIIIпв	23940	1	20 AIIIпв	23,9	58,9
	19		22 AIIIпв	23940	1	22 AIIIпв	23,9	71,3

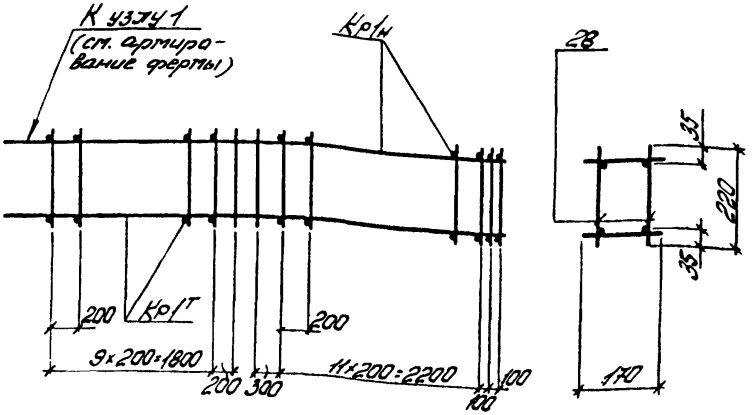

Марка простр. каркаса	Марка изделия	К-во шт	Масса кг	№ листа
КП1	Кр1н т	1+1	14,8	111
	поз. 28	52	1,6	2
	Масса изделия		16,4	

Спецификация и расход стали на одно изделие

Марка изделия	№ поз.	ф или сечение	Длина мм	К-во шт	Выборка стали		
					ф или сечение	Общая длина м	Масса кг
Отдельные стержни	28	5Вр I	220	1	5Вр I	0,22	0,03

ТК	Каркас пространственный КП1	Серия ПК-01-129/78	
1978		Вып. 5 ч.1	Лист 2

Киевский Промстройпроект

Рук. бр. | Дужок | Проверил | Соловьева | Альбом 1

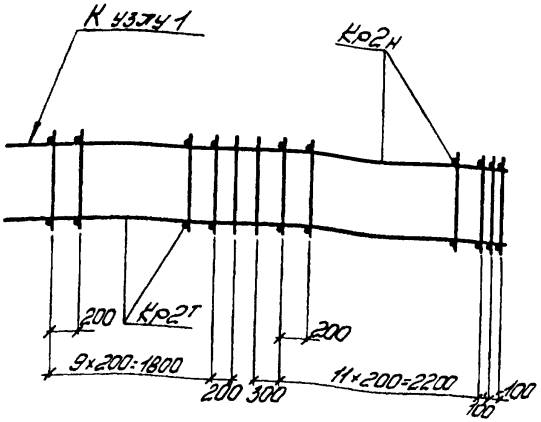

Марка простр каркаса	Марка изделия	К-во шт	Масса кг	№ листа
КП2	Кр2т н	1+1	27,8	112
	поз 28	52	1,6	3
	Масса изделия		29,4	

Спецификация и расход стали на одно изделие

Марка изделия	№ поз	ф или сечение	Длина мм	К-во шт	Выборка стали		
					ф или сечение	Общая длина м	Масса кг
Отдельные стержни	28	5Вр I	220	1	5Вр I	0,22	0,03

ТК 1978	Каркас пространственный КП2	Серия ПК-01-129/78 Вып 3.4.1 Лист 3

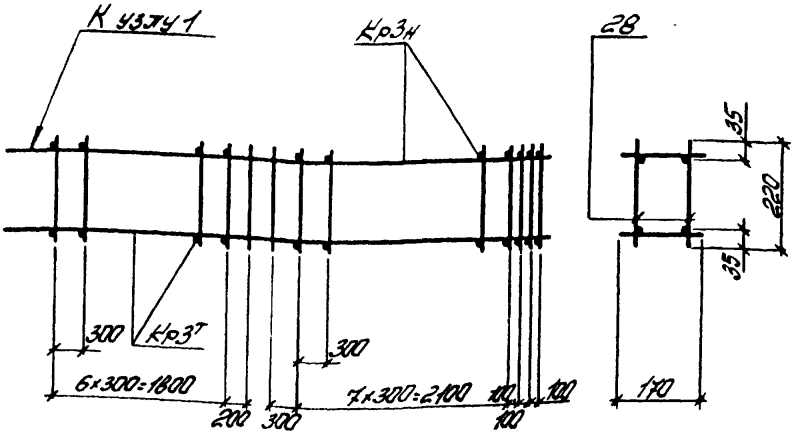

Марка простр каркаса	Марка изделия	К-во шт	Масса кг	№ листа
КП3	Кр3т н	1+1	56,2	113
	поз. 28	40	1,2	4
	Масса изделия		57,4	

Спецификация и расход стали на одно изделие

Марка изделия	№ поз.	ф или сечение	Длина мм	К-во шт	Выборка стали		
					ф или сечение	Общая длина м	Масса кг
Отдельные стержни	28	5Вр I	220	1	5Вр I	0,22	0,03

ТК 1978	Каркас пространственный КП3	Серия ПК-01-129/78	
		Вып. 5 ч1	Лист 4

Альбом 1

Рук. ор. Дужок

Киевский Промстройпроект

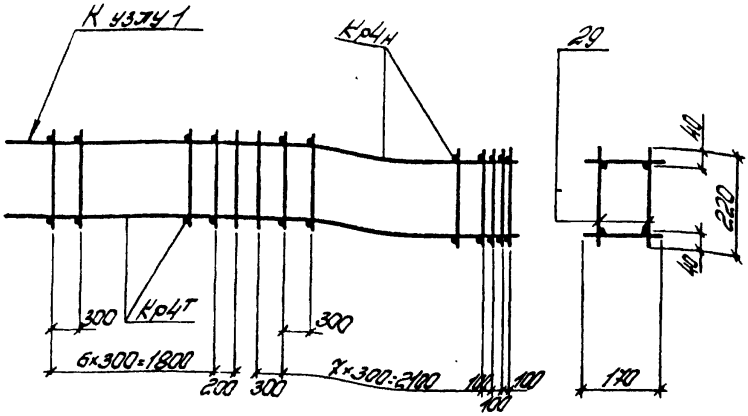

Марка простр. каркаса	Марка изделия	К-во шт	Масса кг	№ листа
КП4	$Кр4^{т}_{н}$	1+1	68,2	114
	поз 29	40	2,0	5
	Масса изделия		70,2	

Спецификация и расход стали на одно изделие

Марка изделия	№ поз.	ф или сечение	Длина мм	К-во шт	Выборка стали		
					ф или сечение	Общая длина м	Масса кг
Отдельные стержни	29	6АI	220	1	6АI	0,22	0,05

ТК 1978	Каркас пространственный КП4	Серия ПК-01-129/78	
		Вып. 5 ч.1	Лист 5

Альбом 1

Киевский Промстройпроект

Рук бр | Дужок | Фрт

17422-02 20

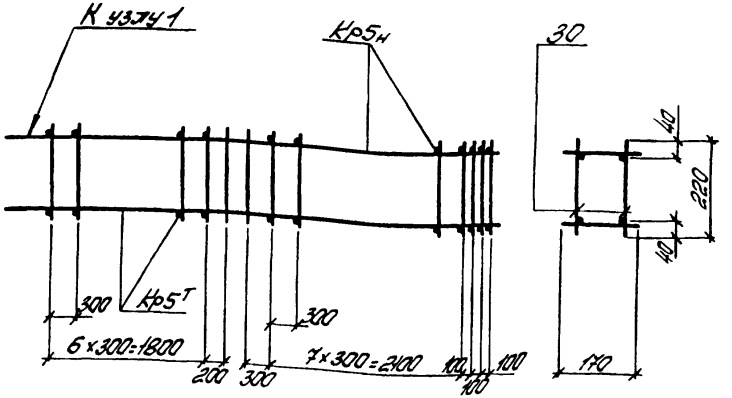

Марка простр. каркаса	Марка изделия	К-во шт	Масса кг	№ листа
КП5	$Кр5^{т}_{н}$	1+1	90,0	115
	поз. 30	44	4,0	6
	Масса изделия		94,0	

Спецификация и расход стали на одно изделие

Марка изделия	№ поз.	ф или сечение	Длина мм	К-во шт	Выборка стали		
					ф или сечение	Общая длина м	Масса кг
Отдельные стержни	30	В-I	220	1	В-I	0,22	0,09

ТК 1978	Каркас пространственный КП5	Серия ПК-01-129/78 Вып 5 ч1	Лист 6

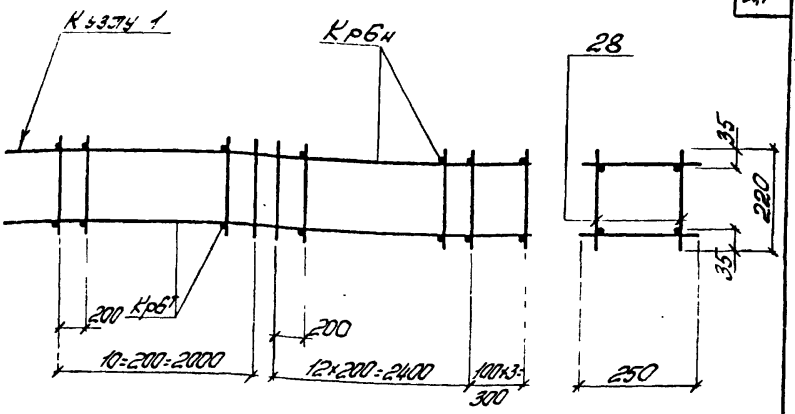

Марка простр. каркаса	Марка изделия	К-во шт	Масса кг	№ листа
КП6	КрбГ	1-1	15,4	116
	поз 28	54	1,6	7
	Масса изделия		17,0	

Спецификация и расход стали на одно изделие

Марка изделия	№ поз.	∅ или сечение	Длина мм.	К-во шт.	Выборка стали		
					∅ или сечение	Общая длина м	Масса кг
Отдельные стержни	28	5Вр1	220	1	5Вр1	0,22	0,03

ТК 1978	Каркас пространственный КП6	Серия ПК-01-129/78 Вып. 5 41	Лист 7

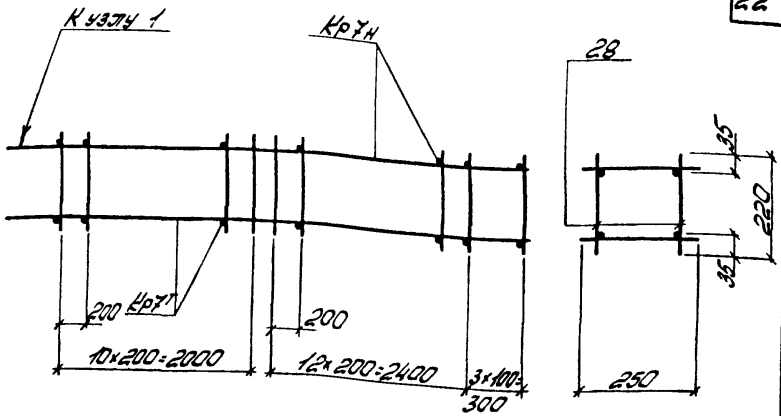

Марка простр каркаса	Марка изделия	К-во шт	Масса кг	№ листа
КП7	Кр7т/н	1+1	21,4	117
	поз 28	54	1,6	8
	Масса изделия		23,0	

Спецификация и расход стали на одно изделие

Марка изделия	№ поз.	ф или сечение	Длина мм	К-во шт	Выборка стали		
					ф или сечение	Общая длина м	Масса кг
Отдельные стержни	28	5Вр I	220	1	5Вр I	0,22	0,03

ТК 1978	Каркас пространственный КП7	Серия ПК-01-129/78	
		Вып 5 ч1	Лист 8

17422-02 23

Альбом 1

Пром стройпроект | Рук 50 | Дужок | Фрунз

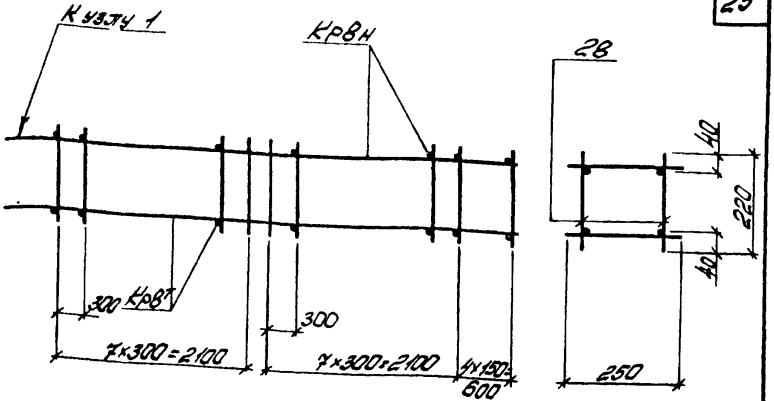

Марка простр каркаса	Марка изделия	К-во шт	Масса кг	№ листа
КП8	КрВ$^{т}_{н}$	1+1	36,8	118
	поз 28	40	1,2	9
	Масса изделия		38,0	

Спецификация и расход стали на одно изделие

Марка изделия	№ поз.	⌀ или сечение	Длина мм	К-во шт	Выборка стали		
					⌀ или сечение	Общая длина м	Масса кг
Отдельные стержни	28	5ВрI	220	1	5ВрI	0,22	0,03

ТК 1978	Каркас пространственный КП8	Серия ПК-01-129/78	
		Вып 5 ч1	Лист 9

17422-02 24

Альбом 1

Пром стройпроект

Рук бр

Дужак

Шутт

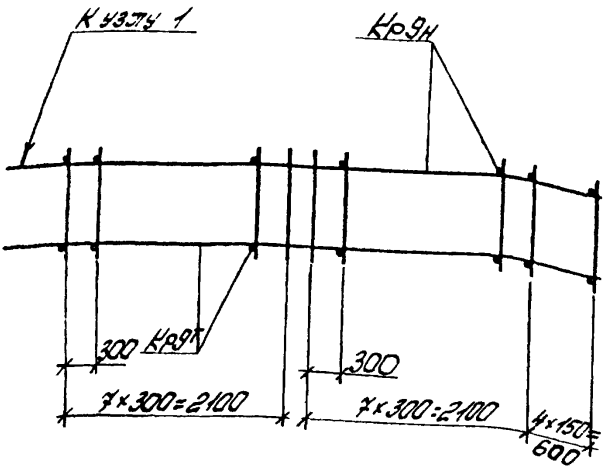

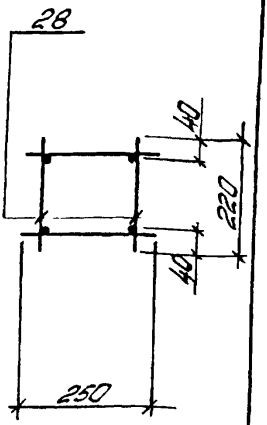

Марка простр. каркаса	Марка изделия	К-во шт	Масса кг	№ листа
КП9	КрЭТн	1+1	46,2	119
	поз. 28	40	1,2	10
	Масса изделия		47,4	

Спецификация и расход стали на одно изделие

Марка изделия	№ поз.	ф или сечение	Длина мм	К-во шт	Выборка стали		
					ф или сечение	Общая длина м	Масса кг
Отдельные стержни	28	5ВрI	220	1	5ВрI	0,22	0,03

ТК	Каркас пространственный КП9	Серия ПК-01-129/78	
19.78		Вып. 5 41	Лист 10

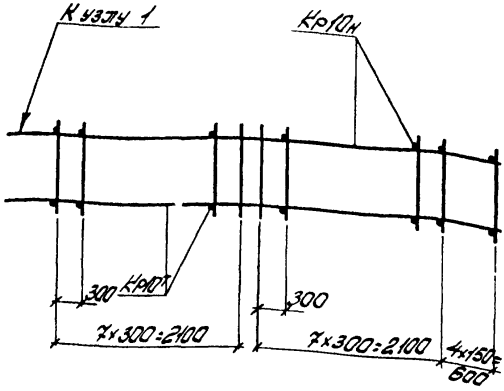

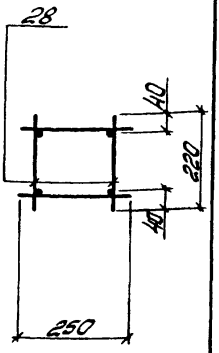

Марка простр каркаса	Марка изделия	К-во шт	Масса кг	№ листа
КП10	Кр10н	1+1	56,6	120
	поз. 28	40	1,2	11
	Масса изделия		57,8	

Спецификация и расход стали на одно изделие

Марка изделия	№ поз.	ф или сечение	Длина мм	К-во шт	Выборка стали		
					ф или сечение	Общая длина м	Масса кг
Отдельные стержни	28	5Вр I	220	1	5Вр I	0,22	0,03

ТК 1978	Каркас пространственный КП10	Серия ПК-01-129/78	
		Вып. 5 41	Лист 11

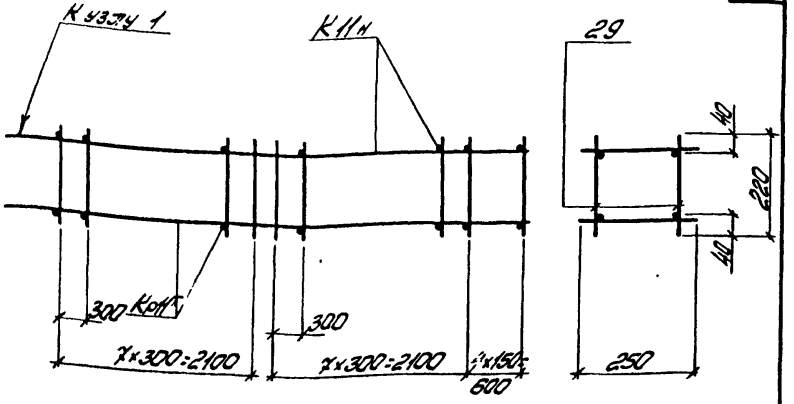

Марка простр каркаса	Марка изделия	К-во шт	Масса кг	№ листа
КП11	Кр11Г/Н	1+1	70,0	121
	поз.29	40	2,0	12
	Масса изделия		72,0	

Спецификация и расход стали на одно изделие

Марка изделия	№ поз.	ф или сечение	Длина мм	К-во шт	Выборка стали		
					ф или сечение	Общая длина м	Масса кг
Отдельные стержни	29	6ЭI	220	1	6ЭI	0,22	0,05

ТК 1978	Каркас пространственный КП11	Серия ПК-01-129/78	
		Вып 5 ч1	Лист 12

Альбом 1

Рук Бр | Дужак | Дутт

Проектпроект

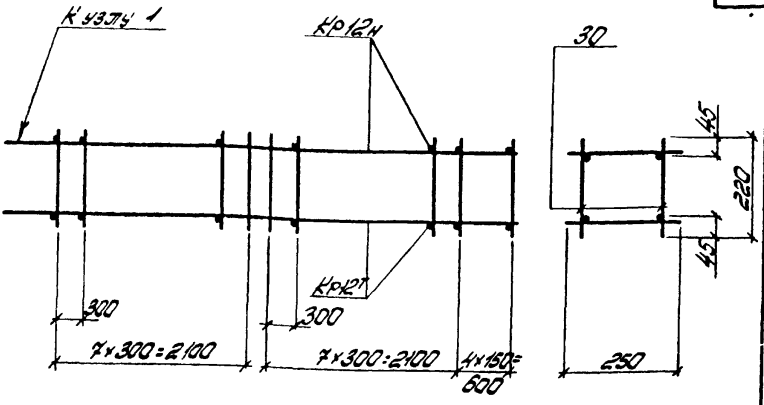

Марка простр каркаса	Марка изделия	К-во шт	Масса кг	№ листа
КП12	КР12Г/Н	1+1	91,4	122
	поз 30	40	3,6	13
	Масса изделия		95,0	

Спецификация и расход стали на одно изделие

Марка изделия	№ поз	ф или сечение	Длина мм	К-во шт	Выборка стали		
					ф или сечение	Общая длина м	Масса кг
Отдельные стержни	30	ВрI	220	1	ВрI	0,22	0,09

ТК 1978	Каркас пространственный КП12	Серия ПК-01-129/78 Вып 5.41 Лист 13

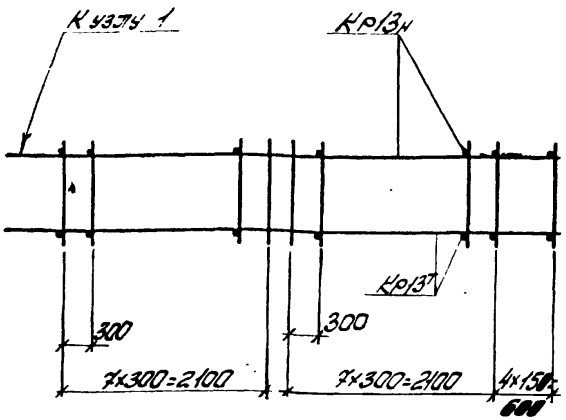

Марка простр каркаса	Марка изделия	К-во шт	Масса кг	№ листа
КП13	КР13г н	1+1	113,6	123
	поз 30	40	3,6	14
	Масса изделия		117,2	

Спецификация и расход стали на одно изделие

Марка изделия	№ поз.	⌀ или сечение	Длина мм	К-во шт	Выборка стали		
					⌀ или сечение	Общая длина м	Масса кг
Отдельные стержни	30	8 AI	220	1	8 AI	0,22	0,09

ТК 19.78	Каркас пространственный КП13	Серия ПК-01-129.78 Вып. 5	Лист 14

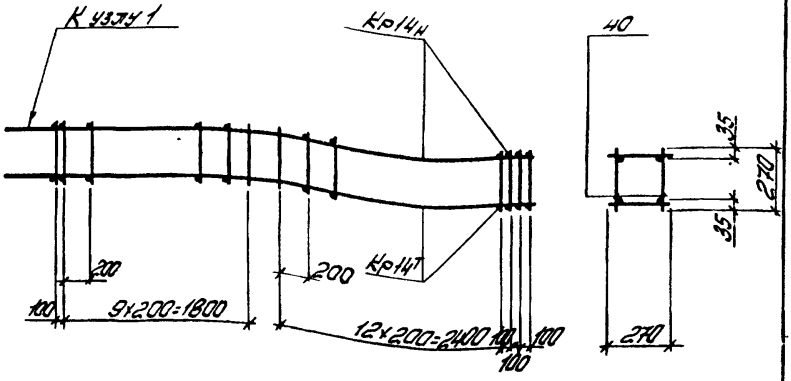

Марка простр. каркаса	Марка изделия	К-во шт	Масса кг	№ листа
КП14	Кр14Ī н	1+1	15,8	124
	поз. 40	54	2,2	15
	Масса изделия		18,0	

Спецификация и расход стали на одно изделие

Марка изделия	№ поз.	ф или сечение	Длина мм	К-во шт	Выборка стали		
					ф или сечение	Общая длина м	Масса кг
Отдельные стержни	40	5ВрĪ	270	1	5ВрĪ	0,27	0,04

ТК 1978	Каркас пространственный КП14	Серия ПК-01-129/78 Вып 5-4	Лист 12

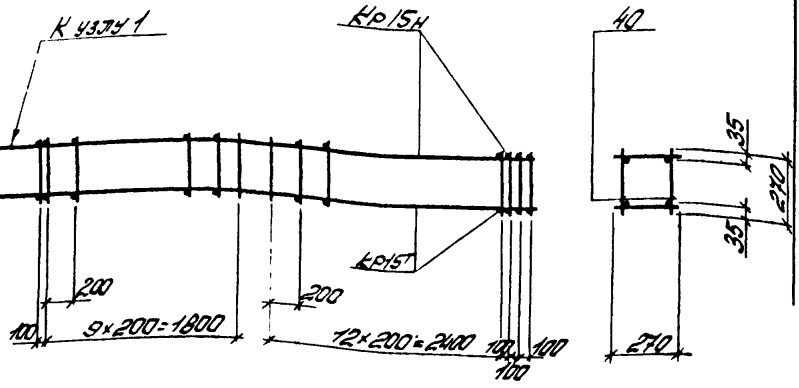

Марка простр каркаса	Марка изделия	К-во шт	Масса кг	№ листа
КП15	Кр15$^{т}_{н}$	1+1	21,8	125
	поз 40	54	2,2	16
	Масса изделия		24,0	

Спецификация и расход стали на одно изделие

Марка изделия	№ поз.	ф или сечение	Длина мм	К-во шт	Выборка стали		
					ф или сечение	Общая длина м	Масса кг
Отдельные стержни	40	5Вр^{I}	270	1	5Вр^{I}	0,27	0,04

ТК 1978	Каркас пространственный КП15	Серия ПК-01-129/78	
		Вып 5 ч.1	Лист 16

Альбом 1

Киевский Промстройпроект

Гл. инж. пр. Рук бр. Козлов Дужак Проверил Соловьева

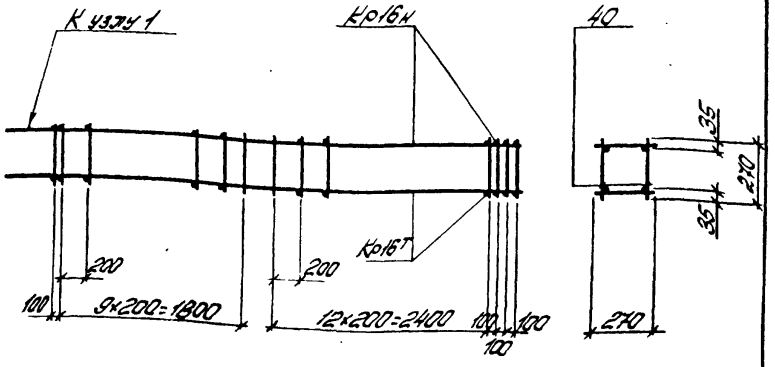

Марка простр каркаса	Марка изделия	К-во шт	Масса кг	№ листа
КП16	Кр16 $\frac{I}{H}$	1+1	28,8	126
	поз.40	54	2,2	17
	Масса изделия		31,0	

Спецификация и расход стали на одно изделие

Марка изделия	№ поз.	Диаметр сечение	Длина мм	К-во шт	Выборка стали		
					ф и/или сечение	Общая длина м	Масса кг
Отдельные стержни	40	5Вр $\frac{I}{}$	270	1	5Вр $\frac{I}{}$	0,27	0,04

ТК 1978	Каркас пространственный КП16	Серия ПК-01-129/ТМ Вып. 5	Лист 14

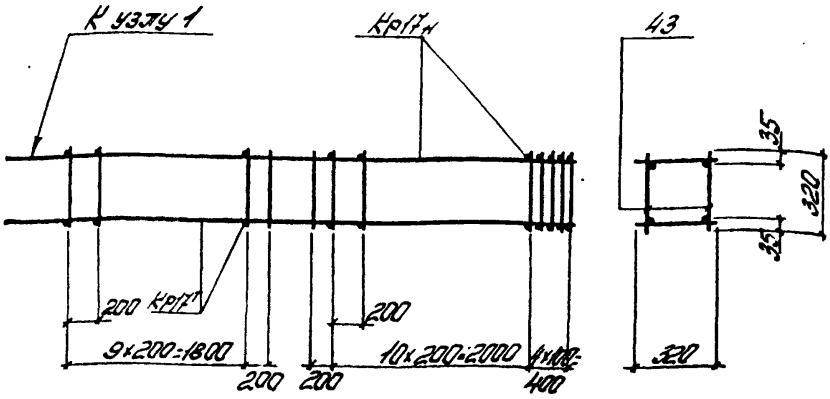

Марка простр. каркаса	Марка изделия	К-во шт	Масса кг	№ листа
КП17	Кр17Т н	1+1	16,2	127
	поз. 43	54	2,7	18
	Масса изделия		18,9	

Спецификация и расход стали на одно изделие

Марка изделия	№ поз.	Ø или сечение	Длина мм	К-во шт	Выборка стали		
					Ø или сечение	Общая длина м	Масса кг
Отдельные стержни	43	5Вр I	320	1	5Вр I	0,32	0,05

ТК 1978

Каркас пространственный КП17

Серия ПК-01-129/78 Вып. 5.4.1 Лист 18

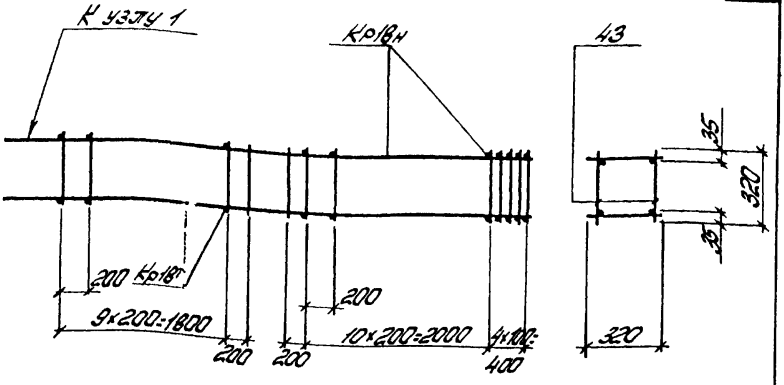

Марка простр. каркаса	Марка изделия	К-во шт	Масса кг	№ листа
КП18	$Кр18^{Т}_{Н}$	1+1	22,4	128
	поз 43	54	2,7	19
	Масса изделия		25,1	

Спецификация и расход стали на одно изделие

Марка изделия	№ поз.	Ф и сечение	Длина мм	К-во шт	Выборка стали		
					Ф или сечение	Общая длина м	Масса кг
Отдельные стержни	43	5Вр$\tilde{I}$	320	1	5Вр$\tilde{I}$	0,32	0,05

ТК 1978	Каркас пространственный КП18	Серия ПК-01-129/78 Вып. 5 ч1	Лист 19

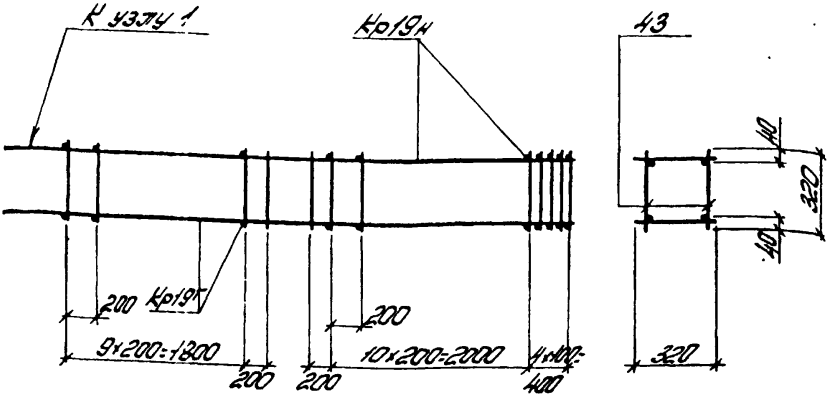

Марка простр. каркаса	Марка изделия	К-во шт	Масса кг	№ листа
КП19	Кр 19Т/н	1+1	29,4	129
	поз 43	54	2,7	20
	Масса изделия		32,1	

Спецификация и расход стали на одно изделие

Марка изделия	№ поз.	ф или сечение	Длина мм	К-во шт	Выборка стали		
					ф или сечение	Общая длина м	Масса кг
Отдельные стержни	43	5 Вр I	320	1	5 Вр I	0,32	0,05

ТК 1978	Каркас пространственный КП19	Серия ПК-01-129/78	
		Вып. 5 ч.1	Лист 20

Альбом 1

Киевский Промстройпроект

Рук бр. | Дужак | Проверил | Сапожкин

17422-02-35

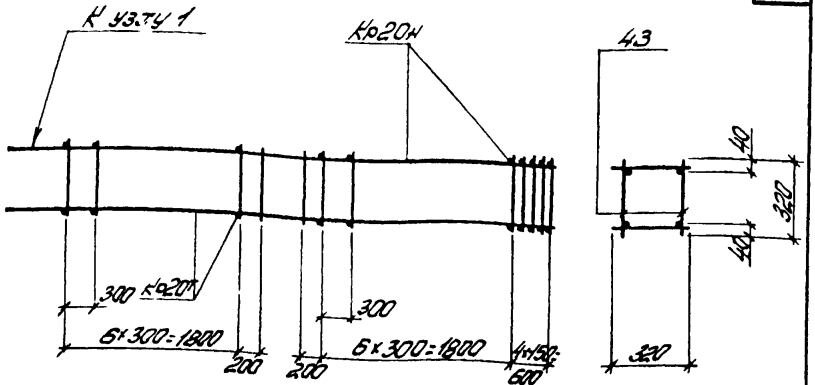

Марка простр. каркаса	Марка изделия	К-во шт	Масса кг	№ листа
КП20	Кр20н	1+1	37,2	130
	поз. 43	40	2,0	21
	Масса изделия		39,2	

Спецификация и расход стали на одно изделие

Марка изделия	№ поз.	ф или сечение	Длина мм	К-во шт	Выборка стали		
					ф или сечение	Общая длина м	Масса кг
Отдельные стержни	43	5Вр I	320	1	5Вр I	0,32	0,05

ТК 1978	Каркас пространственный КП20	Серия ПК-01-129/78 Вып 5.41	Лист 21

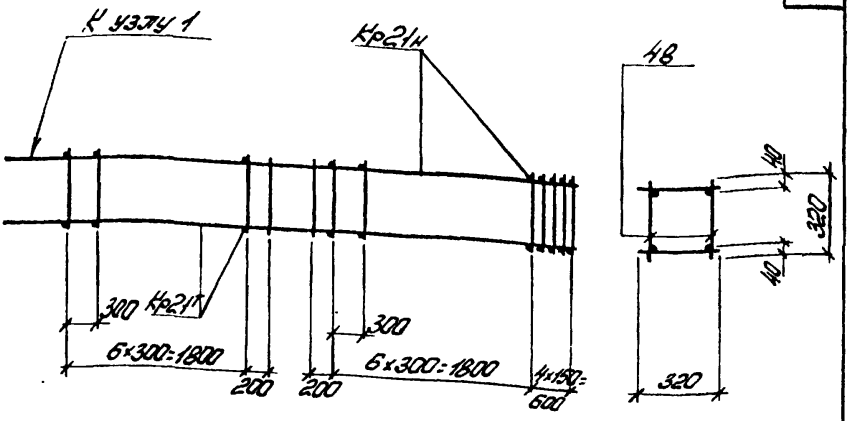

Марка простр. каркаса	Марка изделия	К-во шт	Масса кг	№ листа
КП21	Кр21$^{т}_{н}$	1+1	113,8	131
	поз. 48	40	5,2	22
	Масса изделия		119,0	

Спецификация и расход стали на одно изделие

Марка изделия	№ поз.	Профиль и сечение	Длина мм	К-во шт	Выборка стали: Профиль или сечение	Общая длина м	Масса кг
Отдельные стержни	48	ВЗпI	320	1	ВЗпI	0,32	0,13

ТК 1978	Каркас пространственный КП21	Серия ПК-01-129/78 Вып 5 4.1	Лист 22

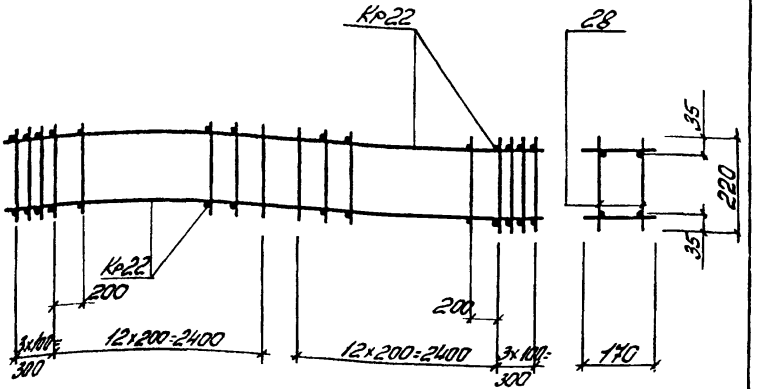

Марка простр. каркаса	Марка изделия	К-во шт	Масса кг	№ листа
КП22	Кр22	2	22,8	132
	поз. 28	64	1,9	23
	Масса изделия		24,7	

Спецификация и расход стали на одно изделие

Марка изделия	№ поз.	ф или сечение	Длина мм	К-во шт	Выборка стали		
					ф или сечение	Общая длина м	Масса кг
Отдельные стержни	28	5Вр1	220	1	5Вр1	0,22	0,03

ТК 1978	Каркас пространственный КП22	Серия ПК-01-129/86 Вып. 5 ч1 Лл. 11 23

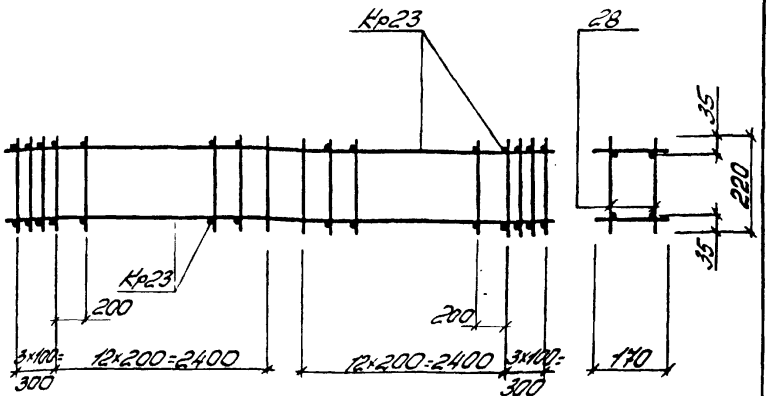

Марка простр. каркаса	Марка изделия	К-во шт	Масса кг	№ листа
КП23	Кр23	2	30,4	132
	поз. 28	64	1,9	24
	Масса изделия		32,3	

Спецификация и расход стали на одно изделие

Марка изделия	№ поз.	ф или сечение	Длина мм	К-во шт	Выборка стали		
					ф или сечение	Общая длина м	Масса кг
Отдельные стержни	28	5ВрI	220	1	5ВрI	0,22	0,03

ТК 1978	Каркас пространственный КП23	Серия ПК-01-129/75	
		Вып. 5 ч1	Лист 24

Альбом 1

Рук.бр. Дужак

Ленинский Промстройпроект

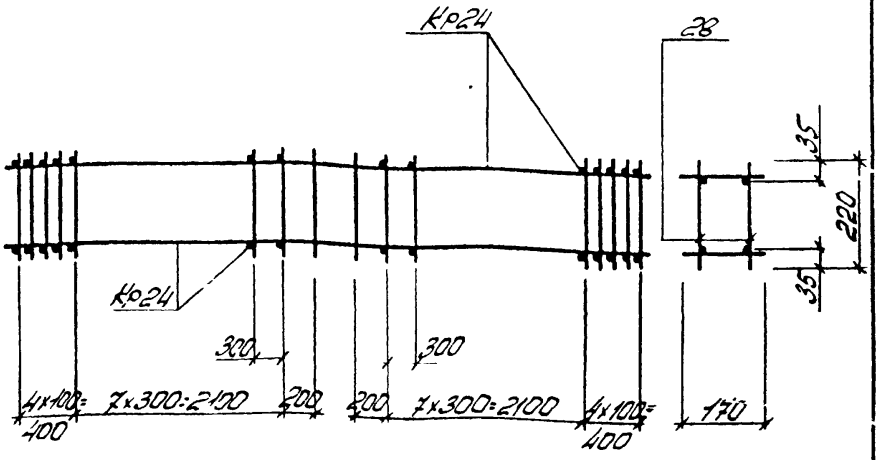

Марка прост. каркаса	Марка изделия	К-во шт	Масса кг	№ листа
КП24	Кр24	2	38,8	133
	поз.28	52	1,6	25
	Масса изделия		40,4	

Спецификация и расход стали на одно изделие

Марка изделия	№ поз.	Ø или сечение	Длина мм	К-во шт	Выборка стали		
					Ø или сечение	Общая длина м	Масса кг
Отдельные стержни	28	5Вр1	220	1	5Вр1	0,22	0,03

ТК 1573	Каркас пространственный КП24	Серия ПК-01-129/78 Вып 5.41	Лист 25

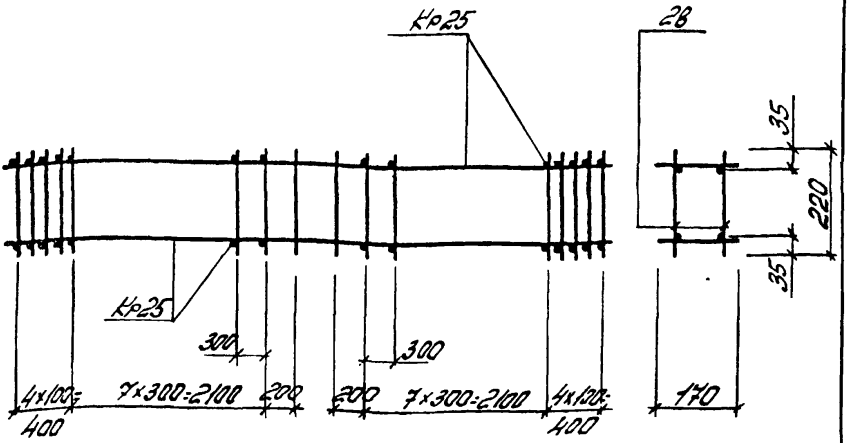

Марка простр. каркаса	Марка изделия	К-во шт	Масса кг	№ листа
КП25	Кр25	2	48,8	133
	поз. 28	52	1,6	26
	Масса изделия		50,4	

Спецификация и расход стали на одно изделие

Марка изделия	№ поз.	ф или сечение	Длина мм	К-во шт	Выборка стали		
					ф или сечение	Общая длина м	Масса кг
Отдельные стержни	28	5Вр I	220	1	5Вр I	0,22	0,03

Альбом 1

Киевский Протострой проект

Гл. инж. пр. Руг. бр.

Козлов Дужак

Проверил

Соловьева

ТК 1978

Каркас пространственный КП25

Серия ПК-01-129/78

Вып. 5 41

Лист 26

17422-02 41

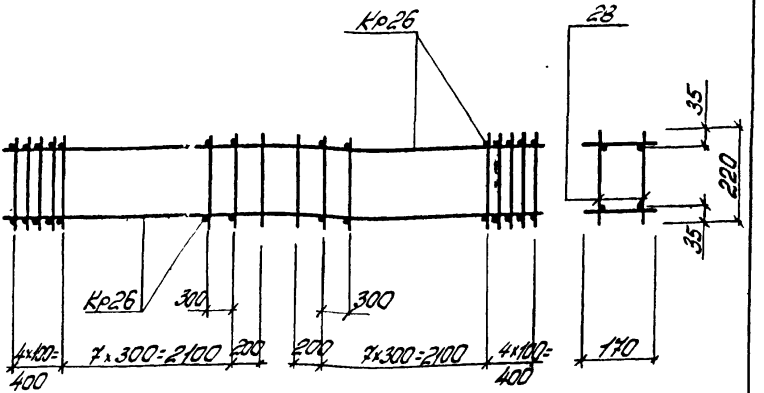

Марка простр. каркаса	Марка изделия	К-во шт	Масса кг	№ листа
КП26	Кр26	2	59,8	134
	поз. 28	52	1,6	27
	Масса изделия		61,4	

Спецификация и расход стали на одно изделие

Марка изделия	№ поз.	Профиль сечение	Длина мм	К-во шт	Выборка стали		
					Профиль сечение	Общая длина м	Масса кг
Отдельные стержни	28	5ВрI	220	1	5ВрI	0,22	0,03

ТК 1978	Каркас пространственный КП26	Серия ПК-01-129/83 Вып. 5-1	Лист 27

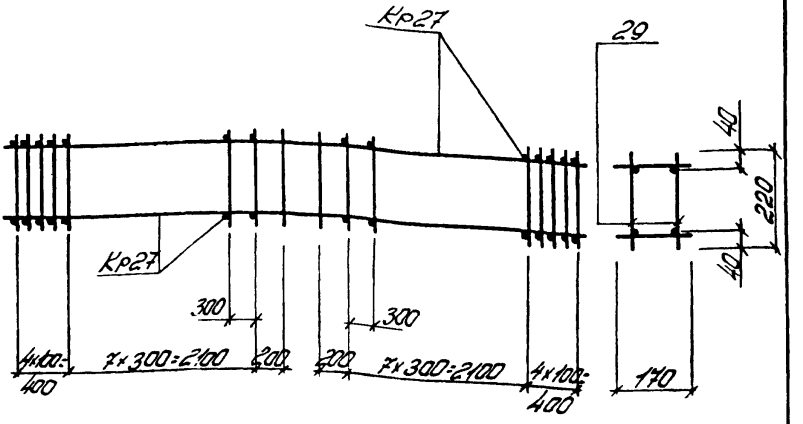

Марка простр. каркаса	Марка изделия	К-во шт	Масса кг	№ листа
КП27	Кр27	2	72,8	134
	поз. 29	52	2,6	28
	Масса изделия		75,4	

Спецификация и расход стали на одно изделие

Марка изделия	№ поз.	ф или сечение	Длина мм	К-во шт	Выборка стали		
					ф или сечение	Общая длина м	Масса кг
Отдельные стержни	29	6АI	220	1	6АI	0,22	0,05

ТК 1978	Каркас пространственный КП27	Серия ПК-01-129/78	
		Вып. 5 ч.1	Лист 28

Киевский Промстройпроект

Альбом 1

17422-02 ,43

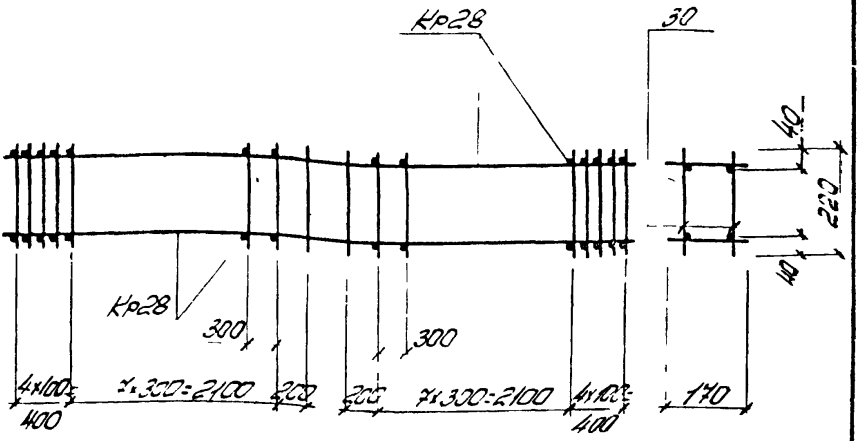

Марка простр. каркаса	Марка изделия	К-во шт	Масса кг	№ листа
КП28	Кр28	2	94,8	135
	поз 30	52	4,7	29
	Масса изделия		99,5	

Спецификация и расход стали на одно изделие

Марка изделия	№ поз.	⌀ или сечение	Длина мм	К-во шт	Выборка стали		
					⌀ или сечение	Общая длина	Масса кг
Отдельные стержни	30	8 АI	220	1	8 АI	0,22	0,09

ТК 1978	Каркас пространственный КП28	Серия ПК-01-120.86 Вып. 5 ч.1	Лист 29

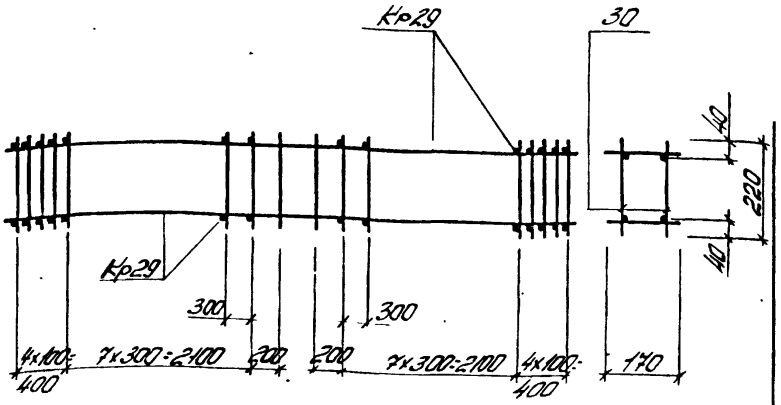

Марка простр. каркаса	Марка изделия	К-во шт	Масса кг	№ листа
КП29	Кр29	2	118,2	135
	поз. 30	52	4,7	30
	Масса изделия		122,9	

Спецификация и расход стали на одно изделие

Марка изделия	№ поз.	ф или сечение	Длина мм	К-во шт	Выборка стали		
					ф или сечение	Общая длина м	Масса кг
Отдельные стержни	30	ВЯI	220	1	ВЯI	0,22	0,09

ТК 1978	Каркас пространственный КП29	Серия ПК-01-129/78 Вып. 5 ч.1	Лист 30

Киевский Промстройпроект

Рук.бр. Дужск. Проверил Соловьева Альбом I

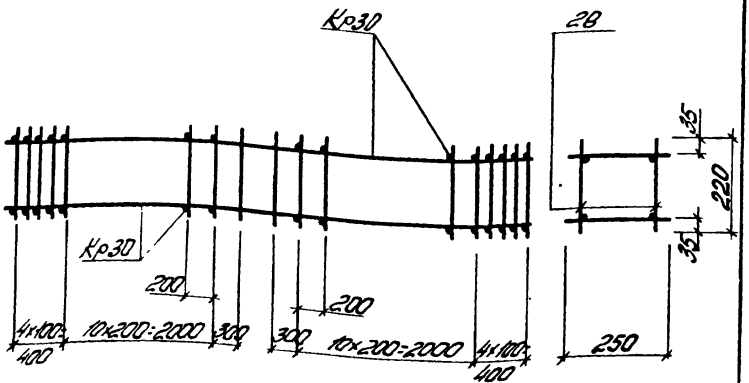

Марка простр. каркаса	Марка изделия	К-во шт	Масса кг	№ листа
КП30	Кр30	2	17,0	136
	поз.28	64	1,9	31
	Масса изделия		18,9	

Спецификация и расход стали на одно изделие

Марка изделия	№ поз	∅ или сечение	Длина мм	К-во шт	Выборка стали		
					∅ или сечение	Общая длина м	Масса кг
Отдельные стержни	28	5Вр-I	220	1	5Вр-I	0,22	0,03

ТК 1978	Каркас пространственный КП30	Серия ПК-01-129/78 Вып. 5 ч.1	Лист 3

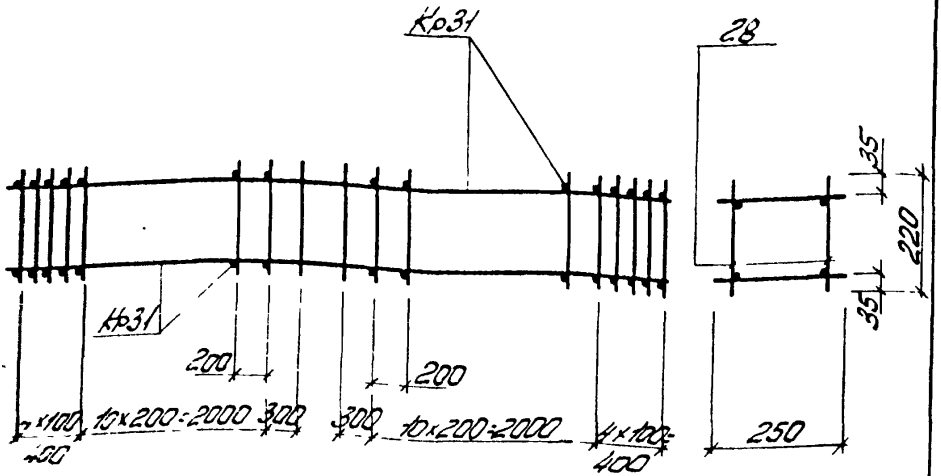

Марка простр. каркаса	Марка изделия	К-во шт	Масса кг	№ листа
КП31	Кр31	2	23,6	136
	поз 28	54	1,9	32
	Масса изделия		25,5	

Спецификация и расход стали на одно изделие

Марка изделия	№ поз	ф или сечение	Длина мм	К-во шт	Выборка стали		
					ф или сечение	Общая длина м	Масса кг
Отдельные стержни	28	5ВрI	220	1	5ВрI	0,22	0,03

ТК 1978	Каркас пространственный КП31	Серия ПК-01-129/76	
		Вып 5 ч1	Лист 32

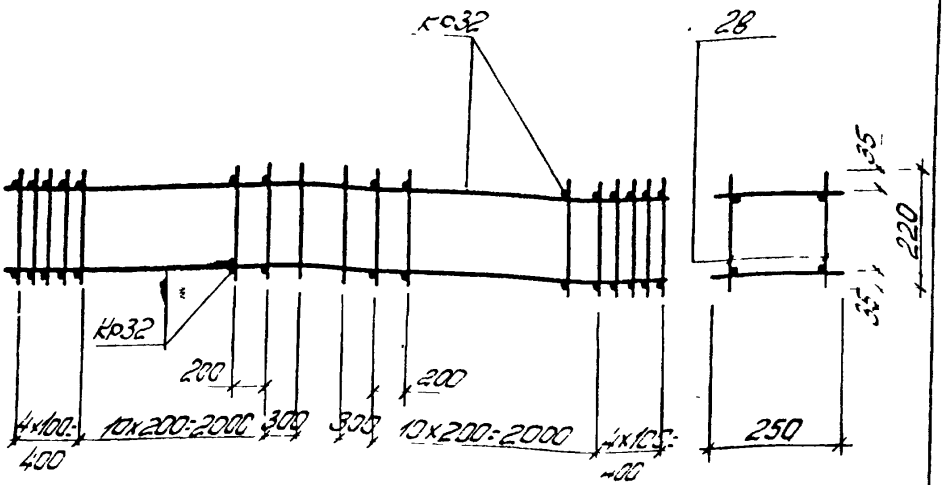

Марка простр. каркаса	Марка изделия	К-во шт	Масса кг	№ листа
КП32	Кр32	2	31,2	137
	поз.28	64	1,9	33
	Масса изделия		33,1	

Спецификация и расход стали на одно изделие

Марка изделия	№ поз.	∅ или сечение	Длина мм	К-во шт	Выборка стали		
					∅ или сечение	Общая длина м	Масса кг
Отдельные стержни	28	5Вр I	220	1	5Вр I	0,22	003

ТК 1972	Каркас пространственный КП32	Серия ПК-01-129/80 Вып. 5	Лист 33

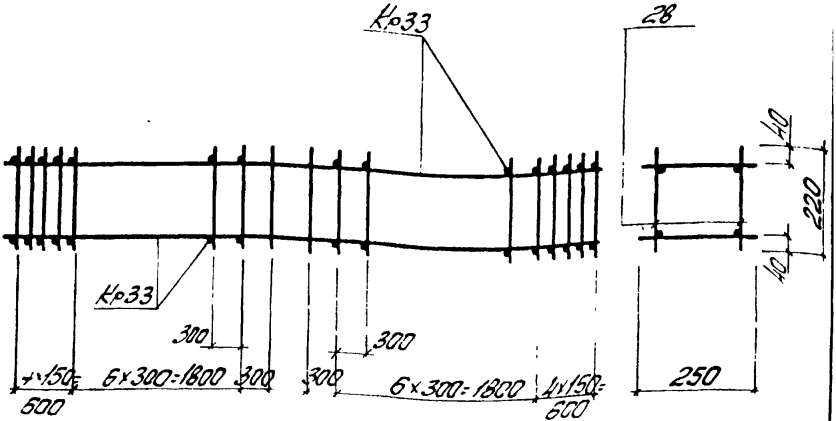

Марка простр. каркаса	Марка изделия	К-во шт	Масса кг	№ листа
КП33	Кр33	2	39,4	138
	поз.28	48	1,4	34
	Масса изделия		40,8	

Спецификация и расход стали на одно изделие

Марка изделия	№ поз	⌀ или сечение	Длина мм	К-во шт	Выборка стали		
					⌀ или сечение	Общая длина м	Масса кг
Отдельные стержни	28	5Вр I	220	1	5Вр I	0,22	0,03

ТК 1978	Каркас пространственный КП33	Серия ПК-01-129/76	
		Вып. 5 ч.1	Лист 34

Альбом 1

Рук. бр. Дудсак

Промстройпроект

17462-02 49

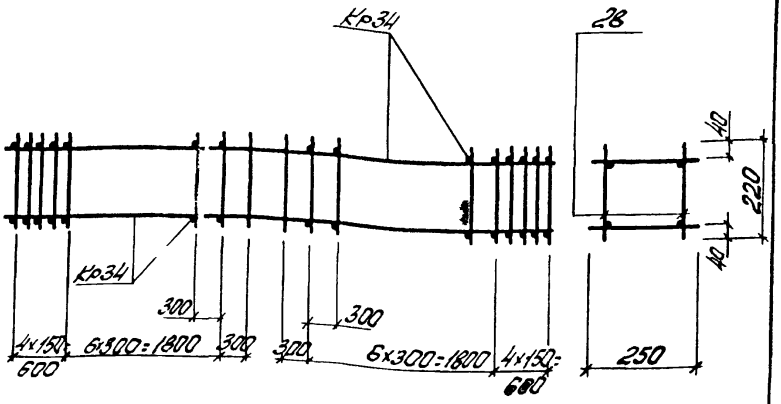

Марка простр. каркаса	Марка изделия	К-во шт	Масса кг	№ листа
КП34	Кр34	2	49,4	138
	поз. 2в	48	1,4	35
	Масса изделия		50,8	

Спецификация и расход стали на одно изделие

Марка изделия	№ поз	∅ или сечение	Длина мм	К-во шт.	Выборка стали		
					∅ или сечение	Общая длина м	Масса кг
Отдельные стержни	2в	5Вр I	220	1	5Вр I	0,22	0,03

ТК 1978	Каркас пространственный КП34	Серия ПК-01-129/нв	
		Вып 5.41	Лист 35

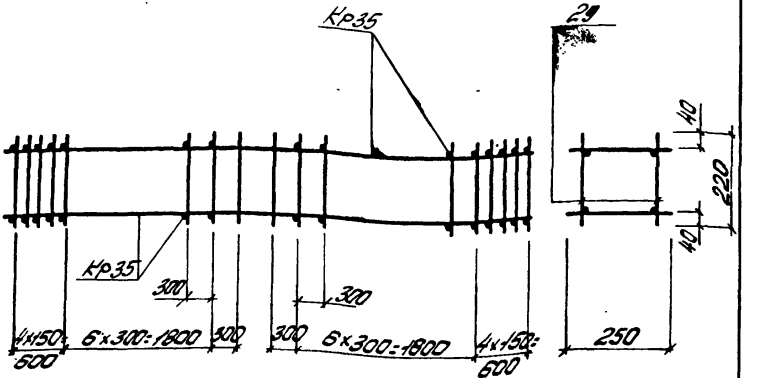

Марка простр. каркаса	Марка изделия	К-во шт	Масса кг	№ листа
КП35	Кр35	2	73,4	139
	поз.29	48	2,4	36
	Масса изделия		75,8	

Спецификация и расход стали на одно изделие

Марка изделия	№ поз	ф или сечение	Длина мм	К-во шт.	Выборка стали		
					ф или сечение	Общая длина м	Масса кг
Отдельные стержни	29	6АI	220	1	6АI	0,22	0,05

ТК 1978	Каркас пространственный КП35	Серия ПК-01-129/[illegible]	
		Вып. 5 ч.1	Лист 36

Киевский Промстройпроект

Рук. бр. | Ст. инж. пр. | Дуфсак | Проверил | Сбойчева | Альбом I

17422-02 51

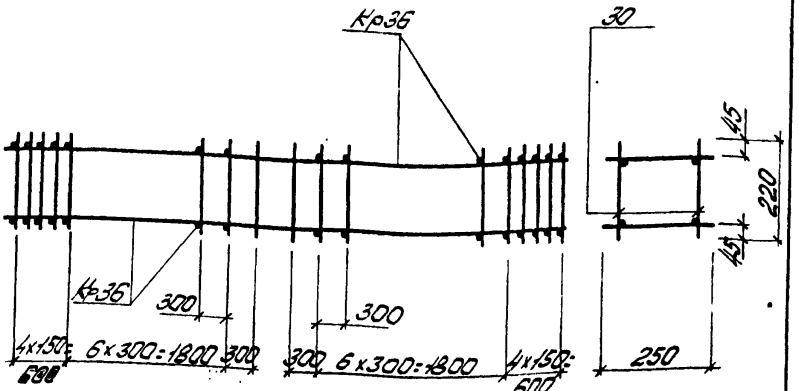

Марка простр. каркаса	Марка изделия	К-во шт	Масса кг	№ листа
КП36	Кр36	2	96,0	139
	поз. 30	48	4,3	37
	Масса изделия		100,3	

Спецификация и расход стали на одно изделие

Марка изделия	№ поз	ф или сечение	Длина мм	К-во шт.	Выборка стали		
					ф или сечение	Общая длина м	Масса кг
Отдельные стержни	30	8 АI	220	1	8 АI	0,22	0,09

ТК 1978	Каркас пространственный КП36	Серия ПК-01-129/78	
		Вып. 5 ч.1	Лист 37

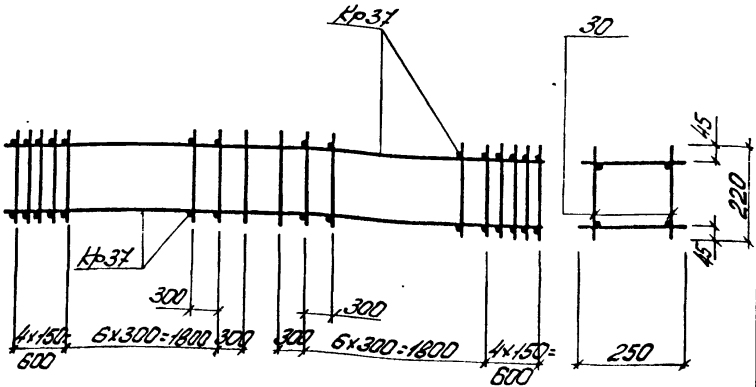

Марка простр каркаса	Марка изделия	К-во шт	Масса кг	№ листа
КП37	Кр37	2	119,4	140
	поз. 30	48	4,3	38
	Масса изделия		123,7	

Спецификация и расход стали на одно изделие

Марка изделия	№ поз	ф или сечение	Длина мм	К-во шт.	Выборка стали		
					ф или сечение	Общая длина м	Масса кг
Отдельные стержни	30	8ЛI	220	1	8ЛI	0,22	0,09

ТК 1978	Каркас пространственный КП37	Серия ПК-01-129/78	
		Вып. 5 ч.1	Лист 38

Альбом 1

Промстройпроект | Рук бр | Дуфсак | Фрунзе

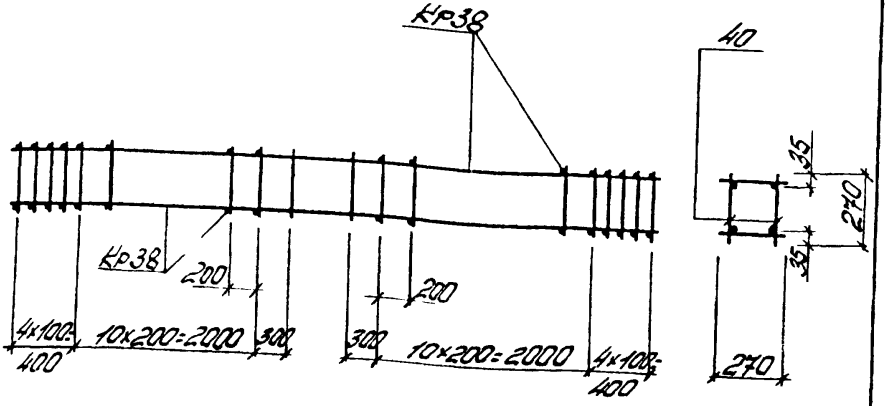

Марка простр. каркаса	Марка изделия	К-во шт	Масса кг	№ листа
КП38	Кр38	2	17,0	141
	поз 40	64	2,6	39
	Масса изделия		19,6	

Спецификация и расход стали на одно изделие

Марка изделия	№ поз	ф или сечение	Длина мм	К-во шт	Выборка стали		
					ф или сечение	Общая длина м	Масса кг
Отдельные стержни	40	5Вр1	270	1	5Вр1	0,27	0,04

ТК 1978	Каркас пространственный КП38	Серия ПК-01-129/84 Вып 5-41	Лист 39

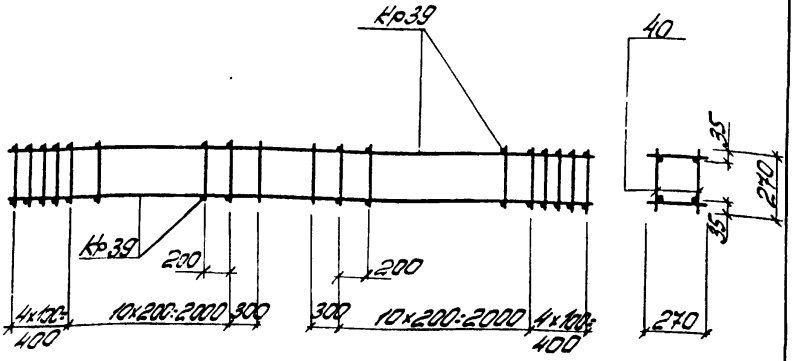

Марка простр. каркаса	Марка изделия	К-во шт	Масса кг	№ листа
КП39	Кр 39	2	23,8	142
	поз 40	64	2,5	40
	Масса изделия		26,4	

Спецификация и расход стали на одно изделие

Марка изделия	№ поз	ф или сечение	Длина мм	К-во шт	Выборка стали		
					ф или сечение	Общая длина м	Масса кг
Отдельные стержни	40	5Вр I	270	1	5Вр I	0,27	0,04

ТК 1978	Каркас пространственный КП39	Серия ПК-01-129/16	
		Вып 5 41	Лист 40

Альбом 1

Киевский Промстройпроект

Рук бр

Дурасак

17422-02 55

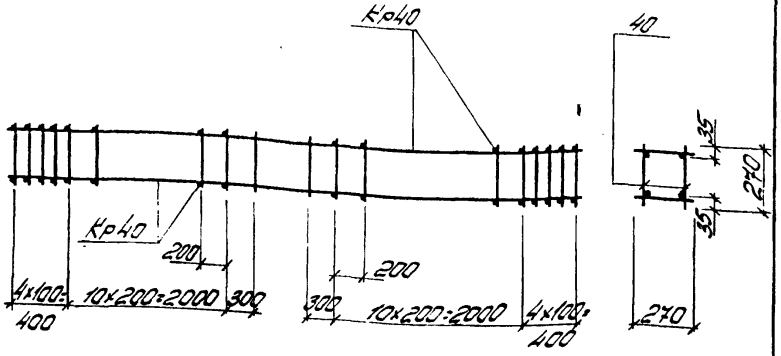

Марка простр. каркаса	Марка изделия	К-во шт	Масса кг	№ листа
КП40	Кр40	2	31,4	142
	поз. 40	64	2,6	41
	Масса изделия		34,0	

Спецификация и расход стали на одно изделие

Марка изделия	№ поз.	Ø или сечение	Длина мм	К-во шт	Выборка стали		
					Ø или сечение	Общая длина м	Масса кг
Отдельные стержни	40	5Врі	270	1	5Врі	0,270	0,04

ТК 1978	Каркас пространственный КП40	Серия ПК-01-120/90 Вып. 5 41	Лист 41

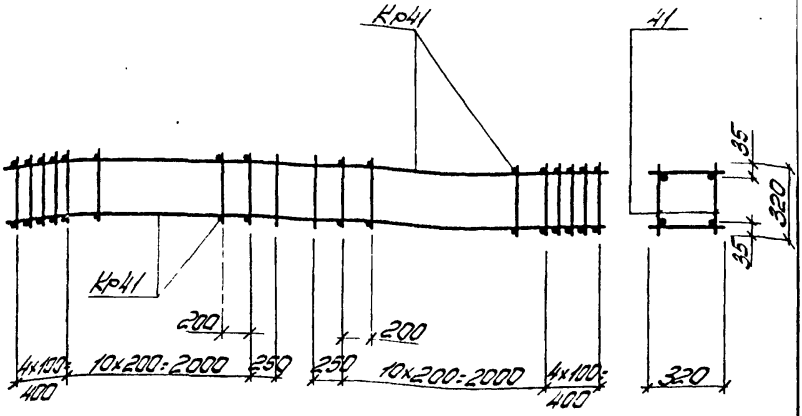

Марка простр. каркаса	Марка изделия	К-во шт	Масса кг	№ листа
КП41	Кр 41	2	24,2	143
	поз. 41	64	3,2	42
	Масса изделия		27,4	

Спецификация и расход стали на одно изделие

Марка изделия	№ поз.	ф или сечение	Длина мм	К-во	Выборка стали		
					ф или сечение	Общая длина м	Масса кг
Отдельные стержни	41	5ВрI	320	1	5ВрI	0,32	0,05

ТК	Каркас пространственный КП41	Серия ПК-01-129/78	
1978		Вып. 5 ч.1	Лист 42

Киевский Промстройпроект

Гл. ж.-пр. рук. бр. Козлов Дужак Проверил Сагоровская Альбом 1

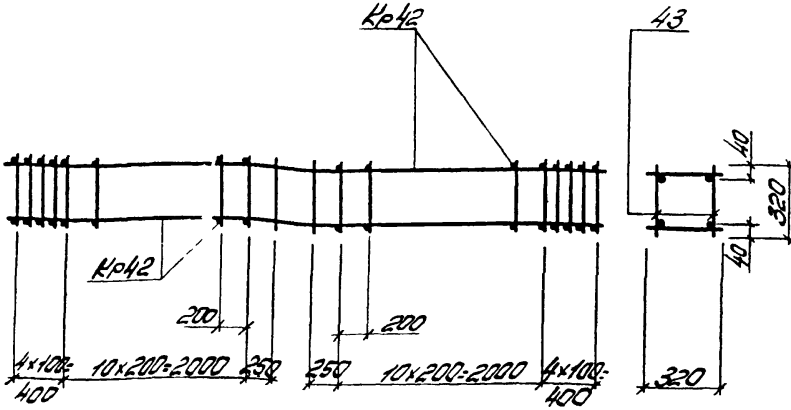

Марка простр каркаса	Марка изделия	К-во шт	Масса кг	№ листа
КП42	Кр42	2	31,8	143
	поз. 43	64	3,2	43
	Масса изделия		35,0	

Спецификация и расход стали на одно изделие

Марка изделия	№ поз.	⌀ или сечение	Длина мм	К-во	Выборка стали		
					⌀ или сечение	Общая длина м	Масса кг
Отдельные стержни	43	5Вр I	320	1	5Вр I	0,32	0,05

ТК 1978	Каркас пространственный КП42	Серия ПК-01-129/83 Вып. 5	Лист 43

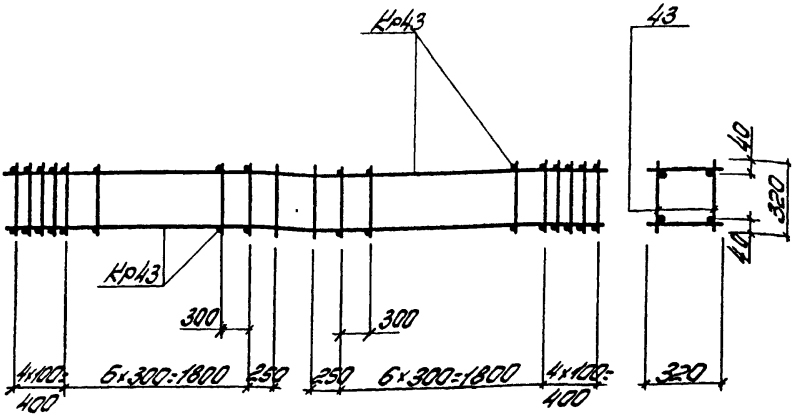

Марка простр. каркаса	Марка изделия	К-во шт.	Масса кг	№ листа
КП43	Кр43	2	39,8	144
	поз. 43	48	2,4	44
	Масса изделия		42,2	

Спецификация и расход стали на одно изделие

Марка изделия	№ поз.	ф или сечение	Длина мм	К-во	Выборка стали		
					ф или сечение	Общая длина м	Масса кг
Отдельные стержни	43	5Вр1	320	1	5Вр1	0,32	0,05

ТК 1978	Каркас пространственный КП43	Серия ПК-01-129/83 Вып. 5.1 Лист 44

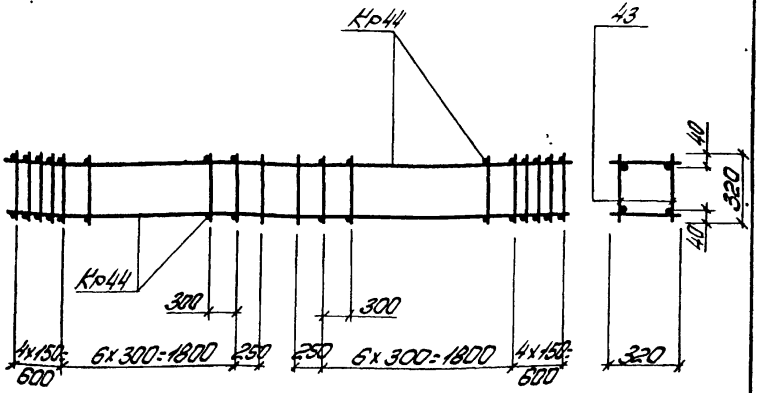

Марка простр. каркаса	Марка изделия	К-во шт	Масса кг	№ листа
КП44	Кр44	2	50,0	144
	поз.43	48	2,4	45
	Масса изделия		52,4	

Спецификация и расход стали на одно изделие

Марка изделия	№ поз.	∅ или сечение	Длина мм	К-во	Выборка стали		
					∅ или сечение	Общая длина м	Масса кг
Отдельные стержни	43	5Вр1	320	1	5Вр1	0,32	0,05

ТК 1978	Каркас пространственный КП44	Серия ПК-01-129/86 Вып. 5-1 Лист 45

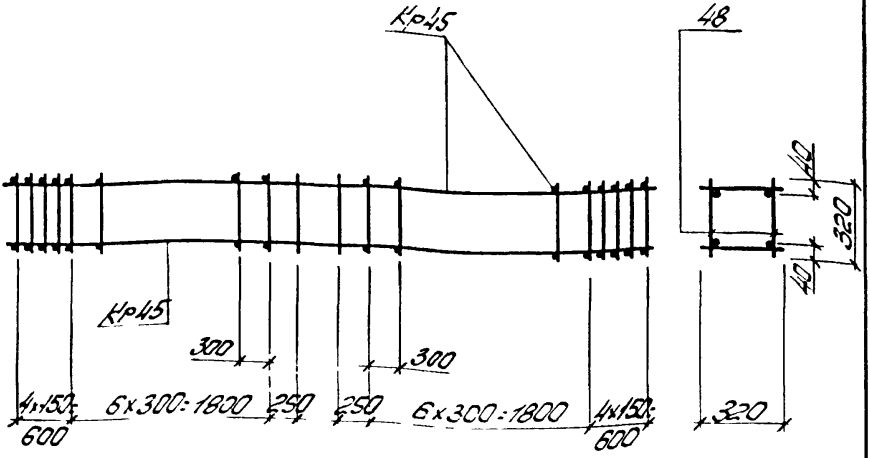

Марка простр каркаса	Марка изделия	К-во шт	Масса кг	№ листа
КП45	Кр45	2	97,2	145
	поз.48	48	6,2	46
	Масса изделия		103,4	

Спецификация и расход стали на одно изделие

Марка изделия	№ поз.	ф или сечение	Длина мм	К-во	Заготовка стали		
					ф или сечение	Общая длина м	Масса кг
Отдельные стержни	48	8 AI	320	1	8 AI	0,32	0,13

ТК 1978

Каркас пространственный КП45

Серия ПК-01-129/88 Вып 5 41 Лист 46

Альбом 1
Инв. № подл.
Взам. инв. №
Подпись и дата
Инв. № подл.
Киевский Промстройпроект

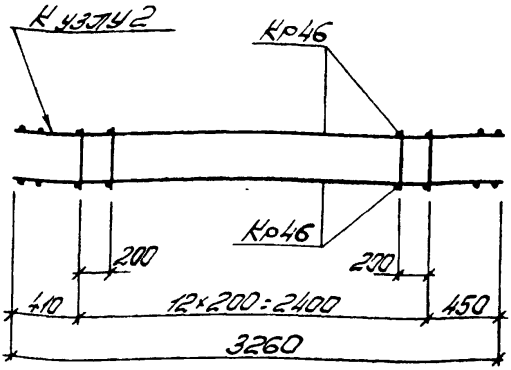

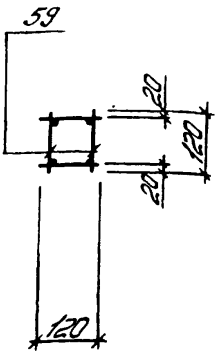

Марка простр каркаса	Марка изделия	К-во шт	Масса кг	№ листа
КП46	Кр46	2	8,6	146
	поз 59	26	0,5	47
	Масса изделия		9,1	

Спецификация и расход стали на одно изделие

Марка изделия	№ поз	ф или сечение	Длина мм	К-во шт	Выборка стали		
					ф или сечение	Общая длина м	Масса кг
Отдельные стержни	59	5В500I	120	1	5ВрI	0,12	0,02

ТК 1978	Каркас пространственный КП46	Серия ПК-01-129/78 Вып 5	Лист 47

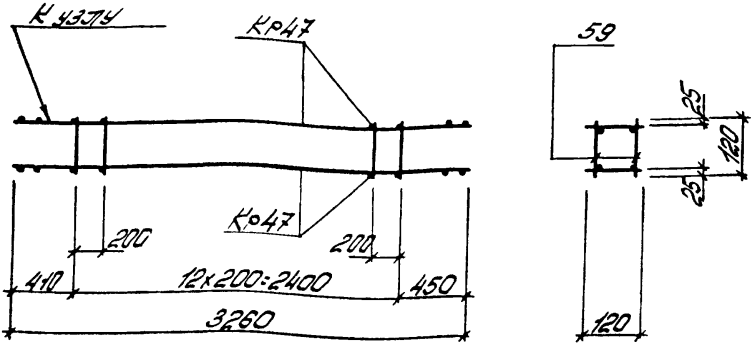

Марка простр каркаса	Марка изделия	К-во шт	Масса кг	№ листа
КП47	Кр47	2	12,2	146
	поз 59	26	0,5	48
	Масса изделия		12,7	

Спецификация и расход стали на одно изделие

Марка изделия	№ поз.	ф или сечение	Длина мм	К-во шт	Выборка стали		
					ф или сечение	Общая длина м	Масса кг
Отдельные стержни	59	5Вр I	120	1	5Вр I	0,12	0,02

Т.К	Каркас пространственный КП47	Серия ПК-01-129/76	
1978		Вып. 5 41	Лист 48

Альбом 1

Рук. бр. Дужак Проверил Соловьева

Промстройпроект

17422-02 63

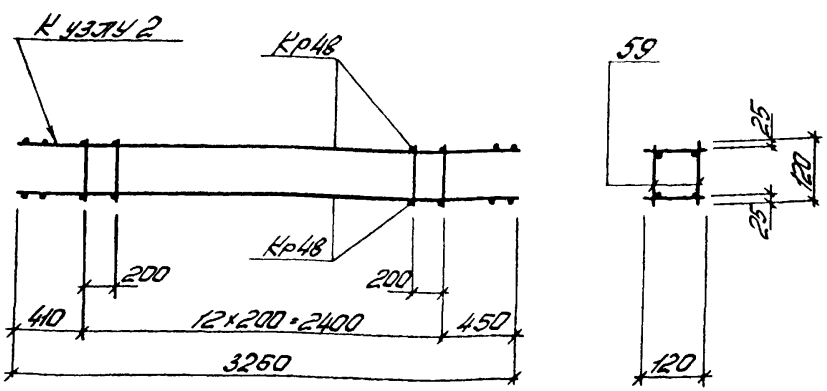

Марка простр каркаса	Марка изделия	К-во шт	Масса кг	№ листа
КП48	Кр48	2	16,4	147
	поз 59	26	0,5	49
	Масса изделия		16,9	

Спецификация и расход стали на одно изделие

Марка изделия	№ поз.	ф или сечение	Длина мм	К-во шт	Выборка стали		
					ф или сечение	Общая длина м	Масса кг
Отдельные стержни	59	5Вр I	120	1	5Вр I	0,12	0,02

ТК 1978	Каркас пространственный КП48	Серия ПК-01-129/78	
		Вып. 5 ч1	Лист 49

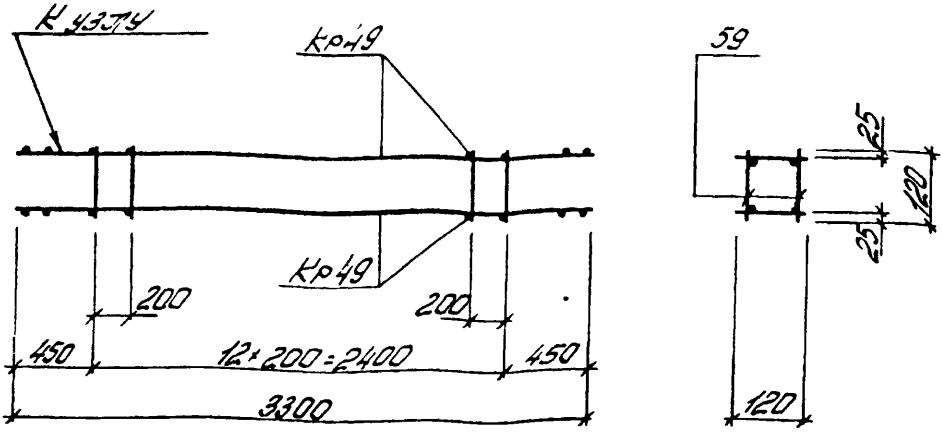

Марка простр каркаса	Марка изделия	К-во шт	Масса кг	№ листа
КП49	Кр49	2	16,6	147
	поз 59	26	0,5	50
	Масса изделия		17,1	

Спецификация и расход стали на одно изделие

Марка изделия	№ поз	ф или сечение	Длина мм	К-во шт	Выборка стали		
					ф или сечение	Общая длина м	Масса кг
Отдельные стержни	59	5Вр I	120	1	5Вр I	0,12	0,02

ТК 1978	Каркас пространственный КП49	Серия ПК-01-129/16	
		Вып 5 ч.1	Лист 50

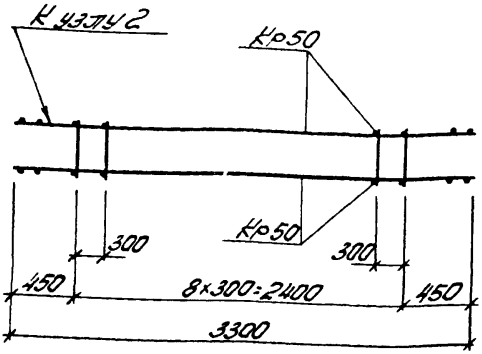

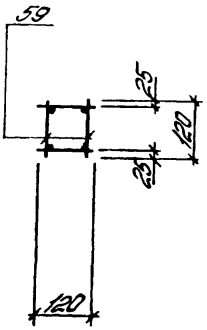

Марка простр каркаса	Марка изделия	К-во шт	Масса кг	№ листа
КП50	Кр50	2	21,2	148
	поз 59	18	0,4	51
	Масса изделия		21,6	

Спецификация и расход стали на одно изделие

Марка изделия	№ поз	ф или сечение	Длина мм	К-во шт	Выборка стали		
					ф или сечение	Общая длина м	Масса кг
Отдельные стержни	59	5Вр$\bar{I}$	120	1	5Вр$\bar{I}$	0,12	0,02

ТК 1978	Каркас пространственный КП50	Серия ПК-01-129/78	
		Вып. 5 41	Лист 51

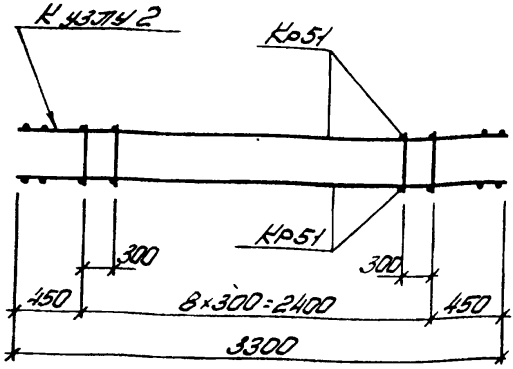

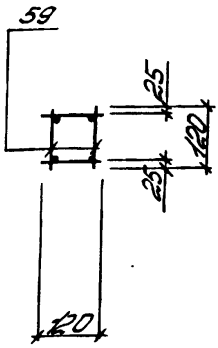

Марка простр каркаса	Марка изделия	К-во шт	Масса кг	№ листа
КП51	Кр51	2	26,8	118
	поз 59	18	0,4	52
	Масса изделия		27,2	

Спецификация и расход стали на одно изделие

Марка изделия	№ поз.	ф или сечение	Длина мм	К-во шт	Выборка стали		
					ф или сечение	Общая длина м	Масса кг
Отдельные стержни	59	5Вр1	120	1	5Вр1	0,12	0,02

ТК 1978	Каркас пространственный КП51	Серия ПК-01-129/78 Вып. 5 ч.1 Лист 52

Альбом 1

Инв. № подл. | Подпись и дата | Взам. инв. №

Проверил

Рук. гр.

Киевский Промстройпроект

Альбом 1

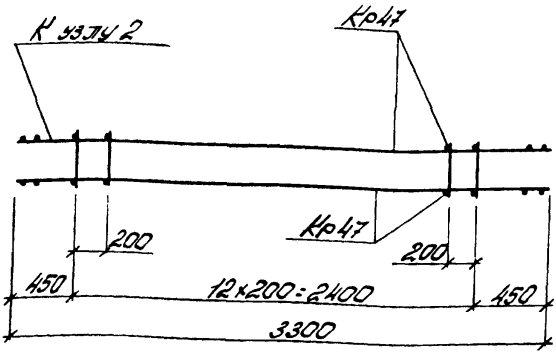

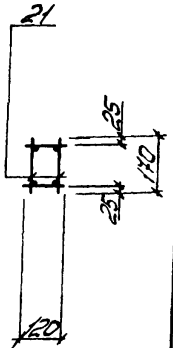

Марка простр. каркаса	Марка изделия	К-во шт	Масса кг	№ листа
КП52	Кр47	2	12,2	146
	поз. 21	26	0,8	53
	Масса изделия		13,0	

Спецификация и расход стали на одно изделие

Марка изделия	№ поз	ф или сечение	Длина мм	К-во шт	Выборка стали		
					ф или сечение	общая длина м	масса кг
Отдельные стержни	21	5Вр-I	170	1	5Вр-I	0,17	0,03

ТК 1978	Каркас пространственный КП52	Серия ПК-01-129/78	
		Вып 5-41	Лист 53

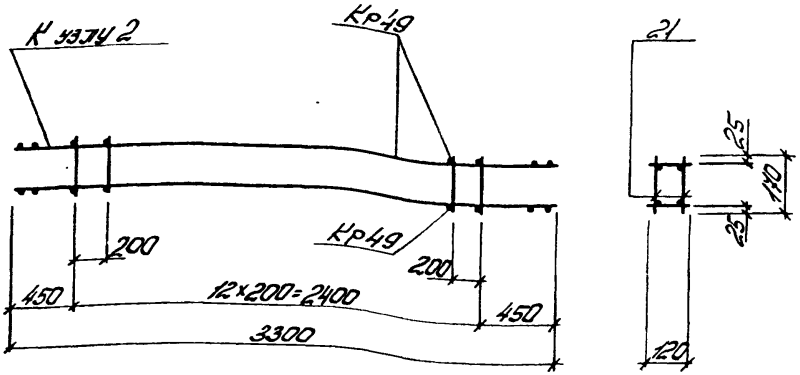

Марка простр. каркаса	Марка изделия	К-во шт	Масса кг	№ листа
КП53	Кр 49	2	16,6	147
	поз. 21	26	0,8	54
	Масса изделия		17,4	

Спецификация и расход стали на одно изделие

Марка изделия	№ поз	ф или сечение	Длина мм	К-во шт	Выборка стали		
					ф или сечение	Общая длина м	Масса кг
Отдельные стержни	21	5Вр1	170	1	5Вр1	0,17	0,03

ТК	Каркас пространственный КП53	Серия ПК-01-129/78	
1978		Вып. 5 ч.1	Лист 54

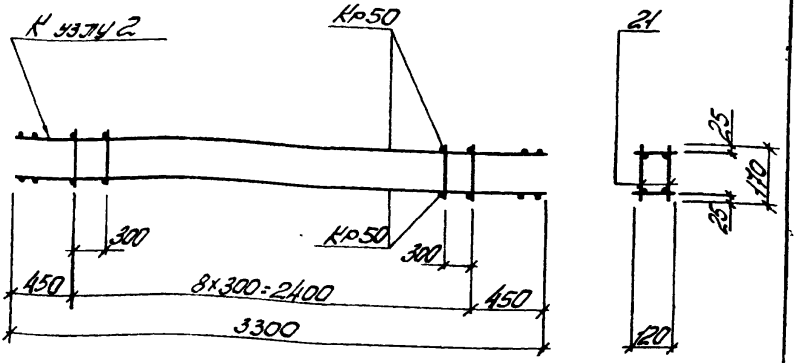

Марка простр. каркаса	Марка изделия	К-во шт	Масса кг	№ листа
КП54	Кр 50	2	21,2	148
	поз. 21	18	0,5	55
	Масса изделия		21,7	

Спецификация и расход стали на одно изделие

Марка изделия	№ поз.	Ø или сечение	Длина мм	К-во шт	Выборка стали		
					Ø или сечение	общая длина м	масса кг
Отдельные стержни	21	5Врі	110	1	5Врі	0,17	0,03

ТК 1978	Каркас пространственный КП54	Серия ПК-01-129/78 Вып 5.41

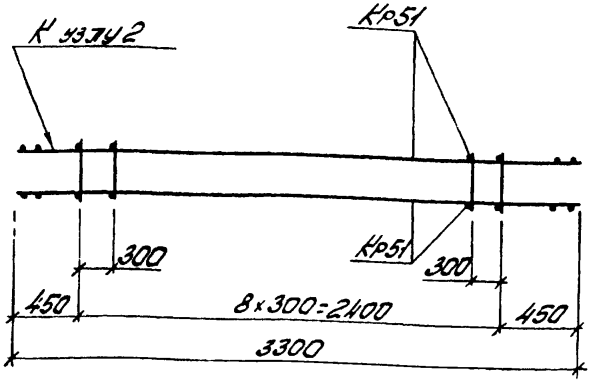

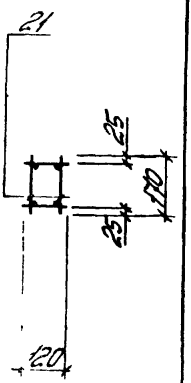

Марка простр каркаса	Марка изделия	К-во шт	Масса кг	№ листа
КП55	Кр51	2	26,8	148
	поз. 21	18	0,5	56
	Масса изделия		27,3	

Спецификация и расход стали на одно изделие

Марка изделия	№ поз	Ø или сечение	Длина мм	К-во шт	Выборка стали		
					Ø или сечение	Общая длина м	Масса кг
Отдельные стержни	21	5Вр1	170	1	5Вр1	0,17	0,03

ТК 1978	Каркас пространственный КП55	Серия ПК-01-129/78	
		Вып 5 41	Лист 56

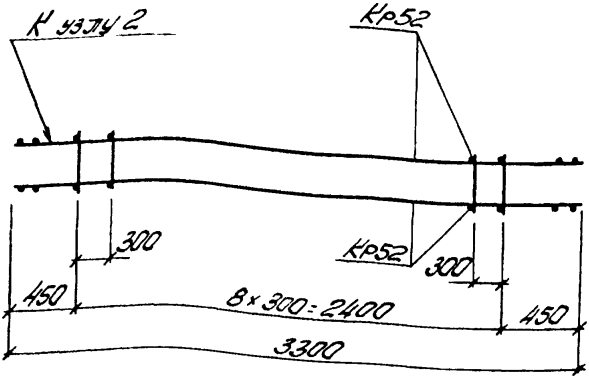

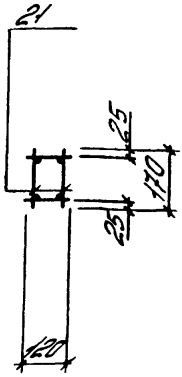

Марка простр. каркаса	Марка изделия	К-во шт	Масса кг	№ листа
КП56	Кр52	2	33,0	149
	поз. 21	18	0,5	57
	Масса изделия		33,5	

Спецификация и расход стали на одно изделие

Марка изделия	№ поз.	Диаметр сечение	Длина мм	К-во шт	Класс стали: Ø или сечение	Общая длина м	Масса кг
Отдельные стержни	21	5Вр-I	170	1	5Вр-I	0,17	0,03

ТК 1979	Каркас пространственный КП56	Серия ПК-01-129/78 Вып 5.41	Лист 57

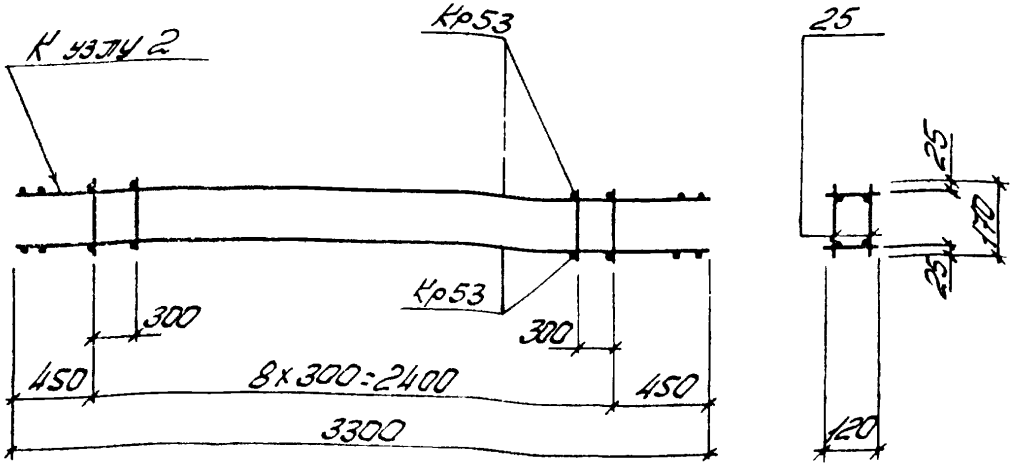

Марка простр каркаса	Марка изделия	К-во шт	Масса кг	№ листа
КП57	Кр53	2	40,2	149
	поз. 25	18	0,7	58
	Масса изделия		40,9	

Спецификация и расход стали на одно изделие

Марка изделия	№ поз	ф или сечение	Длина мм	К-во шт	Выборка стали		
					ф или сечение	Общая длина м	Масса кг
Отдельные стержни	25	6ЛI	170	1	6ЛI	0,17	0,04

Альбом 1

Киевский Промстройпроект

ТК		
1978	Каркас пространственный КП57	Серия ПК-01-129/78 Вып. 541 Лист 58

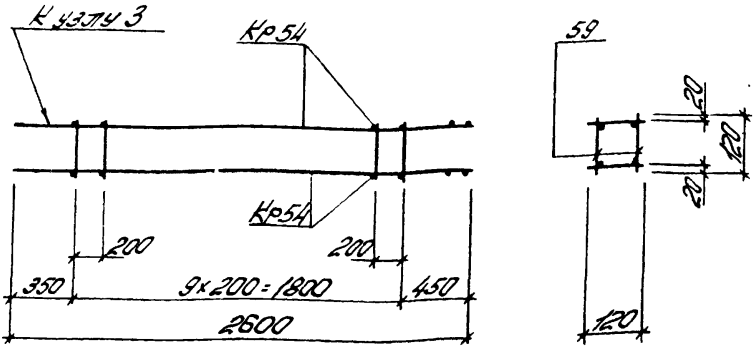

Марка простр каркаса	Марка изделия	К-во шт	Масса кг	№ листа
КП58	Кр54	2	6,8	150
	поз 59	20	0,4	59
	Масса изделия		7,2	

Спецификация и расход стали на одно изделие

Марка изделия	№ поз	ф или сечение	Длина мм	К-во шт	Выборка стали		
					ф или сечение	Общая длина м	Масса кг
Отдельные стержни	59	5ВрI	120	1	5ВрI	0,12	0,02

ТК 1978	Каркас пространственный КП58	Серия ПК-01-129/78	
		Вып 5 ч.1	Лист 59

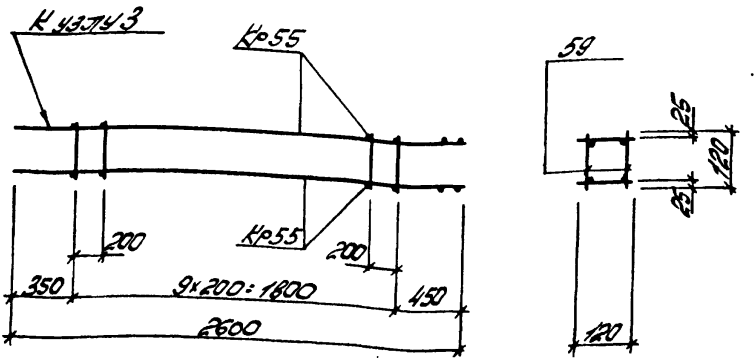

Марка простр. каркаса	Марка изделия	К-во шт	Масса кг	№ листа
КП59	Кр55	2	13,0	151
	поз. 59	20	0,4	60
	Масса изделия		13,4	

Спецификация и расход стали на одно изделие

Марка изделия	№ поз.	ф или сечение	Длина мм	К-во шт	Выборка стали		
					ф или сечение	Общая длина м	Масса кг
Отдельные стержни	59	5Вр1	120	1	5Вр1	0,12	0,02

ТК 1978	Каркас пространственный КП59	Серия ПК-01-129/78 Вып. 5.4.1	Лист 60

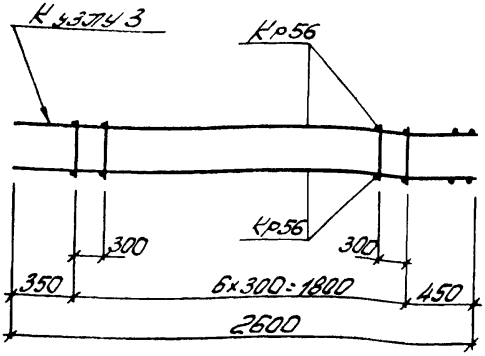

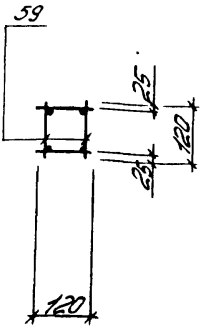

Марка простр. каркаса	Марка изделия	К-во шт	Масса кг	№ листа
КП60	Кр56	2	16,8	152
	поз 59	14	0,3	61
	Масса изделия		17,1	

Спецификация и расход стали на одно изделие

Марка изделия	№ поз.	∅ или сечение	Длина мм	К-во шт	Выборка стали		
					∅ или сечение	Общая длина м	Масса кг
Отдельные стержни	59	5ВрI	120	1	5ВрI	0,12	0,02

ТК 1978

Каркас пространственный КП60

Серия ПК-01-129/78 Вып 5-41 Лист 61

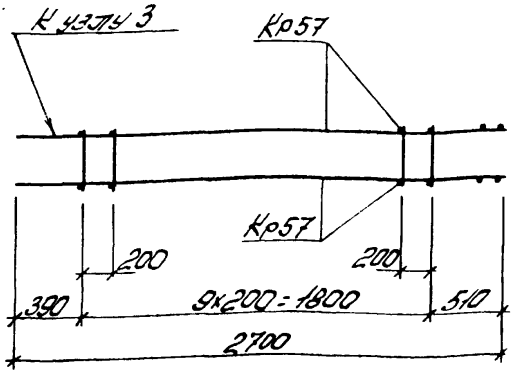

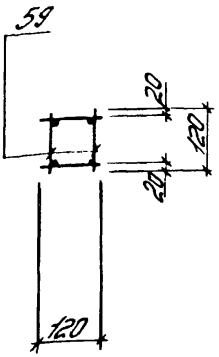

Марка простр каркаса	Марка изделия	К-во шт	Масса кг	№ листа
КП61	Кр 57	2	7,0	153
	поз.59	20	0,4	62
	Масса изделия		7,4	

Спецификация и расход стали на одно изделие

Марка изделия	№ поз.	ф или сечение	Длина мм	К-во шт	Выборка стали		
					ф или сечение	Общая длина м	Масса кг
Отдельные стержни	59	5Врі	120	1	5Врі	0,12	0,02

ТК 1978	Каркас пространственный КП61	Серия ПК-01-129/78 Вып 5.1	Лист 62

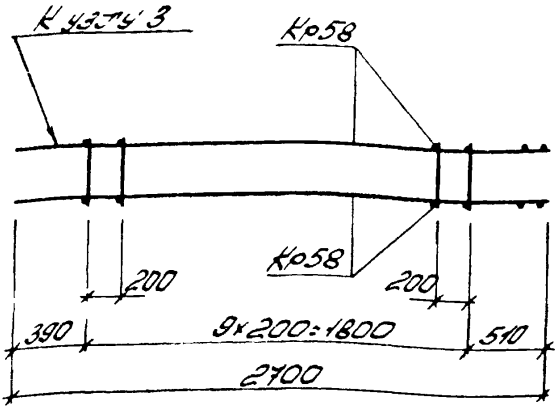

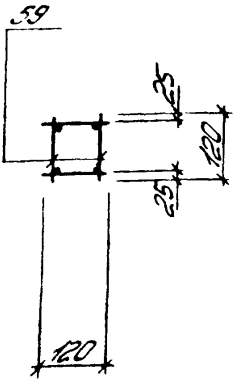

Марка простр. каркаса	Марка изделия	К-во шт	Масса кг	№ листа
КП62	Кр58	2	10,2	154
	поз 59	20	0,4	63
	Масса изделия		10,6	

Спецификация и расход стали на одно изделие

Марка изделия	№ поз.	Ø и сечение	Длина мм	К-во шт	Выборка стали		
					Ø и сеч.	Общая длина м	Масса кг
Отдельные стержни	59	5Вр$\tilde{I}$	120	1	5Вр$\tilde{I}$	0,12	0,02

ТК 1978	Каркас пространственный КП62	Серия ПК-01-129/78 Вып. 5	Лист 41

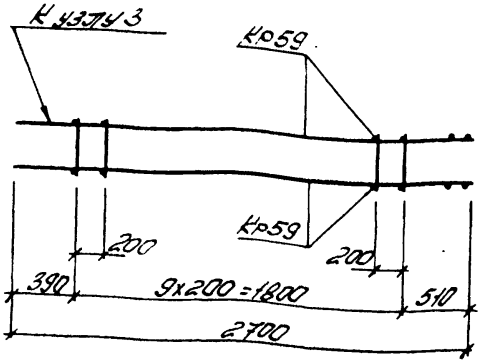

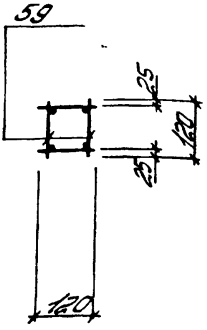

Марка простр. каркаса	Марка изделия	К-во шт	Масса кг	№ листа
КП63	Кр59	2	13,6	155
	поз. 59	14	0,3	64
	Масса изделия		13,9	

Спецификация и расход стали на одно изделие

Марка изделия	№ поз.	∅ или сечение	Длина мм	К-во шт	Выборка стали		
					∅ или сечение	Общая длина м	Масса кг
Отдельные стержни	59	5Вр I	120	1	5В оI	0,12	0,02

ТК 1978	Каркас пространственный КП63	Серия ПК-01-129/78	
		Вып. 5.4.1	Лист 64

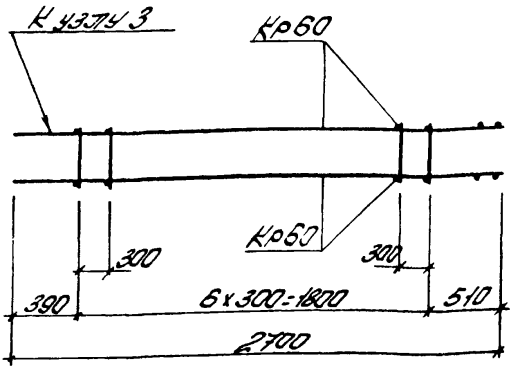

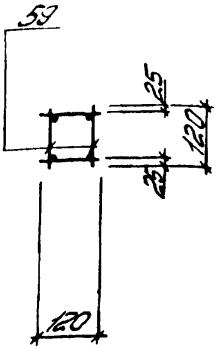

Марка простр каркаса	Марка изделия	К-во шт	Масса кг	№ листа
КП64	Кр60	2	17,4	156
	поз 59	14	0,3	65
	Масса изделия		17,7	

Спецификация и расход стали на одно изделие

Марка изделия	№ поз	ф или сечение	Длина мм	К-во шт	Выборка стали		
					ф или сечение	Общая длина м	Масса кг
Отдельные стержни	59	5Вр1	120	1	5Вр1	0,12	0,02

ТК 197-3	Каркас пространственный КП64	Серия ПК-01-129/16	
		Вып 541	Лист 65

Альбом 1

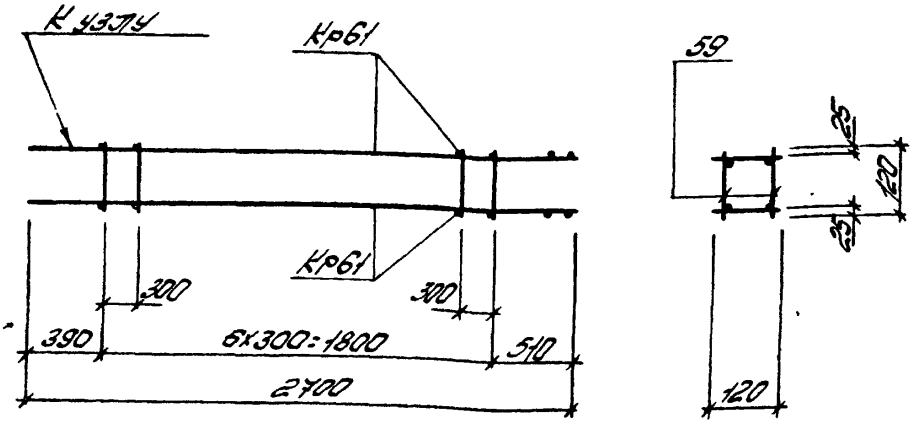

Марка простр каркаса	Марка изделия	К-во шт	Масса кг	№ листа
КП65	Кр61	2	22,2	157
	поз 59	14	0,3	66
	Масса изделия		22,5	

Спецификация и расход стали на одно изделие

Марка изделия	№ поз	ф или сечение	Длина мм	К-во шт	Выборка стали		
					ф или сечение	Общая длина м	Масса кг
Отдельные стержни	59	5ВрI	120	1	5ВрI	0,12	0,02

ТК 1978	Ин-ко [illegible] ственный КП65	Серия ПК-01-129/78	
		Вып 5.41	Лист 66

17422 - 02 31

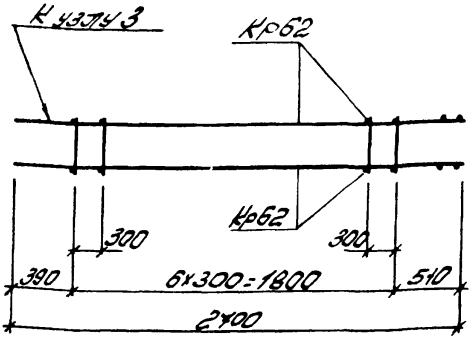

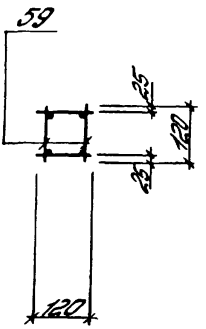

Марка простр. каркаса	Марка изделия	К-во шт	Масса кг	№ листа
КП66	Кр 62	2	27,0	158
	поз 59	14	0,3	67
	Масса изделия		27,3	

Спецификация и расход стали на одно изделие

Марка изделия	№ поз.	∅ или сечение	Длина мм	К-во шт	Выборка стали		
					∅ или сечение	Общая длина м	Масса кг
Отдельные стержни	59	5Вр I	120	1	5Вр I	0,12	0,02

ТК	Каркас пространственный КП66	Серия ПК-01-129/78
1978		Вып 5 41 / Лист 67

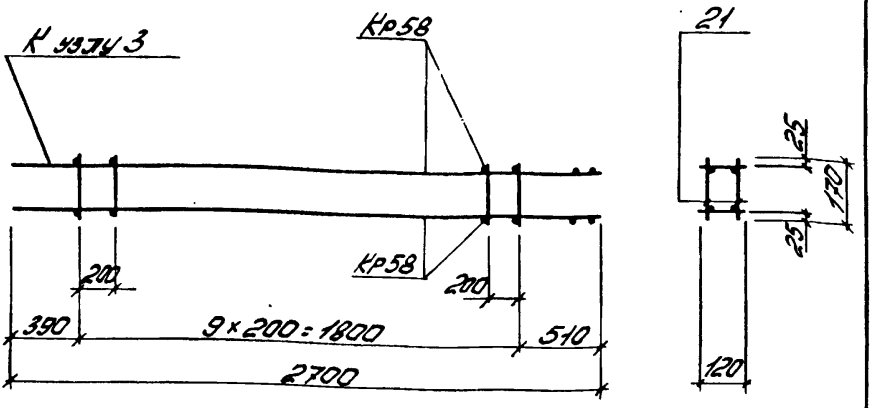

Марка простр. каркаса	Марка изделия	К-во шт	Масса кг	№ листа
КП67	Кр 58	2	10,2	154
	поз. 21	20	0,6	68
	Масса изделия		10,8	

Спецификация и расход стали на одно изделие

Марка изделия	№ поз.	Ф или сечение	Длина мм	К-во шт	Выборка стали		
					Ф или сечение	Общая длина м	Масса кг
Отдельные стержни	21	5Вр I	170	1	5Вр I	0,17	0,03

ТК 1978	Каркас пространственный КП67	Серия ПК-01-129/78	
		Вып 5 ч1	Лист 68

Альбом 1

Киевский Промстройпроект

Рук. бр. Лужак

Проверил Соловьева

17482-02-83

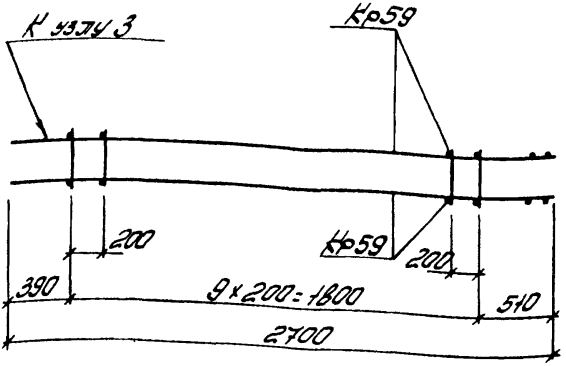

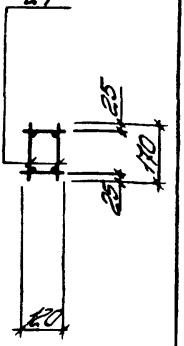

Марка простр каркаса	Марка изделия	К-во шт	Масса кг	№ листа
КП6В	Кр59	2	13,6	155
	поз. 21	20	0,6	69
	Масса изделия		14,2	

Спецификация и расход стали на одно изделие

Марка изделия	№ поз.	Ø или сечение	Длина мм	К-во шт	Выборка стали		
					Ø или сечение	общая длина м	масса кг
Отдельные стержни	21	5Вр I	170	1	5Вр I	0,17	0,03

ТК 1978	Каркас пространственный КП6В	Серия ПК-04-129/78 Вып. 5-41	Лист 69

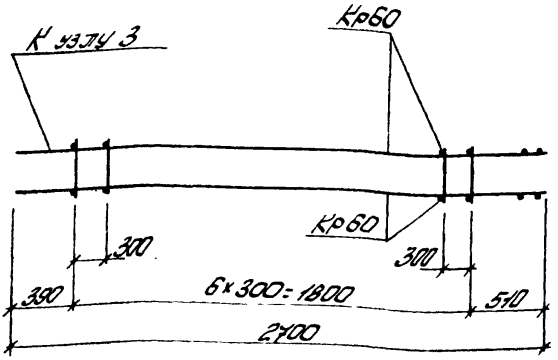

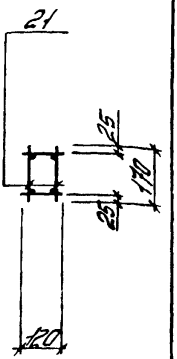

Марка простр. каркаса	Марка изделия	К-во шт	Масса кг	№ листа
КП69	Кр 60	2	17,4	156
	поз. 21	14	0,4	70
	Масса изделия		17,8	

Спецификация и расход стали на одно изделие

Марка изделия	№ поз	Ø или сечение	Длина мм	К-во шт	Выборка стали		
					Ø или сечение	Общая длина м	Масса кг
Отдельные стержни	21	5Вр I	170	1	5Вр I	0,17	0,03

Киевский Промстройпроект

ТК 1978

Каркас пространственный КП69

Серия ПК-01-120/78 Вып. 5 ч1 Лист 70

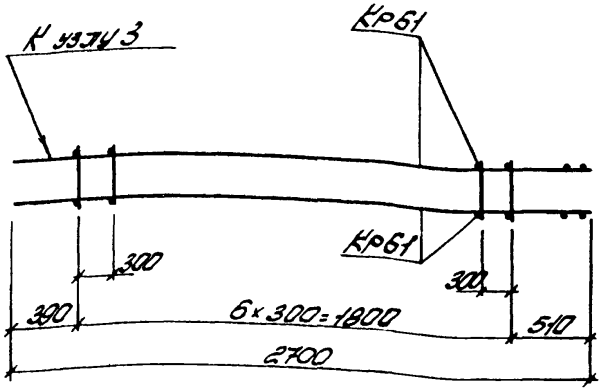

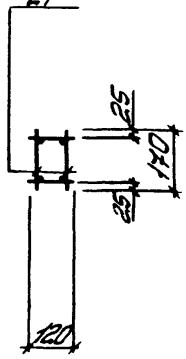

Марка простр каркаса	Марка изделия	К-во шт	Масса кг	№ листа
КП70	Кр61	2	22,2	157
	поз. 21	14	0,4	71
	Масса изделия		22,6	

Спецификация и расход стали на одно изделие

Марка изделия	№ поз	ф или сечение	Длина мм	К-во шт	Выборка стали		
					ф или сечение	общая длина м	масса кг
Отдельные стержни	21	5Вр1	170	1	5Вр1	0,17	0,03

ТК 1978	Каркас пространственный КП70	Серия ПК-01-129/78 Вып 5.41	Лист 71

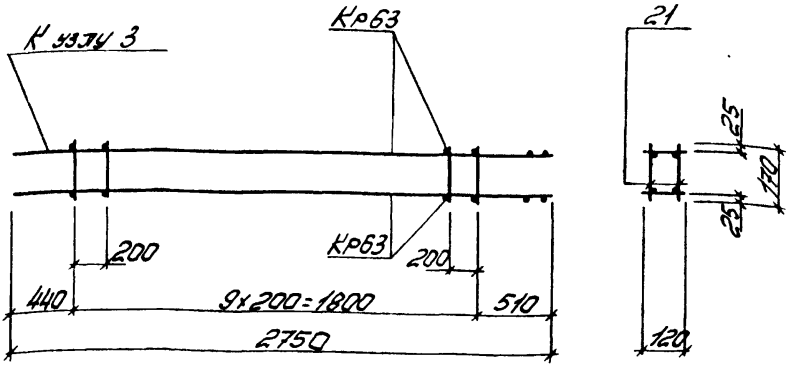

Марка простр каркаса	Марка изделия	К-во шт	Масса кг	№ листа
КП71	Кр63	2	13,8	159
	поз. 21	20	0,6	72
	Масса изделия		14,4	

Спецификация и расход стали на одно изделие

Марка изделия	№ поз	ф или сечение	Длина мм	К-во шт	Выборка стали		
					ф или сечение	Общая длина м	Масса кг
Отдельные стержни	21	5Вр I	170	1	5Вр I	0,17	0,03

Киевский Промстройпроект

Гл. инж. пр. Козлов

Рук. бр. Дудкак

Проверил Соловьева

Альбом 1

ТК 1978	Каркас пространственный КП71	Серия ПК-01-129/78	
		Вып 5 ч.1	Лист 72

17422 - 02 87

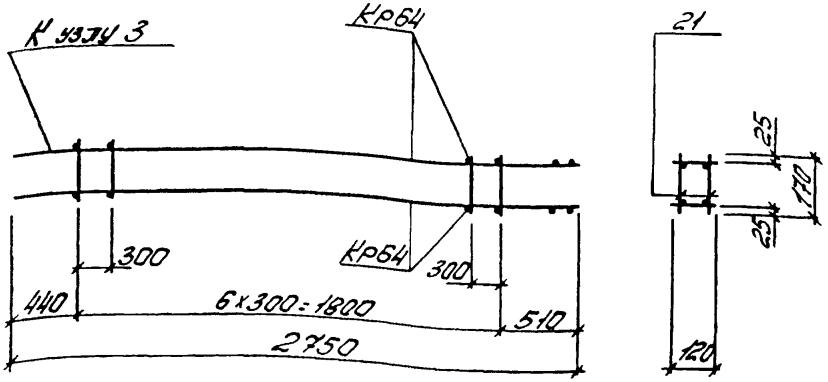

Марка простр каркаса	Марка изделия	К-во шт	Масса кг	№ листа
КП72	Кр64	2	17,8	160
	поз. 21	14	0,4	73
	Масса изделия		18,2	

Спецификация и расход стали на одно изделие

Марка изделия	№ поз.	ф или сечение	Длина мм	К-во шт	Выборка стали		
					ф или сечение	Общая длина м	Масса кг
Отдельные стержни	21	5Вр I	170	1	5Вр I	0,17	0,03

ТК	Каркас пространственный КП72	Серия ПК-01-129/88	
		Вып. 541	Лист 73

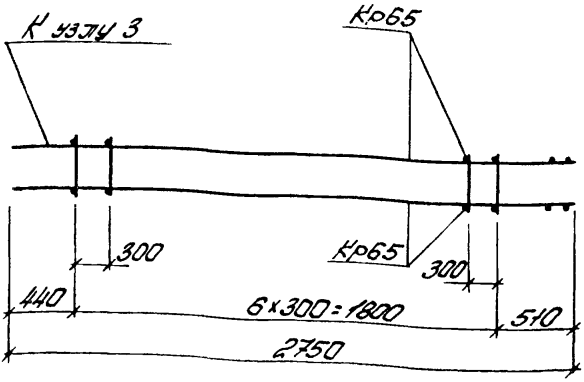

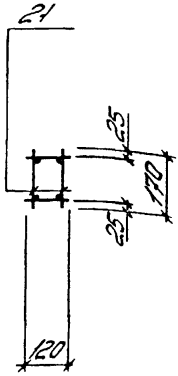

Марка простр. каркаса	Марка изделия	К-во шт	Масса кг	№ листа
КП73	Кр65	2	27,6	161
	поз. 21	14	0,4	74
	Масса изделия		28,0	

Спецификация и расход стали на одно изделие

Марка изделия	№ поз.	Ø или сечение	Длина мм	К-во шт	Выборка стали		
					Ø или сечение	Общая длина м	Масса кг
Отдельные стержни	21	5Вр1	170	1	5Вр1	0,17	0,03

ТК 1978

Каркас пространственный КП73

Серия ПК-01-129/78 Вып. 5.4.1 Лист 74

Альбом 1
Инв. № подл.
Подпись и дата
Взам. инв. №
Инв. № дубл.
Подпись и дата
Киевский Промстройпроект

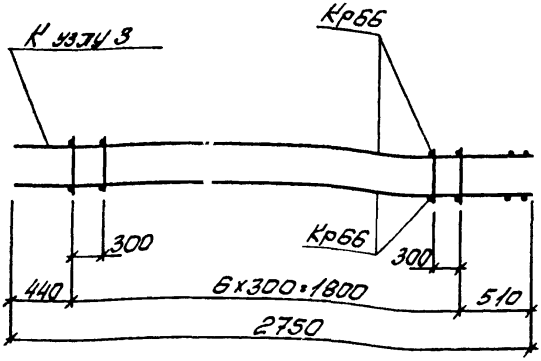

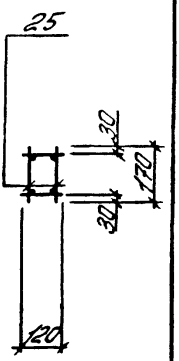

Марка простр каркаса	Марка изделия	К-во шт	Масса кг	№ листа
КП74	Кр66	2	33,6	162
	поз. 25	14	0,6	75
	Масса изделия		34,2	

Спецификация и расход стали на одно изделие

Марка изделия	№ поз.	ф или сечение	Длина мм	К-во шт	Выборка стали		
					ф или сечение	Общая длина м	Масса кг
Отдельные стержни	25	5Bpi	170	1	5Bpi	0,17	0,03

ТК 1978	Каркас пространственный КП74	Серия ПК-01-129/78	
		Вып 5-41	Лист 75

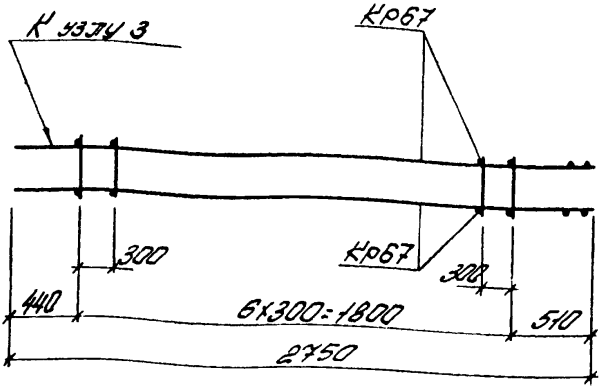

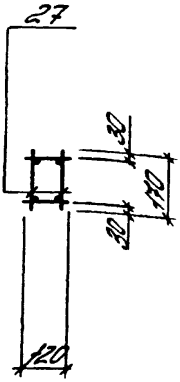

Марка простр каркаса	Марка изделия	К-во шт	Масса кг	№ листа
КП75	Кр67	2	43,2	163
	поз. 27	14	1,0	76
	Масса изделия		44,2	

Спецификация и расход стали на одно изделие

Марка изделия	№ поз	Ф или сечение	Длина мм	К-во шт	Выборка стали		
					Ф или сечение	Общая длина м	Масса кг
Отдельные стержни	27	ВЗI	170	1	ВЗI	0,17	0,07

ТК 19:8

Каркас пространственный КП75

Серия ПК-01-129/88
Вып 541 Лист 76

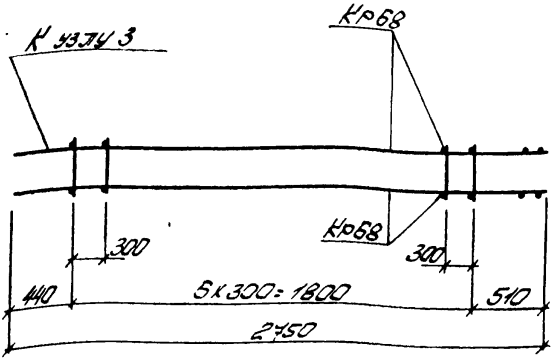

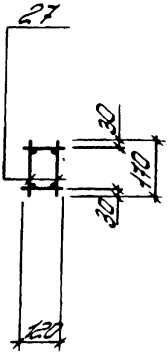

Марка простр. каркаса	Марка изделия	К-во шт	Масса кг	№ листа
КП76	Кр 68	2	53,6	164
	поз. 27	14	1,0	77
	Масса изделия		54,6	

Спецификация и расход стали на одно изделие

Марка изделия	№ поз	ф или сечение	Длина мм	К-во шт	Выборка стали		
					ф или сечение	общая длина м	масса кг
Отдельные стержни	27	В-I	170	1	В-I	0,17	0,07

ТК 1978	Каркас пространственный КП76	Серия ПК-01-129/78 Вып. 5-41	Лист 77

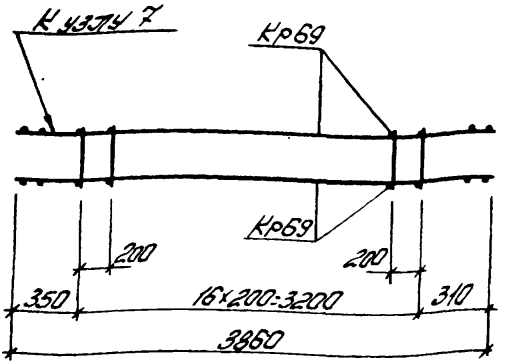

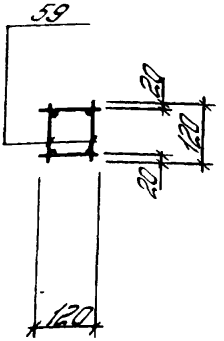

Марка простр каркаса	Марка изделия	К-во шт	Масса кг	№ листа
КП 77	Кр69	2	10,4	165
	поз 59	34	0,7	78
	Масса изделия		11,1	

Спецификация и расход стали на одно изделие

Марка изделия	№ поз.	ф или сечение	Длина мм	К-во шт	Выборка стали		
					ф или сечение	Общая длина м	Масса кг
Отдельные стержни	59	5Вр I	120	1	5Вр I	0,12	0,02

ТК 1978	Каркас пространственный КП 77	Серия ПК-01-129/78 Вып 5.4.1	Лист 78

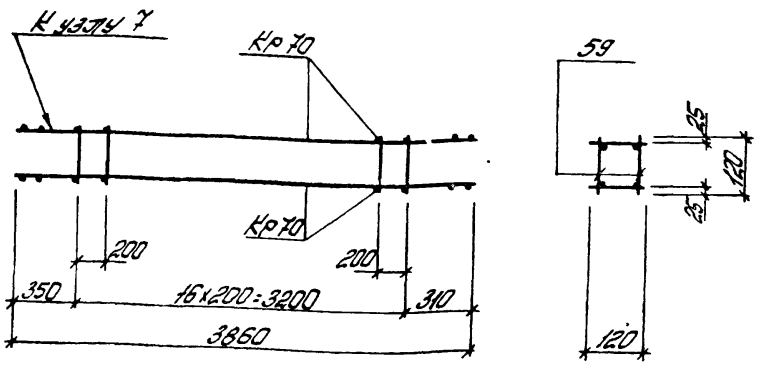

Марка простр. каркаса	Марка изделия	К-во шт	Масса кг	№ листа
КП 78	Кр 70	2	14,4	165
	поз 59	34	0,7	79
	Масса изделия		15,1	

Спецификация и расход стали на одно изделие

Марка изделия	№ поз.	∅ или сечение	Длина мм	К-во шт	Выборка стали		
					∅ или сечение	Общая длина м	Масса кг
Отдельные стержни	59	5Вр I	120	1	5Вр I	0,12	0,02

ТК 1978	Каркас пространственный КП 78	Серия ПК-01-129/НВ Вып 5-1	Лист 79

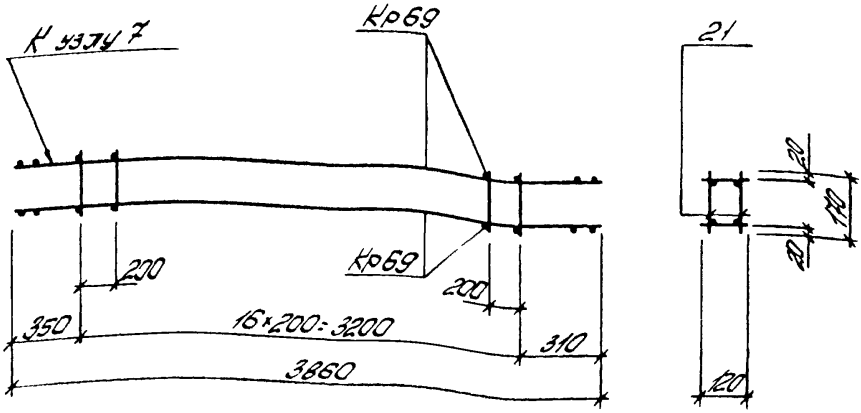

Марка простр. каркаса	Марка изделия	К-во шт	Масса кг	№ листа
КП79	Кр69	2	10,4	165
	поз. 21	34	1,0	80
	Масса изделия		11,4	

Спецификация и расход стали на одно изделие

Марка изделия	№ поз	Ø и сечение	Длина мм	К-во шт	Выборка стали		
					Ø и сечение	Общая длина м	Масса кг
Отдельные стержни	21	5Вр I	170	1	5Вр I	0,17	0,03

ТК 1978	Каркас пространственный КП79	Серия ПК-01-129/78	
		Вып 5.41	Лист 80

Киевский Промстройпроект

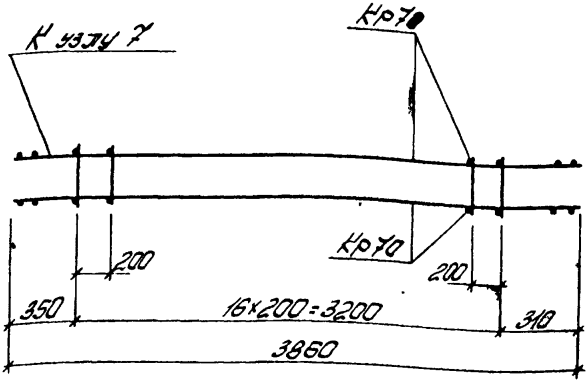

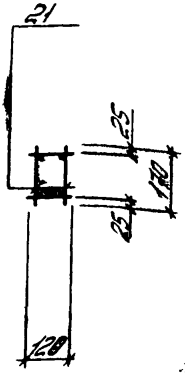

Марка простр каркаса	Марка изделия	К-во шт	Масса кг	№ листа
КПВ0	Кр 70	2	14,4	165
	поз. 21	34	1,0	81
	Масса изделия		15,4	

Спецификация и расход стали на одно изделие

Марка изделия	№ поз	Ø или сечение	Длина мм	К-во шт	Выборка стали		
					Ø или сечение	Общая длина м	Масса кг
Отдельные стержни	21	5Вр I	170	1	5Вр I	0,17	0,03

ТК	Каркас пространственный КПВ0	Серия ПК-01-129/78	
		Вып. 5	Лист 81

Альбом 1

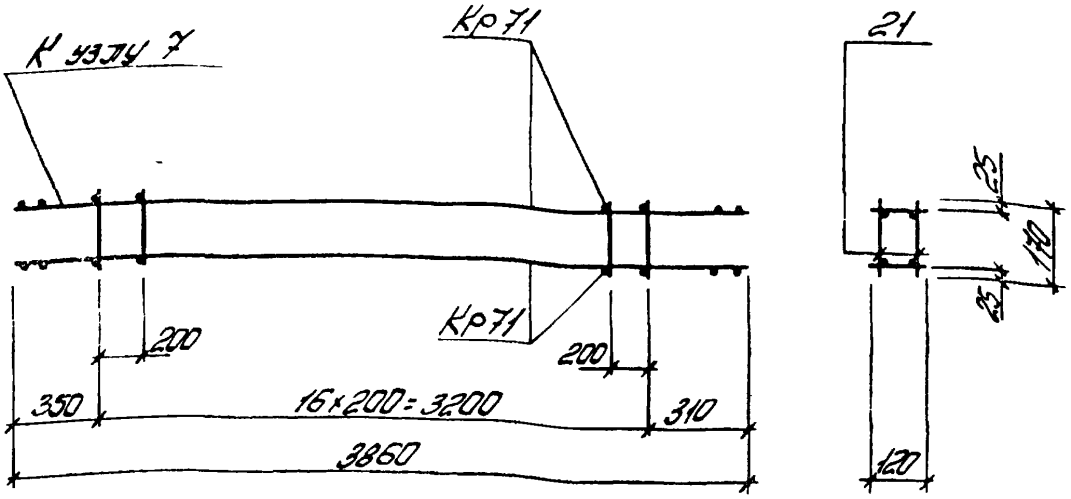

Марка простр каркаса	Марка изделия	К-во шт	Масса кг	№ листа
КП81	Кр71	2	19,4	166
	поз. 21	34	1,0	82
	Масса изделия		20,4	

Спецификация и расход стали на одно изделие

Марка изделия	№ поз	ф или сечение	Длина мм	К-во шт	Выборка стали		
					ф или сечение	общая длина м	масса кг
Отдельные стержни	21	5Вр1	170	1	5Вр1	0,17	0,03

ТК 1978	Чарка [illegible] КП81	Серия ПК-01-129/78	
		Вып. 5 ч1	Лист 82

17422-02 97

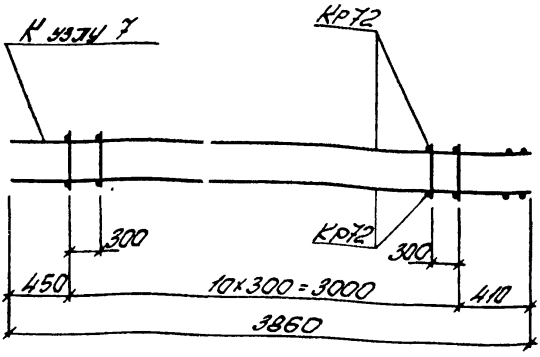

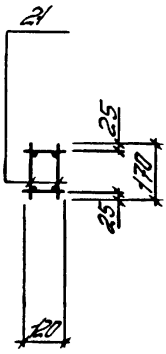

Марка простр. каркаса	Марка изделия	К-во шт	Масса кг	№ листа
КП82	Кр72	2	31,4	166
	поз. 21	22	0,7	83
	Масса изделия		32,1	

Спецификация и расход стали на одно изделие

Марка изделия	№ поз.	Ø или сечение	Длина мм	К-во шт	Выборка стали		
					Ø или сечение	Общая длина м	Масса кг
Отдельные стержни	21	5 Вр I	170	1	5 Вр I	0,17	0,03

ТК 1978	Каркас пространственный КП82	Серия ПК-01-129/78 Вып. 5.4.1 Лист 83

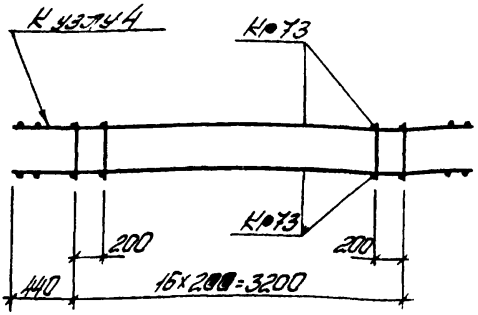

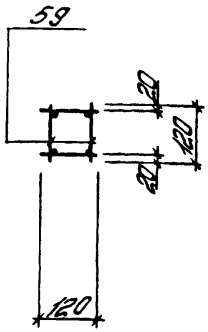

Марка простр. каркаса	Марка изделия	К-во шт	Масса кг	№ листа
КП83	Кр 73	2	11,0	167
	поз 59	34	0,7	84
	Масса изделия		[illegible]	

Спецификация и расход стали на одно изделие

Марка изделия	№ поз.	∅ или сечение	Длина l мм	К-во шт	Выборка стали		
					∅ или сечение	Объем одной т	Масса кг
Отдельные стержни	59	5Вр I	120	1	5Вр I	0,12	0,02

ТК 1978

Каркас пространственный КП83

Серия ПГ-01-129/78 Вып 5.4.1 Лист 84

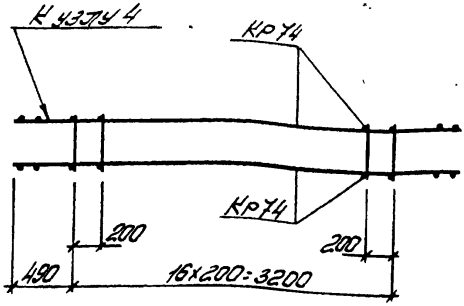

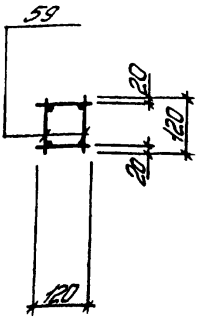

Марка простр. каркаса	Марка изделия	К-во шт	Масса кг	№ листа
КПВ4	Кр 74	2	11,2	158
	поз 59	34	0,7	85
	Масса изделия		11,9	

Спецификация и расход стали на одно изделие

Марка изделия	№ поз.	∅ или сечение	Длина мм	К-во шт	Выборка стали		
					∅ или сечение	Общая длина м	Масса кг
Отдельные стержни	59	5Вр I	120	1	5Вр I	0,12	0,02

ТК 1978	Каркас пространственный КПВ4	Серия ПК-01-129/78 Вып. 5	Лист 85

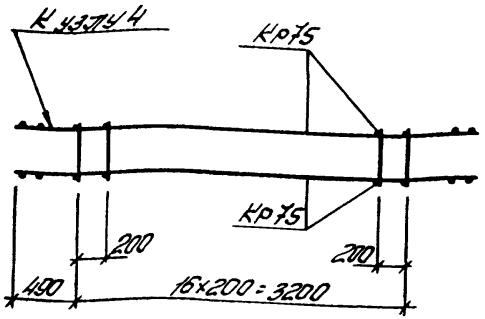

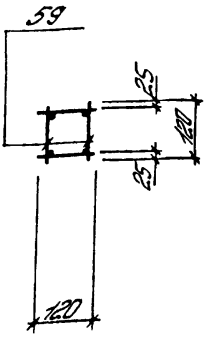

Марка простр. каркаса	Марка изделия	К-во шт	Масса кг	№ листа
КП85	Кр 75	2	15,8	169
	поз 59	34	0,7	86
	Масса изделия		16,5	

Спецификация и расход стали на одно изделие

Марка изделия	№ поз.	∅ или сечение	Длина мм	К-во шт	Выборка стали		
					∅ или сечение	Общая длина м	Масса кг
Отдельные стержни	59	5Вр-I	120	1	5Вр-I	0,12	0,02

ТК 1978	Каркас пространственный КП85	Серия ПК-01-129/НВ Вып 5-41	Лист 86

17422-02 101

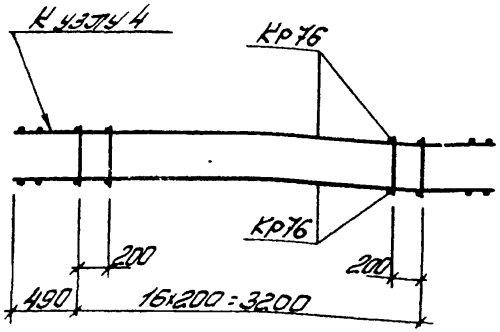

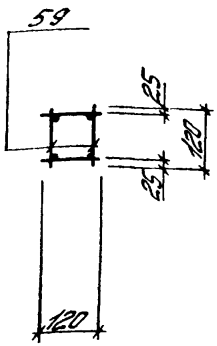

Марка простр. каркаса	Марка изделия	К-во шт	Масса кг	№ листа
КП86	Кр76	2	21,2	170
	поз 59	34	0,7	87
	Масса изделия		21,9	

Спецификация и расход стали на одно изделие

Марка изделия	№ поз.	ф или сечение	Длина мм	К-во шт	Выборка стали		
					ф или сечение	Общая длина м	Масса кг
Отдельные стержни	59	5Вр-I	120	1	5Вр-I	0,12	0,02

ТК 1978	Каркас пространственный КП86	Серия ПК-01-129/78 Вып. 5

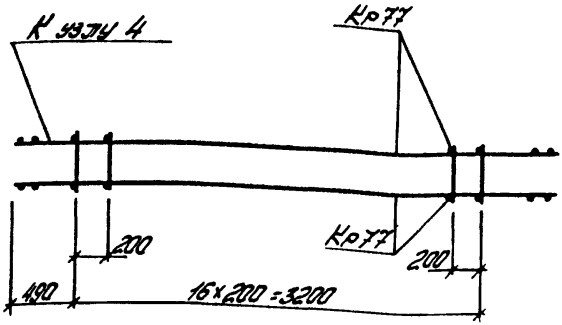

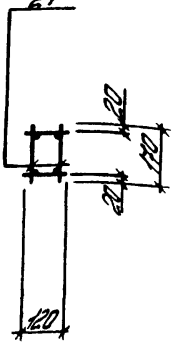

Марка простр. каркаса	Марка изделия	К-во шт	Масса кг	№ листа
КП87	Кр 77	2	11,4	171
	поз. 21	34	1,0	88
	Масса изделия		12,4	

Спецификация и расход стали на одно изделие

Марка изделия	№ поз.	Ø или сечение	Длина мм	К-во шт	Выборка стали		
					Ø или сечение	Общая длина м	Масса кг
Отдельные стержни	21	5Вр I	110	1	5Вр I	0,17	0,03

ТК 1978	Каркас пространственный КП87	Серия ПК-01-129/78 Вып. 5-4.1	Лист 88

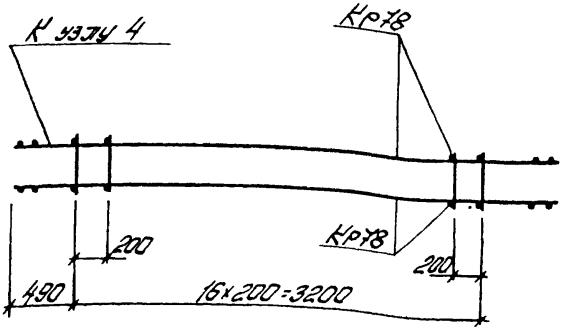

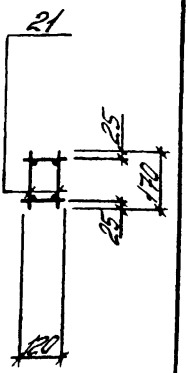

Марка простр. каркаса	Марка изделия	К-во шт	Масса кг	№ листа
КП88	Кр 78	2	15,8	172
	поз. 21	34	1,0	89
	Масса изделия		16,8	

Спецификация и расход стали на одно изделие

Марка изделия	№ поз.	Ø или сечение	Длина мм	К-во шт	Выборка стали		
					Ø или сечение	Общая длина м	Масса кг
Отдельные стержни	21	5Вр I	170	1	5Вр I	0,17	0,03

ТК 1918?	Каркос пространственный КП88	Серия ПК-01-129/78	
		Вып 5ч.1	Лист 89

Альбом 1

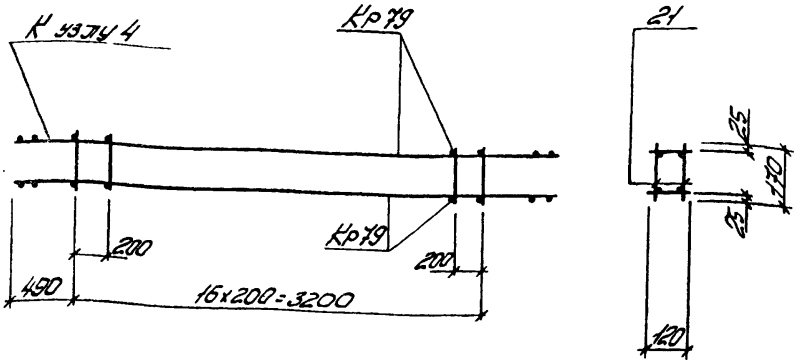

Марка простр. каркаса	Марка изделия	К-во шт	Масса кг	№ листа
КП89	Кр 79	2	21,4	173
	поз. 21	34	1,0	90
	Масса изделия		22,4	

Спецификация и расход стали на одно изделие

Марка изделия	№ поз.	ф или сечение	Длина мм	К-во шт	Выборка стали		
					ф или сечение	Общая длина м	Масса кг
Отдельные стержни	21	5ВрI	170	1	5ВрI	0,17	0,03

Киевский Промстройпроект

Гл. инж. пр. Рук. бр. Козлов Дужак Проверил Соловьева

ТК 1978	Каркас пространственный КП89	Серия ПК-01-129/78	
		Вып. 5 ч.1	Лист 90

17422-02 -105

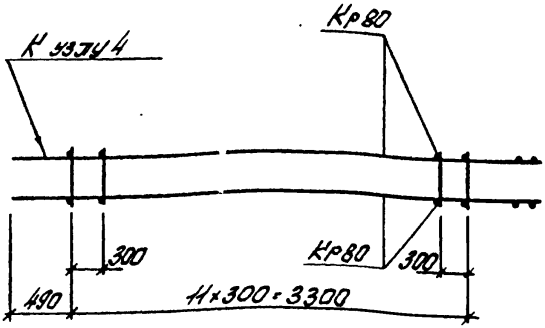

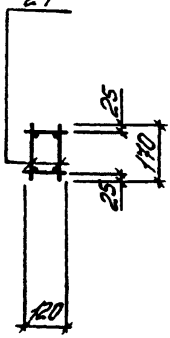

Марка простр. каркаса	Марка изделия	К-во шт	Масса кг	№ листа
КП90	Кр80	2	27,4	174
	поз. 21	24	0,7	91
	Масса изделия		28,1	

Спецификация и расход стали на одно изделие

Марка изделия	№ поз.	ф или сечение	Длина мм	К-во шт	Выборка стали		
					ф или сечение	общая длина м	масса кг
Отдельные стержни	21	5Вр1	170	1	5Вр1	0,17	0,03

ТК 1978	Каркас пространственный КП90	Серия ПК-01-129/78 Вып. 5 ч.1 Лист 91

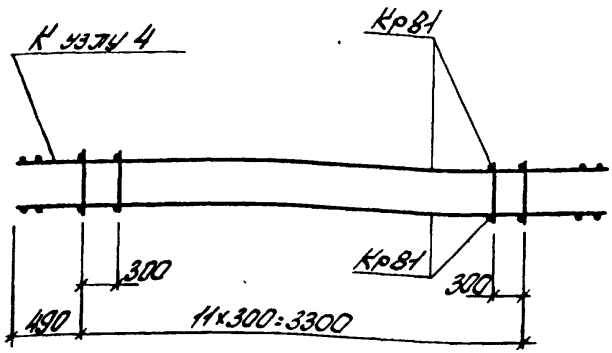

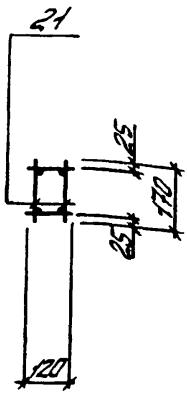

Марка простр. каркаса	Марка изделия	К-во шт	Масса кг	№ листа
КП91	Кр81	2	34,6	175
	поз. 21	24	0,7	92
	Масса изделия		35,3	

Спецификация и расход стали на одно изделие

Марка изделия	№ поз.	Профиль сечение	Длина мм	К-во шт	Выборка стали		
					Ø или сечение	Общая длина м	Масса кг
Отдельные стержни	21	5Вр I	170	1	5Вр I	0,17	0,03

ТК 1978	Каркас пространственный КП91	Серия ПК-01-129/78	
		Вып. 5.41	Лист 92

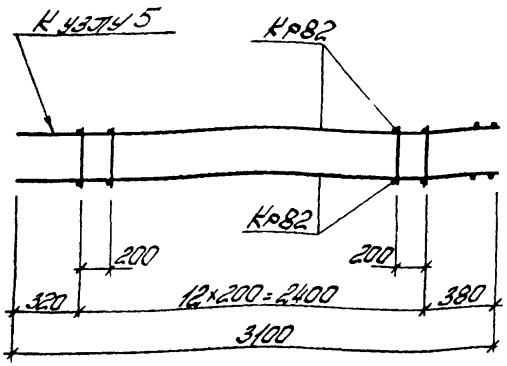

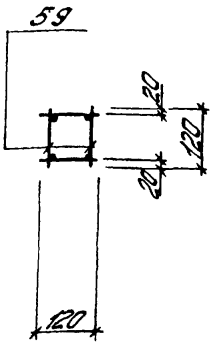

Марка простр каркаса	Марка изделия	К-во шт	Масса кг	№ листа
КП92	Кр82	2	8,2	176
	поз 59	26	0,5	93
	Масса изделия		8,7	

Спецификация и расход стали на одно изделие

Марка изделия	№ поз.	ф или сечение	Длина мм	К-во шт	Выборка стали		
					ф или сечение	Общая длина м	Масса кг
Отдельные стержни	59	5Вр1	120	1	5Вр1	0,12	0,02

ТК 1978	Каркас пространственный КП92	Серия ПК-01-129/78 Вып 5 ч.1	Лист 93

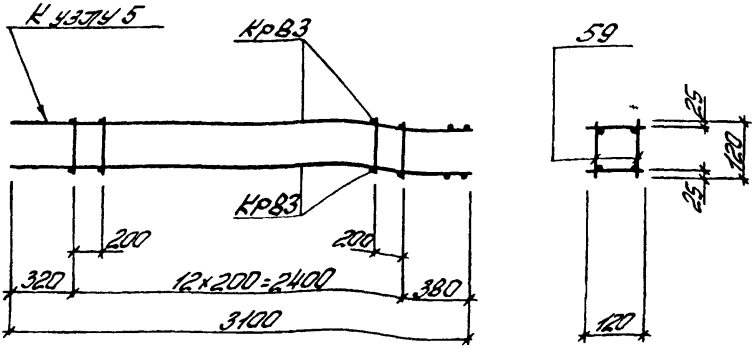

Марка простр. каркаса	Марка изделия	К-во шт	Масса кг	№ листа
КП93	КрВ3	2	11,8	177
	поз 59	26	0,5	94
	Масса изделия		12,3	

Спецификация и расход стали на одно изделие

Марка изделия	№ поз.	ф или сечение	Длина мм	К-во шт	Выборка стали		
					ф или сечение	Общая длина м	Масса кг
Отдельные стержни	59	5Врї	120	1	5Врї	0,12	0,02

ТК 1978	Каркас пространственный КП93	Серия ПК-01-129/78 Вып 5 ч	Лист 94

Типовой проект | Инв. № подл. | Подпись и дата | Взам. инв. № | Инв. № дубл. | Подпись и дата

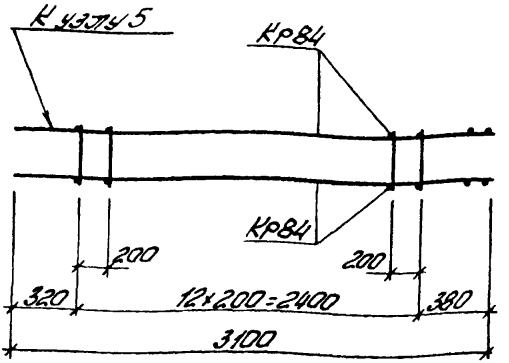

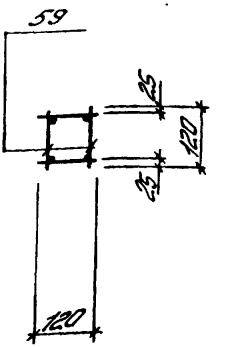

Марка простр каркаса	Марка изделия	К-во шт	Масса кг	№ листа
КП94	КрВ4	2	15,8	178
	поз 59	26	0,5	95
	Масса изделия		16,3	

Спецификация и расход стали на одно изделие

Марка изделия	№ поз	ф или сечение	Длина мм	К-во шт	Выборка стали		
					ф или сечение	Общая длина м	Масса кг
Отдельные стержни	59	5Вр1	120	1	5Вр1	0,12	0,02

ТК 1978	Каркас пространственный КП94	Серия ПК-01-129/78 Вып 5.4.1	Лист 95

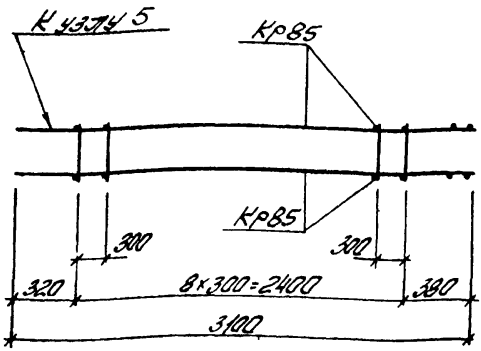

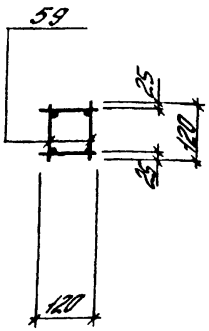

Марка простр каркаса	Марка изделия	К-во шт	Масса кг	№ листа
КП95	Кр85	2	20,0	179
	поз 59	18	0,4	96
	Масса изделия		20,4	

Спецификация и расход стали на одно изделие

Марка изделия	№ поз.	∅ или сечение	Длина мм	К-во шт	Выборка стали		
					∅ или сечение	Общая длина м	Масса кг
Отдельные стержни	59	5Вр$\tilde{I}$	120	1	5Вр$\tilde{I}$	0,12	0,02

ТК 1978	Каркас пространственный КП95	Серия ПК-01-129/78 Вып 5ч.1 Лист 96

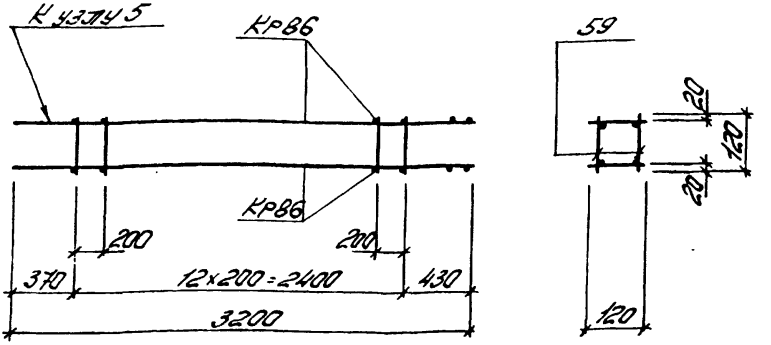

Марка простр. каркаса	Марка изделия	К-во шт	Масса кг	№ листа
КП96	Кр86	2	8,4	180
	поз 59	26	0,5	97
	Масса изделия		8,9	

Спецификация и расход стали на одно изделие

Марка изделия	№ поз.	ф или сечение	Длина мм	К-во шт	Выборка стали		
					ф или сечение	Общая длина м	Масса кг
Отдельные стержни	59	5ВрI	120	1	5ВрI	0,12	0,02

ТК 1978	Каркас пространственный КП96	Серия ПК-01-129/78	
		Вып 5 ч.1	Лист 97

17422-02 112

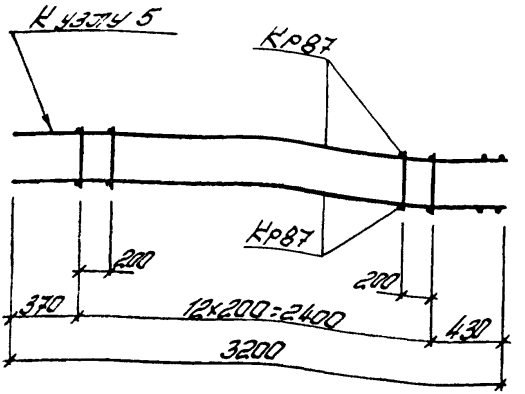

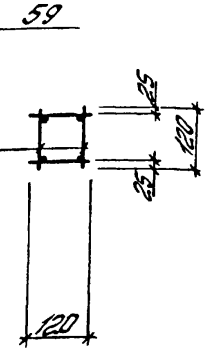

Марка простр. каркаса	Марка изделия	К-во шт	Масса кг	№ листа
КП97	Кр87	2	12,2	181
	поз 59	25	0,5	98
	Масса изделия		12,7	

Спецификация и расход стали на одно изделие

Марка изделия	№ поз.	ф или сечение	Длина мм	К-во шт	Выборка стали		
					ф или сечение	Общая длина м	Масса кг
Отдельные стержни	59	5Вр I	120	1	5Вр I	0,12	0,02

ТК	Каркас пространственный КП97	Серия ПГ-01-129/ТВ
1978		Вып. 5 ч.1 Лист 98

Киевский Промстройпроект

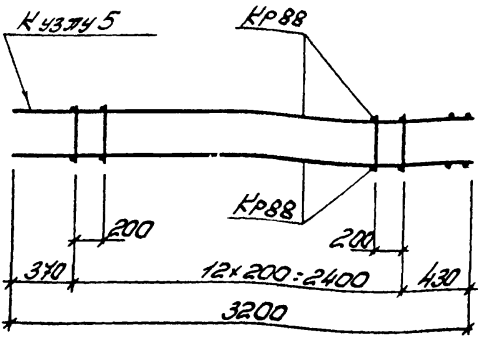

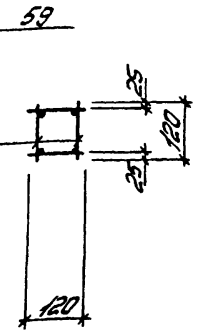

Марка простр каркаса	Марка изделия	К-во шт	Масса кг	№ листа
КП98	Кр88	2	16,2	182
	поз 59	26	0,5	99
	Масса изделия		16,7	

Спецификация и расход стали на одно изделие

Марка изделия	№ поз.	∅ и сечение	Длина мм	К-во шт	Выборка стали		
					∅ и сечение	Общая длина м	Масса кг
Отдельные стержни	59	5Врі	120	1	5Врі	0,12	0,02

ТК 1978	Каркас пространственный КП98	Серия ПК-01-129/78 Вып 5 ч.1	Лист 99

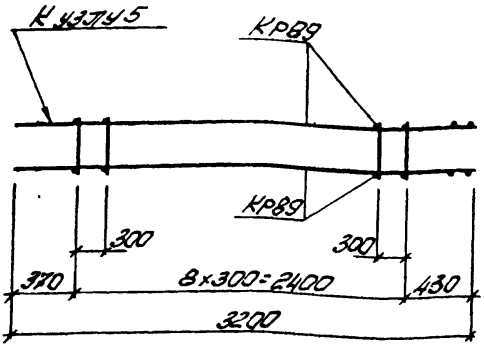

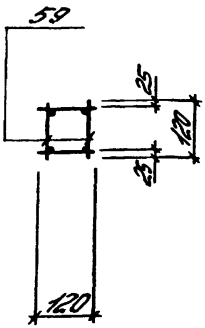

Марка простр. каркаса	Марка изделия	К-во шт	Масса кг	№ листа
КП99	Кр89	2	20,6	183
	поз 59	18	0,4	100
	Масса изделия		21,0	

Спецификация и расход стали на одно изделие

Марка изделия	№ поз.	∅ или сечение	Длина мм	К-во шт	Выборка стали		
					∅ или сечение	Общая длина м	Масса кг
Отдельные стержни	59	5Вр-I	120	1	5Вр-I	0,12	0,02

ТК 1978	Каркас пространственный КП99	Серия ПК-01-129/78 Вып 5 ч.1 Лист 100

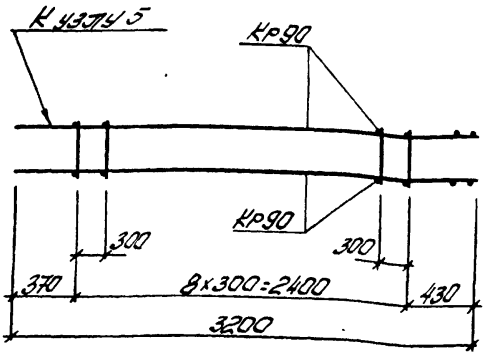

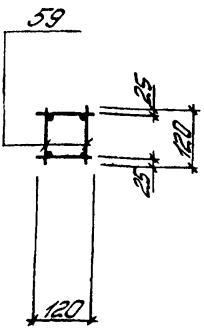

Марка простр. каркаса	Марка изделия	К-во шт	Масса кг	№ листа
КП100	Кр90	2	26,2	184
	поз 59	18	0,4	101
	Масса изделия		26,6	

Спецификация и расход стали на одно изделие

Марка изделия	№ поз.	ф или сечение	Длина мм	К-во шт	Выборка стали		
					ф или сечение	Общая длина м	Масса кг
Отдельные стержни	59	5Вр I	120	1	5Вр I	0,12	0,02

ТК 1978	Каркас пространственный КП100	Серия ПК-01-129/ТВ	
		Вып. 5.4.1	Лист 101

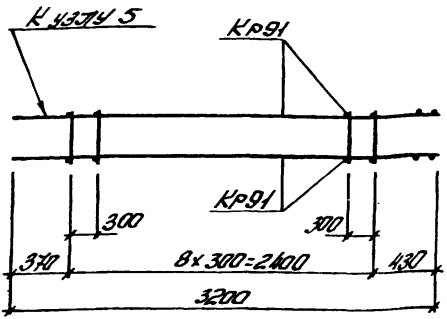

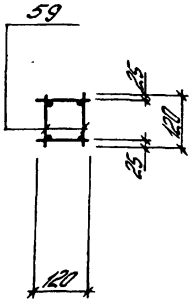

Марка простр. каркаса	Марка изделия	К-во шт	Масса кг	№ листа
КП101	Кр91	2	32,0	185
	поз. 59	18	0,4	102
	Масса изделия		32,4	

Спецификация и расход стали на одно изделие

Марка изделия	№ поз.	ф или сечение	Длина мм	К-во шт	Выборка стали		
					ф или сечение	Общая длина м	Масса кг
Отдельные стержни	59	5Вр1	120	1	5Вр1	0,12	0,02

ТК 1978	Каркас пространственный КП101	Серия ПК-01-129/78 Вып 5-4	Лист 102

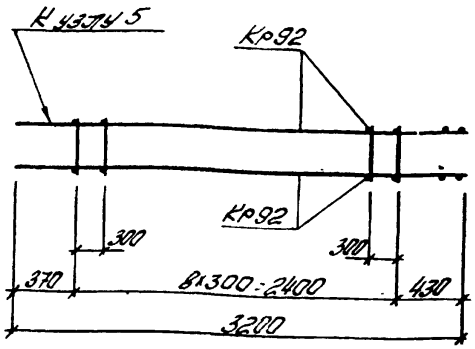

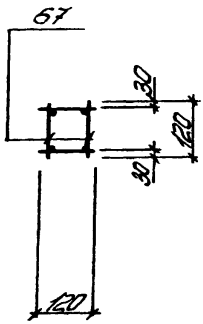

Марка простр. каркаса	Марка изделия	К-во шт	Масса кг	№ листа
КП102	Кр92	2	39,2	186
	поз. 67	18	0,5	103
	Масса изделия		39,7	

Спецификация и расход стали на одно изделие

Марка изделия	№ поз.	∅ или сечение	Длина мм	К-во шт	Выборка стали		
					∅ или сечение	Общая длина м	Масса кг
Отдельные стержни	67	6 AI	120	1	6 AI	0,12	0,03

ТК 1978	Каркас пространственный КП102	Серия ПК-01-129/78 Вып 5 ч1 Лист 103

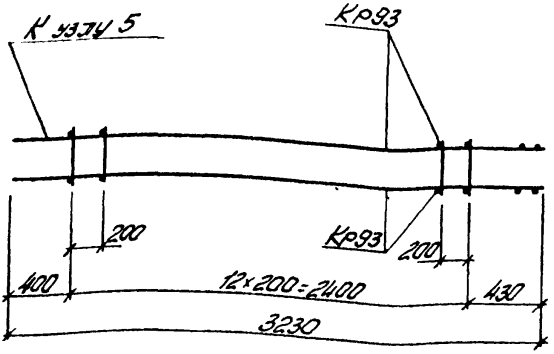

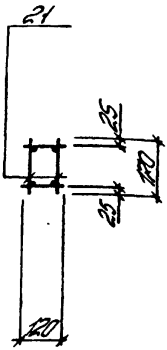

Марка простр. каркаса	Марка изделия	К-во шт	Масса кг	№ листа
КП103	Кр93	2	16,4	187
	поз. 21	26	0,8	104
	Масса изделия		17,2	

Спецификация и расход стали на одно изделие

Марка изделия	№ поз	Ø или сечение	Длина мм	К-во шт	Выборка стали		
					Ø или сечение	Общая длина м	Масса кг
Отдельные стержни	21	5Вр I	170	1	5Вр I	0,17	0,03

ТК 1978	Каркас пространственный КП103	Серия ПК-01-129/78	
		Вып. 5-4	Лист 104

Инв. № подл. | Подпись и дата | Взам. инв. №

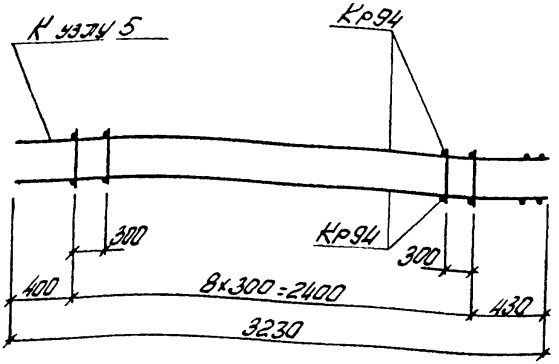

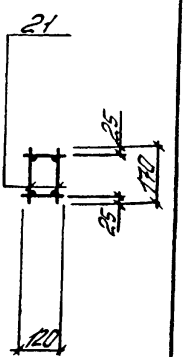

Марка простр каркаса	Марка изделия	К-во шт	Масса кг	№ листа
КП104	Кр94	2	21,0	188
	поз. 21	18	0,5	105
	Масса изделия		21,5	

Спецификация и расход стали на одно изделие

Марка изделия	№ поз	∅ или сечение	Длина мм	К-во шт	Выборка стали		
					∅ или сечение	Общая длина м	Масса кг
Отдельные стержни	21	5Вр1	170	1	5Вр1	0,17	0,03

ТК 1978	Каркас пространственный КП104	Серия ПК-01-129/78	
		Вып. 5.41	Лист 105

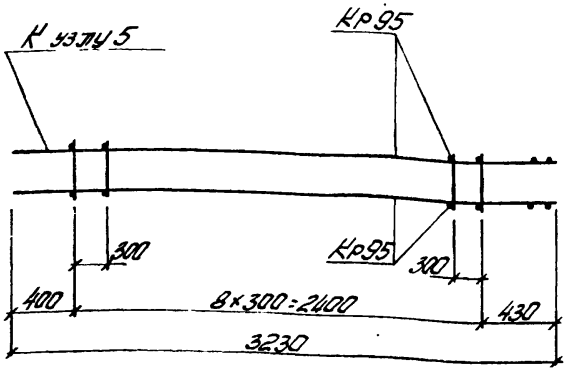

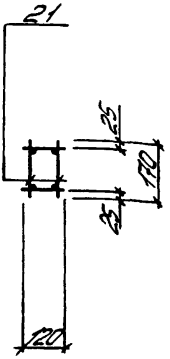

Марка простр. каркаса	Марка изделия	К-во шт	Масса кг	№ листа
КП105	Кр95	2	26,6	189
	поз. 21	18	0,5	106
	Масса изделия		27,1	

Спецификация и расход стали на одно изделие

Марка изделия	№ поз	ф или сечение	Длина мм	К-во шт	Выборка стали		
					ф или сечение	Общая длина м	Масса кг
Отдельные стержни	21	5Вр$\overline{I}$	110	1	5Вр$\overline{I}$	0,17	0,03

ТК 1978

Каркас пространственный КП105

Серия ПК-01-129/78 Вып. 5ч.1 Лист 106

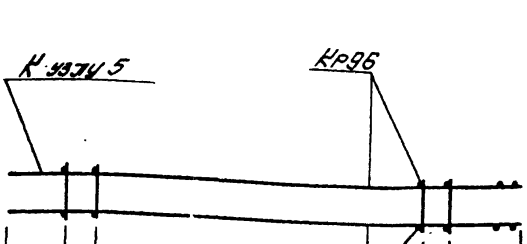

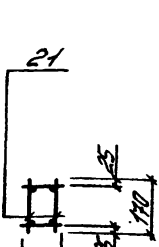

Марка простр. каркаса	Марка изделия	К-во шт	Масса кг	№ листа
КП106	Кр96	2	32,4	190
	поз. 21	18	0,5	107
	Масса изделия		32,9	

Спецификация и расход стали на одно изделие

Марка изделия	№ поз.	∅ или сечение	Длина мм	К-во шт	Выборка стали		
					∅ или сечение	Общая длина м	Масса кг
Отдельные стержни	21	5Вр$\tilde{I}$	140	1	5Вр$\tilde{I}$	0,17	0,03

ТК 1978	Каркас пространственный КП106	Серия ПК-01-129/78 Вып. 5ч.1	Лист 107

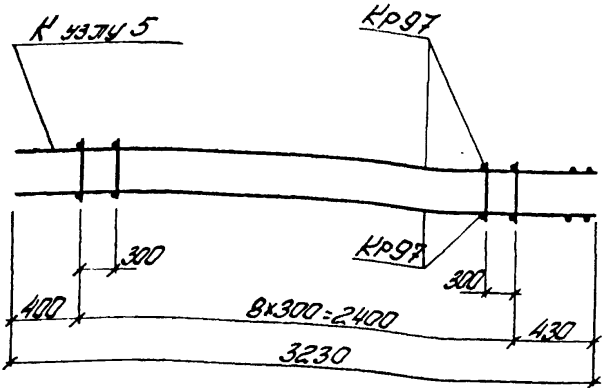

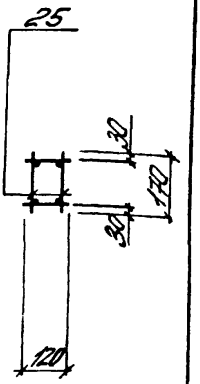

Марка простр. каркаса	Марка изделия	К-во шт	Масса кг	№ листа
КП107	Кр97	2	39,6	191
	поз. 25	18	0,7	108
	Масса изделия		40,3	

Спецификация и расход стали на одно изделие

Марка изделия	№ поз	ф или сечение	Длина мм	К-во шт	Выборка стали		
					ф или сечение	общая длина м	масса кг
Отдельные стержни	25	БрI	170	1	БрI	0,17	0,04

ТК 1978	Каркас пространственный КП107	Серия ПК-01-129/78 Вып 5 ч1	Лист 108

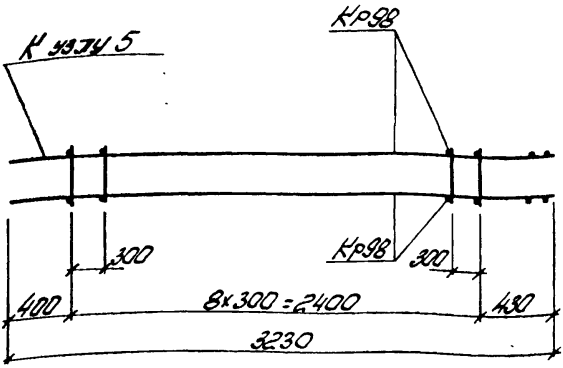

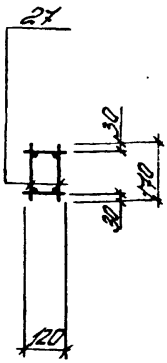

Марка простр. каркаса	Марка изделия	К-во шт	Масса кг	№ листа
КП108	Кр98	2	51,2	192
	поз. 27	18	1,3	109
	Масса изделия		52,5	

Спецификация и расход стали на одно изделие

Марка изделия	№ поз	ф или сечение	Длина мм	К-во шт	Выборка стали		
					ф или сечение	общая длина м	масса кг
Отдельные стержни	27	ВЯI	170	1	ВЯI	0,17	0,07

ТК 1978	Каркас пространственный КП108	Серия ПК-04-129/78 Вып. 5.4.1	Лист 109

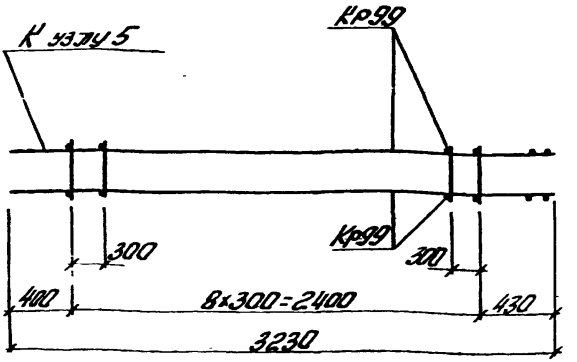

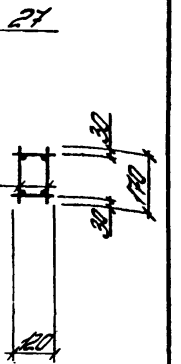

Марка простр. каркаса	Марка изделия	К-во шт.	Масса кг	№ листа
КП109	Кр99	2	63,6	193
	поз. 27	18	1,3	110
	Масса изделия		64,9	

Спецификация и расход стали на одно изделие

Марка изделия	№ поз.	ф или сечение	Длина мм	К-во шт	Выборка стали		
					ф или сечение	Общая длина м	Масса кг
Отдельные стержни	27	8 АI	170	1	8 АI	0,17	0,07

gost.e-ecolog.ru

ТК 1978	Каркас пространственный КП109	Серия ПК-04-129/78 Вып. 5 ч.1	Лист 110