ТИПОВЫЕ КОНСТРУКЦИИ, ИЗДЕЛИЯ И УЗЛЫ ЗДАНИЙ И СООРУЖЕНИЙ

СЕРИЯ ПК-01-129/78

ЖЕЛЕЗОБЕТОННЫЕ ПРЕДВАРИТЕЛЬНО НАПРЯЖЕННЫЕ СЕГМЕНТНЫЕ ФЕРМЫ ДЛЯ ПОКРЫТИЙ ЗДАНИЙ С ПРОЛЕТАМИ 18 И 24 М

ВЫПУСК 4-2

РАБОЧИЕ ЧЕРТЕЖИ ФЕРМ ПРОЛЕТОМ 24 М ИЗ БЕТОНА НА ПОРИСТЫХ ЗАПОЛНИТЕЛЯХ

17426-01
ЦЕНА 2-58

gost.e-ecolog.ru

ТИПОВЫЕ КОНСТРУКЦИИ, ИЗДЕЛИЯ И УЗЛЫ ЗДАНИЙ И СООРУЖЕНИЙ

СЕРИЯ ПК-01-129/78

ЖЕЛЕЗОБЕТОННЫЕ ПРЕДВАРИТЕЛЬНО НАПРЯЖЕННЫЕ СЕГМЕНТНЫЕ ФЕРМЫ ДЛЯ ПОКРЫТИЙ ЗДАНИЙ С ПРОЛЕТАМИ 18 И 24 М

ВЫПУСК 4-2

РАБОЧИЕ ЧЕРТЕЖИ ФЕРМ ПРОЛЕТОМ 24 М ИЗ БЕТОНА НА ПОРИСТЫХ ЗАПОЛНИТЕЛЯХ

РАЗРАБОТАНЫ

Киевский ПРОМСТРОЙПРОЕКТ

Гл. инж. ин-та И.Г Харитонов
Начальник ОТП С.И Савускан
Гл инж проекта ОТП В.Д Козлов
Гл спец. ОМИР А.Д. Гебрич

ЦНИИПРОМЗДАНИЙ

Гл инж. инта И.Д Петров
Начальник ОТНК-3 А.Я Розенблюм
Гл специалист Л.Д Кан
Гл. специалист С.В. Кудрявая

НИИЖБ

Зам директора Н.Н Коровин
Рук лаборатории Г.И Бердичевский
Рук лаборатории В.Д Клевцов
Рук. сектора Ю.В Чиненков
Ст научн. сотр. Н.А. Корнев

НИИСК

Зам директора П.И. Кривошеев
Рук лаборатории Д.Д. Либерман
Ст научн сотр В.А Бондарев

Утверждены
и введены в действие
с 1 января 1982 года
Постановлением Госстроя СССР
от 23 июня 1981 года № 103

СОДЕРЖАНИЕ

Лист		Стр.
	Пояснительная записка	4÷I2
I,2	Номенклатура ферм	I3,I4
3÷7	Выборка стали на напрягаемую арматуру. Расход стали на ферму	I5÷I9
8÷I2	Выборка стали на ненапрягаемую арматуру и закладные изделия	20÷24
I3	Фермы IФС24-2П, IФС24-2П-а. Опалубочный чертеж	25
I4	Фермы IФС24-2П, IФС24-2П-а. Армирование ферм	26
I5	Фермы IФС24-2П, IФС24-2П-а. Спецификация марок арматурных изделий на одну ферму	27
I6	Фермы IФС24-2П, IФС24-2П-а. Узлы I,2	28
I7	Фермы IФС24-2П, IФС24-2П-а. Узлы 3,4,5	29
I8	Фермы IФС24-2П, IФС24-2П-а. Узлы 6,7	30
I9	Фермы 2ФС24-2П÷2ФС24-4П, 2ФС24-2П-а÷2ФС24-4П-а. Опалубочный чертеж	3I
20	Фермы 2ФС24-2П, 2ФС24-2П-а. Армирование ферм	32
2I	Фермы 2ФС24-2П, 2ФС24-2П-а. Спецификация марок арматурных изделий на одну ферму	33
22	Фермы 2ФС24-3П, 2ФС24-3П-а. Армирование ферм	34
23	Фермы 2ФС24-3П, 2ФС24-3П-а. Спецификация марок арматурных изделий на одну ферму	35
24	Фермы 2ФС24-4П, 2ФС24-4П-а. Армирование ферм	36
25	Фермы 2ФС24-4П, 2ФС24-4П-а. Спецификация марок арматурных изделий на одну ферму	37
26	Фермы 2ФС24-2П÷2ФС24-4П, 2ФС24-2П-а÷2ФС24-4П-а. Узлы I,2	38
27	Фермы 2ФС24-2П÷2ФС24-4П, 2ФС24-2П-а÷2ФС24-4П-а. Узлы 3,4,5	39
28	Фермы 2ФС24-2П÷2ФС24-4П, 2ФС24-2П-а÷2ФС24-4П-а. Узлы 6,7	40
29	Фермы 3ФС24-3П÷3ФС24-5/6П, 3ФС24-3П-а÷3ФС24-5/6П-а. Опалубочный чертеж	4I
30	Фермы 3ФС24-3П, 3ФС24-3П-а. Армирование ферм	42
3I	Фермы 3ФС24-3П, 3ФС24-3П-а. Спецификация марок арматурных изделий на одну ферму	43
32	Фермы 3ФС24-4П, 3ФС24-4П-а. Армирование ферм	44
33	Фермы 3ФС24-4П, 3ФС24-4П-а. Спецификация марок арматурных изделий на одну ферму	45
34	Фермы 3ФС24-5П, 3ФС24-5П-а. Армирование ферм	46
35	Фермы 3ФС24-5П, 3ФС24-5П-а. Спецификация марок арматурных изделий на одну ферму	47
36	Фермы 3ФС24-5/6П, 3ФС24-5/6П-а. Армирование ферм	48
37	Фермы 3ФС24-5/6П, 3ФС24-5/6П-а. Спецификация марок арматурных изделий на одну ферму	49
38	Фермы 3ФС24-3П÷3ФС24-5/6П, 3ФС24-3П-а÷3ФС24-5/6П-а Узлы I,2	50
39	Фермы 3ФС24-3П÷3ФС24-5/6П, 3ФС24-3П-а÷3ФС24-5/6П-а Узлы 3,4,5	5I
40	Фермы 3ФС24-3П÷3ФС24-5/6П, 3ФС24-3П-а÷3ФС24-5/6П-а. Узлы 6,7	52
4I	Фермы 4ФС24-5П÷4ФС24-8П, 4ФС24-5П-а÷4ФС24-7/8П-а. Опалубочный чертеж	53
42	Фермы 4ФС24-5П, 4ФС24-5П-а. Армирование ферм	54
43	Фермы 4ФС24-5П, 4ФС24-5П-а. Спецификация марок арматурных изделий на одну ферму	55
44	Фермы 4ФС24-6П, 4ФС24-6П-а. Армирование ферм.	56

Лист		Стр
45	Фермы 4ФС24-6П,4ФС24-6П-а.Спецификация марок арматурных изделий на одну ферму	57
46	Фермы 4ФС24-7П,4ФС24-7П-а.Армирование ферм	58
47	Фермы 4ФС24-7П,4ФС24-7П-а.Спецификация марок арматурных изделий на одну ферму	59
48	Фермы 4ФС24-7/8П,4ФС24-7/8П-а.Армирование ферм	60
49	Фермы 4ФС24-7/8П,4ФС24-7/8П-а.Спецификация марок арматурных изделий на одну ферму	61
50	Фермы 4ФС24-8П.Армирование ферм	62
51	Фермы 4ФС24-8П.Спецификация марок арматурных изделий на одну ферму	63
52	Фермы 4ФС24-5П÷4ФС24-8П,4ФС24-5П-а÷4ФС24-7/8П-а. Узлы 1,2	64
53	Фермы 4ФС24-5П÷4ФС24-8П,4ФС24-5П-а÷4ФС24-7/8П-а. Узлы 3,4,5	65
54	Фермы 4ФС24-5П÷4ФС24-8П,4ФС24-5П-а÷4ФС24-7/8П-а. Узлы 6,7	66

Киевский Промстройпроект

Гл. инж. пр. Козлов

Рук. бр. Лужак

Проверил Лужак

ТК 1978	Содержание	Серия ПК-01-129/78 Вып. 4-2	Лист

I. Общие данные

I.I.Настоящий выпуск серии ПК-0I-I29/78 содержит рабочие чертежи типовых сборных предварительно напряженных стропильных ферм сегментного очертания из бетона на пористых заполнителях для покрытий зданий пролетом 24м, устанавливаемых с шагом 6м и I2м.

I.2.Серия ПК-0I-I29/78 разработана с учетом требований глав СНиП П-2I-75 и СНиП П-6-74.В целях использования существующего парка форм опалубочные размеры ферм сохранены без изменения по серии ПК-0I-I29/68.

I.3.Указания по применению ферм в проектах, ключи для подбора ферм,расчетные усилия в элементах ферм, а также общие указания по изготовлению, хранению, транспортировке и монтажу приведены в выпуске I данной серии.

I.4 .Предварительно напрягаемая арматура в нижних поясах ферм принята в следующих вариантах: стержевая горячекатаная классов А IУ и А У по ГОСТ 578I-75 /диаметром до 22мм включительно/ и спиральные семипроволочные канаты класса К 7 по ГОСТ I3840-68 / диаметром I5 мм/. В случае отсутствия арматуры более высоких классов допускается в соответствии с письмом Госстроя СССР № 42-Д от I5.04.80г. применение арматуры класса АШв по ГОСТ 578I-75 /диаметром до 32 мм включительно/, упрочняемой вытяжкой на предприятиях стройиндустрии с контролем удлинений и напряжений.

I.5.В качестве ненапрягаемой применяется арматура класса А Ш по ГОСТ 578I-75 при ∅ 6 и ∅ 8 мм и по ГОСТ 5.I459-72^{X} при ∅ ≥ I0 мм,а также класса Вр I по ТУ I4-4-659-75 /допускается вместо арматуры класса Вр I применять арматуру класса В I по ГОСТ 6727-53^{X}/.

I.6.При изготовлении ферм из бетона на пористых заполнителях в качестве мелкого заполнителя следует принимать плотный /кварцевый/ песок, в качестве крупного заполнителя - керамзит, аглопорит, шлаковую пемзу, удовлетворяющих требованиям соответствующих ГОСТов.Нормативный объемный вес бетона на пористых заполнителях принят равным I900 кгс/м3, а с учетом арматуры - 2000 кгс/м3.

Номинальный отпускной вес ферм из бетона на пористых заполнителях определен по п.I.4I ГОСТ I3015-75, где объемный вес бетона в высушенном состоянии принят равным γ сух. =I800кгс/м3. Подбор марок ферм должен осуществляться по указаниям, приведенным в выпуске I настоящей серии.

II.Изготовление ферм

II.I.Изготовление ферм предусматривается с натяжением арматуры на форму или упоры стенда.

II.2.При изготовлении ферм должны быть выдержаны требования следующих нормативных документов:

ГОСТ I3015-75 – "Изделия железобетонные и бетонные" Общие технические требования.

ГОСТ I0922-75 – "Арматурные изделия и закладные детали сварные для железобетонных конструкций .Технические требования и методы испытаний."

СНиП Ш-I6-79 – "Бетонные и железобетонные конструкции сборные"

СНиП Ш-4-79 – "Техника безопасности в строительстве"

СН 393-78 – "Инструкция по сварке соединений арматуры и закладных деталей железобетонных конструкций."

СН 3I3-65^{X} – "Инструкция по технологии изготовления и установки стальных закладных деталей в сборных железобетонных и бетонных изделиях"

"Руководство по технологии изготовления предварительно напряженных железобетонных конструкций"./М.,Стройиздат 1975/

"Руководство по изготовлению изделий и конструкций из высокопрочных легких бетонов на пористых заполнителях", НИИЖБ, I979г.

II.3.Натяжение напрягаемой арматуры предусматривается механическим способом для всех видов арматуры и электротермическим только для стержневой арматуры.

II.4.Контроль натяжения арматуры должен осуществляться в соответствии с ГОСТ 22362-77.

Величины контролируемого предварительного напряжения с учетом потерь от деформации анкеров приведены в таблице I.

Таблица I

Класс напрягаемой арматуры	Диаметр мм	Контролируемое предварительное напряжение при натяжении арматуры кгс/см2	
		механическим способом	электротермическим способом
А IIIв	22,25 28,32	4800 4700	5000
А IУ	I6,I8 20,22	5400 5300	5500
АУ	I4÷20 22	7300 7200	7000
К 7	I5	I2300	-

П.5.Величина потерь от деформации анкеров определена из условия натяжения арматуры на упоры стенда /при длине натягиваемого стержня 25 м /:

для арматуры класса А IIIв - 270÷480 кгс/см2
для арматуры класса А IУ - 270÷360 кгс/см2
для арматуры классов А У - 250÷380 кгс/см2
для арматуры класса К 7 - 250 кгс/см2

В случае изменения условий натяжения арматуры /изменение значений деформации анкеров, изменение длины натягиваемого стержня и т.п./, величина потерь от деформации анкеров и контролируемое напряжение должны быть скорректированы, при этом скорректированные величины не должны превышать приведенных в данном пункте.

В случае натяжения арматуры на формы при групповом способе натяжения величина напряжения должна быть снижена на 800 кгс/см2, а при неодновременном натяжении на 500 кгс/см2.

П.6.Отпуск натяжения необходимо производить плавно.

П.7.При изготовлении ферм не допускается передача на напрягаемую арматуру какой-либо дополнительной нагрузки /от опалубки, арматурных каркасов и т.д./

П.8.Величина передаточной прочности бетона должна составлять не менее 80% от проектной марки.

П.9.Отпускная прочность бетона ферм устанавливается в соответствии с ГОСТ I3015-75 и должна быть не менее передаточной.

П.I0.Обнажение арматуры не допускается, за исключением концов напрягаемой арматуры,которые не должны выступать за торцовые поверхности ферм более чем на I0 мм и должны быть защищены слоем цементно-песчаного раствора или битумным лаком.

П.II.Открытые поверхности стальных закладных изделий должны быть очищены от наплывов бетона или раствора.

П.I2.Размеры и непрямолинейность ферм, положение закладных изделий, вес ферм, толщина защитного слоя бетона до арматуры,а также качество поверхностей и внешний вид ферм должны соответствовать ГОСТ I3015-75. Определение толщины защитного слоя может производиться по ГОСТ 22904-78.

П.I3.На опалубочных чертежах ферм показаны закладные изделия, предназначенные только для крепления ферм к колонне.

Все остальные закладные элементы - для крепления плит покрытия, фонарей, связей и путей подвесного транспорта - следует принимать в конкретном проекте в соответствии с выпуском I данной серии.

П.I4.Фиксация положения закладных изделий предусматривается при помощи инвентарных винтовых фиксаторов со шпильками согласно приложению № 3 к СН 3I3-65[К].

П.I5.На боковой поверхности опорных узлов ферм должны быть нанесены несмываемой краской товарный знак или наименование предприятия,марка, номер фермы и дата ее изготовления, а также штамп ОТК и масса изделия.

Гипростроиндустпроект Сектор пространственных конструкций

Ш.Маркировка ферм

Ш.I.Фермы обозначаются марками со следующей структурой:

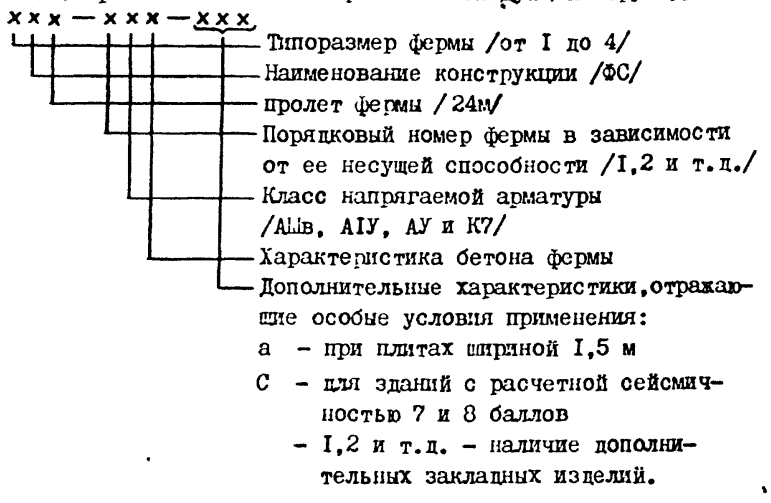

x x x — x x x — x x x

- Типоразмер фермы /от I до 4/
- Наименование конструкции /ФС/
- пролет фермы /24м/
- Порядковый номер фермы в зависимости от ее несущей способности /I,2 и т.д./
- Класс напрягаемой арматуры /АШв, АIУ, АУ и К7/
- Характеристика бетона фермы
- Дополнительные характеристики, отражающие особые условия применения:
  - а – при плитах шириной I,5 м
  - С – для зданий с расчетной сейсмичностью 7 и 8 баллов
  - I,2 и т.д. – наличие дополнительных закладных изделий.

Например: IФС24-2АIУП-аСI

I – первый типоразмер
ФС– ферма стропильная
24– пролет фермы в м
2 – несущая способность
АIУ– класс арматуры
П – бетон на пористых заполнителях
а – ферма предназначена для установки плит шириной I,5м
С – ферма предназначена для применения в покрытиях зданий с расчетной сейсмичностью 8 баллов
I – дополнительные закладные изделия

IУ.Контроль производства ферм

IУ.I.При изготовлении ферм должен осуществляться систематический контроль производства и качества работ в соответствии с требованиями ГОСТ I30I5-75.

Прочность бетона следует определять в соответствии с ГОСТ I0I80-78.

Допускается определять фактическую прочность бетона на пористых заполнителях в изделиях ультразвуковыми методами или другими неразрушающими методами по ГОСТ I7624-78, ГОСТ 22690.0-77÷22690.2-77.

Контроль и оценку проектной марки бетона на сжатие, отпускной и передаточной прочности бетона следует производить по ГОСТ I8I05-72* или по ГОСТ 2I2I7-75 с учетом однородности и прочности бетона.

IУ.2.Контроль проектных марок бетона по морозостойкости и водонепроницаемости, установленных согласно СНиП П-2I-75, осуществляется по требованиям соответствующих стандартов.

IУ.3.Испытания сварной арматуры закладных изделий и оценку их качества следует производить по ГОСТ I0922-75.

У.Приемка ферм

У.I.Приемка ферм отделом технического контроля должна производиться с соблюдением требований ГОСТ I30I5-75.

У.2.На каждую принятую и разрешенную к отпуску потребителю ферму предприятие-изготовитель составляет паспорт.

УI.Кантование, хранение и транспортирование ферм

УI.I.При кантовании отрыв фермы от поддона может производиться при помощи конусов, петель или других приспособлений. После подъема верхнего пояса на высоту 200-300мм стропы закрепляются в обхват за узлы верхнего пояса, и ферма поворачивается вокруг ребра нижнего пояса и устанавливается в вертикальное положение.

Хранить фермы следует в вертикальном положении. При этом фермы должны опираться на два узла нижнего пояса и развязываться. Схемы строповки и опирания ферм при кантовании, подъеме, перевозке и хранению приведены на рис. I.

УI.2. Перевозку ферм допускается производить автомобильным или железнодорожным транспортом с соблюдением общих положений по погрузке, перевозке, разгрузке, приемке, складированию, основных требований, предъявляемых к условиям перевозки, приведенных в :

-"Руководстве по перевозке унифицированных сборных железобетонных деталей и конструкций промышленного строительства автомобильным транспортом" /М.Стройиздат, 1973/.

- "Руководстве по перевозке железнодорожным транспортом сборных крупноразмерных железобетонных конструкций промышленного и жилищного строительства" /М.Стройиздат, 1967/.

УП. Указания по испытанию ферм

УП.I. Испытания ферм должны производиться при освоении изготовления конструкций, а также в процессе их массового изготовления для контроля качества конструкций.

Испытания ферм, оценка их прочности, жесткости и трещиностойкости должны производиться в соответствии с требованиями ГОСТ 8829-77 "Конструкции и изделия железобетонные сборные. Методы испытаний и оценки прочности, жесткости и трещиностойкости".

УП.2. В настоящем выпуске приведены значения контрольно-испытательных нагрузок, таблица 5 определенных исходя из проведения испытания ферм в вертикальном положении. Величина контрольной нагрузки должна быть скорректирована с учетом веса домкратов и траверс.

УП.3. При проверке жесткости и трещиностойкости конструкций ферм в возрасте менее 65 суток /т.е. до проявления в них всех потерь предварительного напряжения арматуры/ величины контрольных нагрузок должны быть умножены на коэффициент , значения которого приведены в таблице 4 ;

УП.4. Схемы загружения конструкций ферм при испытании приведены в таблице 3 : схема "I" предназначена для испытания ферм под плиты покрытия шириной 3м, схема "2 - для испытания ферм под плиты покрытия шириной I,5м. Обе схемы предусматривают достижение максимальных усилий в поясах и в опорном раскосе фермы.

Величины контрольных нагрузок для проверки прочности конструкции даны при двух значениях коэффициента "с".

В случае, если разрушение испытываемой фермы происходит вследствие текучести растянутой арматуры до наступления раздробления бетона сжатой зоны, контрольные нагрузки принимаются при значении коэффициента с = I,4.

В случае, если разрушение происходит вследствие разрыва растянутой арматуры, или раздробления бетона сжатой зоны до наступления текучести арматуры, контрольные нагрузки принимаются при значении С=I,6.

ТК 1978	Пояснительная записка	серия ПК-01-129/78	Вып 4-2 Лист

Киевский Промстройпроект

Рук бригады Дужак

УП.5.При проведении испытаний узлы верхнего пояса должны быть раскреплены через 3,0 м для обеспечения от потери устойчивости из плоскости фермы.

Раскрепление не должно препятствовать деформациям верхнего пояса в плоскости фермы.

Рис.1



Строповка ферм при кантовании

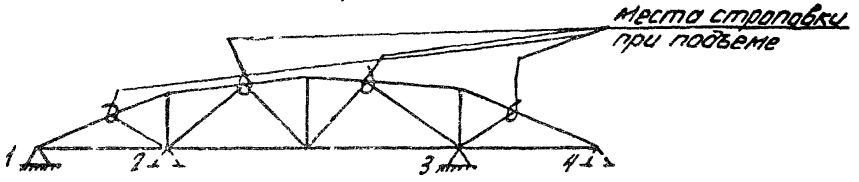

Строповка ферм и места возможного опирания при перевозке и хранении ферм.

при перевозке 1-3 или 2-4

при хранении 1-4

Распределение марок ферм пролетом 24м по типоразмерам опалубки

таблица 2

Число панелей	Вес фермы	Группа нагрузки	2	3	4	5	5/6	6	6/7	7	7/8	8
1	8,1	Марка фермы	1ФС24-2П / 1ФС24-2ПА									
		Размер плит	3×6 / 1,5×6									
		Марка бетона	400									
2	9,83	Марка фермы	2ФС24-2П / 2ФС24-2ПА	2ФС24-3П / 2ФС24-3ПА / 2ФС24-4П / 2ФС24-4ПА								
		Размер плит	3×6 / 1,5×6	3×6 / 1,5×6 / 3×6 / 1,5×6								
		Марка бетона	300 400	300 400	350 400							
3	13,07	Марка фермы		3ФС24-3П / 3ФС24-3ПА / 3ФС24-4П / 3ФС24-4ПА		3ФС24-5П / 3ФС24-5ПА	3ФС24-5П 6 / 3ФС24-6ПА					
		Размер плит		3×6 / 1,5×6 / 3×6 / 1,5×6		3×6 / 1,5×6	3×6 3×12 / 1,5×6					
		Марка бетона		300 400	350 400	350 400	400					
4	16,32	Марка фермы				1ФС24-5П / 1ФС24-5ПА		1ФС24-6П / 1ФС24-6ПА		1ФС24-7П / 1ФС24-7ПА	1ФС24-7 1/8 П / 1ФС24-7 1/8 ПА	1ФС24-8П
		Размер плит				3×6 / 1,5×6		3×6 3×12 / 1,5×6		3×6 3×12 / 1,5×6	3×6 3×12 / 1,5×6	3×12
		Марка бетона				350 400		400		400	400	400

Подобрал составил Фунс

Проверил Зуйков

Гл. инж. пр. Жилин

Гл. инж. Киевский Промстройпроект

ТК 1978

Пояснительная записка

Серия ПК-01-129/78

Вып. 4-2

Лист

Схемы загружения ферм.

таблица 3

№№ схемы	Ширина плит покрытия	Схемы загружения
1	30	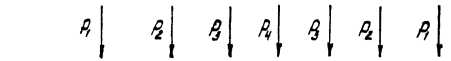
2.	15	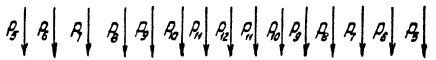
		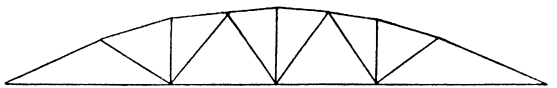

Коэффициенты перехода от нормативной нагрузки к контрольной по образованию и ширине раскрытия трещин в нижних поясах ферм

таблица 4

Класс напрягаемой арматуры		Срок испытания в днях				
		3	7	14	28	65
Стержневая класса	А-III в	1.22	1.19	1.14	1.08	1.00
	А-IV	1.18	1.15	1.12	1.07	1.00
	А-V, Ат-V	1.13	1.11	1.08	1.05	1.00
Спиральные семипроволочные канаты класса К-7 Д+15мм		1.08	1.06	1.05	1.03	1.00

ТК 1978	Пояснительная записка	серия ПК-01-129/78	
		Вып 4-2	лист

Контрольные нагрузки для испытания ферм L=24 м.

таблица 5

Марка фермы	Группа предельных состояний по которой испытывается ферма	Значение коэффициента „с" по табл.1 ГОСТ 8829-77	Величина контрольных нагрузок (т.с)											
			Для ферм под 3х тетровые плиты				Для ферм под 1,5 тетровые плиты							
			P_1	P_2	P_3	P_4	P_5	P_6	P_7	P_8	P_9	P_{10}	P_{11}	P_{12}
1ФС24-2П	II		5,60	13,63	4,79	-0,33								
	I	1,4	6,57	9,47	9,30	18,49	8,37	-2,09	8,95	1,17	7,64	1,84	7,29	11,20
		1,6	7,58	11,04	10,71	21,36	9,57	-2,33	10,25	1,54	8,76	2,16	8,35	13,00
2ФС24-2П	II		6,85	15,25	2,51	-0,25								
	I	1,4	8,71	8,96	9,90	15,38	12,20	-3,42	12,07	-0,94	7,73	2,61	6,85	8,53
		1,6	10,05	10,51	11,41	17,86	13,96	-3,84	13,81	-0,82	8,86	3,05	7,86	10,00
2ФС24-3П	II		8,37	20,32	3,70	-0,50								
	I	1,4	9,33	10,67	13,46	21,07	14,51	-5,20	14,54	-1,60	9,99	4,09	8,75	12,32
		1,6	10,75	12,46	15,48	24,36	20,09	-5,86	16,64	-1,58	11,44	4,75	10,02	14,33
2ФС24-4П	II		10,39	24,56	3,85	-0,42								
	I	1,4	11,55	12,44	16,11	23,92	17,57	-6,29	18,10	-3,25	13,29	3,32	11,09	12,82
		1,6	13,29	14,49	18,51	27,61	20,09	-7,11	20,71	-3,47	15,21	4,55	12,70	14,91
3ФС24-3П	II		7,34	15,71	6,51	-0,43								
	I	1,4	8,89	11,08	16,21	13,31	9,86	-1,23	10,38	1,06	9,66	6,83	9,09	4,22
		1,6	20,28	13,01	18,65	15,58	11,28	-1,31	11,89	1,53	11,07	7,90	10,42	5,15
3ФС24-4П	II		8,04	14,54	10,46	-0,51								
	I	1,4	10,63	12,78	15,46	23,27	9,87	0,40	10,60	1,84	11,28	4,50	10,64	12,63
		1,6	12,27	14,96	17,80	26,95	11,29	0,65	12,15	2,42	12,93	5,24	12,20	14,76
3ФС24-5П	II		8,81	13,26	13,51	-0,14								
	I	1,4	13,10	14,40	18,11	24,61	9,06	3,29	10,56	3,42	11,41	6,58	11,65	12,96
		1,6	15,09	16,82	20,82	28,49	10,38	3,85	12,10	4,23	13,07	7,61	13,35	15,14
3ФС24-5I/6П	II		11,72	12,42	17,04	14,70								
	I	1,4	16,74	18,38	24,21	21,60	9,04	6,94	10,55	7,41	11,39	12,70	11,63	9,97
		1,6	19,25	21,36	27,79	25,05	10,35	8,02	12,10	8,79	13,05	14,60	13,33	11,72
4ФС24-5П	II		10,55	23,19	6,01	-0,37								
	I	1,4	11,89	13,84	17,48	25,34	17,48	-5,88	18,05	-2,24	14,11	4,41	12,04	13,30
		1,6	13,73	16,26	20,14	29,42	20,00	-6,61	20,68	-2,16	16,17	5,15	13,81	15,61

Гипростроммонтажпроект Киевский
Инв. № подл. | Подпись и дата | Взам. инв. №
Проверил Сотников
Н. контр. Козлов
Рук. гр. Гусак

ТК 1978	Пояснительная записка	Серия ПК-01-129/78
		Вып. 4-2

Контрольные нагрузки для испытания ферм L=24 м.

таблица 5 (продолжение)

Марка фермы	Группа предельных состояний по которой испытывается ферма	Значение коэффициента „C" согласно табл. 1 ГОСТ 8829-77	Величина контрольных нагрузок (т.с.)											
			Для ферм под 3х метровые плиты				Для ферм под 1,5 метровые плиты							
			P_1	P_2	P_3	P_4	P_5	P_6	P_7	P_8	P_9	P_{10}	P_{11}	P_{12}
4ФС24-6П	II		12,97	27,46	7,66	-0,38								
	I	1,4	15,27	16,12	22,47	27,75	18,26	-3,36	19,00	-1,62	16,48	7,07	14,34	13,41
		1,6	17,60	18,86	25,84	32,17	20,89	-3,73	21,76	-1,46	18,88	8,19	16,43	15,73
4ФС24-7П	II		14,88	33,10	6,06	0,30								
	I	1,4	17,59	18,93	24,05	31,46	16,71	0,10	18,27	0,87	17,84	7,69	14,89	16,57
		1,6	20,26	22,08	27,65	36,41	19,12	0,23	20,93	1,40	20,44	8,90	17,07	19,34
4ФС24-7/8П	II		20,97	47,12	-2,53	22,49								
	I	1,4	29,78	67,21	-3,10	32,75	16,66	12,16	18,57	48,69	18,48	-21,13	17,59	15,16
		1,6	34,18	77,25	-3,38	37,89	19,07	14,01	21,27	56,04	21,16	-24,04	20,15	17,73
4ФС24-8П	II		16,66	31,98	11,74	0,22								
	I	1,4	21,50	23,24	36,52	16,83	18,24	2,36	20,05	3,29	19,85	17,71	17,76	-0,93
		1,6	24,72	27,01	41,89	19,69	20,87	2,81	22,96	4,16	22,73	20,35	20,35	-0,65

Марка фермы	Расход стали кг	Напрягаемая арматура	Масса т	Марка бетона	Объем бетона м³
1ФС24-2АIIIв.П	635,5	4Ø22 АIIIв	8,10	400	3,68
1ФС24-2АIV.П	576,5	6Ø16 АIV			
1ФС24-2АV.П	523,7	6Ø14 АV			
1ФС24-2К7П	479,5	4Ø15 К7			
1ФС24-2АIIIв.П-а	799,7	4Ø22 АIIIв	8,10	400	3,68
1ФС24-2АIV.П-а	740,4	6Ø16 АIV			
1ФС24-2АV.П-а	687,9	6Ø14 АV			
1ФС24-2К7П-а	648,7	4Ø15 К7			
2ФС24-2АIIIв.П	603,7	4Ø22 АIIIв	9,83	300	4,47
2ФС24-2АIV.П	544,7	6Ø16 АIV			
2ФС24-2АV.П	491,9	6Ø14 АV		400	
2ФС24-2К7П	451,1	4Ø15 К7			
2ФС24-2АIIIв.П-а	656,9	4Ø22 АIIIв	9,83	300	4,47
2ФС24-2АIV.П-а	597,9	6Ø16 АIV			
2ФС24-2АV.П-а	545,1	6Ø14 АV		400	
2ФС24-2К7П-а	504,3	4Ø15 К7			
2ФС24-3АIIIв.П	802,2	5Ø22 АIIIв	9,83	300	4,47
2ФС24-3АIV.П	730,9	4Ø22 АIV			
2ФС24-3АV.П	681,3	4Ø20 АV		400	
2ФС24-3К7П	617,4	5Ø15 К7			
2ФС24-3АIIIв.П-а	853,0	5Ø22 АIIIв	9,83	300	4,47
2ФС24-3АIV.П-а	781,7	4Ø22 АIV			
2ФС24-3АV.П-а	732,1	4Ø20 АV		400	
2ФС24-3К7П-а	668,2	5Ø15 К7			
2ФС24-4АIIIв.П	947,1	6Ø22 АIIIв	9,83	350	4,47
2ФС24-4АIV.П	853,9	7Ø18 АIV			
2ФС24-4АV.П	783,2	7Ø16 АV	9,83	400	4,47
2ФС24-4К7П	709,3	6Ø15 К7			
2ФС24-4АIIIв.П-а	1023,1	6Ø22 АIIIв	9,83	350	4,47
2ФС24-4АIV.П-а	929,9	7Ø18 АIV			
2ФС24-4АV.П-а	859,2	7Ø15 АV		400	
2ФС24-4К7П-а	785,3	6Ø15 К7			
3ФС24-3АIIIв.П	650,1	5Ø22 АIIIв	13,07	300	5,94
3ФС24-3АIV.П	578,8	4Ø22 АIV			
3ФС24-3АV.П	529,2	4Ø20 АV		400	
3ФС24-3К7П	474,3	5Ø15 К7			
3ФС24-3АIIIв.П-а	663,7	5Ø22 АIIIв	13,07	300	5,94
3ФС24-3АIV.П-а	592,4	4Ø22 АIV			
3ФС24-3АV.П-а	542,8	4Ø20 АV		400	
3ФС24-3К7П-а	487,9	5Ø15 К7			
3ФС24-4АIIIв.П	735,0	6Ø22 АIIIв	13,07	350	5,94
3ФС24-4АIV.П	641,8	7Ø18 АIV			
3ФС24-4АV.П	571,1	7Ø16 АV		400	
3ФС24-4К7П	514,6	6Ø15 К7			
3ФС24-4АIIIв.П-а	748,6	6Ø22 АIIIв	13,07	350	5,94
3ФС24-4АIV.П-а	655,4	7Ø18 АIV			
3ФС24-4АV.П-а	584,7	7Ø16 АV		400	
3ФС24-4К7П-а	528,2	6Ø15 К7			
3ФС24-5АIIIв.П	790,0	4Ø28 АIIIв	13,07	350	5,94
3ФС24-5АIV.П	681,8	6Ø20 АIV			
3ФС24-5АV.П	613,6	4Ø22 АV		400	
3ФС24-5К7П	541,3	7Ø15 К7			
3ФС24-5АIIIв.П-а	873,8	4Ø28 АIIIв	13,07	350	5,94
3ФС24-5АIV.П-а	765,6	6Ø20 АIV			
3ФС24-5АV.П-а	697,4	4Ø22 АV		400	
3ФС24-5К7П-а	625,1	7Ø15 К7			
3ФС24-5/6АIIIв.П	935,6	6Ø25 АIIIв	13,07	400	5,94
3ФС24-5/6АIV.П	795,9	7Ø20 АIV			
3ФС24-5/6АV.П	718,2	7Ø18 АV			
3ФС24-5/6К7П	626,8	8Ø15 К7			
3ФС24-5/6АIIIв.П-а	956,2	6Ø25 АIIIв	13,07	400	5,94
3ФС24-5/6АIV.П-а	816,5	7Ø20 АIV			
3ФС24-5/6АV.П-а	738,8	7Ø18 АV			
3ФС24-5/6К7П-а	647,4	8Ø15 К7			
4ФС24-5АIIIв.П	821,0	4Ø28 АIIIв	16,32	350	7,42
4ФС24-5АIV.П	712,8	6Ø20 АIV			
4ФС24-5АV.П	644,6	4Ø22 АV		400	
4ФС24-5К7П	616,3	7Ø15 К7			
4ФС24-5АIIIв.П-а	842,2	4Ø28 АIIIв	16,32	350	7,42
4ФС24-5АIV.П-а	734,0	6Ø20 АIV			
4ФС24-5АV.П-а	665,8	4Ø22 АV		400	
4ФС24-5К7П-а	637,7	7Ø15 К7			
4ФС24-6АIIIв.П	911,4	6Ø25 АIIIв	16,32	400	7,42
4ФС24-6АIV.П	771,7	7Ø20 АIV			
4ФС24-6АV.П	694,0	7Ø18 АV			
4ФС24-6К7П	660,0	8Ø15 К7			
4ФС24-6АIIIв.П-а	932,6	6Ø25 АIIIв	16,32	400	7,42
4ФС24-6АIV.П-а	792,9	7Ø20 АIV			

В таблице, в графе „Напрягаемая арматура", указаны количество, диаметр и класс стали напрягаемых стержней.

В графе „масса" указана отпускная масса фермы.

ТК 1978

Номенклатура ферм.

Серия ПК-01-129/78 Вып. 4-2 Лист 1

Марка фермы	Расход стали кг	Напрягаемая арматура	Масса т	Марка бетона	Объем бетона $м^3$	Марка фермы	Расход стали кг	Напрягаемая арматура	Масса т	Марка бетона	Объем бетона $м^3$	Марка фермы	Расход стали кг	Напрягаемая арматура	Масса т	Марка бетона	Объем бетона $м^3$
4ФС24-6АV Па	715,2	7ф18 АV	16,32	400	7,42												
4ФС24-6К7 Па	681,2	8ф15 К7															
4ФС24-7АIII в П	1019,8	4ф32 АIII в	16,32	400	7,42												
4ФС24-7АIV П	887,8	8ф20 АIV															
4ФС24-7АV П	799,0	8ф18 АV															
4ФС24-7К7 П	708,3	9ф15 К7															
4ФС24-7АIII в Па	1041,0	4ф32 АIII в	16,32	400	7,42												
4ФС24-7АIV П-а	909,0	8ф20 АIV															
4ФС24-7АV П-а	820,2	8ф18 АV															
4ФС24-7К7 П-а	729,5	9ф15 К7															
4ФС24-7/8АIII в П	1164,9	6ф28 АIII в	16,32	400	7,42												
4ФС24-7/8АIV П	1002,6	9ф20 АIV															
4ФС24-7/8АV П	900,3	6ф22 АV															
4ФС24-7/8К7 П	777,7	10ф15 К7															
4ФС24-7/8АIII в Па	1247,1	6ф28 АIII в	16,32	400	7,42												
4ФС24-7/8АIV Па	1084,8	9ф20 АIV															
4ФС24-7/8АV Па	982,5	6ф22 АV															
4ФС24-7/8К7 П-а	859,9	10ф15 К7															
4ФС24-8АIII в П	1185,3	6ф28 АIII в	16,32	400	7,42												
4ФС24-8АIV П	1023,0	9ф20 АIV															
4ФС24-8АV П	920,7	6ф22 АV															
4ФС24-8К7 П	798,1	10ф15 К7															

Примечания см. лист 1.

ТК 1978	Номенклатура ферм.	Серия ПК-01-129/78	
		Вып. 4-2	Лист 2

Киевский Промстройпроект

Рук. бр. Дужак Дрмт

Выборка стали на одну фермуу, кг

Марка фермы	Напрягаемая арматура. Арматурная сталь ГОСТ 5781-75 класс Ат II в, ф, мм: 16	18	20	22	25	28	32	Итого	Арматурная сталь ГОСТ 5781-75 класс Ат IV, ф, мм: 14	16	18	20	22	Итого	Арматурная сталь ГОСТ 5781-75 класс Ат V, ф, мм: 14	16	18	20	22	Итого	Арматурные канаты ГОСТ 13840-68 класс К7, ф, мм: 15	Итого	Арматурная сталь ТУ 14-1-1318-75 класс Ат IV, ф, мм: 14	16	18	20	22	Итого	Расход ненапрягаемой арматуры	Расход стали на ферму без закладных изделий	Расход стали на закладные изделия	Общий расход стали на ферму
1ФС24-2АIIIВ II				285,2				285,2																							350,3	535,5	27,2	662,7
1ФС24-2АIV II										226,2				226,2																	350,3	576,5	27,2	603,7
1ФС24-2АV II															173,4					173,4											350,3	523,7	27,2	550,9
1ФС24-2К7 II																					106,8				106,8						312,7	479,5	27,2	506,7
1ФС24-2АIIIВII-а				285,2				285,2																							514,5	799,7	27,2	826,9
1ФС24-2АIVII-а										226,2				226,2																	514,5	740,7	27,2	767,9
1ФС24-2АVII-а															173,4					173,4											514,5	687,9	27,2	715,1
1ФС24-2К7II-а																					106,8				106,8						536,9	643,7	27,2	670,9
2ФС24-2АIIIВ-II				285,2				285,2																							318,5	603,7	27,2	631,6
2ФС24-2АIV-II										226,2				226,2																	318,5	544,7	27,2	571,9
2ФС24-2АV II															173,4					173,4											318,5	491,9	27,2	519,1
2ФС24-2К7II																					106,8				106,8						344,3	451,1	27,2	478,3
2ФС24-2АIIIВII-а				285,2				285,2																							371,7	656,9	27,2	684,1
2ФС24-2АIVII-а										226,2				226,2																	371,7	597,9	27,2	625,1
2ФС24-2АVII-а															173,4					173,4											371,7	545,1	27,2	572,3
2ФС24-2К7II-а																					106,8				106,8						397,5	504,3	27,2	531,5
2ФС24-3АIIIВII				356,5				356,5																							445,7	802,2	27,2	829,4
2ФС24-3АIVII																			285,2	285,2											445,7	730,9	27,2	758,1
2ФС24-3АVII																		236,6		236,6											445,7	681,3	27,2	708,5
2ФС24-3К7II																					133,5				133,5						483,9	617,4	27,2	644,6
2ФС24-3АIIIВII-а				356,5				356,5																							496,5	853,0	27,2	880,2
2ФС24-3АIVII-а																			285,2	285,2											496,5	781,7	27,2	809,9
2ФС24-3АVII-а																		236,6		236,6											496,5	732,1	27,2	759,3
2ФС24-3К7II-а																					133,5				133,5						534,7	668,2	27,2	695,4

Выборка стали на ненапрягаемую арматуру и закладные изделия дана на листе 8

ТК 1978

Выборка стали на напрягаемую арматуру. Расход стали на ферму.

Серия ПК-01-129/78 Вып. 4-2 Лист 3

Инв. № подл. | Подпись и дата | Взам. инв. №

Гос. ин-т Госстроя СССР по проектированию Киевский Промстройпроект

Выборка стали на одну ферму, кг

Марка ферты	Напрягаемая арматура. Арматурная сталь ГОСТ 5781-75, класс АIII в, ф, мм: 16	18	20	22	25	28	32		Итого	Арматурная сталь ГОСТ 5781-75, класс АIV, ф, мм: 14	16	18	20	22	Итого	Арматурная сталь ГОСТ 5781-75, класс АV, ф, мм: 14	16	18	20	22	Итого	Арматурные канаты ГОСТ 13840-58, класс КV, ф, мм: 15		Итого	Арматурная сталь ТУ 14-1-1318-75, класс АТП V, ф, мм: 14	16	18	20	22	Итого	Расход ненапрягаемой арматуры	Расход стали на ферму без закладных изделий	Расход стали на закладные изделия	Общий расход стали на ферму
2ФС24-4АIII в П				427,8					427,8																								
2ФС24-4АIV П												334,6			334,6																		519,3	947,1	27,2	974,3
2ФС24-4АV П																	263,9				263,9												519,3	853,9	27,2	881,1
2ФС24-4К7П																						160,2		160,2									519,3	783,2	27,2	810,4
2ФС24-4АIII в П-а				427,8					427,8																								549,1	709,3	27,2	736,5
2ФС24-4АIV П-а												334,6			334,6																		595,3	1023,1	27,2	1050,3
2ФС24-4АV П-а																	263,9				263,9												595,3	929,9	27,2	957,1
2ФС24-4К7П-а																						160,2		160,2									595,3	859,2	27,2	886,4
3ФС24-3АIII в П				356,5					356,5																								625,1	785,3	27,2	812,5
3ФС24-3АIV П														285,2	285,2																		293,6	650,1	30,0	680,1
3ФС24-3АV П																			235,6		235,6												293,6	578,8	30,0	608,8
3ФС24-3К7П																						133,5		133,5									293,6	529,2	30,0	559,2
3ФС24-3АIII в П-а				356,5					356,5																								340,8	474,3	30,0	504,3
3ФС24-3АIV П-а														285,2	285,2																		307,2	663,7	30,0	693,7
3ФС24-3АV П-а																			235,6		235,6												307,2	592,4	30,0	622,4
3ФС24-3К7П-а																						133,5		133,5									307,2	542,8	30,0	572,8
3ФС24-4АIII в П				427,8					427,8																								354,4	487,9	30,0	517,9
3ФС24-4АIV П												334,6			334,6																		307,2	735,0	30,0	765,0
3ФС24-4АV П																	263,9				263,9												307,2	641,8	30,0	671,8
3ФС24-4К7П																						160,2		160,2									307,2	571,1	30,0	601,1
3ФС24-4АIII в П-а				427,8					427,8																								354,4	514,6	30,0	544,6
3ФС24-4АIV П-а												334,6			334,6																		320,8	748,6	30,0	778,6
3ФС24-4АV П-а																	263,9				263,9												320,8	655,4	30,0	685,4
3ФС24-4К7П-а																						160,2		160,2									320,8	584,7	30,0	614,7

Выборка стали на ненапрягаемую арматуру и закладные изделия дана на листе 9

ТК 1978	Выборка стали на напрягаемую арматуру. Расход стали на ферму.	Серия ПК-01-129/78 Вып 4-2	Лист 4

Киевский Гипростройпроект

Рук. бр. Лужак Дрмт

17426-01 17

Выборка стали на одну форму, кг.

Напрягаемая арматура.

Марка формы	Арматурная сталь ГОСТ 5781-75 класс AIII в, Ø, мм: 16	18	20	22	25	28	32	Итого	Арматурная сталь ГОСТ 5781-75 класс AIV, Ø, мм: 14	16	18	20	22	Итого	Арматурная сталь ГОСТ 5781-75 класс AV, Ø, мм: 14	16	18	20	22	Итого	Арматурные канаты ГОСТ 13840-68 класс К7, Ø, мм: 15	Итого	Арматурная сталь ТУ 14-1-1318-75 класс AIIIв, Ø, мм: 14	16	18	20	22	Итого	Расход ненапрягаемой арматуры	Расход стали на форму без закладных изделий	Расход стали на закладные изделия	Общий расход стали на форму
3ФС24-5АIIIвП						46,6		46,6																							
3ФС24-5АIVП												353,4		353,4																	
3ФС24-5АVП																			285,2	285,2											
3ФС24-5К7П																					186,9	186,9									
3ФС24-5АIIIвП-а						46,6		46,6																							
3ФС24-5АIVП-а												353,4		353,4																	
3ФС24-5АVП-а																			285,2	285,2											
3ФС24-5К7П-а																					186,9	186,9									
3ФС24-5/6АIIIвП					552,0			552,0																							
3ФС24-5/6АIVП												412,3		412,3																	
3ФС24-5/6АVП																334,6			334,6												
3ФС24-5/6К7П																					213,6	213,6									
3ФС24-5/6АIIIвП-а					552,0			552,0																							
3ФС24-5/6АIVП-а												412,3		412,3																	
3ФС24-5/6АVП-а																334,6			334,6												
3ФС24-5/6К7П-а																					213,6	213,6									
4ФС24-5АIIIвП						46,6		46,6																							
4ФС24-5АIVП												353,4		353,4																	
4ФС24-5АVП																			285,2	285,2											
4ФС24-5К7П																					186,9	186,9									
4ФС24-5АIIIвП-а						46,6		46,6																							
4ФС24-5АIVП-а												353,4		353,4																	
4ФС24-5АVП-а																			285,2	285,2											
4ФС24-5К7П-а																					186,9	186,9									

3ФС24-5АIIIвП						46,6		46,6																						328,4	790,0	30,0	820,0
3ФС24-5АIVП												353,4		353,4																328,4	681,8	30,0	711,8
3ФС24-5АVП																			285,2	285,2										328,4	613,6	30,0	643,6
3ФС24-5К7П																					186,9	186,9								354,4	541,3	30,0	571,3
3ФС24-5АIIIвП-а						46,6		46,6																						412,2	873,8	30,0	903,8
3ФС24-5АIVП-а												353,4		353,4																412,2	765,6	30,0	795,6
3ФС24-5АVП-а																			285,2	285,2										412,2	697,4	30,0	727,4
3ФС24-5К7П-а																					186,9	186,9								438,2	625,1	30,0	655,1
3ФС24-5/6АIIIвП					552,0			552,0																						383,6	935,6	30,0	965,6
3ФС24-5/6АIVП												412,3		412,3																383,6	795,9	30,0	825,9
3ФС24-5/6АVП																334,6			334,6											383,6	718,2	30,0	748,2
3ФС24-5/6К7П																					213,6	213,6								413,2	626,8	30,0	656,8
3ФС24-5/6АIIIвП-а					552,0			552,0																						404,2	956,2	30,0	986,2
3ФС24-5/6АIVП-а												412,3		412,3																404,2	816,5	30,0	846,5
3ФС24-5/6АVП-а																334,6			334,6											404,2	738,8	30,0	768,8
3ФС24-5/6К7П-а																					213,6	213,6								433,8	647,4	30,0	677,4
4ФС24-5АIIIвП						46,6		46,6																						359,4	821,0	32,8	853,8
4ФС24-5АIVП												353,4		353,4																359,4	712,8	32,8	745,6
4ФС24-5АVП																			285,2	285,2										359,4	644,6	32,8	677,4
4ФС24-5К7П																					186,9	186,9								429,6	616,5	32,8	649,3
4ФС24-5АIIIвП-а						46,6		46,6																						380,6	842,2	32,8	875,0
4ФС24-5АIVП-а												353,4		353,4																380,6	734,0	32,8	766,8
4ФС24-5АVП-а																			285,2	285,2										380,6	665,8	32,8	698,6
4ФС24-5К7П-а																					186,9	186,9								450,8	637,7	32,8	670,5

Выборка стали на ненапрягаемую арматуру и закладные изделия дана на листе 10

ТК 1978	Выборка стали на напрягаемую арматуру. Расход стали на форму.	Серия ПК-01-129/78	
		Вып. 4-2	Лист 5

Киевский Промстройпроект

Рук. бр.

17-22-61 1.3

Выборка стали на одну ферму, кг

Напрягаемая арматура.

Марка фермы	Арматурная сталь ГОСТ 5781-75 класс А-III в, Ø, мм							Итого	Арматурная сталь ГОСТ 5781-75 класс А-IV, Ø, мм					Итого	Арматурная сталь ГОСТ 5781-75 класс А-V, Ø, мм					Итого	Арматурные канаты ГОСТ 13840-68 класс К-7, Ø, мм		Итого	Арматурная сталь ТУ 14-1-1318-75 класс А-т V, Ø, мм					Итого	Расход ненапрягаемой арматуры	Расход стали на ферму без закладных изделий	Расход стали на закладные изделия	Общий расход стали на ферму
	16	18	20	22	25	28	32		14	16	18	20	22		14	16	18	20	22		15			14	16	18	20	22					
1ФС24-6АIIIВП					552,0			552,0																						359,4	911,4	32,8	944,2
1ФС24-6АIIIП												412,3		412,3																359,4	771,7	32,8	804,5
1ФС24-6АVП																	334,6			334,6										359,4	694,0	32,8	726,8
1ФС24-6К7П																					213,6		213,6							446,4	650,0	32,8	692,8
1ФС24-6АIIIВП-а					552,0			552,0																						380,6	932,6	32,8	965,4
1ФС24-6АIIIП-а												412,3		412,3																380,6	792,9	32,8	825,7
1ФС24-6АVП-а																	334,6			334,6										380,6	715,2	32,8	748,0
1ФС24-6К7П-а																					213,6		213,6							467,6	681,2	32,8	714,0
1ФС24-7АIIIВП						603,2		603,2																						416,6	1019,8	32,8	1052,6
1ФС24-7АIIIП												471,2		471,2																416,6	887,8	32,8	920,6
1ФС24-7АVП																	382,4			382,4										416,6	799,0	32,8	831,8
1ФС24-7К7П																					240,3		240,3							468,0	708,3	32,8	741,1
1ФС24-7АIIIВП-а						603,2		603,2																						437,8	1041,0	32,8	1073,8
1ФС24-7АIIIП-а												471,2		471,2																437,8	909,0	32,8	941,8
1ФС24-7АVП-а																	382,4			382,4										437,8	820,2	32,8	853,0
1ФС24-7К7П-а																					240,3		240,3							489,2	729,5	32,8	762,3
1ФС24-7/8АIIIВП						692,4		692,4																						472,5	1164,9	32,8	1197,7
1ФС24-7/8АIIIП												530,1		530,1																472,5	1002,6	32,8	1035,4
1ФС24-7/8АVП																			427,8	427,8										472,5	900,3	32,8	933,1
1ФС24-7/8К7П																					267,0		267,0							510,7	777,7	32,8	810,5
1ФС24-7/8АIIIВП-а						692,4		692,4																						554,7	1247,1	32,8	1279,9
1ФС24-7/8АIIIП-а												530,1		530,1																554,7	1084,8	32,8	1117,6
1ФС24-7/8АVП-а																			427,8	427,8										554,7	982,5	32,8	1015,3
1ФС24-7/8К7П-а																					267,0		267,0							592,9	859,9	32,8	892,7

Выборка стали на ненапрягаемую арматуру и закладные изделия дана на листе 11.

Инв. № подл. | Подпись и дата | Взам. инв. №

ТК 1978	Выборка стали на напрягаемую арматуру. Расход стали на ферму.	Серия ПК-01-129/78 Вып 4-2 Лист 6

Выборка стали на одну ферму, кг

Марка фермы	Напрягаемая арматура: Арматурная сталь ГОСТ 5781-75 класс А-III в, ф, мм: 16	18	20	22	25	28	32	Итого	Арматурная сталь ГОСТ 5781-75 класс А-IV, ф, мм: 16	16	18	20	22	Итого	Арматурная сталь ГОСТ 5781-75 класс А-V, ф, мм: 14	16	18	20	22	Итого	Арматурные канаты ГОСТ 13840-68 класс К7, ф, мм: 15	Итого	Арматурная сталь ТУ 14-1-1318-75 класс Ат-n V, ф, мм: 14	16	18	20	22	Итого	Расход ненапрягаемой арматуры	Расход стали на ферму без закладных изделий	Расход стали на закладные изделия	Общий расход стали на ферму
1ФС24-8АIIIвП						6924		6924																							492,9	1185,3	32,8	1218,1
1ФС24-8АIVП												530,1		530,1																	492,9	1023,0	32,8	1055,8
1ФС24-8АVП																			4218	4218											492,9	821,7	32,8	953,5
1ФС24-8К7П																					2670		2670								531,1	798,1	32,8	830,9

Выборка стали на ненапрягаемую арматуру и закладные изделия дана на листе 12

ТК 1978	Выборка стали на напрягаемую арматуру. Расход стали на ферму.	Серия ПК-01-129/78 Вып. 4-2 Лист 7

Инв. № подл. | Подпись и дата | Взам. инв. № | Инв. № дубл. | Подпись и дата | Инв. № подл.

Выборка стали на одну ферму, кг.

Ненапрягаемая арматура

Марка фермы	Арматурная сталь, ГОСТ 5781-75 класс AIII, ГОСТ 3.1459-72 класс AIII, ф мм: 6	8	10	12	14	16	18	20	22	25	28	32	Итого	Арматурная сталь ГОСТ 5781-75 класс AI, ф мм: 6	8	10	14	Итого	Арматурная сталь ТУ 14-4-659-75 класс Bo I, ф мм: 5	Итого	Всего
1ФС24-2АIIIВП	8,0	46,2	102,0	50,0	-	95,6	-	-	-				301,8			0,6		0,6	47,9	47,9	350,3
1ФС24-2АIIIУП	8,0	46,2	102,0	50,0	-	95,6	-	-	-				301,8			0,6		0,6	47,9	47,9	350,3
1ФС24-2АIIIУ1П	8,0	46,2	102,0	50,0	-	95,6	-	-	-				301,8			0,6		0,6	47,9	47,9	350,3
1ФС24-2К7П	8,0	38,2	126,8	38,2	16,4	-	-	130,0	167,2				324,2			0,6		0,6	47,9	47,9	372,1
1ФС24-2АIIIВП-а	8,0	46,2	102,0	10,8	-	-	-	130,0	167,2				464,2	7,4		0,6		8,0	42,3	42,3	514,5
1ФС24-2АIIIУП-а	8,0	46,2	102,0	10,8	-	-	-	130,0	167,2				464,2	7,4		0,6		8,0	42,3	42,3	514,5
1ФС24-2АIIIУ1П-а	8,0	46,2	102,0	10,8	-	-	-	130,0	167,2				464,2	7,4		0,6		8,0	42,3	42,3	514,5
1ФС24-2К7П-а	8,0	38,2	126,8	-	16,4	-	-	-	-				486,6	7,4		0,6		8,0	42,3	42,3	536,9
2ФС24-2АIIIВП	17,6	33,6	131,4	10,8	72,0	-	-	-	-				265,4			0,6		0,6	52,5	52,5	318,5
2ФС24-2АIIIУП	17,6	33,6	131,4	10,8	72,0	-	-	-	-				265,4			0,6		0,6	52,5	52,5	318,5
2ФС24-2АIIIУ1П	17,6	33,6	131,4	10,8	72,0	-	-	-	-				265,4			0,6		0,8	52,5	52,5	318,5
2ФС24-2К7П	17,6	27,0	158,2	-	88,4	-	-	-	-				291,2			0,6		0,6	52,5	52,5	344,3
2ФС24-2АIIIВП-а	17,6	33,6	104,6	56,0	-	-	108,8	-	-				320,6			0,6		0,6	50,5	50,5	371,1
2ФС24-2АIIIУП-а	17,6	33,6	104,6	56,0	-	-	108,8	-	-				320,6			0,6		0,6	50,5	50,5	371,1
2ФС24-2АIIIУ1П-а	17,6	33,6	104,6	56,0	-	-	108,8	-	-				320,6			0,6		0,6	50,5	50,5	371,1
2ФС24-2К7П-а	17,6	27,0	131,4	45,2	16,4	-	108,8	-	-				346,4			0,6		0,6	50,5	50,5	397,5
2ФС24-3АIIIВП	17,6	33,6	97,0	21,8	-	70,8	-	155,6	-				396,4			0,4	0,6	1,0	48,3	48,3	445,7
2ФС24-3АIIIУП	17,6	33,6	97,0	21,8	-	70,8		155,6	-				396,4			0,4	0,6	1,0	48,3	48,3	445,7
2ФС24-3АIIIУ1П	17,6	33,6	97,0	21,8	-	70,8		155,6	-				396,4			0,4	0,6	1,0	48,3	48,3	445,7
2ФС24-3К7П	17,6	27,0	97,0	50,2	16,4	70,8		155,6	-				434,6			0,4	0,6	1,0	48,3	48,3	483,9
2ФС24-3АIIIВП-а	17,6	33,6	97,0	21,8	-	-	104,8	-	169,6				444,4	8,0		0,4	0,6	9,0	43,1	43,1	496,5
2ФС24-3АIIIУП-а	17,6	33,6	97,0	21,8	-	-	104,8	-	169,6				444,4	8,0		0,4	0,6	9,0	43,1	43,1	496,5
2ФС24-3АIIIУ1П-а	17,6	33,6	97,0	21,8	-	-	104,8	-	169,6				444,4	8,0		0,4	0,6	9,0	43,1	43,1	496,5
2ФС24-3К7П-а	17,6	27,0	97,0	50,2	16,4	-	104,8	-	169,6				482,6	8,0		0,4	0,6	9,0	43,1	43,1	534,7

Закладные изделия

Арматурная сталь ст ГОСТ 5781-75* класс AIII, ф мм: 14	Итого	Прокатная сталь ГОСТ 380-71*: Ст3кп	Итого	Всего
	13,6		13,6	27,2
	13,6		13,6	27,2
	13,6		13,6	27,2
	13,6		13,6	27,2
	13,6		13,6	27,2
	13,6		13,6	27,2
	13,6		13,6	27,2
	13,6		13,6	27,2
	13,6		13,6	27,2
	13,6		13,6	27,2
	13,6		13,6	27,2
	13,6		13,6	27,2
	13,6		13,6	27,2
	13,6		13,6	27,2
	13,6		13,6	27,2
	13,6		13,6	27,2
	13,6		13,6	27,2
	13,6		13,6	27,2
	13,6		13,6	27,2
	13,6		13,6	27,2
	13,6		13,6	27,2
	13,6		13,6	27,2

Рис. фр. Дуйсат Фунт

Гипростройпроект

ТК 1978	Выборка стали на ненапрягаемую арматуру и закладные изделия	Серия ТК-01-128/78 Вып. 4-2 Лист 8

Выборка стали на одну ферму, кг.

Марка ферты	Ненапрягаемая арматура: Арматурная сталь, ГОСТ 5781-75, класс АIII, ф мм: 6	8	Арматурная сталь, ГОСТ 5.1459-72*, класс АIII, ф мм: 10	12	14	16	18	20	22	25	28	32	Итого	Арматурная сталь ГОСТ 5781-75, класс АI, ф мм: 6	8	10	14	Итого	Арматурная ТУ 14-4-659-75, класс Вр I, ф мм: 5	Итого	Всего	Закладные изделия: Арматурная ст ГОСТ 5.1459-72, класс АIII, ф мм: 14	Итого	Профильная сталь ГОСТ 380-71: Б=12	Итого	Всего
2ФС24-4АIIIВП	17,6	16,0	123,8	11,0	16,4		89,6		192,4				466,8	9,6		0,4	0,6	10,6	41,9	41,9	519,3	13,6	13,6	13,6	13,6	27,2
2ФС24-4АIVП	17,6	16,0	123,8	11,0	16,4		89,6		192,4				466,8	9,6		0,4	0,6	10,6	41,9	41,9	519,3	13,6	13,6	13,6	13,6	27,2
2ФС24-4АVП	17,6	16,0	123,8	11,0	16,4		89,6		192,4				466,8	9,6		0,4	0,6	10,6	41,9	41,9	519,3	13,6	13,6	13,6	13,6	27,2
2ФС24-4К7П	17,6	27,0	97,0	50,2	-	22,8	89,6		192,4				496,6	9,6		0,4	0,6	10,6	41,9	41,9	549,1	13,6	13,6	13,6	13,6	27,2
2ФС24-4АIIIВП-а	17,6	16,0	123,8	11,0	16,4			130,0		222,0			536,8	-	14,4	0,4	0,6	15,4	43,1	43,1	595,3	13,6	13,6	13,6	13,6	27,2
2ФС24-4АIVП-а	17,6	16,0	123,8	11,0	16,4			130,0		222,0			536,8	-	14,4	0,4	0,6	15,4	43,1	43,1	595,3	13,6	13,6	13,6	13,6	27,2
2ФС24-4АVП-а	17,6	16,0	123,8	11,0	16,4			130,0		222,0			536,8	-	14,4	0,4	0,6	15,4	43,1	43,1	595,3	13,6	13,6	13,6	13,6	27,2
2ФС24-4К7П-а	17,6	27,0	97,0	50,2	-	22,8		130,0		222,0			566,6	-	14,4	0,4	0,6	15,4	43,1	43,1	625,1	13,6	13,6	13,6	13,6	27,2
3ФС24-3АIIIВП	34,8	17,6	168,8	11,2	-								232,4	3,2		0,4	0,6	4,2	57,0	57,0	293,6	13,6	13,6	16,4	16,4	30,0
3ФС24-3АIVП	34,8	17,6	168,8	11,2	-								232,4	3,2		0,4	0,6	4,2	57,0	57,0	293,6	13,6	13,6	16,4	16,4	30,0
3ФС24-3АVП	34,8	17,6	168,8	11,2	-								232,4	3,2		0,4	0,6	4,2	57,0	57,0	293,6	13,6	13,6	16,4	16,4	30,0
3ФС24-3К7П	20,8	29,6	200,4	11,2	17,6								279,6	3,2		0,4	0,6	4,2	57,0	57,0	340,8	13,6	13,6	16,4	16,4	30,0
3ФС24-3АIIIВП-а	34,8	17,6	137,6	56,0	-								246,0	3,2		0,4	0,6	4,2	57,0	57,0	307,2	13,6	13,6	16,4	16,4	30,0
3ФС24-3АIVП-а	34,8	17,6	137,6	56,0	-								246,0	3,2		0,4	0,6	4,2	57,0	57,0	307,2	13,6	13,6	16,4	16,4	30,0
3ФС24-3АVП-а	34,8	17,6	137,6	56,0	-								246,0	3,2		0,4	0,6	4,2	57,0	57,0	307,2	13,6	13,6	16,4	16,4	30,0
3ФС24-3К7П-а	20,8	29,6	169,2	56,0	17,6								293,2	3,2		0,4	0,6	4,2	57,0	57,0	354,4	13,6	13,6	16,4	16,4	30,0
3ФС24-4АIIIВП	34,8	17,6	140,0	52,8	-								245,2	3,2	-	-	1,8	5,0	57,0	57,0	307,2	13,6	13,6	16,4	16,4	30,0
3ФС24-4АIVП	34,8	17,6	140,0	52,8	-								245,2	3,2	-	-	1,8	5,0	57,0	57,0	307,2	13,6	13,6	16,4	16,4	30,0
3ФС24-4АVП	34,8	17,6	140,0	52,8	-								245,2	3,2			1,8	5,0	57,0	57,0	307,2	13,6	13,6	16,4	16,4	30,0
3ФС24-4К7П	20,8	29,6	171,6	52,8	17,6								292,4	3,2			1,8	5,0	57,0	57,0	354,4	13,6	13,6	16,4	16,4	30,0
3ФС24-4АIIIВП-а	34,8	17,6	108,8	97,6	-								258,8	3,2			1,8	5,0	57,0	57,0	320,8	13,6	13,6	16,4	16,4	30,0
3ФС24-4АIVП-а	34,8	17,6	108,8	97,6	-								258,8	3,2			1,8	5,0	57,0	57,0	320,8	13,6	13,6	16,4	16,4	30,0
3ФС24-4АVП-а	34,8	17,6	108,8	97,6	-								258,8	3,2			1,8	5,0	57,0	57,0	320,8	13,6	13,6	16,4	16,4	30,0
3ФС24-4К7П-а	20,8	29,6	140,4	97,6	17,6								306,0	3,2			1,8	5,0	57,0	57,0	368,0	13,6	13,6	16,4	16,4	30,0

Проверил Соловьевский

Гл. инж. пр. Козлов

Рук бр. Дужак

Киевский Протстройпроект

ТК 1978	Выборка стали на ненапрягаемую арматуру и закладные изделия	Серия ПК-01-129/78	
		Вып. 4-2	Лист 9

Выборка стали на одну ферму, кг.

Ненапрягаемая арматура

Марка фермы	Арматурная сталь, ГОСТ 3.1459-72* класс AIII, ф мм: 6	8	10	12	14	16	18	20	22	25	28	32	Итого	Арматурная сталь ГОСТ 5781-75 класс AI, ф мм: 6	8	10	14	Итого	Арматурная ТУ 14-1-659-75 класс Bp-I, ф мм: 5	Итого	Всего
3ФС24-5АIIIВП	20,8	42,4	132,8	52,8	17,6	-							266,4	3,2			1,8	5,0	57,0	57,0	328,4
3ФС24-5АIIIУП	20,8	42,4	132,8	52,8	17,6	-							266,4	3,2			1,8	5,0	57,0	57,0	328,4
3ФС24-5АIIIУП	20,8	42,4	132,8	52,8	17,6	-							266,4	3,2			1,8	5,0	57,0	57,0	328,4
3ФС24-5К7П	20,8	29,6	171,6	52,8	17,6	-							292,4	3,2			1,8	5,0	57,0	57,0	354,4
3ФС24-5АIIIВП-а	20,8	42,4	70,4	52,8	70,8	95,6							352,8	3,2			1,8	5,0	54,4	54,4	412,2
3ФС24-5АIIIУП-а	20,8	42,4	70,4	52,8	70,8	95,6							352,8	3,2			1,8	5,0	54,4	54,4	412,2
3ФС24-5АIIIУ7-а	20,8	42,4	70,4	52,8	70,8	95,6							352,8	3,2			1,8	5,0	54,4	54,4	412,2
3ФС24-5К7П-а	20,8	29,6	109,2	52,8	70,8	95,6							378,8	3,2			1,8	5,0	54,4	54,4	438,2
3ФС24-5/6АIIIВП	20,8	17,6	136,4	41,6	104,8	-							321,2	3,2			1,8	5,0	57,4	57,4	383,6
3ФС24-5/6АIIIУП	20,8	17,6	136,4	41,6	104,8	-							321,2	3,2			1,8	5,0	57,4	57,4	383,6
3ФС24-5/6К7П	20,8	29,6	97,6	98,0	104,8	-							350,8	3,2			1,8	5,0	57,4	57,4	383,6
3ФС24-5/6АIIIВП-а	20,8	17,6	136,4	41,6	32,8	95,6							344,8	3,2			1,8	5,0	54,4	54,4	413,2
3ФС24-5/6АIIIУП-а	20,8	17,6	136,4	41,6	32,8	95,6							344,8	3,2			1,8	5,0	54,4	54,4	404,2
3ФС24-5/6АIIIУП-а	20,8	17,6	136,4	41,6	32,8	95,6							344,8	3,2			1,8	5,0	54,4	54,4	404,2
3ФС24-5/6К7П-а	20,8	29,6	97,6	98,0	32,8	95,6							374,4	3,2			1,8	5,0	54,4	54,4	404,2
4ФС24-5АIIIВП	42,2	20,8	72,8	140,6	15,2	-							291,6	3,2			1,8	5,0	54,4	54,4	433,8
4ФС24-5АIIIУП	42,2	20,8	72,8	140,6	15,2	-							291,6	3,2			1,8	5,0	62,8	62,8	359,4
4ФС24-5АIIIУП	42,2	20,8	72,8	140,6	15,2	-							291,6	3,2			1,8	5,0	62,8	62,8	359,4
4ФС24-6К7П	21,0	33,8	72,8	130,2	15,2	32,8							361,8	3,2			1,8	5,0	62,8	62,8	359,4
4ФС24-5АIIIВП-а	42,0	20,8	72,8	88,8	15,2	-							312,8	3,2			1,8	5,0	62,8	62,8	429,6
4ФС24-5АIIIУП-а	42,0	20,8	72,8	88,8	15,2	-							312,8	3,2			1,8	5,0	62,8	62,8	380,6
4ФС24-5АIIIУП-а	42,0	20,8	72,8	88,8	15,2	-							312,8	3,2			1,8	5,0	62,8	62,8	380,6
4ФС24-5К7П-а	21,0	33,8	72,8	88,8	15,2	22,8							380,3	3,2			1,8	5,0	62,8	62,8	450,8

Закладные изделия

Арматурная сталь ГОСТ 5781-75 класс AIII, ф мм: 14	Итого	Прокат из стали ГОСТ 380-71: Ст.3	Итого	Всего
13,6	13,6	16,4	16,4	30,0

Выборка стали на одну ферму, кг.

Марка ферты	Ненапрягаемая арматура: Арматурная сталь, ГОСТ 5781-75, класс А III, ф мм 6	8	10	12	14	16	18	20	22	25	28	32	Итого	Арматурная сталь ГОСТ 5781-75, класс А I, ф мм 6	8	10	14	Итого	Арматурная ст. ТУ 14-4-659-75, класс Вр I, ф мм 5	Итого	Всего	Закладные изделия: Арматурная ст. ГОСТ 5.1459-72, класс А III, ф мм 14	Итого	Профильная сталь ГОСТ 380-71, б=12	Итого	Всего
4ФС24-6АIIIВП	42,2	20,8	72,8	140,6	15,2								291,6	3,2			1,8	5,0	62,8	62,8	359,4	13,6	13,6	19,2	19,2	32,8
4ФС24-6АIVП	42,2	20,8	72,8	140,6	15,2								291,6	3,2			1,8	5,0	62,8	62,8	359,4	13,6	13,6	19,2	19,2	32,8
4ФС24-6АVП	42,2	20,8	72,8	140,6	15,2								291,6	3,2			1,8	5,0	62,8	62,8	359,4	13,6	13,6	19,2	19,2	32,8
4ФС24-6К7П	27,0	33,8	72,8	190,2	15,2			39,6					378,6	3,2			1,8	5,0	62,8	62,8	446,4	13,6	13,6	19,2	19,2	32,8
4ФС24-6АIIIВП-а	42,2	20,8	72,8	89,8	87,2								312,8	3,2			1,8	5,0	62,8	62,8	380,6	13,6	13,6	19,2	19,2	32,8
4ФС24-6АIVП-а	42,2	20,8	72,8	89,8	87,2								312,8	3,2			1,8	5,0	62,8	62,8	380,6	13,6	13,6	19,2	19,2	32,8
4ФС24-6АVП-а	42,2	20,8	72,8	89,8	87,2								312,8	3,2			1,8	5,0	62,8	62,8	380,6	13,6	13,6	19,2	19,2	32,8
4ФС24-6К7П-а	27,0	33,8	72,8	139,4	87,2			39,6					399,8	3,2			1,8	5,0	62,8	62,8	467,6	13,6	13,6	19,2	19,2	32,8
4ФС24-7АIIIВП	27,0	20,8	72,8	190,2	15,2	22,8							348,8	3,2			1,8	5,0	62,8	62,8	416,6	13,6	13,6	19,2	19,2	32,8
4ФС24-7АIVП	27,0	20,8	72,8	190,2	15,2	22,8							348,8	3,2			1,8	5,0	62,8	62,8	416,6	13,6	13,6	19,2	19,2	32,8
4ФС24-7АVП	27,0	20,8	72,8	190,2	15,2	22,8							348,8	3,2			1,8	5,0	62,8	62,8	416,6	13,6	13,6	19,2	19,2	32,8
4ФС24-7К7П	27,0	33,8	72,8	129,8	97,2	-		39,6					400,2	3,2			1,8	5,0	62,8	62,8	468,0	13,6	13,6	19,2	19,2	32,8
4ФС24-7АIIIВП-а	27,0	20,8	72,8	139,4	87,2	22,8							370,0	3,2			1,8	5,0	62,8	62,8	437,8	13,6	13,6	19,2	19,2	32,8
4ФС24-7АIVП-а	27,0	20,8	72,8	139,4	87,2	22,8							370,0	3,2			1,8	5,0	62,8	62,8	437,8	13,6	13,6	19,2	19,2	32,8
4ФС24-7АVП-а	27,0	20,8	72,8	139,4	87,2	22,8							370,0	3,2			1,8	5,0	62,8	62,8	437,8	13,6	13,6	19,2	19,2	32,8
4ФС24-7К7П-а	27,0	33,8	72,8	79,0	169,2	-		39,6					421,4	3,2			1,8	5,0	62,8	62,8	489,2	13,6	13,6	19,2	19,2	32,8
4ФС24-7/8АIIIВП	22,4	29,0	65,2	124,2	104,8	20,0		39,6					405,2	3,2			1,8	5,0	62,3	62,3	472,5	13,6	13,6	19,2	19,2	32,8
4ФС24-7/8АIVП	22,4	29,0	65,2	124,2	104,8	20,0		39,6					405,2	3,2			1,8	5,0	62,3	62,3	472,5	13,6	13,6	19,2	19,2	32,8
4ФС24-7/8АVП	22,4	29,0	65,2	124,2	104,8	20,0		39,6					405,2	3,2			1,8	5,0	62,3	62,3	472,5	13,6	13,6	19,2	19,2	32,8
4ФС24-7/8К7П	22,4	45,6	65,2	63,8	186,8	20,0		39,6					443,4	3,2			1,8	5,0	62,3	62,3	510,7	13,6	13,6	19,2	19,2	32,8
4ФС24-7/8АIIIВП-а	22,4	29,0	37,6	73,4	104,8	186,4		39,6					493,2	3,2			1,8	5,0	56,5	56,5	554,7	13,6	13,6	19,2	19,2	32,8
4ФС24-7/8АIVП-а	22,4	29,0	37,6	73,4	104,8	186,4		39,6					493,2	3,2			1,8	5,0	56,5	56,5	554,7	13,6	13,6	19,2	19,2	32,8
4ФС24-7/8АVП-а	22,4	29,0	37,6	73,4	104,8	186,4		39,6					493,2	3,2			1,8	5,0	56,5	56,5	554,7	13,6	13,6	19,2	19,2	32,8
4ФС24-7/8К7П-а	22,4	45,6	37,6	13,0	186,8	186,4		39,6					531,4	3,2			1,8	5,0	56,5	56,5	592,9	13,6	13,6	19,2	19,2	32,8

Киевский Проектпройпроект

Ул. инж. пр. Рук. бр. | Кизяев | Дудкак | Проверил | Сагаваев | Инж. | Инж.

ТК 1978	Выборка стали на ненапрягаемую арматуру и закладные изделия	Серия ПК-01-129/78	Вып. 4-2	Лист 11

17426-01 24

Выборка стали на одну ферму, кг.

Марка ферты	Ненапрягаемая арматура: Арматурная сталь, ГОСТ 5781-75, класс АIII, ф мм: 6	8	Арматурная сталь, ГОСТ 5.1459-72*, класс АIII, ф мм: 10	12	14	16	18	20	22	25	28	32	Итого	Арматурная сталь ГОСТ 5781-75, класс АI, ф мм: 6	8	10	14	Итого	Арматурная ст. ТУ 14-4-659-75, класс ВрI, ф мм: 5	Итого	Всего	Закладные изделия: Арматурная ст. ГОСТ 5.1459-72, класс АIII, ф мм: 14	Итого	Профильная сталь ГОСТ 380-71, δ=12	Итого	Всего
4ФС24-8АIIIВП	22,4	29,0	18,4	191,4	104,8	20,0		39,6					425,6	3,2			1,8	5,0	62,3	62,3	492,9	13,6	13,6	19,2	19,2	32,8
4ФС24-8АIVП	22,4	29,0	18,4	191,4	104,8	20,0		39,6					425,6	3,2			1,8	5,0	62,3	62,3	492,9	13,6	13,6	19,2	19,2	32,8
4ФС24-8АVП	22,4	29,0	18,4	191,4	104,8	20,0		39,6					425,6	3,2			1,8	5,0	62,3	62,3	492,9	13,6	13,6	19,2	19,2	32,8
4ФС24-8КТП	22,4	45,6	18,4	131,0	186,8	20,0		39,6					463,8	3,2			1,8	5,0	62,3	62,3	531,1	13,6	13,6	19,2	19,2	32,8

Проектпромстройпроект

ТК 1978	Выборка стали на ненапрягаемую арматуру и закладные изделия	Серия ПК-01-129/78	
		Вып. 4-2	Лист 12

Геометрическая схема фермы

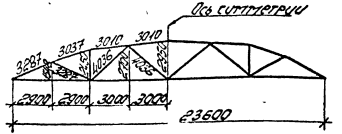

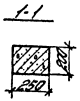

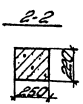

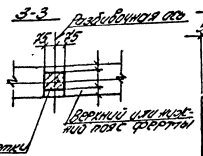

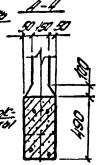

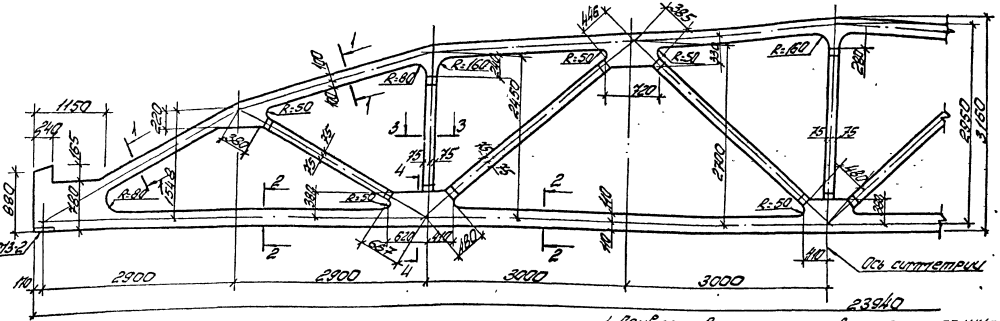

Спецификация марок закладных элементов на одну ферму

Марка фермы	Марка элемента	К-во шт	№ листа
1ФС24-2П, 1ФС24-2П-а	МЗ-2	2	Вып. 5 часть 2 лист 12

1. Привязку всех элементов решетки по ширине фермы принять по сечению 3-3.
2. В марках ферм условно опущены индексы, обозначающие вид напрягаемой арматуры.
3. Примеры разбивки закладных издели для крепления плит покрытия и фонарей, связей в покрытиях, стеновых панелей и путей подвесного транспорта даны в выпуске 1 серии ПК-01-129/78.

ТК	Фермы 1ФС24-2П, 1ФС24-2П-а.	Серия ПК-01-129/78	
1978	Опалубочный чертеж.	Вып. 4-2	Лист 13

Киевский Промстройпроект | Рук. др. | Ст. инж. | Дужак | Соловьева

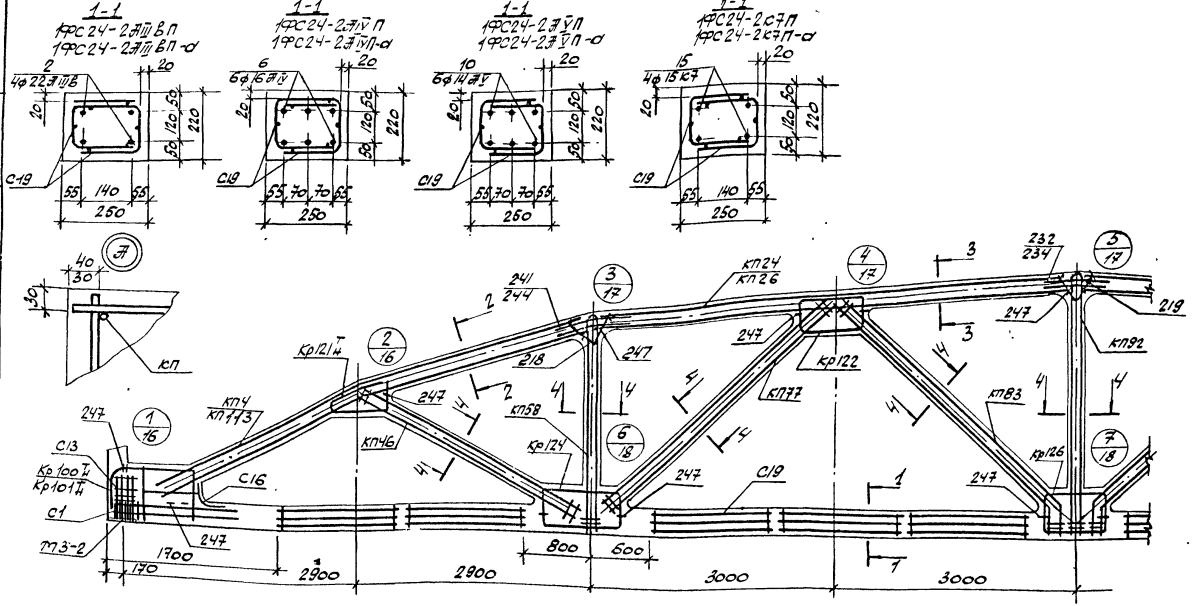

1. Значение контролируемых напряжений в напрягаемой арматуре принимать по табл. 1 п. 4 пояснительной записки
2. Кубиковая прочность бетона при отпуске натяжения арматуры должна быть не менее 0,8 R.
3. При бетонировании фермы следует обратить внимание на уплотнение бетона в узлах фермы.
4. На общем виде армирования напрягаемая арматура в нижнем поясе условно не показана.
5. В марках ферм, указанных в штампе, условно опущены цифры, обозначающие вид напрягаемой арматуры.
6. Спецификация марок арматурных изделий на одну ферму приведена на листе 15

ТК 1978	Фермы 1ФС24-2П, 1ФС24-2П-а. Армирование ферм.	Серия ПК-01-129/78 Вып. 4-2 Лист 14

Киевский Промстройпроект

Инв. № подл. | Подп. и дата | Взам. инв. №

Марка фермы	Марка изделия или № поз.	Кол-во шт.	№ листа вып.
1ФС24-2АIIIВП	КП113	2	вып.5-2 л.2
	КП24	2	вып.5ч1 л.25
	КП46	2	—"— л.47
	КП58	2	—"— л.59
	КП77	2	—"— л.78
	КП83	2	—"— л.84
	КП92	1	—"— л.93
	Кр100Н	2+2	—"— л.194
	Кр121Н	2+2	—"— л.215
	Кр122	4	—"— л.216
	Кр124	4	—"— л.218
	Кр126	2	—"— л.220
	С1	16	—"— л.247
	С13	8	—"— л.253
	С16	2	—"— л.254
	С19	20	—"— л.255
	2	4	—"— л.1
	218	4	—"— л.257
	219	2	—"—
	232	4	—"—
	241	8	—"— л.258
	247	32	—"—

Марка фермы	Марка изделия или № поз.	Кол-во шт.	№ листа вып.
1ФС24-2АIVП	КП113, КП24, КП46, КП58, КП77, КП83, КП92, Кр100Н, Кр121Н, Кр122, Кр124, Кр126, С1, С13, С16, С19, поз. 218, 219, 232, 241, 247 по 1ФС24-2АIIIВП		
	6	6	вып.5ч1 л.1
1ФС24-2АVП	КП113, КП24, КП46, КП58, КП77, КП83, КП92, Кр100Н, Кр121Н, Кр122, Кр124, Кр126, С1, С13, С16, С19 поз. 218, 219, 232, 241, 247 по 1ФС24-2АIIIВП		
	10	6	вып.5ч1 л.1

Марка фермы	Марка изделия или № поз.	Кол-во шт.	№ листа вып.
1ФС24-2К7П	КП113, КП24, КП46, КП58, КП77, КП83, КП92, Кр121Н, Кр122, Кр124, Кр126, С13, С16, С19 поз. 218, 219, 232, 241, 247 по 1ФС24-2АIIIВ-П		
	Кр101Н	2+2	вып.5ч1 л.195
	С1	36	—"— л.247
	15	4	—"— л.1
1ФС24-2АIIIВП-а	КП1	2	вып.5ч1 л.5
	КП26	2	—"— л.27
	КП46	2	—"— л.47
	КП58	2	—"— л.59
	КП77	2	—"— л.78
	КП83	2	—"— л.84
	КП92	1	—"— л.93
	Кр100Н	2+2	—"— л.194
	Кр121Н	2+2	—"— л.215

Марка фермы	Марка изделия или № поз.	Кол-во шт.	№ листа вып.
1ФС24-2АIIIВП-а (продолжение)	Кр122	4	вып.5ч1 л.216
	Кр124	4	—"— л.218
	Кр126	2	—"— л.220
	С1	16	—"— л.247
	С13	8	—"— л.253
	С16	2	—"— л.254
	С19	20	—"— л.255
	2	4	—"— л.1
	218	4	—"— л.257
	219	2	—"—
	234	4	—"—
	244	8	—"— л.258
	247	32	—"—

Марка фермы	Марка изделия или № поз.	Кол-во шт.	№ листа вып.
1ФС24-2АIVП-а	КП4, КП26, КП46, КП58, КП77, КП83, КП92, Кр100Н, Кр121Н, Кр122, Кр124, Кр126, С1, С13, С16, С19, поз. 218, 219, 234, 244, 247 по 1ФС24-2АIIIВП-а		
	6	6	вып.5ч1 л.1
1ФС24-2АVП-а	КП4, КП26, КП46, КП58, КП77, КП83, КП92, Кр100Н, Кр121Н, Кр122, Кр124, Кр126 С1, С13, С16, С19, поз. 218, 219, 234, 244, 247 по 1ФС24-2АIIIВП-а		
	10	6	вып.5ч1 л.1

Марка фермы	Марка изделия или № поз.	Кол-во шт.	№ листа вып.
1ФС24-2К7П-а	КП4, КП26, КП46, КП58, КП77, КП83, КП92, Кр121Н, Кр122, Кр124, Кр126, С13, С16, С19 поз. 218, 219, 234, 244, 247 по 1ФС24-2АIIIВП-а		
	Кр101Н	2+2	вып.5ч1 л.195
	С1	36	—"— л.247
	15	4	—"— л.1

Гл. инж. проект	Козлов	Проверил	Соловьёв
Рук. бригады	Дужак		

Киевский Промстройпроект

ТК 1978	Фермы 1ФС24-2П, 1ФС24-2П-а. Спецификация марок арматурных изделий на одну ферму.	серия ПК-01-129/78 вып. 4-2 лист 15

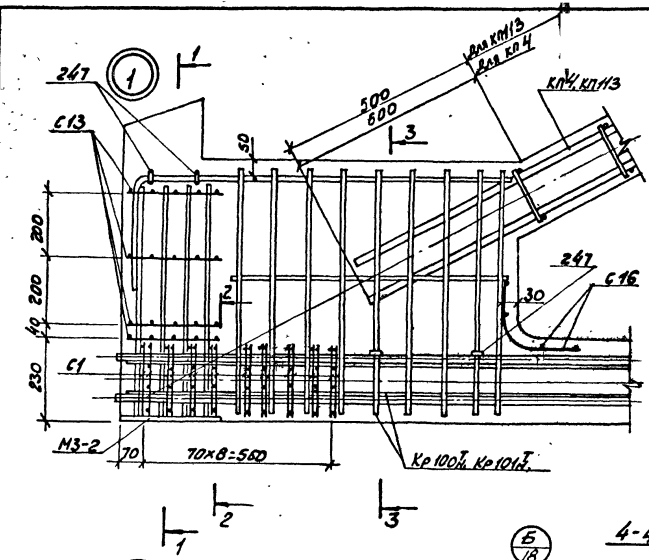

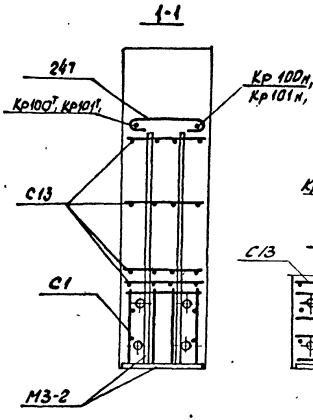

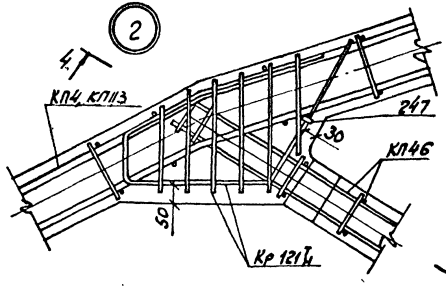

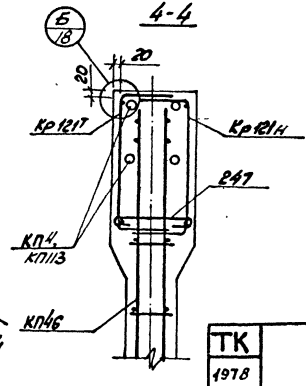

1. В узлах 1, 6 и 7 условно показано 4 стержня напрягаемой арматуры.
2. Допустимое отклонение величины заделки каркасов решетки в пояса ±10мм.
3. В узле 1 показано девять рядов сеток С1 для ферм с армированием нижнего пояса канатами класса К7. Для ферм со стержневым армированием нижнего пояса устанавливается четыре ряда сеток С1 на расстоянии 280 мм от торца с шагом 70 мм.

ТК 1978	Фермы 1ФС24-2П, 1ФС24-2П-д. Узлы 1, 2	серия ПК-01-129/78	Вып 4-2 / Лист 16

Инв. № подл. | Подпись и дата | Взам. инв. №

Проектпроект

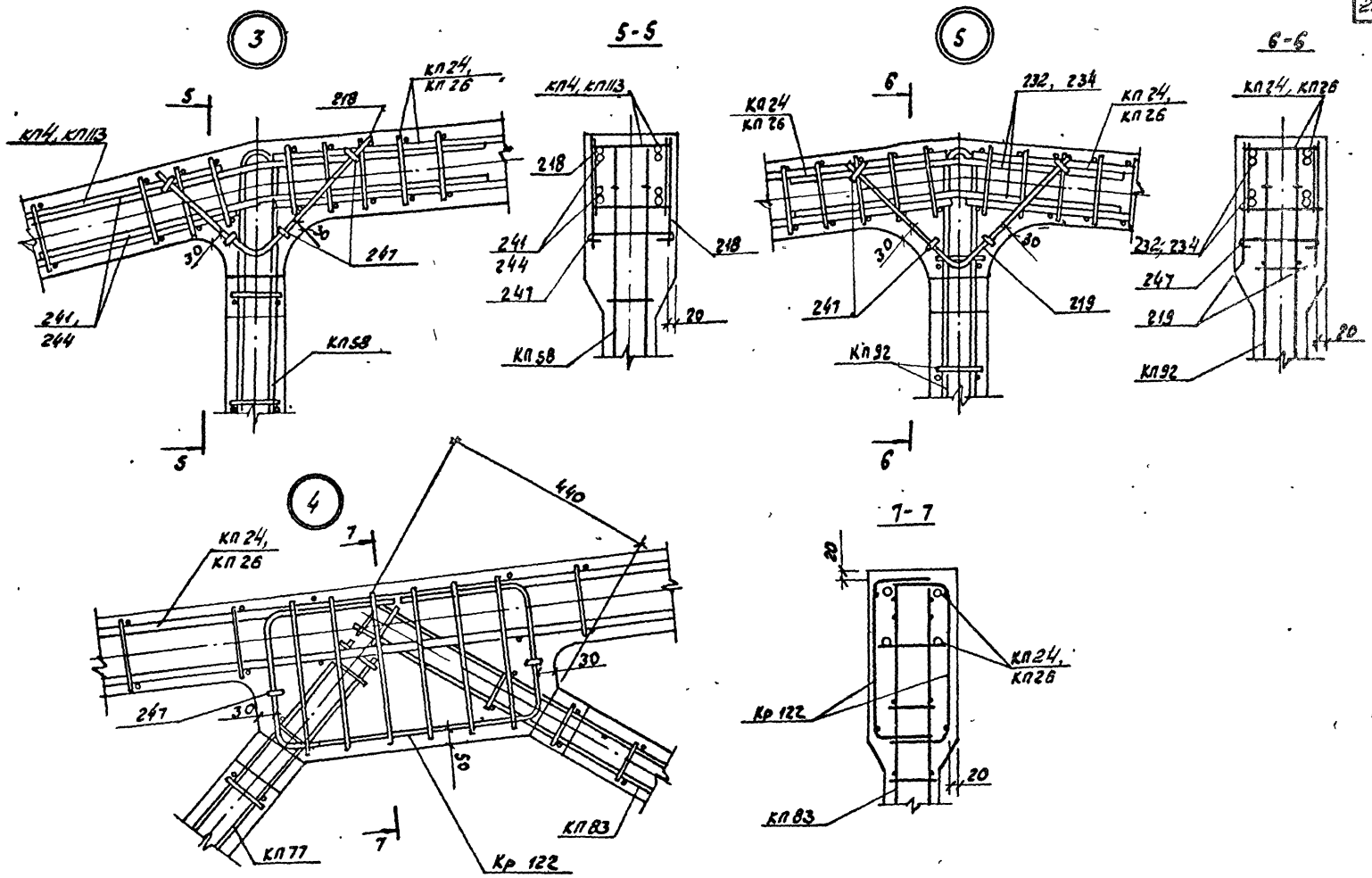

ТК 1978	Фермы 1ФС24-2П, 1ФС24-2П-а Узлы 3, 4, 5	Серия 1.К-01-129/78 Вып. 4-2 Лист 17

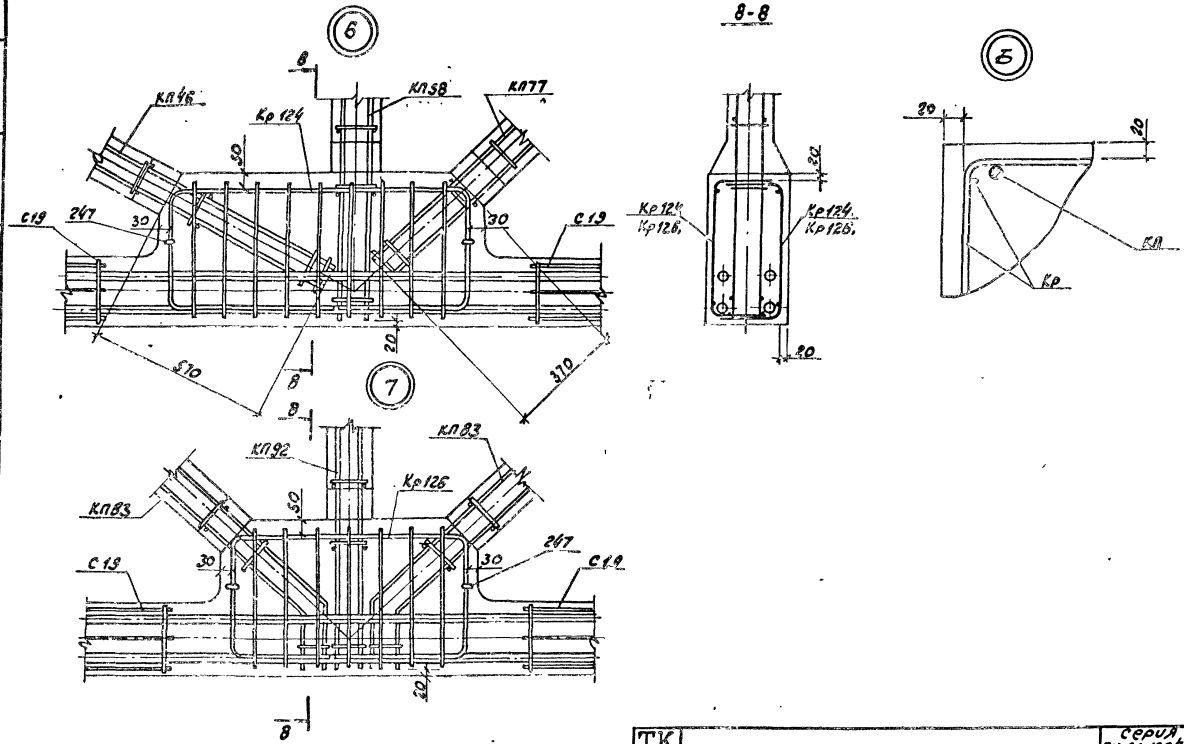

ТК 1978	Фермы 1ФС24-2П, 1ФС24-2П-а. Узлы 6, 7.	Серия ПК-01-129/78	
		Вып. 4-2	Лист 78

Киевский Промстройпроект

Гл. инж. пр. Рук. бриг. | Козлов Дужак | Проверил | Соловьева

Геометрическая схема фермы

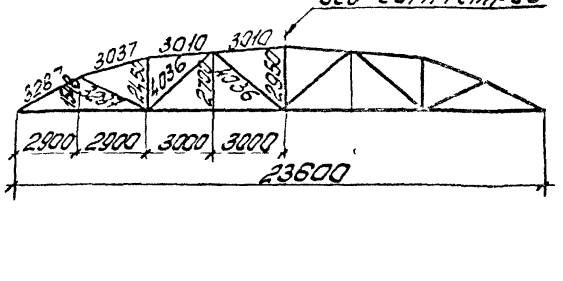

1-1

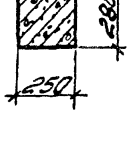

2-2

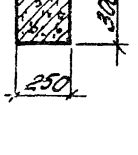

3-3

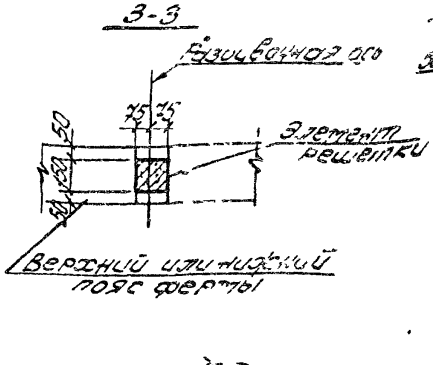

4-4

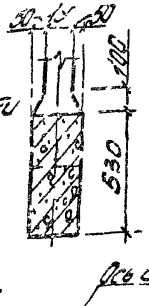

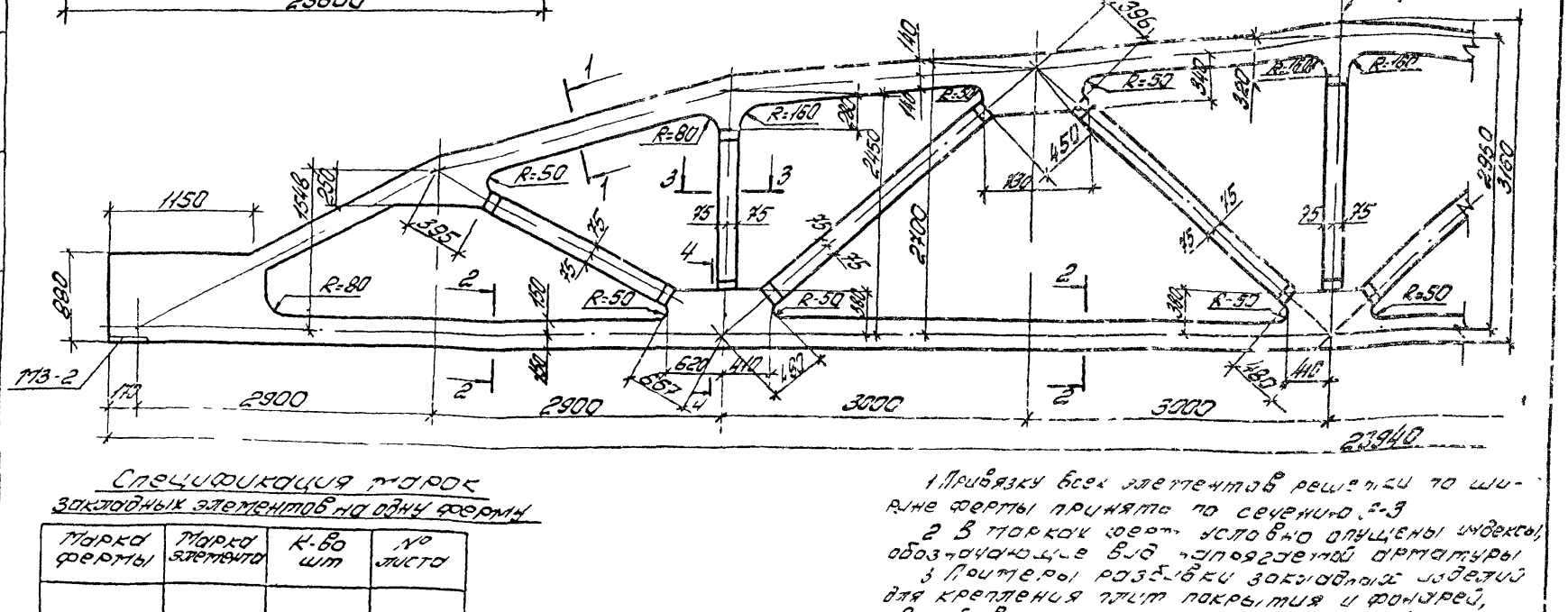
Ось симметрии
1
1
3
3
2
2
2
2
4
R=80
R=50
R=160
R=50
R=50
R=50
R=50
R=50
R=50
R=50
R=80
R=50
1150
1546
200
395
75
75
75
75
75
75
75
75
2400
2450
140
140
140
140
450
180
2950
3160
290
150
150
150
150
620
440
430
667
440
440
180
180
180

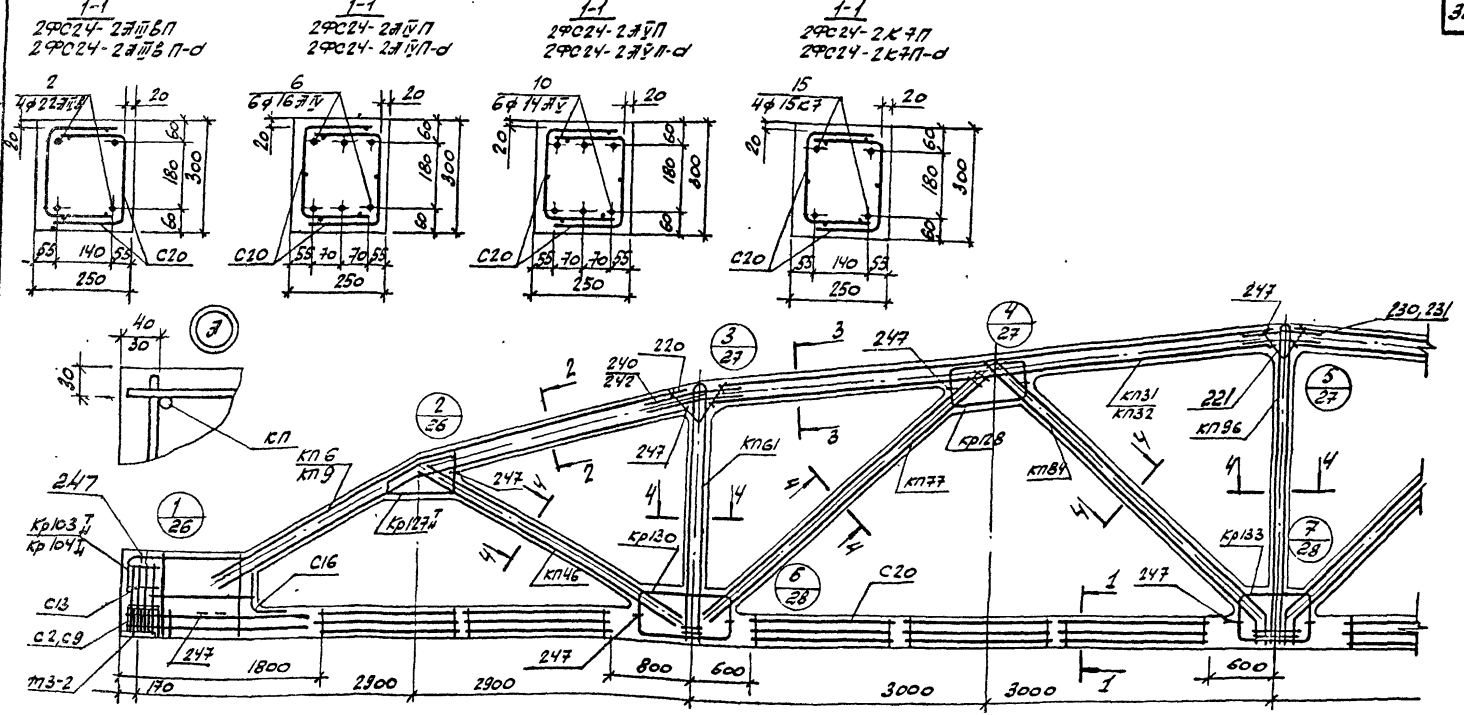

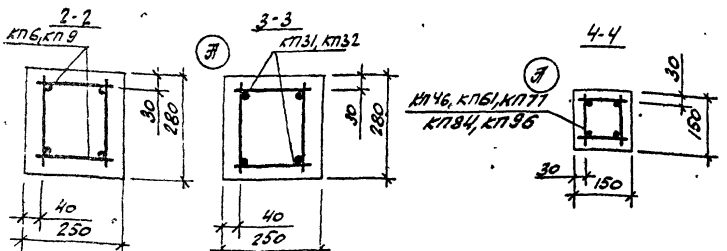

1. Значение контролируемых напряжений в напрягаемой арматуре принимать по табл. 1 п. II.4 пояснительной записки
2. Кубиковая прочность бетона при отпуске натяжения арматуры должна быть не менее 0,8 R.
3. При бетонировании ферты следует обратить внимание на уплотнение бетона в узлах ферты.
4. На общем виде армирования напрягаемая арматура в нижнем поясе условно не показана.
5. В марках ферт, указанных в штампе, условно опущены индексы, обозначающие вид напрягаемой арматуры.
6. Спецификация марок арматурных изделий на одну ферму приведена на листе 21

ТК	Ферты 2ФС24-2П, 2ФС24-2П-d. Армирование ферт	Серия ПК-01-129/78	
1978		Вып. 4-2	Лист 20

Киевский Промстройпроект

Рук. бр. Лужак
Ст. инж. Соловьева
Проверил Соловьева

Марка фермы	Марка изделия или №поз	Кол-во шт	№ листа Вып 5+1
2ФС24-2АIIIВП	КП6	2	7
	КП32	2	33
	КП46	2	47
	КП61	2	62
	КП77	2	78
	КП84	2	85
	КП96	1	97
	Кр103Н	2+2	197
	Кр127Н	2+2	221
	Кр128	4	222
	Кр130	4	224
	Кр133	2	227
	С2	8	247
	С9	8	251
	С13	8	253
	С16	2	254
	С20	20	255
	2	4	1
	220	4	257
	221	2	—"—
	231	4	—"—
	240	8	258
	247	32	—"—

Марка фермы	Марка изделия или №поз	Кол-во шт	№ листа Вып 5+1
2ФС24-2АVП	КП6, КП32, КП46, КП61, КП77, КП84, КП96 Кр103Н, Кр127Н, Кр128 Кр130, Кр133, С2, С9, С13, С16, С20, поз 220, 221, 231 240 247 по 2ФС24-2АIIIВП	6	6	1
2ФС24-2АVП	КП6, КП32, КП46, КП61, КП77, КП84, КП96, Кр103Н, Кр127Н, Кр128 Кр130, Кр133, С2, С9, С13, С16 С20, поз 220, 221, 231, 240 247, по 2ФС24-2АIIIВП	10	6	1

Марка фермы	Марка изделия или №поз	Кол-во шт	№ листа Вып 5+1
2ФС24-2КП	КП6, КП32, КП46, КП61, КП77, КП84, КП96, Кр127Н, Кр128, Кр130, Кр133, С13, С16, С20, поз 220, 221, 231, 240, 247, по 2ФС24-2АIIIВП	Кр104Н	2+2	198
		С2	18	247
		С9	18	251
		15	4	1
2ФС24-2АIIIВП-а	КП9	2	10
	КП31	2	32
	КП46	2	47
	КП61	2	62
	КП77	2	78
	КП84	2	85
	КП96	1	97
	Кр103Н	2+2	197

Марка фермы	Марка изделия или №поз	Кол-во шт	№ листа Вып 5+1
2ФС24-2АIIIВП-а (продолжение)	Кр127Н	2+2	221
	Кр128	4	222
	Кр130	4	224
	Кр133	2	227
	С2	8	247
	С9	8	251
	С13	8	253
	С16	2	254
	С20	20	255
	2	4	1
	220	4	257
	221	2	—"—
	230	4	—"—
	242	8	258
	247	32	—"—

Марка фермы	Марка изделия или №поз	Кол-во шт	№ листа Вып 5+1
2ФС24-2АVП-а	КП9, КП31, КП46, КП61, КП77, КП84, КП96, Кр103Н, Кр127Н, Кр128, Кр130, Кр133, С2, С9, С13, С16, С20, поз 220, 221, 230, 242, 247, по 2ФС24-2АIIIВП-а	10	6	1

Марка фермы	Марка изделия или №поз	Кол-во шт	№ листа Вып 5+1
2ФС24-2КП-а	КП9, КП31, КП46, КП61, КП77, КП84, КП96, Кр127Н, Кр128, Кр130, Кр133, С13, С16, С20 поз 220, 221, 230, 242, 247 по 2ФС24-2АIIIВП-а	Кр104Н	2+2	198
		С2	18	247
		С9	18	251
		15	4	1

ТК 1978

Фермы 2ФС24-2П, 2ФС24-2П-а. Спецификация марок арматурных изделий на одну ферму.

Серия ПК-01-129/78 Вып. 4-2 Лист 21

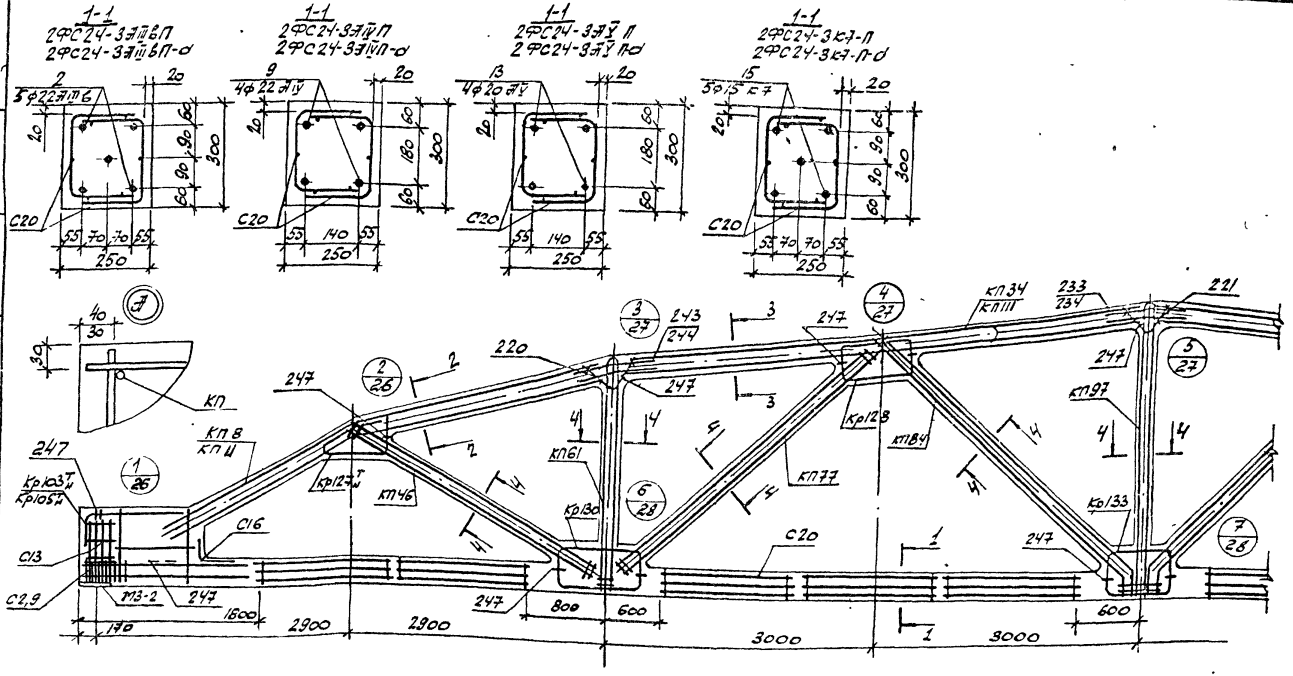

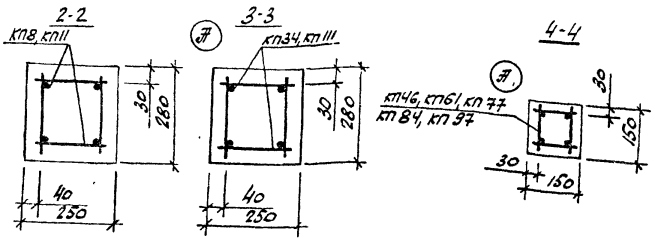

1. Значение контролируемых напряжений в напрягаемой арматуре принимать по табл. 1 п II.4 пояснительной записки
2. Кубиковая прочность бетона при отпуске натяжения арматуры должна быть не менее 0,8 R.
3. При бетонировании ферм следует обратить внимание на уплотнение бетона в узлах ферм.
4. На общем виде армирования напрягаемая арматура в нижнем поясе условно не показана.
5. В марках ферм, указанных в штампе, условно опущены индексы, обозначающие вид напрягаемой арматуры.
6. Спецификация марок арматурных изделий на одну ферму приведена на листе 23

ТК 1978	Фермы 2ФС24-3П, 2ФС24-3П-а. Армирование ферм.	Серия ПК-01-129/78	
		Вып. 4-2	Лист 22

Госстрой СССР Киевский Промстройпроект

Гл. инж. пр. Рук. бр. Ст. инж. | Козлов | Лужок | Соловьева | Проверил | Соловьева | Нач. отд. | Сабуров | Проверил | Сахарнер | Проектир. | Сотовьева

17426-01 3.5

2ФС24-3АIIIВП

Марка изделия или №поз	Кол-во шт	№ листа Вып
КП8	2	Вып 5к1 л 9
КП111	2	Вып 5к2 л 1
КП46	2	Вып 5к1 л 47
КП61	2	л 62
КП77	2	— " — л 78
КП84	2	— " — л 85
КП97	1	— " — л 98
Кр103в	2+2	— " — л 197
Кр127в	2+2	— " — л 221
Кр128	4	— " — л 222
Кр130	4	— " — л 224
Кр133	2	— " — л 227
С2	8	— " — л 247
С9	8	— " — л 251
С13	8	— " — л 253
С15	2	— " — л 254
С20	20	— " — л 255
2	5	— " — л 1
220	4	— " — л 257
221	2	— " —
234	4	— " —
246	8	— " — л 258
247	32	— " —

2ФС24-3АIIВП

Марка изделия или №поз	Кол-во шт	№ листа Вып
КП8, КП111, КП46, КП61, КП77, КП84, КП97, Кр103в, Кр127в, Кр128, Кр130, Кр133, С2, С9, С13, С15, С20, поз. 220, 221, 234, 243, 247 по 2ФС24-3АIIIВП		Вып 5к1 л 1
9	4	
КП8, КП111, КП46, КП61, КП77, КП84, КП97, Кр103в, Кр127в, Кр128, Кр130, Кр133, С2, С9, С13, С16, С20, поз. 220, 221, 234, 243, 247 по 2ФС24-3АIIIВП		
13	4	Вып 5к1 л 1

2ФС24-3КП

Марка изделия или №поз	Кол-во шт	№ листа Вып
КП8, КП111, КП46, КП61, КП77, КП84, КП97, Кр127в, Кр128, Кр130, Кр133, С13, С16, С20, поз. 220, 221, 234, 243, 247 по 2ФС24-3АIIIВП		
Кр105в	2+2	Вып 5к1 л 199
С2	18	— " — л 247
С9	18	— " — л 251
15	5	— " — л 1

2ФС24-3АIIIВП-а

Марка изделия или №поз	Кол-во шт	№ листа Вып
КП11	2	Вып 5к1 л 12
КП34	2	— " — л 35
КП46	2	— " — л 47
КП61	2	— " — л 52
КП77	2	— " — л 78
КП84	2	— " — л 85
КП97	1	— " — л 98
Кр103в	2+2	— " — л 197

2ФС24-3АIIIВП-а (трубовключение)

Марка изделия или №поз	Кол-во шт	№ листа Вып
Кр127в	2+2	Вып 5к1 л 221
Кр128	4	— " — л 222
Кр130	4	— " — л 224
Кр133	2	— " — л 227
С2	8	— " — л 247
С9	8	— " — л 251
С13	8	— " — л 253
С16	2	— " — л 254
С20	20	— " — л 255
2	5	— " — л 1
220	4	— " — л 257
221	2	— " —
233	4	— " —
244	8	— " — л 258
247	32	— " —

2ФС24-3АIIВП-а

Марка изделия или №поз	Кол-во шт	№ листа Вып
КП11, КП34, КП46, КП61, КП77, КП84, КП97, Кр103в, Кр127в, Кр128, Кр130, Кр133, С2, С9, С13, С16, С20, поз. 220, 221, 233, 244, 247 по 2ФС24-3АIIВП-а		Вып 5к1 л 1
9	4	
КП11, КП34, КП46, КП61, КП77, КП84, КП97, Кр103в, Кр127в, Кр128, Кр130, Кр133, С2, С9, С13, С16, С20, поз. 220, 221, 233, 244, 247 по 2ФС24-3АIIВП-а		
13	4	Вып 5к1 л 1

2ФС24-3КП-а

Марка изделия или №поз	Кол-во шт	№ листа Вып
КП11, КП34, КП46, КП61, КП77, КП84, КП97, Кр103в, Кр127в, Кр128, Кр130, Кр133, С13, С16, С20, поз. 220, 221, 233, 244, 247 по 2ФС24-3АIIВП-а		
Кр105в	2+2	Вып 5к1 л 199
С2	18	— " — л 247
С9	18	— " — л 251
15	5	— " — л 1

ТК 1978 — Фермы 2ФС24-3П, 2ФС24-3П-а. Спецификация марок арматурных изделий на одну ферму.

Серия ПК-01-129/78 Вып. 4-2 Лист 23

Киевский Промстройпроект

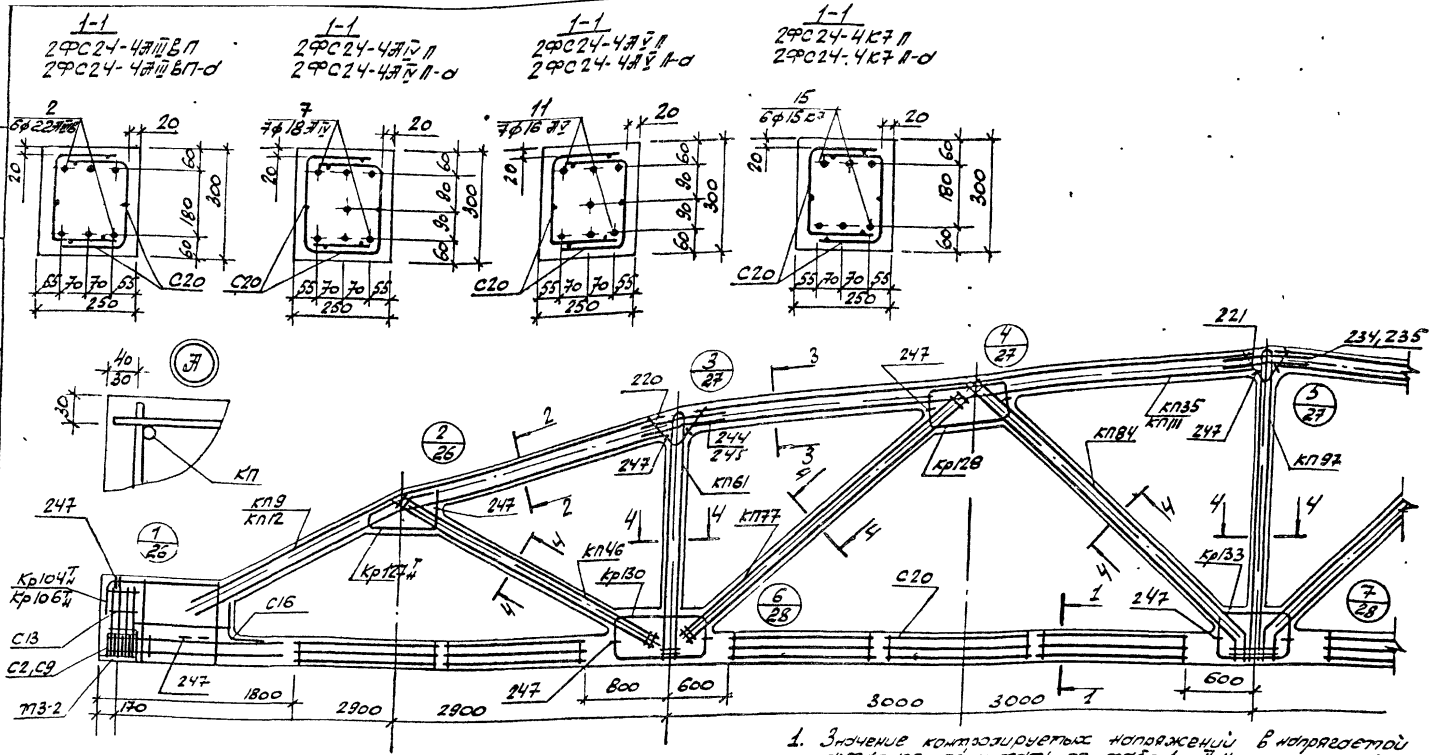

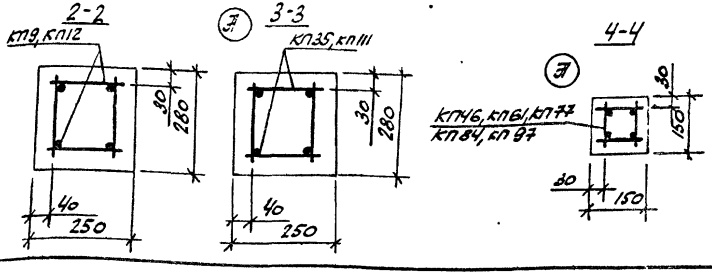

1. Значение контролируемых напряжений в напрягаемой арматуре принимать по табл 1 п.II.4 пояснительной записки.
2. Кубиковая прочность бетона при отпуске натяжения арматуры должна быть не менее 0,8R.
3. При бетонировании ферты следует обратить внимание на уплотнение бетона в узлах ферты.
4. На общем виде армирования напрягаемая арматура в нижнем поясе условно не показана.
5. В марках ферт, указанных в штампе, условно опущены индексы, обозначающие вид напрягаемой арматуры.
6. Спецификация марок арматурных изделий на одну ферту приведена на листе 25

ТК	Ферты 2ФС24-4П, 2ФС24-4П-а	Серия ПК-01-129/78	
1978	Армирование ферты	Вып. 4-2	Лист 24

Киевский Промстройпроект

Рук. др. Дужак

Ст. инж. Соловьева

Проверил Соловьева

17426-01 37

Марка фермы	Марка изделия или № поз	Кол-во шт	№ листа вып
2ФС24-4АIIIВП	КП9	2	вып 5ч1 л.10
	КП35	2	—"— л.35
	КП46	2	—"— л.47
	КП61	2	—"— л.62
	КП77	2	—"— л.78
	КП84	2	—"— л.85
	КП97	1	—"— л.98
	Кр104Н	2+2	—"— л.198
	Кр127Н	2+2	—"— л.221
	Кр128	4	—"— л.222
	Кр130	4	—"— л.224
	Кр133	2	—"— л.227
	С2	8	—"— л.247
	С9	8	—"— л.251
	С13	8	—"— л.253
	С16	2	—"— л.254
	С20	20	—"— л.255
	2	6	—"— л.1
	220	4	—"— л.257
	221	2	—"—
	235	4	—"—
	244	8	—"— л.258
	247	32	—"—

Марка фермы	Марка изделия или № поз.	Кол-во шт.	№ листа вып.
2ФС24-4АIVП	КП9, КП35, КП46, КП61, КП77, КП84, КП97, Кр104Н, Кр127Н, Кр128, Кр130, Кр133, С2, С9, С13, С16, С20, поз 220, 221, 235, 244, 247 по 2ФС24-4АIIIВП		
	7	7	вып 5ч1 л.1
2ФС24-4АVП	КП9, КП35, КП46, КП61, КП77, КП84, КП97, Кр104Н, Кр127Н, Кр128, Кр130, Кр133, С2, С9, С13, С16, С20, поз 220, 221, 235, 244, 247 по 2ФС24-4АIIIВП		
	11	7	вып 5ч1 л.1

Марка фермы	Марка изделия или № поз	Кол-во шт.	№ листа вып
2ФС24-4К7П	КП9, КП35, КП46, КП61, КП77, КП84, КП97, Кр127Н, Кр128, Кр130, Кр133, С13, С16, С20, поз. 220, 221, 235, 244, 247 по 2ФС24-4АIIIВП		
	Кр106Н	2+2	вып 5ч1 л.200
	С2	18	—"— л.247
	С9	18	—"— л.251
	15	6	—"— л.1
2ФС24-4АIIIВП-а	КП12	2	вып 5ч1 л.13
	КП111	2	вып.5 л.
	КП46	2	вып 5ч1 л.47
	КП61	2	—"— л.62
	КП77	2	—"— л.78
	КП84	2	—"— л.85
	КП97	1	—"— л.98
	Кр104Н	2+2	—"— л.198

Марка фермы	Марка изделия или № поз	Кол-во шт.	№ листа вып.
2ФС24-4АIIIВП-а (продолжение)	Кр127Н	2+2	вып 5ч1 л.221
	Кр128	4	—"— л.222
	Кр130	4	—"— л.224
	Кр133	2	—"— л.227
	С2	8	—"— л.247
	С9	8	—"— л.251
	С13	8	—"— л.253
	С16	2	—"— л.254
	С20	20	—"— л.255
	2	6	—"— л.1
	220	4	—"— л.257
	221	2	—"—
	234	4	—"—
	245	8	—"— л.258
	247	32	—"—

Марка фермы	Марка изделия или № поз	Кол-во шт	№ листа вып
2ФС24-4АIVП-а	КП12, КП111, КП46, КП61, КП77, КП84, КП97, Кр104Н, Кр127Н, Кр128, Кр130, Кр133, С2, С9, С13, С16, С20, поз. 220, 221, 234, 245, 247 по 2ФС24-4АIIIВП-а		
	7	7	вып 5ч1 л.1
2ФС24-4АVП-а	КП12, КП111, КП46, КП61, КП77, КП84, КП97, Кр104Н, Кр127Н, Кр128, Кр130, Кр133, С2, С9, С13, С16, С20, поз. 220, 221, 234, 245, 247 по 2ФС24-4АIIIВП-а		
	11	7	вып 5ч1 л.1

Марка фермы	Марка изделия или № поз	Кол-во шт.	№ листа вып
2ФС24-4К7П-а	КП12, КП111, КП46, КП61, КП77, КП84, КП97, Кр127Н, Кр128, Кр130, Кр133, С13, С16, С20, поз. 220, 221, 234, 245, 247, по 2ФС24-4АIIIВП-а		
	Кр106Н	2+2	вып 5ч1 л.200
	С2	18	—"— л.247
	С9	18	—"— л.251
	15	6	—"— л.1

ТК 1978	Фермы 2ФС24-4П, 2ФС24-4П-а Спецификация марок арматурных изделий на одну ферму.	серия ПК-01-129/76 Вып. лист

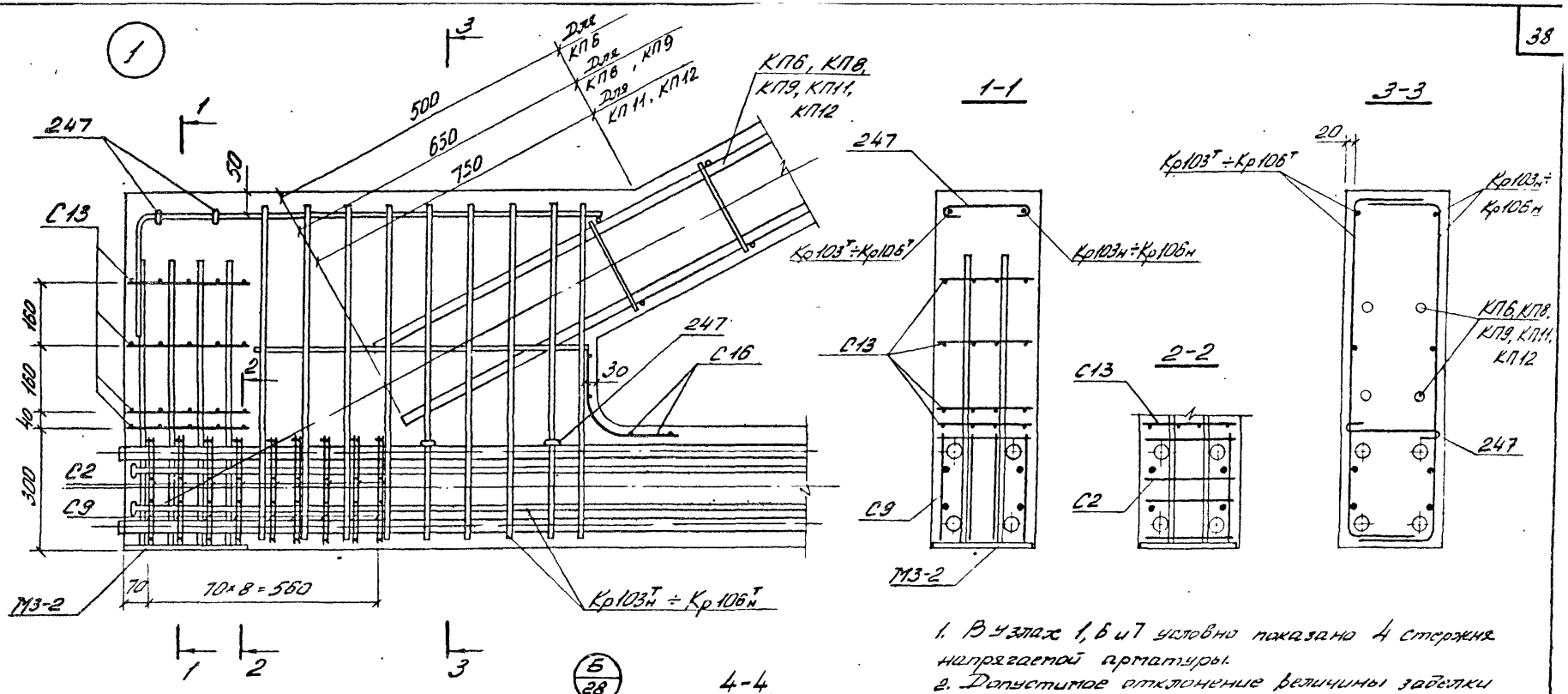

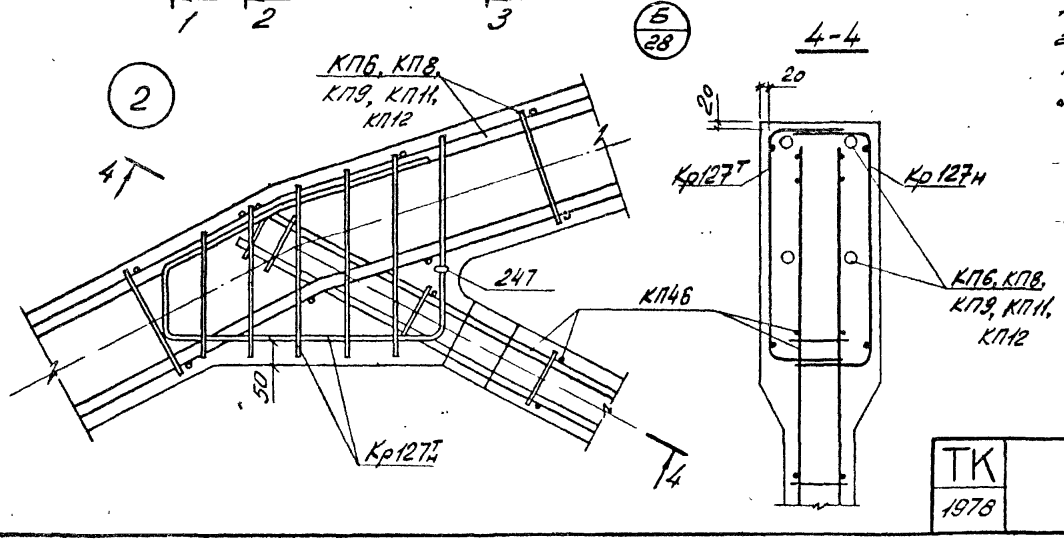

1. В узлах 1, 6 и 7 условно показано 4 стержня напрягаемой арматуры.
2. Допустимое отклонение величины заделки каркасов решетки в пояса ±10 мм.
3. В узле 1 показано девять рядов сеток С2, С9 для ферм с армированием нижнего пояса канатами класса К7. Для ферм со стержневым армированием нижнего пояса устанавливается четыре ряда сеток С2, С9 на расстоянии 280 мм от торца с шагом 70 мм.

ТК 1978	Фермы 2фс24-2П ÷ 2фс24-4П, 2фс24-2П-а ÷ 2фс24-4П-а Узлы 1, 2	Серия ПК-01-129/78	
		Вып 4-2	Лист 26

Киевский Промстройпроект

Рук. бр. Ст. инж. Лукьяк Соловьева

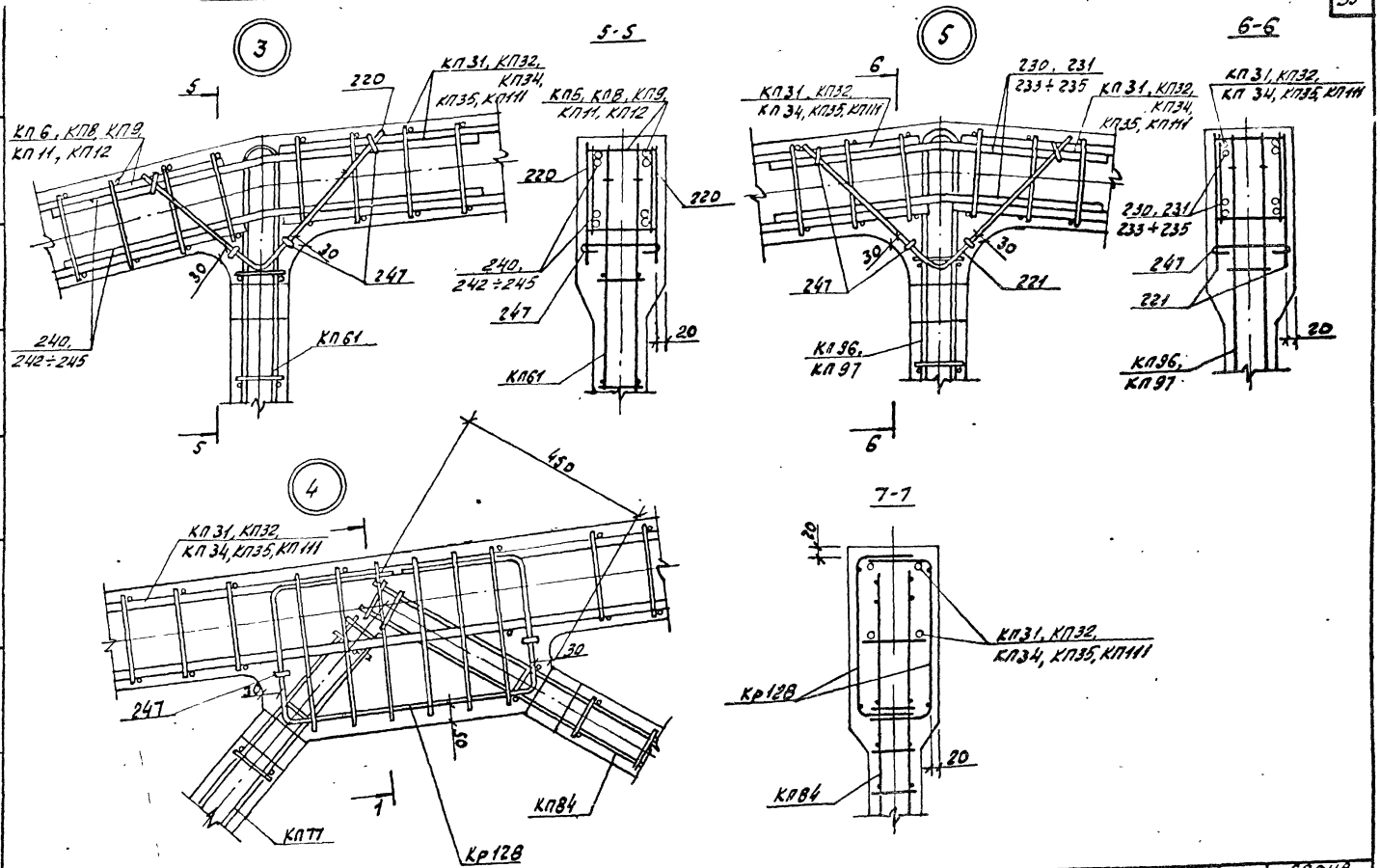

ТК 1978	Фермы 2ФС24-2П÷2ФС24-4П, 2ФС24-2П-а÷2ФС24-4П-а Узлы 3, 4, 5	Серия ПК-01-129/78 Вып 4-2 Лист 27

Инв. № подл. | Подпись и дата | Взам. инв. №

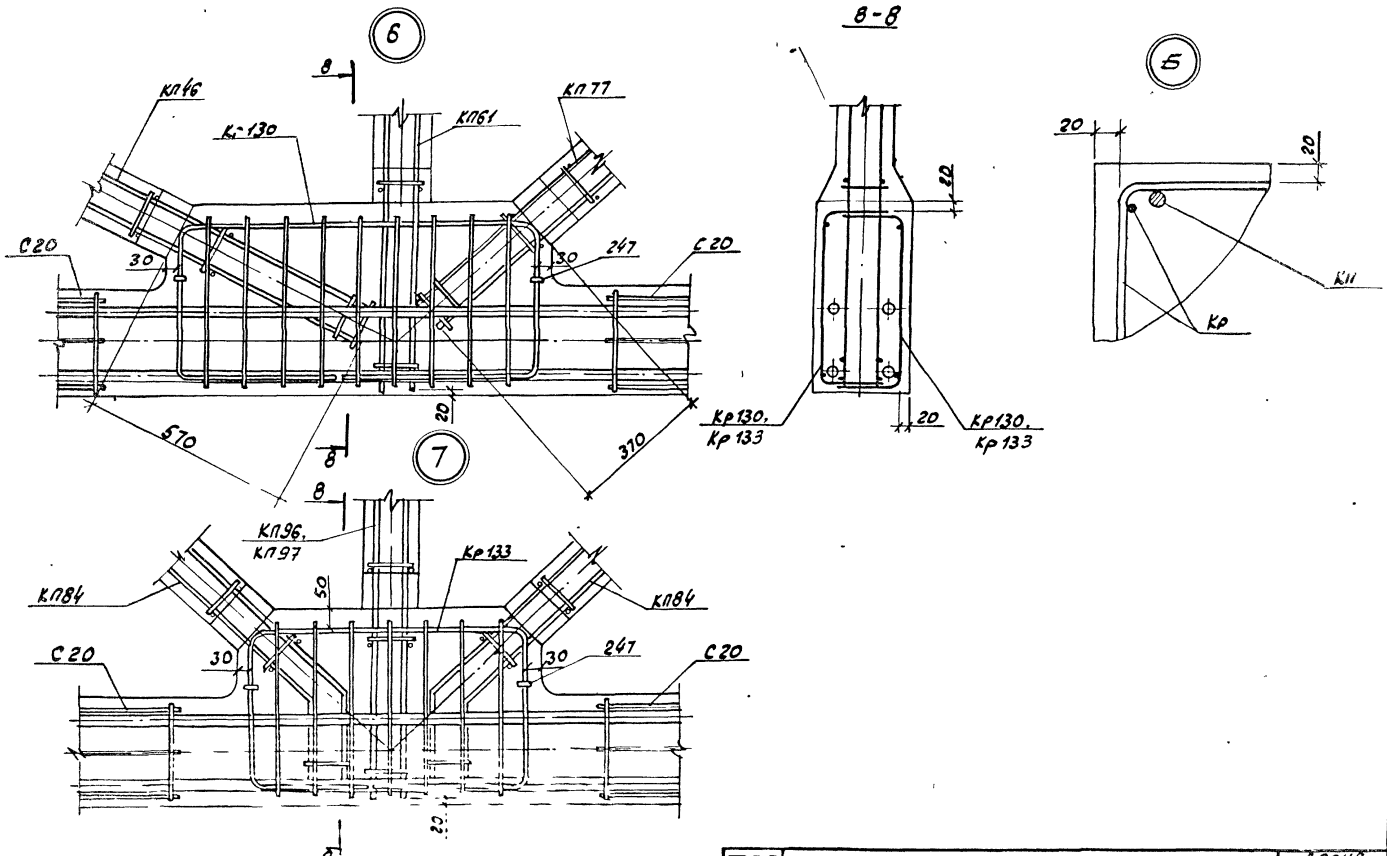

ТК 1978	Фермы 2фс24-2П + 2фс24-4П, 2фс24-2П а + 2фс24-4П-а. Узлы Б7	Серия ПК-01-129/78 Вып. 4-2 Лист 25

Гронстройпроект

Рук. бриг. | Кан | Проверил | Соловьева

Геометрическая схема фермы

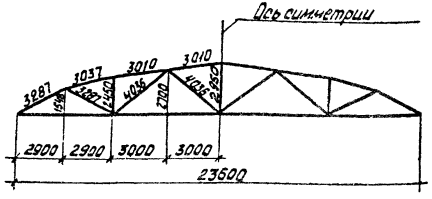

1-1

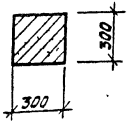

2-2

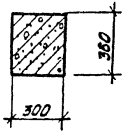

3-3

Разбивочная ось

Элемент решетки

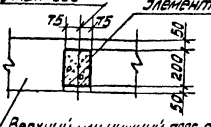

Верхний или нижний пояс фермы

4-4

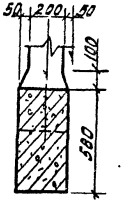

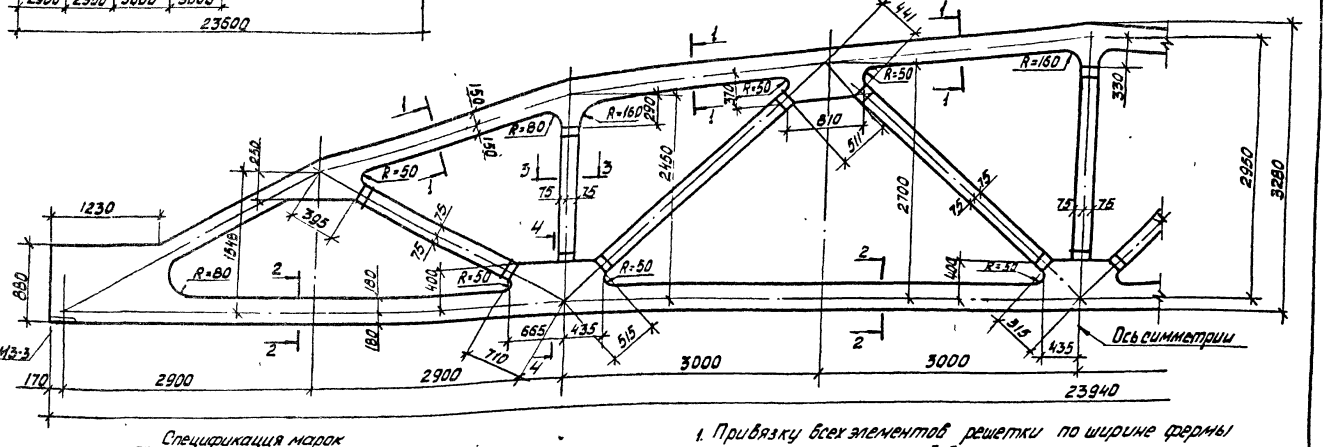

Спецификация марок закладных элементов на одну ферму

Марка фермы	Марка элемента	Кол-во шт.	№ листа
3ФС24-3П÷ 3ФС24-$\frac{5}{6}$П, 3ФС24-3П-о÷ 3ФС24-$\frac{5}{6}$П-о	М3-3	2	Вып.5 часть2 лист 12

1. Привязку всех элементов решетки по ширине фермы принять по сечению 3-3.
2. В марках ферм условно опущены индексы, обозначающие вид напрягаемой арматуры.
3. Примеры разбивки закладных изделий для фонарей и связей в покрытиях, стеновых панелей и крупных подвесного транспорта даны в выпуске 1 серии ПК-01-129/78.

ТК 278	Фермы 3ФС24-3П÷ 3ФС24-$\frac{5}{6}$П, 3ФС24-3П-о÷ 3ФС24-$\frac{5}{6}$П-о Опалубочный чертеж.	Серия ПК-01-129/78
		Вып. 4-2 / Лист 29

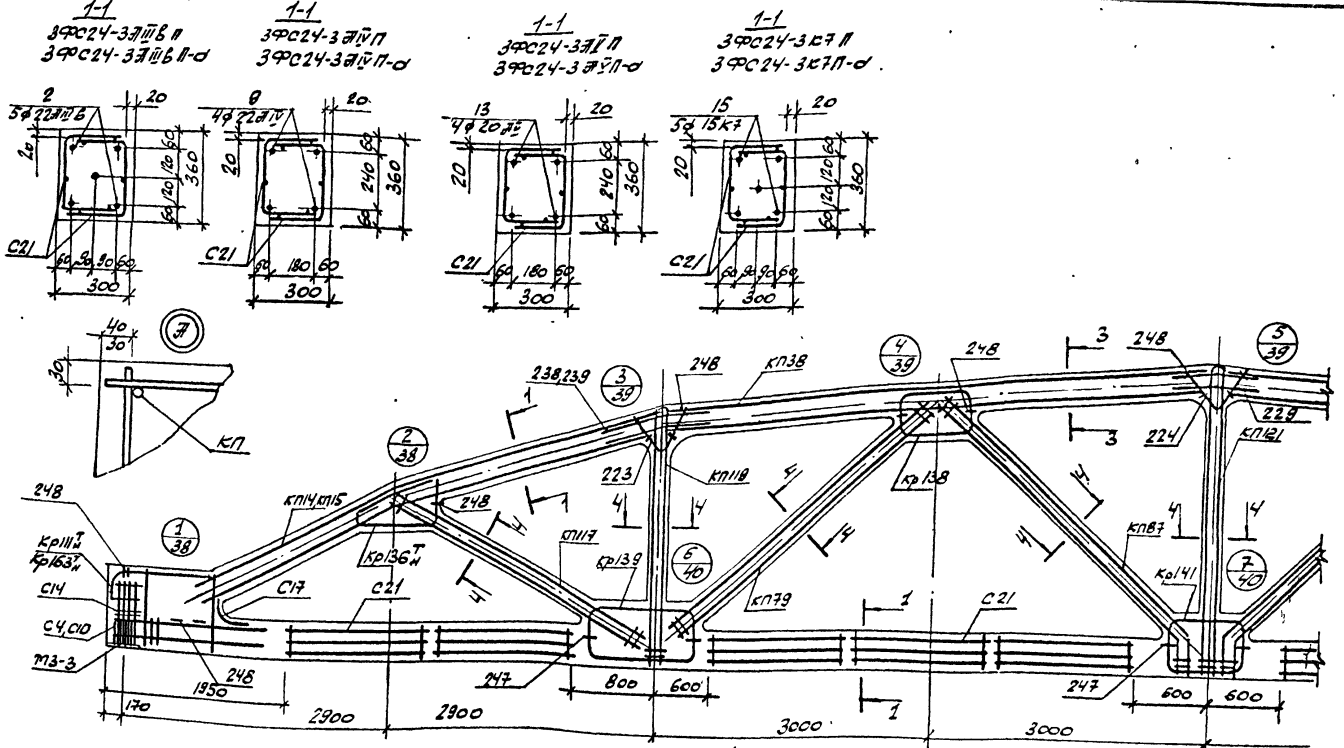

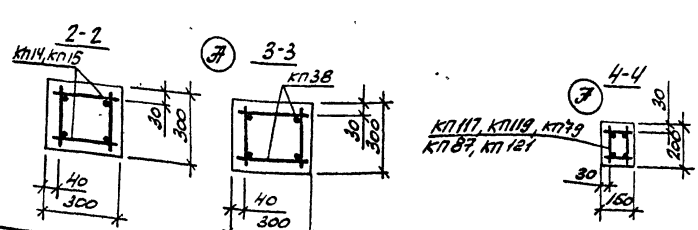

1. Значение контролируемых напряжений в напрягаемой арматуре принимать по табл. 1 п. II.4 пояснительной записки.
2. Кубиковая прочность бетона при отпуске натяжения арматуры должна быть не менее 0,8 R.
3. При бетонировании ферты следует обратить внимание на уплотнение бетона в узлах ферты.
4. На общем виде артирования напрягаемая арматура в нижнем поясе условно не показана.
5. В марках ферт, указанных в штампе, условно опущены индексы, обозначающие вид напрягаемой арматуры.
6. Спецификация марок арматурных изделий на одну ферту приведена на листе 31

ТК	Ферты 3ФС24-3П, 3ФС24-3П-а. Артирование ферт	Серия ПК-01-129/78	
1978		Вып. 4-2	Лист 30

Киевский Протстройпроект

Рук. гр. | Ст. инж. | Лужак | Соловьева | Проверил | Соловьева

Марка фермы 3ФС24-3АIIIВП

Марка изделия или №поз	Кол-во шт.	№ листа Вып
КП14	2	Вып 5ч1 л.15
КП38	2	— " — л 39
КП117	2	Вып 5-2 л 5
КП119	2	— " — л 7
КП79	2	Вып 5ч1 л 80
КП87	2	— " — л 88
КП121	1	Вып 5-2 л. 9
Кр163й	2+2	— " — л.19
Кр136й	2+2	Вып 5ч1 л. 230
Кр138	4	— " — л.232
Кр139	4	— " — л.233
Кр141	2	— " — л 235
С4	8	— " — л.249
С10	8	— " — л.251
С14	8	— " — л.253
С17	2	— " — л.254
С21	20	— " — л.256
2	5	— " — л. 1
223	4	— " — л.257
224	2	— " —
229	4	— " —
238	8	— " — л.258
248	32	— " —

Марка фермы 3ФС24-3АIIIП

Марка изделия или №поз	Кол-во шт.	№ листа Вып
КП14, КП38, КП117, КП119, КП79, КП87, КП121, Кр163й, Кр136й, Кр138, Кр139, Кр141, С4, С10, С14, С17, С21, поз. 223, 224, 229, 238, 248 по 3ФС24-3АIIIВП	9	4 Вып. 5ч1 л.1

Марка фермы 3ФС24-3АIIIВП-а

Марка изделия или №поз	Кол-во шт.	№ листа Вып
КП14, КП38, КП117, КП119, КП79, КП87, КП121, Кр163й, Кр136й, Кр138, Кр139, Кр141, С4, С10, С14, С17, С21, поз. 223, 224, 229, 238, 248 по 3ФС24-3АIIIВП-а	9	4 Вып. 5ч1 л.1

Марка фермы 3ФС24-3АIIIВП-о

Марка изделия или №поз	Кол-во шт.	№ листа Вып
КП14, КП38, КП117, КП119, КП79, КП87, КП121, Кр163й, Кр136й, Кр138, Кр139, Кр141, С4, С10, С14, С17, С21, поз 223 224, 229, 238, 248 по 3ФС24-3АIIIВП	Кр111й	2+2 Вып 5ч1 л.205
	С4	18 — " — л 249
	С10	18 — " — л 251
	15	5 — " — л 1

Марка фермы 3ФС24-3АIIIВП-о (продолжение)

Марка изделия или №поз	Кол-во шт.	№ листа Вып
Кр136й	2+2	Вып 5ч1 л. 230
Кр138	4	— " — л.232
Кр139	4	— " — л.233
Кр141	2	— " — л.235
С4	8	— " — л.249
С10	8	— " — л 251
С14	8	— " — л.253
С17	2	— " — л.254
С21	20	— " — л.256
2	5	— " — л 1
223	4	— " — л.257
224	2	— " —
229	4	— " —
239	8	— " — л.258
248	32	— " —

Марка фермы 3ФС24-3АIIIП-а

Марка изделия или №поз	Кол-во шт.	№ листа Вып
КП15, КП38, КП117, КП119, КП79, КП87, КП121, Кр163й, Кр136й, Кр138, Кр139, Кр141, С4, С10, С14, С17, С21, поз. 223, 224, 229 239, 248 по 3ФС24-3АIIIВП-а	13	4 Вып. 5ч1 л.1

Марка фермы 3ФС24-3КIIIП-а

Марка изделия или №поз	Кол-во шт.	№ листа Вып
КП15, КП38, КП117, КП119, КП79, КП87, КП121, Кр136й, Кр138, Кр139, Кр141, С14, С17, С21, поз. 223, 224. 229, 239, 248 по 3ФС24-3АIIIВП-а	Кр111й	2+2 Вып 5ч1 л.205
	С4	18 — " — л 249
	С10	18 — " — л 251
	15	5 — " — л 1

Марка фермы 3ФС24-3КIIIП

Марка изделия или №поз	Кол-во шт.	№ листа Вып
КП16, КП38, КП117, КП119, КП79, КП87, КП121, Кр163й, Кр136й, Кр138, Кр139, Кр141, С4, С10, С14, С17, С21, поз 223 224, 229, 238, 248 по 3ФС24-3АIIIВП	Кр111й	2+2 Вып 5ч1 л.205
	С4	18 — " — л 249
	С10	18 — " — л 251
	15	5 — " — л 1

Марка фермы 3ФС24-3АIIIВП-о

Марка изделия или №поз	Кол-во шт.	№ листа Вып
КП15	2	Вып 5ч1 л 16
К38	2	— " — л 39
КП117	2	Вып 5-2 л 5
КП119	2	— " — л. 7
КП79	2	Вып 5ч1 л. 80
КП87	2	— " — л 88
КП121	1	Вып 5-2 л. 9
Кр163й	2+2	— " — л. 10

Марка фермы 3ФС24-3АIIIП-а

Марка изделия или №поз	Кол-во шт.	№ листа Вып
КП14, КП38, КП117, КП119, КП79, КП87, КП121, Кр163й, Кр136й, Кр138, Кр139, Кр141, С4, С10, С14, С17, С21, поз. 223, 224, 229, 238, 248 по 3ФС24-3АIIIВП-а	9	4 Вып. 5ч1 л.1

Марка фермы 3ФС24-3АIIIП

Марка изделия или №поз	Кол-во шт.	№ листа Вып
КП14, КП38, КП117, КП119, КП79, КП87, КП121, Кр163й, Кр136й, Кр138, Кр139, Кр141, С4, С10, С14, С17, С21, поз. 223, 224, 229, 238, 248 по 3ФС24-3АIIIВП	9	4 Вып. 5ч1 л.1

Марка фермы 3ФС24-3КIIIП-а

Марка изделия или №поз	Кол-во шт.	№ листа Вып
КП15, КП38, КП117, КП119, КП79, КП87, КП121, Кр136й, Кр138, Кр139, Кр141, С14, С17, С21, поз. 223, 224. 229, 239, 248 по 3ФС24-3АIIIВП-а	Кр111й	2+2 Вып 5ч1 л.205
	С4	18 — " — л 249
	С10	18 — " — л 251
	15	5 — " — л 1

ТК 1978	Фермы 3ФС24-3П, 3ФС24-3П-а. Спецификация марок арматурных изделий на одну ферму.	серия ПК-01-12.9/78 Вып. 4-2	лист 37

Альбом

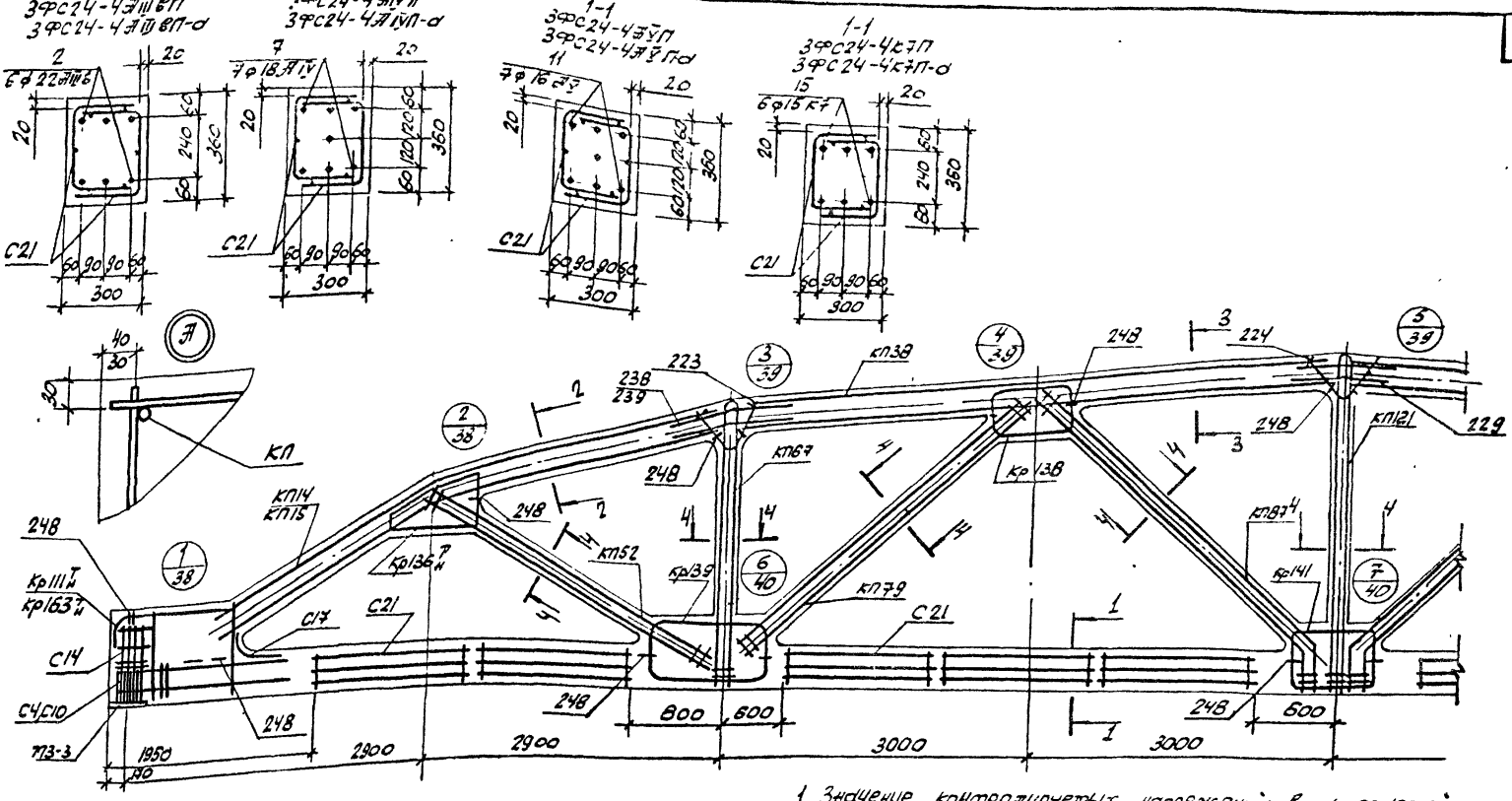

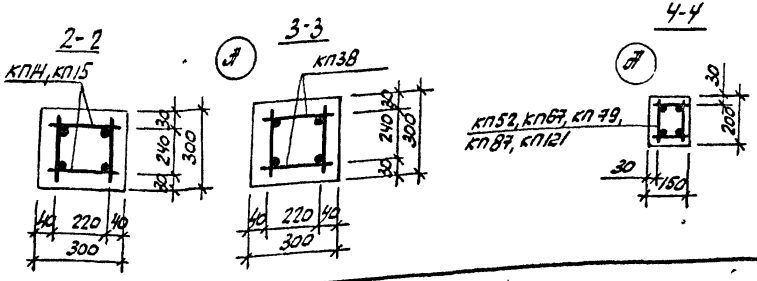

1. Значение контролируемых напряжений в напрягаемой арматуре принимать по табл. 1 п.II.4 пояснительной записки.
2. Кубиковая прочность бетона при отпуске натяжения арматуры должна быть не менее 0,8R
3. При бетонировании ферты следует обратить внимание на уплотнение бетона в узлах ферты.
4. На общем виде армирования напрягаемая арматура в нижнем поясе условно не показана.
5. В марках ферт, указанных в штампе условно опущены индексы, обозначающие вид напрягаемой арматуры.
6. Спецификация марок арматурных изделий на одну ферму приведена на листе 33

ТК 1978	Ферты 3ФС24-4П, 3ФС24-4П-а Армирование ферт.	Серия ПК-01-129/78	
		Вып. 4-2	Лист 32

Киевский Промстройпроект

Рук. бр. Дужак
Ст. инж. Соловьева

Марка фермы	Марка изделия или № поз	Кол-во шт	№ листа вып
3ФС24-4АIIIвП	КП14	2	вып 5v1 л 15
	КП38	2	—"— л 39
	КП52	2	—"— л 53
	КП67	2	—"— л 68
	КП79	2	—"— л 80
	КП87	2	—"— л 88
	КП121	1	вып 5-2 л 9
	Кр163Н	2+2	—"— л 19
	Кр136Н	2+2	вып 5v1 л 230
	Кр138	4	—"— л 232
	Кр139	4	—"— л 233
	Кр141	2	—"— л 235
	С4	8	—"— л 249
	С10	8	—"— л 251
	С14	8	—"— л 253
	С17	2	—"— л 254
	С21	20	—"— л 256
	2	6	—"— л 1
	223	4	—"— л 257
	224	2	—"—
	229	4	—"—
	238	8	—"— л 258
	248	32	—"—

Марка фермы	Марка изделия или № поз	Кол-во шт	№ листа вып
3ФС24-4АIVП	КП14, КП38, КП52, КП67, КП79, КП87, КП121, Кр163Н, Кр136Н, Кр138, Кр139, Кр141, С4, С10, С14, С17, С21, поз. 223, 224, 229, 238, 248 по 3ФС24-4АIIIвП		
	7	7	вып 5v1 л 1
3ФС24-4АVП	КП14, КП38, КП52, КП67, КП79, КП87, КП121, Кр163Н, Кр136Н, Кр138, Кр139, Кр141, С4, С10, С14, С17, С21, поз. 223, 224, 229, 238, 248 по 3ФС24-4АIIIвП		
	11	7	вып 5v1 л 1

Марка фермы	Марка изделия или № поз	Кол-во шт	№ листа вып
3ФС24-4К7П	КП14, КП38, КП52, КП67, КП79, КП87, КП121, Кр136Н, Кр138, Кр139, Кр141, С14, С17, С21, поз 223, 224, 229, 238, 248 по 3ФС24-4АIIIвП		
	Кр111Н	2+2	вып 5v1 л 205
	С4	18	—"— л 249
	С10	18	—"— л 251
	15	6	—"— л 1
3ФС24-4АIIIвП-а	КП15	2	вып 5v1 л 16
	КП38	2	—"— л 39
	КП52	2	—"— л 53
	КП67	2	—"— л 68
	КП79	2	—"— л 80
	КП87	2	—"— л 88
	КП121	1	вып 5-2 л 9
	Кр163Н	2+2	—"— л 19

Марка фермы	Марка изделия или № поз	Кол-во шт	№ листа вып
3ФС24-4АIIIвП-а (продолжение)	Кр136Н	2+2	вып 5v1 л 230
	Кр138	4	—"— л 232
	Кр139	4	—"— л 233
	Кр141	2	—"— л 235
	С4	8	—"— л 249
	С10	8	—"— л 251
	С14	8	—"— л 253
	С17	2	—"— л 254
	С21	20	—"— л 256
	2	6	—"— л 1
	223	4	—"— л 257
	224	2	—"—
	229	4	—"—
	239	8	—"— л 258
	248	32	—"—

Марка фермы	Марка изделия или № поз	Кол-во шт	№ листа вып
3ФС24-4АIVП-а	КП15, КП38, КП52, КП67, КП79, КП87, КП121, Кр163Н, Кр136Н, Кр138, Кр139, Кр141, С4, С10, С14, С17, С21, поз. 223, 224, 229, 239, 248 по 3ФС24-4АIIIвП-а		
	7	7	вып 5v1 л 1
3ФС24-4АVП-а	КП15, КП38, КП52, КП67, КП79, КП87, КП121, Кр163Н, Кр136Н, Кр138, Кр139, Кр141, С4, С10, С14, С17, С21, поз 223, 224, 229, 239, 248 по 3ФС24-4АIIIвП-а		
	11	7	вып 5v1 л 1

Марка фермы	Марка изделия или № поз	Кол-во шт	№ листа вып
3ФС24-4К7П-а	КП15, КП38, КП52, КП67, КП79, КП87, КП121, Кр136Н, Кр138, Кр139, Кр141, С14, С17, С21, поз 223, 224, 229, 239, 248 по 3ФС24-4АIIIвП-а		
	Кр111Н	2+2	вып 5v1 л 205
	С4	18	—"— л 249
	С10	18	—"— л 251
	15	6	—"— л 1

ТК 1978	Фермы 3ФС24-4П, 3ФС24-4П-а. Спецификация марок арматурных изделий на одну ферму.	Серия ПК-01-129/78 Вып. 4-2	лист 33

Промстройпроект

17426-01 46

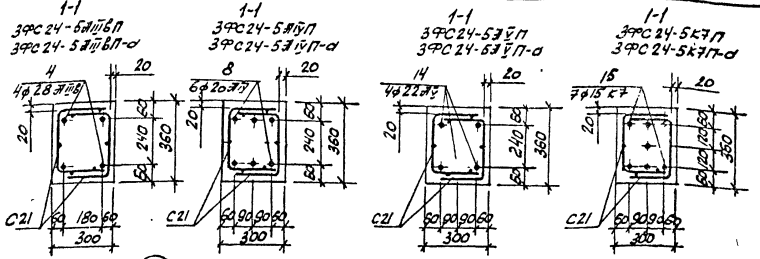

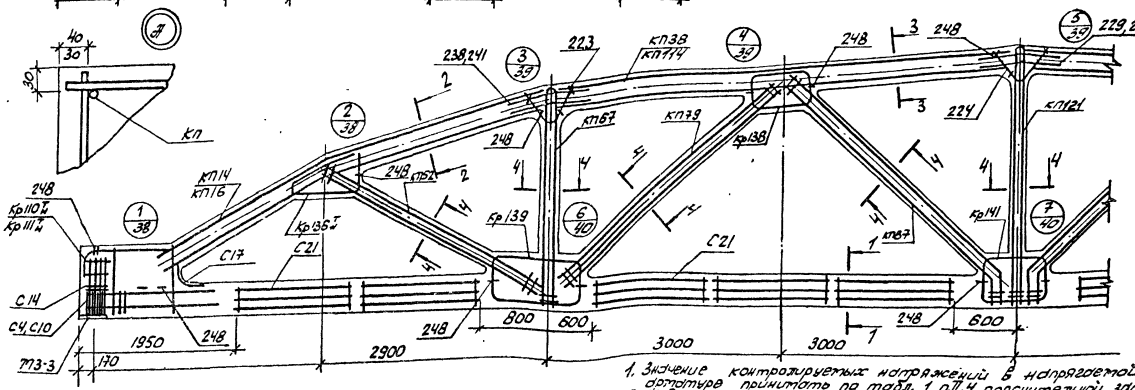

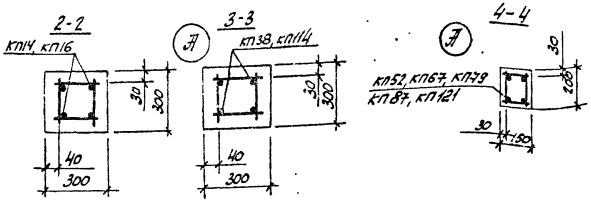

1. Значение контролируемых напряжений в напрягаемой арматуре принимать по табл. 1 п.п. 4 пояснительной записки.
2. Кубиковая прочность бетона при отпуске натягиваемой арматуры должна быть не менее 0,82.
3. При бетонировании фермы следует обратить внимание на уплотнение бетона в узлах фермы.
4. На общем виде армирования напрягаемая арматура в нижнем поясе условно не показана.
5. В марках ферм указанных в чертеже, условно опущены цифры, обозначающие вид напрягаемой арматуры.
6. Спецификация марок арматурных изделий на одну ферму приведена на листе 35.

ТК 1978	Фермы ЗФС24-5П, ЗФС24-5П-а. Армирование ферм.	Серия ПК-01-129/78 Вып 4-2 Лист 34

Гл. инж. пр. Рук. гр. Гл. инж. Киевский Промтранспроект
Разраб. Инженер Соловьева
Инв. № подл. | Подпись и дата | Взам. инв. №

Марка фермы	Марка изделия или № поз	Кол-во шт	№ листа вып
3ФС24-5АIIIВП	КП14	2	Вып 5к1 л.15
	КП38	2	—"— л.39
	КП52	2	—"— л.53
	КП67	2	—"— л.68
	КП78	2	—"— л.79
	КП87	2	—"— л.88
	КП121	1	Вып 5-2 л.9
	Кр110н	2+2	Вып 5к1 л.204
	Кр136н	2+2	—"— л.230
	Кр138	4	—"— л.232
	Кр139	4	—"— л.233
	Кр141	2	—"— л.235
	С4	8	—"— л.249
	С10	8	—"— л.251
	С14	8	—"— л.253
	С17	2	—"— л.254
	С21	20	—"— л.256
	4	4	—"— л.1
	223	4	—"— л.257
	224	2	—"—
	229	4	—"—
	238	8	—"— л.258
	248	32	—"—

Марка фермы	Марка изделия или № поз.	Кол-во шт.	№ листа вып
3ФС24-5АIVП	КП14, КП38, КП52, КП67, КП78, КП87, КП121, Кр110н, Кр136н, Кр138, Кр139, Кр141, С4, С10, С14, С17, С21, поз. 223, 224, 229, 238, 248 по 3ФС24-5АIIIВП		
	8	6	Вып 5к1 л.1
3ФС24-5АVП	КП14, КП38, КП52, КП67, КП78, КП87, КП121, Кр110н, Кр136н, Кр138, Кр139, Кр141, С4, С10, С14, С17, С21, поз. 223, 224, 229, 238, 248 по 3ФС24-5АIIIВП		
	14	4	Вып 5к1 л.1

Марка фермы	Марка изделия или № поз	Кол-во шт	№ листа вып
3ФС24-5КТП	КП14, КП38, КП52, КП67, КП78, КП87, КП121 Кр136н, Кр138, Кр139, Кр141, С14, С17, С21, поз 223, 224, 229, 238, 248 по 3ФС24-5АIIIВП		
	Кр111н	2+2	Вып 5к1 л.205
	С4	18	—"— л.249
	С10	18	—"— л.251
	15	7	—"— л.1
3ФС24-5АIIIВП-а	КП16	2	Вып 5к1 л.17
	КП114	2	Вып 5-2 л.3
	КП52	2	Вып 5к1 л.53
	КП67	2	—"— л.68
	КП79	2	—"— л.80
	КП87	2	—"— л.88
	КП121	1	Вып 5-2 л.9
	Кр110н	2+2	Вып 5к1 л.204

Марка фермы	Марка изделия или № поз	Кол-во шт.	№ листа вып
3ФС24-5АIIIВП-а (продолжение)	Кр136н	2+2	Вып 5к1 л.230
	Кр138	4	—"— л.232
	Кр139	4	—"— л.233
	Кр141	2	—"— л.235
	С4	8	—"— л.249
	С10	8	—"— л.251
	С14	8	—"— л.253
	С17	2	—"— л.254
	С21	20	—"— л.256
	4	4	—"— л.1
	223	4	—"— л.257
	224	2	—"—
	232	4	—"—
	241	8	—"— л.258
	248	32	—"—

Марка фермы	Марка изделия или № поз	Кол-во шт	№ листа вып.
3ФС24-5АIVП-а	КП16, КП114, КП52, КП67, КП79, КП87, КП121, Кр110н, Кр136н, Кр138, Кр139, Кр141, С4, С10, С14, С17, С21, поз. 223, 224, 232, 241, 248 по 3ФС24-5АIIIВП-а		
	8	6	Вып 5к1 л.1
3ФС24-5АVП-а	КП16, КП114, КП52, КП67, КП79, КП87, КП121, Кр110н, Кр136н, Кр138, Кр139, Кр141, С4, С10, С14, С17, С21, поз 223, 224, 232, 241, 248 по 3ФС24-5АIIIВП-а		
	14	4	Вып 5к1 л.1

Марка фермы	Марка изделия или № поз	Кол-во шт.	№ листа вып
3ФС24-5КТП-а	КП16, КП114, КП52, КП67, КП79, КП87, КП121, Кр136н, Кр138, Кр139, Кр141, С14, С17, С21, поз. 223, 224, 232, 241, 248 по 3ФС24-5АIIIВП-а		
	Кр111н	2+2	Вып 5к1 л.205
	С4	18	—"— л.249
	С10	18	—"— л.251
	15	7	—"— л.1

ТК 1978	Фермы 3ФС24-5П, 3ФС24-5П-а. Спецификация марок арматурных изделий на одну ферму.	серия ПК-01-129/78 Вып. 4-2 лист 35

17426-01 48

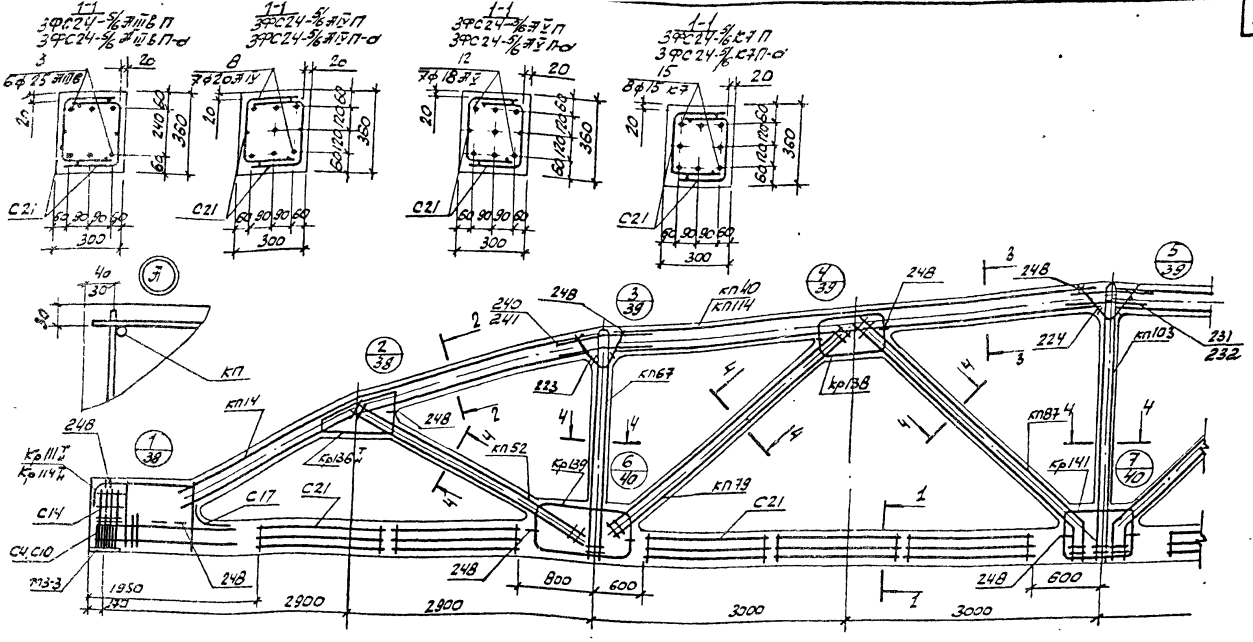

1. Значения контролируемых напряжений в напрягаемой арматуре принимать по табл. 1 п.2.4 пояснительной записки.
2. Кубиковая прочность бетона при отпуске натяжения арматуры должна быть не менее 0,8 R
3. При бетонировании ферты следует обратить внимание на уплотнение бетона в узлах ферты.
4. На общем виде армирования напрягаемая арматура в нижнем поясе условно не показана.
5. В таблице ферт указанных в штампе, условно опущены индексы, обозначающие вид напрягаемой арматуры.
6. Спецификация марок арматурных изделий на одну ферту приведена на листе 37.

ТК 1978	Ферты 3ФС24-5/6П, 3ФС24-5/6П-а Армирование ферт	Серия ПК-01-129/78 Вып. 4-2 Лист 36

Марка фермы	Марка изделия или № поз	Кол-во шт	№ листа вып
3ФС24-5/6АIIIВП	КП14	2	вып.5ч.1 л.15
	КП40	2	вып.5ч.1 л.41
	КП52	2	вып.5ч.1 л.53
	КП67	2	—"— л.68
	КП79	2	—"— л.80
	КП87	2	—"— л.88
	КП103	1	—"— л.104
	Кр111Н	2+2	—"— л.205
	Кр136Н	2+2	—"— л.230
	Кр138	4	—"— л.232
	Кр139	4	—"— л.233
	Кр141	2	—"— л.235
	С4	8	—"— л.249
	С10	8	—"— л.251
	С14	8	—"— л.253
	С17	2	—"— л.254
	С21	20	—"— л.256
	3	6	—"— л.1
	223	4	—"— л.257
	224	2	—"—
	231	4	—"—
	240	8	—"— л.258
	248	32	—"—

Марка фермы	Марка изделия или № поз	Кол-во шт	№ листа вып
3ФС24-5/6АIVП	КП14, КП40, КП52, КП67, КП79, КП87, КП103, Кр111Н, Кр136Н, Кр138, Кр139, Кр141, С4, С10, С14, С17, С21, поз 223, 224, 231, 240, 248 по 3ФС24-5/6АIIIВП		
	8	7	вып.5ч.1 л.1
3ФС24-5/6АVП	КП14, КП40, КП52, КП67, КП79, КП87, КП103, Кр111Н, Кр136Н, Кр138, Кр139, Кр141, С4, С10, С14, С17, С21, поз 223, 224, 231, 240, 248 по 3ФС24-5/6АIIIВП		
	12	7	вып.5ч.1 л.1

Марка фермы	Марка изделия или № поз	Кол-во шт	№ листа вып
3ФС24-5/6КТП	КП14, КП40, КП52, КП67, КП79, КП87, КП103, Кр136Н, Кр138, Кр139, Кр141, С14, С17, С21, поз, 223, 224, 231, 240, 248 по 3ФС24-5/6АIIIВП		
	Кр114Н	2+2	вып.5ч.1 л.208
	С4	18	—"— л.249
	С10	18	—"— л.251
	15	8	—"— л.1
3ФС24-5/6АIIIВП-а	КП14	2	вып.5ч.1 л.15
	КП114	2	вып.5-2 л.3
	КП52	2	—"— л.53
	КП67	2	—"— л.68
	КП79	2	—"— л.80
	КП87	2	—"— л.88
	КП103	1	—"— л.104
	Кр111Н	2+2	—"— л.205

Марка фермы	Марка изделия или № поз	Кол-во шт.	№ листа вып
3ФС24-5/6АIIIВП-а (продолжение)	Кр136Н	2+2	вып.5ч.1 л.230
	Кр136	4	—"— л.232
	Кр139	4	—"— л.233
	Кр141	2	—"— л.235
	С4	8	—"— л.249
	С10	8	—"— л.251
	С14	8	—"— л.253
	С17	2	—"— л.254
	С21	20	—"— л.256
	3	6	—"— л.1
	223	4	—"— л.257
	224	2	—"—
	232	4	—"—
	241	8	—"— л.258
	248	32	—"—

Марка фермы	Марка изделия или № поз	Кол-во шт	№ листа вып
3ФС24-5/6АIVП-а	КП14, КП114, КП52, КП67, КП79, КП87, КП103, Кр111Н, Кр136Н, Кр138, Кр139, Кр141, С4, С10, С14, С17, С21 поз 223, 224, 232, 241, 248 по 3ФС24-5/6АIIIВП-а		
	8	7	вып.5ч.1 л.1
3ФС24-5/6АVП-а	КП14, КП114, КП52, КП67, КП79, КП87, КП103, Кр111Н, Кр136Н, Кр138, Кр139, Кр141, С4, С10, С14, С17, С21, поз 223, 224, 232, 241, 248 по 3ФС24-5/6АIIIВП-а		
	12	7	вып.5ч.1 л.1

Марка фермы	Марка изделия или № поз	Кол-во шт.	№ листа вып
3ФС24-5/6КТП-а	КП14, КП114, КП52, КП67, КП79, КП87, КП103, Кр136Н, Кр138, Кр139, Кр141, С14, С17, С21, поз 223, 224, 232, 241, 248 по 3ФС24-5/6АIIIВП-а		
	Кр114Н	2+2	вып.5ч.1 л.208
	С4	18	—"— л.249
	С10	18	—"— л.251
	15	8	—"— л.1

ТК 1978	Фермы 3ФС24-5/6П, 3ФС24-5/6П-а. Спецификация марок арматурных изделий на одну ферму.	Серия ПК-01-129/78	
		Вып. 4-2	Лист 37

Промстройпроект

17476-01 50

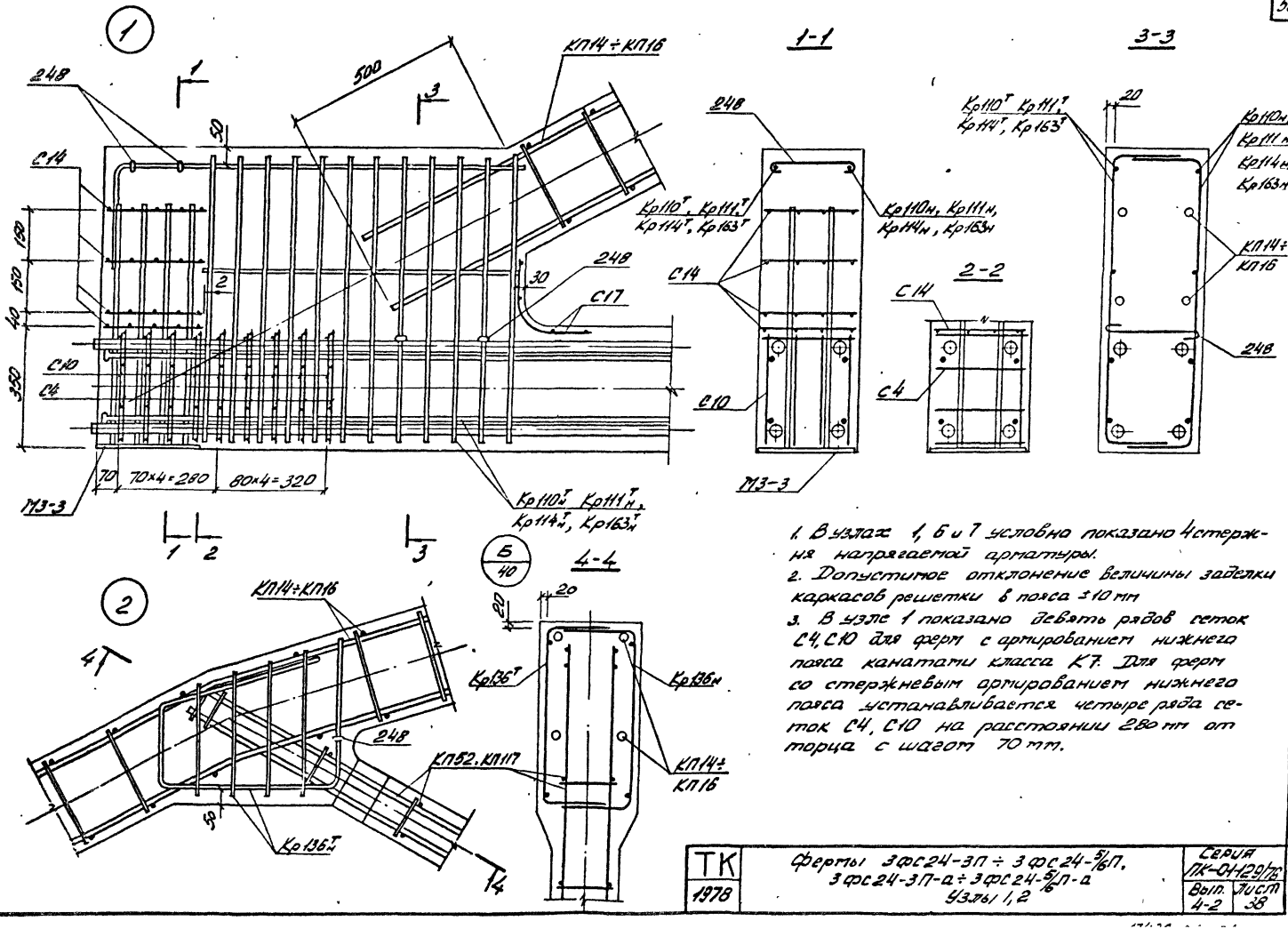

1. В узлах 1, 6 и 7 условно показано 4 стержня напрягаемой арматуры.
2. Допустимое отклонение величины заделки каркасов решетки в пояса ±10 мм
3. В узле 1 показано девять рядов сеток С4, С10 для ферм с армированием нижнего пояса канатами класса К7. Для ферм со стержневым армированием нижнего пояса устанавливается четыре ряда сеток С4, С10 на расстоянии 280 мм от торца с шагом 70 мм.

ТК 1978	Фермы 3ФС24-3П ÷ 3ФС24-5/6П, 3ФС24-3П-а ÷ 3ФС24-5/6П-а Узлы 1, 2	Серия ПК-01-129/78 Вып. 4-2	Лист 38

Киевский Промстройпроект

Гл. инж. пр. Рук. бр. Ст. инж. Козлов Дужак Соловьева Проверил Соловьева

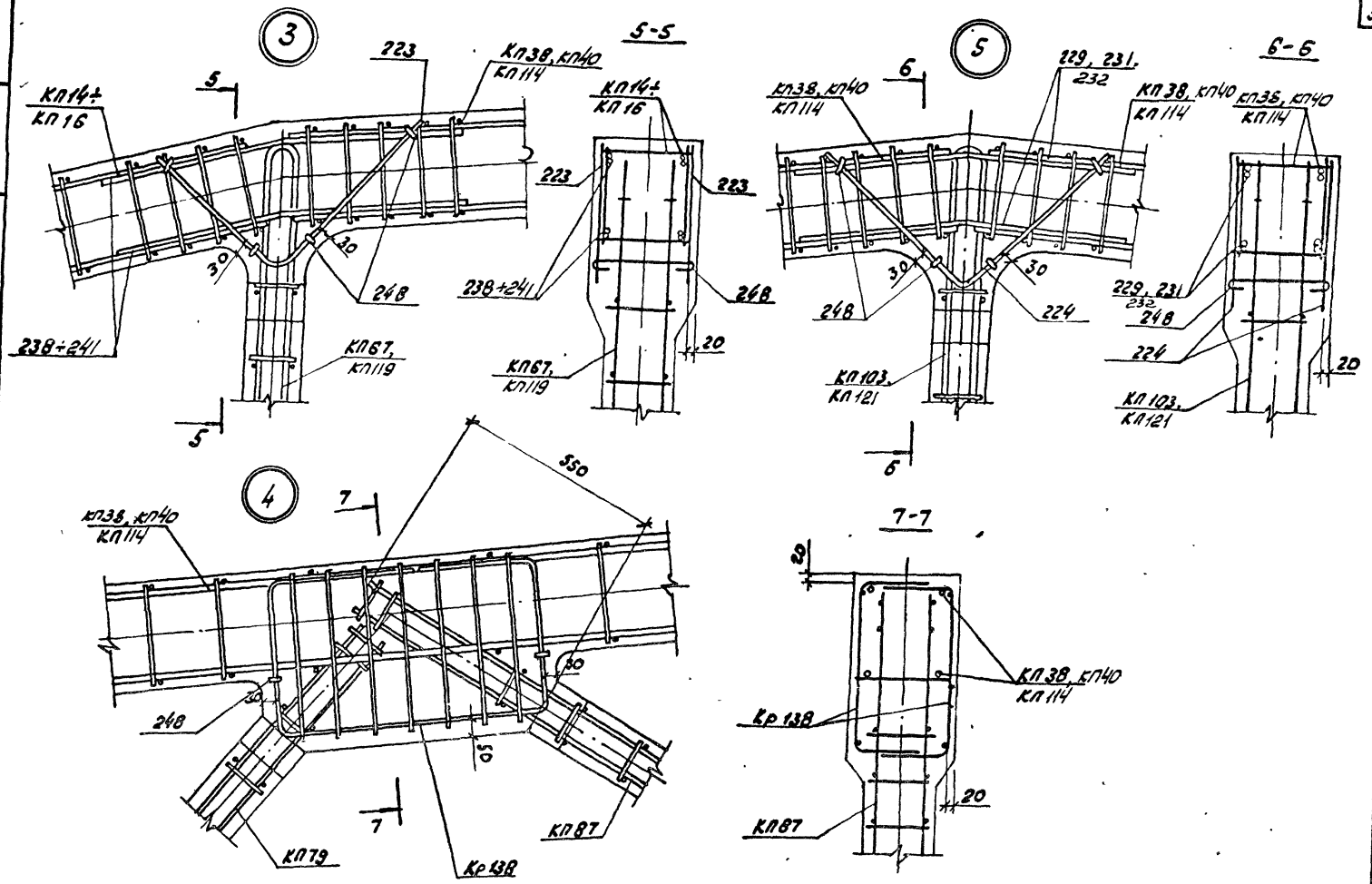

ТК	Фермы 3ФС24-3П÷3ФС24-5/6П. 3ФС24-3П-а÷3ФС24-5/6П-а. Узлы 3, 4, 5	Серия ПК-01-129/78	
1978		Вып. 4-2	Лист 39

Киевский Промстройпроект

Инж. пр. Рук. бриг. | Разлов Дунак | Проверил | Соловьева

17426-01 52

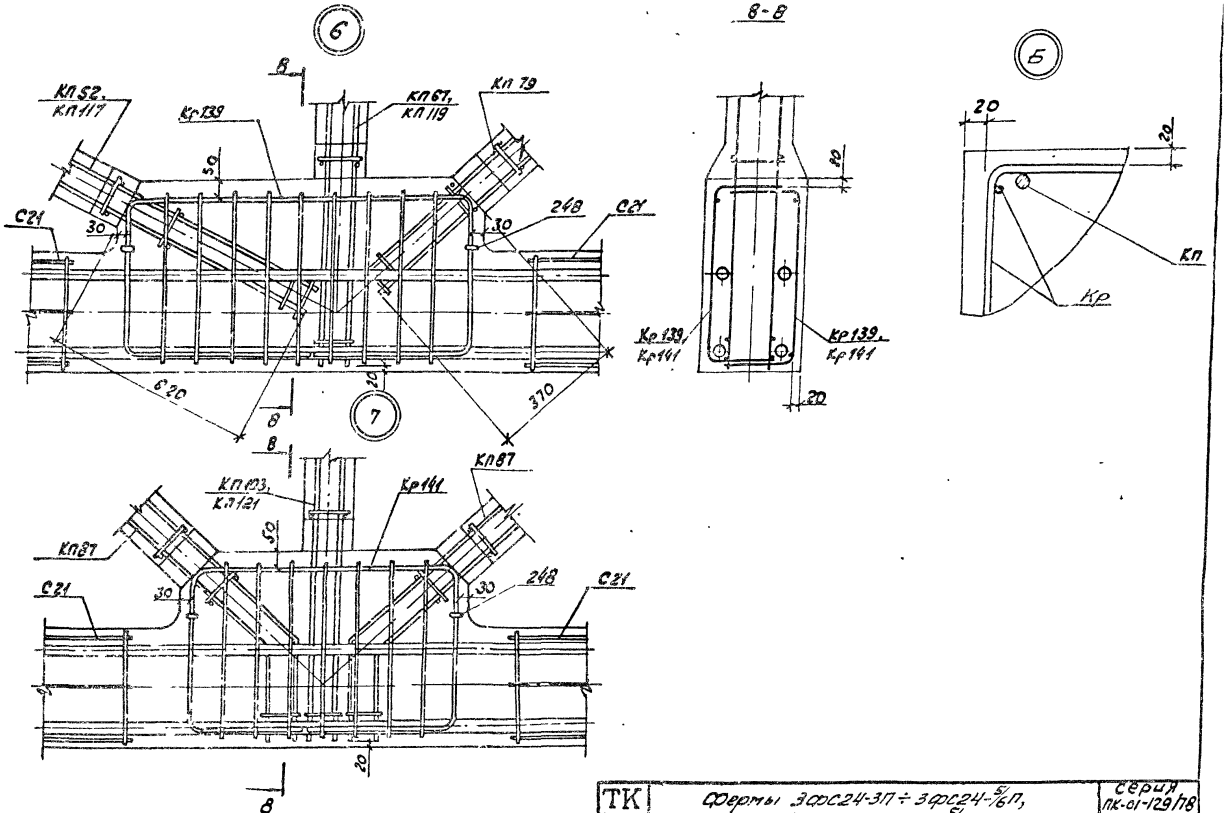

ТК 1978	Фермы 3ФС24-3П ÷ 3ФС24-5/6П, 3ФС24-3П-а ÷ 3ФС24-5/6П-а Узлы 6, 7	Серия ПК-01-129/78	
		Вып. 4-2	Лист 40

Киевский Промстройпроект

Гл. инж. пр. Рук. бриг. Козлов Дужак Проверил Перакис Соловьева

17426-01 53

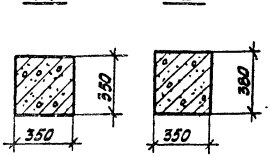

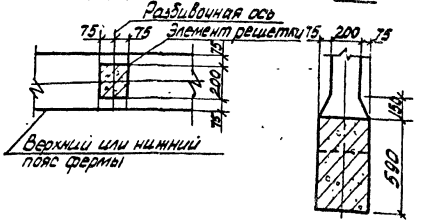

Геометрическая схема фермы

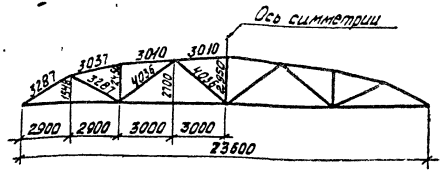

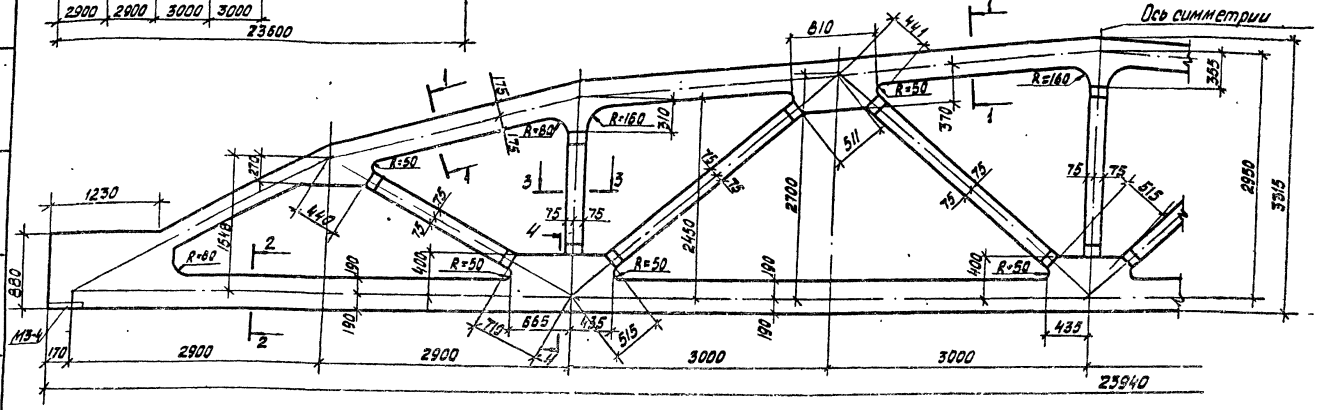

Спецификация марок закладных элементов на одну ферму

Марка фермы	Марка элемента	Кол-во шт.	№ листа
1ФС24-5П ÷ 1ФС24-8П, 1ФС24-5П-а ÷ 1ФС24-8П-а	МЗ-4	2	Вып.5 часть 2 лист 12

1. Привязку всех элементов решетки по ширине фермы принять по сечению 3-3.
2. В марках ферм условно опущены индексы, обозначающие вид напрягаемой арматуры.
3. Примеры разбивки закладных изделий для фонарей и связей в покрытиях, стеновых панелей и путей подвесного транспорта даны в выпуске 1 серии ПК-01-129/78.

ТК 1978	Фермы 1ФС24-5П ÷ 1ФС24-8П, 1ФС24-5П-а ÷ 1ФС24-8П-а. Опалубочный чертеж.	серия ПК-01-129/78 Вып. 4-2 Лист 41

Промстройпроект
Ст. инженер Соловьева

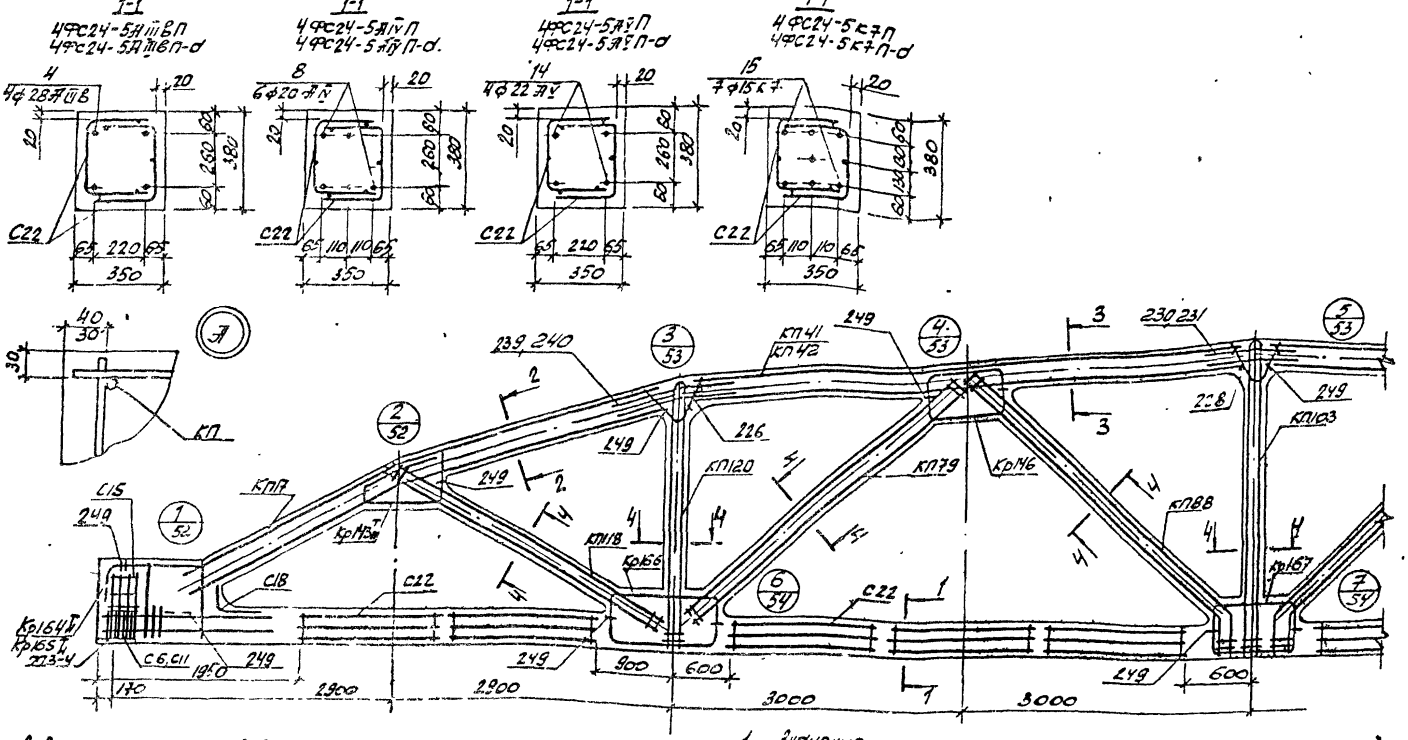

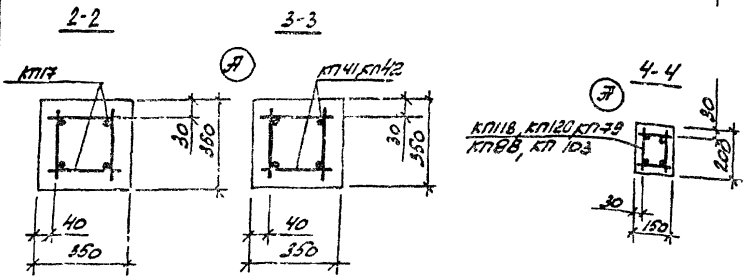

1. Значение контролируемых напряжений в напрягаемой арматуре принимать по табл. 1 п. II.4 пояснительной записки
2. Кубиковая прочность бетона при отпуске натяжения арматуры должна быть не менее 0,8R
3. При бетонировании ферты следует обратить внимание на уплотнение бетона в узлах ферты.
4. На общем виде армирования напрягаемая арматура в нижнем поясе условно не показана
5. В марках ферт, указанных в штампе, условно опущены индексы, обозначающие вид напрягаемой арматуры
6. Спецификация марок арматурных изделий на одну ферту приведена на листе 43

ТК	Ферты 4ФС24-5П, 4ФС24-5П-d.	Серия ПК-01-129/78	
1978	Армирование ферт.	Вып. 4-2	Лист 42

Киевский Промстройпроект

Рук. бр. Ст. инж. Соловьева Проверил Соловьева

17426-01 55

Марка фермы	Марка изделия или №поз	Кол-во шт	№ листа вып
4ФС24-5АIIIВП	КП17	2	вып 5-1 л 18
	КП41	2	—"— л 42
	КП118	2	вып 5-2 л 6
	КП120	2	—"— л 8
	КП79	2	вып 5-1 л 80
	КП88	2	—"— л 89
	КП103	1	—"— л 104
	Кр164$^{т}_{н}$	2+2	вып 5-2 л 20
	Кр143$^{т}_{н}$	2+2	вып 5-1 л 237
	Кр146	4	—"— л 240
	Кр166	4	вып 5-2 л 22
	Кр167	2	—"— л 23
	С6	8	вып 5-1 л 249
	С11	8	—"— л 252
	С15	8	—"— л 253
	С18	2	—"— л 254
	С22	20	—"— л 256
	4	4	—"— л 1
	226	4	—"— л 257
	228	2	—"—
	230	4	—"—
	239	8	—"— л 258
	249	32	—"—

Марка фермы	Марка изделия или № поз	Кол-во шт	№ листа вып
4ФС24-5АIVП	КП17, КП41, КП118, КП120, КП79, КП88, КП103, Кр164$^{т}_{н}$, Кр143$^{т}_{н}$, Кр146, Кр166, Кр167, С6, С11, С15, С18, С22, поз 226, 228, 230, 239, 249 по 4ФС24-5АIIIВП		
	8	6	вып 5-1 л 1
4ФС24-5АVП	КП17, КП41, КП118, КП120, КП79, КП88, КП103, Кр164$^{т}_{н}$, Кр143$^{т}_{н}$, Кр146, Кр166, Кр167, С6, С11, С15, С18, С22, поз 226, 228, 230, 239, 249 по 4ФС24-5АIIIВП		
	14	4	вып 5-1 л 1

Марка фермы	Марка изделия или № поз	Кол-во шт	№ листа вып
4ФС24-5К7П	КП17, КП41, КП118, КП120, КП79, КП88, КП103, Кр143$^{т}_{н}$, Кр146, Кр166, Кр167, С15, С18, С22 поз 226, 228 230, 239, 249 по 4ФС24-5АIIIВП		
	Кр165$^{т}_{н}$	2+2	вып 5-2 л 21
	С6	18	вып 5-1 л 249
	С11	18	—"— л 252
	15	7	—"— л 1
4ФС24-5АIIIВП-а	КП17	2	вып 5-1 л 18
	КП42	2	—"— л 43
	КП118	2	вып 5-2 л 6
	КП120	2	—"— л 8
	КП79	2	вып 5-1 л 80
	КП88	2	—"— л 89
	КП103	1	—"— л 104
	Кр164$^{т}_{н}$	2+2	вып 5-2 л 20

Марка фермы	Марка изделия или № поз	Кол-во шт.	№ листа вып
4ФС24-5АIIIВП-а (продолжение)	Кр143$^{т}_{н}$	2+2	вып 5-1 л 237
	Кр146	4	—"— л 240
	Кр166	4	вып 5-2 л 22
	Кр167	2	—"— л 23
	С6	8	вып 5-1 л 249
	С11	8	—"— л 252
	С15	8	—"— л 253
	С18	2	—"— л 254
	С22	20	—"— л 256
	4	4	—"— л 1
	226	4	—"— л 257
	228	2	—"—
	231	4	—"—
	240	8	—"— л 258
	249	32	—"—

Марка фермы	Марка изделия или № поз	Кол-во шт	№ листа вып
4ФС24-5АIVП-а	КП17, КП42, КП118, КП120, КП79, КП88, КП103, Кр164$^{т}_{н}$, Кр143$^{т}_{н}$, Кр146, Кр166, Кр167, С6, С11, С15, С18, С22 поз 226, 228, 231, 240, 249 по 4ФС24-5АIIIВП-а		
	8	6	вып 5-1 л 1
4ФС24-5АVП-а	КП17, КП42, КП118, КП120, КП79, КП88, КП103, Кр164$^{т}_{н}$, Кр143$^{т}_{н}$, Кр146, Кр166, Кр167, С6, С11, С15, С18, С22 поз 226, 228, 231, 240, 249 по 4ФС24-5АIIIВП-а		
	14	4	вып 5-1 л 1

Марка фермы	Марка изделия или № поз	Кол-во шт	№ листа вып
4ФС24-5К7П-а	КП17, КП42, КП118, КП120, КП79, КП88, КП103, Кр143$^{т}_{н}$, Кр146, Кр166, Кр167, С15, С18, С22 поз 226, 228, 231, 240, 249 по 4ФС24-5АIIIВП-а		
	Кр165$^{т}_{н}$	2+2	вып 5-2 л 21
	С6	18	вып 5-1 л 249
	С11	18	—"— л 252
	15	7	—"— л 1

ТК 1978	Фермы 4ФС24-5П, 4ФС24-5П-а Спецификация марок арматурных изделий на одну ферму	серия ПК-01-129/78 вып. 4-2	лист 43

Промстройпроект

1-1
4ФС24-6Б7П
4ФС24-6Б7УП-д

1-1
4ФС24-6К7П
4ФС24-6К7П-д

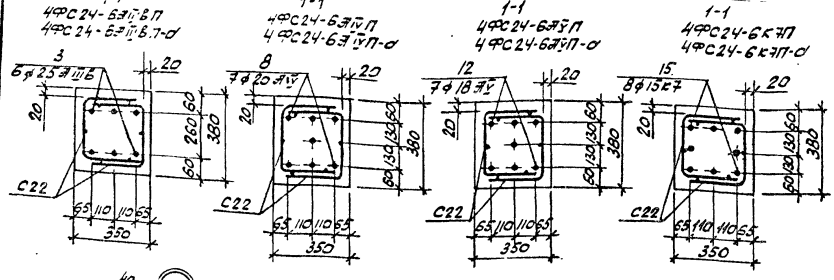

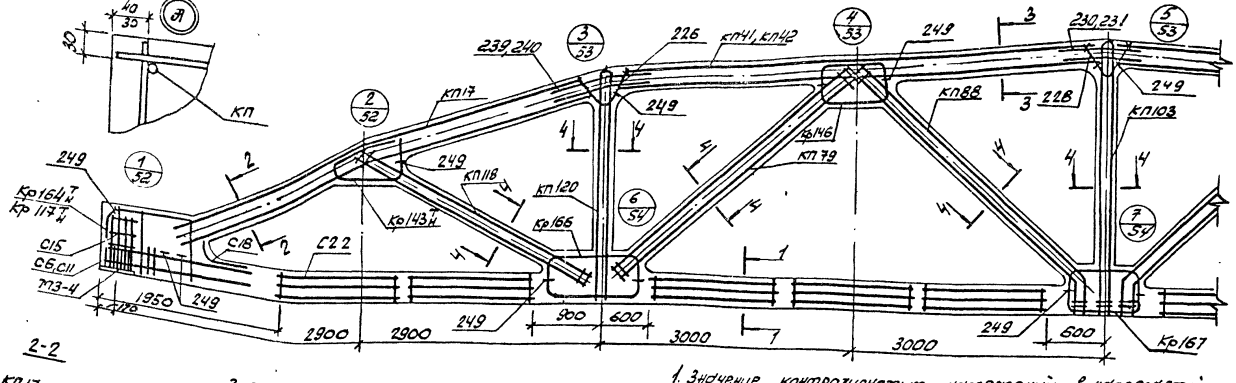

2-2

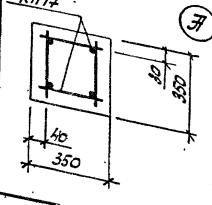

3-3

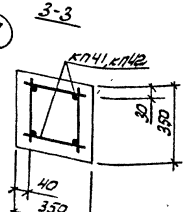

4-4

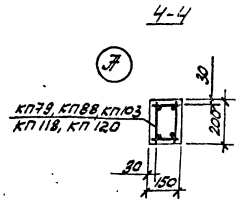

1. Значение контролируемых напряжений в напрягаемой арматуре принимать по табл. 1 п.1.4 пояснительной записки.
2. Кубиковая прочность бетона при отпуске натяжения арматуры должна быть не менее 0,8 В.
3. При бетонировании ферты следует обратить внимание на уплотнение бетона в узлах ферты.
4. На общем виде армирования напрягаемая арматура в нижнем поясе условно не показана.
5. В марках ферт, указанных в скобках, условно опущены индексы, обозначающие вид напрягаемой арматуры.
6. Спецификация марок арматурных изделий на одну ферту приведена на листе 45

ТК 1978	Ферты 4ФС24-6П, 4ФС24-6П-д. Армирование ферт.	Серия ПК-01-129/13	
		Вып. 4-2	Лист 44

Гл. инж. пр. Гордов
Нач. об. Лучков
Ст. инж. Сальдяво

Киевский Промстройпроект

Инв. № подл. | Подпись и дата | Взам. инв. №

Марка фермы	Марка изделия или № поз	Кол-во шт	№ листа вып
4ФС24-6АIIIВП	КП17	2	вып.5к1 л.18
	КП41	2	—"— л.42
	КП118	2	вып.5-2 л.6
	КП120	2	—"— л.8
	КП79	2	вып.5к1 л.80
	КП88	2	—"— л.89
	КП103	1	—"— л.104
	Кр164Т н	2+2	вып.5-2 л.20
	Кр143Т н	2+2	вып.5к1 л.237
	Кр146	4	—"— л.240
	Кр166	4	вып.5-2 л.22
	Кр167	2	—"— л.23
	С6	8	вып.5к1 л.249
	С11	8	—"— л.252
	С15	8	—"— л.253
	С18	2	—"— л.254
	С22	20	—"— л.256
	3	6	—"— л.1
	226	4	—"— л.257
	228	2	—"—
	230	4	—"—
	239	8	—"— л.258
	249	32	—"—

Марка фермы	Марка изделия или № поз.	Кол-во шт	№ листа вып
4ФС24-6АIVП	КП17, КП41, КП118, КП120, КП79, КП88, КП103, Кр164Т н, Кр143Т н, Кр146, Кр166, Кр167, С6, С11, С15, С18, С22, поз. 226, 228, 230, 239, 249 по 4ФС24-6АIIIВП		
	8	7	вып.5к1 л.1
4ФС24-6АVП	КП17, КП41, КП118, КП120, КП79, КП88, КП103, Кр164Т н, Кр143Т н, Кр146, Кр166, Кр167, С6, С11, С15, С18, С22, поз. 226, 228, 230, 239, 249 по 4ФС24-6АIIIВП		
	12	7	вып.5к1 л.1

Марка фермы	Марка изделия или № поз	Кол-во шт	№ листа вып
4ФС24-6К7П	КП17, КП41, КП118, КП120, КП79, КП88, КП103, Кр143Т н, Кр146, Кр166, Кр167, С15, С18, С22, поз 226, 228, 230, 239, 249 по 4ФС24-6АIIIВП		
	Кр117Т н	2+2	вып.5к1 л.211
	С6	18	—"— л.249
	С11	18	—"— л.252
	15	8	—"— л.1
4ФС24-6АIIIВП-а	КП17	2	вып.5к1 л.18
	КП42	2	—"— л.43
	КП118	2	вып.5-2 л.6
	КП120	2	—"— л.8
	КП79	2	вып.5к1 л.80
	КП88	2	—"— л.89
	КП103	1	—"— л.104
	КП164Т н	2+2	вып.5-2 л.20

Марка фермы	Марка изделия или № поз	Кол-во шт.	№ листа вып.
4ФС24-6АIIIВП-а (продолжение)	Кр143Т н	2+2	вып.5к1 л.237
	Кр146	4	—"— л.240
	Кр166	4	вып.5-2 л.22
	Кр167	2	—"— л.23
	С6	8	вып.5к1 л.249
	С11	8	—"— л.252
	С15	8	—"— л.253
	С18	2	—"— л.254
	С22	20	—"— л.256
	3	6	—"— л.1
	226	4	—"— л.257
	228	2	—"—
	231	4	—"—
	240	8	—"— л.258
	249	32	—"—

Марка фермы	Марка изделия или № поз	Кол-во шт	№ листа вып
4ФС24-6АIVП-а	КП17, КП42, КП118, КП120, КП79, КП88, КП103, Кр164Т н, Кр143Т н, Кр146, Кр166, Кр167, С6, С11, С15, С18, С22, поз. 226, 228, 231, 240, 249 по 4ФС24-6АIIIВП-а		
	8	7	вып.5к1 л.1
4ФС24-6АVП-а	КП17, КП42, КП118, КП120, КП79, КП88, КП103, Кр164Т н, Кр143Т н, Кр146, Кр166, Кр167, С6, С11, С15, С18, С22, поз 226, 228, 231, 240 249 по 4ФС24-6АIIIВП-а		
	12	7	вып.5к1 л.1

Марка фермы	Марка изделия или № поз	Кол-во шт.	№ листа вып
4ФС24-6К7П-а	КП17, КП42, КП118, КП120, КП79, КП88, КП103, Кр143Т н, Кр146, Кр166, Кр167, С15, С18, С22, поз. 226, 228, 231, 240, 249 по 4ФС24-6АIIIВП-а		
	Кр117Т н	2+2	вып.5к1 л.211
	С6	18	—"— л.249
	С11	18	—"— л.252
	15	8	—"— л.1

ТК 1978	Фермы 4ФС24-6П, 4ФС24-6П-а Спецификация марок арматурных изделий на одну ферму	серия ПК-01-129/78 вып. 4-2	лист 45

Промстройпроект

17426-01 58

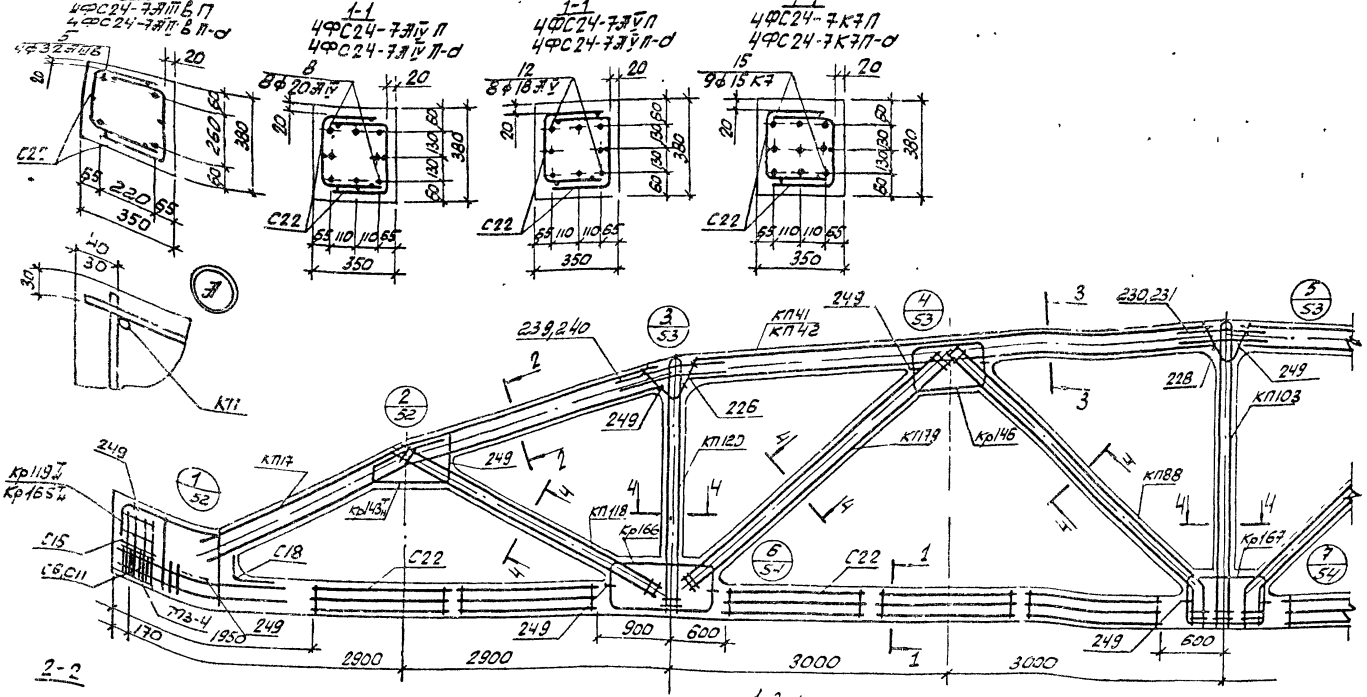

1. Значение контролируемых напряжений в напрягаемой арматуре принимать по табл 1 п.2.4 пояснительной записки.
2. Кубиковая прочность бетона при отпуске натяжения арматуры должна быть не менее 0,8 R.
3. При бетонировании ферты следует обратить внимание на уплотнение бетона в узлах ферты.
4. На общем виде артирования напрягаемая арматура в нижнем поясе условно не показана.
5. В марках ферт указанных в штампе, условно опущены индексы, обозначающие вид напрягаемой арматуры.
6. Спецификация марок арматурных изделий на одну ферму приведена на листе 47

ТК	Фермы 4ФС24-7П, 4ФС24-7П-а.	Серия ПК-01-129/78	
1978	Артирование ферт.	Вып. 4-2	Лист 46

Киевский Протстройпроект

Марка фермы	Марка изделия или № поз	Кол-во шт	№ листа вып
4ФС24-7АIIIВП	КП17	2	Вып 5-1 л 18
	КП41	2	—"— л 42
	КП118	2	Вып 5-2 л 6
	КП120	2	—"— л 8
	КП79	2	Вып 5-1 л 80
	КП88	2	—"— л 89
	КП103	1	—"— л 104
	Кр165$^{т}_{н}$	2+2	Вып 5-2 л 21
	Кр143$^{т}_{н}$	2+2	Вып 5-1 л 237
	Кр146	4	—"— л 240
	Кр166	4	Вып 5-2 л 22
	Кр167	2	—"— л 23
	С6	8	Вып 5-1 л 249
	С11	8	—"— л 252
	С15	8	—"— л 253
	С18	2	—"— л 254
	С22	20	—"— л 256
	5	4	—"— л 1
	226	4	—"— л 257
	228	2	—"—
	230	4	—"—
	239	8	—"— л 258
	249	32	—"—

Марка фермы	Марка изделия или № поз	Кол-во шт	№ листа вып
4ФС24-7АIVП	КП17, КП41, КП118, КП120, КП79, КП88, КП103, Кр165$^{т}_{н}$, Кр143$^{т}_{н}$, Кр146, Кр166, Кр167, С6, С11, С15, С18, С22, поз 226, 228, 230, 239, 249 по 4ФС24-7АIIIВП		
	8	8	Вып 5-1 л 1
4ФС24-7АVП	КП17, КП41, КП118, КП120, КП79, КП88, КП103, Кр165$^{т}_{н}$, Кр143$^{т}_{н}$, Кр146, Кр166, Кр167, С6, С11, С15, С18, С22, поз 226, 228, 230, 239, 249 по 4ФС24-7АIIIВП		
	12	8	Вып 5-1 л 1

Марка фермы	Марка изделия или № поз	Кол-во шт	№ листа вып
4ФС24-7КIIП	КП17, КП41, КП118, КП120, КП79, КП88, КП103, Кр143$^{т}_{н}$, Кр146, Кр166, Кр167, С15, С18, С22, поз 226, 228, 230, 239, 249 по 4ФС24-7АIIIВП		
	Кр119$^{т}_{н}$	2+2	Вып 5-1 л 213
	С6	18	—"— л 249
	С11	16	—"— л 252
	15	9	—"— л 1
4ФС24-7АIIIВП-а	КП17	2	Вып 5-1 л 18
	КП42	2	—"— л 43
	КП118	2	Вып 5-2 л 6
	КП120	2	—"— л 8
	КП79	2	Вып 5-1 л 80
	КП88	2	—"— л 89
	КП103	1	—"— л 104
	Кр165$^{т}_{н}$	2+2	Вып 5-2 л 21

Марка фермы	Марка изделия или № поз	Кол-во шт	№ листа вып
4ФС24-7АIIIВП-а (продолжение)	Кр143$^{т}_{н}$	2+2	Вып 5-1 л 237
	Кр146	4	—"— л 240
	Кр166	4	Вып 5-2 л 22
	Кр167	2	—"— л 23
	С6	8	Вып 5-1 л 249
	С11	8	—"— л 252
	С15	8	—"— л 253
	С18	2	—"— л 254
	С22	20	—"— л 256
	5	4	—"— л 1
	226	4	—"— л 257
	228	2	—"—
	231	4	—"—
	240	8	—"— л 258
	249	32	—"—

Марка фермы	Марка изделия или № поз	Кол-во шт	№ листа вып
4ФС24-7АIVП-а	КП17, КП42, КП118, КП120, КП79, КП88, КП103, Кр165$^{т}_{н}$, Кр143$^{т}_{н}$, Кр146, Кр166, Кр167, С6, С11, С15, С18, С22, поз 226, 228, 231, 240, 249 по 4ФС24-7АIIIВП-а		
	8	8	Вып 5-1 л 1
4ФС24-7АVП-а	КП17, КП42, КП118, КП120, КП79, КП88, КП103, Кр165$^{т}_{н}$, Кр143$^{т}_{н}$, Кр146, Кр166, Кр167, С6, С11, С15, С18, С22, поз 226, 228, 231, 240, 249 по 4ФС24-7АIIIВП-а		
	12	8	Вып 5-1 л 1

Марка фермы	Марка изделия или № поз	Кол-во шт	№ листа вып
4ФС24-7КIIП-а	КП17, КП42, КП118, КП120, КП79, КП88, КП103, Кр143$^{т}_{н}$, Кр146, Кр166, Кр167, С15, С18, С22, поз 226, 228, 231, 240, 249 по 4ФС24-7АIIIВП-а		
	Кр119$^{т}_{н}$	2+2	Вып 5-1 л 213
	С6	18	—"— л 249
	С11	18	—"— л 252
	15	9	—"— л 1

ТК 1978	Фермы 4ФС24-7П, 4ФС24-7П-а. Спецификация марок арматурных изделий на одну ферму	Серия ПК-01-129/78 Вып. 4-2	Лист 47

Промстройпроект

17426-01 66

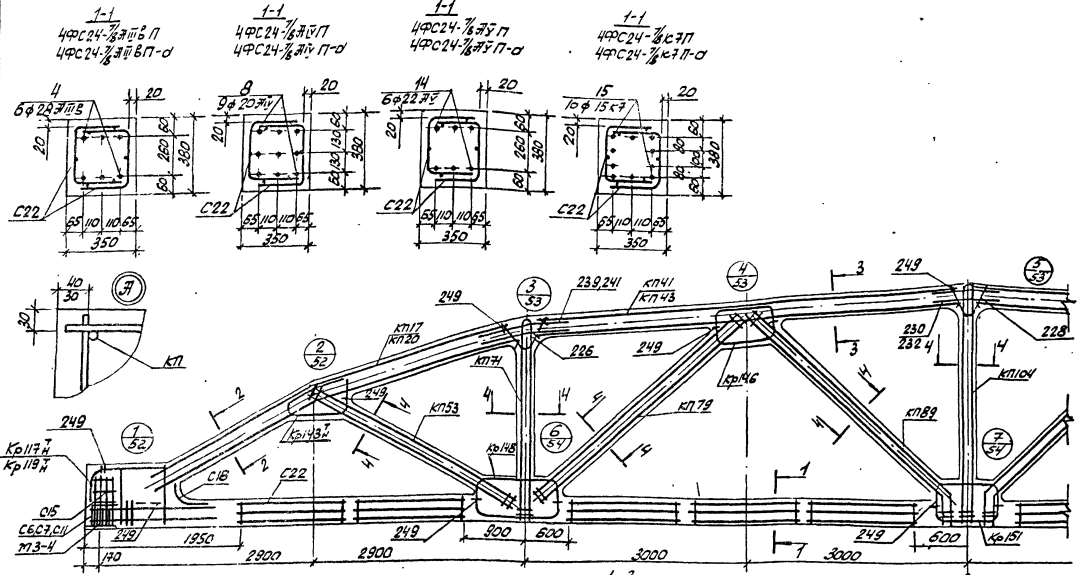

1. Значение контролируемых напряжений в напрягаемой арматуре принимать по табл. 1 п.Д.4 пояснительной записки.
2. Кубиковая прочность бетона при отпуске натяжения арматуры должна быть не менее 0,8 R.
3. При бетонировании ферты следует обратить внимание на уплотнение бетона в узлах ферты.
4. На общем виде армирования напрягаемая арматура в нижнем поясе условно не показана.
5. В марках ферт указанных в штампе, условно опущены индексы, обозначающие вид напрягаемой арматуры.
6. Спецификация марок арматурных изделий на одну ферту приведена на листе 49

ТК	Ферты 4ФС24-7/8П, 4ФС24-7/8П-а	Серия ПК-01-129/78
1978	Армирование ферт.	Вып. 4-2 Лист 48

Киевский Промстройпроект

Гл. инж. пр. | Рук. бр. | Ст. инж. | Козлов | Дужак | Соловьева | Проверил | Соловьева

17426-01 61

Марка фермы	Марка изделия или № поз.	Кол-во шт.	№ листа Вып 5ч1
4ФС24-7/8АIIIВП	КП17	2	18
	КП41	2	42
	КП53	2	54
	КП71	2	72
	КП79	2	80
	КП89	2	90
	КП104	1	105
	Кр117Н	2+2	211
	Кр143Н	2+2	237
	Кр146	4	240
	Кр148	4	242
	Кр151	2	245
	С6	8	249
	С11	8	252
	С15	8	253
	С18	2	254
	С22	20	256
	4	6	1
	226	4	257
	228	2	—"—
	230	4	—"—
	239	8	258
	249	32	—"—

Марка фермы	Марка изделия или № поз.	Кол-во шт.	№ листа Вып 5ч1
4ФС24-7/8АУП	КП17, КП41, КП53, КП71, КП79, КП89, КП104, Кр117Н, Кр143Н, Кр146, Кр148, Кр151, С6, С11, С15, С18, С22, поз. 226, 228, 230, 239, 249		
	по 4ФС24-7/8АIIIВП	8	9	1
4ФС24-7/8АУП	КП17, КП41, КП53, КП71, КП79, КП89, КП104, Кр117Н, Кр143Н, Кр146, Кр148, Кр151, С6, С11, С15, С18, С22, поз. 226, 228, 230, 239, 249		
	по 4ФС24-7/8АIIIВП	14	6	1

Марка фермы	Марка изделия или № поз.	Кол-во шт.	№ листа Вып 5ч1
4ФС24-7/8КП	КП17, КП41, КП53, КП71, КП79, КП89, КП104, Кр143Н, Кр146, Кр148, Кр151, С15, С18, С22, поз. 226, 228, 230, 239, 249		
	по 4ФС24-7/8АIIIВП	Кр119Н	2+2	213
		С7	18	250
		С11	18	252
		15	10	1
4ФС24-7/8АIIIВП-а	КП20	2	21
	КП43	2	41
	КП53	2	54
	КП71	2	72
	КП79	2	80
	КП89	2	90
	КП104	1	105
	Кр117Н	2+2	211

Марка фермы	Марка изделия или № поз.	Кол-во шт.	№ листа Вып 5ч1
4ФС24-7/8АIIIВП-а (продолжение)	Кр143Н	2+2	237
	Кр146	4	240
	Кр148	4	242
	Кр151	2	245
	С6	8	249
	С11	8	252
	С15	8	253
	С18	2	254
	С22	20	256
	4	6	1
	226	4	257
	228	2	—"—
	232	4	—"—
	241	8	258
	249	32	—"—

Марка фермы	Марка изделия или № поз.	Кол-во шт.	№ листа Вып 5ч1
4ФС24-7/8АIIIВП-а	КП20, КП43, КП53, КП71, КП79, КП89, КП104, Кр117Н, Кр143Н, Кр146, Кр148, Кр151, С16, С11, С15, С18, С22, поз. 226, 228, 232, 241, 249		
	по 4ФС24-7/8АIIIВП-а	8	9	1
4ФС24-7/8АIIIВП-а	КП20, КП43, КП53, КП71, КП79, КП89, КП104, Кр117Н, Кр143Н, Кр146, Кр148, Кр151, С16, С11, С15, С18, С22, поз. 226, 228, 232, 241, 249		
	по 4ФС24-7/8АIIIВП-а	14	6	1

Марка фермы	Марка изделия или № поз.	Кол-во шт.	№ листа Вып 5ч1
4ФС24-7/8КП-а	КП20, КП43, КП53, КП71, КП79, КП89, КП104, Кр143Н, Кр146, Кр148, Кр151, С15, С18, С22, поз. 226, 228, 232, 241, 249		
	по 4ФС24-7/8АIIIВП-а	Кр119Н	2+2	213
		С7	18	250
		С11	18	252
		15	10	1

ТК 1978	Фермы 4ФС24-7/8П, 4ФС24-7/8П-а. Спецификация марок арматурных изделий на одну ферму.	Серия ПК-01-129/78 Вып. 4-2	Лист 49

Инв. № подл. | Подп. и дата | Взам. инв. №

Литовский Промстройпроект

17426-01 62

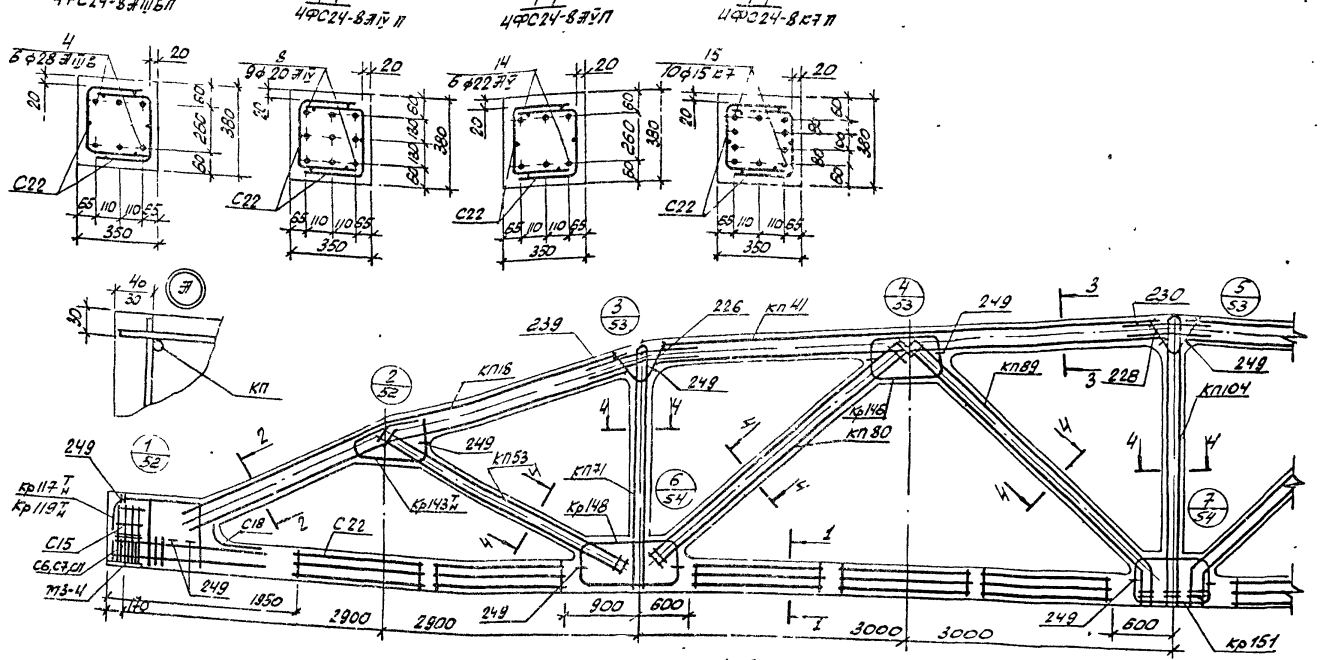

1. Значение контролируемых напряжений в напрягаемой арматуре принимать по табл. 1 п.II.4 пояснительной записки.
2. Кубиковая прочность бетона при отпуске натяжения арматуры должна быть не менее 0,8 R.
3. При бетонировании фермы следует обратить внимание на уплотнение бетона в узлах фермы.
4. На общем виде армирования напрягаемая арматура в нижнем поясе условно не показана.
5. В марках ферм, указанных в штампе, условно опущены нулевые обозначающие вид напрягаемой арматуры.
6. Спецификация марок арматурных изделий на одну ферму приведена на листе 51

ТК 1978	Фермы 4ФС24-8П. Армирование ферм.	Серия ПК-01-129/78 Вып. 4-2 Лист 50

Марка ферты	Марка изделия или № поз	Кол-во шт.	№ листа вып.541	Марка ферты	Марка изделия или № поз	Кол-во шт	№ листа вып	Марка ферты	Марка изделия или № поз.	Кол-во шт.	№ листа вып	Марка ферты	Марка изделия или № поз.	К-во шт.	№ листа вып	Марка ферты	Марка изделия или № поз	К-во шт.	№ листа вып	Марка ферты	Марка изделия или № поз	К-во шт.	№ листа вып.
4ФС24-8ЛIIIВП,	КП18	2	л 19	4ФС24-8ЛIУП,	КП18, КП41, КП53, КП71, КП80, КП89, КП104, Кр117Т/Н, Кр143Т/Н, Кр146, Кр148, Кр151, С6, С11, С15, С18, С22, поз 226, 228, 230, 239, 249 по 4ФС24-8ЛIIIВП			4ФС24-8К7П	КП18, КП41, КП53, КП71, КП80, КП89, КП104, Кр143Т/Н, Кр146, Кр148, Кр151, С15, С18, С22, поз 226, 228, 230, 239, 249 по 4ФС24-8ЛIIIВП														
	КП41	2	л42																				
	КП53	2	л 54																				
	КП71	2	л 72																				
	КП80	2	л 81																				
	КП89	2	л 90																				
	КП104	1	л 105																				
	Кр117Т/Н	2+2	л 211																				
	Кр143Т/Н	2+2	л 237																				
	Кр146	4	л 240		8	9	вып 541 л.1		Кр119Т/Н	2+2	вып 541 л.213												
	Кр148	4	л 242						С7	18	л 250												
	Кр151	2	л 245						С11	18	л 252												
	С6	8	л 249						15	10	л. 1												
	С11	8	л 252	4ФС24-8ЛУП	КП18, КП41, КП53, КП71, КП80, КП89, КП104, Кр117Т/Н, Кр143Т/Н, Кр146, Кр148, Кр151, С6, С11, С15, С18, С22, поз 226, 228, 230, 239, 249 по 4ФС24-8ЛIIIВП																		
	С15	8	л 253																				
	С18	2	л 254																				
	С22	20	л 256																				
	4	6	л 1																				
	226	4	л 257																				
	228	2	-"-																				
	230	4	-"-																				
	239	8	л 258		14	6	вып 541 л.1																
	249	32	-"-																				

Протстройпроект

ТК 1978	Ферты 4ФС24-8П Спецификация марок арматурных изделий на одну ферту.	Серия ПК-01-129/78	
		Вып. 4-2	Лист 61

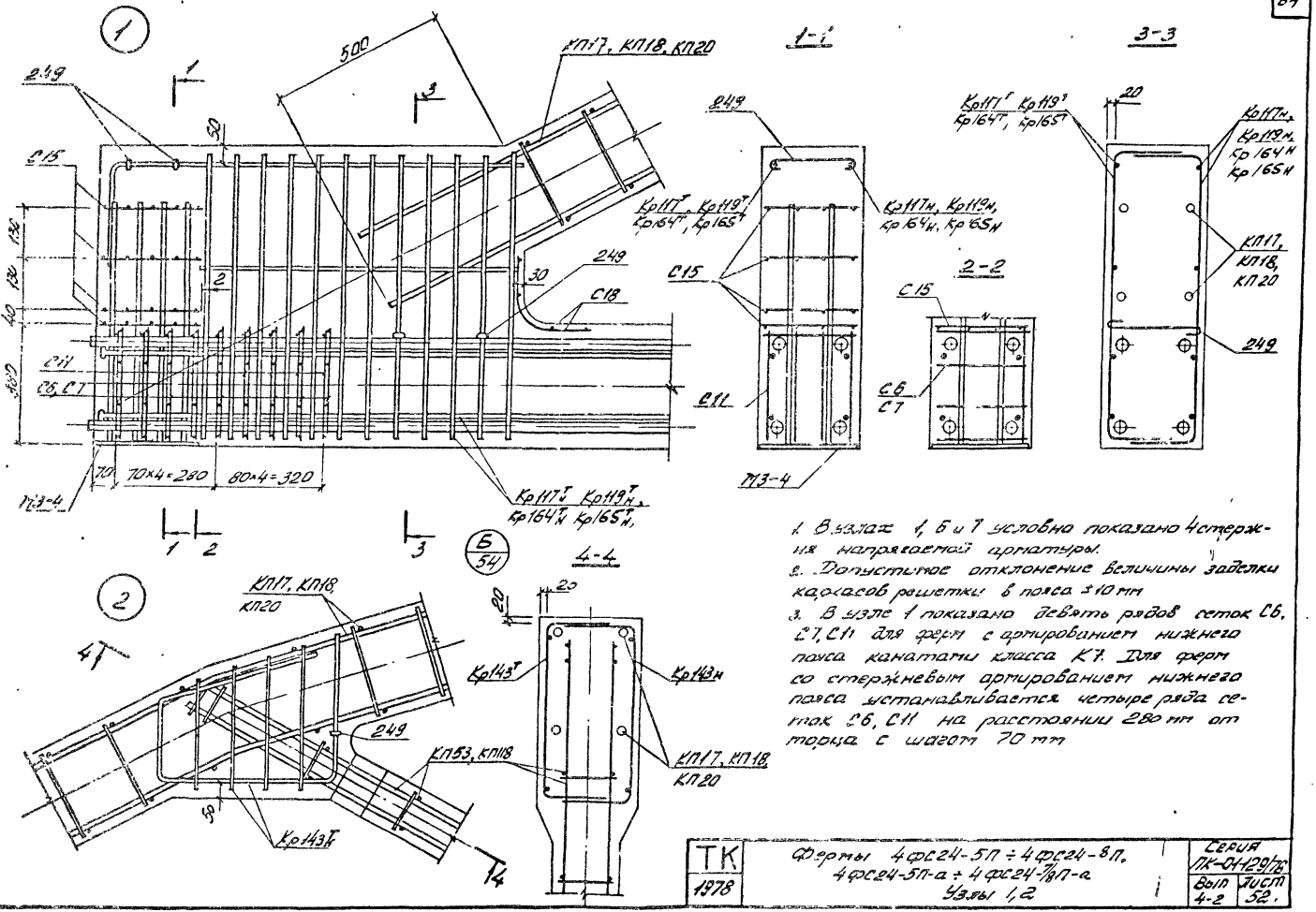

1. В узлах 1, 6 и 7 условно показано 4 стержня напрягаемой арматуры.
2. Допустимое отклонение величины заделки каркасов решетки в пояса ±10 мм
3. В узле 1 показано девять рядов сеток С6, С7, С11 для форм с армированием нижнего пояса канатами класса К7. Для форм со стержневым армированием нижнего пояса устанавливается четыре ряда сеток С6, С11 на расстоянии 280 мм от торца с шагом 70 мм

ТК 1978	Фермы 4ФС24-5П ÷ 4ФС24-8П, 4ФС24-5П-а ÷ 4ФС24-8П-а. Узлы 1, 2	Серия ПК-01-129/12	
		Вып 4-2	Лист 52.

Киевский Промстройпроект

17426-01 65

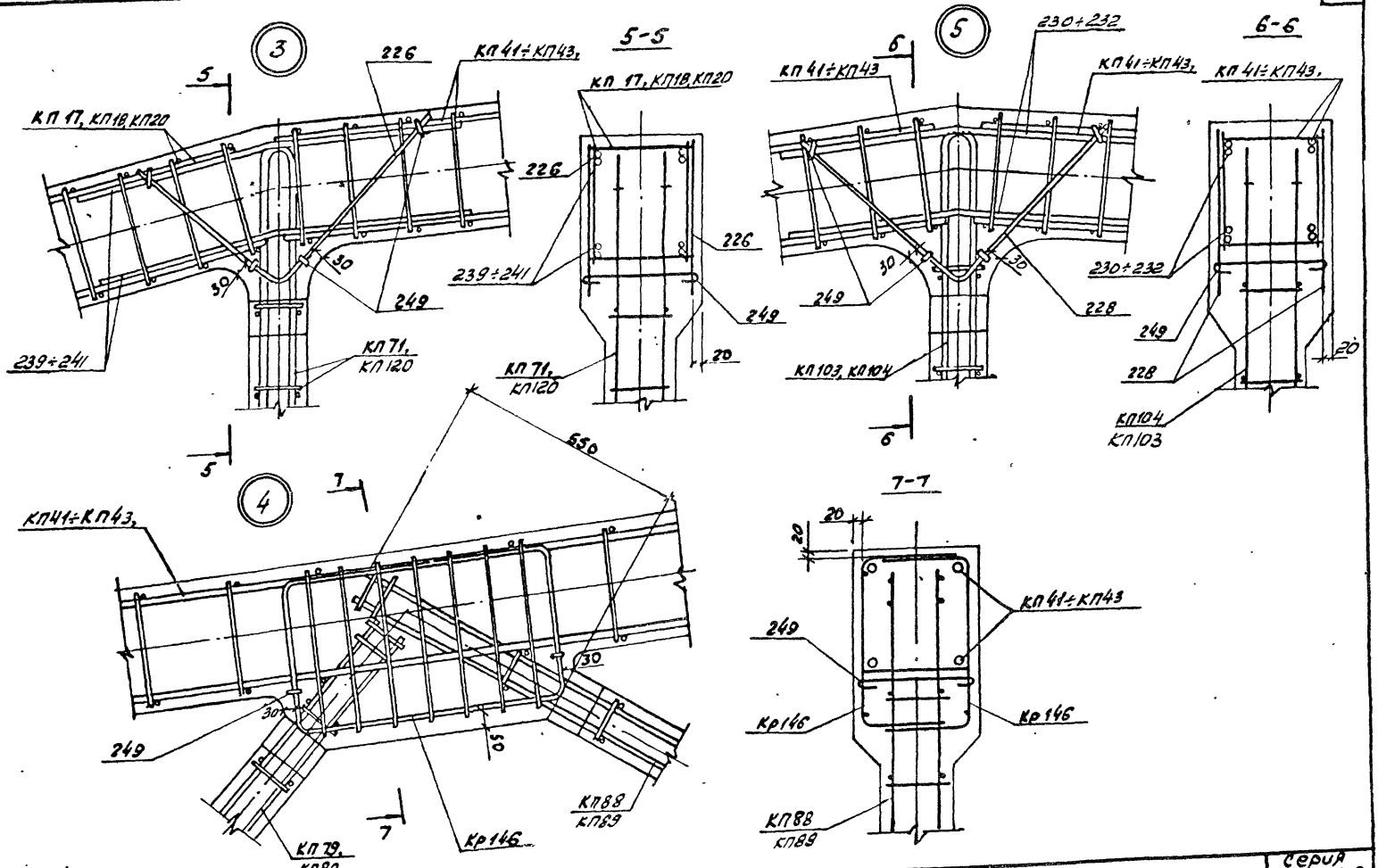

ТК 1978	Фермы 1ФС24-5П÷1ФС24-8П, 1ФС24-5П-а÷1ФС24-8П-а Узлы 3, 4, 5	Серия ПК-01-129/78 Вып. 4-2 Лист 53

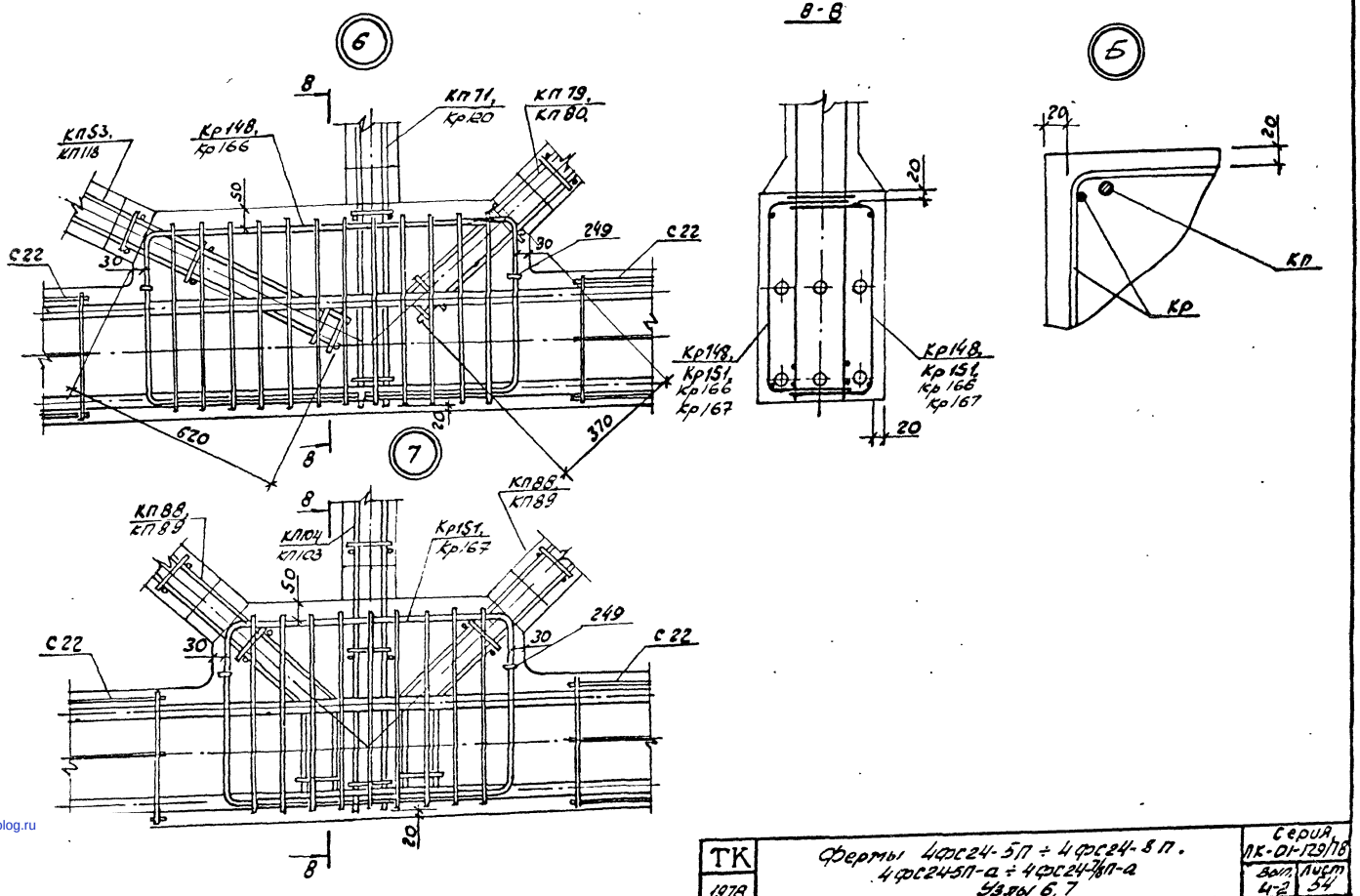

ТК 1978	Фермы 4фс24-5П ÷ 4фс24-8П. 4фс24-5П-а ÷ 4фс24-7/8П-а Узлы 6, 7	Серия ЛК-01-129/78	
		Вып. 4-2	Лист 54

17426-01 67

Рук. Бригад. Дужок Проверил Соловьева

Промстройпроект

gost.e-ecolog.ru