ТИПОВЫЕ КОНСТРУКЦИИ, ИЗДЕЛИЯ И УЗЛЫ ЗДАНИЙ И СООРУЖЕНИЙ

# СЕРИЯ ПК-01-129/78

# ЖЕЛЕЗОБЕТОННЫЕ ПРЕДВАРИТЕЛЬНО НАПРЯЖЕННЫЕ СЕГМЕНТНЫЕ ФЕРМЫ

## ДЛЯ ПОКРЫТИЙ ЗДАНИЙ С ПРОЛЕТАМИ 18 И 24 М

ВЫПУСК 4-1

РАБОЧИЕ ЧЕРТЕЖИ ФЕРМ ПРОЛЕТОМ 24 М ИЗ БЕТОНА МАРОК 700-800

17424-01
ЦЕНА 2-39

gost.e-ecolog.ru

ТИПОВЫЕ КОНСТРУКЦИИ, ИЗДЕЛИЯ И УЗЛЫ ЗДАНИЙ И СООРУЖЕНИЙ

СЕРИЯ **ПК-01-129/78**

# ЖЕЛЕЗОБЕТОННЫЕ ПРЕДВАРИТЕЛЬНО НАПРЯЖЕННЫЕ СЕГМЕНТНЫЕ ФЕРМЫ ДЛЯ ПОКРЫТИЙ ЗДАНИЙ С ПРОЛЕТАМИ 18 И 24 М

ВЫПУСК 4-1

РАБОЧИЕ ЧЕРТЕЖИ ФЕРМ ПРОЛЕТОМ 24 М ИЗ БЕТОНА МАРОК 700-800

РАЗРАБОТАНЫ


Киевский ПРОМСТРОЙПРОЕКТ

Гл инж ин-та — И Г. Харитонов
Начальник ОТП — С И Савускан
Гл инж проекта ОТП — В А Козлов
Гл спец ОМИР — А Д. Гебрич

ЦНИИПРОМЗДАНИЙ

Гл инж. инта — И А Петров
Начальник ОТНК-3 — Я. Розенблюм
Гл специалист — Л. А Кан
Гл специалист — С В Кудрявая

НИИЖБ

Зам. директора — Н Н Коровин
Рук лаборатории — Г.И. Бердичевский
Рук. лаборатории — В.А Клевцов
Рук лаборатории — Д.П. Васильев
Ст. научн сотр — В А. Беликов

НИИСК

Зам директора — П И Кривошеев
Рук лаборатории — А Д Либерман
Ст. научн сотр — В.А Бондарев



Утверждены
и введены в действие
с 1 января 1982 года
Постановлением Госстроя СССР
от 23 июня 1981 года № 103

# СОДЕРЖАНИЕ


| Лист | | Стр. |
|---|---|---|
| | Пояснительная записка | 4÷I3 |
| I,2 | Номенклатура ферм | I4,I5 |
| 5÷7 | Выборка стали на напрягаемую арматуру. Расход стали на ферму | I6÷20 |
| 8÷I2 | Выборка стали на ненапрягаемую арматуру и закладные изделия | 2I÷25 |
| I3 | Фермы IФС24-4В, IФС24-5В, IФС24-4В-а, IФС24-5В-а, IФС24-4В-Н, IФС24-5В-Н, IФС24-4В-На, IФС24-5В-На. Опалубочный чертеж | 26 |
| I4 | Фермы IФС24-4В, IФС24-4В-а, IФС24-4В-Н, IФС24-4В-На. Армирование ферм | 27 |
| I5 | Фермы IФС24-4В, IФС24-4В-а, IФС24-4В-Н, IФС24-4В-На. Спецификация марок арматурных изделий на одну ферму | 28 |
| I6 | Фермы IФС24-5В, IФС24-5В-а, IФС24-5В-Н, IФС24-5В-На. Армирование ферм | 29 |
| I7 | Фермы IФС24-5В, IФС24-5В-а, IФС24-5В-Н, IФС24-5В-На. Спецификация марок арматурных изделий на одну ферму | 30 |
| I8 | Фермы IФС24-4В, IФС24-5В, IФС24-4В-а, IФС24-5В-а, IФС24-4В-Н, IФС24-5В-Н, IФС24-4В-На, IФС24-5В-На. Узлы 1,2 | 3I |
| I9 | Фермы IФС24-4В, IФС24-5В, IФС24-4В-а, IФС24-5В-а, IФС24-4В-Н, IФС24-5В-Н, IФС24-4В-На, IФС24-5В-На. Узлы 3,4,5 | 32 |
| 20 | Фермы IФС24-4В, IФС24-5В, IФС24-4В-а, IФС24-5В-а, IФС24-4В-Н, IФС24-5В-Н, IФС24-4В-На, IФС24-5В-На. Узлы 6,7 | 33 |
| 2I | Фермы 2ФС24-6В÷2ФС24-8В, 2ФС24-6В-а÷2ФС24-7/8В-а, 2ФС24-6В-Н÷2ФС24-8В-Н, 2ФС24-6В-На÷2ФС24-7/8В-На. Опалубочный чертеж | 34 |
| 22 | Фермы 2ФС24-6В, 2ФС24-6В-а, 2ФС24-6В-Н, 2ФС24-6В-На. Армирование ферм | 35 |

| Лист | | Стр. |
|---|---|---|
| 23 | Фермы 2ФС24-6В, 2ФС24-6В-а, 2ФС24-6В-Н, 2ФС24-6В-На. Спецификация марок арматурных изделий на одну ферму | 36 |
| 24 | Фермы 2ФС24-6/7В, 2ФС24-6/7В-а, 2ФС24-6/7В-Н, 2ФС24-6/7-На. Армирование ферм | 37 |
| 25 | Фермы 2ФС24-6/7В, 2ФС24-6/7В-а, 2ФС24-6/7В-Н, 2ФС24-6/7В-На. Спецификация марок арматурных изделий на одну ферму | 38 |
| 26. | Фермы 2ФС24-7В, 2ФС24-7В-Н. Армирование ферм | 39 |
| 27. | Фермы 2ФС24-7В, 2ФС24-7В-Н. Спецификация марок арматурных изделий на одну ферму | 40 |
| 28 | Фермы 2ФС24-7/8В, 2ФС24-7/8В-а, 2ФС24-7/8В-Н, 2ФС24-7/8В-На. Армирование ферм | 4I |
| 29 | Фермы 2ФС24-7/8-В, 2ФС24-7/8В-а, 2ФС24-7/8В-Н, 2ФС24-7/8В-На. Спецификация марок арматурных изделий на одну ферму | 42 |
| 30 | Фермы 2ФС24-8В, 2ФС24-8В-Н. Армирование ферм | 43 |
| 3I | Фермы 2ФС24-8В, 2ФС24-8В-Н. Спецификация марок арматурных изделий на одну ферму | 44 |
| 32 | Фермы 2ФС24-6В÷2ФС24-8В; 2ФС24-6В-а÷2ФС24-7/8В-а, 2ФС24-6В-Н÷2ФС24-8В-Н, 2ФС24-6В-На÷2ФС24-7/8 В-На. Узлы 1,2 | 45 |
| 33 | Фермы 2ФС24-6В÷2ФС24-8В, 2ФС 24-6В-а÷2ФС24-7/8В-а, 2ФС24-6В-Н÷2ФС24-8В-Н, 2ФС24-6В-На÷2ФС24-7/8В-На Узлы 3,4,5 | 46 |
| 34 | Фермы 2ФС24-6В÷2ФС24-8В, 2ФС24-6В-а÷2ФС24-7/8В-а, 2ФС24-6В-Н÷2ФС24-8В-Н, 2ФС24-6В-На÷2ФС24-7/8В-На Узлы 6,7 | 47 |
| 35 | Фермы 3ФС24-9В, 3ФС24-9В-Н. Опалубочный чертеж | 48 |
| 36 | Фермы 3ФС24-9В, 3ФС24-9В-Н. Армирование ферм | 49 |
| 37 | Фермы 3ФС24-9В, 3ФС24-9В-Н. Спецификация марок арматурных изделий на одну ферму | 50 |

| Лист | | Стр. |
|---|---|---|
| 38 | Фермы 3ФС24-9В,3ФС24-9В-Н.Узлы I,2 | 5I |
| 39 | Фермы 3ФС24-9В,3ФС24-9В-Н.Узлы 3,4,5 | 52 |
| 40 | Фермы 3ФС24-9В,3ФС24-9В-Н. Узлы 6,7 | 53 |
| 4I | Фермы 4ФС24-IIВ,4ФС24-I2В,4ФС24-IIВ-Н,4ФС24-I2В-Н. Опалубочный чертеж | 54 |
| 42 | Фермы 4ФС24-IIВ,4ФС24-IIВ-Н.Армирование ферм | 55 |
| 43 | Фермы 4ФС24-IIВ,4ФС24-IIВ-Н.Спецификация марок арматурных изделий на одну ферму | 56 |
| 44 | Фермы 4ФС24-I2В,4ФС24-I2В-Н.Армирование ферм | 57 |
| 45 | Фермы 4ФС24-I2В,4ФС24-I2В-Н.Спецификация марок арматурных изделий на одну ферму | 58 |
| 46 | Фермы 4ФС24-IIВ,4ФС24-I2В,4ФС24-IIВ-Н,4ФС24-I2В-Н. Узлы I,2 | 59 |
| 47 | Фермы 4ФС24-IIВ,4ФС24-I2В,4ФС24-IIВ-Н,4ФС 24-I2В-Н. Узлы 3,4,5 | 60 |
| 48 | Фермы 4ФС24-IIВ,4ФС24-I2В,4ФС24-IIВ-Н,4ФС24-I2В-Н. Узлы 6,7 | 6I |


Киевский Протстройпроект

| | | | |
|---|---|---|---|
| ТК 1978 | Содержание | Серия ПК-01-129/76 Вып 4-1 | Лист |

## I. Общие данные

I.I.Настоящий выпуск серии ПК-01-129/78 содержит рабочие чертежи типовых сборных предварительно напряженных стропильных ферм сегментного очертания из бетона марки 700-800 для покрытий зданий пролетом 24м, устанавливаемых с шагом 6м и 12м.

I.2.Серия ПК-01-129/78 разработана с учетом требований глав СНиП II-21-75 и СНиП II-6-74.В целях использования существующего парка форм опалубочные размеры ферм сохранены без изменения по серии ПК-01-129/68.

I.3.Указания по применению ферм в проектах, ключи для подбора ферм,расчетные усилия в элементах ферм., а также общие указания по изготовлению, хранению, транспортировке и монтажу приведены в выпуске I данной серии.

I.4.Предварительно напрягаемая арматура в нижних поясах ферм принята в следующих вариантах:

А.Для ферм,применяемых в условиях неагрессивных газовых сред:стержневая горячекатаная классов А IV и А V по ГОСТ 5781-75 /диаметром до 22 мм включительно/и спиральные семипроволочные канаты класса К7 по ГОСТ 13840-68$^{X}$ /диаметром 15 мм/.

Б.Для ферм, применяемых в условиях агрессивных сред: стержневая горячекатаная арматура класса АIV /диаметром до 22мм включительно/ и класса АтIV по ТУ 14-1-1318-75 /диаметром до 25 мм/

В случае отсутствия арматуры более высоких классов допускается в соответствии с письмом Госстроя СССР № 42-Д от 15.04-80г. применение арматуры класса АIIв по ГОСТ 5781-75 /диаметром до 32 мм включительно/, упрочняемой вытяжкой на предприятиях стройиндустрии с контролем удлинений и напряжений, как для неагрессивных, так и агрессивных сред.

I.5.В качестве ненапрягаемой применяется арматура класса AI по ГОСТ 5781-75 при ∅ 6 и ∅ 8 мм и по ГОСТ 5.1459-72$^{X}$ при ∅ ≥10 мм, а также класса BpI по ТУ 14-4-659-75 /допускается вместо арматуры класса BpI применять арматуру класса BI по ГОСТ 6727-53$^{X}$/

## II.Изготовление ферм

II.I.Изготовление ферм предусматривается с натяжением арматуры на форму или упоры стенда.

II.2.При изготовлении ферм должны быть выдержаны требования следующих нормативных документов:

ГОСТ 13015-75 – "Изделия железобетонные и бетонные" Общие технические требования.

ГОСТ 10922-75 – "Арматурные изделия и закладные детали сварные для железобетонных конструкций .Технические требования и методы испытаний."

СНиП III-16-79 – "Бетонные и железобетонные конструкции сборные"

СНиП III-4-79 – "Техника безопасности в строительстве"

СН 393-78 – "Инструкция по сварке соединений арматуры и закладных деталей железобетонных конструкций"

СН 313-65$^{X}$ – "Инструкция по технологии изготовления и установки стальных закладных деталей в сборных железобетонных и бетонных изделиях"

"Руководство по технологии изготовления предварительно напряженных железобетонных конструкций"/М Стройиздат, 1975/

II.3.Натяжение напрягаемой арматуры предусматривается механическим способом для всех видов арматуры и электротермическим –только для стержневой арматуры.

II.4.Контроль натяжения арматуры должен осуществляться в соответствии с ГОСТ 22362-77.

Величины контролируемого предварительного напряжения с учетом потерь от деформации анкеров приведены в табл.I

Таблица I

| Класс напрягаемой арматуры | Диаметр мм | Контролируемое предварительное напряжение при натяжении арматуры кгс/см2 | |
|---|---|---|---|
| | | механическим способом | электротермическим способом |
| А IIIв | 22,25<br>28,32 | 4800<br>4700 | 5000 |
| А IУ | I8<br>20,22 | 5400<br>5300 | 5500 |
| АУ, АтпУ | I6-20<br>22 | 7300<br>7200 | 7000 |
| К-7 | I5 | I2300 | - |

П.5.Величина потерь от деформации анкеров определена из условия натяжения арматуры на упоры стенда /при длине натягиваемого стержня 25 м /:

для арматуры класса А IIIв - 270÷480 кгс/см2
для арматуры класса А IУ - 270÷360 кгс/см2
для арматуры классов А У и АтпУ- 250÷380 кгс/см2
для арматуры класса К 7 - 250 кгс/см2

В случае изменения условий натяжения арматуры /изменение значений деформации анкеров, изменение длины натягиваемого стержня и т.п./, величина потерь от деформации анкеров и контролируемое напряжение должны быть скорректированы, при этом скорректированные величины не должны превышать приведенных в данном пункте.

В случае натяжения арматуры на формы при групповом способе натяжения величина напряжения должна быть снижена на 800 кгс/см2, а при неодновременном натяжении на 500 кгс/см2.

П.6.Отпуск натяжения необходимо производить плавно.

П.7.При изготовлении ферм не допускается передача на напрягаемую арматуру какой-либо дополнительной нагрузки /от опалубки, арматурных каркасов и т.д./

П.8.Величина передаточной прочности бетона должна составлять не менее 70% от проектной марки.

П.9.Отпускная прочность бетона ферм устанавливается в соответствии с ГОСТ I30I5-75 и должна быть не менее передаточной.

П.I0.Обнажение арматуры не допускается, за исключением концов напрягаемой арматуры, которые не должны выступать за торцовые поверхности ферм более чем на I0 мм и должны быть защищены слоем цементно-песчаного раствора или битумным лаком.

П.II.Открытые поверхности стальных закладных изделий должны быть очищены от наплывов бетона или раствора.

П.I2.Размеры и непрямолинейность ферм, положение закладных изделий, вес ферм, толщина защитного слоя бетона до арматуры, а также качество поверхностей и внешний вид ферм должны соответствовать ГОСТ I30I5-75. Определение толщины защитного слоя может производиться по ГОСТ 22904-78.

П.I3.На опалубочных чертежах ферм показаны закладные изделия, предназначенные только для крепления ферм к колонне.

Все остальные закладные элементы - для крепления плит покрытия, фонарей, связей и путей подвесного транспорта - следует принимать в конкретном проекте в соответствии с выпуском I данной серии.

П.I4.Фиксация положения закладных изделий предусматривается при помощи инвентарных винтовых фиксаторов со шпильками согласно приложению № 3 к СН 5I3-65[к].

П.I5.На боковой поверхности опорных узлов ферм должны быть нанесены несмываемой краской товарный знак или наименование предприятия, марка, номер фермы и дата ее изготовления; а также штамп ОТК и масса изделия.

Киевский Промстройпроект
Гип
Рук. груп
Кузнецов
12.12.78

| ТК 1978 | Пояснительная записка. | серия ГК-01-129/78 Вып. 4-1 Лист |
|---|---|---|

## III. Маркировка ферм

III.1. Фермы обозначаются марками со следующей структурой:

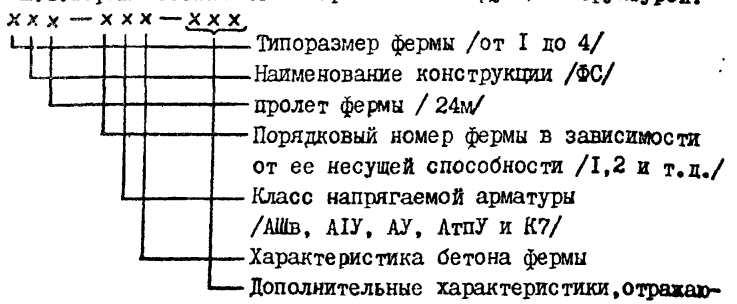


Например: ІФС24-5АIУВ-ПаСI

I - первый типоразмер
ФС- ферма стропильная
24- пролет фермы в м
5 – несущая способность
AIУ- класс арматуры
В – высокопрочный бетон
а – ферма предназначена для установки плит шириной I,5м
П – ферма предназначена для эксплуатации в среднеагрессивной газовой среде
С – ферма предназначена для применения в покрытиях зданий с расчетной сейсмичностью 8 баллов
I – дополнительные закладные изделия.

## IУ. Контроль производства ферм

IУ.I. При изготовлении ферм должен осуществляться систематический контроль производства и качества работ в соответствии с требованиями ГОСТ I3015-75.

Прочность бетона следует определять в соответствии с ГОСТ I0I80-78.

Допускается определять фактическую прочность тяжелого бетона *в изготавляемых железобетонных* изделиях ультразвуковыми методами или другими неразрушающими методами по ГОСТ I7624-78, ГОСТ 22690.0-77÷22690.2-77.

Контроль и оценку проектной марки бетона на сжатие, отпускной и передаточной прочности бетона следует производить по ГОСТ I8105-72* или по ГОСТ 2I2I7-75 с учетом однородности и прочности бетона.

IУ.2. Контроль проектных марок бетона по морозостойкости и водонепроницаемости, установленных согласно СНиП II-2I-75, осуществляется по требованиям соответствующих стандартов.

IУ.3. Испытания сварной арматуры закладных изделий и оценку их качества следует производить по ГОСТ I0922-75.

## У. Приемка ферм

У.I. Приемка ферм отделом технического контроля должна производиться с соблюдением требований ГОСТ I3015-75.

У.2. На каждую принятую и разрешенную к отпуску потребителю ферму предприятие-изготовитель составляет паспорт.

## УI. Кантование, хранение и транспортирование ферм

УI.I. При кантовании отрыв фермы от поддона может производиться при помощи конусов, петель или других приспособлений. После подъема верхнего пояса на высоту 200-300мм стропы закрепляются в обхват за узлы верхнего пояса, и ферма поворачивается вокруг ребра нижнего пояса и устанавливается в вертикальное положение.

Хранить фермы следует в вертикальном положении. При этом фермы должны опираться на два узла нижнего пояса и развязываться. Схемы строповки и опирания ферм при кантовании, подъеме, перевозке и хранению приведены на рис. I.

УI.2. Перевозку ферм допускается производить автомобильным или железнодорожным транспортом с соблюдением общих положений по погрузке, перевозке, разгрузке, приемке, складированию, основных требований, предъявляемых к условиям перевозки, приведенных в :

-"Руководстве по перевозке унифицированных сборных железобетонных деталей и конструкций промышленного строительства автомобильным транспортом" /М.Стройиздат, 1973/.

- "Руководстве по перевозке железнодорожным транспортом сборных крупноразмерных железобетонных конструкций промышленного и жилищного строительства" /М.Стройиздат, 1967/.

## УП. Указания по испытанию ферм

УП. I. Испытания ферм должны производиться при освоении изготовления конструкций, а также в процессе их массового изготовления для контроля качества конструкций.

Испытания ферм, оценка их прочности, жесткости и трещиностойкости должны производиться в соответствии с требованиями ГОСТ 8829-77 "Конструкции и изделия железобетонные сборные. Методы испытаний и оценки прочности, жесткости и трещиностойкости".

УП.2. В настоящем выпуске приведены значения контрольно-испытательных нагрузок, определенных исходя из проведения испытания ферм в вертикальном положении. Величина контрольной нагрузки должна быть скорректирована с учетом веса домкратов и траверс.

УП.3. При проверке жесткости и трещиностойкости конструкций ферм в возрасте менее 65 суток /т.е. до проявления в них всех потерь предварительного напряжения арматуры/ величины контрольных нагрузок должны быть умножены на коэффициент , значения которого приведены в таблице 4.

УП.4. Схемы загружения конструкций ферм при испытании приведены в таблице 5: схема "I" предназначена для испытания ферм под плиты покрытия шириной 3м, схема "2 - для испытания ферм под плиты покрытия шириной I,5м. Обе схемы предусматривают достижение максимальных усилий в поясах и в опорном раскосе фермы.

Величины контрольных нагрузок для проверки прочности конструкции даны при двух значениях коэффициента "С".

В случае, если разрушение испытываемой фермы происходит вследствие текучести растянутой арматуры до наступления раздробления бетона сжатой зоны, контрольные нагрузки принимаются при значении коэффициента С = I,4.

В случае, если разрушение происходит вследствие разрыва растянутой арматуры, или раздробления бетона сжатой зоны до наступления текучести арматуры, контрольные нагрузки принимаются при значении С=I,6.



Киевский Промстройпроект

УП.5.При проведении испытаний узлы верхнего пояса должны быть раскреплены через 3,0 м для обеспечения от потери устойчивости из плоскости фермы.

Раскрепление не должно препятствовать деформациям верхнего пояса в плоскости фермы.

Рис.1



Строповка ферм при кантовании

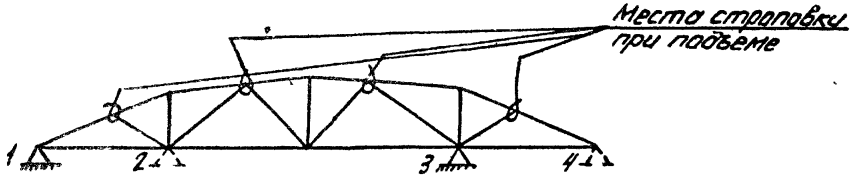


Строповка ферм и места возможного опирания при перевозке и хранении ферм.

при перевозке 1-3 или 2-4

при хранении 1-4

| | | | |
|---|---|---|---|
| ТК | Пояснительная записка. | серия ПК-01-129/78 | |
| 1978 | | Вып. 4-1 | лист |

Промстройпроект | Рук дрйг | Дужак | Фрид

# Распределение марок ферм пролётом 24 м по типоразмерам опалубки

таблица 2

| Типоразмер | Вес фермы | Группа нагрузки | 4 | | 5 | | 6 | | 6/7 | | 7 | 7/8 | | 8 | 9 | 10 | 11 | 12 |
|---|---|---|---|---|---|---|---|---|---|---|---|---|---|---|---|---|---|---|
| 1 | 9,2 | Марка фермы | 1ФС24-4В | 1ФС24-4Ва | 1ФС24-5В | 1ФС24-5Ва | | | | | | | | | | | | |
| | | Размер плит | 3×6 | 1,5×6 | 3×6 | 1,5×6 | | | | | | | | | | | | |
| | | Марка бетона | 700 | | 700 | | | | | | | | | | | | | |
| 2 | 11,2 | Марка фермы | | | | | 2ФС24-6В | 2ФС24-6Ва | 2ФС24-6/7В | 2ФС24-6/7Ва | 2ФС24-7В | 2ФС24-7/8В | 2ФС24-7/8Ва | 2ФС24-8В | | | | |
| | | Размер плит | | | | | 3×6<br>3×12 | 1,5×6 | 3×6<br>3×12 | 1,5×6 | 3×12 | 3×6 | 1,5×6 | 3×12 | | | | |
| | | Марка бетона | | | | | 700 | | 700 | | 700 | 800 | | 800 | | | | |
| 3 | 14,9 | Марка фермы | | | | | | | | | | | | | 3ФС24-9В | | | |
| | | Размер плит | | | | | | | | | | | | | 3×12 | | | |
| | | Марка бетона | | | | | | | | | | | | | 700 | | | |
| 4 | 18,6 | Марка фермы | | | | | | | | | | | | | | | 4ФС24-11В | 4ФС24-12Ва |
| | | Размер плит | | | | | | | | | | | | | | | 3×12 | 3×12 |
| | | Марка бетона | | | | | | | | | | | | | | | 700 | 800 |

Киевский Промстройпроект

| ТК | Пояснительная записка | Серия ПК-01-129/78 | |
|---|---|---|---|
| 1978 | | Вып. 4-1 | Лист |

17424-01 10

## Схемы загружения ферм

таблица 3

| № № схемы | Ширина плит покрытия | Схемы загружения |
|---|---|---|
| 1 | 3,0 |  |
| 2 | 1,5 | 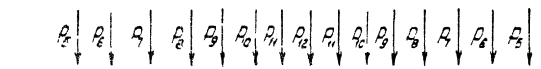 |
| | | 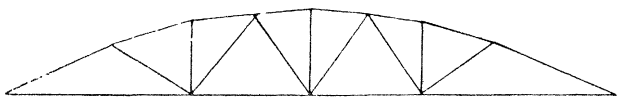 |

## Коэффициенты перехода от нормативной нагрузки к контрольной по образованию и ширине раскрытия трещин в нижних поясах ферм

таблица 4

| Класс напрягаемой арматуры | | Срок испытания в днях | | | | |
|---|---|---|---|---|---|---|
| | | 3 | 7 | 14 | 28 | 65 |
| Стержневая класса | A-IIIв | 1,24 | 1,21 | 1,16 | 1,09 | 1,00 |
| | A-IV | 1,22 | 1,19 | 1,14 | 1,08 | 1,00 |
| | A-V, Ат-V | 1,16 | 1,14 | 1,11 | 1,06 | 1,00 |
| Спиральные семипроволочные канаты класса К-7 ⌀15мм | | 1,09 | 1,08 | 1,06 | 1,035 | 1,00 |



Промстройпроект

таблица 5

## Контрольные нагрузки для испытания ферм L=24 м

| Марка фермы | Группа предельных состояний по которой испытывается ферма | Значение коэффициента „С" согласно табл.1 ГОСТ 8829-77 | Величина контрольных нагрузок (тс) Для ферм под 3х метровые плиты $P_1$ | $P_2$ | $P_3$ | $P_4$ | Для ферм под 1,5 метровые плиты $P_5$ | $P_6$ | $P_7$ | $P_8$ | $P_9$ | $P_{10}$ | $P_{11}$ | $P_{12}$ |
|---|---|---|---|---|---|---|---|---|---|---|---|---|---|---|
| 1ФС24-4В | II | | 7,95 | 12,85 | 12,32 | -0,33 | | | | | | | | |
| | I | 1,4 | 11,42 | 12,46 | 17,82 | 21,44 | 9,12 | 1,54 | 10,63 | 1,57 | 11,14 | 6,23 | 11,04 | 10,40 |
| | | 1,6 | 13,13 | 14,49 | 19,89 | 24,76 | 10,43 | 1,83 | 12,17 | 2,03 | 12,76 | 7,19 | 12,64 | 12,12 |
| 1ФС24-5В | II | | 8,46 | 1,53 | 15,36 | 0,31 | | | | | | | | |
| | I | 1,4 | 13,46 | 15,60 | 19,16 | 23,19 | 9,12 | 3,57 | 10,67 | 4,50 | 11,52 | 7,53 | 11,76 | 11,44 |
| | | 1,6 | 15,47 | 18,07 | 21,99 | 26,76 | 10,43 | 4,15 | 12,21 | 5,38 | 13,18 | 8,67 | 13,46 | 13,31 |
| 2ФС24-6В | II | | 13,27 | 29,38 | 8,30 | -0,13 | | | | | | | | |
| | I | 1,4 | 15,60 | 17,10 | 22,83 | 28,76 | 16,75 | -2,34 | 19,13 | -0,78 | 16,63 | 7,42 | 14,18 | 14,57 |
| | | 1,6 | 17,93 | 19,85 | 26,20 | 33,17 | 19,15 | -2,59 | 21,88 | -0,60 | 19,02 | 8,57 | 16,23 | 16,94 |
| 2ФС24-6/7В | II | | 17,76 | 44,11 | -2,[illegible] | 16,42 | | | | | | | | |
| | I | 1,4 | 26,69 | [illegible] | -2,19 | 23,86 | 18,33 | 7,79 | 19,48 | 43,41 | 18,91 | -20,34 | 16,80 | 7,06 |
| | | 1,6 | 30,61 | 71,85 | -2,74 | 27,58 | 20,96 | 8,98 | 22,28 | 49,90 | 21,63 | -23,16 | 19,22 | 8,36 |
| 2ФС24-7В | II | | 15,42 | 33,57 | 6,92 | 0,55 | | | | | | | | |
| | I | 1,4 | 17,93 | 19,91 | 24,41 | 32,47 | | | | | | | | |
| | | 1,6 | 20,59 | 23,06 | 28,00 | 37,42 | | | | | | | | |
| 2ФС24-7/8В | II | | 21,92 | 49,05 | -1,26 | 19,69 | | | | | | | | |
| | I | 1,4 | 30,97 | 69,52 | -1,46 | 28,43 | 18,30 | 11,73 | 20,19 | 49,30 | 20,24 | -21,55 | 19,94 | 8,50 |
| | | 1,6 | 35,5 | 79,76 | -1,56 | 32,81 | 20,92 | 13,49 | 23,10 | 56,63 | 23,16 | -24,54 | 22,81 | 10,0 |
| 2ФС24-8В | II | | 17,12 | 32,59 | 12,53 | 0,47 | | | | | | | | |
| | I | 1,4 | 21,71 | 23,59 | 27,73 | 37,04 | | | | | | | | |
| | | 1,6 | 24,91 | 27,26 | 31,80 | 42,64 | | | | | | | | |
| 3ФС24-9В | II | | 19,90 | 39,14 | 11,87 | 0,65 | | | | | | | | |
| | I | 1,4 | 25,47 | 27,82 | 34,65 | 33,12 | | | | | | | | |
| | | 1,6 | 29,24 | 32,20 | 39,75 | 38,26 | | | | | | | | |
| 4ФС24-11В | II | | 24,22 | 33,84 | 26,61 | 3,47 | | | | | | | | |
| | I | 1,4 | 37,19 | 40,89 | 43,32 | 41,21 | | | | | | | | |
| | | 1,6 | 42,67 | 47,23 | 46,69 | 47,62 | | | | | | | | |

Гл. инж. пр. Киевский. Протстройпроект

Гл. инж. пр. Рук. бр. Козлов Лужак

Провер. Соловьева

| ТК 1978 | Пояснительная записка | Серия ПК-01-129/78 Вып 4-1 | Лист |
|---|---|---|---|

# Контрольные нагрузки для испытания ферм $L=24$ м.

таблица 5 (продолжение)

| Марка ферм | Группа предельных состояний по которой испытывается ферма | Значение коэффициента „С" согласно табл. 1 ГОСТ 8829-77 | Величина контрольных нагрузок (т.с.) | | | | | | | | | | | |
|---|---|---|---|---|---|---|---|---|---|---|---|---|---|---|
| | | | Для ферм под 3 тепловые плиты | | | | Для ферм под 1,5 тепловые плиты | | | | | | | |
| | | | $P_1$ | $P_2$ | $P_3$ | $P_4$ | $P_5$ | $P_6$ | $P_7$ | $P_8$ | $P_9$ | $P_{10}$ | $P_{11}$ | $P_{12}$ |
| 1ПФС24-12В | II | | 29,21 | 50,26 | 20,61 | 8,32 | | | | | | | | |
| | I | 1,4 | 44,11 | 49,47 | 69,78 | 12,71 | | | | | | | | |
| | | 1,6 | 50,58 | 57,04 | 79,93 | 15,05 | | | | | | | | |
| 19ПФС24-4В-Н | II | 1,4 | 8,35 | 7,98 | 17,83 | 2,28 | | | | | | | | |
| | I | 1,4 | 22,23 | 46,19 | 14,65 | -4,45 | 9,12 | 12,34 | 10,67 | 35,09 | 11,52 | 3,01 | 11,76 | -16,21 |
| | | 1,6 | 25,49 | 53,03 | 16,83 | -4,83 | 10,43 | 14,17 | 12,21 | 40,34 | 13,18 | 3,51 | 13,46 | -18,29 |
| 19ПФС24-5В-Н | II | | 13,04 | 14,10 | 19,18 | 2,20 | | | | | | | | |
| | I | 1,4 | 28,68 | 54,02 | 21,66 | -13,65 | 9,12 | 18,79 | 10,67 | 42,93 | 11,52 | 10,03 | 11,76 | -25,40 |
| | | 1,6 | 32,86 | 61,99 | 24,85 | -15,34 | 10,43 | 21,54 | 12,21 | 49,29 | 13,18 | 11,53 | 13,46 | -28,79 |
| 29ПФС24-6В-Н | II | | 12,61 | 24,92 | 10,15 | 0,39 | | | | | | | | |
| | I | 1,4 | 16,24 | 16,86 | 23,01 | 29,66 | 18,42 | -1,93 | 17,91 | -0,21 | 16,23 | 7,48 | 14,83 | 14,83 |
| | | 1,6 | 18,66 | 19,57 | 26,40 | 34,21 | 21,06 | -2,12 | 20,50 | 0,04 | 18,57 | 8,63 | 16,97 | 17,84 |
| 29ПФС24-6/7В-Н | II | | 18,86 | 44,11 | -2,0 | 16,42 | | | | | | | | |
| | I | 1,4 | 26,69 | 62,61 | -2,49 | 23,86 | 18,33 | 7,79 | 19,48 | 43,41 | 18,91 | -20,34 | 16,80 | 7,06 |
| | | 1,6 | 30,61 | 71,85 | -2,74 | 27,53 | 20,96 | 8,98 | 22,28 | 49,90 | 21,63 | -23,16 | 19,22 | 8,36 |
| 29ПФС24-7В-Н | II | | 14,72 | 29,8 | 9,62 | 0,07 | | | | | | | | |
| | I | 1,4 | 18,13 | 19,13 | 26,14 | 29,66 | | | | | | | | |
| | | 1,6 | 20,82 | 22,16 | 29,98 | 34,21 | | | | | | | | |
| 29ПФС24-7/8В-Н | II | | 21,92 | 49,05 | -1,26 | 19,69 | | | | | | | | |
| | I | 1,4 | 30,97 | 69,52 | -1,46 | 28,43 | 18,30 | 11,73 | 20,19 | 49,30 | 20,24 | -21,55 | 19,94 | 8,50 |
| | | 1,6 | 35,50 | 79,76 | -1,56 | 32,81 | 20,92 | 13,49 | 23,10 | 56,63 | 23,16 | -24,54 | 22,81 | 10,0 |
| 29ПФС24-8В-Н | II | | 18,60 | 37,97 | 9,33 | 0,17 | | | | | | | | |
| | I | 1,4 | 21,84 | 22,78 | 28,63 | 36,22 | | | | | | | | |
| | | 1,6 | 25,06 | 26,34 | 32,83 | 41,70 | | | | | | | | |

Инв. № подл. | Подпись и дата | Взам. инв. №

Контрольные нагрузки для испытания ферм $L=24$ м

таблица 5 (продолжение)

| Марка ферты | Группа предельных состояний по которой испытывается ферма | Значение коэффициента „С" согласно табл. 2 ГОСТ 8829-77 | Величина контрольных нагрузок (тс) | | | | | | | | | | | |
|---|---|---|---|---|---|---|---|---|---|---|---|---|---|---|
| | | | Для ферм под 3 метровые плиты | | | | Для ферм под 1,5 метровые плиты | | | | | | | |
| | | | $P_1$ | $P_2$ | $P_3$ | $P_4$ | $P_5$ | $P_6$ | $P_7$ | $P_8$ | $P_9$ | $P_0$ | $P_{11}$ | $P_{12}$ |
| 3ФС24-9В-Н | II | | 19,90 | 39,14 | 11,87 | 0,65 | | | | | | | | |
| | I | 1,4 | 25,47 | 27,82 | 34,65 | 33,12 | | | | | | | | |
| | | 1,6 | 29,24 | 32,20 | 39,75 | 38,26 | | | | | | | | |
| 4ФС24-11В-Н | II | | 24,22 | 33,84 | 26,61 | 3,47 | | | | | | | | |
| | I | 1,4 | 40,95 | 59,92 | 29,54 | 41,21 | | | | | | | | |
| | | 1,6 | 46,97 | 68,98 | 33,94 | 47,61 | | | | | | | | |
| 4ФС24-12кН | II | | 29,21 | 50,26 | 20,61 | 8,32 | | | | | | | | |
| | I | 1,4 | 49,89 | 78,74 | 48,59 | 12,70 | | | | | | | | |
| | | 1,6 | 57,19 | 90,43 | 55,71 | 15,03 | | | | | | | | |

Протопройпроект

| ТК 1978 | Пояснительная записка | Серия ПК-01-129/79 Вып. 4-1 | Лист |
|---|---|---|---|

| Марка фермы | Расход стали кг | Напрягаемая арматура | Масса т | Марка бетона | Объем бетона м³ |
|---|---|---|---|---|---|
| 1ФС24-4АIIIВВ | 735,1 | 6Ø22АIIIВ | 9,2 | 700 | 3,68 |
| 1ФС24-4АIVВ | 641,9 | 7Ø18АIVВ | | | |
| 1ФС24-4АVВ | 571,2 | 7Ø16АVВ | | | |
| 1ФС24-4К7В | 486,7 | 6Ø15К7 | | | |
| 1ФС24-4АIIIВВ-а | 1002,3 | 6Ø22АIIIВ | 9,2 | 700 | 3,68 |
| 1ФС24-4АIVВ-а | 909,1 | 7Ø18АIVВ | | | |
| 1ФС24-4АVВ-а | 838,4 | 7Ø16АVВ | | | |
| 1ФС24-4К7В-а | 753,9 | 6Ø15К7 | | | |
| 1ФС24-4АIIIВВ-Н | 771,2 | 6Ø22АIIIВ | 9,2 | 700 | 3,68 |
| 1ФС24-4АIVВ-Н | 699,9 | 5Ø22АIVВ | | | |
| 1ФС24-4АтVВН | 628,6 | 4Ø22АтVВ | | | |
| 1ФС24-4АIIIВВ-На | 972,2 | 6Ø22АIIIВ | 9,2 | 700 | 3,68 |
| 1ФС24-4АIVВ-На | 900,9 | 5Ø22АIVВ | | | |
| 1ФС24-4АтVВ-На | 829,6 | 4Ø22АтVВ | | | |
| 1ФС24-5АIIIВВ | 797,7 | 4Ø28АIIIВ | 9,2 | 700 | 3,68 |
| 1ФС24-5АIVВ | 689,5 | 6Ø20АIVВ | | | |
| 1ФС24-5АVВ | 621,3 | 4Ø22АVВ | | | |
| 1ФС24-5К7В | 542,2 | 7Ø15К7 | | | |
| 1ФС24-5АIIIВВ-а | 1116,7 | 4Ø28АIIIВ | 9,2 | 700 | 3,68 |
| 1ФС24-5АIVВ-а | 1008,5 | 6Ø20АIVВ | | | |
| 1ФС24-5АVВ-а | 940,3 | 4Ø22АVВ | | | |
| 1ФС24-5К7В-а | 861,2 | 7Ø15К7 | | | |
| 1ФС24-5АIIIВВ-Н | 828,0 | 4Ø28АIIIВ | 9,2 | 700 | 3,68 |
| 1ФС24-5АIVВ-Н | 784,2 | 6Ø22АIVВ | | | |
| 1ФС24-5АтVВН | 701,0 | 7Ø18АтVВ | | | |
| 1ФС24-5АIIIВВ-На | 1147,0 | 4Ø28АIIIВ | 9,2 | 700 | 3,68 |
| 1ФС24-5АIVВ-На | 1113,2 | 6Ø22АIVВ | 9,2 | 700 | 3,68 |
| 1ФС24-5АтVВ-На | 1020,0 | 7Ø18АтVВ | | | |
| 2ФС24-6АIIIВВ | 904,1 | 6Ø25АIIIВ | 11,2 | 700 | 4,47 |
| 2ФС24-6АIVВ | 764,4 | 7Ø20АIVВ | | | |
| 2ФС24-6АVВ | 686,7 | 7Ø18АVВ | | | |
| 2ФС24-6К7В | 597,1 | 8Ø15К7 | | | |
| 2ФС24-6АIIIВВ-а | 1011,3 | 6Ø25АIIIВ | 11,2 | 700 | 4,47 |
| 2ФС24-6АIVВ-а | 871,6 | 7Ø20АIVВ | | | |
| 2ФС24-6АVВ-а | 793,9 | 7Ø18АVВ | | | |
| 2ФС24-6К7В-а | 704,3 | 8Ø15К7 | | | |
| 2ФС24-6АIIIВВ-Н | 966,4 | 6Ø25АIIIВ | 11,2 | 700 | 4,47 |
| 2ФС24-6АIVВ-Н | 913,5 | 7Ø22АIVВ | | | |
| 2ФС24-6АтVВН | 769,8 | 8Ø18АтVВ | | | |
| 2ФС24-6АIIIВВ-На | 1073,6 | 6Ø25АIIIВ | 11,2 | 700 | 4,47 |
| 2ФС24-6АIVВ-На | 1020,7 | 7Ø22АIVВ | | | |
| 2ФС24-6АтVВ-На | 904,0 | 8Ø18АтVВ | | | |
| 2ФС24-6АIIIВ | 958,3 | 4Ø32АIIIВ | 11,2 | 700 | 4,47 |
| 2ФС24-6АIVВ | 853,3 | 8Ø20АIVВ | | | |
| 2ФС24-6АVВ | 764,5 | 8Ø18АVВ | | | |
| 2ФС24-6К7В | 646,6 | 9Ø15К7 | | | |
| 2ФС24-6АIIIВВ-а | 1159,9 | 4Ø32АIIIВ | 11,2 | 700 | 4,47 |
| 2ФС24-6АIVВ-а | 1027,9 | 8Ø20АIVВ | | | |
| 2ФС24-6АVВ-а | 939,1 | 8Ø18АVВ | | | |
| 2ФС24-6К7В-а | 821,2 | 9Ø15К7 | | | |
| 2ФС24-6АIIIВВ-Н | 1047,6 | 4Ø32АIIIВ | 11,2 | 700 | 4,47 |
| 2ФС24-6АIVВ-Н | 1014,8 | 8Ø22АIVВ | | | |
| 2ФС24-6АтVВН | 872,2 | 6Ø22АтVВ | 11,2 | 700 | 4,47 |
| 2ФС24-6АIIIВВ-На | 1222,2 | 4Ø32АIIIВ | | | |
| 2ФС24-6АIVВ-На | 1189,4 | 8Ø22АIVВ | 11,2 | 700 | 4,47 |
| 2ФС24-6АтVВ-На | 1046,8 | 6Ø22АтVВ | | | |
| 2ФС24-7АIIIВВ | 1055,5 | 4Ø32АIIIВ | 11,2 | 700 | 4,47 |
| 2ФС24-7АIVВ | 923,5 | 8Ø20АIVВ | | | |
| 2ФС24-7АVВ | 834,7 | 8Ø18АVВ | | | |
| 2ФС24-7К7В | 716,8 | 9Ø15К7 | | | |
| 2ФС24-7АIIIВВ-Н | 1123,6 | 4Ø32АIIIВ | 11,2 | 700 | 4,47 |
| 2ФС24-7АIVВ-Н | 1090,8 | 8Ø22АIVВ | | | |
| 2ФС24-7АтVВН | 948,2 | 6Ø22АтVВ | | | |
| 2ФС24-7/8АIIIВВ | 1185,0 | 6Ø28АIIIВ | 11,2 | 800 | 4,47 |
| 2ФС24-7/8АIVВ | 1022,7 | 9Ø20АIVВ | | | |
| 2ФС24-7/8АVВ | 920,4 | 6Ø22АVВ | | | |
| 2ФС24-7/8К7В | 791,0 | 10Ø15К7 | | | |
| 2ФС24-7/8АIIIВВ-а | 1354,6 | 6Ø28АIIIВ | 11,2 | 800 | 4,47 |
| 2ФС24-7/8АIVВ-а | 1192,3 | 9Ø20АIVВ | | | |
| 2ФС24-7/8АVВ-а | 1090,0 | 6Ø22АVВ | | | |
| 2ФС24-7/8К7В-а | 960,6 | 10Ø15К7 | | | |
| 2ФС24-7/8АIIIВ-Н | 1238,8 | 6Ø28АIIIВ | 11,2 | 800 | 4,47 |
| 2ФС24-7/8АIVВ-Н | 1188,1 | 8Ø22АIVВ | | | |
| 2ФС24-7/8АтVВН | 1045,5 | 7Ø22АтVВ | | | |
| 2ФС24-7/8АIIIВВ-На | 1408,4 | 6Ø28АIIIВ | 11,2 | 800 | 4,47 |
| 2ФС24-7/8АIVВ-На | 1357,7 | 9Ø22АIVВ | | | |
| 2ФС24-7/8АтVВН | 1215,1 | 7Ø22АтVВ | | | |

В таблице, в графе „Напрягаемая арматура" указаны количество, диаметр и класс стали напрягаемых стержней.

ТК 1978

Номенклатура ферм.

Серия ПК-01-129/78

Вып. 4-1 | Лист 1

Инв. № подл. | Подпись и дата | Взам. инв. № | Инв. № дубл. | Подпись и дата

| Марка фермы | Расход стали кг | Напрягаемая арматура | Масса т | Марка бетона | Объем бетона м³ |
|---|---|---|---|---|---|
| 2ФС24-8АIVВ6В | 1300,4 | 6Ø28 AIVВ | 11,2 | 800 | 4,47 |
| 2ФС24-8АIVВ | 1138,1 | 9Ø20 AIIВ | | | |
| 2ФС24-8АV В | 1035,8 | 6Ø22 AV | | | |
| 2ФС24-8К7В | 906,4 | 10Ø15 К7 | | | |
| 2ФС24-8АIVВ-Н | 1366,1 | 6Ø28 AIVВ | 11,2 | 800 | 4,47 |
| 2ФС24-8АIVВ-Н | 1315,4 | 9Ø22 AIV | | | |
| 2ФС24-8АтVВ-Н | 1172,8 | 7Ø22 АтV | | | |
| 3ФС24-9АIVВ6В | 1206,9 | 7Ø28 AIVВ | 14,9 | 700 | 5,94 |
| 3ФС24-9АIVВ | 1040,8 | 9Ø22 AIV | | | |
| 3ФС24-9АVВ | 898,2 | 7Ø22 AV | | | |
| 3ФС24-9К7В | 764,9 | 12Ø15 К7 | | | |
| 3ФС24-9АIVВВ-Н | 1271,1 | 7Ø28 AIVВ | 14,9 | 700 | 5,94 |
| 3ФС24-9АIVВ-Н | 1177,1 | 10Ø22 AIV | | | |
| 3ФС24-9АтVВ-Н | 1033,7 | 8Ø22 АтV | | | |
| 4ФС24-11АIVВВ | 1619,5 | 7Ø32 AIVВ | 18,6 | 700 | 7,42 |
| 4ФС24-11АIVВ | 1350,6 | 11Ø22 AIV | | | |
| 4ФС24-11АVВ | 1205,6 | 9Ø22 AV | | | |
| 4ФС24-11К7В | 1029,0 | 15Ø15 К7 | | | |
| 4ФС24-11АIVВВ-Н | 1734,9 | 7Ø32 AIIIВ | 18,6 | 700 | 7,42 |
| 4ФС24-11АIVВ-Н | 1679,9 | 14Ø22 AIV | | | |
| 4ФС24-11АтVВ-Н | 1466,0 | 11Ø22 АтV | | | |
| 4ФС24-12АIIIВВ | 1981,9 | 9Ø32 AIIВ | 18,6 | 800 | 7,42 |
| 4ФС24-12АIVВ | 1554,0 | 13Ø22 AIV | | | |
| 4ФС24-12АVВ | 1411,4 | 11Ø22 AV | | | |
| 4ФС24-12К7В | 1197,7 | 18Ø15 К7 | | | |

| Марка фермы | Расход стали кг | Напрягаемая арматура | Масса т | Марка бетона | Объем бетона м³ |
|---|---|---|---|---|---|
| 4ФС24-12АIIIВВ-Н | 2145,3 | 9Ø32 AIIВ | 18,6 | 800 | 7,42 |
| 4ФС24-12АIVВ-Н | 1931,3 | 16Ø22 AIV | | | |
| 4ФС24-12АтVВ-Н | 1674,0 | 15Ø20 АтV | | | |

| Марка фермы | Расход стали кг | Напрягаемая арматура | Масса т | Марка бетона | Объем бетона м³ |
|---|---|---|---|---|---|
| | | | | | |

В таблице, в графе „Напрягаемая арматура", указаны количество, диаметр и класс стали напрягаемых стержней.

ТК 1978

Номенклатура ферм.

Серия 1.К-01-12.91-3
Вып. 4-1
Лист 2

Инв. № подл. | Подпись и дата | Взам. инв. №

# Выборка стали на одну ферму, кг

| Марка фермы | Напрягаемая арматура: Арматурная сталь ГОСТ 5781-75, класс А III, ⌀ мм 16 | 18 | 20 | 22 | 25 | 28 | 32 | Итого |
|---|---|---|---|---|---|---|---|---|
| 1ФС24-4АIIIВВ | | | 427,8 | | | | | 427,8 |
| 1ФС24-4АIVВ | | | | | | | | |
| 1ФС24-4АVС | | | | | | | | |
| 1ФС24-4К7В | | | | | | | | |
| 1ФС24-4АIIIВВ-а | | | 427,8 | | | | | 427,8 |
| 1ФС24-4АIVВ-а | | | | | | | | |
| 1ФС24-4АVС-а | | | | | | | | |
| 1ФС24-4К7В-а | | | | | | | | |
| 1ФС24-4АIIIВВ-Н | | | 427,8 | | | | | 427,8 |
| 1ФС24-4АIVВ-Н | | | | | | | | |
| 1ФС24-4АVС-Н | | | | | | | | |
| 1ФС24-4К7В-Н | | | | | | | | |
| 1ФС24-4АIIIВВ-Но | | | 427,8 | | | | | 427,8 |
| 1ФС24-4АIVВ-Но | | | | | | | | |
| 1ФС24-4АVС-Но | | | | | | | | |
| 1ФС24-5АIIIВВ | | | | | | 461,6 | | 461,6 |
| 1ФС24-5АIVВ | | | | | | | | |
| 1ФС24-5АVС | | | | | | | | |
| 1ФС24-5К7В | | | | | | | | |
| 1ФС24-5АIIIВВ-а | | | | | | 461,6 | | 461,6 |
| 1ФС24-5АIVВ-а | | | | | | | | |
| 1ФС24-5АVС-а | | | | | | | | |
| 1ФС24-5К7В-а | | | | | | | | |
| 1ФС24-5АIIIВВ-Н | | | | | | 461,6 | | 461,6 |
| 1ФС24-5АIVВ-Н | | | | | | | | |
| 1ФС24-5АVС-Н | | | | | | | | |
| 1ФС24-5АIIIВВ-Но | | | | | | 461,6 | | 461,6 |

| Напрягаемая арматура: Арматурная сталь ГОСТ 5781-75, класс А IV, ⌀ мм 14 | 16 | 18 | 20 | 22 | Итого |
|---|---|---|---|---|---|
| | | | | | |
| | | 334,6 | | 334,6 | |
| | | | | | |
| | | | | | |
| | | | | | |
| | | 334,6 | | 334,6 | |
| | | | | | |
| | | | | | |
| | | | | | |
| | | | 356,5 | 356,5 | |
| | | | | | |
| | | | 356,5 | 356,5 | |
| | | | | | |
| | | | | | |
| | | 353,4 | | 353,4 | |
| | | | | | |
| | | 353,4 | | 353,4 | |
| | | | | | |
| | | | | | |
| | | | 427,8 | 427,8 | |

| Напрягаемая арматура: Арматурная сталь ГОСТ 5781-75, класс А-Т, ⌀ мм 14 | 16 | 18 | 20 | 22 | Итого |
|---|---|---|---|---|---|
| | | | | | |
| | | | | | |
| 263,9 | | | | 263,9 | |
| | | | | | |
| | | | | | |
| 263,9 | | | | 263,9 | |
| | | | | | |
| | | | | | |
| | | | | | |
| | | | | | |
| | | | | | |
| | | | | | |
| | | | | | |
| | | | | | |
| | | | | | |
| 285,2 | 285,2 | | | | |
| | | | | | |
| | | | | | |
| | | | | | |

| Напрягаемая арматура: Арматурные канаты ГОСТ 13840-68*, класс К, ⌀ мм 14 | Итого |
|---|---|
| | |
| | |
| 160,2 | 160,2 |
| | |
| | |
| 160,2 | 160,2 |
| | |
| | |
| | |
| | |
| | |
| | |
| | |
| | |
| 186,9 | 186,9 |
| | |
| | |
| 186,9 | 186,9 |
| | |
| | |
| | |

| Напрягаемая арматура: Арматурная сталь ТУ 14-1-1418-75, класс А-IIIВ, ⌀ мм 14 | 16 | 18 | 20 | 22 | Итого |
|---|---|---|---|---|---|
| | | | | | |
| | | | | | |
| | | | | | |
| | | | | | |
| | | | | | |
| | | | | | |
| | | | | | |
| | | | | | |
| | | | | | |

# Выборка стали на одну ферму, кг

| Марка ферты | Напрягаемая арматура. Арматурная сталь ГОСТ 5781-75, класс АIIIв, ф, мм: 16 | 18 | 20 | 22 | 25 | 28 | 32 | | Итого | Арматурная сталь ГОСТ 5781-75, класс АIV, ф, мм: 14 | 16 | 18 | 20 | 22 | Итого | Арматурная сталь ГОСТ 5781-75, класс АV, ф, мм: 14 | 16 | 18 | 20 | 22 | Итого | Арматурные канаты ГОСТ 13840-58, класс КV, ф, мм: 15 | | Итого | Арматурная сталь ТУ 14-1-1318-75, класс АтпV, ф, мм: 14 | 16 | 18 | 20 | 22 | Итого | Расход ненапрягаемой арматуры | Расход стали на ферму без заклад. изделий | Расход стали на закладные изделия | Общий расход стали на ферму |
|---|---|---|---|---|---|---|---|---|---|---|---|---|---|---|---|---|---|---|---|---|---|---|---|---|---|---|---|---|---|---|---|---|---|
| 1ФС24-5АIVВ-Нd | | | | | | | | | | | | | | 427,6 | 427,8 | | | | | | | | | | | | | | | | 685,4 | 1113,2 | 27,2 | 1140,4 |
| 1ФС24-5АтпVВ-Нd | | | | | | | | | | | | | | | | | | | | | | | | | | | 334,6 | | | 334,6 | 685,4 | 1020,0 | 27,2 | 1047,2 |
| 2ФС24-6АIIIвВ | | | | | 552,0 | | | | 552,0 | | | | | | | | | | | | | | | | | | | | | | 352,1 | 904,1 | 27,2 | 931,3 |
| 2ФС24-6АIVВ | | | | | | | | | | | | | 412,3 | | 412,3 | | | | | | | | | | | | | | | | 352,1 | 764,4 | 27,2 | 791,6 |
| 2ФС24-6АVВ | | | | | | | | | | | | | | | | | | 334,6 | | | 334,6 | | | | | | | | | | 352,1 | 686,7 | 27,2 | 713,9 |
| 2ФС24-6К7В | | | | | | | | | | | | | | | | | | | | | | 213,6 | | 213,6 | | | | | | | 383,5 | 597,1 | 27,2 | 624,3 |
| 2ФС24-6АIIIвВ-d | | | | | 552,0 | | | | 552,0 | | | | | | | | | | | | | | | | | | | | | | 459,3 | 1011,3 | 27,2 | 1038,5 |
| 2ФС24-6АIVВ-d | | | | | | | | | | | | | 412,3 | | 412,3 | | | | | | | | | | | | | | | | 459,3 | 871,6 | 27,2 | 898,8 |
| 2ФС24-6АVВ-d | | | | | | | | | | | | | | | | | | 334,6 | | | 334,6 | | | | | | | | | | 459,3 | 793,9 | 27,2 | 821,1 |
| 2ФС24-6К7В-d | | | | | | | | | | | | | | | | | | | | | | 213,6 | | 213,6 | | | | | | | 490,7 | 704,3 | 27,2 | 731,5 |
| 2ФС24-6АIIIвВ-Н | | | | | 552,0 | | | | 552,0 | | | | | | | | | | | | | | | | | | | | | | 414,4 | 966,4 | 27,2 | 993,6 |
| 2ФС24-6АIVВ-Н | | | | | | | | | | | | | | 499,1 | 499,1 | | | | | | | | | | | | | | | | 414,4 | 913,5 | 27,2 | 940,7 |
| 2ФС24-6АтпVВ-Н | | | | | | | | | | | | | | | | | | | | | | | | | | | 382,4 | | | 382,4 | 414,4 | 796,8 | 27,2 | 824,0 |
| 2ФС24-6АIIIвВ-Нd | | | | | 552,0 | | | | 552,0 | | | | | | | | | | | | | | | | | | | | | | 521,6 | 1073,6 | 27,2 | 1100,8 |
| 2ФС24-6АIVВ-Нd | | | | | | | | | | | | | | 499,1 | 499,1 | | | | | | | | | | | | | | | | 521,6 | 1020,7 | 27,2 | 1047,9 |
| 2ФС24-6АтпVВ-Нd | | | | | | | | | | | | | | | | | | | | | | | | | | | 382,4 | | | 382,4 | 521,6 | 904,0 | 27,2 | 931,2 |
| 2ФС24-6/7АIIIвВ | | | | | | | 603,2 | | 603,2 | | | | | | | | | | | | | | | | | | | | | | 382,1 | 985,3 | 27,2 | 1012,5 |
| 2ФС24-6/7АIVВ | | | | | | | | | | | | | 471,2 | | 471,2 | | | | | | | | | | | | | | | | 382,1 | 853,3 | 27,2 | 880,5 |
| 2ФС24-6/7АVВ | | | | | | | | | | | | | | | | | | 382,4 | | | 382,4 | | | | | | | | | | 382,1 | 764,5 | 27,2 | 791,7 |
| 2ФС24-6/7К7В | | | | | | | | | | | | | | | | | | | | | | 240,3 | | 240,3 | | | | | | | 406,3 | 646,6 | 27,2 | 673,8 |
| 2ФС24-6/7АIIIВВ-d | | | | | | | 603,2 | | 603,2 | | | | | | | | | | | | | | | | | | | | | | 556,7 | 1159,9 | 27,2 | 1187,1 |
| 2ФС24-6/7АIVВ-d | | | | | | | | | | | | | 471,2 | | 471,2 | | | | | | | | | | | | | | | | 556,7 | 1027,9 | 27,2 | 1055,1 |
| 2ФС24-6/7АVВ-d | | | | | | | | | | | | | | | | | | 382,4 | | | 382,4 | | | | | | | | | | 556,7 | 939,1 | 27,2 | 966,3 |
| 2ФС24-6/7К7В-d | | | | | | | | | | | | | | | | | | | | | | 240,3 | | 240,3 | | | | | | | 580,9 | 821,2 | 27,2 | 848,4 |

Выборка стали на ненапрягаемую арматуру и закладные изделия дана на листе 9

| ТК 1978 | Выборка стали на напрягаемую арматуру. Расход стали на ферму. | Серия ПК-01-129/78 Вып. 4-1 | Лист 4 |
|---|---|---|---|

Промстройпроект

# Выборка стали на одну форму, кг

Напрягаемая арматура.

| Марка формы | Арматурная сталь ГОСТ 5781-75 класс А-III в, ф, мм: 16 | 18 | 20 | 22 | 25 | 28 | 32 | Итого | Арматурная сталь ГОСТ 5781-75 класс А-IV, ф, мм: 14 | 16 | 18 | 20 | 22 | Итого | Арматурная сталь ГОСТ 5781-75 класс А-V, ф, мм: 14 | 16 | 18 | 20 | 22 | Итого | Арматурные канаты ГОСТ 13840-68 класс К-7, ф, мм: 15 | Итого | Арматурная сталь ТУ 14-1-1318-75 класс Ат-n 8, ф, мм: 14 | 16 | 18 | 20 | 22 | Итого | Расход немагнитной арматуры | Расход стали на форму без закладных изделий | Расход стали на закладные изделия | Общий расход стали на форму |
|---|---|---|---|---|---|---|---|---|---|---|---|---|---|---|---|---|---|---|---|---|---|---|---|---|---|---|---|---|---|---|---|---|---|
| 2РС24-6/7АIIIВ8-Н | | | | | | | 603,2 | 603,2 | | | | | | | | | | | | | | | | | | | | | | 444,4 | 1047,6 | 27,2 | 1074,8 |
| 2РС24-6/7АIIIВ8-Н | | | | | | | | | | | | | 570,4 | 570,4 | | | | | | | | | | | | | | | | 444,4 | 1014,8 | 27,2 | 1042,0 |
| 2РС24-6/7АIIIВ8Н2 | | | | | | | | | | | | | | | | | | | | | | | | | | | | | | 444,4 | 872,2 | 27,2 | 899,4 |
| 2РС24-6/7АIIIВ8Н2 | | | | | | | 603,2 | 603,2 | | | | | | | | | | | | | | | | | | | | | | 618,0 | 1222,2 | 27,2 | 1249,4 |
| 2РС24-6/7АIIIВ8Н2 | | | | | | | | | | | | | 570,4 | 570,4 | | | | | | | | | | | | | | | | 619,0 | 1189,4 | 27,2 | 1216,6 |
| 2РС24-6/7АIIIВ8Н2 | | | | | | | | | | | | | | | | | | | | | | | | | | | | | | 619,0 | 1046,8 | 27,2 | 1074,0 |
| 2РС24-7АIIIВ8 В | | | | | | | 603,2 | 603,2 | | | | | | | | | | | | | | | | | | | | | | 452,3 | 1055,5 | 27,2 | 1082,7 |
| 2РС24-7АIIIВ В | | | | | | | | | | | | 471,2 | | 471,2 | | | | | | | | | | | | | | | | 452,3 | 923,5 | 27,2 | 950,7 |
| 2РС24-7АIIIВ В | | | | | | | | | | | | | | | | | 382,4 | | | 382,4 | | | | | | | | | | 452,3 | 834,7 | 27,2 | 861,9 |
| 2РС24-7К7 В | | | | | | | | | | | | | | | | | | | | | | 240,3 | | 240,3 | | | | | | 476,5 | 716,8 | 27,2 | 744,0 |
| 2РС24-7АIIIВ8-Н | | | | | | | 603,2 | 603,2 | | | | | | | | | | | | | | | | | | | | | | 520,4 | 1123,6 | 27,2 | 1150,8 |
| 2РС24-7АIIIВ8-Н | | | | | | | | | | | | | 570,4 | 570,4 | | | | | | | | | | | | | | | | 520,4 | 1090,8 | 27,2 | 1118,0 |
| 2РС24-7АIIIВ8-Н | | | | | | | | | | | | | | | | | | | | | | | | | | | | | | 520,4 | 948,2 | 27,2 | 975,4 |
| 2РС24-7/8АIIIВ8-В | | | | | | 692,4 | | 692,4 | | | | | | | | | | | | | | | | | | | | | | 492,6 | 1185,0 | 27,2 | 1212,2 |
| 2РС24-7/8АIIIВ В | | | | | | | | | | | | 530,1 | | 530,1 | | | | | | | | | | | | | | | | 492,6 | 1022,7 | 27,2 | 1049,9 |
| 2РС24-7/8АIIIВ В | | | | | | | | | | | | | | | | | | | 427,8 | 427,8 | | | | | | | | | | 492,6 | 920,4 | 27,2 | 947,6 |
| 2РС24-7/8К7 В | | | | | | | | | | | | | | | | | | | | | | 267,0 | | 267,0 | | | | | | 524,0 | 791,0 | 27,2 | 818,2 |
| 2РС24-7/8АIIIВ8-Д | | | | | | 692,4 | | 692,4 | | | | | | | | | | | | | | | | | | | | | | 662,2 | 1354,6 | 27,2 | 1381,8 |
| 2РС24-7/8АIIIВ-Д | | | | | | | | | | | | 530,1 | | 530,1 | | | | | | | | | | | | | | | | 662,2 | 1182,3 | 27,2 | 1219,5 |
| 2РС24-7/8АIIIВ-Д | | | | | | | | | | | | | | | | | | | 427,8 | 427,8 | | | | | | | | | | 662,2 | 1090,0 | 27,2 | 1117,2 |
| 2РС24-7/8К7В-Д | | | | | | | | | | | | | | | | | | | | | | 267,0 | | 267,0 | | | | | | 693,6 | 960,6 | 27,2 | 987,8 |
| 2РС24-7/8АIIIВ8-Н | | | | | | 692,4 | | 692,4 | | | | | | | | | | | | | | | | | | | | | | 546,4 | 1238,8 | 27,2 | 1266,0 |
| 2РС24-7/8АIIIВ-Н | | | | | | | | | | | | | 641,7 | 641,7 | | | | | | | | | | | | | | | | 546,4 | 1188,1 | 27,2 | 1215,3 |
| 2РС24-7/8АIIIВ-Н | | | | | | | | | | | | | | | | | | | | | | | | | | | | | | 546,4 | 1045,5 | 27,2 | 1072,7 |

Выборка стали на ненапрягаемую арматуру и закладные изделия дана на листе 10

ТК 1978

Выборка стали на напрягаемую арматуру. Расход стали на форму.

Серия ПК-01-129/78 Вып. 4-1 Лист 5

Инв. № подл. | Подпись и дата | Взам. инв. № | Инв. № дубл. | Подпись и дата

Гипростроммонтаж Киевский Протострогипроект

17424-01 19

# Выборка стали на одну ферму, кг



Напрягаемая арматура.

| Марка фермы | Арматурная сталь ГОСТ 5781-75 класс AIIIв Ø, мм 16 | 18 | 20 | 22 | 25 | 28 | 32 | Итого | Арматурная сталь ГОСТ 5781-75 класс AIV Ø мм 14 | 16 | 18 | 20 | 22 | Итого | Арматурная сталь ГОСТ 5781-75 класс AV Ø, мм 14 | 16 | 18 | 20 | 22 | Итого | Арматурные канаты ГОСТ 13840-68 класс К7 Ø, мм 15 | Итого | Арматурная сталь ТУ 14-1-1318-75 класс AIIIв Ø, мм 14 | 16 | 18 | 20 | 22 | Итого | Расход ненапрягаемой арматуры | Расход стали на закладные изделия без заглушек | Расход стали на закладные изделия | Общий расход стали на ферму |
|---|---|---|---|---|---|---|---|---|---|---|---|---|---|---|---|---|---|---|---|---|---|---|---|---|---|---|---|---|---|---|---|---|
| 2ФС24-7АIIIвВ-Нв | | | | | | 692,4 | | 692,4 | | | | | | | | | | | | | | | | | | | | | | | 716,0 | 1408,4 | 27,2 | 1435,6 |
| 2ФС24-7АIIIвВ-Нд | | | | | | | | | | | | | 641,7 | 641,7 | | | | | | | | | | | | | | | | | 716,0 | 1357,7 | 27,2 | 1384,9 |
| 2ФС24-7АIIIпВ-Нд | | | | | | | | | | | | | | | | | | | | | | | | | | | | | | | 716,0 | 1215,1 | 27,2 | 1242,3 |
| 2ФС24-8АIIIвВ | | | | | | 692,4 | | 692,4 | | | | | | | | | | | | | | | | | | | | | | | 608,0 | 1300,4 | 27,2 | 1327,6 |
| 2ФС24-8АIVВ | | | | | | | | | | | | | 530,1 | 530,1 | | | | | | | | | | | | | | | | | 608,0 | 1138,1 | 27,2 | 1165,3 |
| 2ФС24-8АVВ | | | | | | | | | | | | | | | | | | | | | 1427,8 | 1427,8 | | | | | | | | | 608,0 | 1035,8 | 27,2 | 1063,0 |
| 2ФС24-8К7В | | | | | | | | | | | | | | | | | | | | | | | 267,0 | 267,0 | | | | | | | 639,4 | 906,4 | 27,2 | 933,6 |
| 2ФС24-8АIIIвВ-Н | | | | | | 692,4 | | 692,4 | | | | | | | | | | | | | | | | | | | | | | | 673,7 | 1366,1 | 27,2 | 1393,3 |
| 2ФС24-8АIVВ-Н | | | | | | | | | | | | | 641,7 | 641,7 | | | | | | | | | | | | | | | | | 673,7 | 1315,4 | 27,2 | 1342,6 |
| 2ФС24-8АIIIпВ-Н | | | | | | | | | | | | | | | | | | | | | | | | | | | | | | | 673,7 | 1172,8 | 27,2 | 1200,0 |
| 3ФС24-9АIIIвВ | | | | | | 807,8 | | 807,8 | | | | | | | | | | | | | | | | | | | | | | | 399,1 | 1206,9 | 30,0 | 1236,9 |
| 3ФС24-9АIVВ | | | | | | | | | | | | | 641,7 | 641,7 | | | | | | | | | | | | | | | | | 399,1 | 1040,8 | 30,0 | 1070,8 |
| 3ФС24-9АVВ | | | | | | | | | | | | | | | | | | | | | 489,1 | 489,1 | | | | | | | | | 399,1 | 898,2 | 30,0 | 928,2 |
| 3ФС24-9К7В | | | | | | | | | | | | | | | | | | | | | | | 330,4 | 330,4 | | | | | | | 444,5 | 764,9 | 30,0 | 794,9 |
| 3ФС24-9АIIIвВ-Н | | | | | | 807,8 | | 807,8 | | | | | | | | | | | | | | | | | | | | | | | 463,3 | 1271,1 | 30,0 | 1301,1 |
| 3ФС24-9АIVВ-Н | | | | | | | | | | | | | 713,0 | 713,0 | | | | | | | | | | | | | | | | | 464,1 | 1177,1 | 30,0 | 1207,1 |
| 3ФС24-9АIIIпВ-Н | | | | | | | | | | | | | | | | | | | | | | | | | | | | | | | 463,3 | 1033,7 | 30,0 | 1063,7 |
| 4ФС24-11АIIIвВ | | | | | | | 1055,6 | 1055,6 | | | | | | | | | | | | | | | | | | | | | | | 563,9 | 1619,5 | 32,8 | 1652,3 |
| 4ФС24-11АIVВ | | | | | | | | | | | | | 784,3 | 784,3 | | | | | | | | | | | | | | | | | 566,3 | 1350,6 | 32,8 | 1383,4 |
| 4ФС24-11АVВ | | | | | | | | | | | | | | | | | | | | | 641,7 | 641,7 | | | | | | | | | 563,9 | 1205,6 | 32,8 | 1238,4 |
| 4ФС24-11К7В | | | | | | | | | | | | | | | | | | | | | | | 400,5 | 400,5 | | | | | | | 628,5 | 1029,0 | 32,8 | 1061,8 |
| 4ФС24-11АIIIвВ-Н | | | | | | | 1055,6 | 1055,6 | | | | | | | | | | | | | | | | | | | | | | | 619,3 | 1734,9 | 32,8 | 1767,7 |
| 4ФС24-11АIVВ-Н | | | | | | | | | | | | | 998,2 | 998,2 | | | | | | | | | | | | | | | | | 681,7 | 1679,5 | 32,8 | 1712,7 |
| 4ФС24-11АIIIпВ-Н | | | | | | | | | | | | | | | | | | | | | | | | | | | | | | | 681,7 | 1466,0 | 32,8 | 1498,8 |

Выборка стали на ненапрягаемую арматуру и закладные изделия дана на листе 11.

| ТК 1978 | Выборка стали на напрягаемую арматуру. Расход стали на ферму. | Серия ПК-01-129/78 Вып 4-1 | Лист 6 |
|---|---|---|---|

Киевский Промстройпроект

Рук. бр. Гудзак Фунт

Инв. № подл. | Подп. и дата | Взам. инв. №

# Выборка стали на одну ферму, кг

Напрягаемая арматура.

| Марка фермы | Арматурная сталь ГОСТ 5781-75 класс А-III в, Ø, мм: 16 | 18 | 20 | 22 | 25 | 28 | 32 | Итого | Арматурная сталь ГОСТ 5781-75 класс А-IV, Ø, мм: 14 | 16 | 18 | 20 | 22 | Итого | Арматурная сталь ГОСТ 5781-75 класс А-V, Ø, мм: 14 | 16 | 18 | 20 | 22 | Итого | Арматурные канаты ГОСТ 13840-68 класс К7, Ø, мм: 15 | Итого | Арматурная сталь ТУ 14-1-1318-75 класс Ат-IVС, Ø, мм: 14 | 16 | 18 | 20 | 22 | Итого | Расход ненапрягаемой арматуры | Расход стали на ферму без закладных изделий | Расход стали на закладные изделия | Общий расход стали на ферму |
|---|---|---|---|---|---|---|---|---|---|---|---|---|---|---|---|---|---|---|---|---|---|---|---|---|---|---|---|---|---|---|---|---|
| 1ФС24-12АIIIВВ | | | | | | | 1357,2 | 1357,2 | | | | | | | | | | | | | | | | | | | | | | 624,7 | 1981,9 | 32,8 | 2014,7 |
| 1ФС24-12АIVВ | | | | | | | | | | | | | 926,9 | 926,9 | | | | | | | | | | | | | | | | 627,1 | 1554,0 | 32,8 | 1586,8 |
| 1ФС24-12АVВ | | | | | | | | | | | | | | | | | | | 784,3 | 784,3 | | | | | | | | | | 627,1 | 1411,4 | 32,8 | 1444,2 |
| 1ФС24-12К7В | | | | | | | | | | | | | | | | | | | | | 480,6 | 480,6 | | | | | | | | 717,1 | 1197,7 | 32,8 | 1230,5 |
| 1ФС24-12АIIIВВ-Н | | | | | | | 1357,2 | 1357,2 | | | | | | | | | | | | | | | | | | | | | | 788,1 | 2145,3 | 32,8 | 2178,1 |
| 1ФС24-12АIVВ-Н | | | | | | | | | | | | | 1140,8 | 1140,8 | | | | | | | | | | | | | | | | 790,5 | 1931,3 | 32,8 | 1964,1 |
| 1ФС24-12АтIVВ-Н | | | | | | | | | | | | | | | | | | | | | | | | | | | | 883,5 | 883,5 | 790,5 | 1674,0 | 32,8 | 1706,8 |

Выборка стали на ненапрягаемую арматуру и закладные изделия дана на листе 12

| ТК 1978 | Выборка стали на напрягаемую арматуру. Расход стали на ферму. | Серия ПК-01-129/78 Вып. 4-1 Лист 7 |
|---|---|---|

Госстрой СССР Киевский Промстройпроект

Гл. инж. пр. Козлов
Рук. гр. Дукас
Ст. инж. пр. Фут-

# Выборка стали на одну ферму, кг

| Марка фермы | Ненапрягаемая арматура: Арматурная сталь ГОСТ 5781-75 класс А III, ф мм 6 | 8 | Арматурная сталь ГОСТ 5.1459-72* класс А III, ф мм 10 | 12 | 14 | 16 | 18 | 20 | 22 | 25 | 28 | 32 | Итого | Арматурная сталь ГОСТ 5781-75 класс А I, ф мм 6 | 8 | 10 | 14 | Итого | Арматурная сталь ТУ14-4-659-75 класс ВоI, ф мм 5 | Итого | Всего | Закладные изделия: Арматурная сталь ГОСТ 5.1459-72 класс А III, ф мм 14 | Итого | Профильная сталь ГОСТ 380-71 5-12 | Итого | Всего |
|---|---|---|---|---|---|---|---|---|---|---|---|---|---|---|---|---|---|---|---|---|---|---|---|---|---|---|
| 1ФС24-4АIIIВВ | 3,6 | 25,8 | 200,6 | 10,6 | 16,4 | | | | | | | | 257,0 | | | 0,4 | 0,6 | 1,0 | 49,3 | 49,3 | 307,3 | 13,6 | 13,6 | 13,6 | 13,6 | 27,2 |
| 1ФС24-4АIVВ | 3,6 | 25,8 | 200,6 | 10,6 | 16,4 | | | | | | | | 257,0 | | | 0,4 | 0,6 | 1,0 | 49,3 | 49,3 | 307,3 | 13,6 | 13,6 | 13,6 | 13,6 | 27,2 |
| 1ФС24-4АVВ | 3,6 | 25,8 | 200,6 | 10,6 | 16,4 | | | | | | | | 257,0 | | | 0,4 | 0,6 | 1,0 | 49,3 | 49,3 | 307,3 | 13,6 | 13,6 | 13,6 | 13,6 | 27,2 |
| 1ФС24-4К7В | 3,6 | 33,8 | 175,8 | 46,6 | 16,4 | | | | | | | | 276,2 | | | 0,4 | 0,6 | 1,0 | 49,3 | 49,3 | 326,5 | 13,6 | 13,6 | 13,6 | 13,6 | 27,2 |
| 1ФС24-4АIIIВВ-а | 3,6 | 25,8 | 138,2 | 10,6 | 16,4 | | | | 326,0 | | | | 520,6 | 16,2 | | 0,4 | 0,6 | 17,2 | 36,7 | 36,7 | 574,5 | 13,6 | 13,6 | 13,6 | 13,6 | 27,2 |
| 1ФС24-4АIVВ-а | 3,6 | 25,8 | 138,2 | 10,6 | 16,4 | | | | 326,0 | | | | 520,6 | 16,2 | | 0,4 | 0,6 | 17,2 | 36,7 | 36,7 | 574,5 | 13,6 | 13,6 | 13,6 | 13,6 | 27,2 |
| 1ФС24-4АVВ-а | 3,6 | 25,8 | 138,2 | 10,6 | 16,4 | | | | 326,0 | | | | 520,6 | 16,2 | | 0,4 | 0,6 | 17,2 | 36,7 | 36,7 | 574,5 | 13,6 | 13,6 | 13,6 | 13,6 | 27,2 |
| 1ФС24-4К7В-а | 3,6 | 33,8 | 113,4 | 46,6 | 16,4 | | | | 326,0 | | | | 539,8 | 16,2 | | 0,4 | 0,6 | 17,2 | 36,7 | 36,7 | 593,7 | 13,6 | 13,6 | 13,6 | 13,6 | 27,2 |
| 1ФС24-4АIIIВВ-Н | 3,6 | 25,8 | 172,2 | | 72,0 | 19,0 | | | | | | | 292,6 | | | | 1,8 | 1,8 | 49,0 | 49,0 | 343,4 | 13,6 | 13,6 | 13,6 | 13,6 | 27,2 |
| 1ФС24-4АIVВ-Н | 3,6 | 25,8 | 172,2 | | 72,0 | 19,0 | | | | | | | 292,6 | | | | 1,8 | 1,8 | 49,0 | 49,0 | 343,4 | 13,6 | 13,6 | 13,6 | 13,6 | 27,2 |
| 1ФС24-4АтVВ-Н | 3,6 | 25,8 | 172,2 | | 72,0 | 19,0 | | | | | | | 292,6 | | | | 1,8 | 1,8 | 49,0 | 49,0 | 343,4 | 13,6 | 13,6 | 13,6 | 13,6 | 27,2 |
| 1ФС24-4АIIIВВ-На | 3,6 | 25,8 | 109,8 | | 72,0 | 19,0 | | 266,0 | | | | | 496,2 | | | | 1,8 | 1,8 | 46,4 | 46,4 | 544,4 | 13,6 | 13,6 | 13,6 | 13,6 | 27,2 |
| 1ФС24-4АIVВ-На | 3,6 | 25,8 | 109,8 | | 72,0 | 19,0 | | 266,0 | | | | | 496,2 | | | | 1,8 | 1,8 | 46,4 | 46,4 | 544,4 | 13,6 | 13,6 | 13,6 | 13,6 | 27,2 |
| 1ФС24-4АтVВ-На | 3,6 | 25,8 | 109,8 | | 72,0 | 19,0 | | 266,0 | | | | | 496,2 | | | | 1,8 | 1,8 | 46,4 | 46,4 | 544,4 | 13,6 | 13,6 | 13,6 | 13,6 | 27,2 |
| 1ФС24-5АIIIВВ | 3,6 | 25,8 | 137,0 | 102,2 | 16,4 | | | | | | | | 285,0 | | | | 1,8 | 1,8 | 49,3 | 49,3 | 336,1 | 13,6 | 13,6 | 13,6 | 13,6 | 27,2 |
| 1ФС24-5АIVВ | 3,6 | 25,8 | 137,0 | 102,2 | 16,4 | | | | | | | | 285,0 | | | | 1,8 | 1,8 | 49,3 | 49,3 | 336,1 | 13,6 | 13,6 | 13,6 | 13,6 | 27,2 |
| 1ФС24-5АVВ | 3,6 | 25,8 | 137,0 | 102,2 | 16,4 | | | | | | | | 285,0 | | | | 1,8 | 1,8 | 49,3 | 49,3 | 336,1 | 13,6 | 13,6 | 13,6 | 13,6 | 27,2 |
| 1ФС24-5К7В | 3,6 | 33,8 | 112,2 | 138,2 | 16,4 | | | | | | | | 304,2 | | | | 1,8 | 1,8 | 49,3 | 49,3 | 355,3 | 13,6 | 13,6 | 13,6 | 13,6 | 27,2 |
| 1ФС24-5АIIIВВ-а | 3,6 | 25,8 | 109,8 | 51,4 | 16,4 | | | | 133,6 | 252,8 | | | 593,4 | 7,4 | 15,8 | | 1,8 | 25,0 | 36,7 | 36,7 | 655,1 | 13,6 | 13,6 | 13,6 | 13,6 | 27,2 |
| 1ФС24-5АIVВ-а | 3,6 | 25,8 | 109,8 | 51,4 | 16,4 | | | | 133,6 | 252,8 | | | 593,4 | 7,4 | 15,8 | | 1,8 | 25,0 | 36,7 | 36,7 | 655,1 | 13,6 | 13,6 | 13,6 | 13,6 | 27,2 |
| 1ФС24-5АVВ-а | 3,6 | 25,8 | 109,8 | 51,4 | 16,4 | | | | 133,6 | 252,8 | | | 593,4 | 7,4 | 15,8 | | 1,8 | 25,0 | 36,7 | 36,7 | 655,1 | 13,6 | 13,6 | 13,6 | 13,6 | 27,2 |
| 1ФС24-5К7В-а | 3,6 | 33,8 | 85,0 | 87,4 | 16,4 | | | | 133,6 | 252,8 | | | 512,6 | 7,4 | 15,8 | | 1,8 | 25,0 | 36,7 | 36,7 | 674,3 | 13,6 | 13,6 | 13,6 | 13,6 | 27,2 |
| 1ФС24-5АIIIВВ-Н | 3,6 | 25,8 | 137,0 | 50,8 | 48,0 | 50,6 | | | | | | | 315,8 | | | | 1,8 | 1,8 | 48,8 | 48,8 | 366,4 | 13,6 | 13,6 | 13,6 | 13,6 | 27,2 |
| 1ФС24-5АIVВ-Н | 3,6 | 25,8 | 137,0 | 50,8 | 48,0 | 50,6 | | | | | | | 315,8 | | | | 1,8 | 1,8 | 48,8 | 48,8 | 366,4 | 13,6 | 13,6 | 13,6 | 13,6 | 27,2 |
| 1ФС24-5АтVВ-Н | 3,6 | 25,8 | 137,0 | 50,8 | 48,0 | 50,6 | | | | | | | 315,8 | | | | 1,8 | 1,8 | 48,8 | 48,8 | 366,4 | 13,6 | 13,6 | 13,6 | 13,6 | 27,2 |

| ТК 1978 | Выборка стали на ненапрягаемую арматуру и закладные изделия. | серия ПК-01-129/78 | |
|---|---|---|---|
| | | вып. 4-1 | лист 8 |

Промстройпроект

# Выборка стали на одну форму, кг

| Марка формы | Ненапрягаемая арматура | | | | | | | | | | | | | | | | | | | | | | Закладные изделия | | | | | |
|---|---|---|---|---|---|---|---|---|---|---|---|---|---|---|---|---|---|---|---|---|---|---|---|---|---|---|---|---|
| | Арматурная сталь, ГОСТ 3781-75 класс AIII, ф мм | | | | | | | | | | | | Итого | Арматурная сталь ГОСТ 3781-75 класс AI, ф мм | | | | Итого | Арматурная сталь ТУ 14-4-659-79 класс Вр1, ф мм | Итого | Всего | Арматурная ст ГОСТ 5.1459-72 класс AII, ф мм | Итого | Профильная сталь ГОСТ 380-71 | Итого | Всего |
| | 6 | 8 | 10 | 12 | 14 | 16 | 18 | 20 | 22 | 25 | 28 | 32 | | 6 | 8 | 10 | 14 | | 5 | | | | | | | | | |
| 1ФС24-5АIIIВ-Нд | 3,6 | 25,8 | 109,8 | - | 48,0 | 50,6 | - | - | 133,6 | 252,8 | | | 624,2 | 7,4 | 15,8 | | 1,8 | 25,0 | 36,2 | 36,2 | 685,4 | 13,6 | 13,6 | 13,6 | 13,6 | 27,2 | |
| 1ФС24-5АIVВ-Нд | 3,6 | 25,8 | 109,8 | - | 48,0 | 50,6 | - | - | 133,6 | 252,8 | | | 624,2 | 7,4 | 15,8 | | 1,8 | 25,0 | 36,2 | 36,2 | 685,4 | 13,6 | 13,6 | 13,6 | 13,6 | 27,2 | |
| 1ФС24-5АIIIпВ-Нд | 3,6 | 25,8 | 109,8 | - | 48,0 | 50,6 | - | - | 133,6 | 252,8 | | | 624,2 | 7,4 | 15,8 | | 1,8 | 25,0 | 36,2 | 36,2 | 685,4 | 13,6 | 13,6 | 13,6 | 13,6 | 27,2 | |
| 2ФС24-6АIIIВВ | 3,2 | 41,8 | 106,6 | 114,8 | 31,4 | - | - | - | - | - | | | 297,8 | - | - | | 1,8 | 1,8 | 52,5 | 52,5 | 352,1 | 13,6 | 13,6 | 13,6 | 13,6 | 27,2 | |
| 2ФС24-6АIVВ | 3,2 | 41,8 | 106,6 | 114,8 | 31,4 | - | - | - | - | - | | | 297,8 | - | - | | 1,8 | 1,8 | 52,5 | 52,5 | 352,1 | 13,6 | 13,6 | 13,6 | 13,6 | 27,2 | |
| 2ФС24-6АVВ | 3,2 | 41,8 | 106,6 | 114,8 | 31,4 | - | - | - | - | - | | | 297,8 | - | - | | 1,8 | 1,8 | 52,5 | 52,5 | 352,1 | 13,6 | 13,6 | 13,6 | 13,6 | 27,2 | |
| 2ФС24-6К7В | 3,2 | 52,8 | 106,6 | 75,6 | 68,2 | 22,8 | - | - | - | - | | | 329,2 | - | - | | 1,8 | 1,8 | 52,5 | 52,5 | 383,5 | 13,6 | 13,6 | 13,6 | 13,6 | 27,2 | |
| 2ФС24-6АIIIВВ-д | 3,2 | 41,8 | 44,6 | 114,8 | 93,8 | - | 108,8 | - | - | - | | | 407,0 | - | - | | 1,8 | 1,8 | 50,5 | 50,5 | 459,3 | 13,6 | 13,6 | 13,6 | 13,6 | 27,2 | |
| 2ФС24-6АIVВ-д | 3,2 | 41,8 | 44,6 | 114,8 | 93,8 | - | 108,8 | - | - | - | | | 407,0 | - | - | | 1,8 | 1,8 | 50,5 | 50,5 | 459,3 | 13,6 | 13,6 | 13,6 | 13,6 | 27,2 | |
| 2ФС24-6АVВ-д | 3,2 | 41,8 | 44,6 | 114,8 | 93,8 | - | 108,8 | - | - | - | | | 407,0 | - | - | | 1,8 | 1,8 | 50,5 | 50,5 | 459,3 | 13,6 | 13,6 | 13,6 | 13,6 | 27,2 | |
| 2ФС24-6К7В-д | 3,2 | 52,8 | 44,6 | 75,6 | 130,6 | 22,8 | 108,8 | - | - | - | | | 438,4 | - | - | | 1,8 | 1,8 | 50,5 | 50,5 | 490,7 | 13,6 | 13,6 | 13,6 | 13,6 | 27,2 | |
| 2ФС24-6АIIIВВ-Н | 3,2 | 41,8 | 106,6 | 43,2 | 57,2 | 41,6 | 66,4 | - | - | - | | | 360,0 | - | - | | 3,0 | 3,0 | 51,4 | 51,4 | 414,4 | 13,6 | 13,6 | 13,6 | 13,6 | 27,2 | |
| 2ФС24-6АIVВ-Н | 3,2 | 41,8 | 106,6 | 43,2 | 57,2 | 41,6 | 66,4 | - | - | - | | | 360,0 | - | - | | 3,0 | 3,0 | 51,4 | 51,4 | 414,4 | 13,6 | 13,6 | 13,6 | 13,6 | 27,2 | |
| 2ФС24-6АVпВ-Н | 3,2 | 41,8 | 106,6 | 43,2 | 57,2 | 41,6 | 66,4 | - | - | - | | | 360,0 | - | - | | 3,0 | 3,0 | 51,4 | 51,4 | 414,4 | 13,6 | 13,6 | 13,6 | 13,6 | 27,2 | |
| 2ФС24-6АIIIВ-В-Нд | 3,2 | 41,8 | 44,6 | 43,2 | 119,6 | 41,6 | 175,2 | - | - | - | | | 469,2 | - | - | | 3,0 | 3,0 | 49,4 | 49,4 | 521,6 | 13,6 | 13,6 | 13,6 | 13,6 | 27,2 | |
| 2ФС24-6АIVВ-Нд | 3,2 | 41,8 | 44,6 | 43,2 | 119,6 | 41,6 | 175,2 | - | - | - | | | 469,2 | - | - | | 3,0 | 3,0 | 49,4 | 49,4 | 521,6 | 13,6 | 13,6 | 13,6 | 13,6 | 27,2 | |
| 2ФС24-6АVпВ-Нд | 3,2 | 41,8 | 44,6 | 43,2 | 119,6 | 41,6 | 175,2 | - | - | - | | | 469,2 | - | - | | 3,0 | 3,0 | 49,4 | 49,4 | 521,6 | 13,6 | 13,6 | 13,6 | 13,6 | 27,2 | |
| 2ФС24-6/7АIIIВВ | 3,2 | 29,0 | 119,4 | 85,2 | 68,2 | 22,8 | - | - | - | - | | | 327,8 | - | - | | 1,8 | 1,8 | 52,5 | 52,5 | 382,1 | 13,6 | 13,6 | 13,6 | 13,6 | 27,2 | |
| 2ФС24-6/7АIVВ | 3,2 | 29,0 | 119,4 | 85,2 | 68,2 | 22,8 | - | - | - | - | | | 327,8 | - | - | | 1,8 | 1,8 | 52,5 | 52,5 | 382,1 | 13,6 | 13,6 | 13,6 | 13,6 | 27,2 | |
| 2ФС24-6/7АVВ | 3,2 | 29,0 | 119,4 | 85,2 | 68,2 | 22,8 | - | - | - | - | | | 327,8 | - | - | | 1,8 | 1,8 | 52,5 | 52,5 | 382,1 | 13,6 | 13,6 | 13,6 | 13,6 | 27,2 | |
| 2ФС24-6/7К7В | 3,2 | 29,0 | 122,2 | 137,4 | 15,0 | 34,2 | - | - | - | - | | | 352,0 | - | - | | 1,8 | 1,8 | 52,5 | 52,5 | 406,3 | 13,6 | 13,6 | 13,6 | 13,6 | 27,2 | |
| 2ФС24-6/7АIIIВВ-д | 3,2 | 29,0 | 57,4 | 85,2 | 68,2 | 22,8 | 104,8 | 136,0 | - | - | | | 506,6 | - | - | | 1,8 | 1,8 | 48,3 | 48,3 | 556,7 | 13,6 | 13,6 | 13,6 | 13,6 | 27,2 | |
| 2ФС24-6/7АIVВ-д | 3,2 | 29,0 | 57,4 | 85,2 | 68,2 | 22,8 | 104,8 | 136,0 | - | - | | | 506,6 | - | - | | 1,8 | 1,8 | 48,3 | 48,3 | 556,7 | 13,6 | 13,6 | 13,6 | 13,6 | 27,2 | |
| 2ФС24-6/7АVВ-д | 3,2 | 29,0 | 57,4 | 85,2 | 68,2 | 22,8 | 104,8 | 136,0 | - | - | | | 506,6 | - | - | | 1,8 | 1,8 | 48,3 | 48,3 | 556,7 | 13,6 | 13,6 | 13,6 | 13,6 | 27,2 | |
| 2ФС24-6/7К7В-д | 3,2 | 29,0 | 60,2 | 137,4 | 15,0 | 34,2 | 104,8 | 136,0 | - | - | | | 530,8 | - | - | | 1,8 | 1,8 | 48,3 | 48,3 | 580,9 | 13,6 | 13,6 | 13,6 | 13,6 | 27,2 | |

Ригели сер. 1.020-1 Киевский Проектстройпрогресс

Ригели ступенчатые, двускатные, сплошные, с отверстиями

Ригели ступенчатые, двускатные, сплошные, с отверстиями для пропуска инженерных коммуникаций

# Выборка стали на одну ферму, кг

| Марка ферты | Ненапрягаемая арматура: Арматурная сталь, ГОСТ 5781-75, класс АIII, ф мм: 6 | 8 | 5.1459-72*, класс АIII, ф мм: 10 | 12 | 14 | 16 | 18 | 20 | 22 | 25 | 28 | 32 | Итого | Арматурная сталь ГОСТ 5781-75, класс АI, ф мм: 6 | 8 | 10 | 14 | 20 | Итого | Арматурная ст. ТУ14-4659-75, класс Вр I, ф мм: 5 | Итого | Всего | Закладные изделия: Арматурная ст. ГОСТ 5.1459-72, класс АII, ф мм: 14 | Итого | Профильная сталь ГОСТ 380-71, δ=12 | Итого | Всего |
|---|---|---|---|---|---|---|---|---|---|---|---|---|---|---|---|---|---|---|---|---|---|---|---|---|---|---|---|
| 2ФС24-6/7АIIIЕВ-Н | 3,2 | 29,0 | 119,4 | 13,6 | 94,0 | 64,4 | 66,4 | - | | | | | 390,0 | | | | - | 3,0 | 3,0 | 51,4 | 51,4 | 444,4 | 13,6 | 13,6 | 13,6 | 13,6 | 27,2 |
| 2ФС24-6/7АIVВ-Н | 3,2 | 29,0 | 119,4 | 13,6 | 94,0 | 64,4 | 66,4 | - | | | | | 390,0 | | | | - | 3,0 | 3,0 | 51,4 | 51,4 | 444,4 | 13,6 | 13,6 | 13,6 | 13,6 | 27,2 |
| 2ФС24-6/7АтпVВ-Н | 3,2 | 29,0 | 119,4 | 13,6 | 94,0 | 64,4 | 66,4 | - | | | | | 390,0 | | | | - | 3,0 | 3,0 | 51,4 | 51,4 | 444,4 | 13,6 | 13,6 | 13,6 | 13,6 | 27,2 |
| 2ФС24-6/7АIIIЕВ-Нd | 3,2 | 29,0 | 57,4 | 13,6 | 94,0 | 64,4 | 171,2 | 136,0 | | | | | 568,8 | | | | - | 3,0 | 3,0 | 47,2 | 47,2 | 619,0 | 13,6 | 13,6 | 13,6 | 13,6 | 27,2 |
| 2ФС24-6/7АIVВ-Нd | 3,2 | 29,0 | 57,4 | 13,6 | 94,0 | 64,4 | 171,2 | 136,0 | | | | | 568,8 | | | | - | 3,0 | 3,0 | 47,2 | 47,2 | 619,0 | 13,6 | 13,6 | 13,6 | 13,6 | 27,2 |
| 2ФС24-6/7АтпVВ-Нd | 3,2 | 29,0 | 57,4 | 13,6 | 94,0 | 64,4 | 171,2 | 136,0 | | | | | 568,8 | | | | - | 3,0 | 3,0 | 47,2 | 47,2 | 619,0 | 13,6 | 13,6 | 13,6 | 13,6 | 27,2 |
| 2ФС24-7АIIIЕВ | 3,2 | 29,0 | 57,4 | 124,0 | 68,2 | 118,4 | - | - | | | | | 400,2 | | | | 1,8 | - | 1,8 | 50,3 | 50,3 | 452,3 | 13,6 | 13,6 | 13,6 | 13,6 | 27,2 |
| 2ФС24-7АIVВ | 3,2 | 29,0 | 57,4 | 124,0 | 68,2 | 118,4 | - | - | | | | | 400,2 | | | | 1,8 | - | 1,8 | 50,3 | 50,3 | 452,3 | 13,6 | 13,6 | 13,6 | 13,6 | 27,2 |
| 2ФС24-7АVВ | 3,2 | 29,0 | 57,4 | 124,0 | 68,2 | 118,4 | - | - | | | | | 400,2 | | | | 1,8 | - | 1,8 | 50,3 | 50,3 | 452,3 | 13,6 | 13,6 | 13,6 | 13,6 | 27,2 |
| 2ФС24-7К7В | 3,2 | 40,0 | 57,4 | 176,2 | 15,0 | 129,8 | - | - | | | | | 424,4 | | | | 1,8 | - | 1,8 | 50,3 | 50,3 | 476,5 | 13,6 | 13,6 | 13,6 | 13,6 | 27,2 |
| 2ФС24-7АIIIЕВ-Н | 3,2 | 29,0 | 57,4 | 52,4 | 94,0 | 160,0 | 41,6 | 30,6 | | | | | 468,2 | | | | - | 3,0 | 3,0 | 49,2 | 49,2 | 520,4 | 13,6 | 13,6 | 13,6 | 13,6 | 27,2 |
| 2ФС24-7АIVВ-Н | 3,2 | 29,0 | 57,4 | 52,4 | 94,0 | 160,0 | 41,6 | 30,6 | | | | | 468,2 | | | | - | 3,0 | 3,0 | 49,2 | 49,2 | 520,4 | 13,6 | 13,6 | 13,6 | 13,6 | 27,2 |
| 2ФС24-7АтпVВ-Н | 3,2 | 29,0 | 57,4 | 52,4 | 94,0 | 160,0 | 41,6 | 30,6 | | | | | 468,2 | | | | - | 3,0 | 3,0 | 49,2 | 49,2 | 520,4 | 13,6 | 13,6 | 13,6 | 13,6 | 27,2 |
| 2ФС24-7/8АIIIЕВ | 3,2 | 24,0 | 68,4 | 123,0 | 72,8 | 149,4 | | | | | | | 440,8 | | | | 1,8 | | 1,8 | 50,0 | 50,0 | 492,6 | 13,6 | 13,6 | 13,6 | 13,6 | 27,2 |
| 2ФС24-7/8АIVВ | 3,2 | 24,0 | 68,4 | 123,0 | 72,8 | 149,4 | | | | | | | 440,8 | | | | 1,8 | | 1,8 | 50,0 | 50,0 | 492,6 | 13,6 | 13,6 | 13,6 | 13,6 | 27,2 |
| 2ФС24-7/8АVВ | 3,2 | 24,0 | 68,4 | 123,0 | 72,8 | 149,4 | | | | | | | 440,8 | | | | 1,8 | | 1,8 | 50,0 | 50,0 | 492,6 | 13,6 | 13,6 | 13,6 | 13,6 | 27,2 |
| 2ФС24-7/8К7В | 3,2 | 36,8 | 68,4 | 70,8 | 143,6 | 149,4 | | | | | | | 472,2 | | | | 1,8 | | 1,8 | 50,0 | 50,0 | 524,0 | 13,6 | 13,6 | 13,6 | 13,6 | 27,2 |
| 2ФС24-7/8АIIIЕВ-d | 3,2 | 24,0 | 68,4 | 84,2 | 72,8 | 53,8 | | 110,4 | 192,4 | | | | 609,2 | 9,6 | | | 1,8 | | 11,4 | 41,6 | 41,6 | 662,2 | 13,6 | 13,6 | 13,6 | 13,6 | 27,2 |
| 2ФС24-7/8АIVВ-d | 3,2 | 24,0 | 68,4 | 84,2 | 72,8 | 53,8 | | 110,4 | 192,4 | | | | 609,2 | 9,6 | | | 1,8 | | 11,4 | 41,6 | 41,6 | 662,2 | 13,6 | 13,6 | 13,6 | 13,6 | 27,2 |
| 2ФС24-7/8АVВ-d | 3,2 | 24,0 | 68,4 | 84,2 | 72,8 | 53,8 | | 110,4 | 192,4 | | | | 609,2 | 9,6 | | | 1,8 | | 11,4 | 41,6 | 41,6 | 662,2 | 13,6 | 13,6 | 13,6 | 13,6 | 27,2 |
| 2ФС24-7/8К7В-d | 3,2 | 36,8 | 68,4 | 32,0 | 143,6 | 53,8 | | 110,4 | 192,4 | | | | 640,6 | 9,6 | | | 1,8 | | 11,4 | 41,6 | 41,6 | 693,6 | 13,6 | 13,6 | 13,6 | 13,6 | 27,2 |
| 2ФС24-7/8АIIIЕВ-Н | 3,2 | 24,0 | 68,4 | 104,6 | 40,8 | 171,4 | | 81,8 | - | | | | 494,2 | | | | - | 3,0 | 3,0 | 49,2 | 49,2 | 546,4 | 13,6 | 13,6 | 13,6 | 13,6 | 27,2 |
| 2ФС24-7/8АIVВ-Н | 3,2 | 24,0 | 68,4 | 104,6 | 40,8 | 171,4 | | 81,8 | - | | | | 494,2 | | | | - | 3,0 | 3,0 | 49,2 | 49,2 | 546,4 | 13,6 | 13,6 | 13,6 | 13,6 | 27,2 |
| 2ФС24-7/8АтпVВ-Н | 3,2 | 24,0 | 68,4 | 104,6 | 40,8 | 171,4 | | 81,8 | - | | | | 494,2 | | | | - | 3,0 | 3,0 | 49,2 | 49,2 | 546,4 | 13,6 | 13,6 | 13,6 | 13,6 | 27,2 |

Протстройпроект

| ТК 1978 | Выборка стали на ненапрягаемую арматуру и закладные изделия | Серия ПК-01-129/78 Вып. 4-1 | Лист 10 |
|---|---|---|---|

# Выборка стали на одну ферму, кг.

## Ненапрягаемая арматура

| Марка фермы | Арматурная сталь, ГОСТ 5781-75* класс AIII, ф мм: 6 | 8 | Арматурная сталь, ГОСТ 5.1459-72* класс AIII, ф мм: 10 | 12 | 14 | 16 | 18 | 20 | 22 | 25 | 28 | 32 | Итого | Арматурная сталь ГОСТ 5781-75 класс AI, ф мм: 6 | 8 | 14 | 20 | 25 | Итого | Арматурная ГОСТ 7348-75 класс BpI, ф мм: 5 | Итого | Всего |
|---|---|---|---|---|---|---|---|---|---|---|---|---|---|---|---|---|---|---|---|---|---|---|
| 2ФС24-7/8АIIIВВ-Нa | 3,2 | 24,0 | 68,4 | 65,8 | 40,8 | 75,8 | - | 192,2 | 192,4 | | | | 662,6 | 9,6 | | | 3,0 | - | 12,6 | 40,8 | | 40,8 | 716,0 |
| 2ФС24-7/8АIIIВ-Нa | 3,2 | 24,0 | 68,4 | 65,8 | 40,8 | 75,8 | - | 192,2 | 192,4 | | | | 662,6 | 9,6 | | | 3,0 | - | 12,6 | 40,8 | | 40,8 | 716,0 |
| 2ФС24-7/8АтVВ-Нa | 3,2 | 24,0 | 68,4 | 65,8 | 40,8 | 75,8 | - | 192,2 | 192,4 | | | | 662,6 | 9,6 | | | 3,0 | - | 12,6 | 40,8 | | 40,8 | 716,0 |
| 2ФС24-8АIIIВВ | 3,2 | 24,0 | 68,4 | 65,8 | 98,0 | 53,8 | 89,6 | 155,6 | - | | | | 558,4 | - | | 1,8 | - | - | 1,8 | 47,8 | | 47,8 | 608,0 |
| 2ФС24-8АIVВ | 3,2 | 24,0 | 68,4 | 65,8 | 98,0 | 53,8 | 89,6 | 155,6 | - | | | | 558,4 | - | | 1,8 | - | - | 1,8 | 47,8 | | 47,8 | 608,0 |
| 2ФС24-8АVВ | 3,2 | 24,0 | 68,4 | 65,8 | 98,0 | 53,8 | 89,6 | 155,6 | - | | | | 558,4 | - | | 1,8 | - | - | 1,8 | 47,8 | | 47,8 | 608,0 |
| 2ФС24-8К7В | 3,2 | 36,8 | 68,4 | 13,6 | 168,8 | 53,8 | 89,6 | 155,6 | - | | | | 589,8 | - | | 1,8 | - | - | 1,8 | 47,8 | | 47,8 | 639,4 |
| 2ФС24-8АIIIВВ-Н | 3,2 | 24,0 | 68,4 | 65,8 | 40,8 | 34,2 | 142,4 | - | - | | | | 622,6 | 1,1 | | | 2,0 | 1,6 | 4,7 | 46,4 | | 46,4 | 673,7 |
| 2ФС24-8АIVВ-Н | 3,2 | 24,0 | 68,4 | 65,8 | 40,8 | 34,2 | 142,4 | - | - | | | | 622,6 | 1,1 | | | 2,0 | 1,6 | 4,7 | 46,4 | | 46,4 | 673,7 |
| 2ФС24-8АтVВ-Н | 3,2 | 24,0 | 68,4 | 65,8 | 40,8 | 34,2 | 142,4 | - | - | | | | 622,6 | 1,1 | | | 2,0 | 1,6 | 4,7 | 46,4 | | 46,4 | 673,7 |
| 3ФС24-9АIIIВВ | 14,4 | 28,8 | 122,8 | 71,6 | 57,2 | 42,8 | - | - | - | | | | 337,6 | 3,2 | | 1,8 | - | | 5,0 | 56,5 | | 56,5 | 399,1 |
| 3ФС24-9АIVВ | 14,4 | 28,8 | 122,8 | 71,6 | 57,2 | 42,8 | - | - | - | | | | 337,6 | 3,2 | | 1,8 | - | | 5,0 | 56,5 | | 56,5 | 399,1 |
| 3ФС24-9АVВ | 14,4 | 28,8 | 122,8 | 71,6 | 57,2 | 42,8 | - | - | - | | | | 337,6 | 3,2 | | 1,8 | - | | 5,0 | 56,5 | | 56,5 | 399,1 |
| 3ФС24-9К7В | 14,4 | 42,6 | 125,8 | 88,8 | 57,2 | 54,2 | - | - | - | | | | 383,0 | 3,2 | | 1,8 | - | | 5,0 | 56,5 | | 56,5 | 444,5 |
| 3ФС24-9АIIIВВ-Н | 14,4 | 28,8 | 101,6 | 101,6 | - | 22,8 | 94,4 | - | 37,4 | | | | 401,0 | 4,5 | | | 2,0 | 1,6 | 8,1 | 54,2 | | 54,2 | 463,3 |
| 3ФС24-9АIVВ-Н | 14,4 | 29,6 | 101,6 | 101,6 | - | 22,8 | 94,4 | - | 37,4 | | | | 401,8 | 4,5 | | | 2,0 | 1,6 | 8,1 | 54,2 | | 54,2 | 464,1 |
| 3ФС24-9АтVВ-Н | 14,4 | 28,8 | 101,6 | 101,6 | - | 22,8 | 94,4 | - | 37,4 | | | | 401,0 | 4,5 | | | 2,0 | 1,6 | 8,1 | 54,2 | | 54,2 | 463,3 |
| 4ФС24-11АIIIВВ | - | 61,2 | 53,2 | 88,2 | 102,4 | 128,8 | 25,2 | 39,6 | | | | | 498,6 | 3,2 | | 1,2 | 1,0 | | 5,4 | 59,9 | | 59,9 | 563,9 |
| 4ФС24-11АIVВ | | 63,6 | 53,2 | 88,2 | 102,4 | 128,8 | 25,2 | 39,6 | | | | | 501,0 | 3,2 | | 1,2 | 1,0 | | 5,4 | 59,9 | | 59,9 | 566,3 |
| 4ФС24-11АVВ | | 61,2 | 53,2 | 88,2 | 102,4 | 128,8 | 25,2 | 39,6 | | | | | 498,6 | 3,2 | | 1,2 | 1,0 | | 5,4 | 59,9 | | 59,9 | 563,9 |
| 4ФС24-11К7В | | 79,6 | 56,2 | 88,2 | 125,8 | 128,8 | 25,2 | 59,4 | | | | | 563,2 | 3,2 | | 1,2 | 1,0 | | 5,4 | 59,9 | | 59,9 | 628,5 |
| 4ФС24-11АIIIВВ-Н | | 61,2 | 53,2 | 88,2 | 102,4 | - | 68,0 | 104,8 | | 130,2 | | | 608,0 | 3,2 | 5,9 | | | 4,8 | 13,9 | 57,4 | | 57,4 | 679,3 |
| 4ФС24-11АIVВ-Н | | 63,6 | 53,2 | 88,2 | 102,4 | - | 68,0 | 104,8 | | 130,2 | | | 610,4 | 3,2 | 5,9 | | | 4,8 | 13,9 | 57,4 | | 57,4 | 681,7 |
| 4ФС24-11АтVВ-Н | | 63,6 | 53,2 | 88,2 | 102,4 | - | 68,0 | 104,8 | | 130,2 | | | 610,4 | 3,2 | 5,9 | | | 4,8 | 13,9 | 57,4 | | 57,4 | 681,7 |

## Закладные изделия

| Марка фермы | Арматурная ст. ГОСТ 5.1459-72* класс AIII, ф мм: 14 | Итого | Прокатная сталь ГОСТ 380-71*: Б-Г | Итого | Всего |
|---|---|---|---|---|---|
| 2ФС24-7/8АIIIВВ-Нa | 13,6 | 13,6 | 13,6 | 13,6 | 27,2 |
| 2ФС24-7/8АIIIВ-Нa | 13,6 | 13,6 | 13,6 | 13,6 | 27,2 |
| 2ФС24-7/8АтVВ-Нa | 13,6 | 13,6 | 13,6 | 13,6 | 27,2 |
| 2ФС24-8АIIIВВ | 13,6 | 13,6 | 13,6 | 13,6 | 27,2 |
| 2ФС24-8АIVВ | 13,6 | 13,6 | 13,6 | 13,6 | 27,2 |
| 2ФС24-8АVВ | 13,6 | 13,6 | 13,6 | 13,6 | 27,2 |
| 2ФС24-8К7В | 13,6 | 13,6 | 13,6 | 13,6 | 27,2 |
| 2ФС24-8АIIIВВ-Н | 13,6 | 13,6 | 13,6 | 13,6 | 27,2 |
| 2ФС24-8АIVВ-Н | 13,6 | 13,6 | 13,6 | 13,6 | 27,2 |
| 2ФС24-8АтVВ-Н | 13,6 | 13,6 | 13,6 | 13,6 | 27,2 |
| 3ФС24-9АIIIВВ | 13,6 | 13,6 | 16,4 | 16,4 | 30,0 |
| 3ФС24-9АIVВ | 13,6 | 13,6 | 16,4 | 16,4 | 30,0 |
| 3ФС24-9АVВ | 13,6 | 13,6 | 16,4 | 16,4 | 30,0 |
| 3ФС24-9К7В | 13,6 | 13,6 | 16,4 | 16,4 | 30,0 |
| 3ФС24-9АIIIВВ-Н | 13,6 | 13,6 | 16,4 | 16,4 | 30,0 |
| 3ФС24-9АIVВ-Н | 13,6 | 13,6 | 16,4 | 16,4 | 30,0 |
| 3ФС24-9АтVВ-Н | 13,6 | 13,6 | 16,4 | 16,4 | 30,0 |
| 4ФС24-11АIIIВВ | 13,6 | 13,6 | 19,2 | 19,2 | 32,8 |
| 4ФС24-11АIVВ | 13,6 | 13,6 | 19,2 | 19,2 | 32,8 |
| 4ФС24-11АVВ | 13,6 | 13,6 | 19,2 | 19,2 | 32,8 |
| 4ФС24-11К7В | 13,6 | 13,6 | 19,2 | 19,2 | 32,8 |
| 4ФС24-11АIIIВВ-Н | 13,6 | 13,6 | 19,2 | 19,2 | 32,8 |
| 4ФС24-11АIVВ-Н | 13,6 | 13,6 | 19,2 | 19,2 | 32,8 |
| 4ФС24-11АтVВ-Н | 13,6 | 13,6 | 19,2 | 19,2 | 32,8 |

Инв. № подл. | Подпись и дата | Взам. инв. № | Инв. № дубл. | Подпись и дата

Гл. инж. пр. Козлов
Рук. гр. Ф6. Лужкая
Киевский Промстройпроект

| ТК 1978 | Выборка стали на ненапрягаемую арматуру и закладные изделия | Серия ПК-01-128/78 Вып. 4-1 Лист 11 |
|---|---|---|

# Выборка стали на одну ферму, кг



| Марка фермы | Ненапрягаемая арматура | | | | | | | | | | | | | | | | | | | | | | | | | | Закладные изделия | | | | | |
|---|---|---|---|---|---|---|---|---|---|---|---|---|---|---|---|---|---|---|---|---|---|---|---|---|---|---|---|---|---|---|---|---|
| | Арматурная сталь ГОСТ 5781-75 класс AIII, ф мм | | | | | | | | | | | Итого | Арматурная сталь ГОСТ 5781-75 класс AI, ф мм | | | | | Итого | Арматурная сталь ТУ 14-1-859-75 класс Bp I, ф мм | | Итого | Всего | Арматурная сталь ГОСТ 5781-75 и ГОСТ 5.1459-72 класс AIII, ф мм | | Итого | Прокатная сталь ГОСТ 380-71 | | Итого | Всего |
| | 6 | 8 | 10 | 12 | 14 | 16 | 18 | 20 | 22 | 25 | 28 | 32 | | 6 | 8 | 14 | 20 | 25 | | 5 | | | 14 | | | Б-I | | | |
| 1ФС24-12АIIIВВ | | 32,0 | 67,4 | 189,0 | 57,6 | 128,8 | 25,2 | 59,4 | | | | | 559,4 | 3,2 | | 1,2 | 1,0 | | 5,4 | 59,9 | | 59,9 | 624,7 | 13,6 | | 13,6 | 19,2 | | 19,2 | 32,8 |
| 1ФС24-12АIVВ | | 34,4 | 67,4 | 189,0 | 57,6 | 128,8 | 25,2 | 59,4 | | | | | 561,8 | 3,2 | | 1,2 | 1,0 | | 5,4 | 59,9 | | 59,9 | 627,1 | 13,6 | | 13,6 | 19,2 | | 19,2 | 32,8 |
| 1ФС24-12АVВ | | 34,4 | 67,4 | 189,0 | 57,6 | 128,8 | 25,2 | 59,4 | | | | | 561,8 | 3,2 | | 1,2 | 1,0 | | 5,4 | 59,9 | | 59,9 | 627,1 | 13,6 | | 13,6 | 19,2 | | 19,2 | 32,8 |
| 1ФС24-12К7В | | 50,4 | 70,4 | 111,4 | 186,4 | 128,8 | 25,2 | 79,2 | | | | | 651,8 | 3,2 | | 1,2 | 1,0 | | 5,4 | 59,9 | | 59,9 | 717,1 | 13,6 | | 13,6 | 19,2 | | 19,2 | 32,8 |
| 1ФС24-12АIIIВВ-Н | | 32,0 | 67,4 | 189,0 | 57,6 | | 68,0 | 59,4 | 78,8 | 163,4 | | | 715,6 | 6,2 | 5,9 | | | 4,8 | 16,9 | 55,6 | | 55,6 | 788,1 | 13,6 | | 13,6 | 19,2 | | 19,2 | 32,8 |
| 1ФС24-12АIVВ-Н | | 34,4 | 67,4 | 189,0 | 57,6 | | 68,0 | 59,4 | 78,8 | 163,4 | | | 718,0 | 6,2 | 5,9 | | | 4,8 | 16,9 | 55,6 | | 55,6 | 790,5 | 13,6 | | 13,6 | 19,2 | | 19,2 | 32,8 |
| 1ФС24-12АmVВ-Н | | 34,4 | 67,4 | 189,0 | 57,6 | | 68,0 | 59,4 | 78,8 | 163,4 | | | 718,0 | 6,2 | 5,9 | | | 4,8 | 16,9 | 55,6 | | 55,6 | 790,5 | 13,6 | | 13,6 | 19,2 | | 19,2 | 32,8 |

Киевский Промстройпроект

Рук. гр. | Дунаг | Подп.

| ТК 1978 | Выборка стали на ненапрягаемую арматуру и закладные изделия | Серия ПК-01-129/78 | |
|---|---|---|---|
| | | Вып. 4-1 | Лист 12 |

## Геометрическая схема фермы

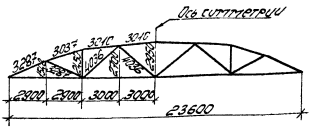








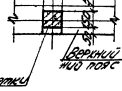


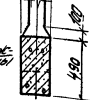


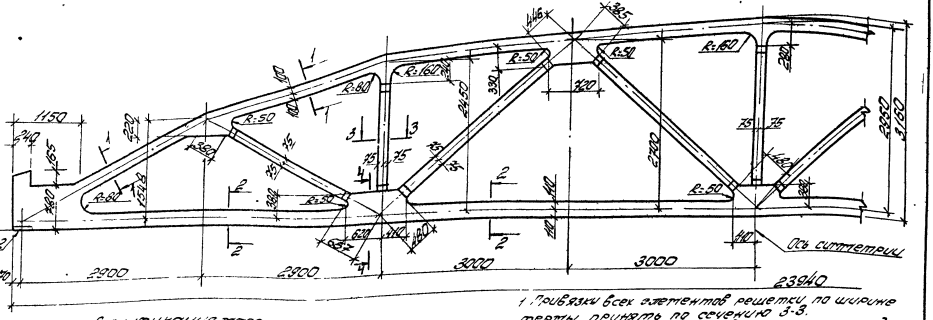


## Спецификация марок
### закладных элементов на одну ферму

| Марка сборочной единицы | Марка элемента | К-во шт | № листа |
|---|---|---|---|
| 1ПК24-4В<br>1ПК24-5В,<br>1ПК24-4В-01,<br>1ПК24-5В-01,<br>1ПК24-4В-Н,<br>1ПК24-5В-Н,<br>1ПК24-4В-Н1,<br>1ПК24-5В-Н1 | 113-2 | 2 | Вып 5<br>часть 2<br>лист 12 |

1. Привязки всех элементов решетки по ширине фермы приняты по сечению 3-3.
2. В марках ферм условно опущены индексы, обозначающие вид напрягаемой арматуры.
3. Размеры разбивки закладных изделий для крепления плит покрытия и фонарей, связей в покрытиях, стеновых панелей и путей подвесного транспорта даны в Выпуске 1 серии ПК-01-129/78

| ТК 1978 | Фермы 1ПК24-4В, 1ПК24-5В, 1ПК24-4В-01, 1ПК24-5В-01, 1ПК24-4В-Н, 1ПК24-5В-Н, 1ПК24-4В-Н1, 1ПК24-5В-Н1. Опалубочный чертеж | Серия 1.КЖ-ОП/78 | Вып 4-1 | Лист 13 |
|---|---|---|---|---|



Киевский ПромстройНИИпроект
Инв. № подл. | Подпись и дата | Взам. инв. № | Инв. № дубл. | Подпись и дата

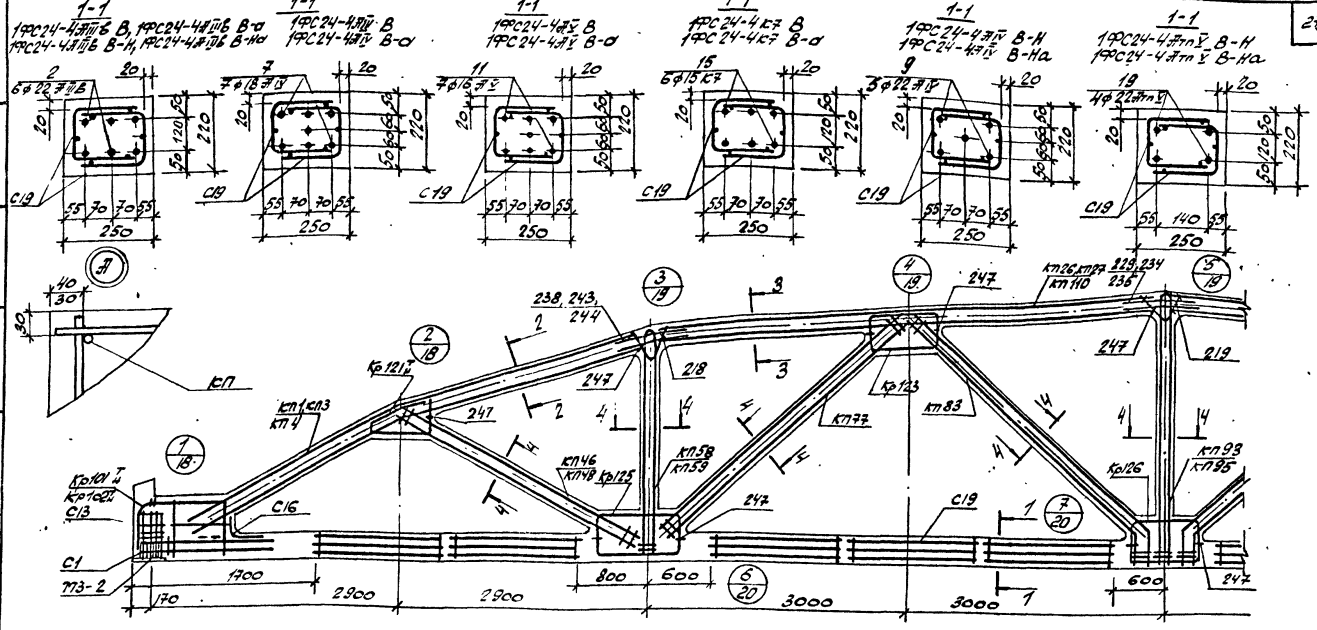


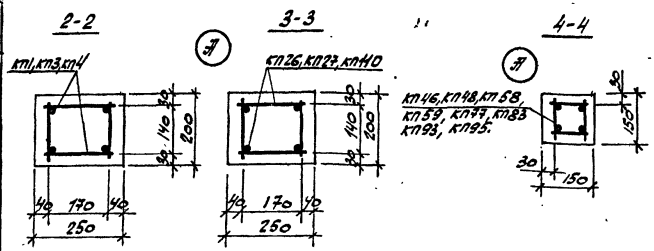


1. Значение контролируемых напряжений в напрягаемой арматуре принимать по табл.1 п.II.4 пояснительной записки.
2. Кубиковая прочность бетона при отпуске натяжения арматуры должна быть не менее 0,7 R.
3. При бетонировании фермы следует обратить внимание на уплотнение бетона в узлах фермы.
4. На общем виде армирования напрягаемая арматура в нижнем поясе условно не показана.
5. В марках ферм, указанных в штампе, условно опущены индексы, обозначающие вид напрягаемой арматуры.
6. Спецификация марок арматурных изделий на одну ферму приведена на листе 15

| ТК | Фермы 1ФС24-4В, 1ФС24-4В-а, 1ФС24-4В-Н, 1ФС24-4В-На. Армирование ферм. | Серия ПК-01-129/78 | |
|---|---|---|---|
| 1978 | | Вып. 4-1 | Лист 14 |

Проматрой проект | Ст. инж. | Соловьева

| Марка фермы | Марка изделия или №поз | Кол. шт | № листа Вып. |
|---|---|---|---|
| 1ФС24-4АIIIВ8 | КП1 | 2 | Вып 5-1 л 2 |
| | КП110 | 2 | Вып 5-1 л 1 |
| | КП46 | 2 | Вып 5-1 л 47 |
| | КП58 | 2 | — " — л 59 |
| | КП77 | 2 | — " — л 78 |
| | КП83 | 2 | — " — л 84 |
| | КП93 | 1 | — " — л 94 |
| | Кр101Н | 2+2 | Вып 5-1 л 195 |
| | Кр121Н | 2+2 | Вып 5-1 л 215 |
| | Кр123 | 4 | — " — л 217 |
| | Кр125 | 4 | — " — л 219 |
| | Кр126 | 2 | — " — л 220 |
| | С1 | 16 | — " — л 247 |
| | С13 | 8 | — " — л 253 |
| | С16 | 2 | — " — л 254 |
| | С19 | 20 | — " — л 255 |
| | 2 | 6 | — " — л 1 |
| | 218 | 4 | — " — л 257 |
| | 219 | 2 | — " — |
| | 229 | 4 | — " — |
| | 238 | 8 | — " — л 258 |
| | 247 | 32 | — " — |
| 1ФС24-4АIIIВ-О | КП1, КП110, КП46, КП58, КП77, КП83, КП93, Кр101Н, Кр121Н, Кр123, Кр125, Кр126, С1, С13, С16, С19, поз. 218, 219, 229, 238, 247 по 1ФС24-4АIIIВ8 | 7 | 7 Вып 5-1 л 1 |
| 1ФС24-4КТВ | КП1, КП110, КП46, КП58, КП77, КП83, КП93, Кр121Н, Кр123, Кр125, Кр126, С13, С16, С19, поз 218, 219, 229, 238, 247 по 1ФС24-4АIIIВ8 | | |
| | Кр102Н | 2+2 | Вып 5-1 л 198 |
| | С1 | 36 | л 241 |
| | 15 | 6 | л 1 |
| 1ФС24-4КТВ-О | КП4 | 2 | л 5 |
| | КП27 | 2 | л 28 |
| | КП46 | 2 | л 47 |
| | КП68 | 2 | л 59 |
| | КП77 | 2 | л 78 |
| | КП83 | 2 | л 84 |
| | КП93 | 1 | л 94 |
| | Кр101Н | 2+2 | Вып 5-1 л 195 |
| | Кр121Н | 2+2 | Вып 5-1 л 215 |
| | Кр123 | 4 | л 217 |
| | Кр125 | 4 | л 219 |
| | Кр126 | 2 | л 220 |
| | С1 | 16 | л 247 |
| | С13 | 8 | л 253 |
| | С16 | 2 | л 254 |
| | С19 | 20 | л 255 |

| Марка фермы | Марка изделия или №поз | Кол. шт. | № листа Вып. |
|---|---|---|---|
| 1ФС24-4АIIIВ8-О (продолжение) | 2 | 6 | Вып 5-1 л 1 |
| | 218 | 4 | — " — л 257 |
| | 219 | 2 | — " — |
| | 235 | 4 | — " — |
| | 244 | 8 | — " — л 258 |
| | 247 | 32 | — " — |
| 1ФС24-4АIIIВ8-О | КП4, КП27, КП46, КП58, КП77, КП83, КП93, Кр101Н, Кр121Н, Кр123, Кр125, Кр126, С1, С13, С16, С19, поз 218, 219, 235, 244, 247 по 1ФС24-4АIIIВ8-О | 7 | 7 Вып 5-1 л 1 |
| 1ФС24-4АIIIВ8-Н | КП4, КП27, КП46, КП58, КП77, КП83, КП93, Кр101Н, Кр121Н, Кр123, Кр125, Кр126, С1, С13, С16, С19, поз 218 219, 235, 244, 247 см 1ФС24-4АIIIВ8-О | 11 | 7 Вып 5-1 л 1 |
| 1ФС24-4АIIIВ8-Н | КП1, КП110, КП48, КП59, КП77, КП83, КП95, Кр101Н, Кр121Н, Кр123, Кр125, Кр126, С1, С13, С16, С19, поз 218, 219, 229, 238, 247 по 1ФС24-4АIIIВ8-Н | 9 | 5 Вып 5-1 л 1 |
| 1ФС24-4КТВ-О | КП4, КП27, КП46, КП58, КП77, КП83, КП93, Кр121Н, Кр123, Кр125, Кр126, С13, С16, С19, поз 218, 219, 235, 244, 247 по 1ФС24-4АIIIВ8-О | | |
| | Кр102Н | 2+2 | Вып 5-1 л 198 |
| | С1 | 36 | л 247 |
| | 15 | 6 | — " — л 1 |

| Марка фермы | Марка изделия или №поз | Кол. шт | № листа Вып. |
|---|---|---|---|
| 1ФС24-4АIIIВ8-Н | КП1 | 2 | Вып 5-1 л 1 |
| | КП110 | 2 | Вып 5-1 л 1 |
| | КП48 | 2 | Вып 5-1 л 49 |
| | КП59 | 2 | — " — л 60 |
| | КП77 | 2 | — " — л 78 |
| | КП83 | 2 | — " — л 84 |
| | КП95 | 1 | — " — л 96 |
| | Кр101Н | 2+2 | Вып 5-1 л 195 |
| | Кр121Н | 2+2 | Вып 5-1 л 215 |
| | Кр123 | 4 | — " — л 217 |
| | Кр125 | 4 | — " — л 219 |
| | Кр126 | 2 | — " — л 220 |
| | С1 | 16 | — " — л 247 |
| | С13 | 8 | — " — л 253 |
| | С16 | 2 | — " — л 254 |
| | С19 | 20 | — " — л 255 |
| | 2 | 6 | — " — л 1 |
| | 218 | 4 | — " — л 257 |
| | 219 | 2 | — " — |
| | 229 | 4 | — " — |
| | 238 | 8 | — " — л 258 |
| | 247 | 32 | — " — |
| 1ФС24-4АIIIВ8-Н | КП1, КП110, КП48, КП59, КП77, КП83, КП95, Кр101Н, Кр121Н, Кр123, Кр125, Кр126, С1, С13, С16, С19, поз 218, 219, 229, 238, 247 по 1ФС24-4АIIIВ8-Н | 9 | 5 Вып 5-1 л 1 |
| 1ФС24-4АIIIВ8-Но | КП1, КП110, КП48, КП59, КП77, КП83, КП95, Кр101Н, Кр121Н, Кр123, Кр125, Кр126, С1, С13, С16, С19, поз 218, 219, 229, 238 247 по 1ФС24-4АIIIВ8-Н | | |
| | 19 | 4 | Вып 5-1 л 1 |
| | КП3 | 2 | Вып 5-1 л 4 |
| | КП26 | 2 | Вып 5-1 л 27 |
| | КП48 | 2 | — " — л 49 |
| | КП59 | 2 | — " — л 60 |
| | КП77 | 2 | — " — л 78 |
| | КП83 | 2 | — " — л 84 |
| | КП95 | 1 | — " — л 96 |
| | Кр101Н | 2+2 | Вып 5-1 л 195 |
| | Кр121Н | 2+2 | Вып 5-1 л 215 |
| | Кр123 | 4 | — " — л 217 |
| | Кр125 | 4 | — " — л 219 |
| | Кр126 | 2 | — " — л 220 |
| | С1 | 16 | — " — л 247 |
| | С13 | 8 | — " — л 253 |
| | С16 | 2 | — " — л 254 |
| | С19 | 20 | — " — л 255 |
| | 2 | 6 | — " — л 1 |
| | 218 | 4 | — " — л 257 |
| | 219 | 2 | — " — |
| | 234 | 4 | — " — |
| | 243 | 8 | — " — л 258 |
| | 247 | 32 | — " — |
| 1ФС24-4АIIIВ8-Но | КП3, КП26, КП48, КП59, КП77, КП83, КП95, Кр101Н, Кр121Н, Кр123, Кр125, Кр126, С1, С13, С16, С19, поз 218, 219, 234, 243, 247 по 1ФС24-4АIIIВ8-Но | 9 | 5 Вып 5-1 л 1 |
| 1ФС24-4АIIIВ8-Но | КП3, КП26, КП48, КП59, КП77, КП83, КП95, Кр101Н, Кр121Н, Кр123, Кр125, Кр126, С1, С13, С16, С19, поз 218, 219, 234, 243, 247 по 1ФС24-4АIIIВ8-Но | | |
| | 19 | 4 | Вып 5-1 л 1 |

ТК 1978

Фермы 1ФС24-4В, 1ФС24-4В-а, 1ФС24-4В-Н, 1ФС24-4В-Но
Спецификация марок арматурных изделий на одну ферму

Серия ПК-01-129/78
Вып. 4-1
Лист 15

Инв. № подл. | Подпись и дата | Взам. инв. №

Гипростроймонтаж
Проектпромстройпроект
г. Киев

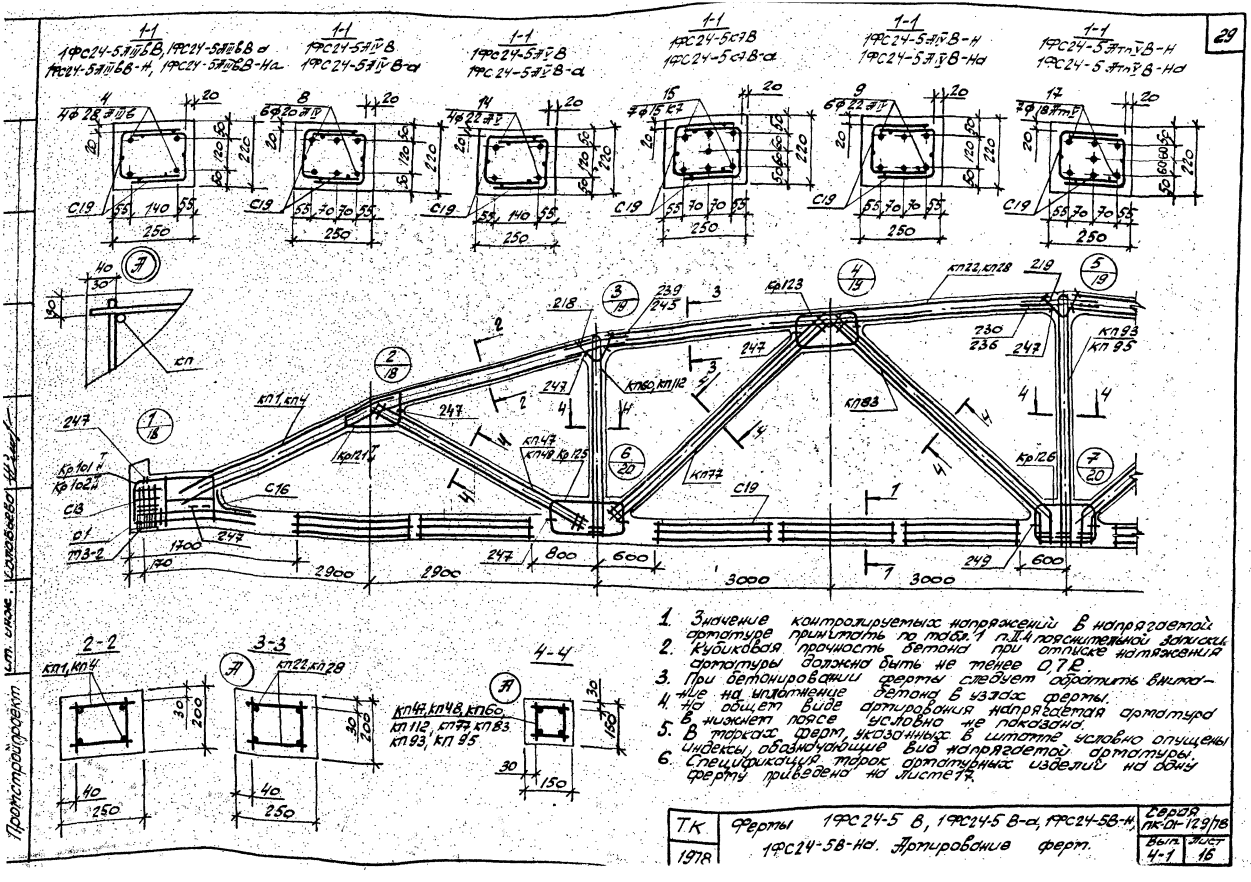


1. Значение контролируемых напряжений в напрягаемой арматуре принимать по табл. 1 п.II.4 пояснительной записки.
2. Кубиковая прочность бетона при отпуске натяжения арматуры должна быть не менее 0,7 R.
3. При бетонировании фермы следует обратить внимание на уплотнение бетона в узлах фермы.
4. На общем виде армирования напрягаемая арматура в нижнем поясе условно не показана.
5. В марках ферм, указанных в штампе условно опущены индексы, обозначающие вид напрягаемой арматуры.
6. Спецификация марок арматурных изделий на одну ферму приведена на листе 17.

| | | | |
|---|---|---|---|
| Т.К. 1978 | Фермы 1ФС24-5 В, 1ФС24-5 В-а, 1ФС24-5В-Н, 1ФС24-5В-На. Армирование ферм. | Серия ПК-01-129/78 | |
| | | Вып. 4-1 | Лист 16 |

| Марка фермы | Марка изделия или №поз | Кол шт | № листа Вып |
|---|---|---|---|
| 1ФС24-5АIIIВ8 | КП1 | 2 | Вып 5-1 л 2 |
| | КП22 | 2 | — " — л 23 |
| | КП47 | 2 | — " — л 46 |
| | КП112 | 2 | Вып 5-1 л 23 |
| | КП77 | 2 | Вып 5-1 л 78 |
| | КП83 | 2 | — " — л 84 |
| | КП93 | 1 | — " — л 94 |
| | Кр101Н | 2+2 | — " — л 195 |
| | Кр121Н | 2+2 | — " — л 215 |
| | Кр123 | 4 | — " — л 217 |
| | Кр125 | 4 | — " — л 219 |
| | Кр126 | 2 | — " — л 220 |
| | С1 | 16 | — " — л 247 |
| | С13 | 8 | — " — л. 253 |
| | С16 | 2 | — " — л 254 |
| | С19 | 20 | — " — л 255 |
| | 4 | 4 | — " — л 1 |
| | 218 | 4 | — " — л 257 |
| | 219 | 2 | — " — |
| | 230 | 4 | — " — |
| | 239 | 8 | — " — л 258 |
| | 247 | 32 | — " — |
| 1ФС24-5АIIIВ8-а | КП1, КП22, КП47, КП112, КП77, КП83, КП93, Кр101Н, Кр121Н, Кр123, Кр125, Кр126, С1, С13, С16, С19, поз. 218, 219, 230, 239, 247 по 1ФС24-5АIIIВ8 | 8 | 6 Вып 5-1 л 1 |
| 1ФС24-5КТВ | КП1, КП22, КП47, КП112, КП77, КП83, КП93, Кр101Н, Кр121Н, Кр123, Кр125, Кр126, С1, С13, С16, С19, поз 218, 219, 230, 239, 247 по 1ФС24-5АIIIВ8 | 14 | 4 Вып 5-1 л 1 |
| 1ФС24-5КТВ-а | КП1, КП22, КП47, КП112, КП77, КП83, КП93, Кр101Н, Кр121Н, Кр123, Кр125, Кр126, С1, С13, С16, С19, поз 218, 219, 230, 239, 247 по 1ФС24-5АIIIВ8 | 14 | 4 Вып 5-1 л 1 |
| | | Кр102Н | 2+2 Вып 5-1 л 196 |
| | | С1 | 36 — " — л 247 |
| | | 15 | 7 — " — л 1 |
| | | КП4 | 2 — " — л 5 |
| | | КП28 | 2 — " — л 29 |
| | | КП47 | 2 — " — л 48 |
| | | КП112 | 2 Вып 5-1 л 3 |
| | | КП77 | 2 Вып 5-1 л 78 |
| | | КП83 | 2 — " — л 84 |
| | | КП93 | 1 — " — л 94 |
| | | Кр101Н | 2+2 — " — л 195 |
| | | Кр121Н | 2+2 — " — л 215 |
| | | Кр123 | 4 — " — л 217 |
| | | Кр125 | 4 — " — л 219 |
| | | Кр126 | 2 — " — л 220 |
| | | С1 | 16 — " — л 247 |
| | | С13 | 8 — " — л 253 |
| | | С16 | 2 — " — л 254 |
| | | С19 | 20 — " — л 255 |
| 1ФС24-5АIIIВ8-а (продолжение) | 4 | 4 Вып 5-1 л 1 |
| | 218 | 4 — " — л 257 |
| | 219 | 2 — " — |
| | 236 | 4 — " — |
| | 245 | 8 — " — л 258 |
| | 247 | 32 — " — |
| 1ФС24-5КТВ-а | КП4, КП28, КП47, КП112, КП77, КП83, КП93, Кр101Н, Кр121Н, Кр123, Кр125, Кр126, С1, С13, С16, С19, поз 218, 219, 236, 245, 247 по 1ФС24-5АIIIВ8-а | 8 | 6 Вып 5-1 л 1 |
| 1ФС24-5КТВ-а | КП4, КП28, КП47, КП112, КП77, КП83, КП93, Кр121Н, Кр123, Кр125, Кр126, С13, С16, С19 поз. 218, 219, 236, 245, 247 по 1ФС24-5АIIIВ8-а | 14 | 4 Вып 5-1 л 1 |
| | | Кр102Н | 2+2 Вып 5-1 л 196 |
| | | С1 | 36 — " — л 247 |
| | | 15 | 7 — " — л 1 |
| 1ФС24-5АIIIВ8-Н | КП1 | 2 | Вып 5-1 л 2 |
| | КП22 | 2 | — " — л 23 |
| | КП48 | 2 | — " — л 49 |
| | КП60 | 2 | — " — л 61 |
| | КП77 | 2 | — " — л 78 |
| | КП83 | 2 | — " — л 84 |
| | КП95 | 1 | — " — л 96 |
| | Кр101Н | 2+2 | — " — л 195 |
| | Кр121Н | 2+2 | — " — л 215 |
| | Кр123 | 4 | — " — л 217 |
| | Кр125 | 4 | — " — л 219 |
| | Кр126 | 2 | — " — л 220 |
| | С1 | 16 | — " — л 247 |
| | С13 | 8 | — " — л 253 |
| | С16 | 2 | — " — л 254 |
| | С19 | 20 | — " — л 255 |
| | 4 | 4 | — " — л 1 |
| | 218 | 4 | — " — л 257 |
| | 219 | 2 | — " — |
| | 230 | 4 | — " — |
| | 239 | 8 | — " — л 258 |
| | 247 | 32 | — " — |
| 1ФС24-5АIIIВ8-Н | КП1, КП22, КП48, КП60, КП77, КП83, КП95, Кр101Н, Кр121Н, Кр123, Кр125, Кр126, С1, С13, С16, С19, поз 218, 219, 230, 239, 247 по 1ФС24-5АIIIВ8-Н | 9 | 6 Вып 5-1 л 1 |
| 1ФС24-5АIIIВ8-Но | КП1, КП22, КП48, КП60, КП77, КП83, КП95, Кр101Н, Кр121Н Кр 123 Кр 125, Кр 126, С1, С13 С16, С19 поз 218, 219 230, 239 247 по 1ФС24-5АIIIВ8-Н | 17 | 7 Вып 5-1 л 1 |
| 1ФС24-5АIIIВ8-Но | КП4 КП28 КП48, КП60, КП77, КП83 КП95, Кр101Н, Кр121Н Кр123, Кр125 Кр126, С1, С13 С16, С19 поз 218, 219, 236 245 247 по 1ФС24-5АIIIВ8-Но | 9 | 6 Вып 5-1 л 1 |
| 1ФС24-5АIIIВ8-Но | КП4, КП28, КП48 КП60, КП77, КП83, КП95, Кр101Н, Кр121Н, Кр123, Кр125 Кр126, С1, С13 С16, С19 поз 218 219 236, 245, 247 по 1ФС24-5АIIIВ8-Но | 17 | 7 Вып 5-1 л 1 |

| Марка фермы | Марка изделия или №поз | Кол шт | № листа Вып |
|---|---|---|---|
| 1ФС24-5АIIIВ8-Н | КП1 | 2 | Вып 5-1 л 2 |
| | КП22 | 2 | — " — л 23 |
| | КП48 | 2 | — " — л 49 |
| | КП60 | 2 | — " — л 61 |
| | КП77 | 2 | — " — л 78 |
| | КП83 | 2 | — " — л 84 |
| | КП95 | 1 | — " — л 96 |
| | Кр101Н | 2+2 | — " — л 195 |
| | Кр121Н | 2+2 | — " — л 215 |
| | Кр123 | 4 | — " — л 217 |
| | Кр125 | 4 | — " — л 219 |
| | Кр126 | 2 | — " — л 220 |
| | С1 | 16 | — " — л 247 |
| | С13 | 8 | — " — л 253 |
| | С16 | 2 | — " — л 254 |
| | С19 | 20 | — " — л 255 |
| | 4 | 4 | — " — л 1 |
| | 218 | 4 | — " — л 257 |
| | 219 | 2 | — " — |
| | 230 | 4 | — " — |
| | 239 | 8 | — " — л 258 |
| | 247 | 32 | — " — |
| 1ФС24-5АIIIВ8-Но | КП1, КП22, КП48, КП60, КП77, КП83, КП95, Кр101Н, Кр121Н, Кр123, Кр125, Кр126, С1, С13, С16, С19, поз. 218, 219, 230, 239, 247 по 1ФС24-5АIIIВ8-Н | 9 | 6 Вып 5-1 л 1 |

| Марка фермы | Марка изделия или №поз | Кол шт | № листа Вып |
|---|---|---|---|
| 1ФС24-5АIIIВ8-Но | КП1, КП22, КП48, КП60, КП77, КП83, КП95, Кр101Н, Кр121Н Кр 123 Кр 125, Кр 126, С1, С13 С16, С19 поз 218, 219 230, 239 247 по 1ФС24-5АIIIВ8-Н | 17 | 7 Вып 5-1 л 1 |
| 1ФС24-5АIIIВ8-Но | КП4 КП28 КП48, КП60, КП77, КП83 КП95, Кр101Н, Кр121Н Кр123, Кр125 Кр126, С1, С13 С16, С19 поз 218, 219, 236 245 247 по 1ФС24-5АIIIВ8-Но | 9 | 6 Вып 5-1 л 1 |
| 1ФС24-5АIIIВ8-Но | КП4, КП28, КП48 КП60, КП77, КП83, КП95, Кр101Н, Кр121Н, Кр123, Кр125 Кр126, С1, С13 С16, С19 поз 218 219 236, 245, 247 по 1ФС24-5АIIIВ8-Но | 17 | 7 Вып 5-1 л 1 |

| ТК | Фермы 1ФС24-5В, 1ФС24-5В-а, 1ФС24-5В-Н, 1ФС24-5В-Но | серия 1.К-01-129/78 |
|---|---|---|
| 1978 | Спецификация марок арматурных изделий на одну ферму | Вып 4-1 лист 17 |

Типовые материалы для проектирования Киевский Промстройпроект

Инв. № подл. | Подпись и дата | Взам. инв. №

Гл. инж. проекта Газизов
Рук. бригады Дымок
Гл. спец. Соловьева
Н. контр. Фомук

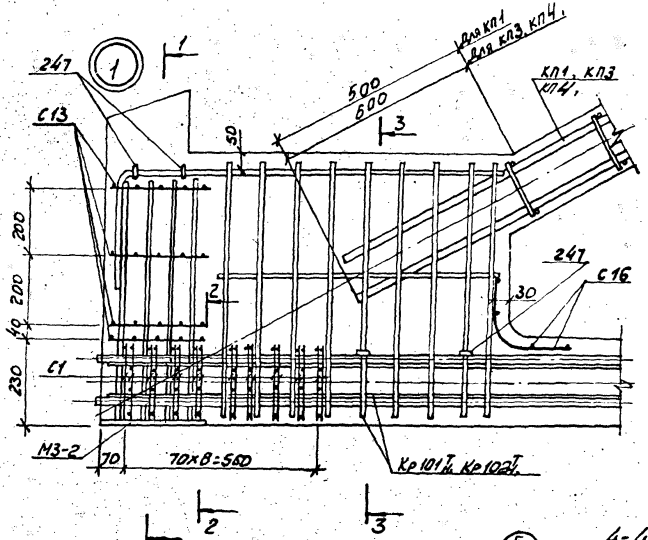


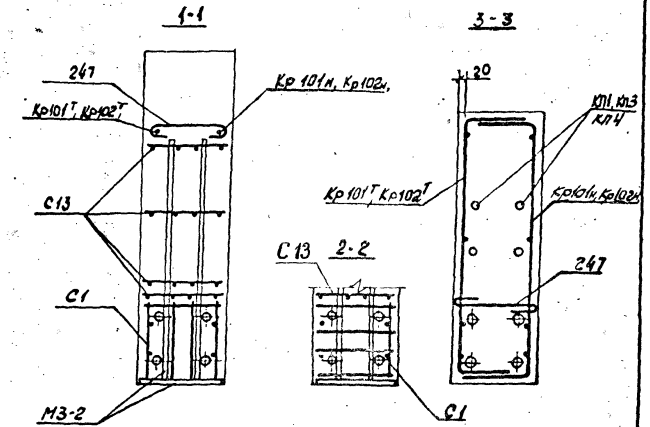


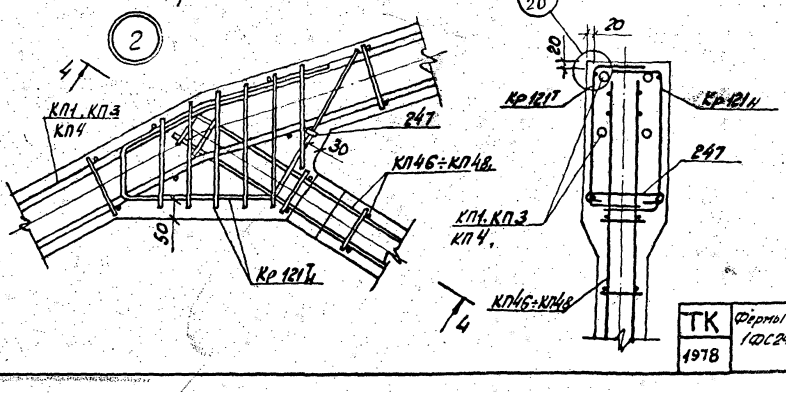


1. В узлах 1,6и7 условно показано 4 стержня напрягаемой арматуры.
2. Допустимое отклонение величины заделки каркасов решетки в пазах ±10мм.
3. В узле 1 показано девять рядов сеток С1 для ферм с армированием нижнего пояса канатами класса К7. Для ферм со стержневым армированием нижнего пояса устанавливается четыре ряда сеток С1 на расстоянии 280 мм от торца с шагом 70 мм.

| | | | |
|---|---|---|---|
| ТК 1978 | Фермы 1ФС24-4В, 1ФС24-5В, 1ФС24-4В-а, 1ФС24-5В-а, 1ФС24-4В-Н, 1ФС24-5З-Н, 1ФС24-4В-На, 1ФС24-5В-На. Узлы 1, 2 | серия ПК-01-129/78 | |
| | | Вып. 4-1 | Лист 18 |

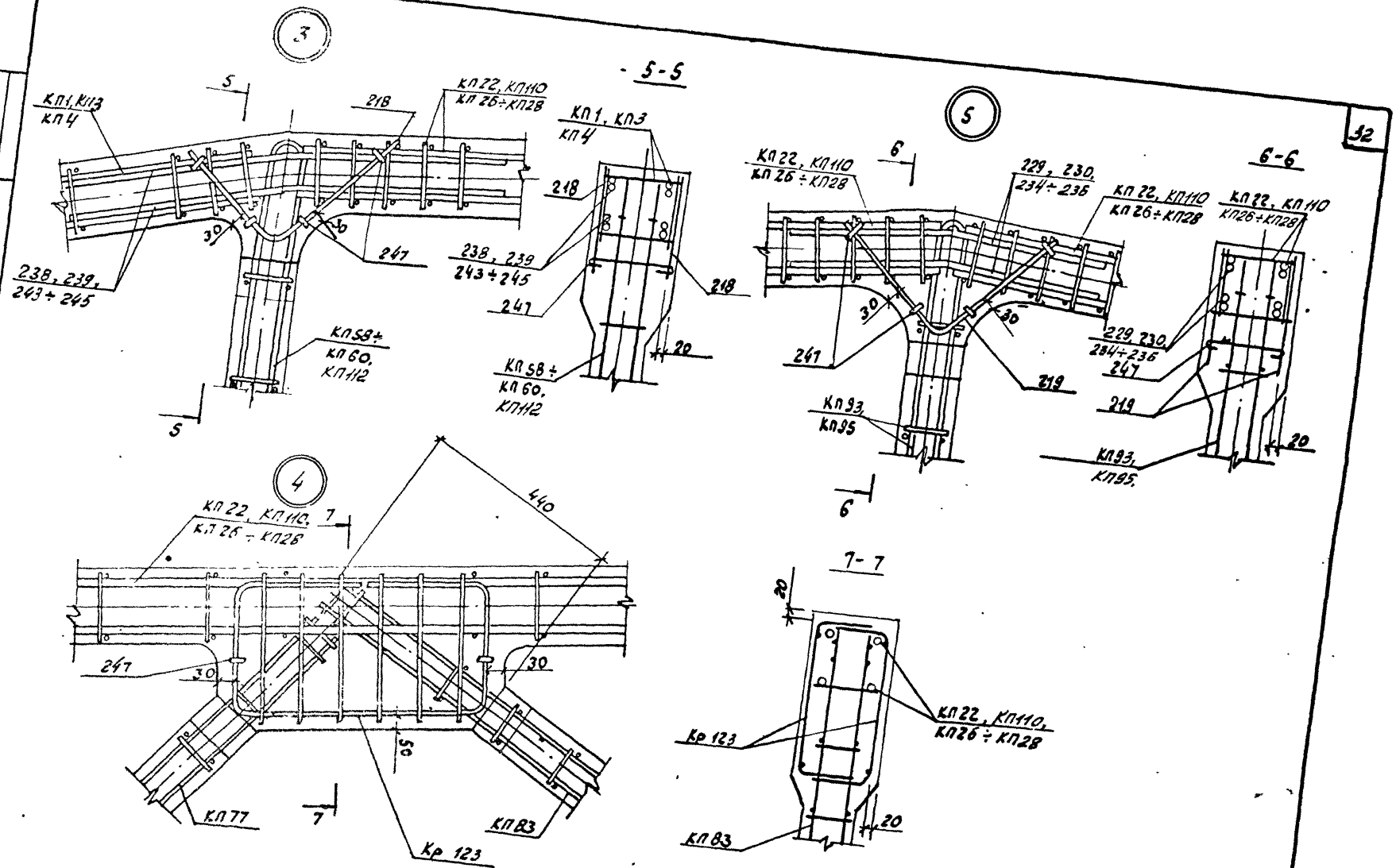


| | | | |
|---|---|---|---|
| ТК 1978 | Фермы 1ФС24-4В, 1ФС24-5В, 1ФС24-4В-а, 1ФС24-5В-а, 1ФС24-4В-Н, 1ФС24-5В-Н, 1ФС24-4В-На, 1ФС24-5В-На. Узлы 3,4,5 | серия ПК-01-129/78 Вып. 4-1 | Лист 19 |

Госстрой СССР
Киевский
Промстройпроект

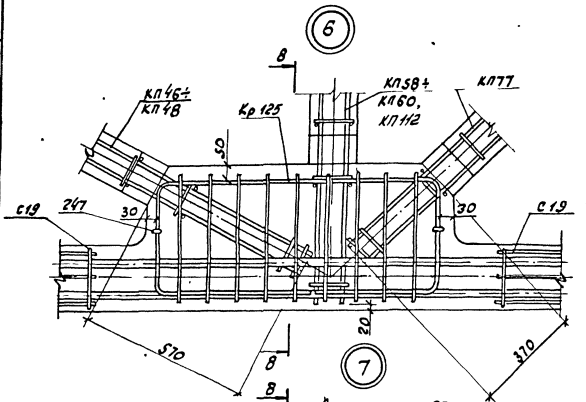


8-8

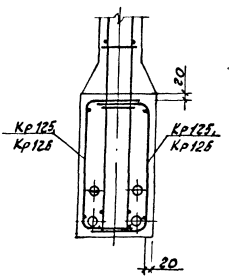


Б

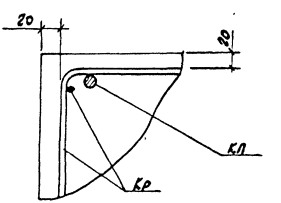


| | | |
|---|---|---|
| ТК 1978 | Фермы 1фс24-4в, 1фс24-5в, 1фс24-4в-а, 1фс24-5в-а, 1фс24-4вн, 1фс24-5в-н, 1фс24-4в-на, 1фс24-5в-на. Узлы 6, 7. | Серия ПК-01-129/78 Вып. 4-1 Лист 20 |

Геометрическая схема фермы

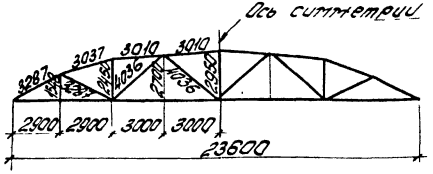


1-1

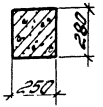


2-2

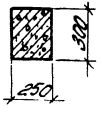


3-3

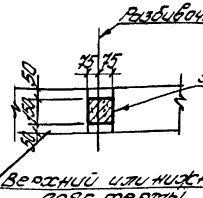


4-4

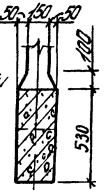


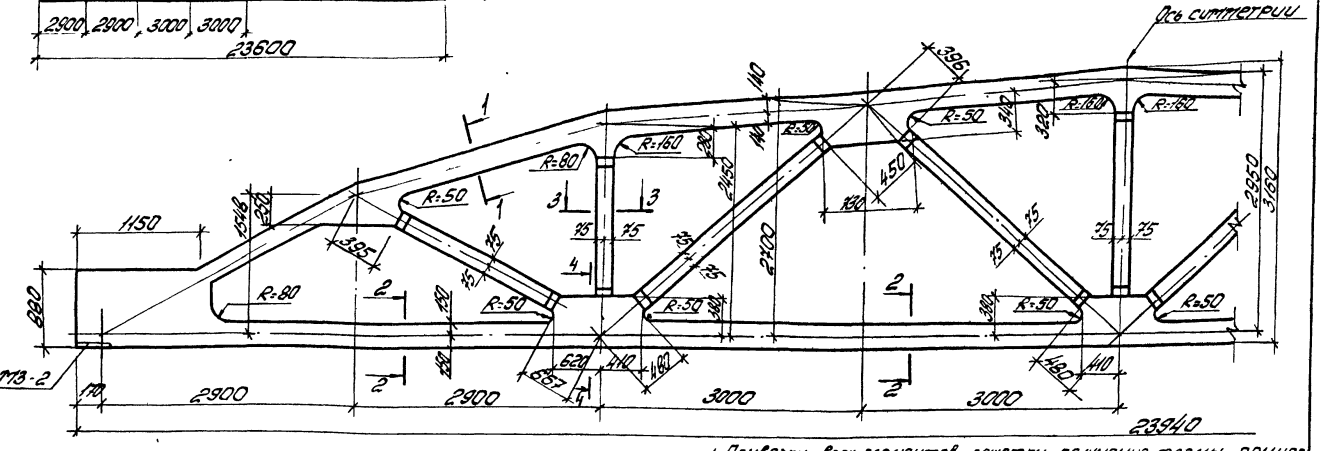


## Спецификация марок закладных элементов на одну ферму

| Марка фермы | Марка элемента | К-во шт | № листа |
|---|---|---|---|
| 2ФС24-6В ÷ 2ФС24-8В, 2ФС24-6В-а ÷ 2ФС24-8В-а, 2ФС24-6В-Н ÷ 2ФС24-8В-Н, 2ФС24-6В-На ÷ 2ФС24-8В-На | МЗ-2 | 2 | Вып.5 часть 2 лист 12 |

1 Привязку всех элементов решетки по ширине фермы принять по сечению 3-3.

2 В марках ферм условно опущены индексы, обозначающие вид напрягаемой арматуры.

3 Примеры разбивки закладных изделий для крепления плит покрытия и фонарей, связей, в покрытиях, стеновых панелей и путей подвесного транспорта даны в выпуске 1 серии ПК-01-129/78

| ТК 1978 | Фермы 2ФС24-6В ÷ 2ФС24-8В, 2ФС24-6В-а ÷ 2ФС24-8В-а, 2ФС24-6В-Н ÷ 2ФС24-8В-Н, 2ФС24-6В-На ÷ 2ФС24-8В-На. Опалубочный чертеж | Серия ПК-01-129/78 Вып. 4-1 | Лист 21 |
|---|---|---|---|

17426-01 35

Киевский Промстройпроект

1-1
2ФС24-6АIVВ, 2ФС24-6АIVВВ-d
2ФС24-6АIVВВ-Н, 2ФС24-6АIVВВ-Нd

3
6Ф25 AIVВ
С20

1-1
2ФС24-6АIVВ
2ФС24-6АIVВ-d

8
7Ф20 AIV
С20

1-1
2ФС24-6АIVВ
2ФС24-6АIVВ-d

12
7Ф18 AIV
С20

1-1
2ФС24-6КIVВ
2ФС24-6КIVВ-d

15
8Ф15 Вr
С20

1-1
2ФС24-6АIVВ-Н
2ФС24-6АIVВВ-Нd

9
7Ф22 AIV
С20

1-1
2ФС24-6АIIIVВ-Н
2ФС24-6АIIIVВВ-Нd

17
6Ф18 AIIIV
С20

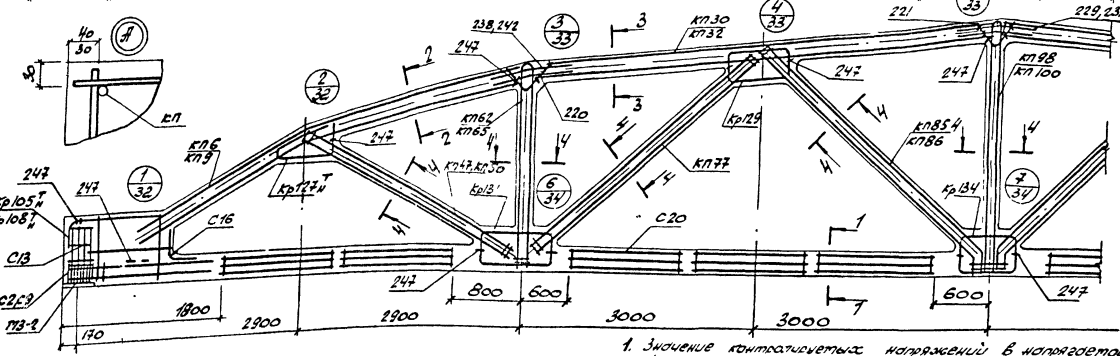


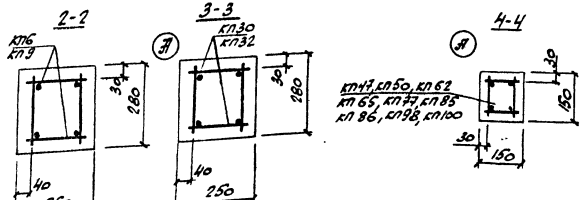


1. Значение контролируемых напряжений в напрягаемой арматуре принимать по табл. 1 п. 4 пояснительной записки.
2. Кубиковая прочность бетона при отпуске натяжения арматуры должна быть не менее 0,7 R.
3. При бетонировании фермы следует обратить внимание на уплотнение бетона в узлах фермы.
4. На общем виде армирования напрягаемая арматура в нижнем поясе условно не показана.
5. В марках ферм, указанных в штампе, условно опущены индексы, обозначающие вид напрягаемой арматуры.
6. Спецификация марок арматурных изделий на одну ферму приведена на листе 23.

| ТК 1978 | Фермы 2ФС24-6В, 2ФС24-6В-d, 2ФС24-6В-Н 2ФС24-6В-Нd. Армирование ферм. | Серия ПК-01-129/78 Вып. 4-1 Лист 22 |
|---|---|---|

Инв. № подл. | Подпись и дата | Взам. инв. № | Инв. № дубл. | Подпись и дата

Проект фирмы Гипростроммонтаж

17424-01 36

| Марка фермы | Марка изделия или № поз. | Кол. шт. | № листа вып. 5ч.1 |
|---|---|---|---|
| 2ФС24-6АIIIВ | КП6 | 2 | 7 |
| | КП30 | 2 | 31 |
| | КП47 | 2 | 48 |
| | КП52 | 2 | 63 |
| | КП77 | 2 | 78 |
| | КП85 | 2 | 86 |
| | КП98 | 1 | 99 |
| | Кр105Н | 2+2 | 199 |
| | Кр127Н | 2+2 | 221 |
| | Кр129 | 4 | 223 |
| | Кр131 | 4 | 225 |
| | Кр134 | 2 | 228 |
| | С2 | 8 | 247 |
| | С9 | 8 | 251 |
| | С13 | 8 | 253 |
| | С16 | 2 | 254 |
| | С20 | 20 | 255 |
| | 3 | 6 | 1 |
| | 220 | 4 | 257 |
| | 221 | 2 | —"— |
| | 229 | 4 | —"— |
| | 238 | 8 | 258 |
| | 247 | 32 | —"— |
| 2ФС24-6АIIIВ-а | КП6, КП30, КП47, КП62, КП77, КП85, КП98, Кр105Н, Кр127Н, Кр129, Кр131, Кр134, С2, С9, С13, С16, С20, поз 220, 221, 229, 247 по 2ФС24-6АIIIВ | 8 | 7 | 1 |
| 2ФС24-6АIIIВ-Н | КП6, КП30, КП47, КП62, КП77, КП85, КП98, Кр105Н, Кр127Н, Кр129, Кр131, Кр134, С2, С9, С13, С16, С20, поз 220, 221, 229, 238, 247 по 2ФС24-6АIIIВ-Н | 9 | 7 | 1 |
| 2ФС24-6АIIIВ-На | КП6, КП30, КП50, КП65, КП77, КП86, КП100, Кр105Н, Кр127Н, Кр129, Кр131, Кр134, С2, С9, С13, С16, С20, поз 220, 221, 229, 238, 247 по 2ФС24-6АIIIВ-На | 17 | 8 | 1 |

| Марка фермы | Марка изделия или № поз. | Кол. шт. | № листа вып. 5ч.1 |
|---|---|---|---|
| 2ФС24-6АIIIВ-а (продолжение) | С20 | 20 | 255 |
| | 3 | 6 | 1 |
| | 220 | 4 | 257 |
| | 221 | 2 | —"— |
| | 231 | 4 | —"— |
| | 242 | 8 | 258 |
| | 247 | 32 | —"— |
| 2ФС24-6АIIIВ-а | КП9, КП32, КП47, КП62, КП77, КП85, КП98, Кр105Н, Кр127Н, Кр129, Кр131, Кр134, С2, С9, С13, С16, С20, поз 220, 221, 231, 242, 247 по 2ФС24-6АIIIВ-а | 8 | 7 | 1 |
| 2ФС24-6АIIIВ-Н | КП9, КП32, КП47, КП62, КП77, КП85, КП98, Кр105Н, Кр127Н, Кр129, Кр131, Кр134, С2, С9, С13, С16, С20, поз 220, 221, 229, 238, 247 по 2ФС24-6АIIIВ-Н | 9 | 7 | 1 |
| 2ФС24-6АIIIВ-На | КП9, КП32, КП50, КП65, КП77, КП86, КП100, Кр105Н, Кр127Н, Кр129, Кр131, Кр134, С2, С9, С13, С16, С20, поз 220, 221, 231, 242, 247 по 2ФС24-6АIIIВ-На | 9 | 7 | 1 |

| Марка фермы | Марка изделия или № поз. | Кол. шт. | № листа вып. 5ч.1 |
|---|---|---|---|
| 2ФС24-6АIIIВ-а | КП6 | 2 | 7 |
| | КП30 | 2 | 31 |
| | КП47 | 2 | 48 |
| | КП52 | 2 | 63 |
| | КП77 | 2 | 78 |
| | КП85 | 2 | 86 |
| | КП98 | 1 | 99 |
| | Кр105Н | 2+2 | 199 |
| | Кр127Н | 2+2 | 221 |
| | Кр129 | 4 | 223 |
| | Кр131 | 4 | 225 |
| | Кр134 | 2 | 228 |
| | С2 | 8 | 247 |
| | С9 | 8 | 251 |
| | С13 | 8 | 253 |
| | С16 | 2 | 254 |
| | С20 | 20 | 255 |
| | 3 | 6 | 1 |
| | 220 | 4 | 257 |
| | 221 | 2 | —"— |
| | 229 | 4 | —"— |
| | 238 | 8 | 258 |
| | 247 | 32 | —"— |
| 2ФС24-6АIIIВ-Н | КП6, КП30, КП50, КП65, КП77, КП86, КП100, Кр105Н, Кр127Н, Кр129, Кр131, Кр134, С2, С9, С13, С16, С20, поз 220, 221, 229, 238, 247 по 2ФС24-6АIIIВ-Н | 9 | 7 | 1 |
| 2ФС24-6АIIIВ-На | КП6, КП30, КП50, КП65, КП77, КП86, КП100, Кр105Н, Кр127Н, Кр129, Кр131, Кр134, С2, С9, С13, С16, С20, поз 220, 221, 229, 238, 247 по 2ФС24-6АIIIВ-На | 17 | 8 | 1 |

| Марка фермы | Марка изделия или № поз. | Кол. шт. | № листа вып. 5ч.1 |
|---|---|---|---|
| 2ФС24-6АIIIВ | КП6, КП30, КП47, КП62, КП77, КП85, КП98, Кр105Н, Кр127Н, Кр129, Кр131, Кр134, С2, С9, С13, С16, С20, поз 220, 221, 229, 238, 247 по 2ФС24-6АIIIВ | 8 | 7 | 1 |
| 2ФС24-6КТВ | КП6, КП30, КП47, КП62, КП77, КП85, КП98, Кр105Н, Кр127Н, Кр129, Кр131, Кр134, С13, С16, С20, поз 220, 221, 229, 238, 247 по 2ФС24-6АIIIВ | Кр108Н | 2+2 | 202 |
| | | С2 | 18 | 247 |
| | | С9 | 18 | 251 |
| | | 15 | 8 | 1 |
| 2ФС24-6АIIIВ-а | КП9, КП32, КП47, КП62, КП77, КП85, КП98, Кр105Н, Кр127Н, Кр129, Кр131, Кр134, С2, С9, С13, С16, С20, поз 220, 221, 231, 242, 247 по 2ФС24-6АIIIВ-а | 12 | 7 | 1 |
| 2ФС24-6КТВ-а | КП9, КП32, КП47, КП62, КП77, КП85, КП98, Кр127Н, Кр129, Кр131, Кр134, С13, С16, С20, поз 220, 221, 231, 242, 247 по 2ФС24-6АIIIВ-а | Кр108Н | 2+2 | 202 |
| | | С2 | 18 | 247 |
| | | С9 | 18 | 251 |
| | | 15 | 8 | 1 |

| Марка фермы | Марка изделия или № поз. | Кол. шт. | № листа вып. 5ч.1 |
|---|---|---|---|
| 2ФС24-6АIIIВ-Н | КП6 | 2 | 7 |
| | КП30 | 2 | 31 |
| | КП50 | 2 | 51 |
| | КП65 | 2 | 66 |
| | КП77 | 2 | 78 |
| | КП86 | 2 | 87 |
| | КП100 | 1 | 101 |
| | Кр105Н | 2+2 | 199 |
| | Кр127Н | 2+2 | 221 |
| | Кр129 | 4 | 223 |
| | Кр131 | 4 | 225 |
| | Кр134 | 2 | 228 |
| | С2 | 8 | 247 |
| | С9 | 8 | 251 |
| | С13 | 8 | 253 |
| | С16 | 2 | 254 |
| | С20 | 20 | 255 |
| | 3 | 6 | 1 |
| | 220 | 4 | 257 |
| | 221 | 2 | —"— |
| | 229 | 4 | —"— |
| | 238 | 8 | 258 |
| | 247 | 32 | —"— |
| 2ФС24-6АIIIВ-Н | КП6, КП30, КП50, КП65, КП77, КП86, КП100, Кр105Н, Кр127Н, Кр129, Кр131, Кр134, С2, С9, С13, С16, С20, поз 220, 221, 229, 238, 247 по 2ФС24-6АIIIВ-Н | 9 | 7 | 1 |
| 2ФС24-6АIIIВ-На | КП6, КП30, КП50, КП65, КП77, КП86, КП100, Кр105Н, Кр127Н, Кр129, Кр131, Кр134, С2, С9, С13, С16, С20, поз 220, 221, 229, 238, 247 по 2ФС24-6АIIIВ-На | 17 | 8 | 1 |

| Марка фермы | Марка изделия или № поз. | Кол. шт. | № листа вып. 5ч.1 |
|---|---|---|---|
| 2ФС24-6АIIIВ-На | КП9, КП32, КП50, КП65, КП77, КП86, КП100, Кр105Н, Кр127Н, Кр129, Кр131, Кр134, С2, С9, С13, С16, С20, поз 220, 221, 231, 242, 247 по 2ФС24-6АIIIВ-На | 9 | 7 | 1 |
| 2ФС24-6АIIIВ-На | КП9, КП32, КП50, КП65, КП77, КП86, КП100, Кр105Н, Кр127Н, Кр129, Кр131, Кр134, С2, С9, С13, С16, С20, поз 220, 221, 231, 242, 247 по 2ФС24-6АIIIВ-На | 17 | 8 | 1 |

ТК 1978

Фермы 2ФС24-6В, 2ФС24-6В-а, 2ФС24-6В-Н, 2ФС24-6В-На. Спецификация марок арматурных изделий на одну ферму

Серия ПК-01-129/78 Вып. 4-1 Лист 23

Инв. № подл. | Подпись и дата | Взам. инв. №

Госстрой СССР Промстройпроект

1-1 2ФС24-6/7,5IIIВ, 2ФС24-6/7,5IIIВ-а, 2ФС24-6/7,5IIIВ-Н, 2ФС24-6/7,5IIIВ-На

1-1 2ФС24-6/7,5IVВ, 2ФС24-6/7,5IVВ-а

1-1 2ФС24-6/7,5VВ, 2ФС24-6/7,5VВ-а

1-1 2ФС24-6/7,5VIВ, 2ФС24-6/7,5VIВ-а

1-1 2ФС24-6/7,5VIIВ-Н, 2ФС24-6/7,5VIIВ-На

1-1 2ФС24-6/7,5VIIIВ-Н, 2ФС24-6/7,5VIIIВ-На

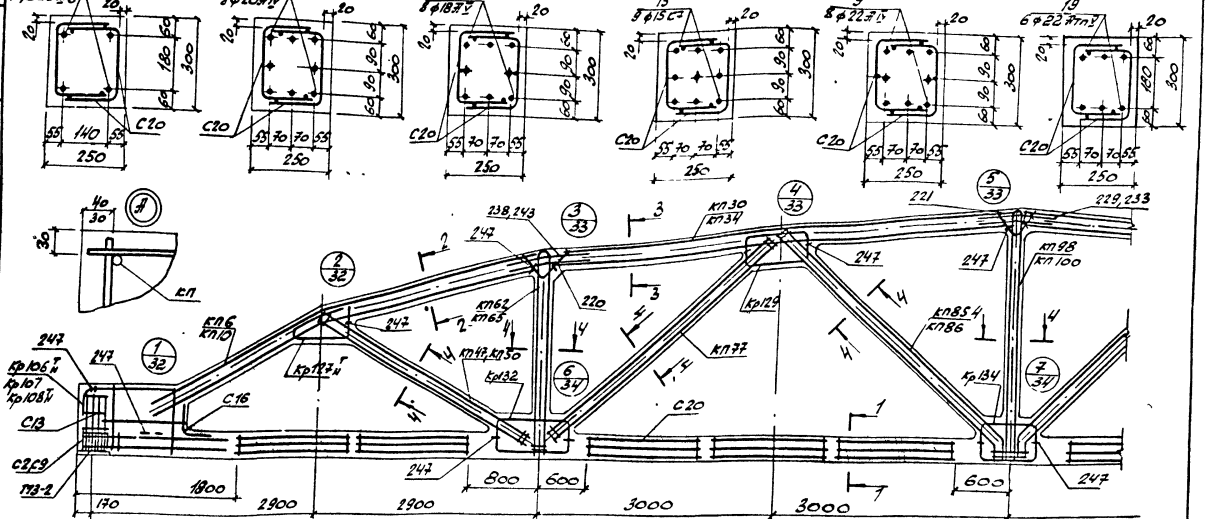


1. Значение контролируемых напряжений в напрягаемой арматуре принимать по табл. 1 п.II.4 пояснительной записки.
2. Кубиковая прочность бетона при отпуске натяжения арматуры должна быть не менее 0,7 R.
3. При бетонировании фермы следует обратить внимание на уплотнение бетона в узлах фермы.
4. На общем виде армирования напрягаемая арматура в нижнем поясе условно не показана.
5. В марках ферм, указанных в скобках, условно опущены индексы, обозначающие вид напрягаемой арматуры.
6. Спецификация марок арматурных изделий на одну ферму приведена на листе 25.

| | | | |
|---|---|---|---|
| ТК 1978 | Фермы 2ФС24-6/7,5В, 2ФС24-6/7,5В-а, 2ФС24-6/7,5В-Н 2ФС24-6/7,5В-На. Армирование ферм. | Серия ПК-01-129/78 | |
| | | Вып. 4-1 | Лист 24 |

Инв. № подл. | Подпись и дата | Взам. инв. № | Инв. № дубл. | Гл. инж. Сотников | Рук. гр. Гужаков | Гипростроиндустрия

| Марка фермы | Марка изделия или № поз. | Кол. шт | № листа серии |
|---|---|---|---|
| 2ФС24-6/7АIIIВ | КП6 | 2 | л.7 |
| | КП30 | 2 | л.31 |
| | КП47 | 2 | л.48 |
| | КП62 | 2 | л.63 |
| | КП77 | 2 | л.78 |
| | КП85 | 2 | л.86 |
| | КП98 | 1 | л.99 |
| | Кр108Т н | 2+2 | л.202 |
| | Кр127Т н | 2+2 | л.221 |
| | Кр129 | 4 | л.223 |
| | Кр132 | 4 | л.226 |
| | Кр134 | 2 | л.228 |
| | С2 | 8 | л.247 |
| | С9 | 8 | л.251 |
| | С13 | 8 | л.253 |
| | С16 | 2 | л.254 |
| | С20 | 20 | л.255 |
| | 5 | 4 | л.1 |
| | 220 | 4 | л.257 |
| | 221 | 2 | л.257 |
| | 229 | 4 | л.257 |
| | 238 | 8 | л.258 |
| | 247 | 32 | -"- |
| 2ФС24-6/7АIIIВ-а | КП6, КП30, КП47, КП62, КП77, КП85, КП98, Кр108Т н, Кр127Т н, Кр129, Кр132, Кр134, С2, С9, С13, С16, С20, поз. 220, 221, 229, 238, 247, по 2ФС24-6/7АIIIВ-В | 8 | л.1 |
| 2ФС24-6/7КТВ | КП6, КП30, КП47, КП62, КП77, КП85, КП98, Кр127Т н, Кр129, Кр132, Кр134, С13, С16, С20, поз. 220, 221, 229, 238, 247, по 2ФС24-6/7АIIIВ-В | 12 | л.1 |
| | | 8 | л.1 |
| 2ФС24-6/7АIIIВ-а | КП10, КП34, КП47, КП62, КП77, КП85, КП98, Кр108Т н, Кр127Т н, Кр129, Кр132, Кр134, С2, С9, С13, С16, С20, поз. 220, 221, 233, 243, 247, по 2ФС24-6/7АIIIВ-а | 12 | л.1 |
| | | 8 | л.1 |
| 2ФС24-6/7АIIIВ-а (продолжение) | КП10, КП34, КП47, КП62, КП77, КП85, КП98, Кр127Т н, Кр129, Кр132, Кр134, С13, С16, С20, поз. 220, 221, 233, 243, 247, по 2ФС24-6/7АIIIВ-а | 8 | л.1 |
| 2ФС24-6/7АIIIВ-н | Кр108Т н | 2+2 | л.200 |
| | Кр107 | 2 | л.201 |
| | С2 | 16 | л.247 |
| | С9 | 16 | л.251 |
| | 15 | 9 | л.1 |
| | КП6 | 2 | л.7 |
| | КП30 | 2 | л.31 |
| | КП50 | 2 | л.51 |
| | КП65 | 2 | л.66 |
| | КП77 | 2 | л.78 |
| | КП86 | 2 | л.87 |
| | КП100 | 1 | л.101 |
| | Кр108Т н | 2+2 | л.202 |
| | Кр127Т н | 2+2 | л.221 |
| | Кр129 | 4 | л.223 |
| | Кр132 | 4 | л.226 |
| | Кр134 | 2 | л.228 |
| | С2 | 8 | л.247 |
| | С9 | 8 | л.251 |
| | С13 | 8 | л.253 |
| | С16 | 2 | л.254 |
| | С20 | 20 | л.255 |
| | 5 | 4 | л.1 |
| | 220 | 4 | л.257 |
| | 221 | 2 | -"- |
| | 229 | 4 | -"- |
| | 238 | 8 | л.258 |
| | 247 | 32 | -"- |
| 2ФС24-6/7АIIIВ-Нд | КП6, КП30, КП50, КП65, КП77, КП86, КП100, Кр108Т н, Кр127Т н, Кр129, Кр132, Кр134, С2, С9, С13, С16, С20, поз. 220, 221, 229, 238, 247, по 2ФС24-6/7АIIIВ-В | 9 | л.1 |
| | | 8 | л.1 |
| 2ФС24-6/7АIIIВ-Нд (продолжение) | КП10, КП34, КП50, КП65, КП77, КП86, КП100, Кр108Т н, Кр127Т н, Кр129, Кр132, Кр134, С2, С9, С13, С16, С20, поз. 220, 221, 233, 243, 247, по 2ФС24-6/7АIIIВ-Нд | 19 | л.1 |
| | | 6 | л.1 |

ТК 1978

Фермы 2ФС24-6/7В, 2ФС24-6/7В-а, 2ФС24-6/7В-Н, 2ФС24-6/7В-Нд. Спецификация стержней арматурных изделий на одну ферму.

Серия ПК-01-129/78, Вып. 2-7, Лист 25

ГОССТРОЙ СССР, КИЕВСКИЙ ПРОМСТРОЙПРОЕКТ

Изм. Отд. Гл. инж. проекта Гл. инж. Рук. группы — Савицкий, Козлов, Дужик

17*24 от 39

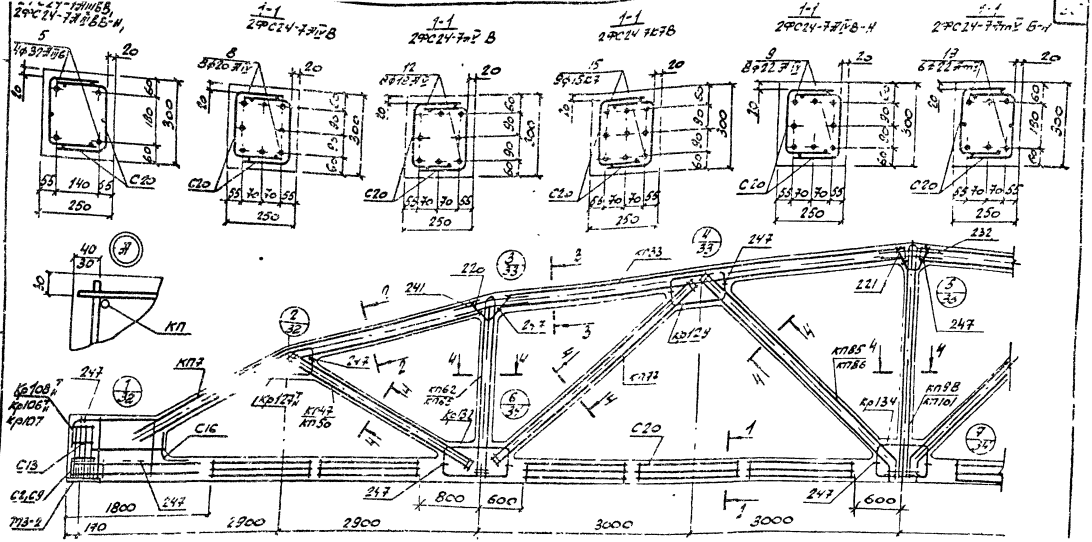


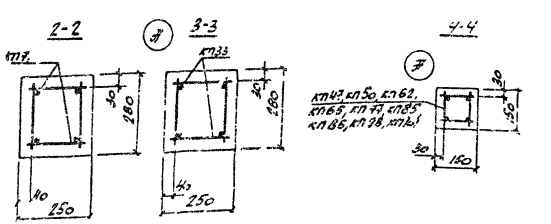


1. Значение контролируемых напряжений в напрягаемой арматуре принимать по табл. 1 п.II.4 пояснительной записки.
2. Кубиковая прочность бетона при отпуске натяжения арматуры должна быть не менее 0,7 R.
3. При бетонировании фермы следует обратить внимание на уплотнение бетона в узлах фермы.
4. На общем виде армирования напрягаемая арматура в нижнем поясе условно не показана.
5. В тарках ферм, указанных в штампе, условно опущены индексы, обозначающие вид напрягаемой арматуры.
6. Спецификация марок арматурных изделий на одну ферму приведена на листе 27.

| | | |
|---|---|---|
| ТК | Фермы 2ФС24-7В, 2ФС24-7В-Н. | Серия ПК-01-129/76 |
| 1978 | Армирование ферм. | Вып. 4-1 |

Промстройпроект
Гл. инж. Соловьева
Гл. инж. Дутт

| Марка фермы | Марка изделия или № поз. | кол-во шт. | № листа Вып. |
|---|---|---|---|
| 2ФС24-7АIIIВ8 | КП7 | 2 | Вып.5-1 л.8 |
| | КП33 | 2 | -"- л.34 |
| | КП47 | 2 | -"- л.48 |
| | КП62 | 2 | -"- л.63 |
| | КП77 | 2 | -"- л.78 |
| | КП85 | 2 | -"- л.86 |
| | КП98 | 1 | -"- л.99 |
| | Кр108$^{т}_{н}$ | 2+2 | -"- л.202 |
| | Кр127$^{т}_{н}$ | 2+2 | -"- л.221 |
| | Кр129 | 4 | -"- л.223 |
| | Кр132 | 4 | -"- л.226 |
| | Кр134 | 2 | -"- л.228 |
| | С2 | 8 | -"- л.247 |
| | С9 | 8 | -"- л.251 |
| | С13 | 8 | -"- л.253 |
| | С16 | 2 | -"- л.254 |
| | С20 | 20 | -"- л.255 |
| | 5 | 4 | -"- л.1 |
| | 220 | 4 | -"- л.257 |
| | 221 | 2 | -"- |
| | 232 | 4 | -"- |
| | 241 | 8 | Вып.5-1 л.258 |
| | 247 | 32 | -"- |

| Марка фермы | Марка изделия или № поз. | кол-во шт. | № листа Вып. |
|---|---|---|---|
| 2ФС24-7АIIIВ8 | КП7, КП33, КП47, КП62, КП77, КП85, КП98, Кр108$^{т}_{н}$, Кр127$^{т}_{н}$, Кр129, Кр132, Кр134, С2, С9, С13, С16, С20 по 2ФС24-7АIIIВ8 | 8 | 8 Вып.5-1 л.1. |
| 2ФС24-7АIIIВ8-Н | КП7, КП33, КП47, КП62, КП77, КП85, КП98, Кр108$^{т}_{н}$, Кр127$^{т}_{н}$, Кр129, Кр132, Кр134, С2, С9, С13, С16, С20 по 2ФС24-7АIIIВ8 | 12 | 8 Вып.5-1 л.1. |

| Марка фермы | Марка изделия или № поз. | кол-во шт. | № листа Вып. |
|---|---|---|---|
| 2ФС24-7АIIIВ8-Н (подобранные) | КП7, КП33, КП47, КП62, КП77, КП85, КП98, Кр137$^{т}_{н}$, Кр129, Кр132, Кр134, С13, С16, С20, по 2ФС24-7АIIIВ8 | Кр108$^{т}_{н}$ 2+2 | Вып.5-1 л.202 |
| | | Кр107 2 | -"- л.201 |
| | | С2 18 | -"- л.247 |
| | | С9 18 | -"- л.251 |
| | | 15 9 | -"- л.1 |
| | | КП7 2 | Вып.5-1 л.8 |
| | | КП33 2 | -"- л.34 |
| | | КП50 2 | -"- л.51 |
| | | КП65 2 | -"- л.66 |
| | | КП77 2 | -"- л.78 |
| | | КП85 2 | -"- л.87 |
| | | КП101 1 | -"- л.102 |
| | | Кр108$^{т}_{н}$ 2+2 | -"- л.199 |
| | | Кр127$^{т}_{н}$ 2+2 | -"- л.221 |
| | | Кр129 4 | -"- л.223 |

| Марка фермы | Марка изделия или № поз. | кол-во шт. | № листа Вып. |
|---|---|---|---|
| 2ФС24-7АIIIВ8-Н | Кр132 | 4 | Вып.5-1 л.225 |
| | Кр134 | 2 | -"- л.228 |
| | С2 | 8 | -"- л.247 |
| | С9 | 8 | -"- л.251 |
| | С13 | 8 | -"- л.253 |
| | С16 | 2 | -"- л.254 |
| | С20 | 20 | -"- л.255 |
| | 5 | 4 | -"- л.1 |
| | 220 | 4 | -"- л.257 |
| | 221 | 2 | -"- |
| | 232 | 4 | -"- |
| | 241 | 6 | -"- л.259 |
| | 247 | 32 | -"- |

| Марка фермы | Марка изделия или № поз. | кол-во шт. | № листа Вып. |
|---|---|---|---|
| 2ФС24-7АIIIВ8-Н | КП7, КП33, КП50, КП65, КП77, КП85, КП101, Кр108$^{т}_{н}$, Кр127$^{т}_{н}$, Кр129, Кр132, Кр134, С2, С9, С13, С16, С20, поз. 220, 221, 232, 241, 247 по 2ФС24-7АIIIВ8-Н | 9 | 8 Вып.5-1 л.1 |
| 2ФС24-7АIIIВ8-НII | КП7, КП33, КП50, КП65, КП77, КП85, КП101, Кр108$^{т}_{н}$, Кр127$^{т}_{н}$, Кр129, Кр132, Кр134, С2, С9, С13, С16, С20, поз. 221, 220, 232, 241, 247 по 2ФС24-7АIIIВ8-Н | 19 | 6 Вып.5-1 л.1 |

Киевский Промстройпроект

ТК 1978

Фермы 2ФС24-7В, 2ФС24-7В-Н. Спецификация марок арматурных изделий на одну ферму.

Серия ПК-01-129/78 Вып. 4-1 Лист 27

17624-01 ВИ

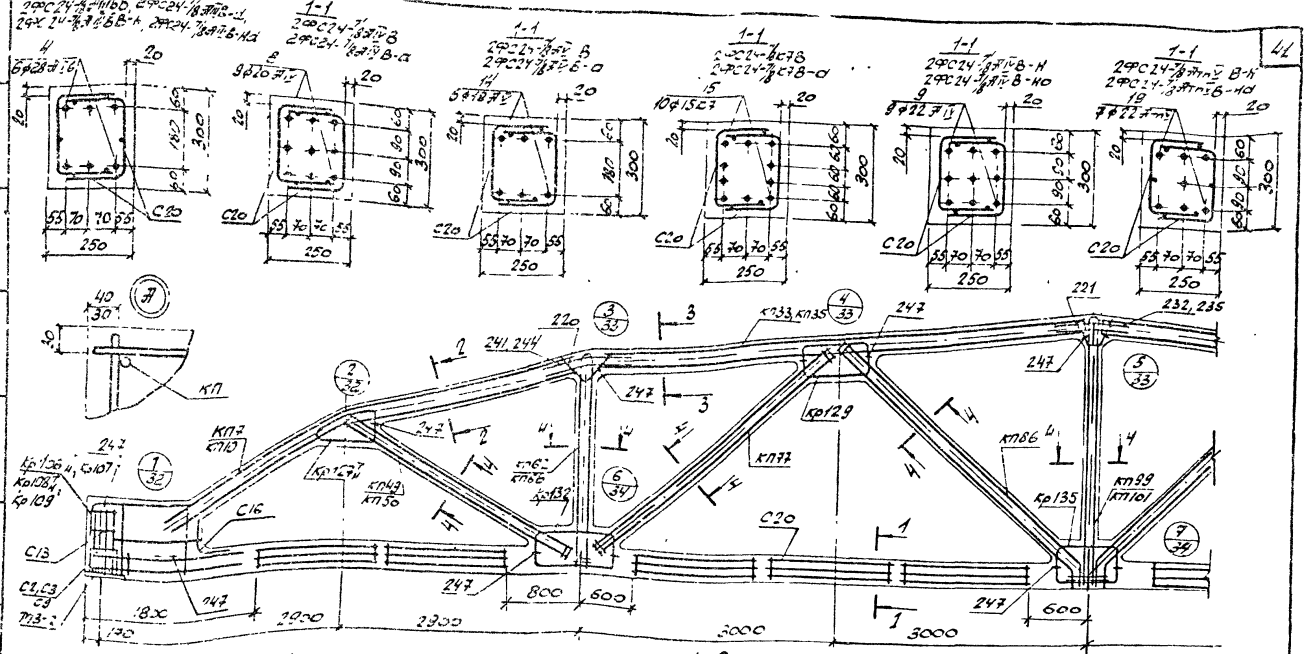


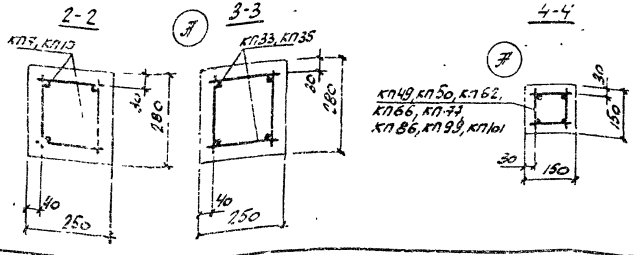


1. Значение контролируемых напряжений в напрягаемой арматуре принимать по табл. 1 п.II.4 пояснительной записки.
2. Кубиковая прочность бетона при отпуске натяжения арматуры должна быть не менее 0,7 R.
3. При бетонировании ферты следует обратить внимание на уплотнение бетона в узлах ферты.
4. На общем виде артирования напрягаемая арматура в нижнем поясе условно не показана.
5. В марках ферт, указанных в штампе, условно опущены индексы, обозначающие вид напрягаемой арматуры.
6. Спецификация марок арматурных изделий на одну ферту приведена на листе 29.

| ТК | Ферты 2ФС24-7/8В, 2ФС24-7/8В-а, 2ФС24-7/8В-Н, 2ФС24-7/8В-Нд. Артирование ферт. | Серия ПК-01-129/78 | |
|---|---|---|---|
| 1978 | | Вып. 4-1 | Лист 28 |

Промстройпроект ст. инж. Дорогобуево

| Марка фермы | Марка изделия или № поз | Кол. шт. | № листа вып. 5.4.1 |
|---|---|---|---|
| 2ФБ24-7/8АIIIв-Н2а2 | КП7 | 2 | 8 |
| | КП33 | 2 | 34 |
| | КП49 | 2 | 50 |
| | КП62 | 2 | 63 |
| | КП77 | 2 | 78 |
| | КП86 | 2 | 87 |
| | КП99 | 1 | 100 |
| | Кр106т | 2+2 | 200 |
| | Кр107 | 2 | 201 |
| | Кр127т | 2+2 | 221 |
| | Кр129 | 4 | 223 |
| | Кр132 | 4 | 226 |
| | Кр135 | 2 | 229 |
| | С2 | 8 | 247 |
| | С9 | 8 | 251 |
| | С13 | 8 | 253 |
| | С16 | 2 | 254 |
| | С20 | 20 | 255 |
| | 4 | 6 | 1 |
| | 220 | 4 | 257 |
| | 222 | 2 | -"- |
| | 232 | 4 | -"- |
| | 241 | 8 | 258 |
| | 247 | 32 | -"- |
| 2ФБ24-7/8АIIIв-Н2а2 | КП7, КП33, КП49, КП62, КП77, КП86, КП99, Кр106т, Кр107, Кр127т, Кр129, Кр132, Кр135, С2, С9, С13, С16, С20, поз. 220, 222, 232, 241, 247, по 2ФБ24-7/8АIIIв-В | 8 | 9 | 1 |
| 2ФБ24-7/8АIIIв-А | КП7, КП33, КП49, КП62, КП77, КП86, КП99, Кр106т, Кр107, Кр127т, Кр129, Кр132, Кр135, С2, С9, С13, С16, С20, поз. 220, 222, 232, 241, 247, по 2ФБ24-7/8АIIIв-В | 14 | 6 | 1 |
| 2ФБ24-7/8АIIIв-Н2а2 | КП7, КП33, КП49, КП62, КП77, КП86, КП99, Кр106т, Кр107, Кр127т, Кр129, Кр132, Кр135, С2, С9, С13, С16, С20, поз. 220, 222, 232, 241, 247, по 2ФБ24-7/8АIIIв-В | 14 | 6 | 1 |
| 2ФБ24-7/8АIIIв-А | КП10, КП35, КП49, КП62, КП77, КП86, КП99, Кр106т, Кр107, Кр127т, Кр129, Кр132, Кр135, С2, С9, С13, С16, С20, поз. 220, 222, 235, 244, 247, по 2ФБ24-7/8АIIIв-А | 8 | 9 | 1 |
| 2ФБ24-7/8АIIIв-А | КП10, КП35, КП49, КП62, КП77, КП86, КП99, Кр106т, Кр107, Кр127т, Кр129, Кр132, Кр135, С2, С9, С13, С16, С20, поз. 220, 222, 235, 244, 247, по 2ФБ24-7/8АIIIв-А | 14 | 6 | 1 |
| 2ФБ24-7/8АIIIв-А | КП10, КП35, КП49, КП62, КП77, КП86, КП99, Кр106т, Кр107, Кр127т, Кр129, Кр132, Кр135, С13, С16, С20, поз. 220, 222, 235, 244, 247, по 2ФБ24-7/8АIIIв-А | 8 | 9 | 1 |
| 2ФБ24-7/8АIIIв-Н2а2 | КП7, КП33, КП49, КП62, КП77, КП86, КП99, Кр106т, Кр107, Кр127т, Кр129, Кр132, Кр135, С2, С9, С13, С16, С20, поз. 220, 222, 232, 241, 247, по 2ФБ24-7/8АIIIв-В | 8 | 9 | 1 |
| 2ФБ24-7/8АIIIв-Н2а2 | КП7, КП33, КП49, КП62, КП77, КП86, КП99, Кр106т, Кр107, Кр127т, Кр129, Кр132, Кр135, С2, С9, С13, С16, С20, поз. 220, 222, 232, 241, 247, по 2ФБ24-7/8АIIIв-В | 14 | 6 | 1 |
| 2ФБ24-7/8АIIIв-Н2а2 | КП10, КП35, КП49, КП62, КП77, КП86, КП99, Кр106т, Кр107, Кр127т, Кр129, Кр132, Кр135, С2, С9, С13, С16, С20, поз. 220, 222, 235, 244, 247, по 2ФБ24-7/8АIIIв-А | 8 | 9 | 1 |
| 2ФБ24-7/8АIIIв-А | КП10, КП35, КП49, КП62, КП77, КП86, КП99, Кр106т, Кр107, Кр127т, Кр129, Кр132, Кр135, С2, С9, С13, С16, С20, поз. 220, 222, 235, 244, 247, по 2ФБ24-7/8АIIIв-А | 14 | 6 | 1 |
| 2ФБ24-7/8АIIIв-Н2а2 | КП10, КП35, КП49, КП62, КП77, КП86, КП99, Кр106т, Кр107, Кр127т, Кр129, Кр132, Кр135, С2, С9, С13, С16, С20, поз. 220, 222, 232, 241, 247, по 2ФБ24-7/8АIIIв-В | 8 | 9 | 1 |
| 2ФБ24-7/8АIIIв-Н2а2 | КП7, КП33, КП50, КП66, КП77, КП86, КП101, Кр106т, Кр107, Кр127т, Кр129, Кр132, Кр135, С2, С9, С13, С16, С20, поз. 220, 222, 232, 241, 247, по 2ФБ24-7/8АIIIв-Н2а2 | 19 | 7 | 1 |
| 2ФБ24-7/8АIIIв-Н2а2 | КП10, КП35, КП50, КП66, КП77, КП86, КП101, Кр106т, Кр107, Кр127т, Кр129, Кр132, Кр135, С2, С9, С13, С16, С20, поз. 220, 222, 235, 244, 247, по 2ФБ24-7/8АIIIв-Н2а2 | 9 | 9 | 1 |
| 2ФБ24-7/8АIIIв-Н2а2 | КП10, КП35, КП50, КП66, КП77, КП86, КП101, Кр106т, Кр107, Кр127т, Кр129, Кр132, Кр135, С2, С9, С13, С16, С20, поз. 220, 222, 235, 244, 247, по 2ФБ24-7/8АIIIв-Н2а2 | 19 | 7 | 1 |
| (аналогично) | КП7, КП33, КП50, КП66, КП77, КП86, КП101, Кр106т, Кр107, Кр127т, Кр129, Кр132, Кр135, С2, С9, С13, С16, С20, поз. 220, 222, 232, 241, 247, по 2ФБ24-7/8АIIIв-Н2а2 | 9 | 9 | 1 |
| 2ФБ24-7/8АIIIв-Н2а2 | КП10, КП35, КП50, КП66, КП77, КП86, КП101, Кр106т, Кр107, Кр127т, Кр129, Кр132, Кр135, С2, С9, С13, С16, С20, поз. 220, 222, 235, 244, 247, по 2ФБ24-7/8АIIIв-Н2а2 | 19 | 7 | 1 |
| | | | | |

ТК 1978

Серты 2ФБ24-7/8В, 2ФБ24-7/8В-а, 2ФБ24-7/9В-Н, 2ФБ24-7/8В-НД. Спецификация марок деталей изделий на одну ферму.

Серия ПК-01-129/75
Вып. IV-1
Лист 29

ГОССТРОЙ СССР
КИЕВСКИЙ
ПРОМСТРОЙПРОЕКТ

Инв. № подл. | Подпись и дата | Взам. инв. №

17424-31 43

1-1
2ФС24-8АIIIВ,
2ФС24-8АIIIВ-Н

1-1
2ФС24-8АIVВ

1-1
2ФС24-8АVВ

1-1
2ФС24-8АVIВ-Н

1-1
2ФС24-8АVIIВ-Н

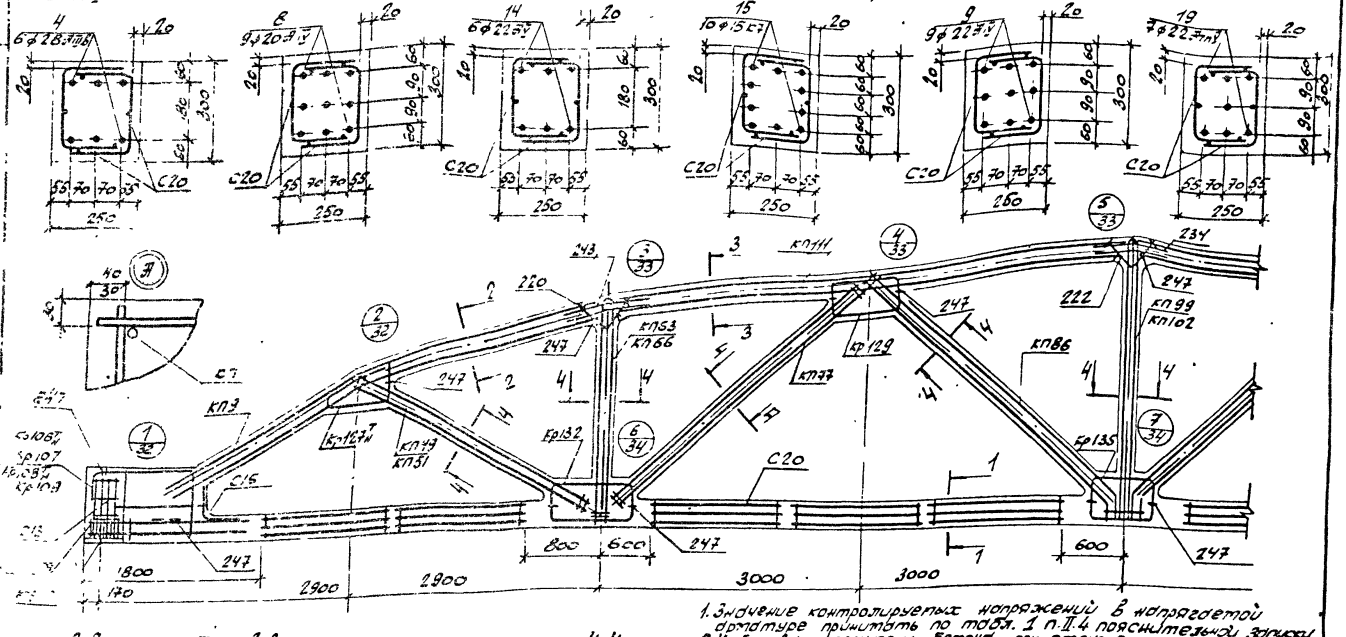


1-1

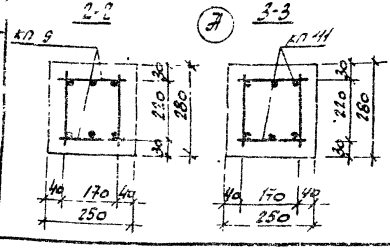


3-3




4-4

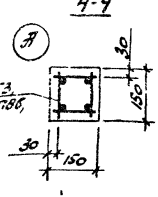


1. Значение контролируемых напряжений в напрягаемой арматуре принимать по табл. 1 п. II.4 пояснительной записки.
2. Кубиковая прочность бетона при отпуске натяжения арматуры должна быть не менее 0,7 R.
3. При бетонировании фермы следует обратить внимание на уплотнение бетона в узлах фермы.
4. На общем виде армирования напрягаемая арматура в нижнем поясе условно не показана.
5. В марках ферм, указанных в штампе, условно опущены индексы, обозначающие вид напрягаемой арматуры.
6. Спецификация марок арматурных изделий на одну ферму приведена на листе 31.

| | | | |
|---|---|---|---|
| ТК 1918 | Фермы 2ФС24-8В, 2ФС24-8В-Н. Армирование ферм. | Серия ПК-01-129/16 | |
| | | Вып. 4-1 | Лист 30 |

Инв. № подл. | Подпись и дата | Взам. инв. №

| Марка ферты | Марка изделия или № поз | Кол-во шт. | № листа вып. |
|---|---|---|---|
| 2ФС24-8АIII в В | КП9 | 2 | Вып.5-1 л.10 |
| | КП111 | 2 | Вып.5-1 л.2 |
| | КП49 | 2 | -//- л.50 |
| | КП63 | 2 | -//- л.64 |
| | КП77 | 2 | -//- л.78 |
| | КП86 | 2 | -//- л.87 |
| | КП99 | 1 | -//- л.100 |
| | Кр106$^{т}_{н}$ | 2+2 | -//- л.200 |
| | Кр107 | 2 | -//- л.201 |
| | Кр127$^{т}_{н}$ | 2 | -//- л.221 |
| | Кр129 | 4 | -//- л.223 |
| | Кр132 | 4 | -//- л.226 |
| | Кр135 | 2 | -//- л.229 |
| | С2 | 8 | -//- л.247 |
| | С9 | 8 | -//- л.251 |
| | С13 | 8 | -//- л.253 |
| | С16 | 2 | -//- л.254 |
| | С20 | 20 | -//- л.255 |
| | 4 | 6 | -//- л.1 |
| | 220 | 4 | -//- л.257 |
| | 222 | 2 | -//- |
| | 234 | 4 | -//- |
| | 243 | 8 | -//- л.258 |

| Марка ферты | Марка изделия или № поз | Кол-во шт | № листа вып |
|---|---|---|---|
| продолжение | 247 | 32 | Вып.5-1 л.258 |
| 2ФС24-8АIV В | КП9, КП111, КП49, КП63, КП77, КП86, КП99, Кр106$^{т}_{н}$, Кр107, Кр127$^{т}_{н}$, Кр129, Кр132, Кр135, С2, С9, С13, С16, С20, поз.220, 222, 234, 243, 247 по 2ФС24-8АIII в В | | |
| | 8 | 9 | Вып.5-1 л.1 |
| 2ФС24-8АV В | КП9, КП111, КП49, КП63, КП77, КП86, КП99, Кр106$^{т}_{н}$, Кр107, Кр127$^{т}_{н}$, Кр129, Кр132, Кр135, С2, С9, С13, С16, С20, поз.220, 222, 234, 243, 247 по 2ФС24-8АIII в В | | |
| | 14 | 6 | Вып.5-1 л.1 |

| Марка ферты | Марка изделия или № поз. | Кол-во шт. | № листа вып |
|---|---|---|---|
| 2ФС24-8КТБ | КП9, КП111, КП49, КП63, КП77, КП86, КП99, Кр127$^{т}_{н}$, Кр129, Кр132, Кр135, С13, С16, С20, поз.220, 222, 234, 243, 247 по 2ФС24-8АIII в В | | |
| | Кр108$^{т}_{н}$ | 2+2 | Вып.5-1 л.202 |
| | Кр03 | 2 | -//- л.203 |
| | С3 | 18 | -//- л.247 |
| | С9 | 18 | -//- л.251 |
| | 15 | 10 | -//- л.1 |
| 2ФС24-8АIII в В-Н | КП9 | 2 | Вып.5-1 л.10 |
| | КП111 | 2 | Вып.5-1 л.2 |
| | КП51 | 2 | л.52 |
| | КП65 | 2 | л.67 |
| | КП77 | 2 | л.78 |
| | КП86 | 2 | л.87 |
| | КП102 | 1 | л.103 |
| | Кр106$^{т}_{н}$ | 2+2 | л.200 |
| | Кр107 | 2+2 | 201 |
| | Кр127$^{т}_{н}$ | 2+2 | 221 |

| Марка ферты | Марка изделия или № поз | К-во шт. | № листа вып |
|---|---|---|---|
| 2ФС24-8АIII в В-Н (продолжение) | Кр29 | 4 | Вып.5-1 л.223 |
| | Кр32 | 4 | -//- л.226 |
| | Кр135 | 2 | -//- л.229 |
| | С2 | 8 | -//- л.247 |
| | С9 | 8 | -//- л.251 |
| | С13 | 8 | -//- л.253 |
| | С16 | 2 | -//- л.254 |
| | С20 | 20 | -//- л.255 |
| | 4 | 6 | -//- л.1 |
| | 220 | 4 | -//- л.257 |
| | 222 | 2 | -//- |
| | 234 | 4 | -//- |
| | 243 | 8 | -//- л.258 |
| | 247 | 32 | -//- |

| Марка ферты | Марка изделия или № поз | К-во шт. | № листа вып. |
|---|---|---|---|
| 2ФС24-8АIV В-Н | КП9, КП111, КП51, КП66, КП77, КП86, КП102, Кр106$^{т}_{н}$, Кр107, Кр127$^{т}_{н}$, Кр129, Кр132, Кр135, С2, С9, С13, С16, С20, поз.220, 222, 234, 243, 247 по 2ФС24-8АIII в В-Н | | |
| | 9 | 9 | Вып.5-1 л.1 |
| 2ФС24-8АIV В-Н | КП9, КП111, КП51, КП66, КП77, КП86, КП102, Кр106$^{т}_{н}$, Кр107, Кр127$^{т}_{н}$, Кр129, Кр132, Кр135, С2, С9, С13, С16, С20, поз.220, 222, 234, 243, 247 по 2ФС24-8АIII в В-Н | | |
| | 10 | 7 | Вып.5-1 л.1 |

| Марка ферты | Марка изделия или № поз | К-во шт. | № листа вып. |
|---|---|---|---|
| | | | |

ТК 1976 — Фермы 2ФС24-8В, 2ФС24-8В-Н. Спецификация марок арматурных изделий на одну ферму.

Вып. 4-1 — Лист 31

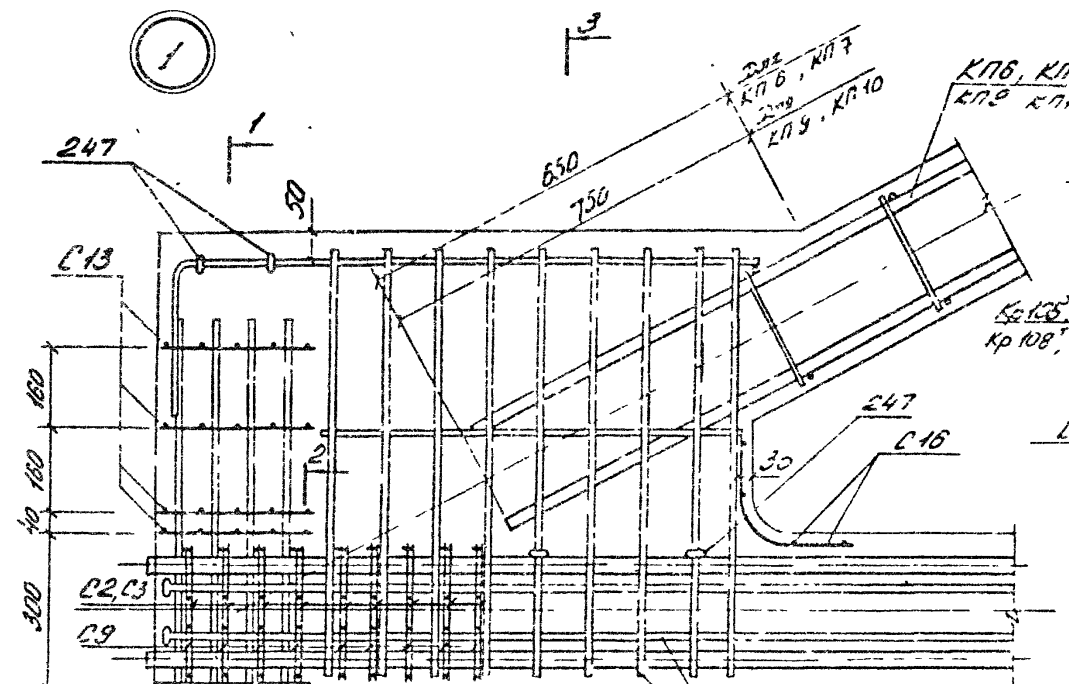


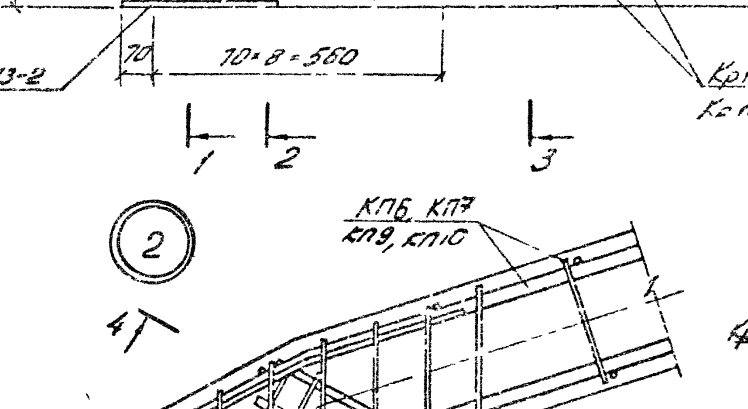


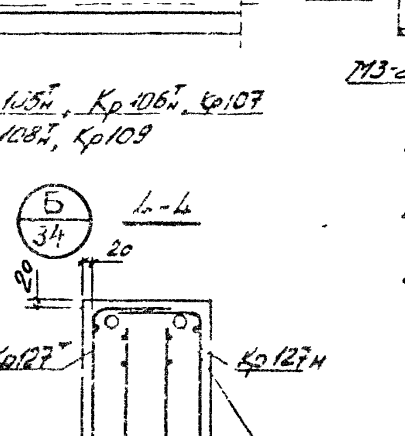


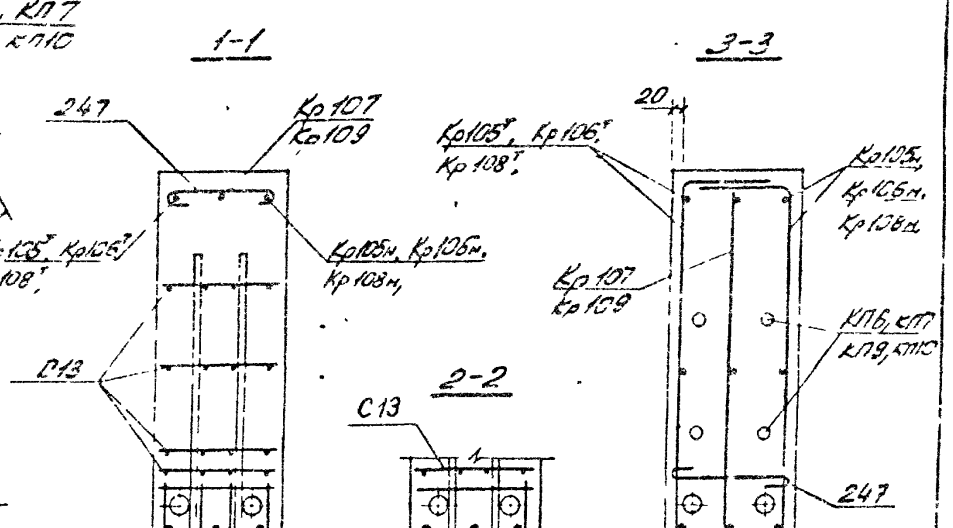


1. В узлах 1, 6 и 7 условно показано 4 стержня напрягаемой арматуры
2. Допустимое отклонение величины забетки каркасов решетки в пояса ± 10мм.
3. В узле 1 показано девять рядов сеток С3, С9 для ферм с армированием нижнего пояса канатами класса К7. Для ферм со стержневым армированием нижнего пояса устанавливается четыре ряда сеток С2, С9 на расстоянии 280 мм от торца с шагом 10мм.

| ТК 1978 | Фермы 2ФС24-6В+2ФС24-8В, 2ФС24-6В-а÷2ФС24-7½В-а, 2ФС24-6В-Н÷2ФС24-8В-Н, 2ФС24-6В-На÷2ФС24-7½В-На. Узлы 1, 2 | Серия ПК-01-129/76 | Вып 4-1 | Лист 32 |
|---|---|---|---|---|

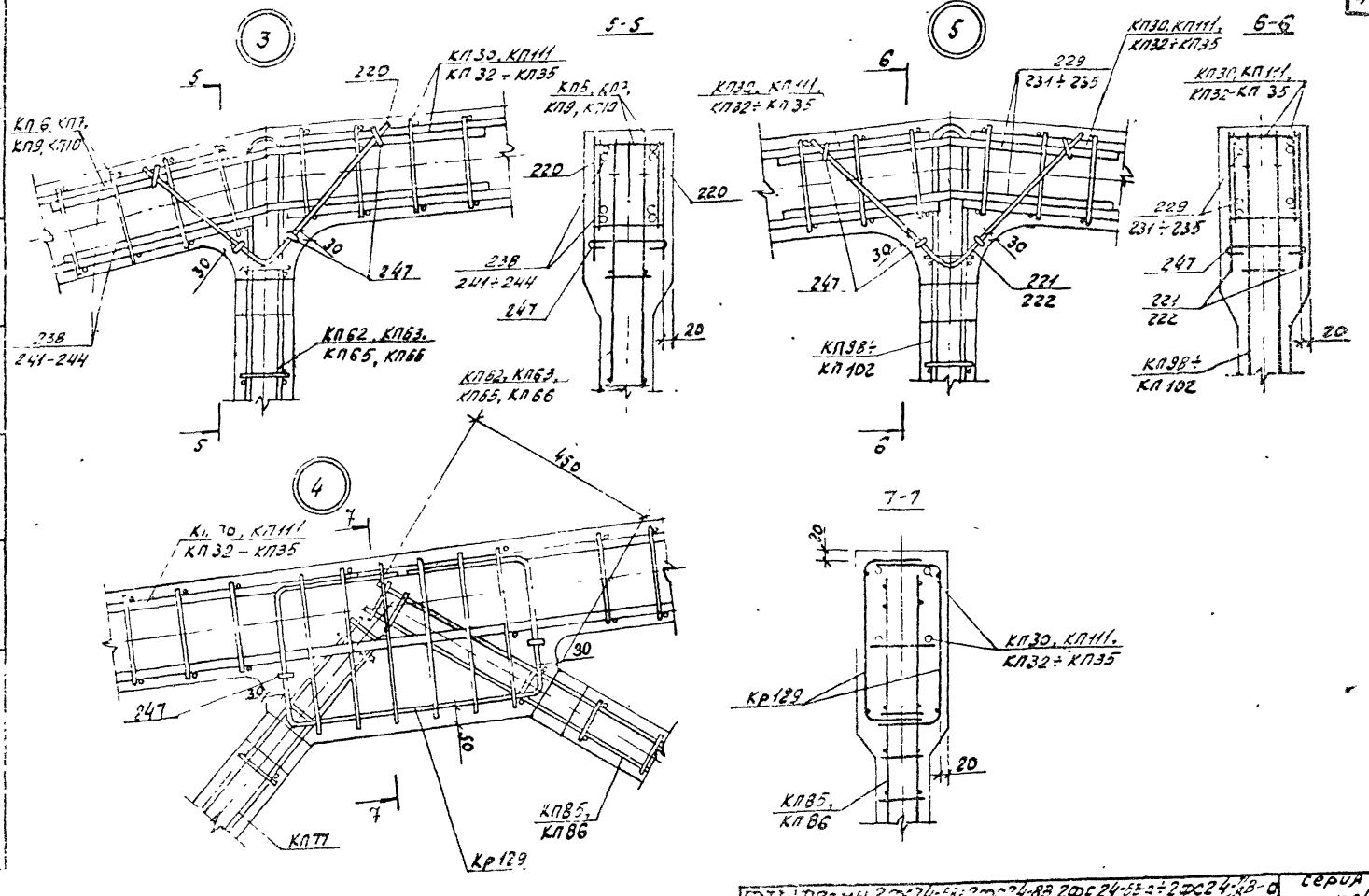


| | | | |
|---|---|---|---|
| 1378 | Фермы 2фс24-5В+2фс24-8В, 2фс24-5В-а÷2фс24-7/8В-а, 2фс24-5В-н÷2фс24-8В-н, 2фс24-5В-на÷2фс24-7/8В-на | Серия ПК-01-129/78 | |
| | Узлы 3,4,5 | Вып. 4-1 | Лист 33 |

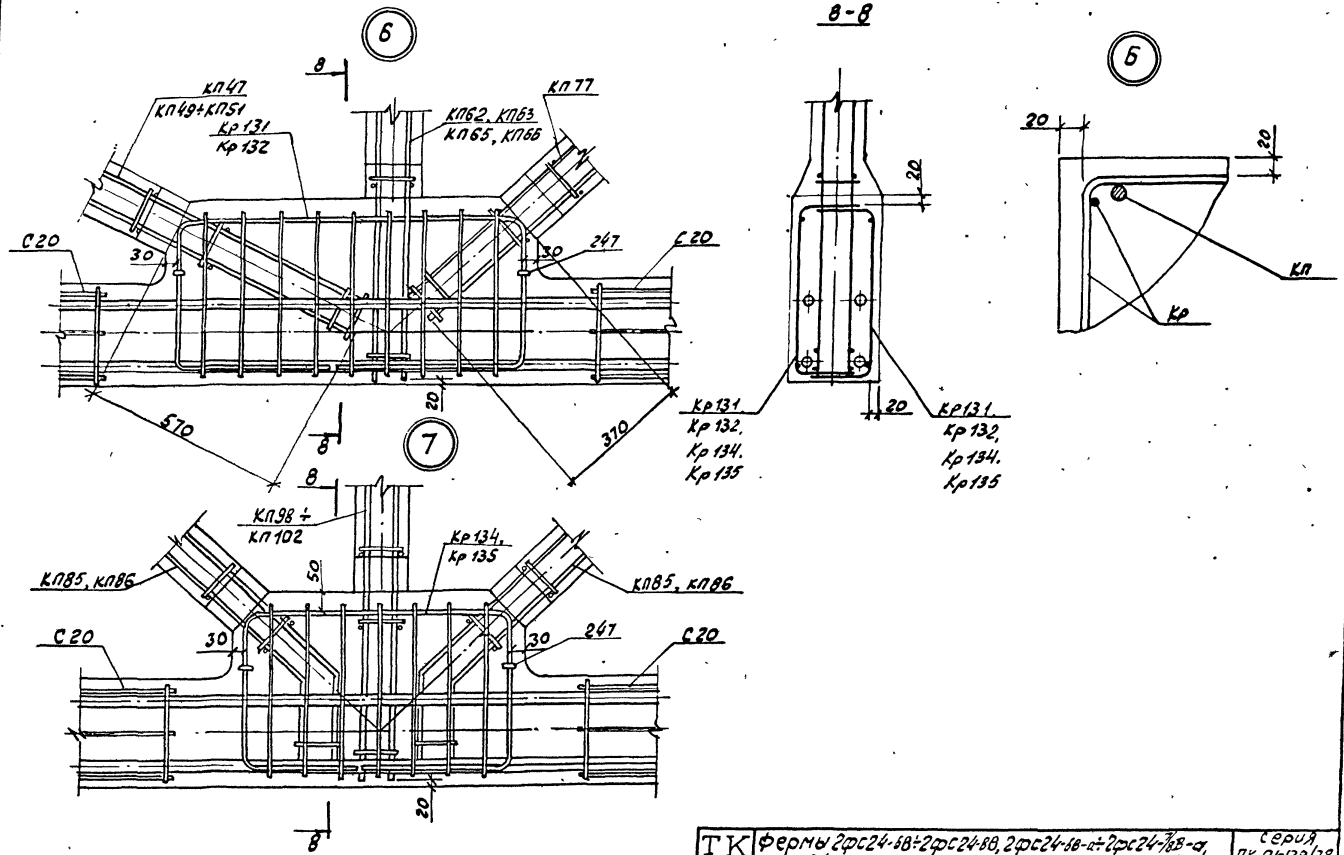


| | | | |
|---|---|---|---|
| ТК 1978 | Фермы 2фс24-6В÷2фс24-8В, 2фс24-6В-а÷2фс24-7½В-а, 2фс24-6В-Н÷2фс24-8В-Н, 2фс24-6В-На÷2фс24-7½В-На. Узлы 6,7 | Серия ПК-01-129/78 | |
| | | Вып. 4-1 | Лист 34 |

Проектстройпроект

Геометрическая схема фермы.

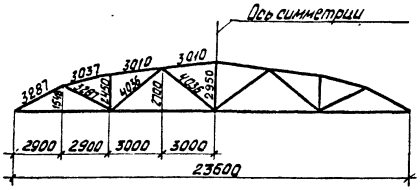


1-1

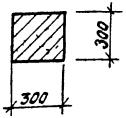


2-2

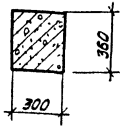


3-3

Разбивочная ось

Элемент решетки

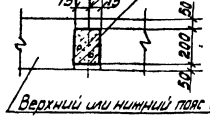


Верхний или нижний пояс фермы

4-4

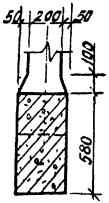


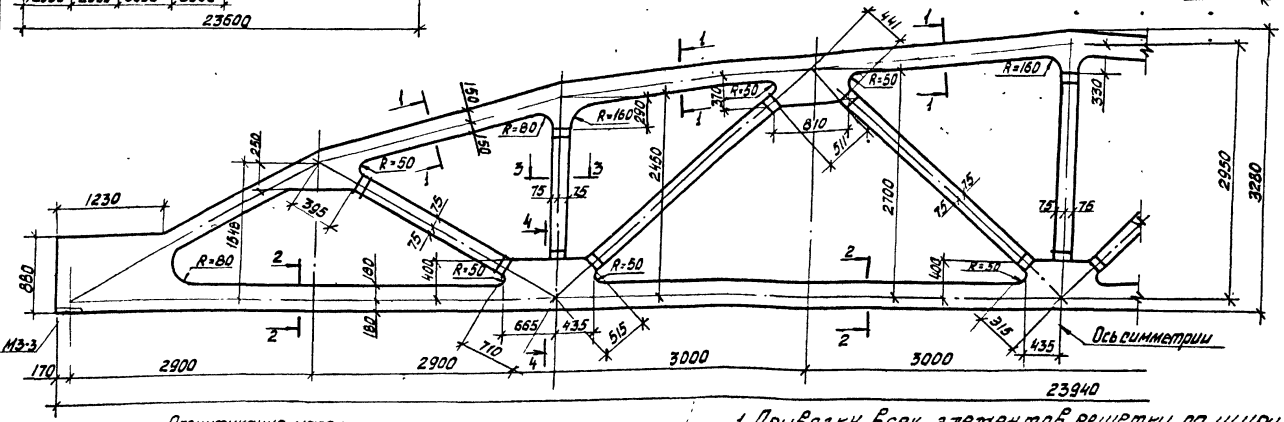


Спецификация марок закладных элементов на одну ферму

| Марка фермы | Марка элемента | Кол-во шт. | № листа |
|---|---|---|---|
| 3ФС24-9В, 3ФС24-9В-Н | М3-3 | 2 | Выпуск 5 часть 2 лист 12 |

1. Привязку всех элементов решетки по ширине фермы принять по сечению 3-3.
2. В марках ферм условно опущены индексы, обозначающие вид напрягаемой арматуры.
3. Примеры разбивки закладных изделий для крепления плит покрытия и фонарей, связей в покрытиях, стеновых панелей и путей подвесного транспорта даны в выпуске 1 серии ПК-01-129/78.

ТК 1978 | Фермы 3ФС24-9В, 3ФС24-9В-Н | Серия ПК-01-129/78

Инв. № подл. | Подпись и дата | Взам. инв. №
Гл. инженер проекта Рук. группы Ст. инженер Архитектор Проверил Н. контр.
Киевский Промстройпроект

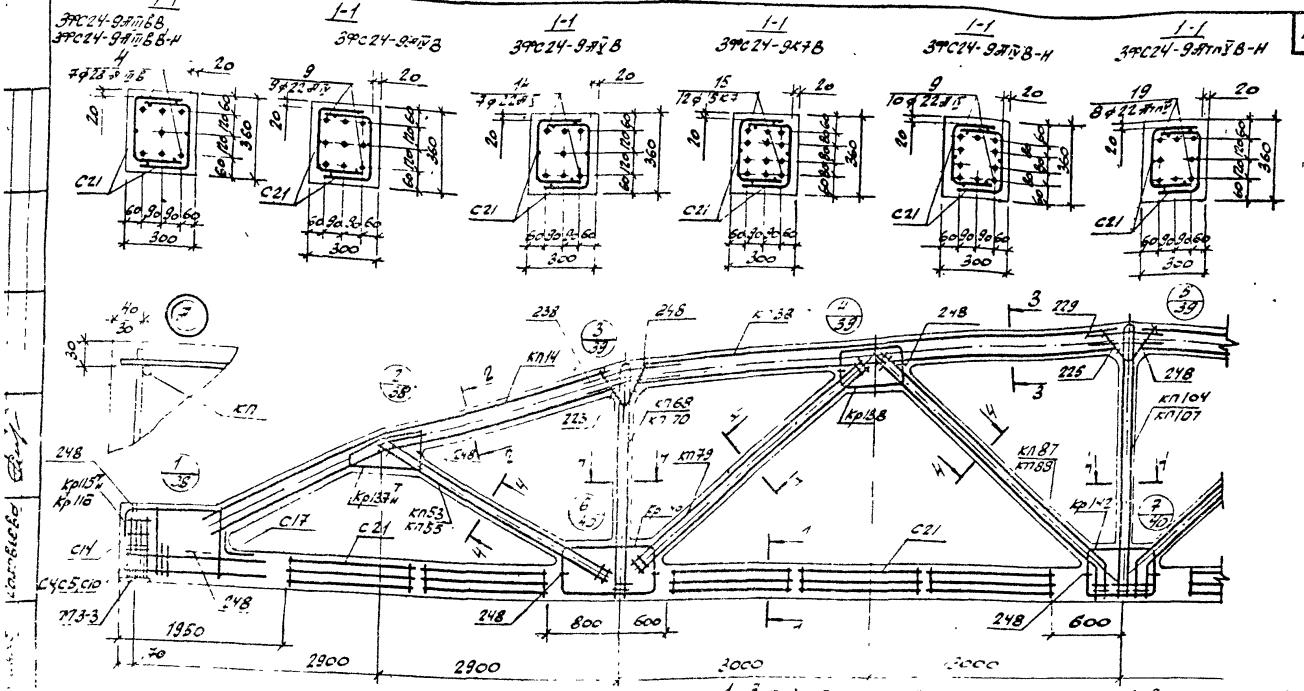


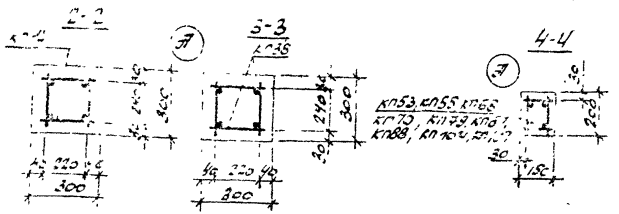


1. Значение контролируемых напряжений в напрягаемой арматуре принимать по табл. 1 п.II 4 пояснительной записки.
2. Кубиковая прочность бетона при отпуске натяжения арматуры должна быть не менее 0,7 R.
3. При бетонировании ферм следует обратить внимание на уплотнение бетона в узлах ферм.
4. На общем виде армирования напрягаемая арматура в нижнем поясе условно не показана.
5. В торцах ферм, указанных в штампе, условно опущены индексы обозначающие вид напрягаемой арматуры.
6. Спецификация торцов арматурных изделий на одну ферму приведена на листе 37.

| | | |
|---|---|---|
| ТК | Фермы 3ФС24-9В, 3ФС24-9В-Н | Серия ПК-СН-129/78 |
| 1978 | Армирование ферм. | Вып. 4-1 Лист 36 |

17424-01 50

| Марка ферты | Марка изделия или № поз. | Кол-во шт. | № листа вып. |
|---|---|---|---|
| 3ФС24-9АIII ВВ | КП14 | 2 | Вып.5ч1 л.15 |
| | КП38 | 2 | -//- л.39 |
| | КП53 | 2 | -//- л.54 |
| | КП68 | 2 | -//- л.69 |
| | КП79 | 2 | -//- л.80 |
| | КП87 | 2 | -//- л.88 |
| | КП104 | 1 | -//- л.105 |
| | Кр115Т/Н | 2+2 | -//- л.209 |
| | Кр137Т/Н | 2+2 | -//- л.231 |
| | Кр138 | 4 | -//- л.232 |
| | Кр140 | 4 | -//- л.234 |
| | Кр142 | 2 | -//- л.236 |
| | С4 | 8 | -//- л.249 |
| | С10 | 8 | -//- л.251 |
| | С14 | 8 | -//- л.253 |
| | С17 | 2 | -//- л.254 |
| | С21 | 20 | -//- л.256 |
| | 4 | 7 | -//- л.1 |
| | 223 | 4 | -//- л.257 |
| | 225 | 2 | -//- |
| | 229 | 4 | -//- |
| | 238 | 8 | -//- л.258 |
| | 248 | 32 | -//- |

| Марка ферты | Марка изделия или № поз. | Кол-во шт. | № листа вып. |
|---|---|---|---|
| 3ФС24-9АIV В | КП14 КП38, КП53, КП68, КП79, КП87, КП104, Кр115Т/Н, Кр137Т/Н, Кр138, Кр140, Кр142, С4, С10, С14, С17, С21, поз 223, 225, 229, 238, 248 по 3ФС24-9АIII ВВ | | |
| | 9 | 9 | Вып.5ч1 л.1 |
| 3ФС24-9АV В | КП14, КП38, КП53 КП68, КП79, КП87, КП104 Кр115Т/Н, Кр137Т/Н, Кр138 Кр140, Кр142 С4, С10 С14 С17 С21 поз 223, 225, 229, 238, 248 по 3ФС24-9АIII ВВ | | |
| | 14 | 7 | Вып.5ч1 л.1 |

| Марка ферты | Марка изделия или № поз. | Кол-во шт. | № листа вып. |
|---|---|---|---|
| 3ФС24-9К7В | КП14, КП38, КП53, КП68, КП79, КП87 КП104, Кр137Т/Н, Кр138, Кр140, Кр142 С14, С17, С21 поз 223, 225, 229, 238, 248 по 3ФС24-9АIII ВВ | | |
| | Кр115Т/Н | 2+2 | Вып.5ч1 л.209 |
| | Кр116 | 2 | -//- л.20 |
| | С5 | 18 | -//- л.248 |
| | С10 | 18 | -//- л.251 |
| | 15 | 12 | -//- л.1 |
| 3ФС24-9АIII ВВ-Н | КП14 | 2 | Вып.5ч1 л.15 |
| | КП38 | 2 | -//- л.39 |
| | КП55 | 2 | -//- л.56 |
| | КП70 | 2 | -//- л.71 |
| | КП79 | 2 | -//- л.80 |
| | КП88 | 2 | -//- л.89 |
| | КП107 | 1 | -//- л.108 |
| | Кр115Т/Н | 2+2 | -//- л.209 |
| | Кр137Т/Н | 2+2 | -//- л.231 |
| | Кр138 | 4 | -//- л.232 |

| Марка ферты | Марка изделия или № поз. | Кол-во шт. | № листа вып. |
|---|---|---|---|
| 3ФС24-9АIII ВВ-Н (продолжение) | Кр140 | 4 | -//- л.234 |
| | Кр142 | 2 | -//- л.236 |
| | С4 | 8 | -//- л.249 |
| | С10 | 8 | -//- л.251 |
| | С14 | 8 | -//- л.253 |
| | С17 | 2 | -//- л.254 |
| | С21 | 20 | -//- л.256 |
| | 4 | 7 | -//- л.1 |
| | 223 | 4 | -//- л.257 |
| | 225 | 2 | -//- |
| | 229 | 4 | -//- |
| | 238 | 8 | -//- л.258 |
| | 248 | 32 | -//- |

| Марка ферты | Марка изделия или № поз. | Кол-во шт. | № листа вып. |
|---|---|---|---|
| 3ФС24-9АIV В-Н | КП14, КП38, КП55, КП70, КП79, КП88, КП107, Кр115Т/Н, Кр137Т/Н, Кр138, Кр140, Кр142, С10, С14, С17, С21, поз 223, 225, 229, 238, 248 по 3ФС24-9АIII ВВН | | |
| | С5 | 8 | Вып.5ч1 л.248 |
| | 9 | 10 | -//- л.1 |
| 3ФС24-9АIII ВВ-Н | КП14, КП38, КП55 КП70 КП79 КП88, КП107, Кр115Т/Н, Кр137Т/Н, Кр138, Кр140, Кр142, С4, С10, С14, С17, С21, поз 223, 225, 229, 238, 248 по 3ФС24-9АIII ВВН | | |
| | 19 | 8 | Вып.5ч1 л.1 |

| | | |
|---|---|---|
| ТК 1978 | Ферты 3ФС24-9В, 3ФС24-9В-Н. Спецификация марок арматурных изделий на одну ферту | Серия ПК-01-129/78 Вып. 4-1 Лист 37 |

Киевский Протстройпроект

17424-01 51

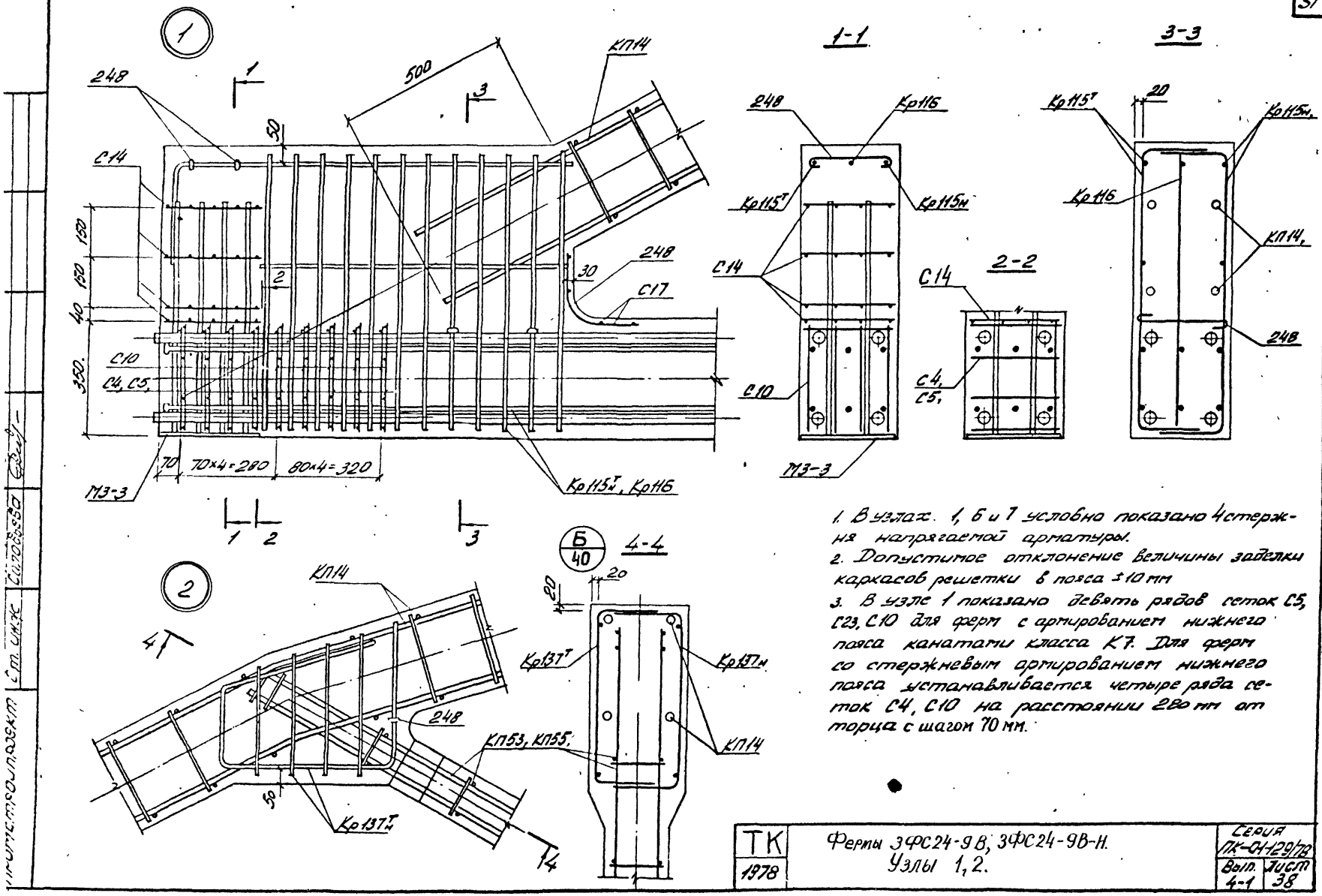


1. В узлах 1, 6 и 7 условно показано 4 стержня напрягаемой арматуры.
2. Допустимое отклонение величины заделки каркасов решетки в пояса ±10 мм
3. В узле 1 показано девять рядов сеток С5, С23, С10 для ферм с армированием нижнего пояса канатами класса К7. Для ферм со стержневым армированием нижнего пояса устанавливается четыре ряда сеток С4, С10 на расстоянии 280 мм от торца с шагом 70 мм.

| | | | |
|---|---|---|---|
| ТК 1978 | Фермы 3ФС24-9В, 3ФС24-9В-Н. Узлы 1, 2. | Серия ПК-01-129/78 | |
| | | Вып. 4-1 | Лист 38 |

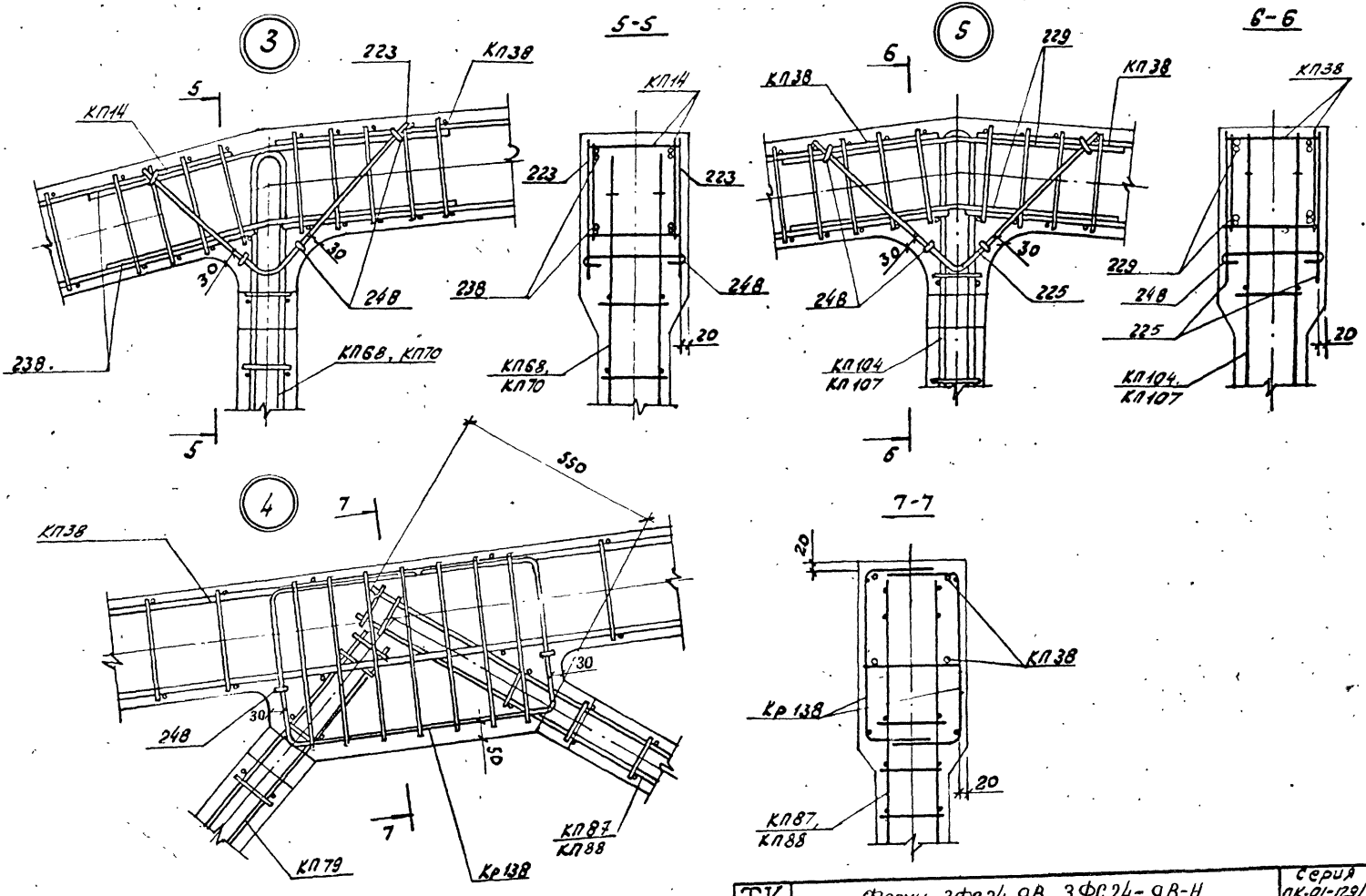


Фермы 3ФС24-9В, 3ФС24-9В-Н.
Узлы 3, 4, 5.

ТК 1978

Серия 1.К-01-129/78
Вып. 4-1
Лист 39

Киевский Промстройпроект

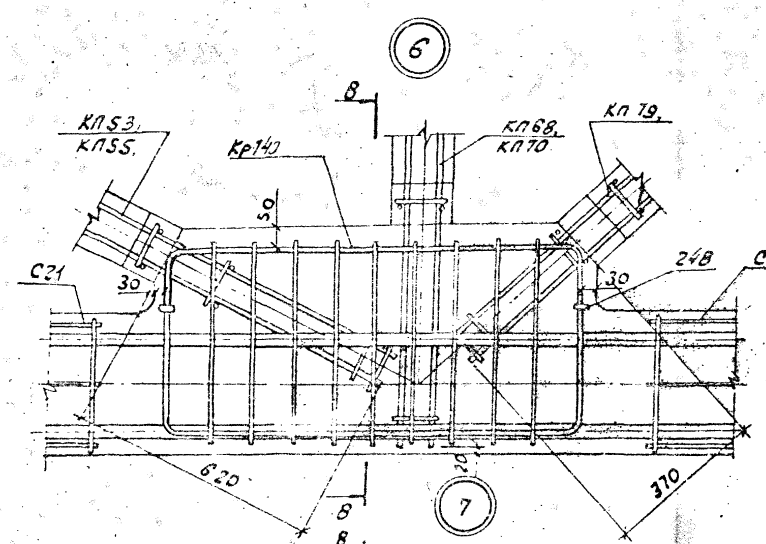


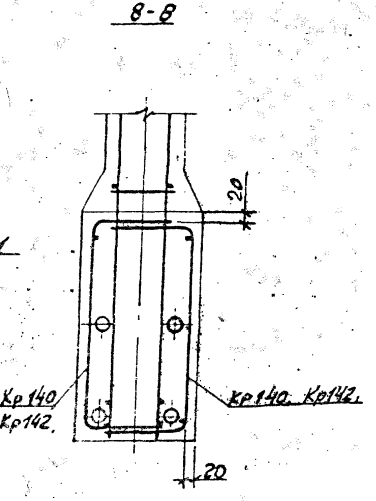


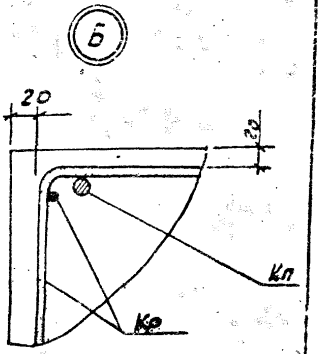


| | | |
|---|---|---|
| ТК 1978 | Фермы 3ФС24-9В, 3ФС24-9В-Н. Узлы 6, 7. | Серия ПК-01-129/75 Вып. 4-1 Лист 5 |

Проектировщик

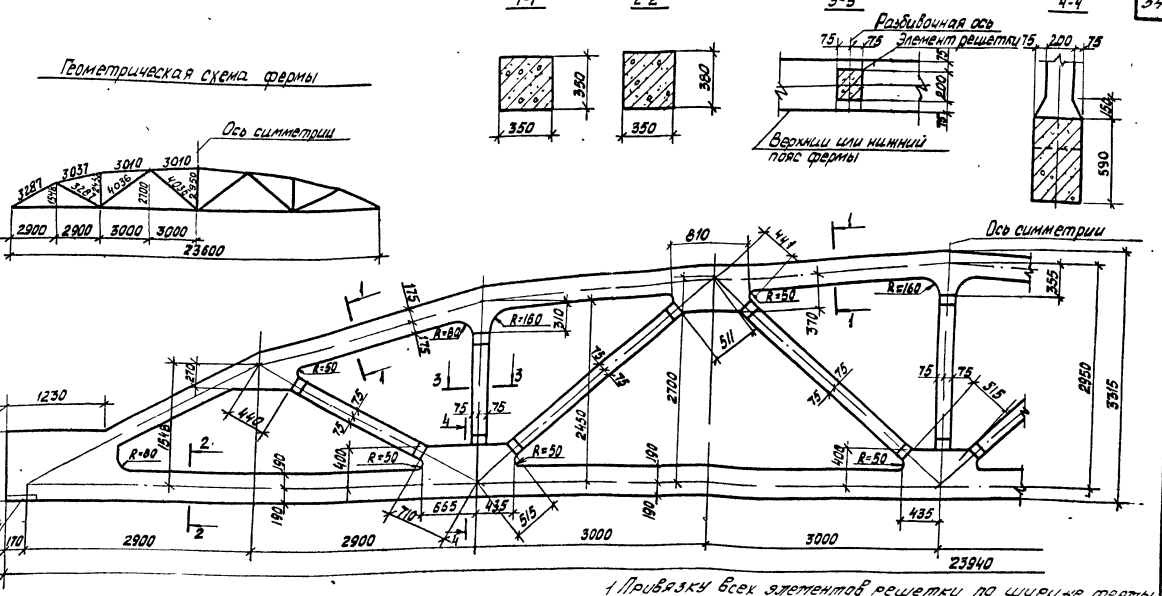


1 Привязку всех элементов решетки по ширине фермы принять по сечению 3-3
2 В марках ферм условно опущены индексы, обозначающие вид непредметной арматуры
3 Размеры разбивки закладных изделий для крепления плит покрытия и фонарей, связей в покрытиях, стеновых панелей, путей подвесного транспорта даны в выпуске 1 серии ПК-01-129/78

Спецификация марок закладных элементов на одну ферму

| Марка фермы | Марка элемента | Кол-во шт. | № листа |
|---|---|---|---|
| 4ФС24-11В, 4ФС24-12В, 4ФС24-11В-Н, 4ФС24-12В-Н | М13-4 | 2 | Выпуск 5 часть 2 лист 12 |

| ТК 1978 | Фермы 4ФС24-11В, 4ФС24-12В, 4ФС24-11В-Н, 4ФС24-12В-Н. Опалубочный чертеж. | серия ПК-01-129/78 Вып. 4-1 | Лист 41 |
|---|---|---|---|

Киевский Промстройпроект

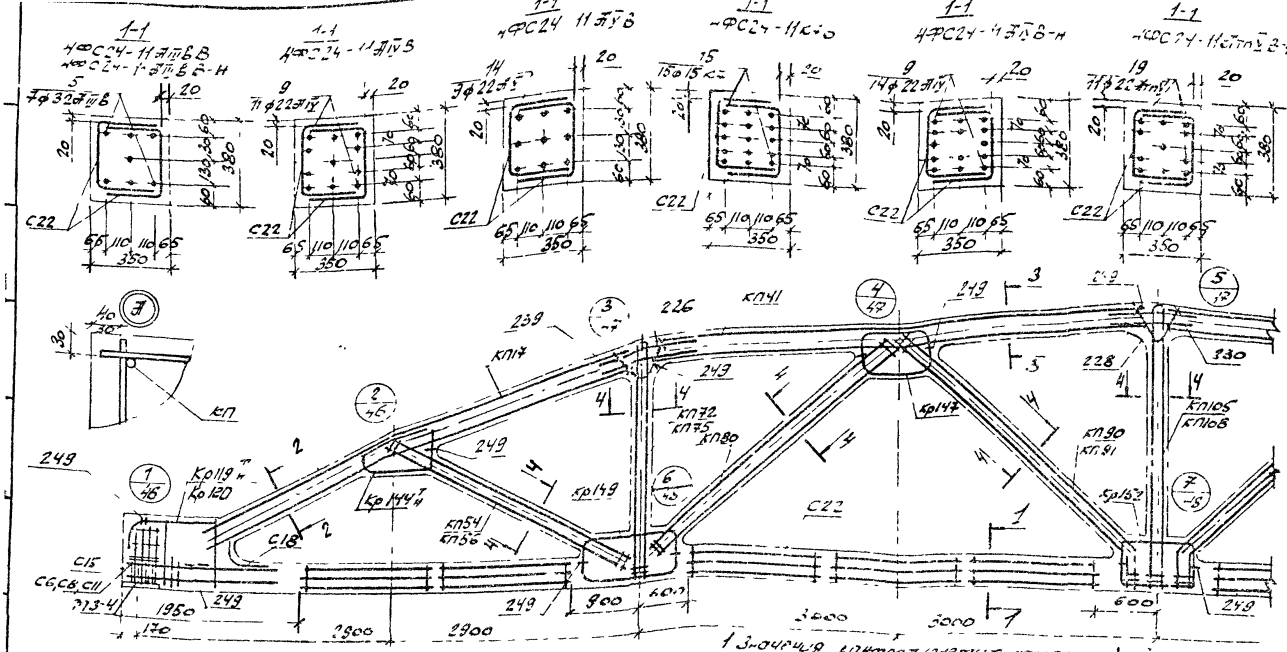


1. Значения контролируемых напряжений в напрягаемой арматуре принимать по табл.1 п.II 4 пояснительной записки.
2. Кубиковая прочность бетона при отпуске натяжения арматуры должна быть не менее 0,7 R
3. При бетонировании ферты следует обратить внимание на уплотнение бетона в узлах ферты
4. На общем виде армирования напрягаемая арматура в нижнем поясе условно не показана
5. В марках ферт, указанных в штампе, условно опущены индексы, обозначающие вид напрягаемой арматуры
6. Спецификация марок арматурных изделий на одну ферту приведена на листе 43

| | | | |
|---|---|---|---|
| ТК 1978 | Ферты 4ФС24-11В 4ФС24-11В-Н Армирование ферт | Серия ПК-01 129/78 | |
| | | Вып 4-1 | Лист 42 |

| Марка фермы | Марка изделия или № поз. | Кол-во шт. | № листа вып. 5.1 |
|---|---|---|---|
| 4ФС24-11АIIIВВ | КП17 | 2 | 18 |
| | КП41 | 2 | 42 |
| | КП54 | 2 | 55 |
| | КП72 | 2 | 73 |
| | КП80 | 2 | 81 |
| | КП90 | 2 | 91 |
| | КП105 | 1 | 106 |
| | Кр119Н | 2+2 | 213 |
| | Кр144Н | 2+2 | 238 |
| | Кр147 | 4 | 241 |
| | Кр149 | 4 | 243 |
| | Кр152 | 2 | 246 |
| | С6 | 8 | 249 |
| | С11 | 8 | 252 |
| | С15 | 8 | 253 |
| | С18 | 2 | 254 |
| | С22 | 20 | 256 |
| | 5 | 7 | 1 |
| | 226 | 4 | 257 |
| | 228 | 2 | —"— |
| | 230 | 4 | —"— |
| | 239 | 8 | 258 |
| | 249 | 32 | —"— |

| Марка фермы | Марка изделия или № поз. | Кол-во шт. | № листа вып. 5.1 |
|---|---|---|---|
| 4ФС24-11АIIIВ | КП17, КП41, КП54, КП72, КП80, КП90, КП105, Кр119Н, Кр144Н, Кр147, Кр149, Кр152, С11, С15, С18, С22, поз. 226, 228, 230, 239, 249 по 4ФС24-11АIIIВВ | | |
| | С8 | 8 | 250 |
| | 9 | 11 | 1 |
| 4ФС24-11АIIIВ | КП17, КП41, КП54, КП72, КП80, КП90, КП105, Кр119Н, Кр144Н, Кр147, Кр149, Кр152, С6, С11, С15, С18, С22, поз. 226, 228, 230, 239, 249 по 4ФС24-11АIIIВВ | | |
| | 14 | 9 | 1 |

| Марка фермы | Марка изделия или № поз. | Кол-во шт. | № листа вып. 5.1 |
|---|---|---|---|
| 4ФС24-11К7В | КП17, КП41, КП54, КП72, КП80, КП90, КП105, Кр119Н, Кр144Н, Кр147, Кр149, Кр152, С15, С18, С22, поз. 226, 228, 230, 239, 249 по 4ФС24-11АIIIВВ | | |
| | Кр120 | 2 | 214 |
| | С8 | 18 | 250 |
| | С11 | 18 | 252 |
| | 15 | 15 | 1 |
| 4ФС24-11АIIIВВ-Н | КП17 | 2 | 18 |
| | КП41 | 2 | 42 |
| | КП56 | 2 | 57 |
| | КП75 | 2 | 76 |
| | КП80 | 2 | 81 |
| | КП91 | 2 | 92 |
| | КП108 | 1 | 109 |
| | Кр119Н | 2+2 | 213 |
| | Кр144Н | 2+2 | 238 |

| Марка фермы | Марка изделия или № поз. | Кол-во шт. | № листа вып. 5.1 |
|---|---|---|---|
| 4ФС24-11АIIIВВ-Н (продолжение) | Кр147 | 4 | 241 |
| | Кр149 | 4 | 243 |
| | Кр152 | 2 | 246 |
| | С6 | 8 | 249 |
| | С11 | 8 | 252 |
| | С15 | 8 | 253 |
| | С18 | 2 | 254 |
| | С22 | 20 | 256 |
| | 5 | 7 | 1 |
| | 226 | 4 | 257 |
| | 228 | 2 | —"— |
| | 230 | 4 | —"— |
| | 239 | 8 | 258 |
| | 249 | 32 | —"— |

| Марка фермы | Марка изделия или № поз. | Кол-во шт. | № листа вып. 5.1 |
|---|---|---|---|
| 4ФС24-11АIIIВ-Н | КП17, КП41, КП56, КП75, КП80, КП91, КП108, Кр119Н, Кр144Н, Кр147, Кр149, Кр152, С11, С15, С18, С22, поз. 226, 228, 230, 239, 249 по 4ФС24-11АIIIВВ-Н | | |
| | С8 | 8 | 250 |
| | 9 | 14 | 1 |
| 4ФС24-11АIIIВ-Н | КП17, КП41, КП56, КП75, КП80, КП91, КП108, Кр119Н, Кр144Н, Кр147, Кр149, Кр152, С11, С15, С18, С22, поз. 226, 228, 230, 239, 249 по 4ФС24-11АIIIВВ-Н | | |
| | С8 | 8 | 250 |
| | 19 | 11 | 1 |

| Марка фермы | Марка изделия или № поз. | Кол-во шт. | № листа вып. 5.1 |
|---|---|---|---|
| | | | |

| Марка фермы | Марка изделия или № поз. | Кол-во шт. | № листа вып. 5.1 |
|---|---|---|---|
| | | | |

| Марка фермы | Марка изделия или № поз. | Кол-во шт. | № листа вып. 5.1 |
|---|---|---|---|
| | | | |

Госстрой СССР
Киевский
Промстройпроект

Сотовьева

Дунаев

Бригадир

Гл. инж. проекта

Рук. бригады

ТК 1978

Фермы 4ФС24-11В, 4ФС24-11В-Н
Спецификация марок арматурных изделий на одну ферму.

Серия ПК-01-129/78
Вып. 4.1
Лист 23

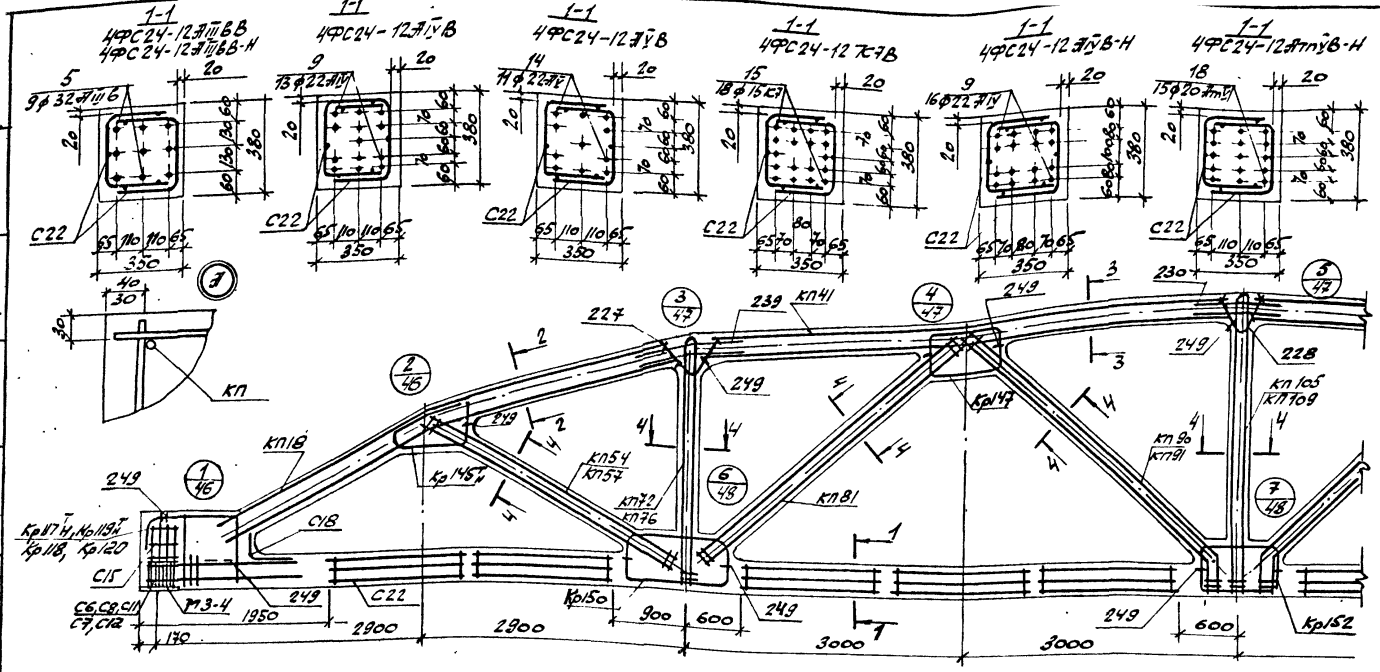


1. Значения контролируемых напряжений в напрягаемой арматуре принимать по табл. 1 п. II.4 пояснительной записки.
2. Кубиковая прочность бетона при отпуске натяжения арматуры должна быть не менее С7,5R
3. При бетонировании ферм следует обратить особое внимание на уплотнение бетона в узлах ферм.
4. На общем виде армирования напрягаемая арматура в нижнем поясе условно не показана.
5. В марках ферм, указанных в штампе, условно опущены индексы, обозначающие вид напрягаемой арматуры.
6. Спецификация марок арматурных изделий на одну ферму приведена на листе 45.

| ТК 1978 | Фермы 4ФС24-12В, 4ФС24-12ВН. Армирование ферм. | Серия ПК-01-129/78 Вып. 4-1 Лист 44 |
|---|---|---|

Инв. № подл. | Подпись и дата | Взам. инв. №

| Марка фермы | Марка изделия или № поз. | кол-во шт. | № листа выпуска |
|---|---|---|---|
| 4ФС24-12АТ8В | КП18 | 2 | 19 |
| | КП41 | 2 | 42 |
| | КП54 | 2 | 55 |
| | КП72 | 2 | 73 |
| | КП81 | 2 | 82 |
| | КП90 | 2 | 91 |
| | КП105 | 1 | 106 |
| | Кр117$^{T}_{н}$ | 2+2 | 211 |
| | Кр118 | 2 | 212 |
| | Кр145$^{T}_{н}$ | 2+2 | 239 |
| | Кр147 | 4 | 241 |
| | Кр150 | 4 | 244 |
| | Кр152 | 2 | 246 |
| | С6 | 8 | 249 |
| | С11 | 8 | 252 |
| | С15 | 8 | 253 |
| | С18 | 2 | 254 |
| | С22 | 20 | 256 |
| | 5 | 9 | 1 |
| | 227 | 4 | 257 |
| | 228 | 2 | -11- |
| | 230 | 4 | -11- |
| | 239 | 8 | 258 |

| Марка фермы | Марка изделия или № поз. | кол-во шт. | № листа выпуска |
|---|---|---|---|
| Пробан-жение | 249 | 32 | 258 |
| 4ФС24-12АТ8В | КП18, КП41, КП54, КП72, КП81, КП90, КП105, Кр117$^{T}_{н}$, Кр118, Кр145$^{T}_{н}$, Кр147, Кр150, Кр152, С11, С15, С18, С22, поз. 227, 228, 230, 239, 249 по 4ФС24-12АТ8В | С8 | 8 | 250 |
| | | 9 | 13 | 1 |
| 4ФС24-12ВТ8В | КП18, КП41, КП54, КП72, КП81, КП90, КП105, Кр117$^{T}_{н}$, Кр118, Кр145$^{T}_{н}$, Кр147, Кр150, Кр152, С11, С15, С18, С22, поз. 227, 228, 230, 239, 249 по 4ФС24-12ВТ8В | С8 | 8 | 250 |
| | | 14 | 11 | 1 |

| Марка фермы | Марка изделия или № поз. | кол-во шт. | № листа выпуска |
|---|---|---|---|
| 4ФС24-12АТ8В-Н | КП18, КП41, КП54, КП72, КП81, КП90, КП105, Кр117$^{T}_{н}$, Кр145$^{T}_{н}$, Кр147, Кр150, Кр152, С15, С18, С22, поз. 227, 228, 230, 239, 249 по 4ФС24-12АТ8В | С8 | 8 | 250 |
| | | С12 | 8 | 252 |
| | | 15 | 18 | 1 |
| 4ФС24-12ВТ8В-Н | КП18, КП41, КП54, КП72, КП81, КП90, КП105, Кр117$^{T}_{н}$, Кр118, Кр145$^{T}_{н}$, Кр147, Кр150, Кр152, С11, С15, С18, С22, поз. 227, 228, 230, 239, 249 по 4ФС24-12ВТ8В | КП18 | 2 | 19 |
| | | КП41 | 2 | 42 |
| | | КП67 | 2 | 58 |
| | | КП76 | 2 | 77 |
| | | КП81 | 2 | 82 |
| | | КП91 | 2 | 92 |
| | | К-7109 | 1 | 110 |
| | | Кр117$^{T}_{н}$ | 2+2 | 211 |
| | | Кр118 | 2 | 212 |
| | | Кр145$^{T}_{н}$ | 2+2 | 239 |

| Марка фермы | Марка изделия или № поз. | кол-во шт. | № листа выпуска |
|---|---|---|---|
| 4ФС24-12АТ8В-Н (продолжение) | Кр147 | 4 | 241 |
| | Кр150 | 4 | 244 |
| | Кр152 | 2 | 246 |
| | С6 | 8 | 249 |
| | С11 | 8 | 252 |
| | С15 | 8 | 253 |
| | С18 | 2 | 254 |
| | С22 | 20 | 256 |
| | 5 | 9 | 1 |
| | 227 | 4 | 257 |
| | 228 | 2 | -11- |
| | 230 | 4 | -11- |
| | 239 | 8 | 258 |
| | 249 | 32 | -11- |

| Марка фермы | Марка изделия или № поз. | кол-во шт. | № листа выпуска |
|---|---|---|---|
| 4ФС24-12АТ8В-Н | КП18, КП41, КП57, КП76, КП81, КП91, КП109, Кр117$^{T}_{н}$, Кр118, Кр145$^{T}_{н}$, Кр147, Кр150, Кр152, С15, С18, С22, поз. 227, 228, 230, 239, 249 по 4ФС24-12АТ8В-Н | С7 | 8 | 250 |
| | | С12 | 8 | 252 |
| | | 9 | 16 | 1 |
| 4ФС24-12ВТ8В-Н | КП18, КП41, КП57, КП76, КП81, КП91, КП109, Кр117$^{T}_{н}$, Кр118, Кр145$^{T}_{н}$, Кр147, Кр150, Кр152, С11, С15, С18, С22, поз. 227, 228, 230, 239, 249 по 4ФС24-12ВТ8В-Н | С8 | 8 | 250 |
| | | 18 | 15 | 1 |

| Марка фермы | Марка изделия или № поз. | кол-во шт. | № листа выпуска |
|---|---|---|---|
| | | | |

| Марка фермы | Марка изделия или № поз. | кол-во шт. | № листа выпуска |
|---|---|---|---|
| | | | |

| Марка фермы | Марка изделия или № поз. | кол-во шт. | № листа выпуска |
|---|---|---|---|
| | | | |

Подлинник хранится в ЦИТП Госстроя СССР

Инв. № подл. | Подпись и дата | Взам. инв. №

ТК 1978

Фермы 4ФС24-12В, 4ФС24-12В-Н. Спецификация марок арматурных изделий на одну ферму.

Серия ПК-01-129/78 Вып. 4-1 Лист 45

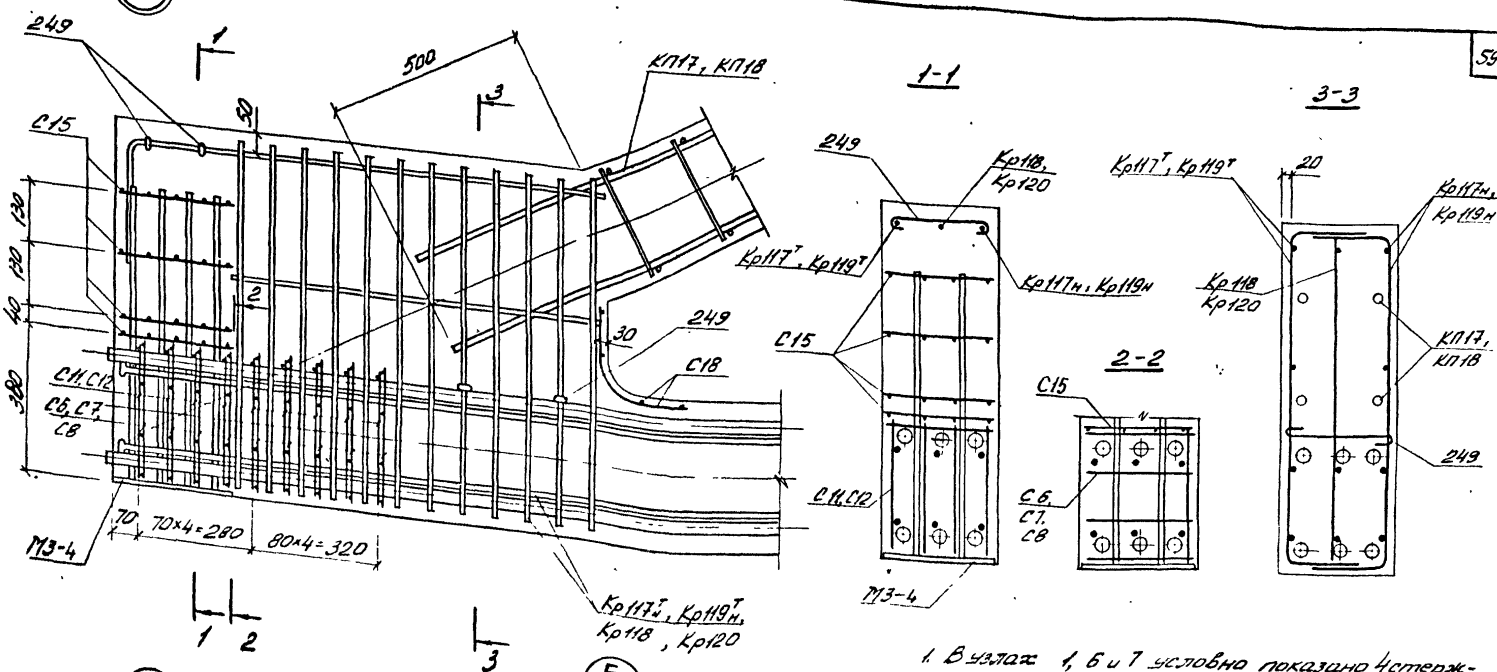


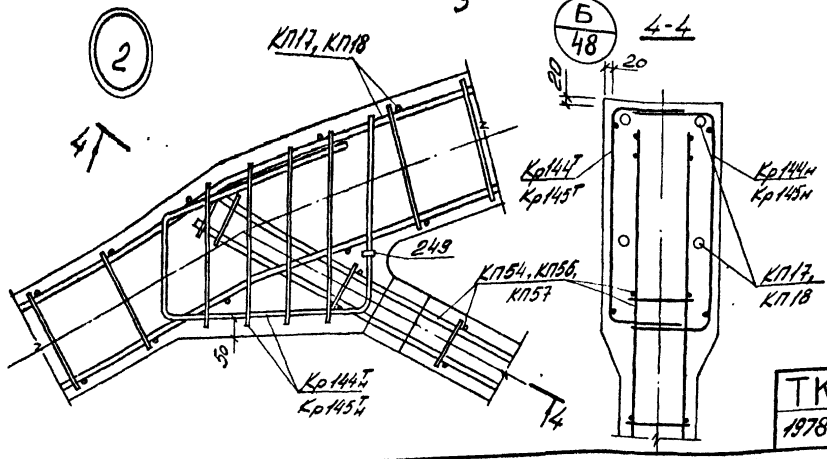


1. В узлах 1, 6 и 7 условно показано 4 стержня напрягаемой арматуры.
2. Допустимое отклонение величины забетки каркасов решетки в пояса ±10 мм
3. В узле 1 показано девять рядов сеток С8, С11 для ферм с армированием нижнего пояса канатами класса К7. Для ферм со стержневым армированием нижнего пояса устанавливается четыре ряда сеток С6, С7, С8, С11 и С12 на расстоянии 280 мм от торца с шагом 70 мм.

| ТК 1978 | Фермы 4ФС24-11В, 4ФС24-12В, 4ФС24-11В-Н, 4ФС24-12В-Н Узлы 1, 2. | Серия ПК-01-129/76 Вып. 4-1 Лист 46 |
|---|---|---|

Инв. № подл. | Подпись и дата | Взам. инв. №

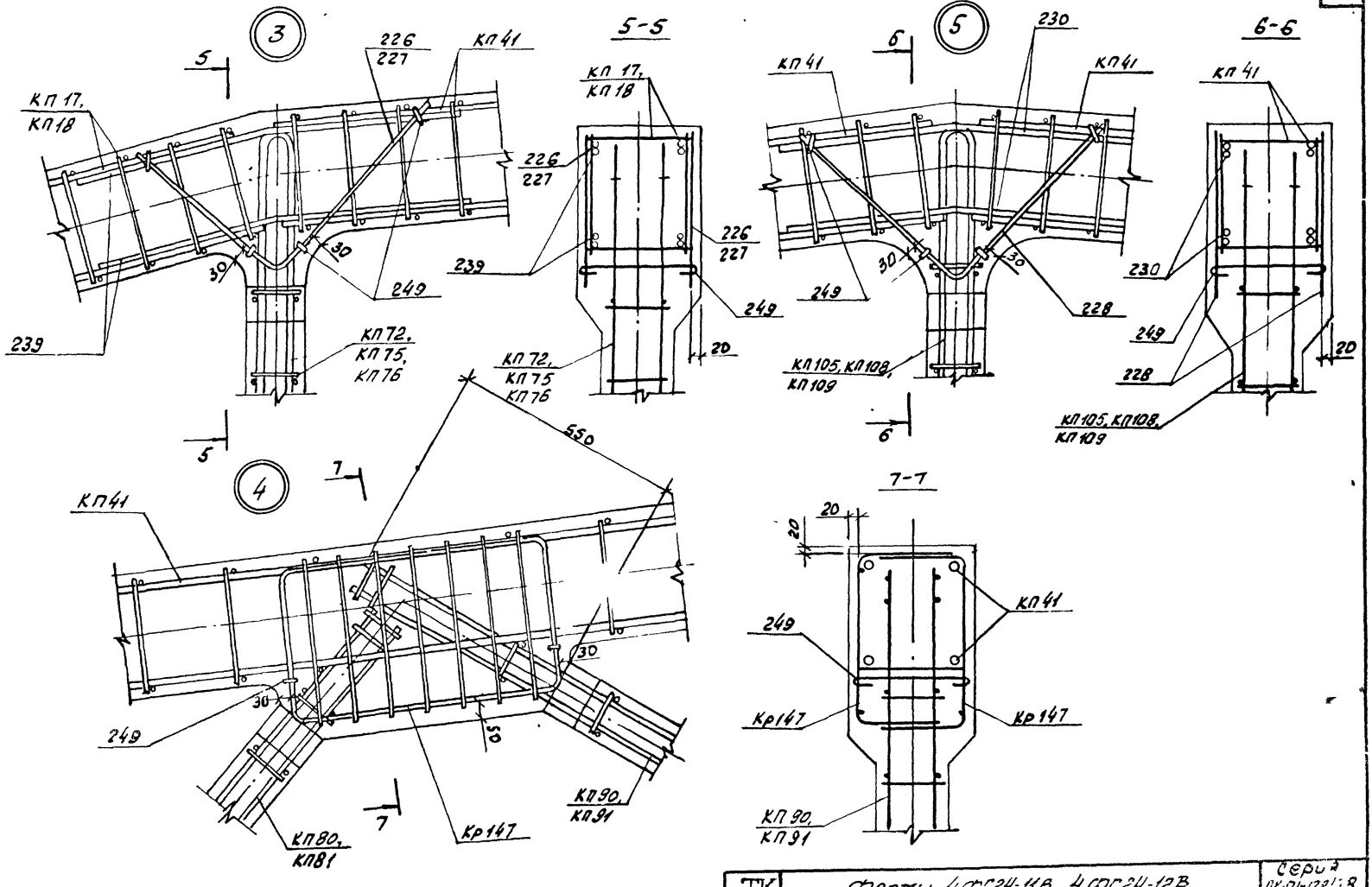


| | | | |
|---|---|---|---|
| ТК 1978 | Фермы 4ФС24-11В, 4ФС24-12В, 4ФС24-11В-Н, 4ФС24-12В-Н. Узлы 3, 4, 5 | Серия ПК-01-123/78 | |
| | | Вып 4-1 | Лист 47 |

Киевский Промстройпроект

Гл. инж. проект. Рук. бригад. Козлов Дужак

Проверил Соловьева

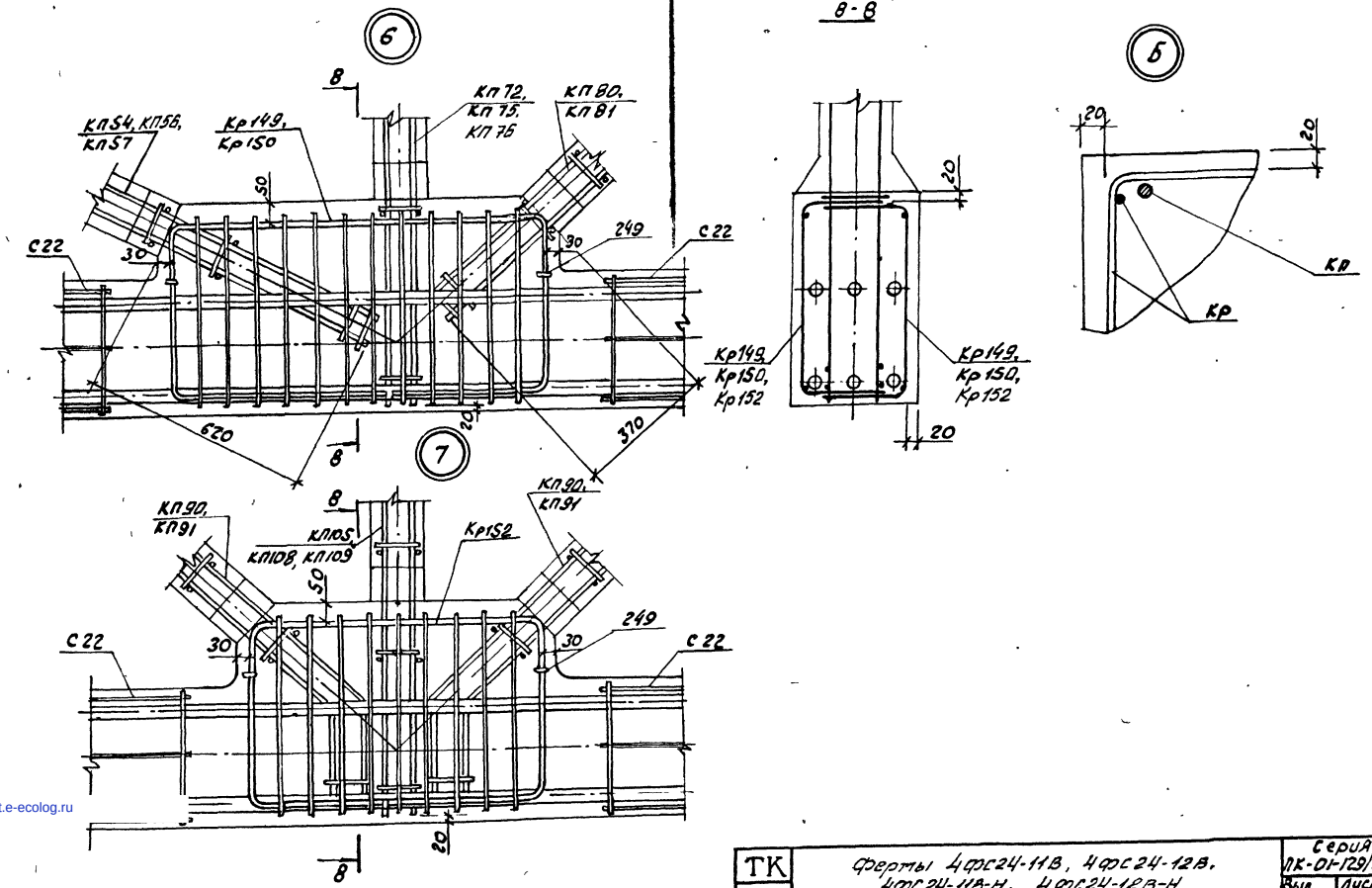


gost.e-ecolog.ru

| ТК 1978 | Фермы 4ФС24-11В, 4ФС24-12В, 4ФС24-11В-Н, 4ФС24-12В-Н Узлы 6, 7. | Серия ПК-01-129/78 Вып. 4-1 Лист 48 |
|---|---|---|