ТИПОВЫЕ КОНСТРУКЦИИ, ИЗДЕЛИЯ И УЗЛЫ ЗДАНИЙ И СООРУЖЕНИЙ

СЕРИЯ **ПК-01-129/78**

ЖЕЛЕЗОБЕТОННЫЕ ПРЕДВАРИТЕЛЬНО НАПРЯЖЕННЫЕ СЕГМЕНТНЫЕ ФЕРМЫ ДЛЯ ПОКРЫТИЙ ЗДАНИЙ С ПРОЛЕТАМИ 18 И 24 М

ВЫПУСК 4

РАБОЧИЕ ЧЕРТЕЖИ ФЕРМ ПРОЛЕТОМ 24 М

17422-01
ЦЕНА 5-47

gost.e-ecolog.ru

ТИПОВЫЕ КОНСТРУКЦИИ, ИЗДЕЛИЯ И УЗЛЫ ЗДАНИЙ И СООРУЖЕНИЙ

СЕРИЯ ПК-01-129/78

ЖЕЛЕЗОБЕТОННЫЕ ПРЕДВАРИТЕЛЬНО НАПРЯЖЕННЫЕ СЕГМЕНТНЫЕ ФЕРМЫ ДЛЯ ПОКРЫТИЙ ЗДАНИЙ С ПРОЛЕТАМИ 18 И 24 М

ВЫПУСК 4

РАБОЧИЕ ЧЕРТЕЖИ ФЕРМ ПРОЛЕТОМ 24 М

РАЗРАБОТАНЫ

Киевский ПРОМСТРОЙПРОЕКТ

Гл. инж. ин-та И.Г. Харитонов
Начальник ОТПС-2 С.И. Савускан
Гл. инж. проекта ОТП В.А. Козлов
Гл. спец. ОМИР А.Д. Гебрич

НИИЖБ

Зам. директора Н.Н. Коровин
Рук. лаборатории Г.И. Бердичевский
Рук. лаборатории В.Д. Клевцов

ЦНИИПРОМЗДАНИЙ

Гл. инж. института И.Д. Петров
Начальник ОТНК-3 Я.Я. Розенблюм
Гл. специалист Л.А. Кан
Гл. специалист С.В. Кудрявая

НИИСК

Зам. директора П.И. Кривошеев
Рук. лаборатории А.Д. Либерман
Ст. научн. сотр. В.А. Бондарев

Утверждены
и введены в действие
с 1 января 1982 года
Постановлением Госстроя СССР
от 23 июня 1981 года № 103

СОДЕРЖАНИЕ

Лист		Стр.
	Пояснительная записка	6÷20
I÷6	Номенклатура ферм	2I÷26
7÷22	Выборка стали на напрягаемую арматуру Расход стали на ферму	27÷42
23÷38	Выборка стали на ненапрягаемую арматуру и закладные изделия	43÷58
39	Фермы IФС24-2÷IФС24-5, IФС24-2-а÷IФС24-5-а, IФС24-2-Н÷IФС24-5-Н, IФС24-2-На÷IФС24-5-На. Опалубочный чертеж	59
40	Фермы IФС24-2, IФС24-2-а, IФС24-2-Н, IФС24-2-На. Армирование ферм	60
4I	Фермы IФС24-2, IФС24-2-а, IФС24-2-Н, IФС24-2-На. Спецификация марок арматурных изделий на одну ферму	6I
42.	Фермы IФС24-2/3, IФС24-2/3-а, IФС24-2/3-Н, IФС24-2/3-На. Армирование ферм	62
43	Фермы IФС24-2/3, IФС24-2/3-а, IФС24-2/3-Н, IФС24-2/3-На. Спецификация марок арматурных изделий на одну ферму	63
44	Фермы IФС24-3, IФС24-3-а, IФС24-3-Н, IФС24-3-На. Армирование ферм	64
45	Фермы IФС24-3, IФС24-3-а, IФС24-3-Н, IФС24-3-На. Спецификация марок арматурных изделий на одну ферму	65
46	Фермы IФС24-3/4, IФС24-3/4-а, IФС24-3/4-Н, IФС24-3/4-На. Армирование ферм	66
47	Фермы IФС24-3/4, IФС24-3/4-а, IФС24-3/4-Н, IФС24-3/4-На. Спецификация марок арматурных изделий на одну ферму	67
48	Фермы IФС24-4, IФС24-4-а, IФС24-4-Н, IФС24-4-На. Армирование ферм	68
49	Фермы IФС24-4, IФС24-4-а, IФС24-4-Н, IФС24-4-На. Спецификация марок арматурных изделий на одну ферму	69
50	Фермы IФС24-4/5, IФС24-4/5-а, IФС24-4/5-Н, IФС24-4/5-На. Армирование ферм	70
5I	Фермы IФС24-4/5, IФС24-4/5-а, IФС24-4/5-Н, IФС24-4/5-На. Спецификация марок арматурных изделий на одну ферму	7I
52	Фермы IФС24-5, IФС24-5-а, IФС24-5-Н, IФС24-5-На. Армирование ферм	72
53	Фермы IФС24-5, IФС24-5-а, IФС24-5-Н, IФС24-5-На. Спецификация марок арматурных изделий на одну ферму	73
54	Фермы IФС24-2÷IФС24-5, IФС24-2-а÷IФС24-5-а, IФС24-2-Н÷IФС24-5-Н, IФС24-2-На÷IФС24-5-На. Узлы I,2	74
55	Фермы IФС24-2÷IФС24-5, IФС24-2-а÷IФС24-5-а, IФС24-2-Н÷IФС24-5-Н, IФС24-2-На÷IФС24-5-На. Узлы 3,4,5	75
56	Фермы IФС24-2÷IФС24-5, IФС24-2-а÷IФС24-5-а, IФС24-2-Н÷IФС24-5-Н, IФС24-2-На÷IФС24-5-На. Узлы 6,7	76
57	Фермы 2ФС24-2÷2ФС24-8, 2ФС24-2-а÷2ФС24-7/8-а, 2ФС24-2-Н÷2ФС24-8-Н, 2ФС24-2-На÷2ФС24-7/8-На. Опалубочный чертеж	77
58	Фермы 2ФС24-2, 2ФС24-2-а, 2ФС24-2-Н, 2ФС24-2-На. Армирование ферм	78
59	Фермы 2ФС24-2, 2ФС24-2-а, 2ФС24-2-Н, 2ФС24-2-На. Спецификация марок арматурных изделий на одну ферму	79
60	Фермы 2ФС24-3, 2ФС24-3-а, 2ФС24-3-Н, 2ФС24-3-На. Армирование ферм.	80

Лист		Стр.
61	Фермы 2ФС24-3,2ФС24-3-а,2ФС24-3-Н,2ФС24-3-На. Спецификация марок арматурных изделий на одну ферму	81
62	Фермы 2ФС24-3/4,2ФС24-3/4-а,2ФС24-3/4-Н, 2ФС24-3/4-На. Армирование ферм	82
63	Фермы 2ФС24-3/4,2ФС24-3/4-а,2ФС24-3/4-Н,2ФС24-3/4-На. Спецификация марок арматурных изделий на одну ферму	83
64	Фермы 2ФС24-4,2ФС24-4-а,2ФС24-4-Н,2ФС24-4-На. Армирование ферм	84
65	Фермы 2ФС24-4,2ФС24-4-а,2ФС24-4-Н,2ФС24-4-На. Спецификация марок арматурных изделий на одну ферму	85
66	Фермы 2ФС24-4/5,2ФС24-4/5-а,2ФС24-4/5-Н,2ФС24-4/5-На. Армирование ферм	86
67	Фермы 2ФС24-4/5,2ФС24-4/5-а,2ФС24-4/5-Н,2ФС24-4/5-На. Спецификация марок арматурных изделий на одну ферму	87
68	Фермы 2ФС24-5,2ФС24-5-а,2ФС24-5-Н,2ФС24-5-На. Армирование ферм	88
69	Фермы 2ФС24-5,2ФС24-5-а,2ФС24-5-Н,2ФС24-5-На. Спецификация марок арматурных изделий на одну ферму	89
70	Фермы 2ФС24-5/6,2ФС24-5/6-а,2ФС24-5/6-Н,2ФС24-5/6-На. Армирование ферм	90
71	Фермы 2ФС24-5/6,2ФС24-5/6-а,2ФС24-5/6-Н,2ФС24-5/6-На. Спецификация марок арматурных изделий на одну ферму	91
72	Фермы 2ФС24-6, 2ФС24-6-Н.Армирование ферм	92
73	Фермы 2ФС24-6,2ФС24-6-Н.Спецификация марок арматурных изделий на одну ферму	93
74	Фермы 2ФС24-6/7,2ФС24-6/7-а, 2ФС24-6/7-Н, 2ФС24-6/7-На. Армирование ферм	94
75	Фермы 2ФС24-6/7,2ФС24-6/7-а, 2ФС24-6/7-Н, 2ФС24-6/7-На.Спецификация марок арматурных изделий на одну ферму	95
76	Фермы 2ФС24-7,2ФС24-7-Н.Армирование ферм	96
77	Фермы 2ФС24-7,2ФС24-7-Н.Спецификация марок арматурных изделий на одну ферму	97
78	Фермы 2ФС24-7/8,2ФС24-7/8-а, 2ФС24-7/8-Н, 2ФС24-7/8-На. Армирование ферм	98
79	Фермы 2ФС24-7/8,2ФС24-7/8-а,2ФС24-7/8-Н, 2ФС24-7/8-На.Спецификация марок арматурных изделий на одну ферму	99
80.	Фермы 2ФС24-8,2ФС24-8-Н.Армирование ферм	100
81	Фермы 2ФС24-8,2ФС24-8-Н.Спецификация марок арматурных изделий на одну ферму	101
82	Фермы 2ФС24-2÷2ФС24-8, 2ФС24-2-а÷2ФС24-7/8-а, 2ФС24-2-Н÷2ФС24-8-Н,2ФС24-2-На÷2ФС24-7/8-На. Узлы 1,2	102
83	Фермы 2ФС24-2÷2ФС24-8,2ФС24-2-а÷2ФС24-7/8-а, 2ФС24-2-Н÷2ФС24-8-Н,2ФС24-2-На÷2ФС24-7/8-На. Узлы 3,4,5	103
84	Фермы 2ФС24-2÷2ФС24-8,2ФС24-2-а÷2ФС24-7/8-а, 2ФС24-2-Н÷2ФС24-8-Н,2ФС24-2-На÷2ФС24-7/8-На. Узлы 6,7	104
85	Фермы 3ФС24-5÷3ФС24-9,3ФС24-5-а,3ФС24-5/6-а, 3ФС24-5-Н÷3ФС24-9-Н,3ФС24-5-На.3ФС24-5/6-На. Опалубочный чертеж	105
86	Фермы 3ФС24-5,3ФС24-5-а,3ФС24-5-Н,3ФС24-5-На. Армирование ферм	106
87	Фермы 3ФС24-5,3ФС24-5-а,3ФС24-5-Н,3ФС24-5-На. Спецификация марок арматурных изделий на одну ферму	107

Лист		Стр.
88	Фермы 3ФС24-5/6, 3ФС24-5/6-а, 3ФС24-5/6-Н, 3ФС24-5/6-На. Армирование ферм	108
89	Фермы 3ФС24-5/6, 3ФС24-5/6-а, 3ФС24-5/6-Н, 3ФС24-5/6-На. Спецификация марок арматурных изделий на одну ферму	109
90	Фермы 3ФС24-6, 3ФС24-6-Н. Армирование ферм	110
91	Фермы 3ФС24-6, 3ФС24-6-Н. Спецификация марок арматурных изделий на одну ферму	111
92	Фермы 3ФС24-6/7, 3ФС24-6/7-Н. Армирование ферм	112
93	Фермы 3ФС24-6/7, 3ФС24-6/7-Н. Спецификация марок арматурных изделий на одну ферму	113
94	Фермы 3ФС24-7, 3ФС24-7-Н. Армирование ферм	114
95	Фермы 3ФС24-7, 3ФС24-7-Н. Спецификация марок арматурных изделий на одну ферму	115
96	Фермы 3ФС24-7/8, 3ФС24-7/8-Н. Армирование ферм	116
97	Фермы 3ФС24-7/8, 3ФС24-7/8-Н. Спецификация марок арматурных изделий на одну ферму	117
98	Фермы 3ФС24-8, 3ФС24-8-Н. Армирование ферм	118
99	Фермы 3ФС24-8, 3ФС24-8-Н. Спецификация марок арматурных изделий на одну ферму	119
100	Фермы 3ФС24-9, 3ФС24-9-Н. Армирование ферм	120
101	Фермы 3ФС24-9, 3ФС24-9-Н. Спецификация марок арматурных изделий на одну ферму	121
102	Фермы 3ФС24-5÷3ФС24-9, 3ФС24-5-а, 3ФС24-5/6-а, 3ФС24-5-Н÷3ФС24-9-Н, 3ФС24-5-На, 3ФС24-5/6-На. Узлы 1,2	122
103	Фермы 3ФС24-5÷3ФС24-9, 3ФС24-5-а, 3ФС24-5/6-а, 3ФС24-5-Н÷3ФС24-9-Н, 3ФС24-5-На, 3ФС24-5/6-На. Узлы 3,4,5	123
104	Фермы 3ФС24-5÷3ФС24-9, 3ФС24-5-а, 3ФС24-5/6-а, 3ФС24-5-Н÷3ФС24-9-Н, 3ФС24-5-На, 3ФС24-5/6-На, Узлы 6,7	124
105	Фермы 4ФС24-7/8÷4ФС24-12, 4ФС24-7/8-а÷4ФС24-10-а, 4ФС24-7/8-Н÷4ФС24-12-Н, 4ФС24-7/8-На÷4ФС24-10-На, Опалубочный чертеж	125
106	Фермы 4ФС24-7/8, 4ФС24-7/8-а, 4ФС24-7/8-Н, 4ФС24-7/8-На. Армирование ферм	126
107	Фермы 4ФС24-7/8, 4ФС24-7/8-а, 4ФС24-7/8-Н, 4ФС24-7/8-На. Спецификация марок арматурных изделий на одну ферму	127
108	Фермы 4ФС24-8, 4ФС24-8-Н. Армирование ферм	128
109	Фермы 4ФС24-8, 4ФС24-8-Н. Спецификация марок арматурных изделий на одну ферму	129
110	Фермы 4ФС24-8/9, 4ФС24-8/9-а, 4ФС24-8/9-Н, 4ФС24-8/9-На. Армирование ферм	130
111	Фермы 4ФС24-8/9, 4ФС24-8/9-а, 4ФС24-8/9-Н, 4ФС24-8/9-На. Спецификация марок арматурных изделий на одну ферму	131
112	Фермы 4ФС24-9, 4ФС24-9-Н. Армирование ферм	132
113	Фермы 4ФС24-9, 4ФС24-9-Н. Спецификация марок арматурных изделий на одну ферму	133
114	Фермы 4ФС24-10, 4ФС24-10-а, 4ФС24-10-Н, 4ФС24-10-На. Армирование ферм.	134

Инв. № подл. | Подпись и дата | Взам. инв. №

Лист		Стр.
II5	Фермы 4ФС24-I0,4ФС24-I0-а,4ФС24-I0-Н,4ФС24-I0-На. Спецификация марок арматурных изделий на одну ферму	I35
II6	Фермы 4ФС24-II,4ФС24-II-Н.Армирование ферм	I36
II7	Фермы 4ФС24-II,4ФС24-II-Н.Спецификация марок арматурных изделий на одну ферму	I37
II8	Фермы 4ФС24-I2,4ФС24-I2-Н.Армирование ферм	I38
II9	Фермы 4ФС24-I2,4ФС24-I2-Н.Спецификация марок арматурных изделий на одну ферму	I39
I20	Фермы 4ФС24-7/8÷4ФС24-I2,4ФС24-7/8-а÷4ФС24-I0-а, 4ФС24-7/8-Н÷4ФС24-I2-Н,4ФС24-7/8-На÷4ФС24-I0-На. Узлы I,2	I40
I2I	Фермы 4ФС24-7/8÷4ФС24-I2,4ФС24-7/8-а÷4ФС24-I0-а, 4ФС24-7/8-Н÷4ФС24-I2-Н,4ФС24-7/8-На÷4ФС24-I0-На. Узлы 3,4,5	I4I
I22	Фермы 4ФС24-7/8÷4ФС24-I2,4ФС24-7/8-а÷4ФС24-I0-а, 4ФС24-7/8-Н÷4ФС24-I2-Н,4ФС24-7/8-На÷4ФС24-I0-На. Узлы 6,7	I42

Киевский Промстройпроект

I. Общие данные

I.I.Настоящий выпуск серии ПК-0I-I29/78 содержит рабочие чертежи типовых сборных предварительно-напряженных стропильных ферм сегментного очертания для покрытий зданий пролетом 24м,устанавливаемых с шагом 6м и I2м.

I.2.Серия ПК-0I-I29/78 разработана с учетом требований глав СНиП П-2I-75 и СНиП П-6-74.В целях использования существующего парка форм опалубочные размеры ферм сохранены без изменения по серии ПК-0I-I29/68.

I.3.Указания по применению ферм в проектах, ключи для подбора ферм,расчетные усилия в элементах ферм, а также общие указания по изготовлению, хранению, транспортировке и монтажу приведены в выпуске I данной серии.

I.4.Предварительно напрягаемая арматура в нижних поясах ферм принята в следующих вариантах:

А.Для ферм,применяемых в условиях неагрессивных газовых сред:стержневая горячекатаная классов А IУ и А У по ГОСТ 578I-75 /диаметром до 22 мм включительно/и спиральные семипроволочные канаты класса К7 по ГОСТ I3840-68^{X} /диаметром I5 мм/.

Б.Для ферм, применяемых в условиях агрессивных сред: стержневая горячекатаная арматура класса АIУ /диаметром до 22мм включительно/ и класса Атп V по ТУ I4-I-I3I8-75 /диаметром до 25 мм/

В случае отсутствия арматуры более высоких классов допускается в соответствии с письмом Госстроя СССР № 42-Д от I5.04-80г. применение арматуры класса АIIв по ГОСТ 578I-75 /диаметром до 32 мм включительно/, упрочняемой вытяжкой на предприятиях стройиндустрии с контролем удлинений и напряжений, как для неагрессивных, так и агрессивных сред.

I.5.В качестве ненапрягаемой применяется арматура класса АIII по ГОСТ 578I-75 при ∅ 6 и ∅ 8 мм и по ГОСТ 5.I459-72^{X} при ∅≥I0 мм, а также класса ВрI по ТУ I4-4-659-75 /допускается вместо арматуры класса ВрI применять арматуру класса ВI по ГОСТ 6727-53^{X}/

П.Изготовление ферм

П.I.Изготовление ферм предусматривается с натяжением арматуры на форму или упоры стенда.

П.2.При изготовлении ферм должны быть выдержаны требования следующих нормативных документов:

ГОСТ I3015-75 – "Изделия железобетонные и бетонные" Общие технические требования.

ГОСТ I0922-75 – "Арматурные изделия и закладные детали сварные для железобетонных конструкций .Технические требования и методы испытаний."

СНиП III-I6-79 – "Бетонные и железобетонные конструкции сборные"

СНиП III-4-79 – "Техника безопасности в строительстве"

СН 393-78 – "Инструкция по сварке соединений арматуры и закладных деталей железобетонных конструкций"

СН 3I3-65^{X} – "Инструкция по технологии изготовления и установки стальных закладных деталей в сборных железобетонных и бетонных изделиях"

"Руководство по технологии изготовления предварительно напряженных железобетонных конструкций". /М.Стройиздат,1975/

П.3.Натяжение напрягаемой арматуры предусматривается механическим способом для всех видов арматуры и электротермическим –только для стержневой арматуры.

П.4.Контроль натяжения арматуры должен осуществляться в соответствии с ГОСТ 22362-77.

Величины контролируемого предварительного напряжения с учетом потерь от деформации анкеров приведены в табл.I

Таблица I

Класс напрягаемой арматуры	Диаметр мм	Контролируемое предварительное напряжение при натяжении арматуры кгс/см2	
		механическим способом	электротермическим способом
А Шв	I4-20 22,25 28,32	4900 4800 4700	5000
А IУ	I4-I8 20,22	5400 5300	5500
АУ, Атп У	I4-20 22,25	7300 7200	7000
К 7	I5	I2300	-

П.5. Величина потерь от деформации анкеров определена из условия натяжения арматуры на упоры стенда /при длине натягиваемого стержня 25 м /:

для арматуры класса А Шв - 270÷480 кгс/см2
для арматуры класса А IУ - 270÷360 кгс/см2
для арматуры классов А У и АтпУ - 250÷380 кгс/см2
для арматуры класса К 7 - 250 кгс/см2

В случае изменения условий натяжения арматуры /изменение значений деформации анкеров, изменение длины натягиваемого стержня и т.п./, величина потерь от деформации анкеров и контролируемое напряжение должны быть скорректированы, при этом скорректированные величины не должны превышать приведенных в данном пункте.

В случае натяжения арматуры на формы при групповом способе натяжения величина напряжения должна быть снижена на 800 кгс/см2, а при неодновременном натяжении на 500 кгс/см2.

П.6. Отпуск натяжения необходимо производить плавно.

П.7. При изготовлении ферм не допускается передача на напрягаемую арматуру какой-либо дополнительной нагрузки /от опалубки, арматурных каркасов и т.д./

П.8. Величина передаточной прочности бетона должна составлять не менее 70% от проектной марки.

П.9. Отпускная прочность бетона ферм устанавливается в соответствии с ГОСТ I3015-75 и должна быть не менее передаточной.

П.I0. Обнажение арматуры не допускается, за исключением концов напрягаемой арматуры, которые не должны выступать за торцовые поверхности ферм более чем на I0 мм и должны быть защищены слоем цементно-песчаного раствора или битумным лаком.

П.II. Открытые поверхности стальных закладных изделий должны быть очищены от наплывов бетона или раствора.

П.I2. Размеры и непрямолинейность ферм, положение закладных изделий, вес ферм, толщина защитного слоя бетона до арматуры, а также качество поверхностей и внешний вид ферм должны соответствовать ГОСТ I3015-75. Определение толщины защитного слоя может производиться по ГОСТ 22904-78.

П.I3. На опалубочных чертежах ферм показаны закладные изделия, предназначенные только для крепления ферм к колонне.

Все остальные закладные элементы - для крепления плит покрытия, фонарей, связей и путей подвесного транспорта - следует принимать в конкретном проекте в соответствии с выпуском I данной серии.

П.I4. Фиксация положения закладных изделий предусматривается при помощи инвентарных винтовых фиксаторов со шпильками согласно приложению № 3 к СН 3I3-65*.

II.I5. На боковой поверхности опорных узлов ферм должны быть нанесены несмываемой краской товарный знак или наименование предприятия, марка, номер фермы и дата ее изготовления, а также штамп ОТК и масса изделия.

Инв. № подл. | Подпись и дата | Взам. инв. № | Инв. № дубл. | Подпись и дата
Киевский Промстройпроект

Ш.Маркировка ферм

Ш.I.Фермы обозначаются марками со следующей структурой.

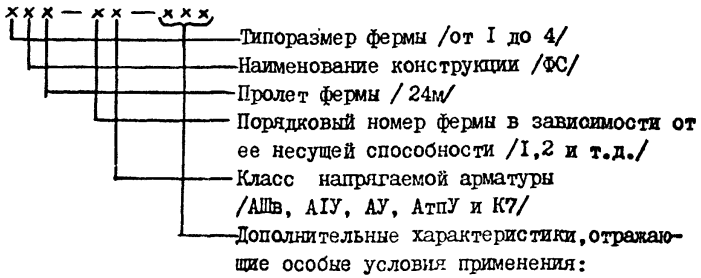

Например: IФС24-ЗАIУ-ПаСI

I – первый типоразмер
ФС – ферма стропильная
24 – пролет фермы в м
З – несущая способность
АIУ– класс арматуры
а – ферма предназначена для установки плит шириной I,5м
П – ферма предназначена для эксплуатации в среднеагрессивной газовой среде
С – ферма предназначена для применения в покрытиях зданий с расчетной сейсмичностью 8 баллов
I – дополнительные закладные изделия

IУ.Контроль производства ферм

IУ.I.При изготовлении ферм должен осуществляться систематический контроль производства и качества работ в соответствии с требованиями ГОСТ I3015-75.

Прочность бетона следует определять в соответствии с ГОСТ I0I80-78.

Допускается определять фактическую прочность тяжелого бетона в изготовляемых железобетонных изделиях ультразвуковыми методами или другими неразрушающими методами по ГОСТ I7624-78, ГОСТ 22690.0-77÷22690.2-77.

Контроль и оценку проектной марки бетона на сжатие, отпускной и передаточной прочности бетона следует производить по ГОСТ I8I05-72* или по ГОСТ 2I2I7-75 с учетом однородности и прочности бетона.

IУ.2.Контроль проектных марок бетона по морозостойкости и водонепроницаемости, установленных согласно СНиП II-2I-75, осуществляется по требованиям соответствующих стандартов.

IУ.3.Испытания сварной арматуры закладных изделий и оценку их качества следует производить по ГОСТ I0922-75.

У.Приемка ферм

У.I.Приемка ферм отделом технического контроля должна производиться с соблюдением требований ГОСТ I3015-75.

У.2.На каждую принятую и разрешенную к отпуску потребителю ферму предприятие-изготовитель составляет паспорт.

УI.Кантование, хранение и транспортирование ферм

УI.I.При кантовании отрыв фермы от поддона может производиться при помощи конусов, петель или других приспособлений. После подъема верхнего пояса на высоту 200-300мм стропы закрепляются в обхват за узлы верхнего пояса, и ферма поворачивается вокруг ребра нижнего пояса и устанавливается в вертикальное положение.

Хранить фермы следует в вертикальном положении. При этом фермы должны опираться на два узла нижнего пояса и развязываться. Схемы строповки и опирания ферм при кантовании, подъеме, перевозке и хранению приведены на рис. I.

УI.2. Перевозку ферм допускается производить автомобильным или железнодорожным транспортом с соблюдением общих положений по погрузке, перевозке, разгрузке, приемке, складированию, основных требований, предъявляемых к условиям перевозки, приведенных в :

-"Руководстве по перевозке унифицированных сборных железобетонных деталей и конструкций промышленного строительства автомобильным транспортом" /М.Стройиздат, I973/.

- "Руководстве по перевозке железнодорожным транспортом сборных крупноразмерных железобетонных конструкций промышленного и жилищного строительства" /М.Стройиздат, I967/.

УП. Указания по испытанию ферм

УП.I. Испытания ферм должны производиться при освоении изготовления конструкций, а также в процессе их массового изготовления для контроля качества конструкций.

Испытания ферм, оценка их прочности, жесткости и трещиностойкости должны производиться в соответствии с требованиями ГОСТ 8829-77 "Конструкции и изделия железобетонные сборные. Методы испытаний и оценки прочности, жесткости и трещиностойкости".

УП.2. В настоящем выпуске приведены значения контрольно-испытательных нагрузок, таблица 3 определенных исходя из проведения испытания ферм в вертикальном положении. Величина контрольной нагрузки должна быть скорректирована с учетом веса домкратов и траверс.

УП.3. При проверке жесткости и трещиностойкости конструкций ферм в возрасте менее 65 суток /т.е. до проявления в них всех потерь предварительного напряжения арматуры/ величины контрольных нагрузок должны быть умножены на коэффициент , значения которого приведены в таблице 4

УП.4. Схемы загружения конструкций ферм при испытании приведены в таблице 3 : схема "1" предназначена для испытания ферм под плиты покрытия шириной 3м, схема "2 – для испытания ферм под плиты покрытия шириной I,5м. Обе схемы предусматривают достижение максимальных усилий в поясах и в опорном раскосе фермы.

Величины контрольных нагрузок для проверки прочности конструкции даны при двух значениях коэффициента "с".

В случае, если разрушение испытываемой фермы происходит вследствие текучести растянутой арматуры до наступления раздробления бетона сжатой зоны, контрольные нагрузки принимаются при значении коэффициента с = I,4.

В случае, если разрушение происходит вследствие разрыва растянутой арматуры, или раздробления бетона сжатой зоны до наступления текучести арматуры, контрольные нагрузки принимаются при значении С=I,6.

Инв. № подл. | Подп. и дата | Взам. инв. №

Киевский Промстройпроект

УП.5. При проведении испытаний узлы верхнего пояса должны быть раскреплены через 3,0 м для обеспечения от потери устойчивости из плоскости фермы.

Раскрепление не должно препятствовать деформациям верхнего пояса в плоскости фермы.

Рис.1



Строповка ферм при контовании

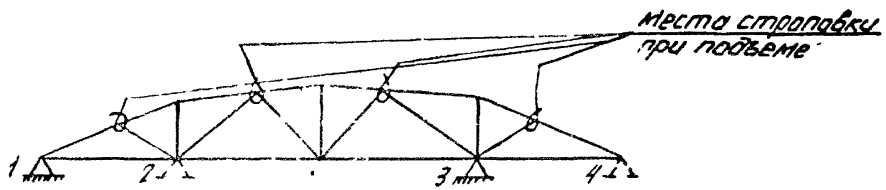

Строповка ферм и места возможного опирания при перевозке и хранении ферм.

при перевозке 1-2 или 1-3

при хранении 1-3

Распределение марок ферм пролётом 24 м по типоразмерам опалубки

таблица 2

Типоразмер фермы	Вес фермы	Группа нагрузки	1	2	2/3	3	3/4	4	4/5	5	5/6	6	6/7	7	7/8	8	8/9	9	10	11	12
1	9,2	Марка фермы		1ФС24-2	1ФС24-2а	1ФС24-3	1ФС24-3а	1ФС24-4	1ФС24-4а	1ФС24-5	1ФС24-5а											
		Размер плит		3×6	1,5×6	3×6	1,5×6	3×6	1,5×6	3×6	1,5×6	3×6	1,5×6									
		Марка бетона		400		500		600		600		600										
2	11,2	Марка фермы		2ФС24-2	2ФС24-2а		2ФС24-3	2ФС24-3а	2ФС24-4	2ФС24-4а	2ФС24-5	2ФС24-5а	2ФС24-6	2ФС24-6а	2ФС24-7	2ФС24-7а	2ФС24-8					
		Размер плит		3×6	1,5×6		3×6	1,5×6	3×6	1,5×6	3×6	1,5×6	3×6 3×12	1,5×6	3×12	3×6 3×12	1,5×6	3×12				
		Марка бетона		390 400			400		450		450		600		600		600					
3	14,9	Марка фермы								3ФС24-5	3ФС24-5а	3ФС24-6	3ФС24-6а	3ФС24-7	3ФС24-7а	3ФС24-8		3ФС24-9				
		Размер плит								3×6	1,5×6	3×12	3×12	3×12	3×12	3×12		3×12				
		Марка бетона								350 400	400	450	450	500	500	600		600				
4	18,6	Марка фермы													4ФС24-8	4ФС24-8а	4ФС24-8б	4ФС24-9	4ФС24-10	4ФС24-11	4ФС24-12
		Размер плит													3×6 1,5×6	3×12	3×6 1,5×6	3×12	3×6 1,5×6 3×2	3×12	3×12
		Марка бетона													400	450	450	500	600	600	600

Привязан к осям Г-Ж, 1-12

Конструкции железобетонные. Промстройпроект

ТК 1978	Пояснительная записка	серия ПК-01-129/78 вып 4 лист

Схемы загружения ферм

таблица 3

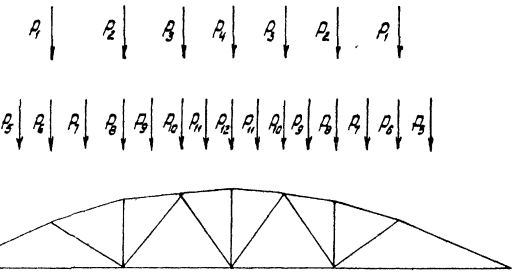

№№ схемы	Ширина плит покрытия	Схемы загружения
1	3 0	P_1 P_2 P_3 P_4 P_3 P_2 P_1
2	1 5	P_5 P_6 P_7 P_8 P_9 P_{10} P_{11} P_{12} P_{11} P_{10} P_9 P_8 P_7 P_6 P_5

Коэффициенты перехода от нормативной нагрузки к контрольной по образованию и ширине раскрытия трещин в нижних поясах ферм

таблица 4

Класс напрягаемой арматуры		Срок испытания в днях				
		3	7	14	28	65
Стержневая класса	А-II-Б	1 24	1 21	1 16	1 09	1 00
	А-IV	1 22	1 19	1 14	1 08	1 00
	А-V, Ат-V	1,16	1 14	1 11	1 06	1.00
Спиральные семипроволочные канаты класса К-7 д=15мм		1,09	1 08	1 06	1 035	1 00

ТК	Пояснительная записка	серия ПК-01-129/78	
1978		Вып 4	лист

Промстройпроект | Черт-констр | Пелешенко | Физ

Контрольные нагрузки для испытания ферм L=24 м

таблица 5

Марка фермы	Группа предельных состояний по которой испытывается ферма	Значения коэффициента „с" согласно таблице 1 ГОСТ 8829-77	Величина контрольных нагрузок (т.с) для ферм под 3-метровые плиты				для ферм под 15 метровые плиты							
			P_1	P_2	P_3	P_4	P_5	P_6	P_7	P_8	P_9	P_{10}	P_{11}	P_{12}
1ФС24-2	II	1.4	5.82	15.80	2.40	-0.28								
	I		6.97	9.10	10.23	16.43	8.37	-1.73	9.04	0.47	8.23	2.43	7.37	9.05
		1.6	8.05	10.65	11.78	19.03	9.58	-1.91	10.36	0.75	9.42	2.85	8.45	10.58
1ФС24-2/3	II	1.4	6.50	14.31	6.55	-0.15								
	I		9.37	10.89	13.55	20.90	8.36	0.45	9.47	1.48	9.35	4.29	9.17	11.73
		1.6	10.79	12.69	15.57	24.14	9.56	0.59	10.84	1.92	10.71	4.97	10.50	13.54
1ФС24-3	II	1.4	6.50	15.03	5.90	-0.28								
	I		8.84	10.25	11.44	24.93	9.91	-1.34	10.44	0.29	9.48	2.12	9.16	15.77
		1.6	10.19	11.96	13.17	28.75	11.34	-1.46	11.95	0.56	10.85	2.50	10.49	18.26
1ФС24-3/4	II	1.4	6.50	15.03	5.90	-0.28								
	I		8.84	10.25	11.44	24.93	9.91	-1.34	10.44	0.29	9.48	2.12	9.16	15.77
		1.6	10.19	11.96	13.17	28.75	11.34	-1.46	11.95	0.56	10.85	2.50	10.49	18.26
1ФС24-4	II	1.4	7.74	11.22	11.42	0.87								
	I		11.68	41.90	16.60	21.19	9.12	1.81	10.63	2.81	11.10	5.70	10.71	10.48
		1.6	13.44		19.07	24.47	10.43	2.13	12.17	3.44	12.71	6.58	12.26	12.21
1ФС24-4/5	II	1.4	7.52	11.22	12.81	0.98								
	I		14.21	41.90	-24.59	55.17	9.12	4.33	10.63	31.04	11.10	-35.49	10.71	44.46
		1.6	16.32	48.14	-28.01	63.31	10.43	5.02	12.17	35.70	12.71	-40.49	12.26	51.05
1ФС24-5	II	1.4	8.15	12.35	13.29	2.05								
	I		14.28	41.98	-24.32	54.67	9.12	4.38	10.67	30.89	11.52	-35.96	11.76	42.91
		1.6	16.40	48.23	-27.71	62.73	10.43	5.08	12.21	35.53	13.18	-41.03	13.46	49.27

ТК 1978

Пояснительная записка

серия ПК-01-129/18 вып 4 лист

Киевский Промстройпроект

Гип Ершов
Нач. отд. Цыпак
Рук. гр. Пелешенко

Контрольные нагрузки для испытания ферм L=24 м.

таблица 5 (продолжение)

Марка фермы	Группа предельных состояний, по которой испытывается ферма	Значения коэффициента „c" согласно таблице 1 ГОСТ 8829-77	Величина контрольных нагрузок (т.с) для ферм под 3 метровые плиты				для ферм под 1.5 метровые плиты							
			P_1	P_2	P_3	P_4	P_5	P_6	P_7	P_8	P_9	P_{10}	P_{11}	P_{12}
2ФС24-2	II		7.24	15.33	2.01	0.14								
	I	1.4	8.78	9.95	13.52	6.11	12.20	-3.31	11.97	0.41	7.11	6.75	6.44	-0.32
		1.6	10.13	11.68	15.56	7.30	13.96	-3.70	13.71	0.75	8.15	7.80	7.38	-0.08
2ФС24-3	II		7.60	18.97	3.51	0.14								
	I	1.4	9.00	10.40	13.93	20.03	14.51	-5.52	14.54	-1.87	9.99	4.56	8.75	11.28
		1.6	10.39	12.19	16.03	23.20	16.59	-6.23	16.64	-1.85	11.44	5.30	10.02	13.18
2ФС24-3/4	II		8.01	14.87	10.02	0.06								
	I	1.4	11.13	12.08	16.58	22.81	15.29	-4.32	15.59	-2.17	12.90	4.73	10.79	12.02
		1.6	12.82	14.11	19.05	26.38	17.49	-4.85	17.84	-2.20	14.77	5.49	12.36	14.02
2ФС24-4	II		9.30	20.33	5.99	0.07								
	I	1.4	11.20	12.74	27.02	0.82	17.57	-6.63	18.11	-2.94	13.25	15.01	10.76	-9.93
		1.6	12.91	14.86	30.99	1.25	20.09	-7.50	20.71	-3.08	15.17	17.24	12.32	-11.07
2ФС24-4/5	II		9.62	8.78	9.99	-0.03								
	I	1.4	12.57	13.82	18.21	26.60	17.57	-5.33	18.23	-2.44	14.29	4.96	12.23	14.36
		1.6	14.47	16.09	20.93	30.71	20.10	-6.01	20.86	-5.51	16.35	5.75	13.99	15.72
2ФС24-5	II		10.84	24.26	6.32	-0.22								
	I	1.4	12.70	14.35	25.40	11.54	18.41	-5.33	17.66	-1.58	14.20	12.18	12.23	-0.70
		1.6	14.62	16.70	29.13	13.50	21.05	-6.01	20.20	-1.52	16.25	14.01	14.00	-0.51
2ФС24-5/6	II		11.24	16.77	15.48	0.76								
	I	1.4	15.89	17.25	22.05	29.83	18.36	-2.93	19.28	-0.99	17.20	6.31	14.27	15.56
		1.6	18.27	20.02	25.31	34.40	20.99	-3.26	22.06	-0.85	19.68	7.30	16.33	18.07
2ФС24-6	II		12.91	25.23	9.62	0.22								
	I	1.4	15.30	16.53	19.68	34.36	18.36	-3.52	19.68	-1.71	17.20	3.95	14.27	20.10
		1.6	17.59	19.20	22.60	39.58	20.99	-3.94	22.06	-1.67	19.68	4.60	16.33	23.26
2ФС24-6/7	II		12.75	21.93	13.85	1.71								
	I	1.4	18.10	19.09	26.0	29.91	18.37	-0.84	19.50	-0.10	18.86	8.50	16.15	13.76
		1.6	20.78	22.12	29.83	34.49	21.00	-0.87	22.31	0.17	21.58	9.80	18.48	16.01

Промстройпроект | Черт.-констр. | Пелешенко | Физ-

ТК 1978	Пояснительная записка	серия ПК-01-129/78	
		Вып. 4	лист

Контрольные нагрузки для испытания ферм $l=24$ м

таблица 5 (продолжение)

Марка фермы	Группа предельных состояний по которой испытывается ферма по ГОСТ 8829-77	Значения коэффициента γ_{sc} согласно таблице	Величина контрольных нагрузок (т.с) для ферм под 3 м металлические плиты P_1	P_2	P_3	P_4	для ферм под 1.5 м бетонные плиты P_5	P_6	P_7	P_8	P_9	P_{10}	P_{11}	P_{12}
2ФС24-7	II		14,76	32,09	7,18	0,34								
	I	14	17,77	18,68	24,69	32,43	18,37	-1,17	19,50	-0,50	18,86	7,18	16,15	16,28
		16	20,41	21,66	28,32	37,37	21,00	-1,25	22,31	-0,29	21,58	8,29	18,48	18,89
2ФС24-7/8	II		16,02	28,94	14,53	0,66								
	I	14	21,73	22,71	29,41	34,48	18,34	2,46	20,20	2,47	20,28	9,29	19,96	14,52
		16	24,93	26,26	33,72	39,72	20,97	2,89	23,11	3,10	23,20	10,71	22,83	16,89
2ФС24-8	II		18,58	37,95	9,32	0,21								
	I	14	21,86	22,87	29,94	33,48	18,34	2,59	20,20	2,63	20,28	9,82	19,96	13,52
		16	25,08	26,44	34,32	38,57	20,97	3,04	23,11	3,29	23,20	11,31	22,83	15,73
3ФС24-5	II		8,74	15,13	11,20	0,51								
	I	14	12,69	14,03	19,20	22,07	9,06	2,90	10,52	3,26	11,03	8,21	10,93	14,13
		16	14,64	16,44	22,08	25,63	10,37	3,42	12,06	4,09	12,64	9,50	12,53	13,10
3ФС24-5/6	II		10,79	14,50	15,96	1,44								
	I	14	16,61	18,01	23,69	22,07	9,06	6,80	10,56	7,03	11,41	12,17	11,65	10,43
		16	19,12	20,99	27,22	25,64	10,38	7,89	12,10	8,40	13,07	14,01	13,35	12,30
3ФС24-6	II		13,07	25,30	9,00	0,14								
	I	14	16,42	17,77	22,50	23,59								
		16	18,90	20,72	26,32	27,37								
3ФС24-6/7	II		13,38	16,21	17,87	1,45								
	I	14	21,16	22,61	24,63	23,70								
		16	24,32	26,25	28,29	27,50								
3ФС24-7	II		15,14	25,86	11,84	0,15								
	I	14	20,96	22,37	23,84	25,21								
		16	24,09	25,97	27,39	29,23								
3ФС24-7/8	II		14,98	17,05	21,78	2,25								
	I	14	25,28	28,04	26,71	27,18								
		16	29,03	32,45	30,68	31,48								

Инв. № подл. | Подпись и дата | Взам. инв. №

Главный инженер проекта Киевский Промстройпроект

Гл. инженер Куприна

Нач. отдела Соловьева

Руководитель группы Ладыжок

Инженер-конструктор Пелешенко

Контрольные нагрузки для испытания ферм L=24 м. таблица 5 (продолжение)

Марка фермы	Группа предельных состояний по которой испытывается ферма	Значения коэффициента "с" согласно таблице 1 ГОСТ 8829-77	Величина контрольных нагрузок (т.с) для ферм под 3-метровые плиты P_1	P_2	P_3	P_4	для ферм под 1,5 метровые плиты P_5	P_6	P_7	P_8	P_9	P_{10}	P_{11}	P_{12}
3ФС24-8	II		16.43	24.37	17.53	0.15								
	I	1.4	24.62	27.24	24.08	32.22								
		1.6	28.28	31.53	27.67	37.23								
3ФС24-9	II		18.26	25.76	19.30	2.60								
	I	1.4	28.61	30.90	37.71	17.77								
		1.6	32.84	35.72	43.25	20.72								
4ФС24-7/8	II		16.34	31.41	11.92	-0.01								
	I	1.4	20.82	22.15	28.66	33.16	16.70	3.18	18.58	3.60	18.51	10.59	17.61	15.54
		1.6	23.96	25.81	32.93	38.41	19.11	3.77	21.29	4.57	21.20	12.24	20.18	18.23
4ФС24-8	II		16.68	33.10	10.70	-0.0								
	I	1.4	15.33	15.86	5.73	76.23								
		1.6	17.69	18.63	6.74	87.63								
4ФС24-8/9	II		19.68	35.79	14.25	0.20								
	I	1.4	26.30	28.08	34.87	32.68	16.70	8.60	18.70	8.89	19.57	14.99	20.09	12.59
		1.6	30.23	32.59	40.03	37.86	19.11	9.96	21.42	10.62	22.53	17.26	23.01	14.86
4ФС24-9	II		20.35	39.17	11.80	0.20								
	I	1.4	26.14	27.88	34.21	33.94								
		1.6	30.04	32.36	39.28	39.30								
4ФС24-10	II		24.27	46.08	11.85	0.41								
	I	1.4	32.27	35.73	38.25	36.31	13.55	16.81	17.37	17.29	19.50	18.44	20.11	16.20
		1.6	37.05	41.33	43.89	42.01	15.52	19.35	19.90	20.22	22.34	21.21	23.03	18.98
4ФС24-11	II		24.23	33.88	26.56	3.53								
	I	1.4	37.23	40.87	43.32	41.21								
		1.6	42.71	47.21	49.69	47.62								
4ФС24-12	II		29.21	50.27	20.58	8.38								
	I	1.4	44.89	49.5	69.72	12.80								
		1.6	50.55	57.08	79.85	15.14								

Инв. № подл. | Подпись и дата | Взам. инв. №

Контрольные нагрузки для испытания ферм L=24 м

таблица 5 (продолжение)

Марка фермы	Группа предельных состояний по которой испытывается ферма	Значения коэффициента „c" согласно таблице 1 ГОСТ 5829-77	Величина контрольных нагрузок (т-с)											
			для ферм под 3 метровые плиты				для ферм под 1,5 метровые плиты							
			P_1	P_2	P_3	P_4	P_5	P_6	P_7	P_8	P_9	P_{10}	P_{11}	P_{12}
1ФС24-2-Н	II		5.84	14.0	4.12	-0.22								
	I	1.4	6.97	9.10	10.23	16.43	8.37	-1.73	9.04	0.47	8.23	2.43	7.37	9.05
		1.6	8.05	10.65	11.78	19.03	9.58	-1.91	10.36	0.76	9.42	2.85	8.45	10.56
1ФС24-2/3-Н	II		6.49	13.13	7.95	-0.54								
	I	1.4	8.47	10.30	13.91	17.33	8.38	-0.33	9.22	0.92	9.55	4.69	8.88	8.45
		1.6	9.76	12.03	15.98	20.07	9.58	-0.31	10.56	1.28	10.94	5.43	10.17	9.90
1ФС24-3-Н	II		6.49	13.13	7.95	-0.54								
	I	1.4	8.47	10.30	13.91	17.33	8.38	-0.33	10.63	0.22	9.55	4.69	8.88	8.45
		1.6	9.76	12.03	15.98	20.07	9.58	-0.31	12.17	1.28	10.94	5.43	10.17	9.90
1ФС24-3/4-Н	II		7.88	13.35	11.67	-0.23								
	I	1.4	11.25	12.26	16.66	22.70	9.12	1.38	10.63	1.39	11.10	5.76	10.71	11.99
		1.6	12.95	14.26	19.13	26.20	10.43	1.64	12.17	1.82	12.71	6.65	12.26	13.94
1ФС24-4-Н	II		7.88	13.35	11.67	-0.23								
	I	1.4	11.42	12.46	17.32	21.44	9.12	1.54	10.63	1.59	11.10	6.42	10.71	10.73
		1.6	13.13	14.49	19.89	24.76	10.43	1.83	12.17	2.05	12.71	7.40	12.26	12.50
1ФС24-4/5-Н	II		8.73	15.13	11.20	0.51								
	I	1.4	11.42	12.46	17.32	21.44	9.12	1.54	10.63	1.59	11.10	6.42	10.71	10.73
		1.6	13.13	14.49	19.89	24.76	10.43	1.83	12.17	2.05	12.71	7.40	12.26	12.50
1ФС24-5-Н	II		8.38	13.39	13.07	0.96								
	I	1.4	13.37	14.29	18.48	23.94	8.33	4.04	10.34	3.38	11.48	6.86	11.76	12.18
		1.6	15.37	16.57	21.21	27.61	9.54	4.09	11.83	4.09	13.13	7.91	13.46	14.15
2ФС24-2-Н	II		7.24	15.33	0.42	3.31								
	I	1.4	8.78	9.95	13.52	6.11	12.20	-3.31	11.97	0.41	7.11	6.75	6.44	-0.32
		1.6	10.13	11.68	15.56	7.30	13.96	-3.70	13.71	0.75	8.15	7.80	7.38	-0.08
2ФС24-3-Н	II		7.60	18.97	3.51	0.14								
	I	1.4	8.34	9.91	13.64	17.22	12.95	-4.93	13.58	-1.79	9.82	4.52	8.43	8.79
		1.6	9.63	11.63	15.70	19.99	14.81	-5.55	15.54	-1.76	11.24	5.25	9.65	10.34

Киевский Промстройпроект

Инж. проект. Гук Бригады Черт. Констр. Захлов Дужак Пелешенко

Солодьева

ТК 1978	Пояснительная записка	серия ПК-01-129/78	
		Вып 4	лист

Контрольные нагрузки для испытания ферм L=24 м

таблица 5 (продолжение)

Марка фермы	Группа предельных состояний, по которой испытывается ферма	Значения коэффициента „c" согласно таблице 1 ГОСТ 8829-77	Величина контрольных нагрузок (т с) для ферм под 3х метровые плиты				для ферм под 1.5 метровые плиты							
			P_1	P_2	P_3	P_4	P_5	P_6	P_7	P_8	P_9	P_{10}	P_{11}	P_{12}
2ФС24-3/4-Н	II		8.01	14.87	10.02	0.06								
	I	1.4	11.00	12.16	16.84	22.26	14.47	-4.17	15.87	-2.24	12.95	4.97	10.79	11.47
		1.6	12.67	14.20	19.35	25.75	16.55	-4.68	18.16	-2.28	14.82	5.77	12.35	13.40
2ФС24-4-Н	II		9.15	20.62	5.85	0.07								
	I	1.4	10.93	12.08	16.57	22.77	16.01	-4.43	14.72	3.78	1.90	15.80	-0.36	23.12
		1.6	12.60	14.11	19.05	26.33	18.31	-4.98	16.84	4.60	2.19	18.15	-0.39	26.71
2ФС24-4/5-Н	II		9.62	18.78	9.99	-0.03								
	I	1.4	12.73	14.93	18.49	24.38	16.06	-3.44	16.26	0.08	13.44	5.69	12.17	12.22
		1.6	14.65	17.37	21.24	28.18	18.37	-3.84	18.60	0.38	15.39	6.59	13.93	14.25
2ФС24-5-Н	II		10.84	24.26	6.32	-0.22								
	I	1.4	13.62	14.60	18.76	23.88	18.27	-3.53	16.04	5.54	2.08	17.91	-0.37	24.25
		1.6	15.67	16.99	21.55	27.60	20.89	-3.95	18.36	6.61	2.39	20.55	-0.41	28.01
2ФС24-5/6-Н	II		11.24	16.77	15.48	0.76								
	I	1.4	15.76	17.32	22.02	29.88	18.28	-2.99	19.22	-0.89	17.19	6.29	14.27	15.62
		1.6	18.11	20.10	25.28	34.46	20.91	-3.33	21.98	-0.73	19.67	7.28	16.33	18.14
2ФС24-6-Н	II		12.91	25.23	9.62	0.22								
	I	1.4	15.17	16.59	19.65	34.42								
		1.6	17.44	19.27	22.57	39.65								
2ФС24-6/7-Н	II		12.75	21.93	13.85	1.71								
	I	1.4	18.13	19.13	26.14	29.66	17.56	-0.39	19.47	-0.04	18.87	8.63	16.15	13.51
		1.6	20.82	22.16	29.98	34.21	20.08	-0.36	22.28	0.23	21.58	9.95	18.48	15.72
2ФС24-7-Н	II		14.76	32.09	7.18	0.34								
	I	1.4	18.13	19.13	26.14	29.66	17.56	-0.39	19.47	-0.04	18.87	8.63	16.15	13.51
		1.6	20.82	22.16	29.98	34.21	20.08	-0.36	22.28	0.23	21.58	9.95	18.48	15.72
2ФС24-7/8-Н	II		16.02	28.94	14.53	0.66								
	I	1.4	21.86	22.87	29.94	33.48	18.34	2.58	20.22	2.70	20.12	10.57	16.62	14.86
		1.6	25.08	26.44	34.32	38.57	20.97	3.03	23.13	3.37	23.01	12.17	21.30	17.27

Промстройпроект | Черт-констр | Пелешенко

ТК 1978	Пояснительная записка	серия ПК-01-129/78	
		Вып 4	лист

Контрольные нагрузки для испытания ферм L=24 м. таблица 5 (продолжение)

Марка фермы	Группа предельных состояний по которой испытывается ферма	Значения коэффициента "С" согласно таблице 1 ГОСТ 8829-77	Величина контрольных нагрузок (т.с) для ферм под 3 м. метровые плиты P_1	P_2	P_3	P_4	для ферм под 15 метровые плиты P_5	P_6	P_7	P_8	P_9	P_{10}	P_{11}	P_{12}
2ФС24-8-Н	II		18.58	37.95	9.32	0.21								
	I	14	21.86	22.87	29.94	33.48	18.34	2.52	20.22	2.70	20.12	10.57	18.62	14.86
		16	25.08	26.44	34.32	38.57	20.97	3.03	23.13	3.37	23.01	12.17	21.30	17.27
3ФС24-5-Н	II		8.74	15.13	11.20	0.51								
	I	14	12.69	14.03	19.20	22.07	9.06	2.90	10.52	3.26	11.03	8.21	10.93	11.13
		16	14.64	16.44	22.08	25.63	10.37	3.42	12.06	4.09	12.64	9.50	12.53	13.10
3ФС24-5/6-Н	II		10.49	12.98	17.06	1.44								
	I	14	16.61	18.01	23.69	22.07	9.06	6.80	10.56	7.03	14.41	12.17	11.65	10.43
		16	19.12	20.99	27.22	25.64	10.38	7.89	12.10	8.40	13.07	14.01	13.35	12.30
3ФС24-6-Н	II		13.07	25.30	9.00	0.14								
	I	14	16.61	18.01	23.69	22.07								
		16	19.12	20.99	27.22	25.64								
3ФС24-6/7-Н	II		13.38	16.21	17.87	1.45								
	I	14	21.07	22.14	24.97	23.70								
		16	24.21	25.71	28.68	27.50								
3ФС24-7-Н	II		15.14	25.86	11.84	2.25								
	I	14	21.07	22.14	24.97	27.18								
		16	24.21	25.71	28.68	31.48								
3ФС24-7/8-Н	II		14.98	17.05	21.78	0.15								
	I	14	25.00	26.63	27.73	27.18								
		16	28.71	30.84	31.84	31.48								
3ФС24-8-Н	II		16.43	24.37	17.53	0.15								
	I	14	25.00	26.63	27.73	27.18								
		16	28.71	30.84	31.84	31.48								
3ФС24-9-Н	II		18.26	25.76	19.30	2.60								
	I	14	28.34	29.50	38.73	17.77								
		16	32.52	34.11	44.41	31.48								

Главный инженер проекта Киевский Промстройпроект
Руководитель группы Брагова
Гл. конструктор Пелешенко
Нач. отдела Дужок
Гл. специалист Сазонова
Гл. инженер проекта

Контрольные нагрузки для испытания ферм L=24 м

таблица 5 (продолжение)

Марка фермы	Группа предельных состояний по которой испытывается ферма	Значения коэффициента σ согласно таблице 1 ГОСТ 8829-77	Величина контрольных нагрузок (т.с.) для ферм под 3х метровые плиты P_1	P_2	P_3	P_4	для ферм под 1,5 метровые плиты P_5	P_6	P_7	P_8	P_9	P_{10}	P_{11}	P_{12}
4ФС24-7/8-Н	II		16.32	31.41	11.94	0.01								
	I	1,4	20.79	22.11	28.53	33.41	16.70	3.15	18.58	3.56	18.51	10.46	17.61	15.80
		1,6	23.93	25.77	32.78	38.70	19.11	3.73	21.29	4.52	21.20	12.09	20.18	18.52
4ФС24-8-Н	II		16.66	33.12	10.69	0.01								
	I	1,4	20.79	22.11	28.53	33.41								
		1,6	23.93	25.77	32.78	38.70								
4ФС24-8/9-Н	II		19.70	35.70	14.32	0.20								
	I	1,4	25.33	27.08	30.88	39.94	16.70	7.63	18.70	7.90	19.67	11.00	20.09	19.65
		1,6	29.12	31.46	35.47	46.16	19.11	8.86	21.42	9.48	22.53	12.71	23.01	23.15
4ФС24-9-Н	II		20.38	39.14	11.83	0.20								
	I	1,4	22.97	24.19	21.41	58.07								
		1,6	26.42	28.15	24.65	66.88								
4ФС24-10-Н	II		24.27	46.06	11.86	0.44								
	I	1,4	32.56	34.01	37.82	36.39	13.55	17.10	17.37	15.58	19.50	18.02	20.11	16.28
		1,6	37.38	39.38	43.41	42.10	15.52	19.58	19.90	18.26	22.34	20.72	23.03	19.08
4ФС24-11-Н	II		24.22	33.84	26.61	3.47								
	I	1,4	36.65	37.93	45.44	41.22								
		1,6	42.05	43.85	52.12	47.62								
4ФС24-12-Н	II		29.21	50.26	20.61	8.32								
	I	1,4	43.25	45.55	72.26	13.30								
		1,6	49.60	52.56	82.77	15.72								

Пояснительная записка

ТК 1978	Пояснительная записка	серия ПК-01-129/78	
		Вып 4	лист

Промстройпроект

Черт-конст | Телешенко

Марка фермы	Расход стали кг	Напрягаемая арматура	Масса т	Марка бетона	Объем бетона м3
1ФС24-2АIIIв	601.3	4Ф22АIIIв	9,2	400	3,68
1ФС24-2АIV	542,3	6Ф16АIV			
1ФС24-2АV	489,5	6Ф14АV			
1ФС24-2К7	445,3	4Ф15К7			
1ФС24-2АIIIв-а	740.3	4Ф22АIIIв			
1ФС24-2АIV-а	681.3	6Ф16АIV			
1ФС24-2АV-а	628,5	6Ф14АV	9,2	400	3,68
1ФС24-2К7-а	584,3	4Ф15К7			
1ФС24-2АIIIв-Н	624.5	4Ф22АIIIв			
1ФС24-2АIV-Н	603.2	7Ф16АIV	9,2	400	3,68
1ФС24-2АтпV-Н	541.6	7Ф14АтпV			
1ФС24-2АIIIв-На	763,5	4Ф22АIIIв			
1ФС24-2АIV-На	742.2	7Ф16АIV	9,2	400	3,68
1ФС24-2АтпV-На	680.6	7Ф14АтпV			
1ФС24-2/3АIIIв	679,4	5Ф22АIIIв			
1ФС24-2/3АIV	608,1	4Ф22АIV			
1ФС24-2/3АV	558.5	4Ф20АV	9,2	500	3,68
1ФС24-2/3К7	478.8	5Ф15К7			
1ФС24-2/3АIIIв-а	909.8	5Ф22АIIIв			
1ФС24-2/3АIV-а	838.5	4Ф22АIV			
1ФС24-2/3АV-а	788.9	4Ф20АV	9,2	500	3,68
1ФС24-2/3К7-а	709.2	5Ф15К7			

Марка фермы	Расход стали кг	Напрягаемая арматура	Масса т	Марка бетона	Объем бетона м3
1ФС24-2/3АIIIв-Н	681.8	5Ф22АIIIв	9,2	500	3,68
1ФС24-2/3АIV-Н	626,9	8Ф16АIV			
1ФС24-2/3АтпV-Н	560.9	4Ф20АтпV			
1ФС24-2/3АIIIв-На	867.2	5Ф22АIIIв			
1ФС24-2/3АIV-На	812.3	8Ф16АIV	9,2	500	3,68
1ФС24-2/3АтпV-На	746,3	4Ф20АтпV			
1ФС24-3АIIIв	658,2	5Ф22АIIIв			
1ФС24-3АIV	586,9	4Ф22АIV	9,2	600	3,68
1ФС24-3АV	537,3	4Ф20АV			
1ФС24-3К7	457.6	5Ф15К7			
1ФС24-3АIIIв-а	843,6	5Ф22АIIIв			
1ФС24-3АIV-а	772,3	4Ф22АIV			
1ФС24-3АV-а	722,7	4Ф20АV	9,2	600	3,68
1ФС24-3К7-а	643.0	5Ф15К7			
1ФС24-3АIIIв-Н	681,8	5Ф22АIIIв			
1ФС24-3АIV-Н	626,9	8Ф16АIV	9,2	600	3,68
1ФС24-3АтпV-Н	560,9	4Ф20АтпV			
1ФС24-3АIIIв-На	842.0	5Ф22АIIIв			
1ФС24-3АIV-На	787,1	8Ф16АIV	9,2	600	3,68
1ФС24-3АтпV-На	721.1	4Ф20АтпV			
1ФС24-3/4АIIIв	750.7	6Ф22АIIIв			
1ФС24-3/4АIV	657.5	7Ф18АIV	9,2	600	3,68
1ФС24-3/4АV	586.8	7Ф16АV			
1ФС24-3/4К7	502,3	6Ф15К7			

Марка фермы	Расход стали кг	Напрягаемая арматура	Масса т	Марка бетона	Объем бетона м3
1ФС24-3/4АIIIв-а	1002.3	6Ф22АIIIв	9,2	600	3.68
1ФС24-3/4АIV-а	905.1	7Ф18АIV			
1ФС24-3/4АV-а	838.4	7Ф16АV			
1ФС24-3/4К7-а	753.9	6Ф15К7			
1ФС24-3/4АIIIв-Н	786.8	6Ф22АIIIв	9,2	600	3,68
1ФС24-3/4АIV-Н	715.5	5Ф22АIV			
1ФС24-3/4АтпV-Н	644.2	4Ф22АтпV			
1ФС24-3/4АIIIв-На	1038.4	6Ф22АIIIв	9,2	600	3,68
1ФС24-3/4АIV-На	967.1	5Ф22АIV			
1ФС24-3/4АтпV-На	895.8	4Ф22АтпV			
1ФС24-4АIIIв	771.9	6Ф22АIIIв	9,2	600	3,68
1ФС24-4АIV	678.7	7Ф18АIV			
1ФС24-4АV	608.0	7Ф16АV			
1ФС24-4К7	523.5	8Ф15К7			
1ФС24-4АIIIв-а	1069.7	6Ф22АIIIв	9,2	600	3,68
1ФС24-4АIV-а	976.5	7Ф18АIV			
1ФС24-4АV-а	905.8	7Ф16АV			
1ФС24-4К7-а	821.3	6Ф15К7			
1ФС24-4АIIIв-Н	808.0	6Ф22АIIIв	9,2	600	3,68
1ФС24-4АIV-Н	738.7	5Ф22АIV			
1ФС24-4АтпV-Н	668.4	4Ф22АтпV			
1ФС24-4АIIIв-На	1105.8	6Ф22АIIIв	9,2	600	3,68
1ФС24-4АIV-На	1034.5	5Ф22АIV			
1ФС24-4Атп-На	963.2	4Ф22АтпV			

В таблице, в графе "Напрягаемая арматура" указаны количество, диаметр и класс стали напрягаемых стержней.

ТК 1978

Номенклатура ферм.

Серия ПК-01-129/78 Вып. 4 Лист 1

Типовой проект Киевский Промстройпроект

Зам. гл. инж. проекта Ильков
Рук. группы Ахала
Нач. сект. Лелюшенко

Марка фермы	Расход стали кг	Напрягаемая арматура	Масса т	Марка бетона	Объем бетона м³
1фс24-4/5 АIIIв	812,9	4ф28 АIIIв	9,2	600	3,68
1фс24-4/5 АIV	704,7	6ф20 АIV			
1фс24-4/5 АV	636,5	4ф22 АV			
1фс24-4/5 К7	557,4	7ф15 К7			
1фс24-3/5 АIIIв	1110,7	4ф28 АIIIв	9,2	600	3,68
1фс24-3/5 АIV-а	1002,5	6ф20 АIV			
1фс24-3/5 АV-а	934,3	4ф22 АV			
1фс24-3/5 К7-а	855,2	7ф15 К7			
1фс14-3/5 АIII-Н	849,2	4ф28 АIIIв	9,2	600	3,68
1фс24-3/5 АIV-Н	815,4	6ф22 АIV			
1фс24-3/5 АтVI-Н	722,2	7ф18 АтVI			
1фс24-1/5 АIIIв-На	1147,0	4ф28 АIIIв	9,2	600	3,68
1фс24-1/5 АIV-На	1113,2	6ф22 АIV			
1фс24-1/5 АтVI-На	1020,0	7ф18 АтVI			
1фс24-5 АIIIв	861,1	4ф28 АIIIв	9,2	600	3,68
1фс24-5 АIV	752,9	6ф20 АIV			
1фс24-5 АV	684,7	4ф22 АV			
1фс24-5 К7	606,6	7ф15 К7			
1фс24-5 АIIIв-а	1233,3	4ф28 АIIIв	9,2	600	3,68
1фс24-5 АIV-а	1125,1	6ф20 АIV			
1фс24-5 АV-а	1056,9	4ф22 АV			
1фс24-5 К7-а	977,8	7ф15 К7			

Марка фермы	Расход стали кг	Напрягаемая арматура	Масса т	Марка бетона	Объем бетона м³
1фс24-5 АIIIв-Н	897,4	4ф28 АIIIв	9,2	600	3,68
1фс24-5 АIV-Н	863,6	6ф22 АIV			
1фс24-5 АтVI-Н	770,4	7ф18 АтVI			
1фс24-5 АIIIв-На	1269,6	4ф28 АIIIв	9,2	600	3,68
1фс24-5 АIV-На	1235,8	6ф22 АIV			
1фс24-5 АтVI-На	1142,5	7ф18 АтVI			
2фс24-2 АIIIв	582,5	4ф22 АIIIв	11,2	300 400	4,47
2фс24-2 АIV	523,5	6ф16 АIV			
2фс24-2 АV	470,7	6ф14 АV			
2фс24-2 К7	429,9	4ф15 К7			
2фс24-2 АIIIв-а	656,9	4ф22 АIIIв	11,2	300 400	4,47
2фс24-2 АIV-а	597,9	6ф16 АIV			
2фс24-2 АV-а	545,1	6ф14 АV			
2фс24-2 К7-а	504,3	4ф15 К7			
2фс24-2 АIIIв-Н	506,5	4ф22 АIIIв	11,2	300 400	4,47
2фс24-2 АIV-Н	585,2	7ф16 АIV			
2фс24-2 АтVI-Н	523,6	7ф14 АтVI			
2фс24-2 АIIIв-На	680,9	4ф22 АIIIв	11,2	300 400	4,47
2фс24-2 АIV-На	659,6	7ф16 АIV			
2фс24-2 АтVI-На	598,0	7ф14 АтVI			
2фс24-3 АIIIв	657,6	5ф22 АIIIв	11,2	400	4,47
2фс24-3 АIV	586,3	4ф22 АIV			
2фс24-3 АV	536,7	4ф20 АV			
2фс24-3 К7	472,8	5ф15 К7			

Марка фермы	Расход стали кг	Напрягаемая арматура	Масса т	Марка бетона	Объем бетона м³
2фс24-3 АIIIв-а	732,0	5ф22 АIIIв	11,2	400	4,47
2фс24-3 АIV-а	660,7	4ф22 АIV			
2фс24-3 АV-а	611,1	4ф20 АV			
2фс24-3 К7-а	547,2	5ф15 К7			
2фс24-3 АIIIв-Н	681,8	5ф22 АIIIв	11,2	400	4,47
2фс24-3 АIV-Н	626,9	8ф16 АIV			
2фс24-3 АтVI-Н	560,9	4ф20 АтVI			
2фс24-3 АIIIв-На	756,2	5ф22 АIIIв	11,2	400	4,47
2фс24-3 АIV-На	701,3	8ф16 АIV			
2фс24-3 АтVI-На	635,3	4ф20 АтVI			
2фс24-3/4 АIIIв	743,7	6ф22 АIIIв	11,2	450	4,47
2фс24-3/4 АIV	650,5	7ф18 АIV			
2фс24-3/4 АV	579,8	7ф16 АV			
2фс24-3/4 К7	505,9	6ф15 К7			
2фс24-3/4 АIIIв-а	865,3	6ф22 АIIIв	11,2	450	4,47
2фс24-3/4 АIV-а	772,1	7ф18 АIV			
2фс24-3/4 АV-а	701,4	7ф16 АV			
2фс24-3/4 К7-а	627,5	6ф15 К7			
2фс24-3/4 АIIIв-Н	765,8	6ф22 АIIIв	11,2	450	4,47
2фс24-3/4 АIV-Н	694,5	5ф22 АIV			
2фс24-3/4 АтVI-Н	623,2	4ф22 АтVI			
2фс24-3/4 АIIIв-На	873,0	6ф22 АIIIв	11,2	450	4,47
2фс24-3/4 АIV-На	801,7	5ф22 АIV			
2фс24-3/4 АтVI-На	730,4	4ф22 АтVI			

В таблице, в графе „Напрягаемая арматура" указаны количество, диаметр и класс стали напрягаемых стержней.

Типовой проект

ТК 1978

Нотенклатура ферм.

Серия ПК-01-129/78
Вып. 4 Лист 2

Марка фермы	Расход стали кг	Напрягаемая арматура	Масса т	Марка бетона	Объем бетона м³
2фс24-4АIIIв	798.3	6Ф22 AIIIв	11,2	450	4.47
2фс24-4АIV	705,1	7Ф18 AIV			
2фс24-4АV	634.4	7Ф16 AV			
2фс24-4К7	560.5	6Ф15К7			
2фс24-4АIIIв-а	916.3	6Ф22АIIIв			
2фс24-4АIV-а	823,1	7Ф18АIV			
2фс24-4АV-а	752,4	7Ф16AV			
2фс24-4К7-а	678,5	6Ф15К7			
2фс24-4АIIIв-Н	802.6	6Ф22АIIIв	11,2	450	4.47
2фс24-4АIV-Н	731.3	5Ф22А IV			
2фс24-4АтпV-Н	660.0	4Ф22АтпV			
2фс24-4АIIIв-Нa	900.2	6Ф22АIIIв			
2фс24-4АIV-Нa	828,9	5Ф22АIV	11,2	450	4.47
2фс24-4АтпV-Нa	757.6	4Ф22АтпV			
2фс24-5/8АIIIв	843.5	4Ф28АIIIв	11,2	500	4.47
2фс24-5/8АIV	735,3	6Ф20АIV			
2фс24-5/8АV	667.1	4Ф22АV			
2фс24-5/8К7	586.2	7Ф15К7			
2фс24-5/8АIIIв-а	958.5	4Ф28АIIIв			
2фс24-5/8АIV-а	850.3	6Ф20АIV			
2фс24-5/8АV-а	782,1	4Ф22АV	11,2	500	4.47
2фс24-5/8К7-а	701.2	7Ф15К7			

Марка фермы	Расход стали кг	Напрягаемая арматура	Масса т	Марка бетона	Объем бетона м³
2фс24-5/8АIIIв-Н	847.6	4Ф28АIIIв	11,2	500	4.47
2фс24-5/8АIV-Н	813.8	6Ф22АIV			
2фс24-5/8АтпV-Н	720.6	7Ф18АтпV			
2фс24-5/8АIIIв-Нa	982.0	4Ф28АIIIв			
2фс24-5/8АIV-Нa	948,2	6Ф22АIV	11.2	500	4.47
2фс24-5/8АтпV-Нa	855.0	7Ф18АтпV			
2фс24-5АIIIв	806,7	4Ф28АIIIв			
2фс24-5АIV	698.5	6Ф20АIV	11.2	600	4.47
2фс24-5АV	630.3	4Ф22АV			
2фс24-5К7	549.4	7Ф15К7			
2фс24-5АIIIв-а	913.9	4Ф28АIIIв			
2фс24-5АIV-а	805,7	6Ф20АIV	11,2	600	4.47
2фс24-5АV-а	737.5	4Ф22АV			
2фс24-5К7-а	656.6	7Ф15К7			
2фс24-5АIIIв-Н	847.6	4Ф28АIIIв			
2фс24-5АIV-Н	813,8	6Ф22АIV	11.2	600	4.47
2фс24-5АтпV-Н	720,6	7Ф18АтпV			
2фс24-5АIIIв-Нa	954.8	4Ф28АIIIв			
2фс24-5АIV-Нa	921.0	6Ф22АIV	11.2	600	4.47
2фс24-5АтпV-Нa	821.8	7Ф18АтпV			
2фс24-5/8АIIIв	914.7	6Ф25АIIIв			
2фс24-5/8АIV	790.0	7Ф20АIV	11.2	600	4.47
2фс24-5/8АV	702.3	7Ф18АV			
2фс24-5/8К7	612,7	8Ф15К7			

Марка фермы	Расход стали кг	Напрягаемая арматура	Масса т	Марка бетона	Объем бетона м³
2фс24-5/8АIIIв-а	1115.1	6Ф25АIIIв			
2фс24-5/8АIV-а	975,4	7Ф20АIV	11,2	600	4.47
2фс24-5/8АV-а	891,7	7Ф18АV			
2фс24-5/8К7-а	808,1	8Ф15К7			
2фс24-5/8АIIIв-Н	981.0	6Ф25АIIIв			
2фс24-5/8АIV-Н	928.1	7Ф22АIV	11,2	600	4.47
2фс24-5/8АтпV-Н	811.4	8Ф18АтпV			
2фс24-5/8АIIIв-Нa	1176.4	6Ф25АIIIв			
2фс24-5/8АIV-Нa	1123.5	7Ф22АIV	11.2	600	4.47
2фс24-5/8АтпV-Нa	1006.8	8Ф18АтпV			
2фс24-6АIIIв	1002.7	6Ф25АIIIв			
2фс24-6АIV	863.0	7Ф20АIV	11,2	600	4.47
2фс24-6АV	785,3	7Ф18АV			
2фс24-6К7	695,7	8Ф15К7			
2фс24-6АIIIв-Н	1064.0	6Ф25АIIIв			
2фс24-6АIV-Н	1011,1	7Ф22АIV	11,2	600	4.47
2фс24-6АтпV-Н	894.4	8Ф18АтпV			
2фс24-6/7АIIIв	1113,9	4Ф32АIIIв			
2фс24-6/7АIV	981.9	8Ф20АIV	11.2	600	4.47
2фс24-6/7АV	893,1	6Ф18АV			
2фс24-6/7К7	775,2	9Ф15К7			

В таблице, в графе „Напрягаемая арматура" указаны количество, диаметр и класс стали напрягаемых стержней.

ТК 1978

Нотенклатура ферм.

Серия ПК-01-128/78 Вып. 4 Лист 3

Киевский Промстройпроект

Рук.бригад. А.Ужак
Гл.инж.проекта Т.Телешенко
Гл.специалист
Нач.отдела

Марка фермы	Расход стали кг	Напрягаемая арматура	Масса т	Марка бетона	Объем бетона м³
2фс24-6/7АIIIв-а	1312,3	4ф32АIIIв	11,2	600	4,47
2фс24-6/7АIV-а	1180,3	8ф20АIV			
2фс24-6/7АV-а	1091,5	8ф18АV			
2фс24-6/7К7-а	973,6	9ф15К7			
2фс24-6/7АIIIв-Н	1184,2	4ф32АIIIв	11,2	600	4,47
2фс24-6/7АIV-Н	1151,4	8ф22АIV			
2фс24-6/7АтVI-Н	1008,8	6ф22АтVI			
2фс24-6/7АIIIв-На	1382,6	4ф32АIIIв	11,2	600	4,47
2фс24-6/7АIV-На	1349,8	8ф22АIV			
2фс24-6/7АтVI-На	1207,2	6ф22АтVI			
2фс24-7АIIIв	1204,3	4ф32АIIIв	11,2	600	4,47
2фс24-7АIV	1072,3	8ф20АIV			
2фс24-7АV	983,5	8ф18АV			
2фс24-7К7	865,6	9ф15К7			
2фс24-7АIIIв-Н	1280,4	4ф32АIIIв	11,2	600	4,47
2фс24-7АIV-Н	1247,6	8ф22АIV			
2фс24-7АтVI-Н	1105,0	6ф22АтVI			
2фс24-7/8АIIIв	1451,2	6ф28АIIIв	11,2	600	4,47
2фс24-7/8АIV	1288,9	9ф20АIV			
2фс24-7/8АV	1186,6	6ф22АV			
2фс24-7/8К7	1057,2	10ф15К7			

Марка фермы	Расход стали кг	Напрягаемая арматура	Масса т	Марка бетона	Объем бетона м³
2фс24-7/8АIIIв-а	1617,2	6ф28АIIIв	11,2	600	4,47
2фс24-7/8АIV-а	1454,9	9ф20АIV			
2фс24-7/8АV-а	1352,6	6ф22АV			
2фс24-7/8К7-а	1223,2	10ф15К7			
2фс24-7/8АIIIв-Н	1512,8	6ф28АIIIв	11,2	600	4,47
2фс24-7/8АIV-Н	1462,1	9ф22АIV			
2фс24-7/8АтVI-Н	1319,5	7ф22АтVI			
2фс24-7/8АIIIв-На	1678,8	6ф28АIIIв	11,2	600	4,47
2фс24-7/8АIV-На	1628,1	9ф22АIV			
2фс24-7/8АтVI-На	1485,5	7ф22АтVI			
2фс24-8АIIIв	1572,8	6ф28АIIIв	11,2	600	4,47
2фс24-8АIV	1410,5	9ф20АIV			
2фс24-8АV	1308,2	6ф22АV			
2фс24-8К7	1178,8	10ф15К7			
2фс24-8АIIIв-Н	1653,1	6ф28АIIIв	11,2	600	4,47
2фс24-8АIV-Н	1602,4	9ф22АIV			
2фс24-8АтVI-Н	1459,8	7ф22АтVI			
3фс24-5АIIIв	794,0	4ф28АIIIв	14,9	350 400	5,94
3фс24-5АIV	685,8	6ф20АIV			
3фс24-5АV	617,6	4ф22АV			
3фс24-5К7	545,3	7ф15К7			

Марка фермы	Расход стали кг	Напрягаемая арматура	Масса т	Марка бетона	Объем бетона м³
3фс24-5АIIIв-а	843,2	4ф28АIIIв	14,9	350 400	5,94
3фс24-5АIV-а	735,0	6ф20АIV			
3фс24-5АV-а	666,8	4ф22АV			
3фс24-5К7-а	594,5	7ф15К7			
3фс24-5АIIIв-Н	829,9	4ф28АIIIв	14,9	350 400	5,94
3фс24-5АIV-Н	796,1	6ф22АIV			
3фс24-5АтVI-Н	702,9	7ф18АтVI			
3фс24-5АIIIв-На	879,1	4ф28АIIIв	14,9	350 400	5,94
3фс24-5АIV-На	899,3	6ф22АIV			
3фс24-5АтVI-На	806,1	7ф18АтVI			
3фс24-5/8АIIIв	808,4	6ф25АIIIв	14,9	400	5,94
3фс24-5/8АIV	758,7	7ф20АIV			
3фс24-5/8АV	681,0	7ф18АV			
3фс24-5/8К7	589,6	8ф15К7			
3фс24-5/8АIIIв-а	914,4	6ф25АIIIв	14,9	400	5,94
3фс24-5/8АIV-а	774,7	7ф20АIV			
3фс24-5/8АV-а	697,0	7ф18АV			
3фс24-5/8К7-а	605,6	8ф15К7			
3фс24-5/8АIIIв-Н	939,9	6ф25АIIIв	14,9	400	5,94
3фс24-5/8АIV-Н	887,0	7ф22АIV			
3фс24-5/8АтVI-Н	770,3	8ф18АтVI			

В таблице, в графе „Напрягаемая арматура", указаны количество, диаметр и класс стали напрягаемых стержней.

Инв. № подл. | Подпись и дата | Взам. инв. №

Марка фермы	Расход стали кг	Напрягаемая арматура	Масса т	Марка бетона	Объем бетона м³
3фс24-⅞АIIIв-Нд	955,9	6ф25АIIIв	14,9	400	5,94
3фс24-⅞АIV-Нд	903,0	7ф22АIV			
3фс24-⅞АтV-Нд	786,3	8ф18АтnV			
3фс24-6АIIIв	898,4	6ф25АIIIв	14,9	450	5,94
3фс24-6АIV	758,7	7ф20АIV			
3фс24-5АV	681,0	7ф18АV			
3фс24-6К7	589,6	8ф15К7			
3фс24-6АIIIв-Н	954,3	6ф25АIIIв	14,9	450	5,94
3фс24-6АIV-Н	901,4	7ф22АIV			
3фс24-6АтnV-Н	784,7	8ф18АтnV			
3фс24-⅞АIIIв	958,6	4ф32АIIIв			
3фс24-⅞АIV	826,6	8ф20АIV	14,9	450	5,94
3фс24-⅞АV	736,8	8ф18АV			
3фс24-⅞К7	628,3	9ф15К7			
3фс24-⅞АIIIв-Н	1024,1	4ф32АIIIв	14,9	450	5,94
3фс24-⅞АIV-Н	991,3	8ф22АIV			
3фс24-⅞АтnV-Н	848,7	6ф22АтnV			
3фс24-7АIIIв	958,6	4ф32АIIIв	14,9	500	5,94
3фс24-7АIV	826,6	8ф20АIV			
3фс24-7АV	736,8	8ф18АV			
3фс24-7К7	628,3	9ф15К7			
3фс24-7АIIIв-Н	1024,1	4ф32АIIIв	14,9	500	5,94
3фс24-7АIV-Н	991,3	8ф22АIV			
3фс24-7АтnV-Н	848,7	6ф22АтnV			

Марка фермы	Расход стали кг	Напрягаемая арматура	Масса т	Марка бетона	Объем бетона м³
3фс24-⅞АIIIв	1066,8	6ф28АIIIв	14,9	500	5,94
3фс24-⅞АIV	904,5	9ф20АIV			
3фс24-⅞АV	802,2	6ф22АV			
3фс24-⅞К7	681,6	10ф15К7			
3фс24-⅞АIIIв-Н	1132,3	6ф28АIIIв	14,9	500	5,94
3фс24-⅞АIV-Н	1081,6	9ф22АIV			
3фс24-⅞АтnV-Н	939,0	7ф22АтnV			
3фс24-8АIIIв	1035,1	6ф28АIIIв	14,9	600	5,94
3фс24-8АIV	892,8	9ф20АIV			
3фс24-8АV	790,5	6ф22АV			
3фс24-8К7	669,9	10ф15К7			
3фс24-8АIIIв-Н	1134,9	6ф28АIIIв	14,9	600	5,94
3фс24-8АIV-Н	1084,2	9ф22АIV			
3фс24-8АтnV-Н	941,6	7ф22АтnV			
3фс24-9АIIIв	1270,1	7ф28АIIIв	14,9	600	5,94
3фс24-9АIV	1104,0	9ф22АIV			
3фс24-9АV	961,4	7ф22АV			
3фс24-9К7	828,1	12ф15К7			
3фс24-9АIIIв-Н	1334,3	7ф28АIIIв	14,9	600	5,94
3фс24-9АIV-Н	1240,3	10ф22АIV			
3фс24-9АтnV-Н	1096,9	6ф22АтnV			
4фс24-⅞АIIIв	1164,9	6ф28АIIIв	18,6	400	7,42
4фс24-⅞АIV	1002,6	9ф20АIV			
4фс24-⅞АV	900,3	6ф22АV			
4фс24-⅞К7	777,7	10ф15К7			

Марка фермы	Расход стали кг	Напрягаемая арматура	Масса т	Марка бетона	Объем бетона м³
4фс24-⅞АIIIв-с	1232,9	6ф28АIIIв	18,6	400	7,42
4фс24-⅞АIV-а	1070,6	9ф20АIV			
4фс24-⅞АV-а	968,3	6ф22АV			
4фс24-⅞К7-а	845,7	10ф15К7			
4фс24-⅞АIIIв-Н	1219,5	6ф28АIIIв	18,6	400	7,42
4фс24-⅞АIV-Н	1168,8	9ф22АIV			
4фс24-⅞АтnV-Н	1026,2	7ф22АтnV			
4фс24-⅞АIIIв-Нд	1287,5	6ф28АIIIв	18,6	400	7,42
4фс24-⅞АIV-Нд	1236,8	9ф22АIV			
4фс24-⅞АтnV-Нд	1094,2	7ф22АтnV			
4фс24-8АIIIв	1164,9	6ф28АIIIв	18,6	450	7,42
4фс24-8АIV	1002,6	9ф20АIV			
4фс24-8АV	900,3	6ф22АV			
4фс24-8К7	777,7	10ф15К7			
4фс24-8АIIIв-Н	1230,7	6ф28АIIIв	18,6	450	7,42
4фс24-8АIV-Н	1180,0	9ф22АIV			
4фс24-8АтnV-Н	1037,4	7ф22АтnV			
4фс24-⅞АIIIв	1322,3	7ф28АIIIв	18,6	450	7,42
4фс24-⅞АIV	1156,2	9ф22АIV			
4фс24-⅞АV	1013,6	7ф22АV			
4фс24-⅞К7	869,9	12ф15К7			
4фс24-⅞АIIIв-а	1406,7	7ф28АIIIв	18,6	450	7,42
4фс24-⅞АIV-а	1240,6	9ф22АIV			
4фс24-⅞АV-а	1098,0	7ф22АV			
4фс24-⅞К7-а	954,3	12ф15К7			

В таблице, в графе „Напрягаемая арматура," указаны количество, диаметр и класс стали напрягаемых стержней.

ТК 1978

Номенклатура ферм.

Серия 1.Ж-01-123/78
Вып. 4 Лист 5

Госстрой СССР Союзпроектстальконструкция Киевский Промстройпроект

1.Ж-01-123/78 Альбом 2 Фермы для одноэтажных производственных зданий с кранами грузоподъемностью до 20 т пролетом 24 м

Марка фермы	Расход стали кг	Напрягаемая арматура	Масса т	Марка бетона	Объем бетона м³
4ФС24-8/2АIIIВ-Н	1411,7	7Ф28 АIIIВ	18,6	450	7,42
4ФС24-8/2АIV-Н	1318,5	10Ф22 АIV			
4ФС24-8/2АтVI-Н	1174,1	8Ф22 АтnVI			
4ФС24-8/2АIIIВ-Нα	1496,1	7Ф28АIIIВ	18,6	450	7,42
4ФС24-8/2АIV-Нα	1402,9	10Ф22АIV			
4ФС24-8/2АтVI-Нα	1258,7	8Ф22АтnV			
4ФС24-9АIIIВ	1322,3	7Ф28АIIIВ	18,6	500	7,42
4ФС24-9АIV	1156,2	9Ф22АIV			
4ФС24-9АV	1013,6	7Ф22АV			
4ФС24-9К7	869,9	12Ф15К7			
4ФС24-9АIIIВ-Н	1399,3	7Ф28АIIIВ	18,6	500	7,42
4ФС24-9АIV-Н	1306,1	10Ф22АIV			
4ФС24-9АтVI-Н	1161,9	8Ф22АтnV			
4ФС24-10АIIIВ	1452,3	8Ф28АIIIВ	18,6	600	7,42
4ФС24-10АIV	1243,7	10Ф22АIV			
4ФС24-10АV	1099,5	8Ф22АV			
4ФС24-10К7	940,8	13Ф15К7			
4ФС24-10АIIIВ-α	1485,9	8Ф28АIIIВ	18,6	600	7,42
4ФС24-10АIV-α	1277,3	10Ф22АIV			
4ФС24-10АV-α	1133,1	8Ф22АV			
4ФС24-10К7-α	974,4	13Ф15К7			
4ФС24-10АIIIВ-Н	1560,9	8Ф28АIIIВ	18,6	600	7,42
4ФС24-10АIV-Н	1494,9	12Ф22АIV			
4ФС24-10АтVI-Н	1279,4	9Ф22АтnV			
4ФС24-10АIIIВ-Нα	1594,5	8Ф28АIIIВ	18,6	600	7,42
4ФС24-10АIV-Нα	1528,5	12Ф22АIV			
4ФС24-10АтVI-Нα	1313,0	9Ф22АтnV			
4ФС24-11АIIIВ	1724,1	7Ф32АIIIВ	18,6	600	7,42
4ФС24-11АIV	1455,2	11Ф22АIV			
4ФС24-11АV	1310,2	9Ф22АV			
4ФС24-11К7	1133,6	15Ф15К7			
4ФС24-11АIIIВ-Н	1851,9	7Ф32АIIIВ	18,6	600	7,42
4ФС24-11АIV-Н	1796,9	14Ф22АIV			
4ФС24-11АтVI-Н	1583,0	11Ф22АтnV			
4ФС24-12АIIIВ	2425,5	9Ф32АIIIВ	18.6	600	7,42
4ФС24-12АIV	1997,6	13Ф22АIV			
4ФС24-12АV	1854,9	11Ф22АV			
4ФС24-12К7	1607,3	18Ф15К7			
4ФС24-12АIIIВ-Н	2568,9	9Ф32АIIIВ	18,6	600	7,42
4ФС24-12АIV-Н	2374,1	16Ф22АIV			
4ФС24-12АтVI-Н	2117,6	15Ф20АтnV			

Марка фермы	Расход стали кг	Напрягаемая арматура	Масса т.	Марка бетона	Объем бетона м³

В таблице, в графе „Напрягаемая арматура," указаны количество, диаметр и класс стали напрягаемых стержней.

Инв. № подл. | Подпись и дата | Взам. инв. №

ТК 1978

Номенклатура ферм.

Серия ПК-01-129/78
Вып. 4 | Лист 6

Выборка стали на одну ферму, кг

Марка фермы	Напрягаемая арматура: Арматурная сталь ГОСТ 5781-75, Класс АIIIВ, ф, мм: 16	18	20	22	25	28	32		Итого	Арматурная сталь ГОСТ 5781-75, Класс АIV, ф, мм: 14	16	18	20	22	Итого	Арматурная сталь ГОСТ 5781-75, Класс АV, ф, мм: 14	16	18	20	22	Итого	Арматурные канаты ГОСТ 13840-58*, Класс К7, ф, мм: 15		Итого	Арматурная сталь ТУ 14-1-1318-75, Класс АтпV, ф, мм: 14	16	18	20	22	Итого	Расход ненапрягаемой арматуры	Расход стали на фермы без закладных деталей	Расход стали на закладные детали	Общий расход стали на ферму
1фс24-2АIIIВ				285,2					285,2																						316.1	601.3	27.2	628.5
1фс24-2АIV											226,2				226,2																316.1	542.3	27.2	569.5
1фс24-2АV																173,4					173,4										316.1	489.5	27.2	516.7
1фс24-2К7																						106,8		106,8							338.5	445.3	27.2	472.5
1фс24-2АIIIВ-а				285,2					285,2																						455.1	740.3	27.2	767.5
1фс24-2АIV-а											226,2				226,2																455.1	681.3	27.2	708,5
1фс24-2АV-а																173,4					173,4										455.1	628.5	27.2	655,7
1фс24-2К7-а																						106,8		106,8							477.5	584.3	27.2	611.5
1фс24-2АIIIВ-Н				285,2					285,2																						339.3	624.5	27.2	651.7
1фс24-2АIV-Н											263,9				263,9																339.3	603.2	27.2	630.4
1фс24-2АтпV-Н																									202,3					202,3	339.3	541.6	27.2	568.8
1фс24-2АIIIВ-На				285,2					285,2																						478.3	763.5	27.2	790.7
1фс24-2АIV-На											263,9				263,9																478.3	742.2	27.2	769.4
1фс24-2АтпV-На																									202,3					202,3	478.3	680.6	27.2	707.8
1фс24-2/3АIIIВ				356,5					356,5																						322.9	679.4	27.2	706.6
1фс24-2/3АIV														285,2	285,2																322.9	608.1	27.2	635.3
1фс24-2/3АV																			235,6		235,6										322.9	558.5	27.2	585.7
1фс24-2/3К7																						133,5		133,5							345.3	478.8	27.2	506,0
1фс24-2/3АIIIВ-а				356,5					356,5																						553.3	909.8	27.2	937,0
1фс24-2/3АIV-а														285,2	285,2																553.3	838.5	27.2	865.7
1фс24-2/3АV-а																			235,6		235,6										553.3	788.9	27.2	816,1
1фс24-2/3К7-а																						133,5		133,5							575.7	709.2	27.2	736.4
1фс24-2/3АIIIВ-Н				356,5					356,5																						325.3	681.8	27.2	709.0
1фс24-2/3АIV-Н											301,6				301,6																325.3	626.9	27.2	654.1

Выборка стали на ненапрягаемую арматуру и закладные изделия дана на листе 23

ТК 1978	Выборка стали на напрягаемую арматуру. Расход стали на ферму.	Серия ПК-01-129/78 Вып. 4	Лист 7

Киевский Промстройпроект

Гл. инж. пр. Рук. бригад. Черт. констр. Козлов Дужак Лелешенко

Проверил Дужак

Выборка стали на ненапрягаемую арматуру и закладные изделия дана на листе 23

Выборка стали на одну ферму, кг

Напрягаемая арматура

Марка фермы	Арматурная сталь ГОСТ 5781-75 Класс A-III в, Ø, мм 16	18	20	22	25	28	32	Итого	Арматурная сталь ГОСТ 5781-75 Класс A-IV, Ø, мм 14	16	18	20	22	Итого	Арматурная сталь ГОСТ 5781-75 Класс A-V, Ø, мм 14	16	18	20	22	Итого	Арматурные канаты ГОСТ 13840-68* Класс К7, Ø, мм 15	Итого	Арматурная сталь ТУ 14-1-1318-75 Класс A-IIIв, Ø, мм 14	16	18	20	22	Итого	Расход ненапрягаемой арматуры	Расход стали на ферму без закладных деталей	Расход стали на закладные детали	Общий расход стали на ферму
1Фс24-2/3АтVв-Н																													325,3	560,9	27,2	588,1
1Фс24-2/3АIIIв-На				356,5				356,5																		235,6		235,6	510,7	867,2	27,2	894,4
1Фс24-2/3АIII-На										301,6				301,6															510,7	812,3	27,2	839,5
1Фс24-2/3АтVв-Но																										235,6		235,6	510,7	746,3	27,2	773,5
1Фс24-3АIIIв				356,5				356,5																					301,7	658,2	27,2	685,4
1Фс24-3АIV													285,2	285,2															301,7	586,9	27,2	614,1
1Фс24-3АV																		235,6		235,6									301,7	537,3	27,2	564,5
1Фс24-3К7																					133,5		133,5						324,1	457,6	27,2	484,8
1Фс24-3АIIIв-а				356,5				356,5																					387,1	843,6	27,2	870,8
1Фс24-3АIV-а													285,2	285,2															387,1	772,3	27,2	799,5
1Фс24-3АV-а																		235,6		235,6									387,1	722,7	27,2	749,9
1Фс24-3К7-а																					133,5		133,5						509,5	643,0	27,2	670,2
1Фс24-3АIIIв-Н				356,5				356,5																					325,3	681,8	27,2	709,0
1Фс24-3АIV-Н										301,6				301,6															325,3	626,9	27,2	654,1
1Фс24-3АтVв-Н																										235,6		235,6	325,3	560,9	27,2	588,1
1Фс24-3АIIIв-На				356,5				356,5																					485,5	842,0	27,2	869,2
1Фс24-3АIII-На										301,6				301,6															485,5	787,1	27,2	814,3
1Фс24-3АтVв-На																										235,6		235,6	485,5	721,1	27,2	748,3
1Фс24-3/4АIIIв				427,8				427,8																					322,9	750,7	27,2	777,9
1Фс24-3/4АIV												334,6		334,6															322,9	657,5	27,2	684,7
1Фс24-3/4АV															263,9					263,9									322,9	586,8	27,2	614,0
1Фс24-3/4К7																					160,2		160,2						342,1	502,3	27,2	529,5
1Фс24-3/4АIIIв-а				427,8				427,8																					574,5	1002,3	27,2	1029,5
1Фс24-3/4АIV-а												334,6		334,6															574,5	909,1	27,2	936,3

Выборка стали на ненапрягаемую арматуру и закладные изделия дана на листе 24.

ТК 1978	Выборка стали на напрягаемую арматуру. Расход стали на ферму.	Серия 1К-01-129/118 Вып. 4 Лист 8

Госстройпроект Черт. конста Пелешенко Зайцев

17422-01 39

Выборка стали на одну ферму, кг

Марка фермы	Напрягаемая арматура: Арматурная сталь ГОСТ 5781-75, Класс A III в, ∅, мм 16	18	20	22	25	28	32	Итого	Арматурная сталь ГОСТ 5781-75, Класс A II, ∅, мм 14	16	18	20	22	Итого	Арматурная сталь ГОСТ 5781-75, Класс A V, ∅, мм 14	16	18	20	22	Итого	Арматурные канаты ГОСТ 13840-68*, Класс K7, ∅, мм 15	Итого	Арматурная сталь ТУ 14-1-1318-75, Класс A тп V, ∅, мм 14	16	18	20	22	Итого	Расход ненапрягаемой арматуры	Расход стали на ферму без закладных деталей	Расход стали на закладные детали	Общий расход стали на ферму
1Фс24-3/14АV-а																263,9				263,9									574,5	838,4	27,2	865,6
1Фс24-3/14К7-а																					160,2	160,2							593,1	753,9	27,2	781,1
1Фс24-3/14АIIIв-Н				427,8				427,8																					359,0	786,8	27,2	814,0
1Фс24-3/14АIV-Н													356,5	356,5															359,0	715,5	27,2	742,7
1Фс24-3/14АтпV-Н																											285,2	285,2	359,0	644,2	27,2	671,4
1Фс24-3/14АIIIв-На				427,8				427,8																					610,6	1038,4	27,2	1065,6
1Фс24-3/14АIV-На													356,5	356,5															610,6	967,1	27,2	994,3
1Фс24-3/14АтпV-На																											285,2	285,2	610,6	895,8	27,2	923,0
1Фс24-4АIIIв				427,8				427,8																					344,1	771,9	27,2	799,1
1Фс24-4АIV											334,6			334,6															344,1	678,7	27,2	705,9
1Фс24-4АV																263,9				263,9									344,1	608,0	27,2	635,2
1Фс24-4К7																					160,2	160,2							363,3	523,5	27,2	550,7
1Фс24-4АIIIв-а				427,8				427,8																					641,9	1069,7	27,2	1096,9
1Фс24-4АIV-а											334,6			334,6															641,9	976,5	27,2	1003,7
1Фс24-4АV-а																263,9				263,9									641,9	905,8	27,2	933,0
1Фс24-4К7-а																					160,2	160,2							661,1	821,3	27,2	848,5
1Фс24-4АIIIв-Н				427,8				427,8																					380,2	808,0	27,2	835,2
1Фс24-4АIV-Н													356,5	356,5															380,2	736,7	27,2	763,9
1Фс24-4АтпV-Н																											285,2	285,2	380,2	665,4	27,2	692,6
1Фс24-4АIIIв-На				427,8				427,8																					678,0	1105,8	27,2	1133,0
1Фс24-4АIV-На													356,5	356,5															678,0	1034,5	27,2	1061,7
1Фс24-4Атп-На																											285,2	285,2	678,0	963,2	27,2	990,4
1Фс24-1/15АIIIв					461,6			461,6																					351,3	812,9	27,2	840,1
1Фс24-1/15АIV												353,4		353,4															351,3	704,7	27,2	731,9

1. Выборка стали на ненапрягаемую арматуру и закладные изделия дана на листе 25

ТК 1978	Выборка стали на напрягаемую арматуру. Расход стали на ферму.	Серия 1К-01-129/78, Вып. 4, Лист 9

Киевский Промстройпроект

Гл. инж. пр. Гук Бригад Гук Нач. отд. Козлов Гл. инж. Гук Нач. сект. Гук Конструктор Телешенко

Выборка стали на одну ферму, кг

Напрягаемая арматура

Марка фермы	Арматурная сталь ГОСТ 5781-75 Класс AIIIB Ø, мм 16	18	20	22	25	28	32	Итого	Арматурная сталь ГОСТ 5781-75 Класс AIV Ø, мм 14	16	18	20	22	Итого	Арматурная сталь ГОСТ 5781-75 Класс AV Ø, мм 14	16	18	20	22	Итого	Арматурные канаты ГОСТ 13840-68* Класс K7 Ø, мм 15	Итого	Арматурная сталь ТУ 14-1-1318-75 Класс AтIIIE Ø, мм 14	18	18	20	22	Итого	Расход напрягаемой арматуры	Расход стали на ферму без закладных деталей	Расход стали на закладные детали	Общий расход стали на ферму
1ФС24-4/5AV																			285.2	285.2											351.3	636.5	27.2	663.7
1ФС24-4/5K7																					186.9		186.9								370.5	557.4	27.2	584.6
1ФС24-4/5AIIIB-а						461.6		461.6																							649.1	1110.7	27.2	1137.9
1ФС24-4/5AIV-а												353.4		353.4																	649.1	1002.5	27.2	1029.7
1ФС24-4/5AV-а																			285.2	285.2											649.1	934.3	27.2	961.5
1ФС24-4/5K7-а																					186.9		186.9								668.3	855.2	27.2	882.4
1ФС24-4/5AIIIB-Н						461.6		461.6																							387.6	849.2	27.2	876.4
1ФС24-4/5AIV-Н													427.8	427.8																	387.6	815.4	27.2	842.6
1ФС24-4/5AтIIIE-Н																													334.6	334.6	387.6	722.2	27.2	749.4
1ФС24-4/5AIIIB-Нa						461.6		461.6																							685.4	1147.0	27.2	1174.2
1ФС24-4/5AIV-Нa													427.8	427.8																	685.4	1113.2	27.2	1140.4
1ФС24-4/5AтIIIE-Нa																													334.6	334.6	685.4	1020.0	27.2	1047.2
1ФС24-5AIIIB						461.6		461.6																							399.5	861.1	27.2	888.3
1ФС24-5AIV												353.4		353.4																	399.5	752.9	27.2	780.1
1ФС24-5AV																			285.2	285.2											399.5	684.7	27.2	711.9
1ФС24-5K7																					186.9		186.9								418.7	606.6	27.2	633.8
1ФС24-5AIIIB-а						461.6		461.6																							771.7	1233.3	27.2	1260.5
1ФС24-5AIV-а												353.4		353.4																	771.7	1125.1	27.2	1152.3
1ФС24-5AV-а																			285.2	285.2											771.7	1056.9	27.2	1084.1
1ФС24-5K7-а																					186.9		186.9								790.9	977.8	27.2	1005.0
1ФС24-5AIIIB-Н						461.6		461.6																							435.8	897.4	27.2	924.6
1ФС24-5AIV-Н													427.8	427.8																	435.8	863.6	27.2	890.8
1ФС24-5AтIIIE-Н																													334.6	334.6	435.8	770.4	27.2	797.6
1ФС24-5AIIIB-Нa						461.6		461.6																							808.0	1269.6	27.2	1296.8

Выборка стали на ненапрягаемую арматуру и закладные изделия дома на листе 26.

ТК 1978	Выборка стали на напрягаемую арматуру. Расход стали на ферму.	Серия ПК-01-129/78 Вып. 4 Лист 10

Гипростроймонтаж

Гипростроймонтаж Ленинград

Выборка стали на одну ферму, кг

Марка фермы	Напрягаемая арматура: Арматурная сталь ГОСТ 5781-75, Класс А III В, ф, мм: 16	18	20	22	25	28	32		Итого	Арматурная сталь ГОСТ 5781-75, Класс А IV, ф, мм: 14	16	18	20	22	Итого	Арматурная сталь ГОСТ 5781-75, Класс А V, ф, мм: 14	16	18	20	22	Итого	Арматурные канаты ГОСТ 13840-58*, Класс К7, ф, мм: 15		Итого	Арматурная сталь ТУ 14 1-1818-75, Класс А7П V, ф, мм: 14	16	18	20	22	Итого	Расход ненапрягаемой арматуры	Расход стали на ферму без закладных деталей	Расход стали на закладные детали	Общий расход стали на ферму
1фс24-5АIV-Ha														427,8	427,8																808,0	1235,8	27,2	1263,0
1фс24-5АтпV-Ha																												334,6			334,6	808,0	1142,6	27,2	1169,8
2фс24-2АIII В				285,2					285,2																							297,3	582,5	27,2	609,7
2фс24-2АIV											226,2				226,2																	297,3	523,5	27,2	550,7
2фс24-2АV																173,4					173,4											297,3	470,7	27,2	497,9
2фс24-2К7																						106,8		106,8								323,1	429,9	27,2	457,1
2фс24-2АIII В-а				285,2					285,2																							371,7	656,9	27,2	684,1
2фс24-2АIV-а											226,2				226,2																	371,7	597,9	27,2	625,1
2фс24-2АV-а																173,4					173,4											371,7	545,1	27,2	572,3
2фс24-2К7-а																						106,8		106,8								397,5	504,3	27,2	531,5
2фс24-2АIII В-Н				285,2					285,2																							321,3	606,5	27,2	633,7
2фс24-2АIV-Н											263,9				263,9																	321,3	585,2	27,2	612,4
2фс24-2АтпV-Н																									202,3					202,3	321,3	523,6	27,2	550,8
2фс24-2АIII В-Ha				285,2					285,2																							395,7	680,9	27,2	708,1
2фс24-2АIV-Ha											263,9				263,9																	395,7	659,6	27,2	686,8
2фс24-2АтпV-Ha																									202,3					202,3	395,7	598,0	27,2	625,2
2фс24-3АIII В				356,5					356,5																							301,1	657,6	27,2	684,8
2фс24-3АIV														285,2	285,2																	301,1	586,3	27,2	613,5
2фс24-3АV																			235,6		235,6											301,1	536,7	27,2	563,9
2фс24-3К7																						133,5		133,5								339,3	472,8	27,2	500,0
2фс24-3АIII В-а				356,5					356,5																							375,5	732,0	27,2	759,2
2фс24-3АIV-а														285,2	285,2																	375,5	660,7	27,2	687,9
2фс24-3АV-а																			235,6		235,6											375,5	611,1	27,2	638,3
2фс24-3К7-а																						133,5		133,5								413,7	547,2	27,2	574,4

1. Выборка стали на ненапрягаемую арматуру и закладные изделия дана на листе 27.

ТК 1978	Выборка стали на напрягаемую арматуру. Расход стали на ферму.	Серия ПК-01-129/78 Вып. 4	Лист 11

Киевский Промстройпроект

Ул. инж. пр. Рук. бригад. Черт. констр. Козлов Дужак Пелешенко

Проверил Дужак

Дужак

Дужак

Выборка стали на одну ферму, кг

Марка фермы	Напрягаемая арматура																																Расход ненапрягаемой арматуры	Расход стали на фер. изд. без закладных деталей	Расход стали на закладные детали	Общий расход стали на ферму
	Арматурная сталь ГОСТ 5781-75																				Арматурная сталь ГОСТ 5781-75															
	Класс А-III в																				Класс А-IV															
	∅, мм																				∅, мм															
	16	18	20	22	25	28	32		Итого												14	16	18	20	22		Итого										
2ФС24-3АIIIв-Н				356.5					356.5																												
2ФС24-3АIV-Н																						301.6					301.6										
2ФС24-3АтV-Н																																					
2ФС24-3АIIIв-На				356.5					356.5																												
2ФС24-3АIV-На																						301.6					301.6										
2ФС24-3АтV-На																																					
2ФС24-¾АIIIв				427.8					427.8																												
2ФС24-¾АIV																							334.6				334.6										
2ФС24-¾АV																						263.9						263.9									
2ФС24-¾К7																													160.2		160.2							
2ФС24-¾АIIIв-а				427.8					427.8																												
2ФС24-¾АIV-а																							334.6				334.6										
2ФС24-¾АV-а																						263.9						263.9									
2ФС24-¾К7-а																													160.2		160.2							
2ФС24-¾АIIIв-Н				427.8					427.8																												
2ФС24-¾АIV-Н																																					
2ФС24-¾АтV-Н																							356.5				356.5										
2ФС24-¾АIIIв-На				427.8					427.8																												
2ФС24-¾АIV-На																																					
2ФС24-¾АтV-На																							356.5				356.5										
2ФС24-4АIIIв				427.8					427.8																												
2ФС24-4АIV																							334.6				334.6										
2ФС24-4АV																						263.9						263.9									
2ФС24-4К7																													160.2		160.2							

Выборка стали на ненапрягаемую арматуру и закладные изделия дана на листе 28.

ТК 1978

Выборка стали на напрягаемую арматуру. Расход стали на ферму.

Серия 1К-01-129/78
Вып. 4 Лист 12

Инв. № подл. | Подпись и дата | Взам. инв. №

Трансгазпроект

Герп. констр. Дзевецкий
Гл. констр. проекта Телешенко
Нач. отд. Ильина

Выборка стали на одну ферму, кг

Марка фермы	Напрягаемая арматура: Арматурная сталь ГОСТ 5781-75, Класс A-III в, ф, мм: 16	18	20	22	25	28	32	Итого
2ФС24-4А-IIIв-а				427,8				427,8
2ФС24-4А-IV-а								
2ФС24-4А-V-а								
2ФС24-4К7-а								
2ФС24-4А-IIIв-Н				427,8				427,8
2ФС24-4А-IV-Н								
2ФС24-4Ат-V-Н								
2ФС24-4А-IIIв-На				427,8				427,8
2ФС24-4А-IV-На								
2ФС24-4Ат-V-На								
2ФС24-4/5А-IIIв						461,6		461,6
2ФС24-4/5А-IV								
2ФС24-4/5А-V								
2ФС24-4/5К7								
2ФС24-4/5А-IIIв-а						461,6		461,6
2ФС24-4/5А-IV-а								
2ФС24-4/5А-V-а								
2ФС24-4/5К7-а								
2ФС24-4/5А-IIIв-Н						461,6		461,6
2ФС24-4/5А-IV-Н								
2ФС24-4/5Ат-V-Н								
2ФС24-4/5А-IIIв-На						461,6		461,6
2ФС24-4/5А-IV-На								
2ФС24-4/5Ат-V-На								

Марка фермы	Напрягаемая арматура: Арматурная сталь ГОСТ 5781-75, Класс A-IV, ф, мм: 14	16	18	20	22	Итого
2ФС24-4А-IIIв-а						
2ФС24-4А-IV-а			334,6			334,6
2ФС24-4А-V-а						
2ФС24-4К7-а						
2ФС24-4А-IIIв-Н						
2ФС24-4А-IV-Н					356,5	356,5
2ФС24-4Ат-V-Н						
2ФС24-4А-IIIв-На						
2ФС24-4А-IV-На					356,5	356,5
2ФС24-4Ат-V-На						
2ФС24-4/5А-IIIв						
2ФС24-4/5А-IV				353,4		353,4
2ФС24-4/5А-V						
2ФС24-4/5К7						
2ФС24-4/5А-IIIв-а						
2ФС24-4/5А-IV-а				353,4		353,4
2ФС24-4/5А-V-а						
2ФС24-4/5К7-а						
2ФС24-4/5А-IIIв-Н						
2ФС24-4/5А-IV-Н					427,8	427,8
2ФС24-4/5Ат-V-Н						
2ФС24-4/5А-IIIв-На						
2ФС24-4/5А-IV-На					427,8	427,8
2ФС24-4/5Ат-V-На						

Марка фермы	Напрягаемая арматура: Арматурная сталь ГОСТ 5781-75, Класс A-V, ф, мм: 14	16	18	20	22	Итого
2ФС24-4А-IIIв-а						
2ФС24-4А-IV-а						
2ФС24-4А-V-а		263,9				263,9
2ФС24-4К7-а						
2ФС24-4А-IIIв-Н						
2ФС24-4А-IV-Н						
2ФС24-4Ат-V-Н						
2ФС24-4А-IIIв-На						
2ФС24-4А-IV-На						
2ФС24-4Ат-V-На						
2ФС24-4/5А-IIIв						
2ФС24-4/5А-IV						
2ФС24-4/5А-V					285,2	285,2
2ФС24-4/5К7						
2ФС24-4/5А-IIIв-а						
2ФС24-4/5А-IV-а					285,2	285,2
2ФС24-4/5А-V-а						
2ФС24-4/5К7-а						
2ФС24-4/5А-IIIв-Н						
2ФС24-4/5А-IV-Н						
2ФС24-4/5Ат-V-Н						
2ФС24-4/5А-IIIв-На						
2ФС24-4/5А-IV-На						
2ФС24-4/5Ат-V-На						

Марка фермы	Арматурные изделия ГОСТ 23279-85*, Класс К7, ф, мм: 15	Итого
2ФС24-4А-IIIв-а		
2ФС24-4А-IV-а		
2ФС24-4А-V-а		
2ФС24-4К7-а	160,2	160,2
2ФС24-4А-IIIв-Н		
2ФС24-4А-IV-Н		
2ФС24-4Ат-V-Н		
2ФС24-4А-IIIв-На		
2ФС24-4А-IV-На		
2ФС24-4Ат-V-На		
2ФС24-4/5А-IIIв		
2ФС24-4/5А-IV		
2ФС24-4/5А-V	186,9	186,9
2ФС24-4/5К7		
2ФС24-4/5А-IIIв-а		
2ФС24-4/5А-IV-а		
2ФС24-4/5А-V-а	186,9	186,9
2ФС24-4/5К7-а		
2ФС24-4/5А-IIIв-Н		
2ФС24-4/5А-IV-Н		
2ФС24-4/5Ат-V-Н		
2ФС24-4/5А-IIIв-На		
2ФС24-4/5А-IV-На		
2ФС24-4/5Ат-V-На		

Марка фермы	Арматурная сталь ТУ 1.1.1-1318-75, Класс АТ-IVС, ф, мм: 14	16	18	20	22	Итого
2ФС24-4А-IIIв-а						
2ФС24-4А-IV-а						
2ФС24-4А-V-а						
2ФС24-4К7-а						
2ФС24-4А-IIIв-Н						
2ФС24-4А-IV-Н						
2ФС24-4Ат-V-Н					285,2	285,2
2ФС24-4А-IIIв-На						
2ФС24-4А-IV-На						
2ФС24-4Ат-V-На					285,2	285,2
2ФС24-4/5А-IIIв						
2ФС24-4/5А-IV						
2ФС24-4/5А-V						
2ФС24-4/5К7						
2ФС24-4/5А-IIIв-а						
2ФС24-4/5А-IV-а						
2ФС24-4/5А-V-а						
2ФС24-4/5К7-а						
2ФС24-4/5А-IIIв-Н						
2ФС24-4/5А-IV-Н						
2ФС24-4/5Ат-V-Н					334,6	334,6
2ФС24-4/5А-IIIв-На						
2ФС24-4/5А-IV-На						
2ФС24-4/5Ат-V-На					334,6	334,6

Марка фермы	Расход ненапрягаемой арматуры	Расход стали на ферму без закладных деталей	Расход стали на закладные детали	Общий расход стали на ферму.
2ФС24-4А-IIIв-а	488,5	916,3	27,2	943,5
2ФС24-4А-IV-а	488,5	823,1	27,2	850,3
2ФС24-4А-V-а	488,5	752,4	27,2	779,6
2ФС24-4К7-а	518,3	678,5	27,2	705,7
2ФС24-4А-IIIв-Н	374,8	802,6	27,2	829,8
2ФС24-4А-IV-Н	374,8	731,3	27,2	758,5
2ФС24-4Ат-V-Н	374,8	660,0	27,2	687,2
2ФС24-4А-IIIв-На	472,4	900,2	27,2	927,4
2ФС24-4А-IV-На	472,4	828,9	27,2	856,1
2ФС24-4Ат-V-На	472,4	757,6	27,2	784,8
2ФС24-4/5А-IIIв	381,9	843,5	27,2	870,7
2ФС24-4/5А-IV	381,9	735,3	27,2	762,5
2ФС24-4/5А-V	381,9	667,1	27,2	694,3
2ФС24-4/5К7	399,3	586,2	27,2	613,4
2ФС24-4/5А-IIIв-а	496,9	958,5	27,2	985,7
2ФС24-4/5А-IV-а	496,9	850,3	27,2	877,5
2ФС24-4/5А-V-а	496,9	782,1	27,2	809,3
2ФС24-4/5К7-а	514,3	701,2	27,2	728,4
2ФС24-4/5А-IIIв-Н	386,0	847,6	27,2	874,8
2ФС24-4/5А-IV-Н	386,0	813,8	27,2	841,0
2ФС24-4/5Ат-V-Н	386,0	720,6	27,2	747,8
2ФС24-4/5А-IIIв-На	520,4	982,0	27,2	1009,2
2ФС24-4/5А-IV-На	520,4	948,2	27,2	975,4
2ФС24-4/5Ат-V-На	520,4	855,0	27,2	882,2

Выборка стали на ненапрягаемую арматуру и закладные изделия дана на листе 29.

ТК 1978

Выборка стали на напрягаемую арматуру. Расход стали на ферму.

Серия ПК-01-129/78 Вып. 4 Лист 13

Инв. № подл. | Подпись и дата | Взам. инв. №

Гип. Зайцев
Нач. отд. Чижик
Рук. группы Шишкин
Гип. Зайцев
Нач. отд. Чижик
Рук. констр. Репетенко
Н. контр. Шишкин

Индивидуальный проект для строительства в г. Красноярске

Выборка стали на одну ферму, кг

Марка фермы	Напрягаемая арматура																										Расход стали на 1 закладную деталь	Общий расход стали на ферму
	Арматурная сталь ГОСТ 5781-75 Класс А IIIВ, Ø, мм							Итого	Арматурная сталь ГОСТ 5781-75 Класс А IV, Ø, мм					Итого	Арматурная сталь ГОСТ 5781-75 Класс А V, Ø, мм					Итого	Арматурные канаты ГОСТ 13840-68* Класс К7, Ø, мм		Итого	Арматурная сталь ТУ 14-1-1318-75 Класс АТ-IVС, Ø, мм					Итого			
	16	18	20	22	25	28	32		14	16	18	20	22		14	16	18	20	22		15			14	16	18	20	22				
2ФС24-5АIIIВ						461.6		461.6																					345.1	806.7	27.2	833.9
2ФС24-5АIV												353.4		353.4															345.1	698.5	27.2	725.7
2ФС24-5АV																			285.2	285.2									345.1	630.3	27.2	657.5
2ФС24-5К7																					186.9		186.9						362.5	549.4	27.2	576.6
2ФС24-5АIIIВ-а						461.6		461.6																					452.3	913.9	27.2	941.1
2ФС24-5АIV-а												353.4		353.4															452.3	805.7	27.2	832.9
2ФС24-5АV-а																			285.2	285.2									452.3	731.5	27.2	764.7
2ФС24-5К7-а																					186.9		186.9						469.7	656.6	27.2	683.8
2ФС24-5АIIIВ-Н						461.6		461.6																					386.0	847.6	27.2	874.8
2ФС24-5АIV-Н													427.8	427.8															386.0	813.8	27.2	841.0
2ФС24-5АтVС-Н																										334.6		334.6	386.0	720.6	27.2	747.8
2ФС24-5АIIIВ-На						461.6		461.6																					493.2	954.8	27.2	982.0
2ФС24-5АIV-На													427.8	427.8															493.2	921.0	27.2	948.2
2ФС24-5АтVС-На																										334.6		334.6	493.2	827.8	27.2	855.0
2ФС24-5/6АIIIВ					552.0			552.0																					367.7	919.7	27.2	946.9
2ФС24-5/6АIV												412.3		412.3															367.7	780.0	27.2	817.2
2ФС24-5/6АV																	334.6			334.6									367.7	702.3	27.2	729.5
2ФС24-5/6К7																					213.6		213.6						399.1	612.7	27.2	639.9
2ФС24-5/6АIIIВ-а					552.0			552.0																					563.1	1115.1	27.2	1142.3
2ФС24-5/6АIV-а												412.3		412.3															563.1	975.4	27.2	1002.6
2ФС24-5/6АV-а																	334.6			334.6									563.1	697.7	27.2	924.9
2ФС24-5/6К7-а																					213.6		213.6						594.5	608.1	27.2	835.3
2ФС24-5/6АIIIВ-Н					552.0			552.0																					429.0	981.0	27.2	1008.2
2ФС24-5/6АIV-Н													499.1	499.1															429.0	926.1	27.2	955.3

1. Выборка стали на ненапрягаемую арматуру и закладные изделия дана на листе 30.

ТК 1978

Выборка стали на напрягаемую арматуру. Расход стали на ферму.

Серия 1.К-01-125/78, Вып. 4, Лист 14

Госстроипроект, техн. инструктивно-нормативный

Выборка стали на одну ферму, кг

Напрягаемая арматура

Марка фермы	Арматурная сталь ГОСТ 5781-75 Класс AIIIB ф, мм 16	18	20	22	25	28	32	Итого	Арматурная сталь ГОСТ 5781-75 Класс AIV ф, мм 14	16	18	20	22	Итого	Арматурная сталь ГОСТ 5781-75 Класс AV ф, мм 14	16	18	20	22	Итого	Арматурные канаты ГОСТ 13840-68* Класс K7 ф, мм 15	Итого	Арматурная сталь ТУ 14-1-1318-75 Класс A тп V ф, мм 14	16	18	20	22	Итого	Расход напрягаемой арматуры	Расход стали на ферму без закладных деталей	Расход стали на закладные детали	Общий расход стали на ферму
2ФС24-5/6АтnV-Н																										382.4				382.4	429.0	811.4	27.2	838.6
2ФС24-5/6АIIIВ-На					552.0			552.0																						624.4	1176.4	27.2	1203.6
2ФС24-5/6АIV-На													499.1	499.1																624.4	1123.5	27.2	1150.7
2ФС24-5/6АтnV-На																										382.4				382.4	624.4	1006.8	27.2	1034.0
2ФС24-6АIIIВ					552.0			552.0																							450.7	1002.7	27.2	1029.9
2ФС24-6АIV													412.3	412.3																	450.7	863.0	27.2	890.2
2ФС24-6АV																	334.6			334.6											450.7	785.3	27.2	812.5
2ФС24-6К7																						213.6		213.6							482.1	695.7	27.2	722.9
2ФС24-6АIIIВ-Н					552.0			552.0																							512.0	1064.0	27.2	1091.2
2ФС24-6АIV-Н													499.1	499.1																	512.0	1011.1	27.2	1038.3
2ФС24-6АтnV-Н																										382.4				382.4	512.0	894.4	27.2	921.6
2ФС24-6/7АIIIВ							603.2	603.2																							510.7	1113.9	27.2	1141.1
2ФС24-6/7АIV													471.2	471.2																	510.7	981.9	27.2	1009.1
2ФС24-6/7АV																	382.4			382.4											510.7	893.1	27.2	920.3
2ФС24-6/7К7																						240.3		240.3							534.9	775.2	27.2	802.4
2ФС24-6/7АIIIВ-а							603.2	603.2																							709.1	1312.3	27.2	1339.5
2ФС24-6/7АIV-а													471.2	471.2																	709.1	1180.3	27.2	1207.5
2ФС24-6/7АV-а																	382.4			382.4											709.1	1091.5	27.2	1118.7
2ФС24-6/7К7а																						240.3		240.3							733.3	973.6	27.2	1000.8
2ФС24-6/7АIIIВ-Н							603.2	603.2																							581.0	1184.2	27.2	1211.4
2ФС24-6/7АIV-Н													570.4	570.4																	581.0	1151.4	27.2	1178.6
2ФС24-6/7АтnV-Н																													427.8	427.8	581.0	1008.8	27.2	1036.0
2ФС24-6/7АIIIВ-На							603.2	603.2																							779.4	1382.6	27.2	1409.8
2ФС24-6/7АIV-На													570.4	570.4																	779.4	1349.8	27.2	1377.0

Выборка стали на ненапрягаемую арматуру и закладные изделия дана на листе 31.

ТК 1978

Выборка стали на напрягаемую арматуру. Расход стали на ферму.

Серия ПК-01-129/18 Вып. 4 Лист 15

Главный инженер проекта Киевский

Гип. пр. Рук. бригад. Черт. констр. Кулик Дукак Лепешенко

Разраб. Провер. Н. контр. Гип. Ст. инж.

Выборка стали на одну ферму, кг

Марка фермы	Напрягаемая арматура: Арматурная сталь ГОСТ 5781-75, Класс A III в, ф, мм 16	18	20	22	25	28	32	Итого	Арматурная сталь ГОСТ 5781-75, Класс A II, ф, мм 14	16	18	20	22	Итого	Арматурная сталь ГОСТ 5781-75, Класс A V, ф, мм 14	16	18	20	22	Итого	Арматурные канаты ГОСТ 13840-68*, Класс К7, ф, мм 15	Итого	Арматурная сталь ТУ 14-1-1318-75, Класс A тV, ф, мм 14	16	18	20	22	Итого	Расход ненапрягаемой арматуры	Расход стали на ферму без закладных деталей	Расход стали на закладные детали	Расход стали на ферму
2ФС24-8/1АтVнв																										427.8	427.8	719.4	1207.2	27.2	1234.4
2ФС24-7АIIIв							603.2	603.2																				601.1	1204.3	27.2	1231.5
2ФС24-7АIV												471.2		471.2														601.1	1072.3	27.2	1099.5
2ФС24-7АV																	382.4			382.4								601.1	983.5	27.2	1010.7
2ФС24-7К7																					240.3	240.3						625.3	865.6	27.2	892.8
2ФС24-7АIIIв-Н							603.2	603.2																				677.2	1280.4	27.2	1307.6
2ФС24-7АIV-Н													570.4	570.4														677.2	1247.6	27.2	1274.8
2ФС24-7АтVн-Н																										427.8	427.8	677.2	1105.0	27.2	1132.2
2ФС24-7/8АIIIв						692.4		692.4																				758.8	1451.2	27.2	1478.4
2ФС24-7/8АIV												530.1		530.1														758.8	1288.9	27.2	1316.1
2ФС24-7/8АV																			427.8	427.8								758.8	1186.6	27.2	1213.8
2ФС24-7/8К7																					267.0	267.0						790.2	1057.2	27.2	1084.4
2ФС24-7/8АIIIв-а						692.4		692.4																				924.8	1617.2	27.2	1644.4
2ФС24-7/8АIV-а												530.1		530.1														924.8	1454.9	27.2	1482.1
2ФС24-7/8АV-а																			427.8	427.8								924.8	1352.6	27.2	1379.8
2ФС24-7/8К7-а																					267.0	267.0						956.2	1223.2	27.2	1250.4
2ФС24-7/8АIIIв-Н						692.4		692.4																				820.4	1512.8	27.2	1540.0
2ФС24-7/8АIV-Н													641.7	641.7														820.4	1462.1	27.2	1489.3
2ФС24-7/8АтVн-Н																										499.1	499.1	820.4	1319.5	27.2	1346.7
2ФС24-7/8АIIIв-Нв						692.4		692.4																				986.4	1678.8	27.2	1706.0
2ФС24-7/8АIV-Нв													641.7	641.7														986.4	1628.1	27.2	1655.3
2ФС24-7/8АтVн-Нв																										499.1	499.1	986.4	1485.5	27.2	1512.7
2ФС24-8АIIIв						692.4		692.4																				880.4	1572.8	27.2	1600.0
2ФС24-8АIV												530.1		530.1														880.4	1410.5	27.2	1437.7

Выборка стали на ненапрягаемую арматуру и закладные изделия дана на листе 32.

ТК 1978	Выборка стали на напрягаемую арматуру. Расход стали на ферму.	Серия ПК-01-129/78 Вып. 4 Лист 16

Инв. № подл. | Подп. и дата | Взам. инв. № | Инв. № дубл. | Подп. и дата

Чертил Калугина Пелешенко

Выборка стали на одну ферму, кг

Марка фермы	Напрягаемая арматура: Арматурная сталь ГОСТ 5781-75, Класс А III В, ф, мм: 16	18	20	22	25	28	32	Итого	Арматурная сталь ГОСТ 5781-75, Класс А IV, ф, мм: 14	16	18	20	22	Итого	Арматурная сталь ГОСТ 5781-75, Класс А V, ф, мм: 14	16	18	20	22	Итого	Арматурные канаты ГОСТ 13840-58*, Класс К7, ф, мм: 15	Итого	Арматурная сталь ТУ 14.1-1318-75, Класс А тп V, ф, мм: 14	16	18	20	22	Итого	Расход ненапрягаемой арматуры	Расход стали на ферму без закладных деталей	Расход стали на закладные детали	Общий расход стали на ферму
2фс24-8АV																			427,8	427,8									880,4	1308,2	27.2	1335,4
2фс24-8К7																					267,0	267,0							911,8	1178,8	27.2	1206,0
2фс24-8АIIIВ-Н						692,4		692,4																					960,7	1653,1	27.2	1680,3
2фс24-8АIV-Н													641,7	641,7															960,7	1602,4	27.2	1629,6
2фс24-8АтпV-Н																											499,1	499,1	960,7	1459,8	27.2	1487,0
3фс24-5АIIIВ						461,6		461,6																					332,4	794,0	30.0	824,0
3фс24-5АIV												353,4		353,4															332,4	685,8	30.0	715,8
3фс24-5АV																			285,2	285,2									332,4	617,6	30.0	647,6
3фс24-5К7																					186,9	186,9							358,4	545,3	30.0	575,3
3фс24-5АIIIВ-а						461,6		461,6																					381,6	843,2	30.0	873,2
3фс24-5АIV-а												353,4		353,4															381,6	735,0	30.0	765,0
3фс24-5АV-а																			285,2	285,2									381,6	666,8	30.0	696,8
3фс24-5К7-а																					186,9	186,9							407,6	594,5	30.0	624,5
3фс24-5АIIIВ-Н						461,6		461,6																					368,3	829,9	30.0	859,9
3фс24-5АIV-Н													427,8	427,8															368,3	796,1	30.0	826,1
3фс24-5АтпV-Н																									334,6			334,6	368,3	702,9	30.0	732,9
3фс24-5АIIIВ-Нa						461,6		461,6																					417,5	879,1	30.0	909,1
3фс24-5АIV-Нa													427,8	427,8															417,5	899,3	30.0	929,3
3фс24-5АтпV-Нa																									334,6			334,6	417,5	806,1	30.0	836,1
3фс24-5/6АIIIВ					552,0			552,0																					346,4	898,4	30.0	928,4
3фс24-5/6АIV												412,3		412,3															346,4	758,7	30.0	788,7
3фс24-5/6АV																	334,6			334,6									346,4	681,0	30.0	711,0
3фс24-5/6К7																					213,6	213,6							376,0	589,6	30.0	619,6
3фс24-5/6АIIIВ-а					552,0			552,0																					352,4	914,4	30.0	944,4

Выборка стали на ненапрягаемую арматуру и закладные изделия дана на листе 33.

ТК 1978	Выборка стали на напрягаемую арматуру. Расход стали на ферму.	Серия ПК-01-129/78 Вып. 4	Лист 17

Киевский Промстройпроект

Рук. бригад. Черт. констр. Дужак Лелешенко

Выборка стали на одну ферму, кг

Марка фермы	Напрягаемая арматура: Арматурная сталь ГОСТ 5781-75, Класс А III В, ф, мм: 16	18	20	22	25	28	32		Итого	Арматурная сталь ГОСТ 5781-75, Класс А IV, ф, мм: 14	16	18	20	22	Итого	Арматурная сталь ГОСТ 5781-75, Класс А V, ф, мм: 14	16	18	20	22	Итого	Арматурные канаты ГОСТ 13840-58*, Класс К7, ф, мм: 15		Итого	Арматурная сталь ТУ 14-1-1318-75, Класс А тп V, ф, мм: 14	16	18	20	22	Итого	Расход ненапрягаемой арматуры	Расход стали на ферму без закладных деталей	Расход стали на закладные детали	Общий расход стали на ферму
3фс24-5/6АIV-а													412.3		412,3																362,4	774,7	30.0	804,7
3фс24-5/6АV-а																		334,6			334.6										362,4	697.0	30.0	727,0
3фс24-5/6К7-а																						213,6		213,6							392.0	605,6	30.0	635.6
3фс24-5/6АIIIВ-Н					552.0				552.0																						387,9	939.9	30.0	969.9
3фс24-5/6АIV-Н														499,1	499,1																387,9	887.0	30.0	917.0
3фс24-5/6АтпV-Н																											382,4			382,4	387,9	770.3	30.0	800.3
3фс24-5/6АIIIВ-На					552.0				552.0																						403.9	955,9	30.0	985.9
3фс24-5/6АIV-На														499,1	499,1																403.9	903.0	30.0	933.0
3фс24-5/6АтпV-На																											382,4			382,4	403.9	786,3	30.0	816,3
3фс24-6АIIIВ					552.0				552.0																						346,4	898,4	30.0	928,4
3фс24-6АIV													412,3		412,3																346.4	758,7	30.0	788.7
3фс24-6АV																		334,6			334,6										346,4	681.0	30.0	711.0
3фс24-6К7																						213,6		213,6							376.0	589.6	30.0	619.6
3фс24-6АIIIВ-Н					552.0				552.0																						402.3	954.3	30.0	984.3
3фс24-6АIV-Н														499,1	499,1																402,3	901.4	30.0	931.4
3фс24-6АтпV-Н																											382,4			382,4	402,3	784.7	30.0	814.7
3фс24-6/7АIIIВ							603.2		603.2																						355,4	958.6	30.0	988.6
3фс24-6/7АIV													471.2		471,2																355,4	826.6	30.0	856.6
3фс24-6/7АV																		382,4			382,4										355,4	736.8	30.0	766.8
3фс24-6/7К7																						240,3		240,3							385,0	628.3	30.0	658.3
3фс24-6/7АIIIВ-Н							603,2		603.2																						420,9	1024.1	30.0	1054.1
3фс24-6/7АIV-Н														570,4	570.4																420.9	991.3	30.0	1021.3
3фс24-6/7АтпV-Н																													427.8	427,8	420.9	848,7	30.0	878.7
3фс24-7АIIIВ							603.2		603.2																						355,4	958.6	30.0	988.6

Выборка стали на ненапрягаемую арматуру и закладные изделия дана на листе 34.

ТК 1978	Выборка стали на напрягаемую арматуру. Расход стали на ферму.	Серия ПК-01-129/78 Вып. 4	Лист 18

Промстройпроект

черт. констр. Пелешенко

Выборка стали на одну ферму, кг

Напрягаемая арматура

Марка фермы	Арматурная сталь ГОСТ 5781-75 Класс AIIIB Ø, мм 16	18	20	22	25	28	32	Итого	Арматурная сталь ГОСТ 5781-75 Класс AIV Ø, мм 14	16	18	20	22	Итого	Арматурная сталь ГОСТ 5781-75 Класс AV Ø, мм 14	16	18	20	22	Итого	Арматурные канаты ГОСТ 13840-68* Класс K7 Ø, мм 15	Итого	Арматурная сталь ТУ 14-1-1318-75 Класс AтIV Ø, мм 14	16	18	22	22	Итого	Расход стали на 1 ферму без закладных деталей, кг	Расход стали на закладные детали, кг	Расход стали на 1 ферму, кг	Общий расход стали на 1 ферму, кг
3фс24-7AIV												411.2		411.2																355.4	826.6	30.0	856.6
3фс24-7AV											38.4			38.4							382.4	382.4								355.4	736.8	30.0	766.8
3фс24-7K7																					240.3	240.3								385.0	628.3	30.0	658.3
3фс24-7AIIIB-H							603.2	603.2																						420.9	1024.1	30.0	1054.1
3фс24-7AIV-H												515.4		515.4																420.9	941.3	30.0	1021.3
3фс24-7AтV-H																												427.8	427.8	420.9	848.7	30.0	878.7
3фс24-7/8AIIIB						692.4		692.4																						374.4	1066.8	30.0	1096.8
3фс24-7/8AIV												530.1		530.1																374.4	904.5	30.0	934.5
3фс24-7/8AV																					427.8	427.8								374.4	802.2	30.0	832.2
3фс24-7/8K7																							267.0	267.0						444.6	681.6	30.0	711.6
3фс24-7/8AIIIB-H						692.4		692.4																						439.9	1132.3	30.0	1162.3
3фс24-7/8AIV-H												641.7		641.7																439.9	1081.6	30.0	1111.6
3фс24-7/8AтV-H																												493.1	493.1	439.9	933.0	30.0	963.0
3фс24-8AIIIB						692.4		692.4																						352.7	1045.1	30.0	1075.1
3фс24-8AIV												530.1		530.1																362.7	892.8	30.0	922.8
3фс24-8AV																					427.8	427.8								362.7	790.5	30.0	820.5
3фс24-8K7																							267.0	267.0						402.9	669.9	30.0	699.9
3фс24-8AIIIB-H						692.4		692.4																						442.5	1134.9	30.0	1164.9
3фс24-8AIV-H												641.7		641.7																442.5	1084.2	30.0	1114.2
3фс24-8AтV-H																												495.1	499.1	442.5	941.6	30.0	971.6
3фс24-9AIIIB						807.8		807.8																						462.3	1270.1	30.0	1300.1
3фс24-9AIV												641.7		641.7																462.3	1104.0	30.0	1134.0
3фс24-9AV																					499.1	499.1								462.3	961.4	30.0	991.4
3фс24-9K7																							320.4	320.4						507.7	827.1	30.0	857.1

Выборка стали на ненапрягаемую арматуру и закладные изделия дана на листе 35.

ТК 1978

Выборка стали на напрягаемую арматуру. Расход стали на 1 ферму

Серия ПК-01-129/78 Вып. 4 Лист 19

Инв. № подл. | Подпись и дата | Взам. инв. №

Киевский Промстройпроект

Рук. бригад. Ахмак Чертил. Конста Телешенко

Выборка стали на одну ферму, кг

Марка фермы	Напрягаемая арматура: Арматурная сталь ГОСТ 5781-75, Класс А III В, ф, мм 16	18	20	22	25	28	32	Итого	Арматурная сталь ГОСТ 5781-75, Класс А IV, ф, мм 14	16	18	20	22	Итого	Арматурная сталь ГОСТ 5781-75, Класс А V, ф, мм 14	16	18	20	22	Итого	Арматурные канаты ГОСТ 13840-58*, Класс К7, ф, мм 15	Итого	Арматурная сталь ТУ 14 1-1318-75, Класс Атп V, ф, мм 14	16	18	20	22	Итого	Расход ненапрягаемой арматуры	Расход стали на фермы без закладных деталей	Расход стали на закладные детали	Общий расход стали на ферму
3фс24-9АIIIВ-Н						807,8		807,8																					526,5	1334,3	30.0	1364,3
3фс24-9АIV-Н													713.0	713.0															527,3	1240,3	30.0	1270,3
3фс24-9АтпV-Н																											570,4	570,4	526,5	1096,9	30.0	1126,9
4фс24-7/8АIIIВ						692.4		692.4																					472,5	1164,9	32.8	1197,7
4фс24-7/8АIV												530.1		530.1															472,5	1002,6	32.8	1035,4
4фс24-7/8АV																			427.8	427.8									472,5	900,3	32.8	933,1
4фс24-7/8К7																					267.0		267.0						510,7	777,7	32.8	810,5
4фс24-7/8АIIIВ-а						692.4		692.4																					540,5	1232,9	32.8	1265,7
4фс24-7/8АIV-а												530.1		530.1															540,5	1070,6	32.8	1103,4
4фс24-7/8АV-а																			427.8	427.8									540,5	968,3	32.8	1001,1
4фс24-7/8К7-а																					267.0		267.0						578,7	845,7	32.8	878,5
4фс24-7/8АIIIВ-Н						692.4		692.4																					527,1	1219,5	32.8	1252,3
4фс24-7/8АIV-Н													641,7	641.7															527,1	1168,8	32.8	1201,6
4фс24-7/8АтпV-Н																											499,1	499,1	527,1	1026,2	32.8	1059,0
4фс24-7/8АIIIВ-На						692.4		692.4																					595,1	1287,5	32.8	1320,3
4фс24-7/8АIV-На													641,7	641.7															595,1	1236,8	32.8	1269,6
4фс24-7/8АтпV-На																											499,1	499,1	595,1	1094,2	32.8	1127,0
4фс24-8АIIIВ						692.4		692.4																					472,5	1164,9	32.8	1197,7
4фс24-8АIV												530.1		530.1															472,5	1002,6	32.8	1035,4
4фс24-8АV																			427.8	427.8									472,5	900,3	32.8	933,1
4фс24-8К7																					267.0		267.0						510,7	777,7	32.8	810,5
4фс24-8АIIIВ-Н						692.4		692.4																					538,3	1230,7	32.8	1263,5
4фс24-8АIV-Н													641,7	641.7															538,3	1180,0	32.8	1212,8
4фс24-8АтпV-Н																											499,1	499,1	538,3	1037,4	32.8	1070,2

Выборка стали на ненапрягаемую арматуру и закладные изделия дана на листе 36.

ТК 1978	Выборка стали на напрягаемую арматуру. Расход стали на ферму.	Серия ПК-01-129/78 Вып. 4	Лист 20

Промстройпроект

Черт. канцелярия

17422-01 41

Выборка стали на одну ферму, кг

Марка фермы	Напрягаемая арматура. Арматурная сталь ГОСТ 5781-75 Класс А III В, ⌀, мм: 16	18	20	22	25	28	32	Итого	Арматурная сталь ГОСТ 5781-75 Класс А IV, ⌀, мм: 14	16	18	20	22	Итого	Арматурная сталь ГОСТ 5781-75 Класс А V, ⌀, мм: 14	16	18	20	22	Итого	Арматурные канаты ГОСТ 13840-68* Класс К7, ⌀, мм: 15	Итого	Арматурная сталь ТУ 14-1-1318-75 Класс А тп V, ⌀, мм: 14	16	16	20	22	Итого	Расход ненапрягаемой арматуры, кг	Расход стали на закладные изделия, кг	Расход стали на 1 м² площади, кг	Общий расход стали на ферму, кг
1ФС24-8/9 АIIIВ						807.6		807.6																						514,5	1322,3	32,8	1355,1
1ФС24-8/9 АIV													641.7	641.7																514,5	1156,2	32,8	1189,0
1ФС24-8/9 АV																			499.1	499.1										514,5	1013,6	32,8	1046,4
1ФС24-8/9 К7																					320.4		320.4							549,5	869,9	32,8	902,7
1ФС24-8/9 АIIIВ-а						807.8		807.8																						598,9	1406,7	32,8	1439,5
1ФС24-8/9 АIV-а													641.7	641.7																598,9	1240,6	32,8	1273,4
1ФС24-8/9 АV-а																			499.1	499.1										598,9	1098,0	32,8	1130,8
1ФС24-8/9 К7-а																					320.4		320.4							633,9	954,3	32,8	987,1
1ФС24-8/9 АIIIВ-Н						807.8		807.8																						603,9	1411,7	32,8	1444,5
1ФС24-8/9 АIV-Н													713.0	713.0																605,5	1318,5	32,8	1351,3
1ФС24-8/9 АтпV-Н																												570.4	570.4	603,9	1174,1	32,8	1206,9
1ФС24-8/9 АIIIВ-На						807.8		807.8																						688,3	1496,1	32,8	1528,9
1ФС24-8/9 АIV-На													713.0	713.0																689,9	1402,9	32,8	1435,7
1ФС24-8/9 АтпV-На																												570.4	570.4	688,3	1058,7	32,8	1291,5
1ФС24-9 АIIIВ						807.8		807.8																						514,5	1322,3	32,8	1355,1
1ФС24-9 АIV													641.7	641.7																514,5	1156,2	32,8	1189,0
1ФС24-9 АV																			499.1	499.1										514,5	1013,6	32,8	1046,4
1ФС24-9 К7																					320.4		320.4							549,5	869,9	32,8	902,7
1ФС24-9 АIIIВ-Н						807.8		807.8																						591,5	1399,3	32,8	1432,1
1ФС24-9 АIV-Н													713.0	713.0																593,1	1306,1	32,8	1338,9
1ФС24-9 АтпV-Н																												570.4	570.4	591,5	1161,9	32,8	1194,7
1ФС24-10 АIIIВ						923.2		923.2																						529,1	1447,3	32,8	1480,1
1ФС24-10 АIV													713.0	713.0																530,7	1243,7	32,8	1276,5
1ФС24-10 АV																			570.4	570.4										529,1	1099,5	32,8	1132,3

1. Выборка стали на ненапрягаемую арматуру и закладные изделия дана на листе 37.

ТК 1978	Выборка стали на напрягаемую арматуру. Расход стали на ферму.	Серия ИК-01-129/78 Вып. 4 Лист 21

Киевский Промстройпроект

Рук. бригады Ушаков, Гл. конструктор Лелюшенко

1742-01 42

Выборка стали на одну ферму, кг

Марка фермы	Напрягаемая арматура: Арматурная сталь ГОСТ 5781-75, Класс А III в, ф. мм 16	18	20	22	25	28	32		Итого	Арматурная сталь ГОСТ 5781-75, Класс А IV, ф. мм 14	16	18	20	22	Итого	Арматурная сталь ГОСТ 5781-75, Класс А V, ф. мм 14	16	18	20	22	Итого	Арматурные канаты ГОСТ 13840-58*, Класс К7, ф. мм 15		Итого	Арматурная сталь ТУ 14.1-1318-75, Класс А тп V, ф. мм 14	16	18	20	22	Итого	Расход ненапрягаемой арматуры	Расход стали на ферму без закладных деталей	Расход стали на закладные детали	Общий расход стали на ферму
4фс24-10К7																						347.1		347.1							593,7	940.8	32.8	973,6
4фс24-10АIIIв-а						923,2			923.2																						562,7	1485.9	32.8	1518,7
4фс24-10АIV-а														713.0	713,0																564,3	1277,3	32.8	1310,1
4фс24-10АV-а																				570.4	570.4										562,7	1133,1	32.8	1165,9
4фс24-10К7-а																						347.1		347.1							627,3	974.4	32.8	1007,2
4фс24-10АIIIв-Н						923,2			923.2																						637,7	1560,9	32.8	1593,7
4фс24-10АIV-Н														855,6	855,6																639,3	1494,9	32.8	1527,7
4фс24-10АтпV-Н																													641.7	641.7	637,7	1279,4	32.8	1312,2
4фс24-10АIIIв-На						923.2			923.2																						671,3	1594,5	32.8	1627,3
4фс24-10АIV-На														855,6	855,6																672,9	1528,5	32.8	1561,3
4фс24-10АтпV-На																													641.7	641.7	671,3	1313,0	32.8	1345,8
4фс24-11АIIIв							1055,6		1055,6																						668,5	1724,1	32.8	1756,9
4фс24-11АIV														784.3	784.3																670,9	1455,2	32.8	1488,0
4фс24-11АV																				641.7	641.7										668,5	1310,2	32.8	1343,0
4фс24-11К7																						400.5		400.5							733,1	1133,6	32.8	1166,4
4фс24-11АIIIв-Н							1055,6		1055,6																						796,3	1851,9	32.8	1884,7
4фс24-11АIV-Н														998.2	998.2																798,7	1796,9	32.8	1829,7
4фс24-11АтпV-Н																													784.3	784.3	798,7	1583,0	32.8	1615,8
4фс24-12АIIIв							1357,2		1357.2																						1068,3	2425,5	32.8	2458,3
4фс24-12АIV														926,9	926,9																1070,7	1997,6	32.8	2030,4
4фс24-12АV																				784.2	784.2										1070,7	1854,9	32.8	1887,7
4фс24-12К7																						480.6		480.6							1126,7	1607,3	32.8	[illegible]
4фс24-12АIIIв-Н							1357,2		1357.2																						1231,7	2588,9	32.8	2621,7
4фс24-12АIV-Н														1140.8	1140.8																1233,3	2374,1	32.8	2406,9
4фс24-12АтпV-Н																												883,5		883,5	1234,1	2117,6	32.8	2150,4

Выборка стали на ненапрягаемую арматуру и закладные изделия дана на листе 38.

ТК 1978	Выборка стали на напрягаемую арматуру. Расход стали на ферму.	Серия ПК-01-129/78 Вып. 4	Лист 22

Выборка стали на одну ферму, кг

Ненапрягаемая арматура

Марка фермы	Арматурная сталь ГОСТ 5781-75 / 5.1459-72* класс А III, ф, мм												Итого	Арматурная сталь ГОСТ 5781-75 класс А I, ф, мм			Итого	Арматурная сталь ТУ 14-1-659-75 класс Вр I, ф, мм	Итого	Всего	Закладные изделия: Арматурная сталь ГОСТ 8478-76* класс А III, ф, мм	Итого	Профильная сталь ГОСТ 380-71*	Итого	Всего
	6	8	10	12	14	16	18	20	22	25	28			6	10	14		5			14		δ=12		
1ФС24-2АIIIВ	8,0	46,2	129,2	10,8	72,0								266,2		0,6		0,6	49,3	49,3	316,1	13,6	13,6	13,6	13,6	27,2
1ФС24-2АIIIГ	8,0	46,2	129,2	10,8	72,0								266,2		0,6		0,6	49,3	49,3	316,1	13,6	13,6	13,6	13,6	27,2
1ФС24-2АIIД	8,0	46,2	129,2	10,8	72,0								266,2		0,6		0,6	49,3	49,3	316,1	13,6	13,6	13,6	13,6	27,2
1ФС24-2К7	8,0	38,2	154,0		88,4								288,6		0,6		0,6	49,3	49,3	316,1	13,6	13,6	13,6	13,6	27,2
1ФС24-2АIIIВ-а	8,0	46,2	102,0	10,8			104,8	136,0					407,8		0,6		0,6	49,3	49,3	338,5	13,6	13,6	13,6	13,6	27,2
1ФС24-2АIIIГ-а	8,0	46,2	102,0	10,8			104,8	136,0					407,8		0,6		0,6	46,7	46,7	455,1	13,6	13,6	13,6	13,6	27,2
1ФС24-2АIIД-а	8,0	46,2	102,0	10,8			104,8	136,0					407,8		0,6		0,6	46,7	46,7	455,1	13,6	13,6	13,6	13,6	27,2
1ФС24-2К7-а	8,0	38,2	126,8		16,4		104,8	135,0					430,2		0,6		0,6	46,7	46,7	455,1	13,6	13,6	13,6	13,6	27,2
1ФС24-2АIIIВ-Н	8,0	46,2	93,4	44,6	96,0								288,2			1,8	1,8	49,3	49,3	339,3	13,6	13,6	13,6	13,6	27,2
1ФС24-2АIIIГ-Н	8,0	46,2	93,4	44,6	96,0								288,2			1,8	1,8	49,3	49,3	339,3	13,6	13,6	13,6	13,6	27,2
1ФС24-2АIIД-Н	8,0	46,2	93,4	44,6	96,0								288,2			1,8	1,8	49,3	49,3	339,3	13,6	13,6	13,6	13,6	27,2
1ФС24-2АIIIВ-Н-а	8,0	46,2	66,2	44,6	24,0		104,8	136,0					429,8			1,8	1,8	49,3	49,3	339,3	13,6	13,6	13,6	13,6	27,2
1ФС24-2АIIIГ-Н-а	8,0	46,2	66,2	44,6	24,0		104,8	136,0					429,8			1,8	1,8	46,7	46,7	478,3	13,6	13,6	13,6	13,6	27,2
1ФС24-2АIIД-Н-а	8,0	46,2	66,2	44,6	24,0		104,8	136,0					429,8			1,8	1,8	46,7	46,7	478,3	13,6	13,6	13,6	13,6	27,2
1ФС24-2/3АIIIВ	3,6	53,8	121,8	21,4	72,0								272,6		0,4	0,6	1,0	49,3	49,3	322,9	13,6	13,6	13,6	13,6	27,2
1ФС24-2/3АIIIГ	3,6	53,8	121,8	21,4	72,0								272,6		0,4	0,6	1,0	49,3	49,3	322,9	13,6	13,6	13,6	13,6	27,2
1ФС24-2/3АIД	3,6	53,8	121,8	21,4	72,0								272,6		0,4	0,6	1,0	49,3	49,3	322,9	13,6	13,6	13,6	13,6	27,2
1ФС24-2/3К7	3,6	45,8	146,6	10,6	88,4								295,0		0,4	0,6	1,0	49,3	49,3	345,3	13,6	13,6	13,6	13,6	27,2
1ФС24-2/3АIIIВ-а	3,6	53,8	94,6	21,4				326,0					499,4	16,2	0,4	0,6	17,2	36,7	36,7	553,3	13,6	13,6	13,6	13,6	27,2
1ФС24-2/3АIIIГ-а	3,6	53,8	94,6	21,4				326,0					499,4	16,2	0,4	0,6	17,2	36,7	36,7	553,3	13,6	13,6	13,6	13,6	27,2
1ФС24-2/3АIД-а	3,6	53,8	94,6	21,4				326,0					499,4	16,2	0,4	0,6	17,2	36,7	36,7	553,3	13,6	13,6	13,6	13,6	27,2
1ФС24-2/3К7-а	3,6	45,8	119,4	10,6	16,4			326,0					521,8	16,2	0,4	0,6	17,2	36,7	36,7	575,7	13,6	13,6	13,6	13,6	27,2
1ФС24-2/3АIIIВ-Н	3,6	53,8	93,4	84,8	38,6								274,2			1,8	1,8	49,3	49,3	325,3	13,6	13,6	13,6	13,6	27,2
1ФС24-2/3АIIIГ-Н	3,6	53,8	93,4	84,8	38,6								274,2			1,8	1,8	49,3	49,3	325,3	13,6	13,6	13,6	13,6	27,2

Гл. инженер проекта Ю.Ю. Назлов
Рук. гр. А. Жмак
Нач. констр. Г. Печенежская

Госстрой СССР Киевский Промстройпроект

ТК 1978

Выборка стали на ненапрягаемую арматуру и закладные изделия

Серия ПК-01-129/78 Вып. 4 Лист 23

Выборка стали на одну ферму, кг

Марка фермы	Ненапрягаемая арматура: Арматурная сталь ГОСТ 5781-75 Класс А III ф, мм 6	8	Арматурная сталь ГОСТ 5.1459-72* Класс А III ф, мм 10	12	14	16	18	20	22	25	28	Итого	Арматурная сталь ГОСТ 5781-75 Класс А I ф, мм 6	10	14			Итого	Арматурная сталь ТУ 14-4-659-75 Класс ВрI ф, мм	5	Итого	Всего	Закладные изделия: Арматурная сталь ГОСТ 5.1459-72* Класс А III ф, мм 14		Итого	Профильная сталь ГОСТ 380-71* δ=12		Итого	Всего
1фс24-2/3АтпV-Н	3,6	53,8	93,4	84,8	38,6							274,2			1,8			1,8		49,3	49,3	325,3	13,6		13,6	13,6		13,6	27,2
1фс24-2/3АIIIв-На	3,6	53,8	66,2	34,0	38,6			266,0				462,2			1,8			1,8		46,7	46,7	510,7	13,6		13,6	13,6		13,6	27,2
1фс24-2/3АIV-На	3,6	53,8	66,2	34,0	38,6			266,0				462,2			1,8			1,8		46,7	46,7	510,7	13,6		13,6	13,6		13,6	27,2
1фс24-2/3АтпV-На	3,6	53,8	66,2	34,0	38,6			266,0				462,2			1,8			1,8		46,7	46,7	510,7	13,6		13,6	13,6		13,6	27,2
1фс24-3АIIIв	3,6	53,8	121,8	72,2								251,4		0,4	0,6			1,0		49,3	49,3	301,7	13,6		13,6	13,6		13,6	27,2
1фс24-3АIV	3,6	53,8	121,8	72,2								251,4		0,4	0,6			1,0		49,3	49,3	301,7	13,6		13,6	13,6		13,6	27,2
1фс24-3АV	3,6	53,8	121,8	72,2								251,4		0,4	0,6			1,0		49,3	49,3	301,7	13,6		13,6	13,6		13,6	27,2
1фс24-3К7	3,6	45,8	146,6	61,4	16,4							273,8		0,4	0,6			1,0		49,3	49,3	324,1	13,6		13,6	13,6		13,6	27,2
1фс24-3АIIIв-а	3,6	53,8	94,6	21,4				266,0				439,4		0,4	0,6			1,0		46,7	46,7	387,1	13,6		13,6	13,6		13,6	27,2
1фс24-3АIV-а	3,6	53,8	94,6	21,4				266,0				439,4		0,4	0,6			1,0		46,7	46,7	387,1	13,6		13,6	13,6		13,6	27,2
1фс24-3АV-а	3,6	53,8	94,6	21,4				266,0				439,4		0,4	0,6			1,0		46,7	46,7	387,1	13,6		13,6	13,6		13,6	27,2
1фс24-3К7-а	3,6	45,8	119,4	10,6	16,4			266,0				461,8		0,4	0,6			1,0		46,7	46,7	509,5	13,6		13,6	13,6		13,6	27,2
1фс24-3АIIIв-Н	3,6	53,8	93,4	84,8	38,6							274,2			1,8			1,8		49,3	49,3	325,3	13,6		13,6	13,6		13,6	27,2
1фс24-3АIV-Н	3,6	53,8	93,4	84,8	38,6							274,2			1,8			1,8		49,3	49,3	325,3	13,6		13,6	13,6		13,6	27,2
1фс24-3АтпV-Н	3,6	53,8	93,4	84,8	38,6							274,2			1,8			1,8		49,3	49,3	325,3	13,6		13,6	13,6		13,6	27,2
1фс24-3АIIIв-На	3,6	53,8	66,2	34,0	38,6		104,8	136,0				437,0			1,8			1,8		46,7	46,7	485,5	13,6		13,6	13,6		13,6	27,2
1фс24-3АIV-На	3,6	53,8	66,2	34,0	38,6		104,8	136,0				437,0			1,8			1,8		46,7	46,7	485,5	13,6		13,6	13,6		13,6	27,2
1фс24-3АтпV-На	3,6	53,8	66,2	34,0	38,6		104,8	136,0				437,0			1,8			1,8		46,7	46,7	485,5	13,6		13,6	13,6		13,6	27,2
1фс24-3/4АIIIв	3,6	25,8	165,4	61,4	16,4							272,6		0,4	0,6			1,0		49,3	49,3	322,9	13,6		13,6	13,6		13,6	27,2
1фс24-3/4АIV	3,6	25,8	165,4	61,4	16,4							272,6		0,4	0,6			1,0		49,3	49,3	322,9	13,6		13,6	13,6		13,6	27,2
1фс24-3/4АV	3,6	25,8	165,4	61,4	16,4							272,6		0,4	0,6			1,0		49,3	49,3	322,9	13,6		13,6	13,6		13,6	27,2
1фс24-3/4К7	3,6	33,8	140,6	97,4	16,4							291,8		0,4	0,6			1,0		49,3	49,3	342,1	13,6		13,6	13,6		13,6	27,2
1фс24-3/4АIIIв-а	3,6	25,8	138,2	10,6	16,4				326,0			520,6	16,2	0,4	0,6			17,2		36,7	36,7	574,5	13,6		13,6	13,6		13,6	27,2
1фс24-3/4АIV-а	3,6	25,8	138,2	10,6	16,4				326,0			520,6	16,2	0,4	0,6			17,2		36,7	36,7	574,5	13,6		13,6	13,6		13,6	27,2

Левский Пронстройпроект

Черт. констр. Пелешенко

ТК 1978	Выборка стали на ненапрягаемую арматуру и закладные изделия	Серия ПК-01-129/78 Вып. 4	Лист 24

Выборка стали на одну ферму, кг

Марка фермы	Ненапрягаемая арматура: Арматурная сталь ГОСТ 5781-75 Класс AIII, ф, мм: 6	8	10	12	14	16	18	20	22	25	28	Итого	Арматурная сталь ГОСТ 5781-75 Класс AI, ф, мм: 6	8	10	14	Итого	Арматурная сталь ТУ 14-4-659-75 Класс Bp I, ф, мм: 5	Итого	Всего	Закладные изделия: Арматурная сталь ГОСТ 5781-75* Класс AIII, ф, мм: 14	Итого	Прокатная сталь ГОСТ 380-71* 5÷12	Итого	Всего
1ФС24-3АIV-а	3,6	25,8	138,2	10,6	16,4				326,0			520,6	16,2			0,4	0,6	17,2		36,7	36,7	574,5	13,6	13,6	13,6	13,6	27,2
1ФС24-3К7-а	3,6	33,8	113,4	46,6	16,4				326,0			539,8	16,2			0,4	0,6	17,2		36,7	36,7	593,7	13,6	13,6	13,6	13,6	27,2
1ФС24-3АIIIВ-Н	3,6	25,8	137,0	50,8	72,0	19,0						308,2				1,8	1,8	49,0	49,0	359,0	13,6	13,6	13,6	13,6	27,2
1ФС24-3АIIIГ-Н	3,6	25,8	137,0	50,8	72,0	19,0						308,2				1,8	1,8	49,0	49,0	359,0	13,6	13,6	13,6	13,6	27,2
1ФС24-3АтIVГ-Н	3,6	25,8	137,0	50,8	72,0	19,0						308,2				1,8	1,8	49,0	49,0	359,0	13,6	13,6	13,6	13,6	27,2
1ПФС24-3АIIIВ-Нз	3,6	25,8	109,8		72,0	19,0			326,0			556,2	16,2			1,8	18,0	36,4	36,4	610,6	13,6	13,6	13,6	13,6	27,2
1ФС24-3АIIIГ-Нз	3,6	25,8	109,8		72,0	19,0			326,0			556,2	16,2			1,8	18,0	36,4	36,4	610,6	13,6	13,6	13,6	13,6	27,2
1ФС24-3АтIVГ-Нз	3,6	25,8	109,8		72,0	19,0			326,0			556,2	16,2			1,8	18,0	36,4	36,4	610,6	13,6	13,6	13,6	13,6	27,2
1ФС24-4АIIIВ	3,6	25,8	165,4	10,6	88,4							293,8			0,4	0,6	1,0	49,3	49,3	344,1	13,6	13,6	13,6	13,6	27,2
1ПФС24-4АIV	3,6	25,8	165,4	10,6	88,4							293,8			0,4	0,6	1,0	49,3	49,3	344,1	13,6	13,6	13,6	13,6	27,2
1ФС24-4АI	3,6	25,8	165,4	10,6	88,4							293,8			0,4	0,6	1,0	49,3	49,3	344,1	13,6	13,6	13,6	13,6	27,2
1ФС24-4К7	3,6	33,8	140,6	46,6	88,4							313,0			0,4	0,6	1,0	49,3	49,3	363,3	13,6	13,6	13,6	13,6	27,2
1ПФС24-4АIIIВ-а	3,6	25,8	138,2	10,6	16,4				133,6	252,8		581,0	7,4	15,8	0,4	0,6	24,2	36,7	36,7	641,9	13,6	13,6	13,6	13,6	27,2
1ФС24-4АIV-а	3,6	25,8	138,2	10,6	16,4				133,6	252,8		581,0	7,4	15,8	0,4	0,6	24,2	36,7	36,7	641,9	13,6	13,6	13,6	13,6	27,2
1ФС24-4АI-а	3,6	25,8	138,2	10,6	16,4				133,6	252,8		581,0	7,4	15,8	0,4	0,6	24,2	36,7	36,7	641,9	13,6	13,6	13,6	13,6	27,2
1ФС24-4К7-а	3,6	33,8	113,4	46,6	16,4				133,6	252,8		600,2	7,4	15,8	0,4	0,6	24,2	36,7	36,7	661,1	13,6	13,6	13,6	13,6	27,2
1ФС24-4АIIIВ-Н	3,6	25,8	137,0		144,0	19,0						329,4				1,8	1,8	49,0	49,0	380,2	13,6	13,6	13,6	13,6	27,2
1ФС24-4АIV-Н	3,6	25,8	137,0		144,0	19,0						329,4				1,8	1,8	49,0	49,0	380,2	13,6	13,6	13,6	13,6	27,2
1ФС24-4АтIVГ-Н	3,6	25,8	137,0		144,0	19,0						329,4				1,8	1,8	49,0	49,0	380,2	13,6	13,6	13,6	13,6	27,2
1ФС24-4АIIIВ-Нз	3,6	25,8	109,8		72,0	19,0			133,6	252,8		616,6	7,4	15,8		1,8	25,0	36,4	36,4	678,0	13,6	13,6	13,6	13,6	27,2
1ФС24-4АIV-Нз	3,6	25,8	109,8		72,0	19,0			133,6	252,8		616,6	7,4	15,8		1,8	25,0	36,4	36,4	678,0	13,6	13,6	13,6	13,6	27,2
1ФС24-4АтIVГ-Нз	3,6	25,8	109,8		72,0	19,0			133,6	252,8		616,6	7,4	15,8		1,8	25,0	36,4	36,4	678,0	13,6	13,6	13,6	13,6	27,2
1ФС24-⅝АIIIВ	3,6	25,8	149,4	33,8	88,4							301,0			0,4	0,6	1,0	49,3	49,3	351,3	13,6	13,6	13,6	13,6	27,2
1ФС24-⅝АIV	3,6	25,8	149,4	33,8	88,4							301,0			0,4	0,6	1,0	49,3	49,3	351,3	13,6	13,6	13,6	13,6	27,2

ТК 1978

Выборка стали на ненапрягаемую арматуру и закладные изделия

Серия 1К-01-129/78 Вып. 4 Лист 25

Инв. № подл. | Подпись и дата | Взам. инв. № | Инв. № дубл. | Подпись и дата
Госстрой СССР Киевский Промстройпроект

Выборка стали на одну ферму, кг

Марка фермы	Ненапрягаемая арматура: Арматурная сталь ГОСТ 5781-75, Класс А III, ф, мм 6	8	Арматурная сталь ГОСТ 5.1459-72*, Класс А III, ф, мм 10	12	14	16	18	20	22	25	28	Итого	Арматурная сталь ГОСТ 5781-75, Класс А I, ф, мм 6	8	10	14	Итого	Арматурная сталь ТУ 14-4-659-75, Класс Вр I, ф, мм	5	Итого	Всего	Закладные изделия: Арматурная сталь ГОСТ 5.1459-72*, Класс А III, ф, мм 14	Итого	Профильная сталь ГОСТ 380-71*, δ=12	Итого	Всего
1фс24-4/5АV	3,6	25,8	109,4	33,8	89,4							301,0			0,4	0,6	1,0		49,3	49,3	351,3	13,6	13,6	13,6	13,6	27,2
1фс24-4/5К7	3,6	33,8	124,6	69,8	88,4							320,2			0,4	0,6	1,0		49,3	49,3	370,5	13,6	13,6	13,6	13,6	27,2
1фс24-4/5АIIIВ-а	3,6	25,8	122,2	33,8	16,4				133,6	252,8		588,2	7,4	15,8	0,4	0,6	24,2		36,7	36,7	649,1	13,6	13,6	13,6	13,6	27,2
1фс24-4/5АIV-а	3,6	25,8	122,2	33,8	16,4				133,6	252,8		588,2	7,4	15,8	0,4	0,6	24,2		36,7	36,7	649,1	13,6	13,6	13,6	13,6	27,2
1фс24-4/5АV-а	3,6	25,8	122,2	33,8	16,4				133,6	252,8		588,2	7,4	15,8	0,4	0,6	24,2		36,7	36,7	649,1	13,6	13,6	13,6	13,6	27,2
1фс24-4/5К7-а	3,6	33,8	97,4	69,8	16,4				133,6	252,8		607,4	7,4	15,8	0,4	0,6	24,2		36,7	36,7	668,3	13,6	13,6	13,6	13,6	27,2
1фс24-4/5АIIIВ-Н	3,6	25,8	137,0		120,0	50,6						337,0				1,8	1,8		48,8	48,8	387,6	13,6	13,6	13,6	13,6	27,2
1фс24-4/5АIV-Н	3,6	25,8	137,0		120,0	50,6						337,0				1,8	1,8		48,8	48,8	387,6	13,6	13,6	13,6	13,6	27,2
1фс24-4/5АтпV-Н	3,6	25,8	137,0		120,0	50,6						337,0				1,8	1,8		48,8	48,8	387,6	13,6	13,6	13,6	13,6	27,2
1фс24-4/5АIIIВ-На	3,6	25,8	109,8		48,0	50,6			133,6	252,8		624,2	7,4	15,8		1,8	25,0		36,2	36,2	685,4	13,6	13,6	13,6	13,6	27,2
1фс24-4/5АIV-На	3,6	25,8	109,8		48,0	50,6			133,6	252,8		624,2	7,4	15,8		1,8	25,0		36,2	36,2	685,4	13,6	13,6	13,6	13,6	27,2
1фс24-4/5АтпV-На	3,6	25,8	109,8		48,0	50,6			133,6	252,8		624,2	7,4	15,8		1,8	25,0		36,2	36,2	685,4	13,6	13,6	13,6	13,6	27,2
1фс24-5АIIIВ	3,6	25,8	122,2	33,8	69,6	95,6						350,6			0,4	0,6	1,0		47,9	47,9	399,5	13,6	13,6	13,6	13,6	27,2
1фс24-5АIV	3,6	25,8	122,2	33,8	69,6	95,6						350,6			0,4	0,6	1,0		47,9	47,9	399,5	13,6	13,6	13,6	13,6	27,2
1фс24-5АV	3,6	25,8	122,2	33,8	69,6	95,6						350,6			0,4	0,6	1,0		47,9	47,9	399,5	13,6	13,6	13,6	13,6	27,2
1фс24-5К7	3,6	33,8	97,4	69,8	69,6	95,6						369,8			0,4	0,6	1,0		47,9	47,9	418,7	13,6	13,6	13,6	13,6	27,2
1фс24-5АIIIВ-а	3,6	25,8	122,2	33,8	16,4					175,2	328,4	705,4		28,6	0,4	0,6	29,6		36,7	36,7	771,7	13,6	13,6	13,6	13,6	27,2
1фс24-5АIV-а	3,6	25,8	122,2	33,8	16,4					175,2	328,4	705,4		28,6	0,4	0,6	29,6		36,7	36,7	771,7	13,6	13,6	13,6	13,6	27,2
1фс24-5АV-а	3,6	25,8	122,2	33,8	16,4					175,2	328,4	705,4		28,6	0,4	0,6	29,6		36,7	36,7	771,7	13,6	13,6	13,6	13,6	27,2
1фс24-5К7-а	3,6	33,8	97,4	69,8	16,4					175,2	328,4	724,6		28,6	0,4	0,6	29,6		36,7	36,7	790,9	13,6	13,6	13,6	13,6	27,2
1фс24-5АIIIВ-Н	3,6	25,8	109,8		101,2	146,2						386,6				1,8	1,8		47,4	47,4	435,8	13,6	13,6	13,6	13,6	27,2
1фс24-5АIV-Н	3,6	25,8	109,8		101,2	146,2						386,6				1,8	1,8		47,4	47,4	435,8	13,6	13,6	13,6	13,6	27,2
1фс24-5АтпV-Н	3,6	25,8	109,8		101,2	146,2						386,6				1,8	1,8		47,4	47,4	435,8	13,6	13,6	13,6	13,6	27,2
1фс24-5АIIIВ-На	3,6	25,8	109,8		48,0	50,6				175,2	328,4	741,4		28,6		1,8	30,4		36,2	36,2	808,0	13,6	13,6	13,6	13,6	27,2

Киевский Промстройпроект

Рук.гр. Черт.констр. Цуцак Пелешенко

ТК 1978	Выборка стали на ненапрягаемую арматуру и закладные изделия	Серия ПК-01-129/78 Вып. 4	Лист 26

Выборка стали на одну ферму, кг

Марка фермы	Ненапрягаемая арматура: Арматурная сталь ГОСТ 5781-75 Класс AIII Ø, мм: 6	6	10	12	14	16	18	20	22	25	28	Итого	Арматурная сталь ГОСТ 5781-75 Класс AI Ø, мм: 6	8	10	14	Итого	Арматурная сталь ТУ 14-1-639-75 Класс BpI Ø, мм: 5	Итого	Всего	Закладные изделия: Арматурная сталь ГОСТ 5781-75 Класс AI Ø, мм: 14	Итого	Прокатная сталь ГОСТ 380-71*	Итого	Всего
1фс24-5АIIIв-На	3,6	25,8	109,8		48,0	50,6				175,2	328,4	741,4		28,6		1,8	30,4	36,2	36,2	808,0	13,6	13,6	13,6	13,6	21,7
1фс24-5АIIIв-На	3,6	25,8	109,8		48,0	50,6				175,2	328,4	741,4		28,6		1,8	30,4	36,2	36,2	808,0	13,6	13,6	13,6	13,6	27,2
2фс24-2АIIIв	17,6	33,6	131,4	61,6								244,2			0,6		0,6	52,5	52,5	297,3	13,6	13,6	13,6	13,6	27,2
2фс24-2АIV	17,6	33,6	131,4	61,6								244,2			0,6		0,6	52,5	52,5	297,3	13,6	13,6	13,6	13,6	27,2
2фс24-2АV	17,6	33,6	131,4	61,6								244,2			0,6		0,6	52,5	52,5	297,3	13,6	13,6	13,6	13,6	27,2
2фс24-2К7	17,6	27,0	158,2	50,8	16,4							271,0			0,6		0,6	52,5	52,5	323,1	13,6	13,6	13,6	13,6	27,2
2фс24-2АIIIв-а	17,6	33,6	104,6	56,0			108,8					320,6			0,6		0,6	50,5	50,5	371,7	13,6	13,6	13,6	13,6	27,2
2фс24-2АIV-а	17,6	33,6	104,6	56,0			108,8					320,6			0,6		0,6	50,5	50,5	371,7	13,6	13,6	13,6	13,6	27,2
2фс24-2АV-а	17,6	33,6	104,6	56,0			108,8					320,6			0,6		0,6	50,5	50,5	371,7	13,6	13,6	13,6	13,6	27,2
2фс24-2К7-а	17,6	27,0	131,4	45,2	16,4		108,8					346,4			0,6		0,6	50,5	50,5	397,5	13,6	13,6	13,6	13,6	27,2
2фс24-2АIIIв-Н	17,6	33,6	95,0	95,8	25,2							267,2				1,8	1,8	52,3	52,3	321,3	13,6	13,6	13,6	13,6	27,2
2фс24-2АIV-Н	17,6	33,6	95,0	95,8	25,2							267,2				1,8	1,8	52,3	52,3	321,3	13,6	13,6	13,6	13,6	27,2
2фс24-2АIIIв-Н-а	17,6	33,6	95,0	95,8	25,2							267,2				1,8	1,8	52,3	52,3	321,3	13,6	13,6	13,6	13,6	27,2
2фс24-2АIIIв-На	17,6	33,6	68,2	90,2	25,2		108,8					343,6				1,8	1,8	50,3	50,3	395,7	13,6	13,6	13,6	13,6	27,2
2фс24-2АIV-На	17,6	33,6	68,2	90,2	25,2		108,8					343,6				1,8	1,8	50,3	50,3	395,7	13,6	13,6	13,6	13,6	27,2
2фс24-2АIIIв-На	17,6	33,6	68,2	90,2	25,2		108,8					343,6				1,8	1,8	50,3	50,3	395,7	13,6	13,6	13,6	13,6	27,2
2фс24-3АIIIв	17,6	33,6	123,8	72,6								247,6			0,4	0,6	1,0	52,5	52,5	301,1	13,6	13,6	13,6	13,6	27,2
2фс24-3АIV	17,6	33,6	123,8	72,6								247,6			0,4	0,6	1,0	52,5	52,5	301,1	13,6	13,6	13,6	13,6	27,2
2фс24-3АV	17,6	33,6	123,8	72,6								247,6			0,4	0,6	1,0	52,5	52,5	301,1	13,6	13,6	13,6	13,6	27,2
2фс24-3К7	17,6	27,0	123,8	101,0	16,4							285,8			0,4	0,6	1,0	52,5	52,5	339,3	13,6	13,6	13,6	13,6	27,2
2фс24-3АIIIв-а	17,6	33,6	97,0	67,0			108,8					324,0			0,4	0,6	1,0	50,5	50,5	375,5	13,6	13,6	13,6	13,6	27,2
2фс24-3АIV-а	17,6	33,6	97,0	67,0			108,8					324,0			0,4	0,6	1,0	50,5	50,5	375,5	13,6	13,6	13,6	13,6	27,2
2фс24-3АV-а	17,6	33,6	97,0	67,0			108,8					324,0			0,4	0,6	1,0	50,5	50,5	375,5	13,6	13,6	13,6	13,6	27,2
2фс24-3К7-а	17,6	27,0	97,0	95,4	16,4		108,8					362,2			0,4	0,6	1,0	50,5	50,5	413,7	13,6	13,6	13,6	13,6	27,2

Инв. № подл. | Подп. и дата | Взам. инв. № | Инв. № дубл. | Подп. и дата

Госстрое СССР Киевский Промстройпроект

Гл. инж. проекта — Коваль
Нач. отд. — Кулик
Гл. спец. — Козлов
Рук. гр. — Ромак
Нач. сект. — Перешенко
Гл. конструктор — Перешенко

ТК 1978

Выборка стали на ненапрягаемую арматуру и закладные изделия

Серия 1.К-01-125 1.78
Вып. 4 Лист 27

Выборка стали на одну ферму, кг

Марка фермы	Ненапрягаемая арматура: Арматурная сталь ГОСТ 5781-75 Класс А III ф, мм 6	8	Арматурная сталь ГОСТ 5.1459-72* Класс А III ф, мм 10	12	14	16	18	20	22	25	28	Итого	Арматурная сталь ГОСТ 5781-75 Класс А I ф, мм 6	8	10	14	Итого	Арматурная сталь ТУ 14-4-659-75 Класс Вр I ф, мм 5	Итого	Всего	Закладные изделия: Арматурная сталь ГОСТ 5.1459-72* Класс А III ф, мм 14	Итого	Профильная сталь ГОСТ 380-71* δ=12	Итого	Всего
2фс24-3АIIIВ-Н	17,6	33,6	95.0	84,8	40,2							271,2				1,8	1,8	52,3	52,3	325,3	13,6	13,6	13,6	13,6	27,2
2фс24-3АIV-Н	17,6	33,6	95,0	84,8	40,2							271,2				1,8	1,8	52,3	52,3	325,3	13,6	13,6	13,6	13,6	27,2
2фс24-3АтпV-Н	17,6	33,6	95,0	84,8	40,2							271,2				1,8	1,8	52,3	52,3	325,3	13,6	13,6	13,6	13,6	27,2
2фс24-3АIIIВ-На	17,6	33,6	68,2	79,2	40,2		108,8					347,6				1,8	1,8	50,3	50,3	399,7	13,6	13,6	13,6	13,6	27,2
2фс24-3АIV-На	17,6	33,6	68,2	79,2	40,2		108,8					347,6				1,8	1,8	50,3	50,3	399,7	13,6	13,6	13,6	13,6	27,2
2фс24-3АтпV-На	17,6	33,6	68,2	79,2	40,2		108,8					347,6				1,8	1,8	50,3	50,3	399,7	13,6	13,6	13,6	13,6	27,2
2фс24-3/4АIIВ	17,6	16,0	150,6	61,8	16,4							262,4			0,4	0,6	1,0	52,5	52,5	315,9	13,6	13,6	13,6	13,6	27,2
2фс24-3/4АIV	17,6	16,0	150,6	61,8	16,4							262,4			0,4	0,6	1,0	52,5	52,5	315,9	13,6	13,6	13,6	13,6	27,2
2фс24-3/4АV	17,6	16,0	150,6	61,8	16,4							262,4			0,4	0,6	1,0	52,5	52,5	315,9	13,6	13,6	13,6	13,6	27,2
2фс24-3/4К7	17,6	27,0	123,8	101,0		22,8						292,2			0,4	0,6	1,0	52,5	52,5	345,7	13,6	13,6	13,6	13,6	27,2
2фс24-3/4АIIIВ-а	17,6	16,0	123,8	13,8	78,8			136,0				386,0			0,4	0,6	1,0	50,5	50,5	437,5	13,6	13,6	13,6	13,6	27,2
2фс24-3/4АIV-а	17,6	16,0	123,8	13,8	78,8			136,0				386,0			0,4	0,6	1,0	50,5	50,5	437,5	13,6	13,6	13,6	13,6	27,2
2фс24-3/4АV-а	17,6	16,0	123,8	13,8	78,8			136,0				386,0			0,4	0,6	1,0	50,5	50,5	437,5	13,6	13,6	13,6	13,6	27,2
2фс24-3/4К7-а	17,6	27,0	97,0	53,0	62,4	22,8		136,0				415,8			0,4	0,6	1,0	50,5	50,5	467,3	13,6	13,6	13,6	13,6	27,2
2фс24-3/4АIIIВ-Н	17,6	16,0	136,2	53,2	41,6	19,6						284,2				1,8	1,8	52,0	52,0	338,0	13,6	13,6	13,6	13,6	27,2
2фс24-3/4АIV-Н	17,6	16,0	136,2	53,2	41,6	19,6						284,2				1,8	1,8	52,0	52,0	338,0	13,6	13,6	13,6	13,6	27,2
2фс24-3/4АтпV-Н	17,6	16,0	136,2	53,2	41,6	19,6						284,2				1,8	1,8	52,0	52,0	338,0	13,6	13,6	13,6	13,6	27,2
2фс24-3/4АIIIВ-На	17,6	16,0	74,2	53,2	104,0	19,6	108,8					393,4				1,8	1,8	50,0	50,0	445,2	13,6	13,6	13,6	13,6	27,2
2фс24-3/4АIV-На	17,6	16,0	74,2	53,2	104,0	19,6	108,8					393,4				1,8	1,8	50,0	50,0	445,2	13,6	13,6	13,6	13,6	27,2
2фс24-3/4АтпV-На	17,6	16,0	74,2	53,2	104,0	19,6	108,8					393,4				1,8	1,8	50,0	50,0	445,2	13,6	13,6	13,6	13,6	27,2
2фс24-4АIIВ	17,6	16,0	123,8	49,8	16,4	95,6						319,2			0,4	0,6	1,0	50,3	50,3	370,5	13,6	13,6	13,6	13,6	27,2
2фс24-4АIV	17,6	16,0	123,8	49,8	16,4	95,6						319,2			0,4	0,6	1,0	50,3	50,3	370,5	13,6	13,6	13,6	13,6	27,2
2фс24-4АV	17,6	16,0	123,8	49,8	16,4	95,6						319,2			0,4	0,6	1,0	50,3	50,3	370,5	13,6	13,6	13,6	13,6	27,2
2фс24-4К7	17,6	27,0	97,0	89,0		118,4						349,0			0,4	0,6	1,0	50,3	50,3	400,3	13,6	13,6	13,6	13,6	27,2

Черт. констр. Пелешенко

Промстройпроект

ТК 1978	Выборка стали на ненапрягаемую арматуру и закладные изделия	Серия ПК-01-129/78 Вып. 4	Лист 28

17422 - 01 49

Выборка стали на одну ферму, кг

Марка фермы	Ненапрягаемая арматура: Арматурная сталь ГОСТ 5781-75* Класс А III, Ø мм 6	8	10	12	14	16	18	20	22	25	28	Итого	Арматурная сталь ГОСТ 5781-75 Класс АТ, Ø мм 6	8	10	14	20	Итого	Арматурная сталь ТУ 14-4-659-75 Класс Ат, Ø мм	Итого	Всего	Закладные изделия: Арматурная сталь ГОСТ 5781-75* Класс А III, Ø мм 14	Итого	Прокладка из стали ГОСТ 380-71* Ø=12	Итого	Всего
2ФС24-4АIIIВ-а	17,6	16,0	123,8	11,0	16,4	82,0			169,6			436,4	8,0		0,4	0,6		9,0		43,1	488,5	13,6	13,6	13,6	13,6	27,2
2ФС24-4АIIIВ-а	17,6	16,0	123,8	11,0	16,4	82,0			169,6			436,4	8,0		0,4	0,6		9,0		43,1	488,5	13,6	13,6	13,6	13,6	27,2
2ФС24-4АIIIВ-а	17,6	16,0	123,8	11,0	16,4	82,0			169,6			436,4	8,0		0,4	0,6		9,0		43,1	488,5	13,6	13,6	13,6	13,6	27,2
2ФС24-4К7-а	17,6	27,0	97,0	50,2		104,8			169,6			466,2	8,0		0,4	0,6		9,0		43,1	518,3	13,6	13,6	13,6	13,6	27,2
2ФС24-4АIIIВ-Н	17,6	16,0	101,0	53,2	113,6	19,6						321,0				1,8		1,8		52,0	374,8	13,6	13,6	13,6	13,6	27,2
2ФС24-4АIIIВ-Н	17,6	16,0	101,0	53,2	113,6	19,6						321,0				1,8		1,8		52,0	374,8	13,6	13,6	13,6	13,6	27,2
2ФС24-4АIIIВ-Н	17,6	16,0	101,0	53,2	113,6	19,6						321,0				1,8		1,8		52,0	374,8	13,6	13,6	13,6	13,6	27,2
2ФС24-4АIIIВ-Нв	17,6	16,0	74,2	53,2	104,0	19,6		136,0				420,6				1,8		1,8		50,0	472,4	13,6	13,6	13,6	13,6	27,2
2ФС24-4АIIIВ-Нв	17,6	16,0	74,2	53,2	104,0	19,6		136,0				420,6				1,8		1,8		50,0	472,4	13,6	13,6	13,6	13,6	27,2
2ФС24-4АIIIВ-Нв	17,6	16,0	74,2	53,2	104,0	19,6		136,0				420,6				1,8		1,8		50,0	472,4	13,6	13,6	13,6	13,6	27,2
2ФС24-⅝АIIIВ	10,4	28,8	74,2	110,8	103,4							327,6				1,8		1,8		52,5	381,9	13,6	13,6	13,6	13,6	27,2
2ФС24-⅝АIIIВ	10,4	28,8	74,2	110,8	103,4							327,6				1,8		1,8		52,5	381,9	13,6	13,6	13,6	13,6	27,2
2ФС24-⅝АI	10,4	28,8	74,2	110,8	103,4							327,6				1,8		1,8		52,5	381,9	13,6	13,6	13,6	13,6	27,2
2ФС24-⅝К7	10,4	39,8	74,2	110,8	87,0	22,8						345,0				1,8		1,8		52,5	399,3	13,6	13,6	13,6	13,6	27,2
2ФС24-⅝АIIIВ-а	10,4	28,8	47,4	110,8	31,4	82,0		136,0				446,8				1,8		1,8		48,3	496,9	13,6	13,6	13,6	13,6	27,2
2ФС24-⅝АIIIВ-а	10,4	28,8	47,4	110,8	31,4	82,0		136,0				446,8				1,8		1,8		48,3	496,9	13,6	13,6	13,6	13,6	27,2
2ФС24-⅝АIIIВ-а	10,4	28,8	47,4	110,8	31,4	82,0		136,0				446,8				1,8		1,8		48,3	496,9	13,6	13,6	13,6	13,6	27,2
2ФС24-⅝К7-а	10,4	39,8	47,4	110,8	15,0	104,8		136,0				464,2				1,8		1,8		48,3	514,3	13,6	13,6	13,6	13,6	27,2
2ФС24-⅝АIIIВ-Н	10,4	28,8	90,2	96,4	48,4	32,8	24,8					331,8				1,2	1,0	2,2		52,0	386,0	13,6	13,6	13,6	13,6	27,2
2ФС24-⅝АIIIВ-Н	10,4	28,8	90,2	96,4	48,4	32,8	24,8					331,8				1,2	1,0	2,2		52,0	386,0	13,6	13,6	13,6	13,6	27,2
2ФС24-⅝АIIIВ-Н	10,4	28,8	90,2	96,4	48,4	32,8	24,8					331,8				1,2	1,0	2,2		52,0	386,0	13,6	13,6	13,6	13,6	27,2
2ФС24-⅝АIIIВ-Нв	10,4	28,8	28,2	96,4	110,8	32,8	24,8	136,0				468,2				1,2	1,0	2,2		50,0	520,4	13,6	13,6	13,6	13,6	27,2
2ФС24-⅝АIIIВ-Нв	10,4	28,8	28,2	96,4	110,8	32,8	24,8	136,0				468,2				1,2	1,0	2,2		50,0	520,4	13,6	13,6	13,6	13,6	27,2
2ФС24-⅝АIIIВ-Нв	10,4	28,8	28,2	96,4	110,8	32,8	24,8	136,0				468,2				1,2	1,0	2,2		50,0	520,4	13,6	13,6	13,6	13,6	27,2

Госстрой СССР Киевский Промстройпроект

Инв. № подл. | Подп. и дата | Взам. инв. №

Альбом 4 | Альбом 20

ТК 1978

Выборка стали на ненапрягаемую арматуру и закладные изделия

Серия 1.463-1.29/78 Вып. 4 Альбом 20

Выборка стали на одну ферму, кг

Марка фермы	Ненапрягаемая арматура: Арматурная сталь ГОСТ 5781-75 Класс A III Ø, мм 6	8	Арматурная сталь ГОСТ 5.1459-72* Класс A III Ø, мм 10	12	14	16	18	20	22	25	28	Итого	Арматурная сталь ГОСТ 5781-75 Класс AI Ø, мм 6	8	14	20	Итого	Арматурная сталь ТУ 14-4-659-75 Класс BpI Ø, мм 5	Итого	Всего	Закладные изделия: Арматурная сталь ГОСТ 5781/5.1459-72* Класс A II Ø, мм 14	Итого	Профильная сталь ГОСТ 380-71*	Итого	Всего
2ФС24-5АIIIВ	10,4	28,8	109,4	110,8	31,4							290,8			1,8		1,8		52,5	52,5	345,1	13,6	13,6	6Б2	13,6	27,2
2ФС24-5АIV	10,4	28,8	109,4	110,8	31,4							290,8			1,8		1,8		52,5	52,5	345,1	13,6	13,6	13,6	13,6	27,2
2ФС24-5АV	10,4	28,8	109,4	110,8	31,4							290,8			1,8		1,8		52,5	52,5	345,1	13,6	13,6	13,6	13,6	27,2
2ФС24-5К7	10,4	39,8	109,4	110,8	15,0	22,8						308,2			1,8		1,8		52,5	52,5	362,5	13,6	13,6	13,6	13,6	27,2
2ФС24-5АIIIВ-а	10,4	28,8	47,4	110,8	93,8		108,8					400,0			1,8		1,8		50,5	50,5	452,3	13,6	13,6	13,6	13,6	27,2
2ФС24-5АIV-а	10,4	28,8	47,4	110,8	93,8		108,8					400,0			1,8		1,8		50,5	50,5	452,3	13,6	13,6	13,6	13,6	27,2
2ФС24-5АV-а	10,4	28,8	47,4	110,8	93,8		108,8					400,0			1,8		1,8		50,5	50,5	452,3	13,6	13,6	13,6	13,6	27,2
2ФС24-5К7-а	10,4	39,8	47,4	110,8	77,4	22,8	108,8					417,4			1,8		1,8		50,5	50,5	469,7	13,6	13,6	13,6	13,6	27,2
2ФС24-5АIIIВ-Н	10,4	28,8	90,2	96,4	48,4	32,8	24,8					331,8			1,2	1,0	2,2		52,0	52,0	386,0	13,6	13,6	13,6	13,6	27,2
2ФС24-5АIV-Н	10,4	28,8	90,2	96,4	48,4	32,8	24,8					331,8			1,2	1,0	2,2		52,0	52,0	386,0	13,6	13,6	13,6	13,6	27,2
2ФС24-5АIIIV-Н	10,4	28,8	90,2	96,4	48,4	32,8	24,8					331,8			1,2	1,0	2,2		52,0	52,0	386,0	13,6	13,6	13,6	13,6	27,2
2ФС24-5АIIIВ-Н-а	10,4	28,8	28,2	96,4	110,8	32,8	133,6					441,0			1,2	1,0	2,2		50,0	50,0	493,2	13,6	13,6	13,6	13,6	27,2
2ФС24-5АIV-Н-а	10,4	28,8	28,2	96,4	110,8	32,8	133,6					441,0			1,2	1,0	2,2		50,0	50,0	493,2	13,6	13,6	13,6	13,6	27,2
2ФС24-5АIIIV-Н-а	10,4	28,8	28,2	96,4	110,8	32,8	133,6					441,0			1,2	1,0	2,2		50,0	50,0	493,2	13,6	13,6	13,6	13,6	27,2
2ФС24-5/6АIIIВ	3,2	41,8	71,4	165,6	31,4							313,4			1,8		1,8		52,5	52,5	367,7	13,6	13,6	13,6	13,6	27,2
2ФС24-5/6АIV	3,2	41,8	71,4	165,6	31,4							313,4			1,8		1,8		52,5	52,5	367,7	13,6	13,6	13,6	13,6	27,2
2ФС24-5/6АV	3,2	41,8	71,4	165,6	31,4							313,4			1,8		1,8		52,5	52,5	367,7	13,6	13,6	13,6	13,6	27,2
2ФС24-5/6К7	3,2	52,8	71,4	126,4	68,2	22,8						344,8			1,8		1,8		52,5	52,5	399,1	13,6	13,6	13,6	13,6	27,2
2ФС24-5/6АIIIВ-а	3,2	41,8	44,6	114,8	31,4		104,8		169,6			510,2	8,0		1,8		9,8		43,1	43,1	563,1	13,6	13,6	13,6	13,6	27,2
2ФС24-5/6АIV-а	3,2	41,8	44,6	114,8	31,4		104,8		169,6			510,2	8,0		1,8		9,8		43,1	43,1	563,1	13,6	13,6	13,6	13,6	27,2
2ФС24-5/6АV-а	3,2	41,8	44,6	114,8	31,4		104,8		169,6			510,2	8,0		1,8		9,8		43,1	43,1	563,1	13,6	13,6	13,6	13,6	27,2
2ФС24-5/6К7-а	3,2	52,8	44,6	75,6	68,2	22,8	104,8		169,6			541,6	8,0		1,8		9,8		43,1	43,1	594,5	13,6	13,6	13,6	13,6	27,2
2ФС24-5/6АIIIВ-Н	3,2	41,8	52,2	121,2	89,2		66,4					374,0				3,0	3,0		52,0	52,0	429,0	13,6	13,6	13,6	13,6	27,2
2ФС24-5/6АIV-Н	3,2	41,8	52,2	121,2	89,2		66,4					374,0				3,0	3,0		52,0	52,0	429,0	13,6	13,6	13,6	13,6	27,2

Инв. № подл. | Подпись и дата | Взам. инв. №

Проектно-конструкторское бюро Главленинжилстроя

ТК 1978	Выборка стали на ненапрягаемую арматуру и закладные изделия	Серия ПК-01-129/78 Вып. 4 Лист 30

Выборка стали на одну ферму, кг

Марка фермы	Ненапрягаемая арматура: Арматурная сталь ГОСТ 5781-75 Класс А III ф, мм 6	8	Арматурная сталь ГОСТ 5.1459-72* Класс А III ф, мм 10	12	14	16	18	20	22	25	28	Итого	Арматурная сталь ГОСТ 5781-75 Класс А I ф, мм 6	8	14	20	Итого	Арматурная сталь ТУ 14-4-659-75 Класс Вр I ф, мм	5	Итого	Всего	Закладные изделия: Арматурная сталь ГОСТ 5.1459-72* Класс А III ф, мм 14	Итого	Профильная сталь ГОСТ 380-71* δ=12	Итого	Всего
2фс24-5/6АтпV-Н	3,2	41,8	52,2	121,2	89,2		65,4					374,0				3,0	3,0		52,0	52,0	429,0	13,6	13,6	13,6	13,6	27,2
2фс24-5/6АIIIв-На	3,2	41,8	25,4	70,4	89,2		171,2		169,6			570,8	8,0			3,0	11,0		42,6	42,6	624,4	13,6	13,6	13,6	13,6	27,2
2фс24-5/6АIV-На	3,2	41,8	25,4	70,4	89,2		171,2		169,6			570,8	8,0			3,0	11,0		42,6	42,6	624,4	13,6	13,6	13,6	13,6	27,2
2фс24-5/6АтпV-На	3,2	41,8	25,4	70,4	89,2		171,2		169,6			570,8	8,0			3,0	11,0		42,6	42,6	624,4	13,6	13,6	13,6	13,6	27,2
2фс24-6АIIIв	3,2	41,8	44,6	153,6	31,4		124,0					398,6			1,8		1,8		50,3	50,3	450,7	13,6	13,6	13,6	13,6	27,2
2фс24-6АIV	3,2	41,8	44,6	153,6	31,4		124,0					398,6			1,8		1,8		50,3	50,3	450,7	13,6	13,6	13,6	13,6	27,2
2фс24-6АV	3,2	41,8	44,6	153,6	31,4		124,0					398,6			1,8		1,8		50,3	50,3	450,7	13,6	13,6	13,6	13,6	27,2
2фс24-6К7	3,2	52,8	44,6	114,4	68,2	22,8	124,0					430,0			1,8		1,8		50,3	50,3	482,1	13,6	13,6	13,6	13,6	27,2
2фс24-6АIIIв-Н	3,2	41,8	25,4	109,2	89,2		190,4					459,2				3,0	3,0		49,8	49,8	512,0	13,6	13,6	13,6	13,6	27,2
2фс24-6АIV-Н	3,2	41,8	25,4	109,2	89,2		190,4					459,2				3,0	3,0		49,8	49,8	512,0	13,6	13,6	13,6	13,6	27,2
2фс24-6АтпV-Н	3,2	41,8	25,4	109,2	89,2		190,4					459,2				3,0	3,0		49,8	49,8	512,0	13,6	13,6	13,6	13,6	27,2
2фс24-6/7АIIIв	3,2	29,0	57,4	85,2	68,2	93,6	124,0					460,6			1,8		1,8		48,3	48,3	510,7	13,6	13,6	13,6	13,6	27,2
2фс24-6/7АIV	3,2	29,0	57,4	85,2	68,2	93,6	124,0					460,6			1,8		1,8		48,3	48,3	510,7	13,6	13,6	13,6	13,6	27,2
2фс24-6/7АV	3,2	29,0	57,4	85,2	68,2	93,6	124,0					460,6			1,8		1,8		48,3	48,3	510,7	13,6	13,6	13,6	13,6	27,2
2фс24-6/7К7	3,2	40,0	60,2	137,4	15,0	105,0	124,0					484,8			1,8		1,8		48,3	48,3	534,9	13,6	13,6	13,6	13,6	27,2
2фс24-6/7АIIIв-а	3,2	29,0	57,4	85,2	68,2	22,8			158,8	222,0		646,6	9,6	14,4	1,8		25,8		36,7	36,7	709,1	13,6	13,6	13,6	13,6	27,2
2фс24-6/7АIV-а	3,2	29,0	57,4	85,2	68,2	22,8			158,8	222,0		646,6	9,6	14,4	1,8		25,8		36,7	36,7	709,1	13,6	13,6	13,6	13,6	27,2
2фс24-6/7АV-а	3,2	29,0	57,4	85,2	68,2	22,8			158,8	222,0		646,6	9,6	14,4	1,8		25,8		36,7	36,7	709,1	13,6	13,6	13,6	13,6	27,2
2фс24-6/7К7-а	3,2	40,0	60,2	137,4	15,0	34,2			158,8	222,0		670,8	9,6	14,4	1,8		25,8		36,7	36,7	733,3	13,6	13,6	13,6	13,6	27,2
2фс24-6/7АIIIв-Н	3,2	29,0	38,2	40,8	94,0	135,2	190,4					530,8				3,0	3,0		47,2	47,2	581,0	13,6	13,6	13,6	13,6	27,2
2фс24-6/7АIV-Н	3,2	29,0	38,2	40,8	94,0	135,2	190,4					530,8				3,0	3,0		47,2	47,2	581,0	13,6	13,6	13,6	13,6	27,2
2фс24-6/7АтпV-Н	3,2	29,0	38,2	40,8	94,0	135,2	190,4					530,8				3,0	3,0		47,2	47,2	581,0	13,6	13,6	13,6	13,6	27,2
2фс24-6/7АIIIв-На	3,2	29,0	38,2	40,8	94,0	64,4	66,4		158,8	222,0		716,8	9,6	14,4		3,0	27,0		35,6	35,6	779,4	13,6	13,6	13,6	13,6	27,2
2фс24-6/7АIV-На	3,2	29,0	38,2	40,8	94,0	64,4	66,4		158,8	222,0		716,8	9,6	14,4		3,0	27,0		35,6	35,6	779,4	13,6	13,6	13,6	13,6	27,2

Киевский Промстройпроект

Рук. бриг. Черт. констр.

Дужак Пелешенко

Проверил

Дужак

Дужак

ТК 1978 — Выборка стали на ненапрягаемую арматуру и закладные изделия

Серия ПК-01-129/78 Вып. Лист

Выборка стали на одну ферму, кг

Марка фермы	Ненапрягаемая арматура: Арматурная сталь ГОСТ 5781-75* Класс AIII, Ø, мм: 6	8	10	12	14	16	18	20	22	25	28	Итого	Арматурная сталь ГОСТ 5781-75 Класс AI, Ø, мм: 6	8	14	20	Итого	Арматурная сталь ТУ 14-4-659-75 Класс BpI, Ø, мм: 5	Итого	Всего	Закладные изделия: Арматурная сталь ПОСТ 8478-72* Класс AIII, Ø, мм: 14	Итого	Профильная сталь ГОСТ 380-71*: 5÷12	Итого	Всего
2ФС24-7АIIIВ-Н	3,2	29,0	38,2	40,8	94,0	64,4	66,4		158,8	222,0		716,8	9,6	14,4		3,0	27,0		35,6	35,6	779,4	13,6	13,6	13,6	13,6	27,2
2ФС24-7АIIIВ	3,2	29,0	57,4	85,2	68,2	22,8	89,6		192,4			547,8	9,6		1,8		11,4		41,9	41,9	601,1	13,6	13,6	13,6	13,6	27,2
2ФС24-7АIIIВ	3,2	29,0	57,4	85,2	68,2	22,8	89,6		192,4			547,8	9,6		1,8		11,4		41,9	41,9	601,1	13,6	13,6	13,6	13,6	27,2
2ФС24-7АIIВ	3,2	29,0	57,4	85,2	68,2	22,8	89,6		192,4			547,8	9,6		1,8		11,4		41,9	41,9	601,1	13,6	13,6	13,6	13,6	27,2
2ФС24-7К7	3,2	40,0	60,2	137,4	15,0	34,2	83,6		192,4			572,0	9,6		1,8		11,4		41,9	41,9	625,3	13,6	13,6	13,6	13,6	27,2
2ФС24-2АIIIВ-Н	3,2	29,0	38,2	40,8	94,0	64,4	131,2	30,6	192,4			623,8	9,6			3,0	12,6		40,8	40,8	677,2	13,6	13,6	13,6	13,6	27,2
2ФС24-2АIIIВ-Н	3,2	29,0	38,2	40,8	94,0	64,4	131,2	30,6	192,4			623,8	9,6			3,0	12,6		40,8	40,8	677,2	13,6	13,6	13,6	13,6	27,2
2ФС24-2АIIIВ-Н	3,2	29,0	38,2	40,8	94,0	64,4	131,2	30,6	192,4			623,8	9,6			3,0	12,6		40,8	40,8	677,2	13,6	13,6	13,6	13,6	27,2
2ФС24-⅞АIIIВ	3,2	24,0	66,4	86,2	72,8	53,8			136,0	252,8		695,2	8,0	17,4	1,8		27,2		36,4	36,4	758,8	13,6	13,6	13,6	13,6	27,2
2ФС24-⅞АIIIВ	3,2	24,0	66,4	86,2	72,8	53,8			136,0	252,8		695,2	8,0	17,4	1,8		27,2		36,4	36,4	758,8	13,6	13,6	13,6	13,6	27,2
2ФС24-⅞АIIВ	3,2	24,0	66,4	86,2	72,8	53,8			136,0	252,8		695,2	8,0	17,4	1,8		27,2		36,4	36,4	758,8	13,6	13,6	13,6	13,6	27,2
2ФС24-⅞К7	3,2	36,8	66,4	34,0	143,6	53,8			136,0	252,8		726,6	8,0	17,4	1,8		27,2		36,4	36,4	790,2	13,6	13,6	13,6	13,6	27,2
2ФС24-⅞АIIIВ-а	3,2	24,0	66,4	86,2	72,8	53,8					548,4	854,8		31,8	1,8		33,6		36,4	36,4	924,8	13,6	13,6	13,6	13,6	27,2
2ФС24-⅞АIIВ-а	3,2	24,0	66,4	86,2	72,8	53,8					548,4	854,8		31,8	1,8		33,6		36,4	36,4	924,8	13,6	13,6	13,6	13,6	27,2
2ФС24-⅞АIIВ-а	3,2	24,0	66,4	86,2	72,8	53,8					548,4	854,8		31,8	1,8		33,6		36,4	36,4	924,8	13,6	13,6	13,6	13,6	27,2
2ФС24-⅞К7-а	3,2	36,8	66,4	34,0	143,6	53,8					548,4	886,2		31,8	1,8		33,6		36,4	36,4	956,2	13,6	13,6	13,6	13,6	27,2
2ФС24-⅞АIIIВ-Н	3,2	24,0	41,2	95,0	40,8	75,8		81,8	136,0	252,8		756,6	8,0	17,4	1,2	1,0	27,6		36,2	36,2	820,4	13,6	13,6	13,6	13,6	27,2
2ФС24-⅞АIIВ-Н	3,2	24,0	41,2	95,0	40,8	75,8		81,8	136,0	252,8		756,6	8,0	17,4	1,2	1,0	27,6		36,2	36,2	820,4	13,6	13,6	13,6	13,6	27,2
2ФС24-⅞АIIIВ-Н	3,2	24,0	41,2	95,0	40,8	75,8		81,8	136,0	252,8		756,6	8,0	17,4	1,2	1,0	27,6		36,2	36,2	820,4	13,6	13,6	13,6	13,6	27,2
2ФС24-⅞АIIВ-Н	3,2	24,0	41,2	95,0	40,8	75,8		81,8			548,4	916,2		31,8	1,2	1,0	34,0		36,2	36,2	986,4	13,6	13,6	13,6	13,6	27,2
2ФС24-⅞АIIВ-Н	3,2	24,0	41,2	95,0	40,8	75,8		81,8			548,4	916,2		31,8	1,2	1,0	34,0		36,2	36,2	986,4	13,6	13,6	13,6	13,6	27,2
2ФС24-⅞АIIВ-Н	3,2	24,0	41,2	95,0	40,8	75,8		81,0			548,4	916,2		31,8	1,2	1,0	34,0		36,2	36,2	986,4	13,6	13,6	13,6	13,6	27,2
2ФС24-5АIIIВ	3,2	24,0	66,4	86,2	72,8	53,8				175,6	328,4	810,4		31,8	1,8		33,6		36,4	36,4	880,4	13,6	13,6	13,6	13,6	27,2
2ФС24-5АIIВ	3,2	24,0	66,4	86,2	72,8	53,8				175,6	328,4	810,4		31,8	1,8		33,6		36,4	36,4	880,4	13,6	13,6	13,6	13,6	27,2

Инв. № подл. | Подпись и дата | Взам. инв. №

Черт. конструкций привязанных к типовому проекту

ТК 1978

Выборка стали на ненапрягаемую арматуру и закладные изделия

Серия ПК-01-129/78 Вып. 4 Лист 32

Выборка стали на одну ферму, кг

Марка фермы	Ненапрягаемая арматура: Арматурная сталь ГОСТ 5781-75, Класс А III, ф, мм: 6	8	Арматурная сталь ГОСТ 5.1459-72*, Класс А III, ф, мм: 10	12	14	16	18	20	22	25	28	Итого	Арматурная сталь ГОСТ 5781-75, Класс А I, ф, мм: 6	8	14	20	25	Итого	Арматурная сталь ТУ 14-4-659-75, Класс Вр I, ф, мм	5	Итого	Всего	Закладные изделия: Арматурная сталь ГОСТ 5.1459-72*, Класс А III, ф, мм: 14	Итого	Профильная сталь ГОСТ 380-71*: 8-12	Итого	Всего
2фс24-8АV	3,2	24,0	66,4	86,2	72,8	53,8				175,6	328,4	810,4		31,8	1,8			33,6		36,4	36,4	880,4	13,6	13,6	13,6	13,6	27,2
2фс24-8К7	3,2	36,8	66,4	34,0	143,6	53,8				175,6	328,4	841,8		31,8	1,8			33,6		36,4	36,4	911,8	13,6	13,6	13,6	13,6	27,2
2фс24-8АIIIВ-Н	3,2	24,0	47,2	95,0	40,8	34,2	52,8	51,2	37,0	175,6	328,4	889,4	1,1	31,8		2,0	1,6	36,5		34,8	34,8	960,7	13,6	13,6	13,6	13,6	27,2
2фс24-8АIV-Н	3,2	24,0	47,2	95,0	40,8	34,2	52,8	51,2	37,0	175,6	328,4	889,4	1,1	31,8		2,0	1,6	36,5		34,8	34,8	960,7	13,6	13,6	13,6	13,6	27,2
2фс24-8АтпV-Н	3,2	24,0	47,2	95,0	40,8	34,2	52,8	51,2	37,0	175,6	328,4	889,4	1,1	31,8		2,0	1,6	36,5		34,8	34,8	960,7	13,6	13,6	13,6	13,6	27,2
3фс24-5АIIIВ	20,8	42,4	132,8	41,6	32,8							270,4	3,2		1,8			5,0		57,0	57,0	332,4	13,6	13,6	16,4	16,4	30,0
3фс24-5АIV	20,8	42,4	132,8	41,6	32,8							270,4	3,2		1,8			5,0		57,0	57,0	332,4	13,6	13,6	16,4	16,4	30,0
3фс24-5АV	20,8	42,4	132,8	41,6	32,8							270,4	3,2		1,8			5,0		57,0	57,0	332,4	13,6	13,6	16,4	16,4	30,0
3фс24-5К7	20,8	29,6	171,6	41,6	32,8							296,4	3,2		1,8			5,0		57,0	57,0	358,4	13,6	13,6	16,4	16,4	30,0
3фс24-5АIIВ-а	20,8	42,4	70,4	80,8	104,8							319,2	3,2		1,8			5,0		57,4	57,4	381,6	13,6	13,6	16,4	16,4	30,0
3фс24-5АIV-а	20,8	42,4	70,4	80,8	104,8							319,2	3,2		1,8			5,0		57,4	57,4	381,6	13,6	13,6	16,4	16,4	30,0
3фс24-5АV-а	20,8	42,4	70,4	80,8	104,8							319,2	3,2		1,8			5,0		57,4	57,4	381,6	13,6	13,6	16,4	16,4	30,0
3фс24-5К7-а	20,8	29,6	109,2	80,8	104,8							345,2	3,2		1,8			5,0		57,4	57,4	407,6	13,6	13,6	16,4	16,4	30,0
3фс24-5АIIIВ-Н	20,8	42,4	111,6	30,0	49,6	52,8						307,2	3,2		1,8			5,0		56,1	56,1	368,3	13,6	13,6	16,4	16,4	30,0
3фс24-5АIV-Н	20,8	42,4	111,6	30,0	49,6	52,8						307,2	3,2		1,8			5,0		56,1	56,1	368,3	13,6	13,6	16,4	16,4	30,0
3фс24-5АтпV-Н	20,8	42,4	111,6	30,0	49,6	52,8						307,2	3,2		1,8			5,0		56,1	56,1	368,3	13,6	13,6	16,4	16,4	30,0
3фс24-5АIIIВ-На	20,8	42,4	49,2	69,2	121,6	52,8						356,0	3,2		1,8			5,0		56,5	56,5	417,5	13,6	13,6	16,4	16,4	30,0
3фс24-5АIV-На	20,8	42,4	49,2	69,2	121,6	52,8						356,0	3,2		1,8			5,0		56,5	56,5	417,5	13,6	13,6	16,4	16,4	30,0
3фс24-5АтпV-На	20,8	42,4	49,2	69,2	121,6	52,8						356,0	3,2		1,8			5,0		56,5	56,5	417,5	13,6	13,6	16,4	16,4	30,0
3фс24-5/6АIIIВ	20,8	17,6	171,6	41,6	32,8							284,4	3,2		1,8			5,0		57,0	57,0	346,4	13,6	13,6	16,4	16,4	30,0
3фс24-5/6АIV	20,8	17,6	171,6	41,6	32,8							284,4	3,2		1,8			5,0		57,0	57,0	346,4	13,6	13,6	16,4	16,4	30,0
3фс24-5/6АV	20,8	17,6	171,6	41,6	32,8							284,4	3,2		1,8			5,0		57,0	57,0	346,4	13,6	13,6	16,4	16,4	30,0
3фс24-5/6К7	20,8	29,6	132,8	98,0	32,8							314,0	3,2		1,8			5,0		57,0	57,0	376,0	13,6	13,6	16,4	16,4	30,0
3фс24-5/6АIIIВ-а	20,8	17,6	136,4	92,4	32,8							300,0	3,2		1,8			5,0		57,4	57,4	362,4	13,6	13,6	16,4	16,4	30,0

Госстрой СССР Киевский Промстройпроект

Рук. бриг. Черт. констр. Дужак Пелешенко

ТК 1978	Выборка стали на ненапрягаемую арматуру и закладные изделия	Серия ПК-01-129/78 Вып. 4	Лист 33

Выборка стали на одну ферму, кг

Марка конструкции	Ненапрягаемая арматура: Арматурная сталь ГОСТ 5781-75 Класс A III Ø, мм 6	8	Арматурная сталь ГОСТ 5.1459-72* Класс A III Ø, мм 10	12	14	16	18	20	22	25	28	Итого	Арматурная сталь ГОСТ 5781-75 Класс A I Ø, мм 6	8	14	20	Итого	Арматурная сталь ТУ 14-4-659-75 Класс Bp I Ø, мм 5	Итого	Всего	Закладные изделия: Арматурная сталь ГОСТ 5781-75 Класс A III Ø, мм 14	Итого	Профильная сталь ГОСТ 380-71* δ=12	Итого	Всего
3ФС24-5/6АIII-С	20,8	17,6	136,4	92,4	32,8							300,0	3,2		1,8		5,0		57,4	57,4	362,4	13,6	13,6	16,4	16,4	30,0
3ФС24-5/6АIII-О	20,8	17,6	136,4	92,4	32,8							300,0	3,2		1,8		5,0		57,4	57,4	362,4	13,6	13,6	16,4	16,4	30,0
3ФС24-7/6К7-О	20,8	29,6	97,6	148,8	32,8							329,6	3,2		1,8		5,0		57,4	57,4	392,0	13,6	13,6	16,4	16,4	30,0
3ФС24-5/6АIIIВ-Н	20,8	17,6	150,4	30,0	49,6	32,8	25,2					326,4	3,2		1,2	1,0	5,4		56,1	56,1	387,9	13,6	13,6	16,4	16,4	30,0
3ФС24-5/6АIV-Н	20,8	17,6	150,4	30,0	49,6	32,8	25,2					326,4	3,2		1,2	1,0	5,4		56,1	56,1	387,9	13,6	13,6	16,4	16,4	30,0
3ФС24-5/6АIIIВ-Н	20,8	17,6	150,4	30,0	49,6	32,8	25,2					326,4	3,2		1,2	1,0	5,4		56,1	56,1	387,9	13,6	13,6	16,4	16,4	30,0
3ФС24-5/6АIIIВ-Н	20,8	17,6	115,2	80,8	49,6	32,8	25,2					312,0	3,2		1,2	1,0	5,4		56,5	56,5	403,9	13,6	13,6	16,4	16,4	30,0
3ФС24-5/6АIV-Н	20,8	17,6	115,2	80,8	49,6	32,8	25,2					342,0	3,2		1,2	1,0	5,4		56,5	56,5	403,9	13,6	13,6	16,4	16,4	30,0
3ФС24-5/6АIIIВ-Н	20,8	17,6	115,2	80,8	49,6	32,8	25,2					342,0	3,2		1,2	1,0	5,4		56,5	56,5	403,9	13,6	13,6	16,4	16,4	30,0
3ФС24-6АIIIВ	20,8	17,6	171,6	41,6	32,8							284,4	3,2		1,8		5,0		57,0	57,0	346,4	13,6	13,6	16,4	16,4	30,0
3ФС24-6АIV	20,8	17,6	171,6	41,6	32,8							284,4	3,2		1,8		5,0		57,0	57,0	346,4	13,6	13,6	16,4	16,4	30,0
3ФС24-6АV	20,8	17,6	171,6	41,6	32,8							284,4	3,2		1,8		5,0		57,0	57,0	346,4	13,6	13,6	16,4	16,4	30,0
3ФС24-6К7	20,8	29,6	132,8	98,0	32,8							314,0	3,2		1,8		5,0		57,0	57,0	376,0	13,6	13,6	16,4	16,4	30,0
3ФС24-6АIIIВ-Н	20,8	17,6	150,4	30,0	17,6	74,4		31,0				341,8	3,2		1,2	1,0	5,4		55,1	55,1	402,3	13,6	13,6	16,4	16,4	30,0
3ФС24-6АIV-Н	20,8	17,6	150,4	30,0	17,6	74,4		31,0				341,8	3,2		1,2	1,0	5,4		55,1	55,1	402,3	13,6	13,6	16,4	16,4	30,0
3ФС24-6АIIIВ-Н	20,8	17,6	150,4	30,0	17,6	74,4		31,0				341,8	3,2		1,2	1,0	5,4		55,1	55,1	402,3	13,6	13,6	16,4	16,4	30,0
3ФС24-5/7АIIIВ	17,6	23,2	168,6	46,0	15,2	22,8						293,4	3,2		1,8		5,0		57,0	57,0	355,4	13,6	13,6	16,4	16,4	30,0
3ФС24-5/7АIV	17,6	23,2	168,6	46,0	15,2	22,8						293,4	3,2		1,8		5,0		57,0	57,0	355,4	13,6	13,6	16,4	16,4	30,0
3ФС24-5/7АV	17,6	23,2	168,6	46,0	15,2	22,8						293,4	3,2		1,8		5,0		57,0	57,0	355,4	13,6	13,6	16,4	16,4	30,0
3ФС24-6/7К7	17,6	35,2	129,8	102,4	15,2	22,8						323,0	3,2		1,8		5,0		57,0	57,0	385,0	13,6	13,6	16,4	16,4	30,0
3ФС24-5/7АIIIВ-Н	17,6	23,2	147,4	34,4		64,4	41,6	31,0				359,6	3,2			3,0	6,2		55,1	55,1	420,9	13,6	13,6	16,4	16,4	30,0
3ФС24-5/7АIIIВ-Н	17,6	23,2	147,4	34,4		64,4	41,6	31,0				359,6	3,2			3,0	6,2		55,1	55,1	420,9	13,6	13,6	16,4	16,4	30,0
3ФС24-6/7АIVВ-Н	17,6	23,2	147,4	34,4		64,4	41,6	31,0				359,6	3,2			3,0	6,2		55,1	55,1	420,9	13,6	13,6	16,4	16,4	30,0
3ФС24-7АIIIВ	17,6	23,2	168,6	46,0	15,2	22,8						293,4	3,2		1,8		5,0		57,0	57,0	355,4	13,6	13,6	16,4	16,4	30,0

Инв. № подл. | Подпись и дата | Взам. инв. №

ТК 1978

Выборка стали на ненапрягаемую арматуру и закладные изделия

Серия ПК-01-129/78 Вып. 2 Лист 2

Выборка стали на одну ферму, кг

Марка фермы	Ненапрягаемая арматура: Арматурная сталь ГОСТ 5781-75* Класс А III, ф, мм: 6	8	Арматурная сталь ГОСТ 5.1459-72* Класс А III, ф, мм: 10	12	14	16	18	20	22	25	28	Итого	Арматурная сталь ГОСТ 5781-75* Класс А I, ф, мм: 6	14	20	25	Итого	Арматурная сталь ТУ 14-4-659-75 Класс Вр I, ф, мм: 5	Итого	Всего	Закладные изделия: Арматурная сталь ГОСТ 5781-75* Класс А III, ф, мм: 14	Итого	Прокатная сталь по ГОСТ 380-71* δ=12	Итого	Всего
3фс24-7АIIIв	11,6	23,2	168,6	46,0	15,2	22,8						283,4	3,2	1,8			5,0		57,0	57,0	355,4	13,6	13,6	16,4	16,4	30,0
3фс24-7АIV	11,6	23,2	168,6	46,0	15,2	22,8						283,4	3,2	1,8			5,0		57,0	57,0	355,4	13,6	13,6	16,4	16,4	30,0
3фс24-7К7	11,6	35,2	129,8	102,4	15,2	22,8						323,0	3,2	1,8			5,0		57,0	57,0	385,0	13,6	13,6	16,4	16,4	30,0
3фс24-7АIIIв-Н	11,6	23,2	167,4	34,4		64,4	41,6	31,0				359,6	3,2		3,0		6,2		55,1	55,1	420,9	13,6	13,6	16,4	16,4	30,0
3фс24-7АIV-Н	11,6	23,2	147,4	34,4		64,4	41,6	31,0				359,6	3,2		3,0		6,2		55,1	55,1	420,9	13,6	13,6	16,4	16,4	30,0
3фс24-7АтIV-Н	11,6	23,2	147,4	34,4		64,4	41,6	31,0				359,6	3,2		3,0		6,2		55,1	55,1	420,9	13,6	13,6	16,4	16,4	30,0
3фс24-7/6АIIIв	14,4	28,8	102,0	88,8	15,2	22,8						312,0	3,2	1,8			5,0		57,4	57,4	374,4	13,6	13,6	16,4	16,4	30,0
3фс24-7/6АIV	14,4	28,8	132,0	88,8	15,2	22,8						312,0	3,2	1,8			5,0		57,4	57,4	374,4	13,6	13,6	16,4	16,4	30,0
3фс24-7/6АIV	14,4	28,8	132,0	88,8	15,2	22,8						312,0	3,2	1,8			5,0		57,4	57,4	374,4	13,6	13,6	16,4	16,4	30,0
3фс24-7/8К7	14,4	42,6	147,0	88,8	15,2	34,2						352,2	3,2	1,8			5,0		57,4	57,4	414,6	13,6	13,6	16,4	16,4	30,0
3фс24-7/8АIIIв-Н	14,4	28,6	110,8	87,2		64,4	41,6	31,0				378,2	3,2		3,0		6,2		55,5	55,5	439,9	13,6	13,6	16,4	16,4	30,0
3фс24-7/8АIV-Н	14,4	28,8	110,8	87,2		64,4	41,6	31,0				378,2	3,2		3,0		6,2		55,5	55,5	439,9	13,6	13,6	16,4	16,4	30,0
3фс24-7/8АтIV-Н	14,4	28,8	110,8	87,2		64,4	41,6	31,0				378,2	3,2		3,0		6,2		55,5	55,5	439,9	13,6	13,6	16,4	16,4	30,0
3фс24-8АIIIв	14,4	28,8	110,8	88,0		42,8						301,2	3,2	1,8			5,0		56,5	56,5	362,7	13,6	13,6	16,4	16,4	30,0
3фс24-8АIV	14,4	28,8	167,2	48,0		42,8						301,2	3,2	1,8			5,0		56,5	56,5	362,7	13,6	13,6	16,4	16,4	30,0
3фс24-8АV	14,4	28,8	167,2	48,0		42,8						301,2	3,2	1,8			5,0		56,5	56,5	362,7	13,6	13,6	16,4	16,4	30,0
3фс24-8К7	14,4	42,6	182,2	48,0		54,2						341,4	3,2	1,8			5,0		56,5	56,5	402,9	13,6	13,6	16,4	16,4	30,0
3фс24-8АIIIв-Н	14,4	28,8	148,0	38,4		22,8	94,4		37,4			380,2	4,5		2,0	1,6	8,1		54,2	54,2	442,5	13,6	13,6	16,4	16,4	30,0
3фс24-8АIV-Н	14,4	28,8	146,0	38,4		22,8	94,4		37,4			380,2	4,5		2,0	1,6	8,1		54,2	54,2	442,5	13,6	13,6	16,4	16,4	30,0
3фс24-8АтIV-Н	14,4	28,8	146,0	38,4		22,8	94,4		37,4			380,2	4,5		2,0	1,6	8,1		54,2	54,2	442,5	13,6	13,6	16,4	16,4	30,0
3фс24-9АIIIв	14,4	28,8	58,4	73,6	182,4	42,8						400,4	3,2	1,8			5,0		56,9	56,9	462,3	13,6	13,6	16,4	16,4	30,0
3фс24-9АIV	14,4	28,8	58,4	73,6	182,4	42,8						400,4	3,2	1,8			5,0		56,9	56,9	462,3	13,6	13,6	16,4	16,4	30,0
3фс24-9АV	14,4	28,8	58,4	73,6	182,4	42,8						400,4	3,2	1,8			5,0		56,9	56,9	462,3	13,6	13,6	16,4	16,4	30,0
3фс24-9К7	14,4	42,6	61,4	90,8	182,4	54,2						445,8	3,2	1,8			5,0		56,9	56,9	507,7	13,6	13,6	16,4	16,4	30,0

Чертеж КЖ: Главный архитектор проектов Киевский Госстрой СССР; Гл. инж. проекта Брод; Нач. отд. конструирования Шагов; Гл. инж. проекта (подпись) Дудник; Нач. сектора (подпись) Шагов; Чертил (подпись) Дудник; Шифр

ТК 1978

Выборка стали на ненапрягаемую арматуру и закладные изделия

Серия ПК-01-129/78, Вып. 4, Лист 35

Выборка стали на одну ферму, кг

Марка фермы	Ненапрягаемая арматура: Арматурная сталь ГОСТ 5781-75 Класс А III ф, мм 6	8	Арматурная сталь ГОСТ 5.1459-72* Класс А III ф, мм 10	12	14	16	18	20	22	25	28	Итого	Арматурная сталь ГОСТ 5781-75 Класс А I ф, мм 6	8	14	20	25	Итого	Арматурная сталь ТУ 14-4-659-75 Класс Вр I ф, мм	5	Итого	Всего	Закладные изделия: Арматурная сталь ГОСТ 5.1459-72 Класс А III ф, мм 14	Итого	Профильная сталь ГОСТ 380-71* δ=12	Итого	Всего
3фс24-9АIIIВ-Н	14,4	28,8	37,2	103,6	125,2	22,8	94,4		37,4			463,8	4,5			2,0	1,6	8,1		54,6	54,6	525,5	13,6	13,6	16,4	16,4	30,0
3фс24-9АIV-Н	14,4	29,6	37,2	103,6	125,2	22,8	94,4		37,4			464,6	4,5			2,0	1,6	8,1		54,6	54,6	527,3	13,6	13,6	16,4	16,4	30,0
3фс24-9АтV-Н	14,4	28,8	37,2	103,6	125,2	22,8	94,4		37,4			463,8	4,5			2,0	1,6	8,1		54,6	54,6	526,5	13,6	13,6	16,4	16,4	30,0
4фс24-7/8АIIIВ	22,4	29,0	65,2	124,2	104,8	20,0		39,6				405,2	3,2		1,8			5,0		62,3	62,3	472,5	13,6	13,6	19,2	19,2	32,8
4фс24-7/8АIV	22,4	29,0	65,2	124,2	104,8	20,0		39,6				405,2	3,2		1,8			5,0		62,3	62,3	472,5	13,6	13,6	19,2	19,2	32,8
[illegible]-7/8АV	22,4	29,0	65,2	124,2	104,8	20,0		39,6				405,2	3,2		1,8			5,0		62,3	62,3	472,5	13,6	13,6	19,2	19,2	32,8
4фс24-7/8К7	22,4	45,6	65,2	63,8	186,8	20,0		39,6				443,4	3,2		1,8			5,0		62,3	62,3	510,7	13,6	13,6	19,2	19,2	32,8
4фс24-7/8АIIIВ-а	22,4	29,0	37,6	73,4	158,8	115,6		39,6				476,4	3,2		1,8			5,0		59,1	59,1	540,5	13,6	13,6	19,2	19,2	32,8
4фс24-7/8АIV-а	22,4	29,0	37,6	73,4	158,8	115,6		39,6				476,4	3,2		1,8			5,0		59,1	59,1	540,5	13,6	13,6	19,2	19,2	32,8
4фс24-7/8АV-а	22,4	29,0	37,6	73,4	158,8	115,6		39,6				476,4	3,2		1,8			5,0		59,1	59,1	540,5	13,6	13,6	19,2	19,2	32,8
4фс24-7/8К7-а	22,4	45,6	37,6	13,0	240,8	115,6		39,6				514,6	3,2		1,8			5,0		59,1	59,1	578,7	13,6	13,6	19,2	19,2	32,8
4фс24-7/8АIIIВ-Н	22,4	29,0	65,2	124,2	47,2	41,6		92,0	37,4			459,0	4,5			2,0	1,6	8,1		60,0	60,0	527,1	13,6	13,6	19,2	19,2	32,8
[illegible]-7/8АIV-Н	22,4	29,0	65,2	124,2	47,2	41,6		92,0	37,4			459,0	4,5			2,0	1,6	8,1		60,0	60,0	527,1	13,6	13,6	19,2	19,2	32,8
[illegible]24-7/8АтV-Н	22,4	29,0	65,2	124,2	47,2	41,6		92,0	37,4			459,0	4,5			2,0	1,6	8,1		60,0	60,0	527,1	13,6	13,6	19,2	19,2	32,8
[illegible]-7/8АIIIВ-Н	22,4	29,0	37,6	73,4	101,2	137,2		92,0	37,4			530,2	4,5			2,0	1,6	8,1		56,8	56,8	595,1	13,6	13,6	19,2	19,2	32,8
4фс24-7/8АIV-Н	22,4	29,0	37,6	73,4	101,2	137,2		92,0	37,4			530,2	4,5			2,0	1,6	8,1		56,8	56,8	595,1	13,6	13,6	19,2	19,2	32,8
[illegible]24-7/8АтV-Н	22,4	29,0	37,6	73,4	101,2	137,2		92,0	37,4			530,2	4,5			2,0	1,6	8,1		56,8	56,8	595,1	13,6	13,6	19,2	19,2	32,8
[illegible]-8АIIIВ	22,4	29,0	65,2	124,2	104,8	20,0		39,6				405,2	3,2		1,8			5,0		62,3	62,3	472,5	13,6	13,6	19,2	19,2	32,8
[illegible]-8АIV	22,4	29,0	65,2	124,2	104,8	20,0		39,6				405,2	3,2		1,8			5,0		62,3	62,3	472,5	13,6	13,6	19,2	19,2	32,8
[illegible]24-8АV	22,4	29,0	65,2	124,2	104,8	20,0		39,6				405,2	3,2		1,8			5,0		62,3	62,3	472,5	13,6	13,6	19,2	19,2	32,8
[illegible]24-8К7	22,4	45,6	65,2	63,8	186,8	20,0		39,6				443,4	3,2		1,8			5,0		62,3	62,3	510,7	13,6	13,6	19,2	19,2	32,8
4фс24-8АIIIВ-Н	22,4	29,0	65,2	124,2	47,2		52,8	92,0	37,4			470,2	4,5			2,0	1,6	8,1		60,0	60,0	538,3	13,6	13,6	19,2	19,2	32,8
4фс24-8АIV-Н	22,4	29,0	65,2	124,2	47,2		52,8	92,0	37,4			470,2	4,5			2,0	1,6	8,1		60,0	60,0	538,3	13,6	13,6	19,2	19,2	32,8
[illegible]24-8АтV-Н	22,4	29,0	65,2	124,2	47,2		52,8	92,0	37,4			470,2	4,5			2,0	1,6	8,1		60,0	60,0	538,3	13,6	13,6	19,2	19,2	32,8

ТК 1978	Выборка стали на ненапрягаемую арматуру и закладные изделия	Серия ПК-01-129/78 Вып. 4	Лист 56

Выборка стали на одну ферму, кг

Марка фермы	Ненапрягаемая арматура: Арматурная сталь ГОСТ 3781-75, Класс А III, ф, мм: 6	8	Арматурная сталь ГОСТ 5.1459-72*, Класс А III, ф, мм: 10	12	14	16	18	20	22	25	28	Итого	Арматурная сталь ГОСТ 5781-75, Класс А I, ф, мм: 6	8	14	20	25	Итого	Арматурная сталь ТУ 14-4-659-75, Класс Вр I, ф, мм:	5	Итого	Всего	Закладные изделия: Арматурная сталь ГОСТ 31459-72*, Класс А III, ф, мм: 14		Итого	Профильная сталь ГОСТ 380-71*, δ=12		Итого	Всего
4фс24-8/9АIIIв	22,4	29,0	18,4	131,0	186,8	20,0		39,6				447,2	3,2		1,8			5,0		62,3	62,3	514,5	13,6		13,6	19,2		19,2	32,8
4фс24-8/9АIV	22,4	29,0	18,4	131,0	186,8	20,0		39,6				447,2	3,2		1,8			5,0		62,3	62,3	514,5	13,6		13,6	19,2		19,2	32,8
4фс24-8/9АV	22,4	29,0	18,4	131,0	186,8	20,0		39,6				447,2	3,2		1,8			5,0		62,3	62,3	514,5	13,6		13,6	19,2		19,2	32,8
4фс24-8/9К7	22,4	45,6	21,4	208,6	104,8	20,0		59,4				482,2	3,2		1,8			5,0		62,3	62,3	549,5	13,6		13,6	19,2		19,2	32,8
4фс24-8/9АIIIв-а	22,4	29,0	18,4	40,2	240,8	20,0	124,4	39,6				534,8	3,2		1,8			5,0		59,1	59,1	598,9	13,6		13,6	19,2		19,2	32,8
4фс24-8/9АIV-а	22,4	29,0	18,4	40,2	240,8	20,0	124,4	39,6				534,8	3,2		1,8			5,0		59,1	59,1	598,9	13,6		13,6	19,2		19,2	32,8
4фс24-8/9АV-а	22,4	29,0	18,4	40,2	240,8	20,0	124,4	39,6				534,8	3,2		1,8			5,0		59,1	59,1	598,9	13,6		13,6	19,2		19,2	32,8
4фс24-8/9К7-а	22,4	45,6	21,4	117,8	158,8	20,0	124,4	59,4				569,8	3,2		1,8			5,0		59,1	59,1	633,9	13,6		13,6	19,2		19,2	32,8
4фс24-8/9АIIIв-Н	22,4	29,0	18,4	131,0	88,0	53,6	52,8	92,0		48,6		535,8	3,2	2,3		2,0	1,6	9,1		59,0	59,0	603,9	13,6		13,6	19,2		19,2	32,8
4фс24-8/9АIV-Н	22,4	30,6	18,4	131,0	88,0	53,6	52,8	92,0		48,6		537,4	3,2	2,3		2,0	1,6	9,1		59,0	59,0	605,5	13,6		13,6	19,2		19,2	32,8
4фс24-8/9АтлV-Н	22,4	29,0	18,4	131,0	88,0	53,6	52,8	92,0		48,6		535,8	3,2	2,3		2,0	1,6	9,1		59,0	59,0	603,9	13,6		13,6	19,2		19,2	32,8
4фс24-8/9АIIIв-На	22,4	29,0	18,4	40,2	142,0	53,6	177,2	92,0		48,6		623,4	3,2	2,3		2,0	1,6	9,1		55,8	55,8	688,3	13,6		13,6	19,2		19,2	32,8
4фс24-8/9АIV-На	22,4	30,6	18,4	40,2	142,0	53,6	177,2	92,0		48,6		625,0	3,2	2,3		2,0	1,6	9,1		55,8	55,8	689,9	13,6		13,6	19,2		19,2	32,8
4фс24-8/9АтV-На	22,4	29,0	18,4	40,2	142,0	53,6	177,2	92,0		48,6		623,4	3,2	2,3		2,0	1,6	9,1		55,8	55,8	688,3	13,6		13,6	19,2		19,2	32,8
4фс24-9АIIIв	22,4	29,0	18,4	131,0	186,8	20,0		39,6				447,2	3,2		1,8			5,0		62,3	62,3	514,5	13,6		13,6	19,2		19,2	32,8
4фс24-9АIV	22,4	29,0	18,4	131,0	186,8	20,0		39,6				447,2	3,2		1,8			5,0		62,3	62,3	514,5	13,6		13,6	19,2		19,2	32,8
4фс24-9АV	22,4	29,0	18,4	131,0	186,8	20,0		39,6				447,2	3,2		1,8			5,0		62,3	62,3	514,5	13,6		13,6	19,2		19,2	32,8
4фс24-9К7	22,4	45,6	21,4	208,6	104,8	20,0		59,4				482,2	3,2		1,8			5,0		62,3	62,3	549,5	13,6		13,6	19,2		19,2	32,8
4фс24-9АIIIв-Н	22,4	29,0	46,0	91,0	88,0	53,6	52,8	92,0		48,6		523,4	3,2	2,3		2,0	1,6	9,1		59,0	59,0	591,5	13,6		13,6	19,2		19,2	32,8
4фс24-9АIV-Н	22,4	30,6	46,0	91,0	88,0	53,6	52,8	92,0		48,6		525,0	3,2	2,3		2,0	1,6	9,1		59,0	59,0	593,1	13,6		13,6	19,2		19,2	32,8
4фс24-9АтлV-Н	22,4	29,0	46,0	91,0	88,0	53,6	52,8	92,0		48,6		523,4	3,2	2,3		2,0	1,6	9,1		59,0	59,0	591,5	13,6		13,6	19,2		19,2	32,8
4фс24-10АIIIв	6,4	50,0	58,8	80,2	201,2		25,2	39,6				461,4	3,2		1,2	1,0		5,4		62,3	62,3	529,1	13,6		13,6	19,2		19,2	32,8
4фс24-10АIV	6,4	51,6	58,8	80,2	201,2		25,2	39,6				463,0	3,2		1,2	1,0		5,4		62,3	62,3	530,7	13,6		13,6	19,2		19,2	32,8
4фс24-10АV	6,4	50,0	58,8	80,2	201,2		25,2	39,6				461,4	3,2		1,2	1,0		5,4		62,3	62,3	529,1	13,6		13,6	19,2		19,2	32,8

Госстрой СССР Киевский Промстройпроект

Гл. инж. пр. Бук. бриг. Черт. констр.

Козлов Дукак Пелешенко

Подберил Дукак

ТК 1978	Выборка стали на ненапрягаемую арматуру и закладные изделия	Серия ПК-01-129/78 Вып. 4	Лист 37

Выборка стали на одну ферму, кг

Марка фермы	Ненапрягаемая арматура: Арматурная сталь ГОСТ 5781-75* Класс AIII Ø, мм 6	8	Арматурная сталь ГОСТ 5.1459-72* Класс AIII Ø, мм 10	12	14	16	18	20	22	25	28	Итого	Арматурная сталь ГОСТ 5781-75 Класс AI Ø, мм 6	8	14	20	25	Итого	Арматурная сталь ТУ 14-1-4-69-75 Класс Bp I Ø, мм 5	Итого	Всего	Закладные изделия: Арматурная сталь ГОСТ 5781-75* Класс AI Ø, мм 14	Итого	Профильная сталь ГОСТ 380-71*	Итого	Всего
4ФС24-10К7	6,4	68,4	61,8	80,2	224,6		25,2	59,4				526,0	3,2		1,2	1,0		5,4		62,3	62,3	593,7	13,6	13,6	19,2	19,2	32,8
4ФС24-10АIIIВ8	6,4	50,0	31,2	69,4	273,2		25,2	39,6				495,0	3,2		1,2	1,0		5,4		62,3	62,3	562,7	13,6	13,6	19,2	19,2	32,8
4ФС24-10АIV-С	6,4	51,6	31,2	69,4	273,2		25,2	39,6				496,6	3,2		1,2	1,0		5,4		62,3	62,3	564,3	13,6	13,6	19,2	19,2	32,8
4ФС24-10АV-С	6,4	50,0	31,2	69,4	273,2		25,2	39,6				495,0	3,2		1,2	1,0		5,4		62,3	62,3	562,7	13,6	13,6	19,2	19,2	32,8
4ФС24-10К7-Н	6,4	68,4	34,2	69,4	296,6		25,2	59,4				559,6	3,2		1,2	1,0		5,4		62,3	62,3	627,3	13,6	13,6	19,2	19,2	32,8
4ФС24-10АIIIВ8-Н	6,4	50,0	58,8	80,2	102,4	53,6		104,8	63,2	48,6		568,0	5,2	2,3			4,8	12,3		57,4	57,4	637,7	13,6	13,6	19,2	19,2	32,8
4ФС24-10АIV-Н	6,4	51,6	58,8	80,2	102,4	53,6		104,8	63,2	48,6		569,6	5,2	2,3			4,8	12,3		57,4	57,4	639,3	13,6	13,6	19,2	19,2	32,8
4ФС24-10АIVТ-Н	6,4	50,0	58,8	80,2	102,4	53,6		104,8	63,2	48,6		568,0	5,2	2,3			4,8	12,3		57,4	57,4	637,7	13,6	13,6	19,2	19,2	32,8
4ФС24-10АIIIВ8-Нв	6,4	50,0	31,2	69,4	174,4	53,6		104,8	63,2	48,6		601,6	5,2	2,3			4,8	12,3		57,4	57,4	671,3	13,6	13,6	19,2	19,2	32,8
4ФС24-10АIV-Нв	6,4	51,6	31,2	69,4	174,4	53,6		104,8	63,2	48,6		603,2	5,2	2,3			4,8	12,3		57,4	57,4	672,9	13,6	13,6	19,2	19,2	32,8
4ФС24-10АIVТ-Нв	6,4	50,0	31,2	69,4	174,4	53,6		104,8	63,2	48,6		601,6	5,2	2,3			4,8	12,3		57,4	57,4	671,3	13,6	13,6	19,2	19,2	32,8
4ФС24-11АIIIВ		39,6	59,6	10,2	139,8	295,2	25,2	39,6				609,0	3,2		1,2	1,0		5,4		54,1	54,1	668,5	13,6	13,6	19,2	19,2	32,8
4ФС24-11АIV		42,0	59,6	10,2	139,6	295,2	25,2	39,6				611,4	3,2		1,2	1,0		5,4		54,1	54,1	670,9	13,6	13,6	19,2	19,2	32,8
4ФС24-11АIV		39,6	59,6	10,2	139,6	295,2	25,2	39,6				609,0	3,2		1,2	1,0		5,4		54,1	54,1	668,5	13,6	13,6	19,2	19,2	32,8
4ФС24-11К7		58,0	62,6	10,2	163,0	295,2	25,2	59,4				673,6	3,2		1,2	1,0		5,4		54,1	54,1	733,1	13,6	13,6	19,2	19,2	32,8
4ФС24-11АIIIВ8-Н		39,6	59,6	10,2	139,6	166,4	68,0	104,8		81,6	61,0	730,8	3,2	5,9			4,8	13,9		51,6	51,6	796,3	13,6	13,6	19,2	19,2	32,8
4ФС24-11АIV-Н		42,0	59,6	10,2	139,6	166,4	68,0	104,8		81,6	61,0	733,2	3,2	5,9			4,8	13,9		51,6	51,6	798,7	13,6	13,6	19,2	19,2	32,8
4ФС24-11АIVТ-Н		42,0	59,6	10,2	139,6	166,4	68,0	104,8		81,6	61,0	733,2	32	5,9			4,8	13,9		51,6	51,6	796,7	13,6	13,6	19,2	19,2	32,8
4ФС24-12АIIIВ		32,0	67,4	98,2	20,4	128,8	86,8	59,4		206,4	284,0	983,4	3,2	43,2	1,2	1,0		48,6		36,3	36,3	1068,3	13,6	13,6	19,2	19,2	32,8
4ФС24-12АIV		34,4	67,4	98,2	20,4	128,8	86,8	59,4		206,4	284,0	985,8	3,2	43,2	1,2	1,0		48,6		36,3	36,3	1070,7	13,6	13,6	19,2	19,2	32,8
4ФС24-12АV		34,4	67,4	98,2	20,4	128,8	86,8	59,4		206,4	284,0	985,8	3,2	43,2	1,2	1,0		48,6		36,3	36,3	1070,7	13,6	13,6	19,2	19,2	32,8
4ФС24-12К7		50,4	70,4	115,4	20,4	128,8	86,8	79,2		206,4	284,0	1041,8	3,2	43,2	1,2	1,0		48,6		36,3	36,3	1126,7	13,6	13,6	19,2	19,2	32,8
4ФС24-12АIIIВ-Н		32,0	67,4	98,2	20,4		129,6	59,4	78,8	206,4	447,4	1139,6	6,2	49,1			4,8	60,1		32,0	32,0	1231,7	13,6	13,6	19,2	19,2	32,8
4ФС24-12АIV-Н		33,6	67,4	98,2	20,4		129,6	59,4	78,8	206,4	447,4	1141,2	6,2	49,1			4,8	60,1		32,0	32,0	1233,3	13,6	13,6	19,2	19,2	32,8
4ФС24-12АIVТ-Н		34,4	67,4	98,2	20,4		129,6	59,4	78,8	206,4	447,4	1142,0	6,2	49,1			4,8	60,1		32,0	32,0	1234,1	13,6	13,6	19,2	19,2	32,8

ТК 1978

Выборка стали на ненапрягаемую арматуру и закладные изделия

Серия 1.462-1.88/78 Вып. 4 Лист 58

Инв. № подл. | Подпись и дата | Взам. инв. № | Инв. № дубл. | Подпись и дата

Гипростройпроект. Ленинград. Цех конструкций

174-22-04 4.9

Геометрическая схема фермы

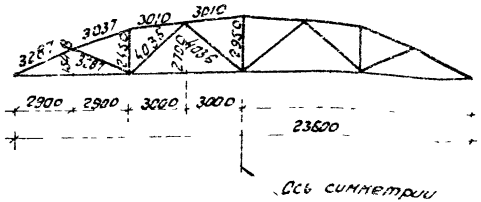

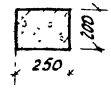

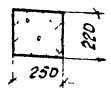

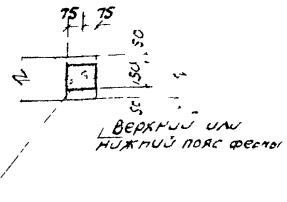



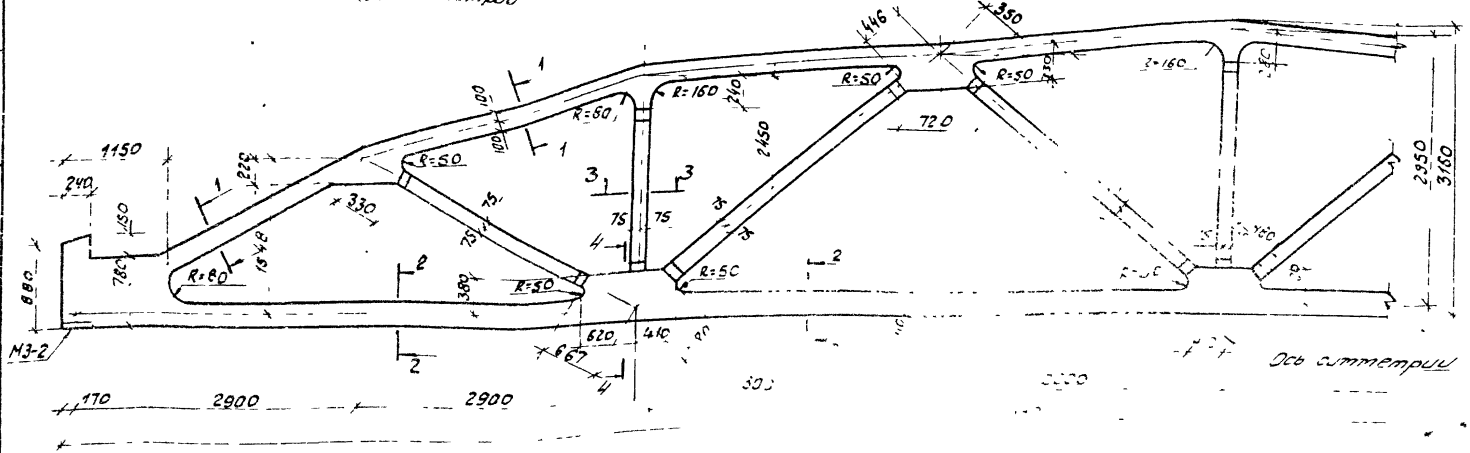

Спецификация марок закладных элементов на одну ферму

Марка фермы	Марка элемента	Кол-во шт	№ листа
1ФС24-2÷1ФС24-5, 1ФС24-2-а÷1ФС24-5-а, 1ФС24-2-Н÷1ФС24-5-Н, 1ФС24-2-На÷1ФС24-5-На	М3-2	2	Вып 5 часть 2 л. 11

1. Привязку всех элементов решетки по ширине фермы принять по сечению 3-3.
2. В марках ферм условно опущены индексы, обозначающие вид напрягаемой арматуры.
3. Примеры разбивки закладных изделий для крепления плит покрытия и фонарей, связей в покрытиях, стеновых панелей и путей подвесного транспорта даны в выпуске 1 серия ПК-01-128/78.

ТК	Фермы 1ФС24-2÷1ФС24-5; 1ФС24-2-а÷1ФС24-5-а, 1ФС24-2-Н÷1ФС24-5-Н, 1ФС24-2-На÷1ФС24-5-На. Опалубочный чертеж	Серия ПК-01-129/78	
		Вып 4	Лист 30

Киевский Промстройпроект

Рук. Фигов, Чертконстр. Лужак, Пелешенко

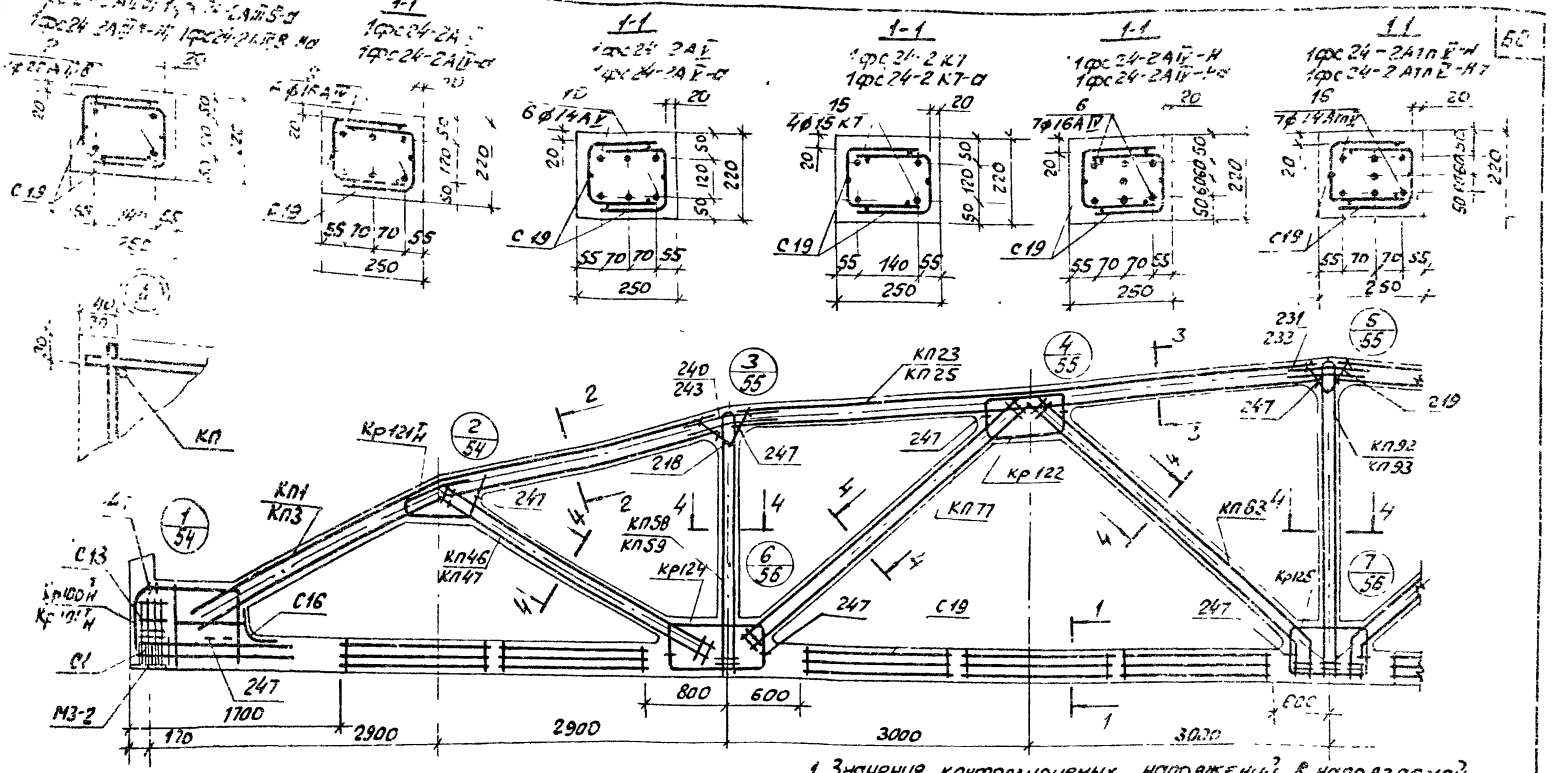

1. Значения контролируемых напряжений в напрягаемой арматуре принимать по табл. 1 п.2.4 пояснительной записки.
2. Кубиковая прочность бетона при отпуске натяжения арматуры должна быть не менее В 15.
3. При бетонировании ферм следует особое внимание обратить на уплотнение бетона в узлах фермы.
4. На общем виде армирования напрягаемая арматура в нижнем поясе условно не показана.
5. Спецификация марок арматурных изделий на одну ферму приведена на листе 41.
6. В марках ферм указанных в штампе условно опущены индексы, обозначающие вид напрягаемой арматуры.

ТК 1978	Фермы 1ФС24-2, 1ФС24-2-С, 1ФС24-2-Н, 1ФС24-2-На, Армирование ферм	Серия ПК-01-129/78	Вып. 4 / Лист 40

1фс 24-2 А IV

Марка изделия или №поз.	Кол-во шт.	№ листа Вып.5
КП1, КП23, КП46, КП58, КП77, КП83, КП92, Кр100ᵀн, Кр121ᵀн, Кр122, Кр124, Кр126, С1, С13, С16, С19, поз.218, 219, 231, 240, 247 по 1фс24-2А III-в	6	6

1фс 24-2 А III-б

Марка изделия или №поз.	Кол-во шт.	№ листа Вып.5
КП1	2	2
КП23	2	24
КП46	2	47
КП58	2	59
КП77	2	78
КП83	2	84
КП92	1	93
Кр100ᵀн	2+2	194
Кр121ᵀн	2+2	215
Кр122	4	216
Кр124	4	218
Кр126	2	220
С1	16	247
С13	8	253
С16	2	254
С19	20	255
2	4	1
218	4	257
219	2	257
231	4	257
240	8	258
247	32	258

1фс 24-2А III-в-а

Марка изделия или №поз.	Кол-во шт.	№ листа Вып.5
КП1, КП23, КП46, КП58, КП77, КП83, КП92, Кр100ᵀн, Кр121ᵀн, Кр122, Кр124, Кр126, С1, С13, С16, С19, поз.218, 219, 231, 240, 247 по 1фс24-2А III-в	6	6
КП3, КП25, КП46, КП58, КП77, КП83, КП92, Кр100ᵀн, Кр121ᵀн, Кр122, Кр124, Кр126, С13, С16, С19, поз.218, 219, 231, 240, 247, по 1фс 24-2А III-в	15	1
КП3	2	4
КП25	2	26
КП46	2	47
КП58	2	59
КП77	2	78
КП83	2	84
КП92	1	93
Кр100ᵀн	2+2	194
Кр121ᵀн	2+2	215
Кр122	4	216
Кр124	4	218
Кр126	2	220
С1	16	247
С13	8	253
С16	2	254
С19	20	255
2	4	1
218	4	257

1фс 24-2А III-б (продолжение)

Марка изделия или №поз.	Кол-во шт.	№ листа Вып.5
219	2	257
233	4	257
243	8	258
247	32	258

1фс 24-2А III-б-а

Марка изделия или №поз.	Кол-во шт.	№ листа Вып.5
КП3, КП25, КП46, КП58, КП77, КП83, КП92, Кр100ᵀн, Кр121ᵀн, Кр122, Кр124, Кр126, С1, С13, С16, С19, поз.218, 219, 233, 243, 247 по 1фс 24-1А III-б-а	6	1

1фс 24-2А II-а

Марка изделия или №поз.	Кол-во шт.	№ листа Вып.5
КП3, КП25, КП46, КП58, КП77, КП83, КП92, Кр100ᵀн, Кр121ᵀн, Кр122, Кр124, Кр126, С1, С13, С16, С19, поз.218, 219, 233, 243, 247 по 1фс 24-2А III-б-а	10	1

1фс 24-2К7-а

Марка изделия или №поз.	Кол-во шт.	№ листа Вып.5
КП3, КП25, КП46, КП58, КП77, КП83, КП92, Кр121ᵀн, Кр122, Кр124, Кр126, С13, С16, С19, поз.218, 219, 233, 243, 247 по 1фс 24-2А III-б-а	Кр121ᵀн 2+2	195
	С1 36	247
	15	4	1

1фс 24-2А II-б

Марка изделия или №поз.	Кол-во шт.	№ листа Вып.5
КП1	2	2
КП23	2	24
КП47	2	48
КП59	2	60
КП77	2	78
КП83	2	84
КП93	1	94
Кр100ᵀн	2+2	194
Кр121ᵀн	2+2	215
Кр122	4	216
Кр124	4	218
Кр125	2	220
С1	16	247
С13	8	253
С16	2	254
С19	20	255
2	4	1
218	4	257
219	2	257
231	4	257
240	8	258
247	32	258

1фс 24-2А II-в

Марка изделия или №поз.	Кол-во шт.	№ листа Вып.5
КП1, КП23, КП47, КП59, КП77, КП83, КП93, Кр100ᵀн, Кр121ᵀн, Кр122, Кр124, Кр126, С1, С13, С16, С19, поз.218, 219, 231, 240, 247 по 1фс24-2А III-в-н	6	7	1

1фс 24-2А II-г

Марка изделия или №поз.	Кол-во шт.	№ листа Вып.5
КП1, КП23, КП47, КП59, КП77, КП83, КП93, Кр100ᵀн, Кр121ᵀн, Кр122, Кр124, Кр126, С1, С13, С16, С19, поз.218, 219, 231, 240, 247 по 1фс 24-2А III-в-н	16	7	1
КП3	2	4
КП25	2	26
КП47	2	48
КП59	2	60
КП77	2	78
КП83	2	84
КП93	1	94
Кр100ᵀн	2+2	194
Кр121ᵀн	2+2	215
Кр122	4	216
Кр124	4	218
Кр126	2	220
С1	16	247
С13	8	253
С16	2	254
С19	20	255
2	4	1
218	4	257
219	2	257
233	4	257
243	8	258
247	32	258

1фс 24-2Ат7-н

Марка изделия или №поз.	Кол-во шт.	№ листа Вып.5
КП1, КП23, КП47, КП59, КП77, КП83, КП93, Кр100ᵀн, Кр121ᵀн, Кр122, Кр124, Кр126, С1, С13, С16, С19, поз.218, 219, 231, 240, 247 по 1фс24-2А III-в-н	16	7	1
КП3	2	4
КП25	2	26
КП47	2	48
КП59	2	60
КП77	2	78
КП83	2	84
КП93	1	94
Кр100ᵀн	2+2	194
Кр121ᵀн	2+2	215
Кр122	4	216
Кр124	4	218
Кр126	2	220
С1	16	247
С13	8	253
С16	2	254
С19	20	255
2	4	1
218	4	257
219	2	257
233	4	257
243	8	258
247	32	258

1фс 24-2Ат7-На

Марка изделия или №поз.	Кол-во шт.	№ листа Вып.5
КП3, КП23, КП47, КП59, КП77, КП93, Кр100ᵀн, Кр121ᵀн, Кр122, Кр124, Кр126, С1, С13, С16, С19, поз.218, 219, 233, 243, 247 по 1фс 24-2А III-в-на	16	7	1
КП3	2	4
КП25	2	26
КП47	2	48
КП59	2	60
КП77	2	78
КП83	2	84
КП93	1	94
Кр100ᵀн	2+2	194
Кр121ᵀн	2+2	215
Кр122	4	216
Кр124	4	218
Кр126	2	220
С1	16	247
С13	8	253
С16	2	254
С19	20	255
2	4	1
218	4	257
219	2	257
233	4	257
243	8	258
247	32	258

1фс 24-2А II-Ба

Марка изделия или №поз.	Кол-во шт.	№ листа Вып.5
КП3, КП25, КП47, КП59, КП77, КП93, Кр100ᵀн, Кр121ᵀн, Кр122, Кр124, Кр126, С1, С13, С16, С19, поз.218, 219, 233, 243, 247 по 1фс 24-2А III-в-на	16	7	1
КП3	2	4
КП25	2	26
КП47	2	48
КП59	2	60
КП77	2	78
КП83	2	84
КП93	1	94
Кр100ᵀн	2+2	194
Кр121ᵀн	2+2	215
Кр122	4	216
Кр124	4	218
Кр126	2	220
С1	16	247
С13	8	253
С16	2	254
С19	20	255
2	4	1
218	4	257
219	2	257
233	4	257
243	8	258
247	32	258

ТК 1978 — Фермы 1фс24-2, 1фс24-2-а, 1фс24-2-н, 1фс24-2-На. Спецификация марок арматурных изделий на одну ферму.

Серия ПК-01-12 Вып. Лист 40

Киевский Промстройпроект

Гип Колобаев; Нач.отд. Кулаков; Рук.гр. Гуляк; Гл.спец. Лисиченко; Нач.отд. Кулаков; Рук.гр. Гуляк; Гл.спец. Лисиченко

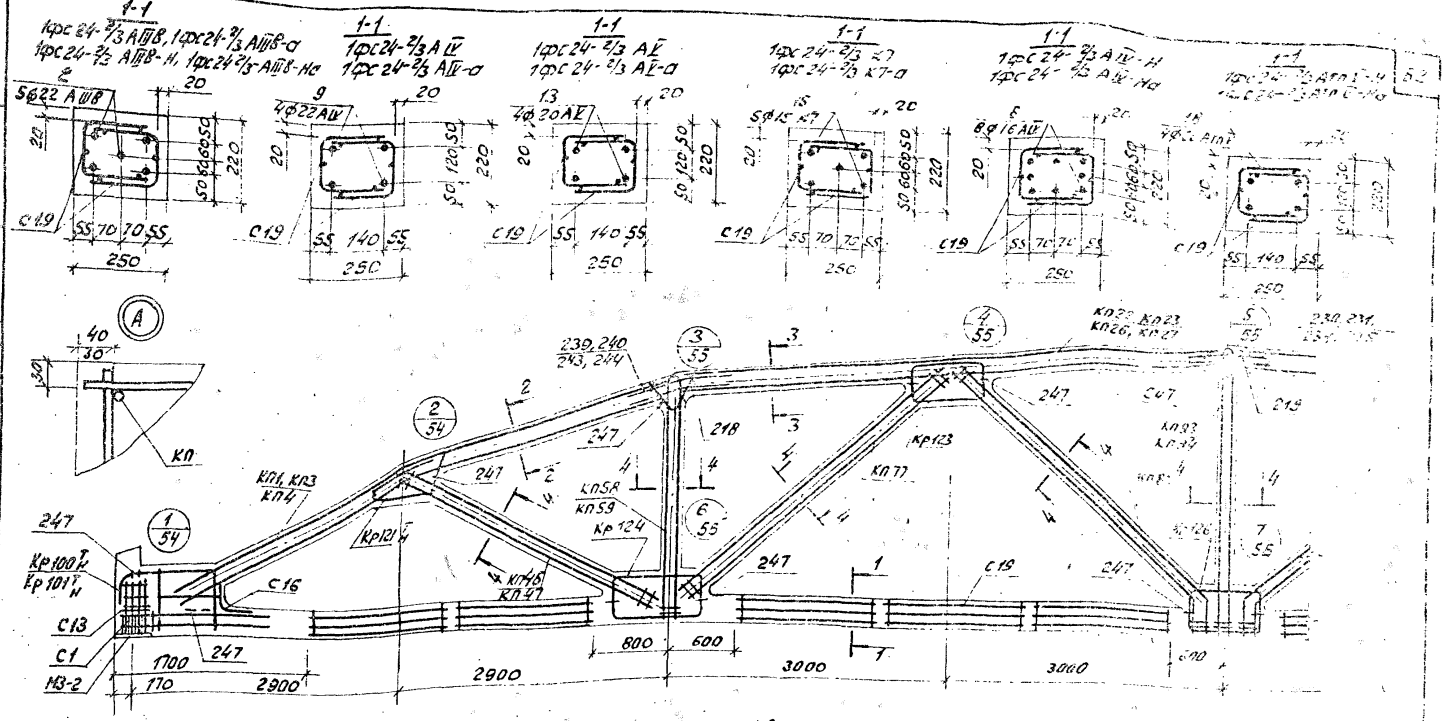

ТК 1978	Фермы 1фс24-2/3, 1фс24-3/3-0, 1фс24-3/3-Н, 1фс24-3/3-На. Армирование ферм.	Серия ПК-01-129/ТК	
		Вып. 4	Лист 42

Инв.№ подл. | Подпись и дата | Взам.инв.№ | Инв.№ дубл. | Подпись и дата
Типовой проект

Марка фермы	Марка изделия или №поз.	Кол-во шт	№ листа Вып.5
1фс 24-2/3 А III В	КП1	2	2
	КП23	2	24
	КП46	2	47
	КП58	2	59
	КП77	2	78
	КП83	2	84
	КП93	1	94
	Кр100Тн	2+2	194
	Кр121Тн	2+2	215
	Кр123	4	217
	Кр124	4	218
	Кр126	2	220
	С1	16	247
	С13	8	253
	С16	2	254
	С19	20	255
	2	5	1
	218	4	257
	219	2	257
	231	4	257
	240	8	258
	247	32	258
1фс 24-2/3 А IV	КП1, КП23, КП46, КП58, КП77, КП83, КП93, Кр100Тн, Кр121Тн, Кр123, Кр124, Кр126, С1, С13, С16, С19, поз.218, 219, 231, 240, 247, по 1фс 24-2/3 А III В		
	9	4	1

Марка фермы	Марка изделия или №поз.	Кол-во шт.	№ листа Вып.5
1фс 24-2/3 А V	КП1, КП23, КП46, КП58, КП77, КП83, КП93, Кр100Тн, Кр121Тн, Кр123, Кр124, Кр126, С1, С13, С16, С19, поз.218, 219, 231, 240, 247, по 1фс 24-2/3 А III В		
	13	4	1
1фс 24-2/3 К7	КП1, КП23, КП46, КП58, КП77, КП83, КП93, Кр121Тн, Кр123, Кр124, Кр126, С13, С16, С19, поз.218, 219, 231, 240, 247, по 1фс 24-2/3 А III В		
	Кр101Тн	2+2	195
	С1	36	247
	15	5	1
1фс 24-2/3 А III В-а	КП4	2	5
	КП27	2	28
	КП46	2	47
	КП58	2	59
	КП77	2	78
	КП83	2	84
	КП93	1	94
	Кр100Тн	2+2	194
	Кр121Тн	2+2	215
	Кр123	4	217
	Кр124	4	218
	Кр126	2	220
	С1	16	247
	С13	8	253
	С16	2	254
	С19	20	255
	2	5	1
	218	4	257

Марка фермы	Марка изделия или №поз.	Кол-во шт	№ листа Вып.5
1фс 24-2/3 А III В-а (продолжение)	219	2	257
	235	4	257
	244	8	258
	247	32	258
1фс 24-2/3 А IV-а	КП4, КП27, КП46, КП58, КП77, КП83, КП93, Кр100Тн, Кр121Тн, Кр123, Кр124, Кр126, С1, С13, С16, С19, поз.218, 219, 235, 244, 247, по 1фс 24-2/3 А III В-а		
	9	4	1
1фс 24-2/3 А V-а	КП4, КП27, КП46, КП58, КП77, КП83, КП93, Кр100Тн, Кр121Тн, Кр123, Кр124, Кр126, С1, С13, С16, С19, поз.218, 219, 235, 244, 247, по 1фс 24-2/3 А III В-а		
	13	4	1
1фс 24-2/3 К7-а	КП4, КП27, КП46, КП58, КП77, КП83, КП93, Кр121Тн, Кр123, Кр124, Кр126, С13, С16, С19, поз.218, 219, 235, 244, 247, по 1фс 24-2/3 А III В-а		
	Кр101Тн	2+2	195
	С1	36	247
	15	5	1

Марка фермы	Марка изделия или №поз.	Кол-во шт	№ листа Вып.5
1фс 24-2/3 А III В-Н	КП1	2	2
	КП22	2	23
	КП47	2	48
	КП59	2	60
	КП77	2	78
	КП83	2	84
	КП94	1	95
	Кр100Тн	2+2	194
	Кр121Тн	2+2	215
	Кр123	4	217
	Кр124	4	218
	Кр126	2	220
	С1	16	247
	С13	8	253
	С16	2	254
	С19	20	255
	2	5	1
	218	4	257
	219	2	257
	230	4	257
	239	8	258
	247	32	258
1фс 24-2/3 А IV-Н	КП1, КП22, КП47, КП59, КП77, КП83, КП94, Кр100Тн, Кр121Тн, Кр123, Кр124, Кр126, С1, С13, С16, С19, поз.218, 219, 230, 239, 247, по 1фс 24-2/3 А III В-Н		
	6	8	1

Марка фермы	Марка изделия или №поз.	Кол-во шт.	№ листа Вып.5
1фс 24-2/3 А IV-Н	КП1, КП22, КП47, КП59, КП77, КП83, КП94, Кр100Тн, Кр121Тн, Кр123, Кр124, Кр126, С1, С13, С16, С19, поз.218, 219, 230, 239, 247, по 1фс 24-2/3 А III В-		
	18	4	1
1фс 24-2/3 А III В-На	КП3	2	4
	КП26	2	27
	КП47	2	48
	КП59	2	60
	КП77	2	78
	КП83	2	84
	КП94	1	95
	Кр100Тн	2+2	194
	Кр121Тн	2+2	215
	Кр123	4	217
	Кр124	4	218
	Кр126	2	220
	С1	16	247
	С13	8	253
	С16	2	254
	С19	20	255
	2	5	1
	218	4	257
	219	2	257
	234	4	257
	243	8	258
	247	32	258

Марка фермы	Марка изделия или №поз.	Кол-во шт	№ листа Вып.5
1фс 24-2/3 А IV-На	КП3, КП26, КП47, КП59, КП77, КП83, КП94, Кр100Тн, Кр121Тн, Кр123, Кр124, Кр126, С1, С13, С16, С19, поз.218, 219, 234, 243, 247, по 1фс 24-2/3 А III В-На		
	6	8	1
1фс 24-2/3 А IV-На	КП3, КП26, КП47, КП59, КП77, КП83, КП94, Кр100Тн, Кр121Тн, Кр123, Кр124, Кр126, С1, С13, С16, С19, поз.218, 219, 234, 243, 247, по 1фс 24-2/3 А III В-На		
	18	4	1

ТК 1978	Фермы 1фс 24-2/3, 1фс 24-2/3-а, 1фс 24-2/3-Н, 1фс 24-2/3-На. Спецификация марок арматурных изделий на одну ферму.	Серия ПК-01-129/78 Вып. 4	Лист 43

17422-01 64

Киевский Промстройпроект

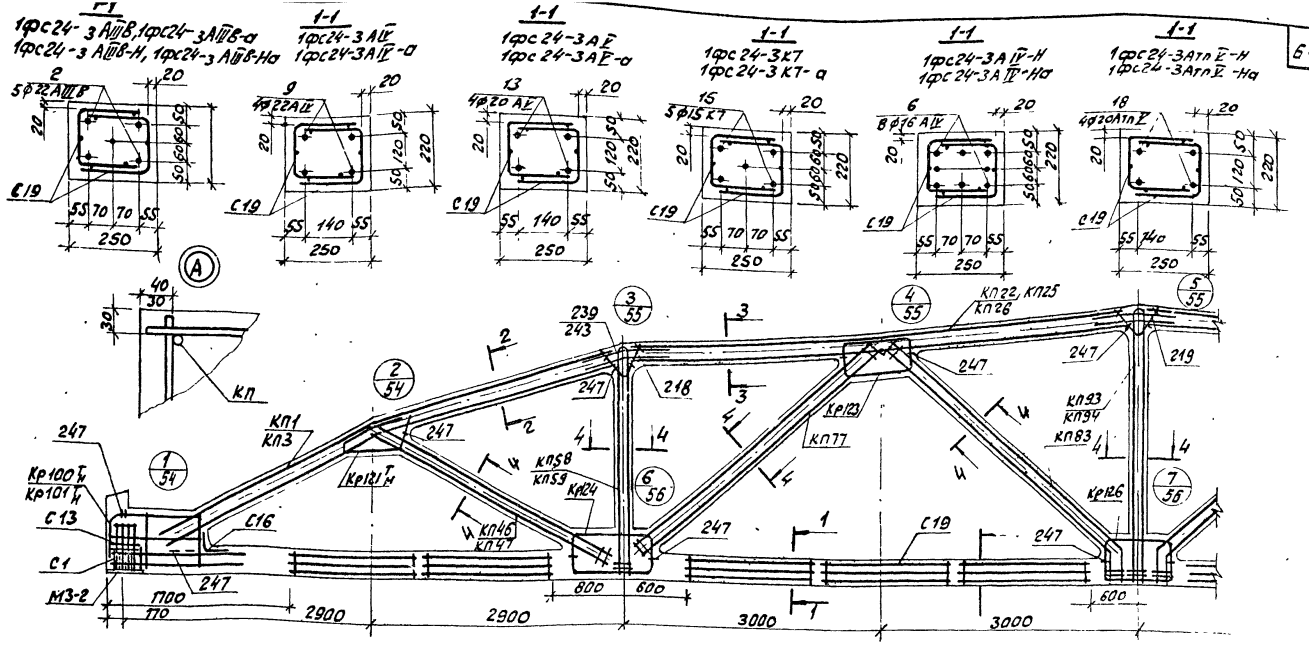

1. Значения контролируемых напряжений в напрягаемой арматуре принимать по табл.1 п.II.4 пояснительной записки.
2. Кубиковая прочность бетона при отпуске натяжения арматуры должна быть не менее 0,7R.
3. При бетонировании ферм следует особое внимание обратить на уплотнение бетона в узлах фермы.
4. На общем виде армирования напрягаемая арматура в нижнем поясе условно не показана.
5. Спецификация марок арматурных изделий на одну ферму приведена на листе 45
6. В марках ферм, указанных в штампе, условно опущены индексы, обозначающие вид напрягаемой арматуры.

ТК 1978	Фермы 1фс24-3, 1фс24-3-а, 1фс24-3-Н, 1фс24-3-На Армирование ферм	Серия ПК-01-129/70

Черт. констр. Пелешенко Хейц

Промстройпроект

Марка фермы	Марка изделия или № поз.	Кол-во шт.	№ листа вып.5
1фс 24-3А III В	КП1	2	2
	КП22	2	23
	КП46	2	47
	КП58	2	59
	КП77	2	78
	КП83	2	84
	КП93	1	94
	Кр100Тн	2+2	194
	Кр121Тн	2+2	215
	Кр123	4	217
	Кр124	4	218
	Кр126	2	220
	С1	16	247
	С13	8	253
	С16	2	254
	С19	20	255
	2	5	1
	218	4	257
	219	2	257
	230	4	257
	239	8	258
	247	32	258
1фс 24-3А IV	КП1, КП22, КП46, КП58, КП77, КП83, КП93, Кр100Н, Кр121Тн, Кр123, Кр124, Кр126, С1, С13, С16, С19, поз.218, 219, 230, 239, 247 по 1фс 24-3А III В		
	9	4	1

Марка фермы	Марка изделия или № поз.	Кол-во шт.	№ листа вып.5
1фс 24-3А V	КП1, КП22, КП46, КП58, КП77, КП83, КП93, Кр100Тн, Кр121Тн, Кр123, Кр124, Кр126, С1, С13, С16, С19, поз.218, 219, 230, 239, 247 по 1фс 24-3А III В		
	13	4	1
1фс 24-3К7	КП1, КП22, КП46, КП58, КП77, КП83, КП93, Кр121Тн, Кр123, Кр124, Кр126, С13, С16, С19, поз.218, 219, 230, 239, 247 по 1фс 24-3А III В		
	Кр101Тн	2+2	195
	С1	36	247
	15	5	1
1фс 24-3А III В-а	КП3	2	4
	КП26	2	27
	КП46	2	47
	КП58	2	59
	КП77	2	78
	КП83	2	84
	КП93	1	94
	Кр100Тн	2+2	194
	Кр121Тн	2+2	215
	Кр123	4	217
	Кр124	4	218
	Кр126	2	220
	С1	16	247
	С13	8	253
	С16	2	254
	С19	20	255
	2	5	1

Марка фермы	Марка изделия или № поз.	Кол-во шт.	№ листа вып.5
1фс 24-3А III В-а (продолжение)	219	2	257
	234	4	257
	243	8	258
	247	32	258
1фс 24-3А IV-а	КП3, КП26, КП46, КП58, КП77, КП83, КП93, Кр100Тн, Кр121Тн, Кр123, Кр124, Кр126, С1, С13, С16, С19, поз.218, 219, 234, 243, 247 по 1фс 24-3А III В-а		
	9	4	1
1фс 24-3А V-а	КП3, КП26, КП46, КП58, КП77, КП83, КП93, Кр100Тн, Кр121Тн, Кр123, Кр124, Кр126, С1, С13, С16, С19, поз.218, 219, 234, 243, 247 по 1фс 24-3А III В-а		
	13	4	1
1фс 24-3К7-а	КП3, КП26, КП46, КП58, КП77, КП83, КП93, Кр121Тн, Кр123, Кр124, Кр126, С13, С16, С19, поз.218, 219, 234, 243, 247 по 1фс 24-3А III В-а		
	Кр101Тн	2+2	195
	С1	36	247
	15	5	1

Марка фермы	Марка изделия или № поз.	Кол-во шт	№ листа вып.5
1фс 24-3А III В-Н	КП1	2	2
	КП22	2	23
	КП47	2	48
	КП59	2	60
	КП77	2	78
	КП83	2	84
	КП94	1	95
	Кр100Тн	2+2	194
	Кр121Тн	2+2	215
	Кр123	4	217
	Кр124	4	218
	Кр126	2	220
	С1	16	247
	С13	8	253
	С16	2	254
	С19	20	255
	2	5	1
	218	4	257
	219	2	257
	230	4	257
	239	8	258
	247	32	258
1фс 24-3А IV-Н	КП1, КП22, КП47, КП59, КП77, КП83, КП94, Кр100Тн, Кр121Тн, Кр123, Кр124, Кр126, С1, С13, С16, С19, поз.218, 219, 230, 239, 247 по 1фс 24-3А III В-Н		
	6	8	1

Марка фермы	Марка изделия или № поз.	Кол-во шт	№ листа вып.5
1фс 24-3А IV-Н	КП1, КП22, КП47, КП59, КП77, КП83, КП94, Кр100Тн, Кр121Тн, Кр123, Кр124, Кр126, С1, С13, С16, С19, поз.218, 219, 230, 239, 247 по 1фс 24-3А III В-Н		
	18	4	1
1фс 24-3А III В-На	КП3	2	4
	КП25	2	26
	КП47	2	48
	КП59	2	60
	КП77	2	78
	КП83	2	84
	КП94	1	95
	Кр100Тн	2+2	194
	Кр121Тн	2+2	215
	Кр123	4	217
	Кр124	4	218
	Кр126	2	220
	С1	16	247
	С13	8	253
	С16	2	254
	С19	20	255
	2	5	1
	218	4	257
	219	2	257
	233	4	257
	243	8	258
	247	32	258

Марка фермы	Марка изделия или № поз.	Кол-во шт.	№ листа вып.5
1фс 24-3А IV-На	КП3, КП25, КП47, КП59, КП77, КП83, КП94, Кр100Тн, Кр121Тн, Кр123, Кр124, Кр126, С1, С13, С16, С19, поз.218, 219, 233, 243, 247 по 1фс 24-3А III В-На		
	6	8	1
1фс 24-3А IV-На	КП3, КП25, КП47, КП59, КП77, КП83, КП94, Кр100Тн, Кр121Тн, Кр123, Кр124, Кр126, С1, С13, С16, С19, поз.218, 219, 233, 243, 247 по 1фс 24-3А III В-На		
	18	4	1

Киевский Промстройпроект

Рук. бриг. Дужах
Черт. контр. Лелешенко

Проверил Коловьева

ТК 1978	Фермы 1фс 24-3, 1фс 24-3-а, 1фс 24-3-Н, 1фс 24-3-На. Спецификация марок арматурных изделий на одну ферму	Серия ПХ-01-129/78	
		Вып. 4	Лист 45

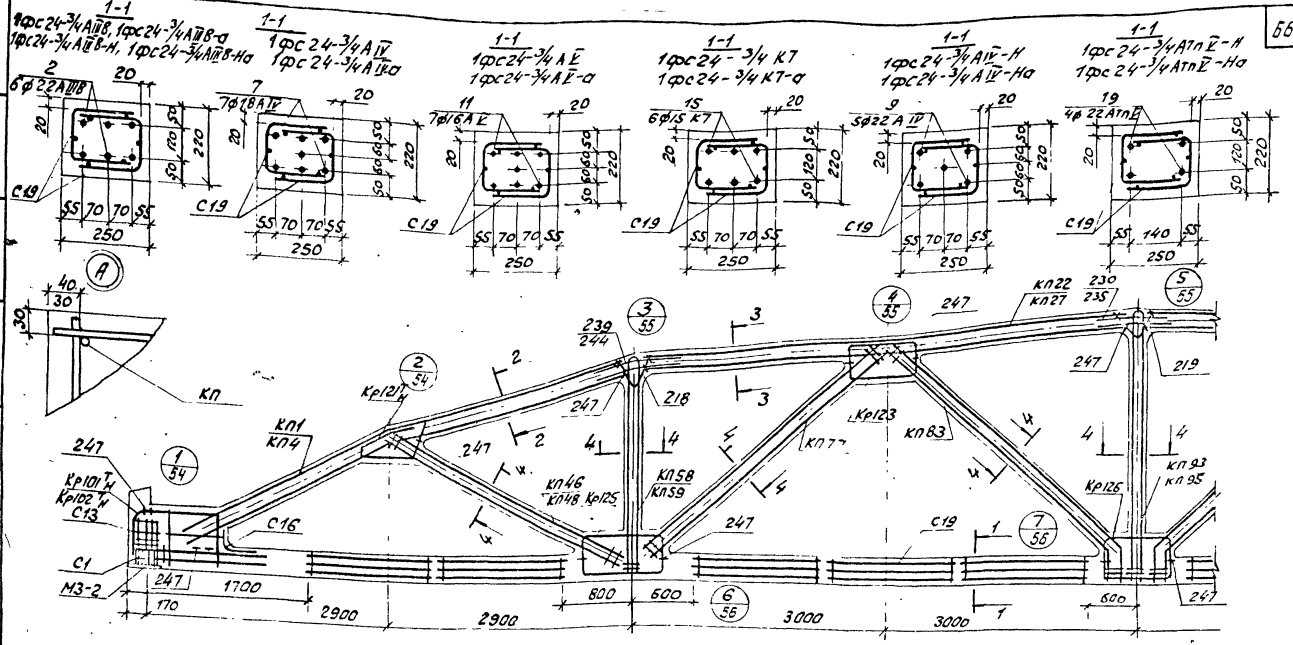

1. Значения контролируемых напряжений в напрягаемой арматуре принимать по табл. 1 п. II.4 пояснительной записки.
2. Кубиковая прочность бетона при отпуске натяжения арматуры должна быть не менее 0,7R.
3. При бетонировании ферм следует особое внимание обратить на уплотнение бетона в узлах фермы.
4. На общем виде армирования напрягаемая арматура в нижнем поясе условно не показана.
5. Спецификация марок арматурных изделий на одну ферму приведена на листе 47
6. В марках ферм, указанных в штампе, условно опущены индексы, обозначающие вид напрягаемой арматуры.

ТК 1978	Фермы 1фс24-3/4, 1фс24-3/4-а, 1фс24-3/4-Н, 1фс24-3/4-На. Армирование ферм	Серия ПК-01-129/78	
		Вып. 4	Лист 46

Промстройпроект

Черт. конструкц. Пелешенко

Марка фермы	Марка изделия или №поз.	Кол-во шт.	№№ листа Вып.5
1фс 24-3/4 АIIIВ	КП1	2	2
	КП22	2	23
	КП46	2	47
	КП58	2	59
	КП77	2	78
	КП83	2	84
	КП93	1	94
	Кр101Тн	2+2	195
	Кр121Тн	2+2	215
	Кр123	4	217
	Кр125	4	219
	Кр126	2	220
	С1	16	247
	С13	8	253
	С16	2	254
	С19	20	255
	2	6	1
	218	4	257
	219	2	257
	230	4	257
	239	8	258
	247	32	258
1фс 24-3/4 АIV	КП1, КП22, КП46, КП58, КП77, КП83, КП93, Кр101Тн, Кр121Тн, Кр123, Кр125, Кр126, С1, С13, С16, С19, ПО3. 218, 219, 230, 239, 247 по 1фс 24-3/4 АIIIВ	7	7	1

Марка фермы	Марка изделия или №поз.	Кол-во шт.	№№ листа Вып.5
1фс24-3/4АIV	КП1, КП22, КП46, КП58, КП77, КП83, КП93, Кр101Тн, Кр121Тн, Кр123, Кр125, Кр126, С1, С13, С16, С19, ПО3 218, 219, 230, 239, 247 по 1фс 24-3/4 АIIIВ	11	7	1
1фс 24-3/4 К7	КП1, КП22, КП46, КП58, КП77, КП83, КП93, Кр121Тн, Кр123, Кр125, Кр126, С13, С16, С19, ПО3. 218, 219, 220, 239, 247 по 1фс 24-3/4 АIIIВ	Кр102Тн	2+2	196
		С1	36	247
		15	6	1
1фс 24-3/4 АIIIВ-а	КП4	2	5
	КП27	2	28
	КП46	2	47
	КП58	2	59
	КП77	2	78
	КП83	2	84
	КП93	1	94
	Кр101Тн	2+2	195
	Кр121Тн	2+2	215
	Кр123	4	217
	Кр125	4	219
	Кр126	2	220
	С1	16	247
	С13	8	253
	С16	2	254
	С19	20	255
	2	6	1
	218	4	257

Марка фермы	Марка изделия или №поз.	Кол-во шт.	№№ листа Вып.5
1фс24-3/4АIIIВ-а (продолжение)	219	2	257
	235	4	257
	244	8	258
	247	32	258
1фс 24-3/4 АIIIЕ-а	КП4, КП27, КП46, КП58, КП77, КП83, КП93, Кр101Тн, Кр121Тн, Кр123, Кр125, Кр126, С1, С13, С16, С19, ПО3. 218, 219, 235, 244, 247, по 1фс 24-3/4 АIIIВ-а	7	7	1
1фс 24-3/4 АIIЕ-а	КП4, КП27, КП46, КП58, КП77, КП83, КП93, Кр101Тн, Кр121Тн, Кр123, Кр125, Кр126, С1, С13, С16, С19 ПО3. 218, 219, 235, 244, 247 по 1фс 24-3/4 АIIIВ-а	11	7	1
1фс 24-3/4 К7-а	КП4, КП27, КП46, КП58, КП77, КП83, КП93, Кр121Тн, Кр123, Кр125, Кр126, С13, С16, С19, ПО3. 218, 219, 235, 244, 247 по 1фс 24-3/4 АIIIВ-а	Кр102Тн	2+2	196
		С1	36	247
		15	6	1

Марка фермы	Марка изделия или №поз.	Кол-во шт.	№№ листа Вып.5
1фс 24-3/4 АIIIВ-Н	КП1	2	2
	КП22	2	23
	КП48	2	49
	КП59	2	60
	КП77	2	78
	КП83	2	84
	КП95	1	96
	Кр101Тн	2+2	195
	Кр121Тн	2+2	215
	Кр123	4	217
	Кр125	4	219
	Кр126	2	220
	С1	16	247
	С13	8	253
	С16	2	254
	С19	20	255
	2	6	1
	218	4	257
	219	2	257
	230	4	257
	239	8	258
	247	32	258
1фс 24-3/4 АIIIВ-Н	КП1, КП22, КП48, КП59, КП77, КП83, КП95, Кр101Тн, Кр121Тн, Кр123, Кр125, Кр126, С1, С13, С16, С19, ПО3. 218, 219, 230, 239, 247 по 1фс 24-3/4 АIIIВ-Н	9	5	1

Марка фермы	Марка изделия или №поз.	Кол-во шт.	№№ листа Вып.5
1фс24-3/4АIIЕ-Н	КП1, КП22, КП48, КП59, КП77, КП83, КП95, Кр101Тн, Кр121Тн, Кр123, Кр125, Кр126, С1, С13, С16, С19, ПО3. 218, 219, 230, 239, 247 по 1фс 24-3/4 АIIIВ-Н	19	4	1
1фс 24-3/4 АIIIВ-На	КП4	2	5
	КП27	2	28
	КП48	2	49
	КП59	2	60
	КП77	2	78
	КП83	2	84
	КП95	1	96
	Кр101Тн	2+2	195
	Кр121Тн	2+2	215
	Кр123	4	217
	Кр125	4	219
	Кр126	2	220
	С1	16	247
	С13	8	253
	С16	2	254
	С19	20	255
	2	6	1
	218	4	257
	219	2	257
	235	4	257
	244	8	258
	247	32	258

Марка фермы	Марка изделия или №поз.	Кол-во шт.	№№ листа Вып.5
1фс24-3/4АIIЕ-На	КП4, КП27, КП48, КП59, КП77, КП83, КП95, Кр101Тн, Кр121Тн, Кр123, Кр125, Кр126, С1, С13, С16, С19, ПО3 218, 219, 235, 244, 247 по 1фс24-3/4АIIIВ-На	9	5	1
1фс 24-3/4АIIЕ-На	КП4, КП27, КП48, КП59, КП77, КП83, КП95, Кр101Тн, Кр121Тн, Кр123, Кр125, Кр126, С1, С13, С16, С19, ПО3. 218, 219, 235, 244, 247 по 1фс24-3/4АIIIВ-На	19	4	1

Киевский Промстройпроект

Разраб. Гуляк
Нач. отд. Шевченко
Гл. инж. проекта Шевченко
Гл. спец. Шевченко

Инв. № подл. | Подпись и дата | Взам. инв. №

ТК 1978

Фермы 1фс24-3/4, 1фс24-3/4-а, 1фс24-3/4-Н, 1фс24-3/4-Н-а.
Спецификация марок арматурных изделий на одну ферму.

Серия ПК-01-129/78
Вып. 4 Лист 7

1-1
1фс24-4АIIIВ, 1фс24-4АIIIВ-а
1фс24-4АIIIВ-Н, 1фс24-4АIIIВ-На

1-1
1фс24-4АIV
1фс24-4АIV-а

1-1
1фс24-4АV
1фс24-4АV-а

1-1
1фс24-4К7
1фс24-4К7-а

1-1
1фс24-4АIV-Н
1фс24-4АIV-На

1-1
1фс24-4АтлV-Н
1фс24-4АтлV-На

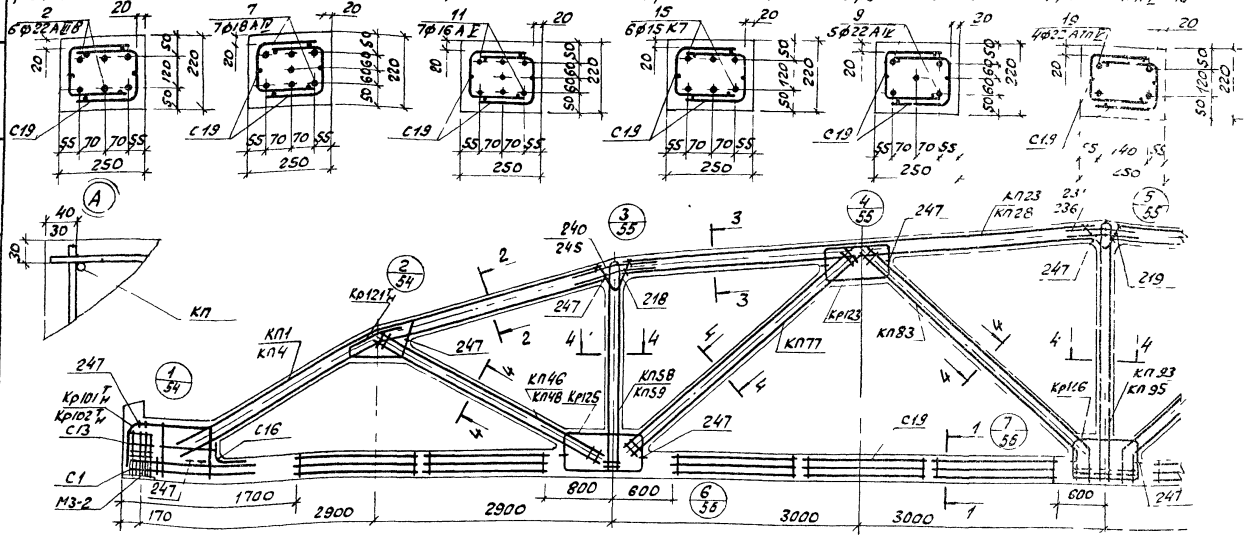

2-2

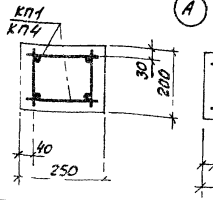

3-3

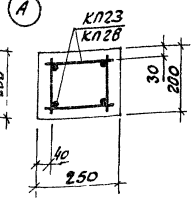

4-4

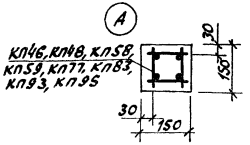

1. Значения контролируемых напряжений в напрягаемой арматуре принимать по паспорту стендовой установки.
2. Кубиковая прочность бетона при отпуске натяжения арматуры должна быть не менее 0,7R.
3. При бетонировании форм следует особое внимание обратить на уплотнение бетона в узлах фермы.
4. На общем виде армирования напрягаемая арматура в нижнем поясе условно не показана.
5. Спецификация марок арматурных изделий на одну ферму приведена на листе 9.
6. В марках ферм, указанных в штампе, условно опущены индексы, обозначающие вид напрягаемой арматуры.

ТК 1978	Фермы 1фс24-4, 1фс24-4-а, 1фс24-4-Н 1фс24-4-На. Армирование ферм.	Серия 1.Ю.01-128/78 Вып. 4 Лист 48

Проектировал Чеботкевич Нач. отд. Челищенко Гл. конструктор

Марка фермы	Марка изделия или №поз.	Кол-во шт.	№ листа Вып.5
1фс 24-4 АIIIв	КП1	2	2
	КП23	2	24
	КП46	2	47
	КП58	2	59
	КП77	2	78
	КП83	2	84
	КП93	1	94
	Кр101ᵀн	2+2	195
	Кр121ᵀн	2+2	215
	Кр123	4	217
	Кр125	4	219
	Кр126	2	220
	С1	16	247
	С13	8	253
	С16	2	254
	С19	20	255
	2	6	1
	218	4	257
	219	2	-"-
	231	4	-"-
	240	8	258
	247	32	258
1фс 24-4 АIIIв-а	КП1, КП23, КП46, КП58, КП77, КП83, КП93, Кр101ᵀн, Кр121ᵀн, Кр123, Кр125, Кр126, С1, С13, С16, С19, П03.218, 219, 231, 240, 247 по 1фс 24-4АIIIв	7	7	1
1фс 24-4 АIIIв-н	КП1, КП23, КП46, КП58, КП77, КП83, КП93, Кр101ᵀн, Кр121ᵀн, Кр123, Кр125, Кр126, С1, С13, С16, С19, П03.218, 219, 231, 240, 247 по 1фс 24-4АIIIв	9	5	1
1фс 24-4 АIIIв-На	КП4, КП28, КП46, КП58, КП77, КП83, КП93, Кр101ᵀн, Кр121ᵀн, Кр123, Кр125, Кр126, С1, С13, С16, С19, П03.218, 219, 236, 245, 247 по 1фс 24-4АIIIв	9	5	1
1фс 24-4 АIIIв-Нб	КП4, КП28, КП46, КП58, КП77, КП83, КП93, Кр101ᵀн, Кр121ᵀн, Кр123, Кр125, Кр126, С1, С13, С16, С19, П03.218, 219, 236, 245, 247 по 1фс 24-4АIIIв	9	5	1
1фс 24-4 АIIIг	КП1, КП23, КП46, КП58, КП77, КП83, КП93, Кр101ᵀн, Кр121ᵀн, Кр123, Кр125, Кр126, С1, С13, С16, С19, П03.218, 219, 231, 240, 247 по 1фс 24-4АIIIв	7	7	1
1фс 24-4 АIIIг-а	КП1, КП23, КП46, КП58, КП77, КП83, КП93, Кр101ᵀн, Кр121ᵀн, Кр123, Кр125, Кр126, С1, С13, С16, С19, П03.218, 219, 231, 240, 247 по 1фс 24-4АIIIв-а	7	7	1
1фс 24-4 АIIIг-н	КП1, КП23, КП46, КП58, КП77, КП83, КП93, Кр101ᵀн, Кр121ᵀн, Кр123, Кр125, Кр126, С1, С13, С16, С19, П03.218, 219, 231, 240, 247 по 1фс 24-4АIIIв-н	9	5	1
1фс 24-4 АIIIг-На	КП4, КП28, КП46, КП58, КП77, КП83, КП93, Кр101ᵀн, Кр121ᵀн, Кр123, Кр125, Кр126, С1, С13, С16, С19, П03.218, 219, 236, 245, 247 по 1фс 24-4АIIIв-На	9	5	1
1фс 24-4 АIIIг-Нб	КП4, КП28, КП46, КП58, КП77, КП83, КП93, Кр101ᵀн, Кр121ᵀн, Кр123, Кр125, Кр126, С1, С13, С16, С19, П03.218, 219, 236, 245, 247 по 1фс 24-4АIIIв-На	9	5	1
1фс 24-4 АIIIд	КП1, КП23, КП46, КП58, КП77, КП83, КП93, Кр101ᵀн, Кр121ᵀн, Кр123, Кр125, Кр126, С1, С13, С16, С19, П03.218, 219, 231, 240, 247 по 1фс 24-4АIIIв	7	7	1
1фс 24-4 АIIIд-а	КП1, КП23, КП46, КП58, КП77, КП83, КП93, Кр101ᵀн, Кр121ᵀн, Кр123, Кр125, Кр126, С1, С13, С16, С19, П03.218, 219, 231, 240, 247 по 1фс 24-4АIIIв-а	7	7	1
1фс 24-4 АIIIд-н	КП1, КП23, КП46, КП58, КП77, КП83, КП93, Кр101ᵀн, Кр121ᵀн, Кр123, Кр125, Кр126, С1, С13, С16, С19, П03.218, 219, 231, 240, 247 по 1фс 24-4АIIIв-н	9	5	1
1фс 24-4 АIIIд-На	КП4, КП28, КП46, КП58, КП77, КП83, КП93, Кр101ᵀн, Кр121ᵀн, Кр123, Кр125, Кр126, С1, С13, С16, С19, П03.218, 219, 236, 245, 247 по 1фс 24-4АIIIв-На	9	5	1
1фс 24-4 АIIIд-Нб	КП4, КП28, КП46, КП58, КП77, КП83, КП93, Кр101ᵀн, Кр121ᵀн, Кр123, Кр125, Кр126, С1, С13, С16, С19, П03.218, 219, 236, 245, 247 по 1фс 24-4АIIIв-На	9	5	1
1фс 24-4 АIIIе	КП1, КП23, КП46, КП58, КП77, КП83, КП93, Кр101ᵀн, Кр121ᵀн, Кр123, Кр125, Кр126, С1, С13, С16, С19, П03.218, 219, 231, 240, 247 по 1фс 24-4АIIIв	7	7	1
1фс 24-4 АIIIе-а	КП1, КП23, КП46, КП58, КП77, КП83, КП93, Кр101ᵀн, Кр121ᵀн, Кр123, Кр125, Кр126, С1, С13, С16, С19, П03.218, 219, 231, 240, 247 по 1фс 24-4АIIIв-а	7	7	1
1фс 24-4 АIIIе-н	КП1, КП23, КП46, КП58, КП77, КП83, КП93, Кр101ᵀн, Кр121ᵀн, Кр123, Кр125, Кр126, С1, С13, С16, С19, П03.218, 219, 231, 240, 247 по 1фс 24-4АIIIв-н	9	5	1
1фс 24-4 АIIIе-На	КП4, КП28, КП46, КП58, КП77, КП83, КП93, Кр101ᵀн, Кр121ᵀн, Кр123, Кр125, Кр126, С1, С13, С16, С19, П03.218, 219, 236, 245, 247 по 1фс 24-4АIIIв-На	9	5	1
1фс 24-4 АIIIе-Нб	КП4, КП28, КП46, КП58, КП77, КП83, КП93, Кр101ᵀн, Кр121ᵀн, Кр123, Кр125, Кр126, С1, С13, С16, С19, П03.218, 219, 236, 245, 247 по 1фс 24-4АIIIв-На	9	5	1
1фс 24-4 АIIIв-К	КП1	2	2
	КП23	2	24
	КП46	2	47
	КП58	2	59
	КП77	2	78
	КП83	2	84
	КП93	1	94
	Кр101ᵀн	2+2	195
	Кр121ᵀн	2+2	215
	Кр123	4	217
	Кр125	4	219
	Кр126	2	220
	С1	16	247
	С13	8	253
	С16	2	254
	С19	20	255
	2	6	1
	218	4	257
	219	2	257
	231	4	257
	240	8	258
	247	32	258
1фс 24-4 АIIIв-Кб	КП1, КП23, КП48, КП59, КП77, КП83, КП95, Кр101ᵀн, Кр121ᵀн, Кр123, Кр125, Кр126, С1, С13, С16, С19, П03.218, 219, 231, 240, 247 по 1фс 24-4АIIIв-Н	9	5	1
1фс 24-4 АIIIв-Кв	КП1, КП23, КП48, КП59, КП77, КП83, КП95, Кр101ᵀн, Кр121ᵀн, Кр123, Кр125, Кр126, С1, С13, С16, С19, П03.218, 219, 231, 240, 247 по 1фс 24-4АIIIв-Н	9	5	1
1фс 24-4 АIIIв-Кг	КП1, КП23, КП48, КП59, КП77, КП83, КП95, Кр101ᵀн, Кр121ᵀн, Кр123, Кр125, Кр126, С1, С13, С16, С19, П03.218, 219, 231, 240, 247 по 1фс 24-4АIIIв-Н	9	5	1
1фс 24-4 АIIIв-Кд	КП1, КП23, КП48, КП59, КП77, КП83, КП95, Кр101ᵀн, Кр121ᵀн, Кр123, Кр125, Кр126, С1, С13, С16, С19, П03.218, 219, 231, 240, 247 по 1фс 24-4АIIIв-Н	9	5	1
1фс 24-4 АIIIв-Ке	КП1, КП23, КП48, КП59, КП77, КП83, КП95, Кр101ᵀн, Кр121ᵀн, Кр123, Кр125, Кр126, С1, С13, С16, С19, П03.218, 219, 231, 240, 247 по 1фс 24-4АIIIв-Н	9	5	1
1фс 24-4 АIIIв-Кж	КП1, КП23, КП48, КП59, КП77, КП83, КП95, Кр101ᵀн, Кр121ᵀн, Кр123, Кр125, Кр126, С1, С13, С16, С19, П03.218, 219, 231, 240, 247 по 1фс 24-4АIIIв-Н	9	5	1
1фс 24-4 АIIIв-Кз	КП1, КП23, КП48, КП59, КП77, КП83, КП95, Кр101ᵀн, Кр121ᵀн, Кр123, Кр125, Кр126, С1, С13, С16, С19, П03.218, 219, 231, 240, 247 по 1фс 24-4АIIIв-Н	9	5	1
1фс 24-4 АIIIв-Кк	КП1, КП23, КП48, КП59, КП77, КП83, КП95, Кр101ᵀн, Кр121ᵀн, Кр123, Кр125, Кр126, С1, С13, С16, С19, П03.218, 219, 231, 240, 247 по 1фс 24-4АIIIв-Н	9	5	1
1фс 24-4 АIIIв-Кл	КП1, КП23, КП48, КП59, КП77, КП83, КП95, Кр101ᵀн, Кр121ᵀн, Кр123, Кр125, Кр126, С1, С13, С16, С19, П03.218, 219, 231, 240, 247 по 1фс 24-4АIIIв-Н	9	5	1
1фс 24-4 АIIIв-Км	КП1, КП23, КП48, КП59, КП77, КП83, КП95, Кр101ᵀн, Кр121ᵀн, Кр123, Кр125, Кр126, С1, С13, С16, С19, П03.218, 219, 231, 240, 247 по 1фс 24-4АIIIв-Н	9	5	1
1фс 24-4 АIIIв-Кн	КП1, КП23, КП48, КП59, КП77, КП83, КП95, Кр101ᵀн, Кр121ᵀн, Кр123, Кр125, Кр126, С1, С13, С16, С19, П03.218, 219, 231, 240, 247 по 1фс 24-4АIIIв-Н	9	5	1
1фс 24-4 АIIIв-Кп	КП1, КП23, КП48, КП59, КП77, КП83, КП95, Кр101ᵀн, Кр121ᵀн, Кр123, Кр125, Кр126, С1, С13, С16, С19, П03.218, 219, 231, 240, 247 по 1фс 24-4АIIIв-Н	9	5	1
1фс 24-4 АIIIв-Кр	КП1, КП23, КП48, КП59, КП77, КП83, КП95, Кр101ᵀн, Кр121ᵀн, Кр123, Кр125, Кр126, С1, С13, С16, С19, П03.218, 219, 231, 240, 247 по 1фс 24-4АIIIв-Н	9	5	1
1фс 24-4 АIIIв-Кс	КП1, КП23, КП48, КП59, КП77, КП83, КП95, Кр101ᵀн, Кр121ᵀн, Кр123, Кр125, Кр126, С1, С13, С16, С19, П03.218, 219, 231, 240, 247 по 1фс 24-4АIIIв-Н	9	5	1
1фс 24-4 АIIIв-Кт	КП1, КП23, КП48, КП59, КП77, КП83, КП95, Кр101ᵀн, Кр121ᵀн, Кр123, Кр125, Кр126, С1, С13, С16, С19, П03.218, 219, 231, 240, 247 по 1фс 24-4АIIIв-Н	9	5	1
1фс 24-4 АIIIв-Ку	КП1, КП23, КП48, КП59, КП77, КП83, КП95, Кр101ᵀн, Кр121ᵀн, Кр123, Кр125, Кр126, С1, С13, С16, С19, П03.218, 219, 231, 240, 247 по 1фс 24-4АIIIв-Н	9	5	1
1фс 24-4 АIIIв-Кф	КП1, КП23, КП48, КП59, КП77, КП83, КП95, Кр101ᵀн, Кр121ᵀн, Кр123, Кр125, Кр126, С1, С13, С16, С19, П03.218, 219, 231, 240, 247 по 1фс 24-4АIIIв-Н	9	5	1
1фс 24-4 АIIIв-Кх	КП1, КП23, КП48, КП59, КП77, КП83, КП95, Кр101ᵀн, Кр121ᵀн, Кр123, Кр125, Кр126, С1, С13, С16, С19, П03.218, 219, 231, 240, 247 по 1фс 24-4АIIIв-Н	9	5	1
1фс 24-4 АIIIв-Кц	КП1, КП23, КП48, КП59, КП77, КП83, КП95, Кр101ᵀн, Кр121ᵀн, Кр123, Кр125, Кр126, С1, С13, С16, С19, П03.218, 219, 231, 240, 247 по 1фс 24-4АIIIв-Н	9	5	1
1фс 24-4 АIIIв-Кч	КП1, КП23, КП48, КП59, КП77, КП83, КП95, Кр101ᵀн, Кр121ᵀн, Кр123, Кр125, Кр126, С1, С13, С16, С19, П03.218, 219, 231, 240, 247 по 1фс 24-4АIIIв-Н	9	5	1
1фс 24-4 АIIIв-Кш	КП1, КП23, КП48, КП59, КП77, КП83, КП95, Кр101ᵀн, Кр121ᵀн, Кр123, Кр125, Кр126, С1, С13, С16, С19, П03.218, 219, 231, 240, 247 по 1фс 24-4АIIIв-Н	9	5	1
1фс 24-4 АIIIв-Кщ	КП1, КП23, КП48, КП59, КП77, КП83, КП95, Кр101ᵀн, Кр121ᵀн, Кр123, Кр125, Кр126, С1, С13, С16, С19, П03.218, 219, 231, 240, 247 по 1фс 24-4АIIIв-Н	9	5	1
1фс 24-4 АIIIв-Кэ	КП1, КП23, КП48, КП59, КП77, КП83, КП95, Кр101ᵀн, Кр121ᵀн, Кр123, Кр125, Кр126, С1, С13, С16, С19, П03.218, 219, 231, 240, 247 по 1фс 24-4АIIIв-Н	9	5	1
1фс 24-4 АIIIв-Кю	КП1, КП23, КП48, КП59, КП77, КП83, КП95, Кр101ᵀн, Кр121ᵀн, Кр123, Кр125, Кр126, С1, С13, С16, С19, П03.218, 219, 231, 240, 247 по 1фс 24-4АIIIв-Н	9	5	1
1фс 24-4 АIIIв-Кя	КП1, КП23, КП48, КП59, КП77, КП83, КП95, Кр101ᵀн, Кр121ᵀн, Кр123, Кр125, Кр126, С1, С13, С16, С19, П03.218, 219, 231, 240, 247 по 1фс 24-4АIIIв-Н	9	5	1

Марка фермы	Марка изделия или №поз.	Кол-во шт.	№ листа Вып.5
1фс 24-4 АIIIв-Нб	КП1	2	2
	КП23	2	24
	КП48	2	49
	КП59	2	60
	КП77	2	78
	КП83	2	84
	КП95	1	96
	Кр101ᵀн	2+2	195
	Кр121ᵀн	2+2	215
	Кр123	4	217
	Кр125	4	219
	Кр126	2	220
	С1	16	247
	С13	8	253
	С16	2	254
	С19	20	255
	2	6	1
	218	4	257
	219	2	257
	236	4	257
	245	8	258
	247	32	258
1фс 24-4 АIIIв-Нв	КП4, КП28, КП48, КП59, КП77, КП83, КП95, Кр101ᵀн, Кр121ᵀн, Кр123, Кр125, Кр126, С1, С13, С16, С19, П03.218, 219, 236, 245, 247 по 1фс 24-4АIIIв-На	9	5	1
1фс 24-4 АIIIв-Нг	КП4, КП28, КП48, КП59, КП77, КП83, КП95, Кр101ᵀн, Кр121ᵀн, Кр123, Кр125, Кр126, С1, С13, С16, С19, П03.218, 219, 236, 245, 247 по 1фс 24-4АIIIв-На	9	5	1
1фс 24-4 АIIIв-Нд	КП4, КП28, КП48, КП59, КП77, КП83, КП95, Кр101ᵀн, Кр121ᵀн, Кр123, Кр125, Кр126, С1, С13, С16, С19, П03.218, 219, 236, 245, 247 по 1фс 24-4АIIIв-На	9	5	1
1фс 24-4 АIIIв-Не	КП4, КП28, КП48, КП59, КП77, КП83, КП95, Кр101ᵀн, Кр121ᵀн, Кр123, Кр125, Кр126, С1, С13, С16, С19, П03.218, 219, 236, 245, 247 по 1фс 24-4АIIIв-На	9	5	1
1фс 24-4 АIIIв-Нж	КП4, КП28, КП48, КП59, КП77, КП83, КП95, Кр101ᵀн, Кр121ᵀн, Кр123, Кр125, Кр126, С1, С13, С16, С19, П03.218, 219, 236, 245, 247 по 1фс 24-4АIIIв-На	9	5	1
1фс 24-4 АIIIв-Нз	КП4, КП28, КП48, КП59, КП77, КП83, КП95, Кр101ᵀн, Кр121ᵀн, Кр123, Кр125, Кр126, С1, С13, С16, С19, П03.218, 219, 236, 245, 247 по 1фс 24-4АIIIв-На	9	5	1
1фс 24-4 АIIIв-Нк	КП4, КП28, КП48, КП59, КП77, КП83, КП95, Кр101ᵀн, Кр121ᵀн, Кр123, Кр125, Кр126, С1, С13, С16, С19, П03.218, 219, 236, 245, 247 по 1фс 24-4АIIIв-На	9	5	1
1фс 24-4 АIIIв-Нл	КП4, КП28, КП48, КП59, КП77, КП83, КП95, Кр101ᵀн, Кр121ᵀн, Кр123, Кр125, Кр126, С1, С13, С16, С19, П03.218, 219, 236, 245, 247 по 1фс 24-4АIIIв-На	9	5	1
1фс 24-4 АIIIв-Нм	КП4, КП28, КП48, КП59, КП77, КП83, КП95, Кр101ᵀн, Кр121ᵀн, Кр123, Кр125, Кр126, С1, С13, С16, С19, П03.218, 219, 236, 245, 247 по 1фс 24-4АIIIв-На	9	5	1
1фс 24-4 АIIIв-Нн	КП4, КП28, КП48, КП59, КП77, КП83, КП95, Кр101ᵀн, Кр121ᵀн, Кр123, Кр125, Кр126, С1, С13, С16, С19, П03.218, 219, 236, 245, 247 по 1фс 24-4АIIIв-На	9	5	1
1фс 24-4 АIIIв-Нп	КП4, КП28, КП48, КП59, КП77, КП83, КП95, Кр101ᵀн, Кр121ᵀн, Кр123, Кр125, Кр126, С1, С13, С16, С19, П03.218, 219, 236, 245, 247 по 1фс 24-4АIIIв-На	9	5	1
1фс 24-4 АIIIв-Нр	КП4, КП28, КП48, КП59, КП77, КП83, КП95, Кр101ᵀн, Кр121ᵀн, Кр123, Кр125, Кр126, С1, С13, С16, С19, П03.218, 219, 236, 245, 247 по 1фс 24-4АIIIв-На	9	5	1
1фс 24-4 АIIIв-Нс	КП4, КП28, КП48, КП59, КП77, КП83, КП95, Кр101ᵀн, Кр121ᵀн, Кр123, Кр125, Кр126, С1, С13, С16, С19, П03.218, 219, 236, 245, 247 по 1фс 24-4АIIIв-На	9	5	1
1фс 24-4 АIIIв-Нт	КП4, КП28, КП48, КП59, КП77, КП83, КП95, Кр101ᵀн, Кр121ᵀн, Кр123, Кр125, Кр126, С1, С13, С16, С19, П03.218, 219, 236, 245, 247 по 1фс 24-4АIIIв-На	9	5	1
1фс 24-4 АIIIв-Ну	КП4, КП28, КП48, КП59, КП77, КП83, КП95, Кр101ᵀн, Кр121ᵀн, Кр123, Кр125, Кр126, С1, С13, С16, С19, П03.218, 219, 236, 245, 247 по 1фс 24-4АIIIв-На	9	5	1
1фс 24-4 АIIIв-Нф	КП4, КП28, КП48, КП59, КП77, КП83, КП95, Кр101ᵀн, Кр121ᵀн, Кр123, Кр125, Кр126, С1, С13, С16, С19, П03.218, 219, 236, 245, 247 по 1фс 24-4АIIIв-На	9	5	1
1фс 24-4 АIIIв-Нх	КП4, КП28, КП48, КП59, КП77, КП83, КП95, Кр101ᵀн, Кр121ᵀн, Кр123, Кр125, Кр126, С1, С13, С16, С19, П03.218, 219, 236, 245, 247 по 1фс 24-4АIIIв-На	9	5	1
1фс 24-4 АIIIв-Нц	КП4, КП28, КП48, КП59, КП77, КП83, КП95, Кр101ᵀн, Кр121ᵀн, Кр123, Кр125, Кр126, С1, С13, С16, С19, П03.218, 219, 236, 245, 247 по 1фс 24-4АIIIв-На	9	5	1
1фс 24-4 АIIIв-Нч	КП4, КП28, КП48, КП59, КП77, КП83, КП95, Кр101ᵀн, Кр121ᵀн, Кр123, Кр125, Кр126, С1, С13, С16, С19, П03.218, 219, 236, 245, 247 по 1фс 24-4АIIIв-На	9	5	1
1фс 24-4 АIIIв-Нш	КП4, КП28, КП48, КП59, КП77, КП83, КП95, Кр101ᵀн, Кр121ᵀн, Кр123, Кр125, Кр126, С1, С13, С16, С19, П03.218, 219, 236, 245, 247 по 1фс 24-4АIIIв-На	9	5	1
1фс 24-4 АIIIв-Нщ	КП4, КП28, КП48, КП59, КП77, КП83, КП95, Кр101ᵀн, Кр121ᵀн, Кр123, Кр125, Кр126, С1, С13, С16, С19, П03.218, 219, 236, 245, 247 по 1фс 24-4АIIIв-На	9	5	1
1фс 24-4 АIIIв-Нэ	КП4, КП28, КП48, КП59, КП77, КП83, КП95, Кр101ᵀн, Кр121ᵀн, Кр123, Кр125, Кр126, С1, С13, С16, С19, П03.218, 219, 236, 245, 247 по 1фс 24-4АIIIв-На	9	5	1
1фс 24-4 АIIIв-Ню	КП4, КП28, КП48, КП59, КП77, КП83, КП95, Кр101ᵀн, Кр121ᵀн, Кр123, Кр125, Кр126, С1, С13, С16, С19, П03.218, 219, 236, 245, 247 по 1фс 24-4АIIIв-На	9	5	1
1фс 24-4 АIIIв-Нэ	КП4, КП28, КП48, КП59, КП77, КП83, КП95, Кр101ᵀн, Кр121ᵀн, Кр123, Кр125, Кр126, С1, С13, С16, С19, П03.218, 219, 236, 245, 247 по 1фс 24-4АIIIв-На	9	5	1

Марка фермы	Марка изделия или №поз.	Кол-во шт.	№ листа Вып.5
1фс 24-4 АIIIв-Нб	КП4	2	5
	КП28	2	29
	КП48	2	49
	КП59	2	60
	КП77	2	78
	КП83	2	84
	КП95	1	96
	Кр101ᵀн	2+2	195
	Кр121ᵀн	2+2	215
	Кр123	4	217
	Кр125	4	219
	Кр126	2	220
	С1	16	247
	С13	8	253
	С16	2	254
	С19	20	255
	2	6	1
	218	4	257
	219	2	257
	236	4	257
	245	8	258
	247	32	258
1фс 24-4 АIIIв-Нв	КП4, КП28, КП48, КП59, КП77, КП83, КП95, Кр101ᵀн, Кр121ᵀн, Кр123, Кр125, Кр126, С1, С13, С16, С19, П03.218, 219, 236, 245, 247 по 1фс 24-4АIIIв-На	9	5	1
1фс 24-4 АIIIв-Нг	КП4, КП28, КП48, КП59, КП77, КП83, КП95, Кр101ᵀн, Кр121ᵀн, Кр123, Кр125, Кр126, С1, С13, С16, С19, П03.218, 219, 236, 245, 247 по 1фс 24-4АIIIв-На	9	5	1
1фс 24-4 АIIIв-Нд	КП4, КП28, КП48, КП59, КП77, КП83, КП95, Кр101ᵀн, Кр121ᵀн, Кр123, Кр125, Кр126, С1, С13, С16, С19, П03.218, 219, 236, 245, 247 по 1фс 24-4АIIIв-На	9	5	1
1фс 24-4 АIIIв-Не	КП4, КП28, КП48, КП59, КП77, КП83, КП95, Кр101ᵀн, Кр121ᵀн, Кр123, Кр125, Кр126, С1, С13, С16, С19, П03.218, 219, 236, 245, 247 по 1фс 24-4АIIIв-На	9	5	1
1фс 24-4 АIIIв-Нж	КП4, КП28, КП48, КП59, КП77, КП83, КП95, Кр101ᵀн, Кр121ᵀн, Кр123, Кр125, Кр126, С1, С13, С16, С19, П03.218, 219, 236, 245, 247 по 1фс 24-4АIIIв-На	9	5	1
1фс 24-4 АIIIв-Нз	КП4, КП28, КП48, КП59, КП77, КП83, КП95, Кр101ᵀн, Кр121ᵀн, Кр123, Кр125, Кр126, С1, С13, С16, С19, П03.218, 219, 236, 245, 247 по 1фс 24-4АIIIв-На	9	5	1
1фс 24-4 АIIIв-Нк	КП4, КП28, КП48, КП59, КП77, КП83, КП95, Кр101ᵀн, Кр121ᵀн, Кр123, Кр125, Кр126, С1, С13, С16, С19, П03.218, 219, 236, 245, 247 по 1фс 24-4АIIIв-На	9	5	1
1фс 24-4 АIIIв-Нл	КП4, КП28, КП48, КП59, КП77, КП83, КП95, Кр101ᵀн, Кр121ᵀн, Кр123, Кр125, Кр126, С1, С13, С16, С19, П03.218, 219, 236, 245, 247 по 1фс 24-4АIIIв-На	9	5	1
1фс 24-4 АIIIв-Нм	КП4, КП28, КП48, КП59, КП77, КП83, КП95, Кр101ᵀн, Кр121ᵀн, Кр123, Кр125, Кр126, С1, С13, С16, С19, П03.218, 219, 236, 245, 247 по 1фс 24-4АIIIв-На	9	5	1
1фс 24-4 АIIIв-Нн	КП4, КП28, КП48, КП59, КП77, КП83, КП95, Кр101ᵀн, Кр121ᵀн, Кр123, Кр125, Кр126, С1, С13, С16, С19, П03.218, 219, 236, 245, 247 по 1фс 24-4АIIIв-На	9	5	1
1фс 24-4 АIIIв-Нп	КП4, КП28, КП48, КП59, КП77, КП83, КП95, Кр101ᵀн, Кр121ᵀн, Кр123, Кр125, Кр126, С1, С13, С16, С19, П03.218, 219, 236, 245, 247 по 1фс 24-4АIIIв-На	9	5	1
1фс 24-4 АIIIв-Нр	КП4, КП28, КП48, КП59, КП77, КП83, КП95, Кр101ᵀн, Кр121ᵀн, Кр123, Кр125, Кр126, С1, С13, С16, С19, П03.218, 219, 236, 245, 247 по 1фс 24-4АIIIв-На	9	5	1
1фс 24-4 АIIIв-Нс	КП4, КП28, КП48, КП59, КП77, КП83, КП95, Кр101ᵀн, Кр121ᵀн, Кр123, Кр125, Кр126, С1, С13, С16, С19, П03.218, 219, 236, 245, 247 по 1фс 24-4АIIIв-На	9	5	1
1фс 24-4 АIIIв-Нт	КП4, КП28, КП48, КП59, КП77, КП83, КП95, Кр101ᵀн, Кр121ᵀн, Кр123, Кр125, Кр126, С1, С13, С16, С19, П03.218, 219, 236, 245, 247 по 1фс 24-4АIIIв-На	9	5	1
1фс 24-4 АIIIв-Ну	КП4, КП28, КП48, КП59, КП77, КП83, КП95, Кр101ᵀн, Кр121ᵀн, Кр123, Кр125, Кр126, С1, С13, С16, С19, П03.218, 219, 236, 245, 247 по 1фс 24-4АIIIв-На	9	5	1
1фс 24-4 АIIIв-Нф	КП4, КП28, КП48, КП59, КП77, КП83, КП95, Кр101ᵀн, Кр121ᵀн, Кр123, Кр125, Кр126, С1, С13, С16, С19, П03.218, 219, 236, 245, 247 по 1фс 24-4АIIIв-На	9	5	1
1фс 24-4 АIIIв-Нх	КП4, КП28, КП48, КП59, КП77, КП83, КП95, Кр101ᵀн, Кр121ᵀн, Кр123, Кр125, Кр126, С1, С13, С16, С19, П03.218, 219, 236, 245, 247 по 1фс 24-4АIIIв-На	9	5	1
1фс 24-4 АIIIв-Нц	КП4, КП28, КП48, КП59, КП77, КП83, КП95, Кр101ᵀн, Кр121ᵀн, Кр123, Кр125, Кр126, С1, С13, С16, С19, П03.218, 219, 236, 245, 247 по 1фс 24-4АIIIв-На	9	5	1
1фс 24-4 АIIIв-Нч	КП4, КП28, КП48, КП59, КП77, КП83, КП95, Кр101ᵀн, Кр121ᵀн, Кр123, Кр125, Кр126, С1, С13, С16, С19, П03.218, 219, 236, 245, 247 по 1фс 24-4АIIIв-На	9	5	1
1фс 24-4 АIIIв-Нш	КП4, КП28, КП48, КП59, КП77, КП83, КП95, Кр101ᵀн, Кр121ᵀн, Кр123, Кр125, Кр126, С1, С13, С16, С19, П03.218, 219, 236, 245, 247 по 1фс 24-4АIIIв-На	9	5	1
1фс 24-4 АIIIв-Нщ	КП4, КП28, КП48, КП59, КП77, КП83, КП95, Кр101ᵀн, Кр121ᵀн, Кр123, Кр125, Кр126, С1, С13, С16, С19, П03.218, 219, 236, 245, 247 по 1фс 24-4АIIIв-На	9	5	1
1фс 24-4 АIIIв-Нэ	КП4, КП28, КП48, КП59, КП77, КП83, КП95, Кр101ᵀн, Кр121ᵀн, Кр123, Кр125, Кр126, С1, С13, С16, С19, П03.218, 219, 236, 245, 247 по 1фс 24-4АIIIв-На	9	5	1
1фс 24-4 АIIIв-Нюэ	КП4, КП28, КП48, КП59, КП77, КП83, КП95, Кр101ᵀн, Кр121ᵀн, Кр123, Кр125, Кр126, С1, С13, С16, С19, П03.218, 219, 236, 245, 247 по 1фс 24-4АIIIв-На	9	5	1

Марка фермы	Марка изделия или №поз.	Кол-во шт.	№ листа Вып.5
1фс 24-4 АIIIв-Нб	КП4	2	5
	КП28	2	29
	КП48	2	49
	КП59	2	60
	КП77	2	78
	КП83	2	84
	КП95	1	96
	Кр101ᵀн	2+2	195
	Кр121ᵀн	2+2	215
	Кр123	4	217
	Кр125	4	219
	Кр126	2	220
	С1	16	247
	С13	8	253
	С16	2	254
	С19	20	255
	2	6	1
	218	4	257
	219	2	257
	236	4	257
	245	8	258
	247	32	258
1фс 24-4 АIIIв-Нв	КП4, КП28, КП48, КП59, КП77, КП83, КП95, Кр101ᵀн, Кр121ᵀн, Кр123, Кр125, Кр126, С1, С13, С16, С19, П03.218, 219, 236, 245, 247 по 1фс 24-4АIIIв-На	9	5	1
1фс 24-4 АIIIв-Нг	КП4, КП28, КП48, КП59, КП77, КП83, КП95, Кр101ᵀн, Кр121ᵀн, Кр123, Кр125, Кр126, С1, С13, С16, С19, П03.218, 219, 236, 245, 247 по 1фс 24-4АIIIв-На	9	5	1
1фс 24-4 АIIIв-Нд	КП4, КП28, КП48, КП59, КП77, КП83, КП95, Кр101ᵀн, Кр121ᵀн, Кр123, Кр125, Кр126, С1, С13, С16, С19, П03.218, 219, 236, 245, 247 по 1фс 24-4АIIIв-На	9	5	1
1фс 24-4 АIIIв-Не	КП4, КП28, КП48, КП59, КП77, КП83, КП95, Кр101ᵀн, Кр121ᵀн, Кр123, Кр125, Кр126, С1, С13, С16, С19, П03.218, 219, 236, 245, 247 по 1фс 24-4АIIIв-На	9	5	1
1фс 24-4 АIIIв-Нж	КП4, КП28, КП48, КП59, КП77, КП83, КП95, Кр101ᵀн, Кр121ᵀн, Кр123, Кр125, Кр126, С1, С13, С16, С19, П03.218, 219, 236, 245, 247 по 1фс 24-4АIIIв-На	9	5	1
1фс 24-4 АIIIв-Нз	КП4, КП28, КП48, КП59, КП77, КП83, КП95, Кр101ᵀн, Кр121ᵀн, Кр123, Кр125, Кр126, С1, С13, С16, С19, П03.218, 219, 236, 245, 247 по 1фс 24-4АIIIв-На	9	5	1
1фс 24-4 АIIIв-Нк	КП4, КП28, КП48, КП59, КП77, КП83, КП95, Кр101ᵀн, Кр121ᵀн, Кр123, Кр125, Кр126, С1, С13, С16, С19, П03.218, 219, 236, 245, 247 по 1фс 24-4АIIIв-На

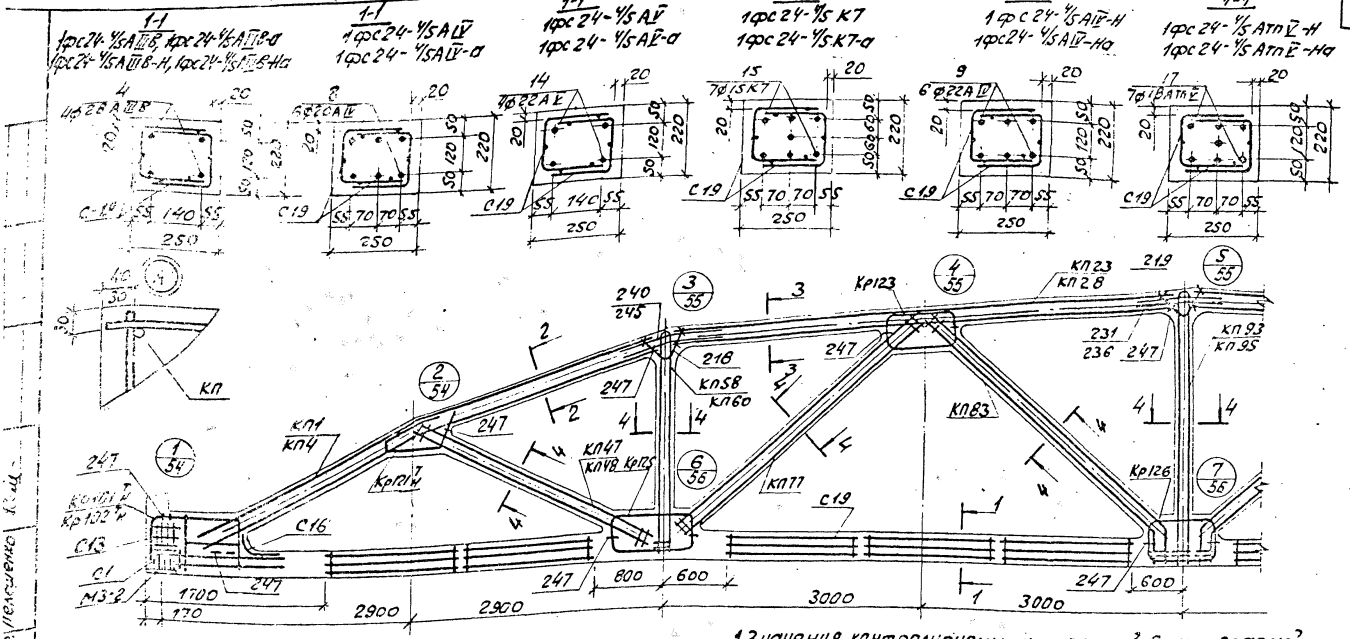

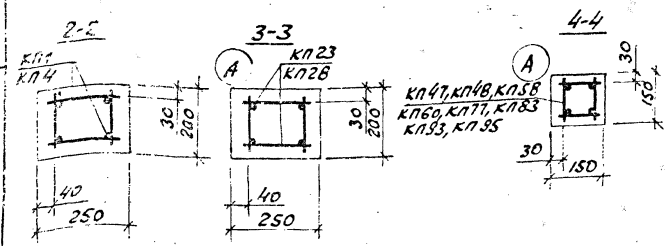

1. Значения контролируемых напряжений в напрягаемой арматуре принимать по табл.1 п.II.4 пояснительной записки.
2. Кубиковая прочность бетона при отпуске натяжения арматуры должна быть не менее 0,7R.
3. При бетонировании ферм следует особое внимание обратить на уплотнение бетона в узлах фермы.
4. На общем виде армирования напрягаемая арматура в нижнем поясе условно не показана.
5. Спецификация марок арматурных изделий на одну ферму приведена на листе 51.
6. В марках ферм, указанных в штампе, условно опущены индексы, обозначающие вид напрягаемой арматуры.

ТК 1978	Фермы 1фс24-4/5, 1фс24-4/5-а, 1фс24-4/5-Н, 1фс24-4/5-На. Армирование ферм.	Серия ПК-01-129/78	
		Вып.	Лист 50

Гипрострой проект

Черт. констр. Пелешенко

Марка фермы	Марка изделия или № поз	Кол-во шт	№ листа Вып.5
1фс 24-4/5 А III В	КП1	2	2
	КП23	2	24
	КП47	2	48
	КП58	2	59
	КП77	2	78
	КП93	2	84
	КП93	1	94
	Кр101$^{Т}_{Н}$	2+2	195
	Кр121$^{Т}_{Н}$	2+2	215
	Кр123	4	217
	Кр125	4	219
	Кр126	2	220
	С1	16	247
	С13	8	253
	С16	2	254
	С19	20	255
	4	4	1
	218	4	257
	219	2	257
	231	4	257
	240	8	258
	247	32	258
1фс 24-4/5 А IV	КП1, КП23, КП47, КП58, КП77, КП83, КП93, Кр101$^{Т}_{Н}$, Кр121$^{Т}_{Н}$, Кр123, Кр125, Кр126, С1, С13, С16, С19, поз. 218, 219, 231, 240, 247 по 1фс 24-4/5 А III В		
	8	6	1

Марка фермы	Марка изделия или № поз	Кол-во шт.	№ листа Вып.5
1фс 24-4/5 А V	КП1, КП23, КП47, КП58, КП77, КП83, КП93, Кр101$^{Т}_{Н}$, Кр121$^{Т}_{Н}$, Кр123, Кр125, Кр126, С1, С13, С16, С19 поз 218, 219, 231, 240, 247 по 1фс 24-4/5 А III В		
	14	4	1
1фс 24-4/5 К7	КП1, КП23, КП47, КП58, КП77, КП83, КП93, Кр121$^{Т}_{Н}$, Кр123, Кр125, Кр126, С13, С16, С19 поз 218, 219, 231, 240, 247 по 1фс 24-4/5 А III В		
	Кр102$^{Т}_{Н}$	2+2	196
	С1	36	247
	15	7	1
1фс 24-4/5 А III В-а	КП4	2	5
	КП28	2	29
	КП47	2	48
	КП58	2	59
	КП77	2	78
	КП83	2	84
	КП93	1	94
	Кр101$^{Т}_{Н}$	2+2	195
	Кр121$^{Т}_{Н}$	2+2	215
	Кр123	4	217
	Кр125	4	219
	Кр126	2	220
	С1	16	247
	С13	8	253
	С16	2	254
	С19	20	255
	4	4	1
	218	4	257

Марка фермы	Марка изделия или № поз	Кол-во шт.	№ листа Вып.5
1фс 24-4/5 А III В-а (продолжение)	219	2	257
	236	4	257
	245	8	258
	247	32	258
1фс 24-4/5 А IV-а	КП4, КП28, КП47, КП58, КП77, КП83, КП93, Кр101$^{Т}_{Н}$, Кр121$^{Т}_{Н}$, Кр123, Кр125, Кр126, С1, С13, С16, С19, поз. 218, 219, 236, 245, 247 по 1фс 24-4/5 А III В-а		
	8	6	1
1фс 24-4/5 А V-а	КП4, КП28, КП47, КП58, КП77, КП83, КП93, Кр101$^{Т}_{Н}$, Кр121$^{Т}_{Н}$, Кр123, Кр125, Кр126, С1, С13, С16, С19 поз. 218, 219, 236, 245, 247 по 1фс 24-4/5 А III В-а		
	14	4	1
1фс 24-4/5 К7-а	КП4, КП28, КП47, КП58, КП77, КП83, КП93, Кр121$^{Т}_{Н}$, Кр123, Кр125, Кр126, С13, С16, С19, поз 218, 219, 236, 245, 247 по 1фс 24-4/5 А III В-а		
	Кр102$^{Т}_{Н}$	2+2	196
	С1	36	247
	15	7	1

Марка фермы	Марка изделия или № поз.	Кол-во шт.	№ листа Вып.5
1фс 24-4/5 А III В-Н	КП1	2	2
	КП23	2	24
	КП48	2	49
	КП60	2	61
	КП77	2	78
	КП83	2	84
	КП95	1	96
	Кр101$^{Т}_{Н}$	2+2	195
	Кр121$^{Т}_{Н}$	2+2	215
	Кр123	4	217
	Кр125	4	219
	Кр126	2	220
	С1	16	247
	С13	8	253
	С16	2	254
	С19	20	255
	4	4	1
	218	4	257
	219	2	257
	231	4	257
	240	8	258
	247	32	258
1фс 24-4/5 А IV-Н	КП1, КП23, КП48, КП60, КП77, КП83, КП95, Кр101$^{Т}_{Н}$, Кр121$^{Т}_{Н}$, Кр123, Кр125, Кр126, С1, С13, С16, С19, поз. 218, 219, 231, 240, 247 по 1фс 24-4/5 А III В-Н		
	9	6	1

Марка фермы	Марка изделия или № поз.	Кол-во шт	№ листа Вып.5
1фс 24-4/5 А IV-Н	КП1, КП23, КП48, КП60, КП77, КП83, КП95, Кр101$^{Т}_{Н}$, Кр121$^{Т}_{Н}$, Кр123, Кр125, Кр126, С1, С13, С16, С19, поз. 218, 219, 231, 240, 247 поз. 1фс 24-4/5 А III В-Н		
	17	7	1
1фс 24-4/5 А IV-На	КП4	2	5
1фс 24-4/5 А IV-На	КП28	2	29
	КП48	2	49
	КП60	2	61
	КП77	2	78
	КП83	2	84
	КП95	1	96
	Кр101$^{Т}_{Н}$	2+2	195
	Кр121$^{Т}_{Н}$	2+2	215
	Кр123	4	217
	Кр125	4	219
	Кр126	2	220
	С1	16	247
	С13	8	253
	С16	2	254
	С19	20	255
	4	4	1
	218	4	257
	219	2	257
	236	4	257
	245	8	258
	247	32	258

Марка фермы	Марка изделия или № поз	Кол-во шт	№ листа Вып.5
1фс 24-4/5 А IV-На	КП4, КП28, КП48, КП60, КП77, КП83, КП95, Кр101$^{Т}_{Н}$, Кр121$^{Т}_{Н}$, Кр123, Кр125, Кр126, С1, С13, С16, С19 поз. 218, 219, 236, 245, 247 по 1фс 24-4/5 А III В-На		
	9	6	1
1фс 24-4/5 А IV-На	КП4, КП28, КП48, КП60, КП77, КП83, КП95, Кр101$^{Т}_{Н}$, Кр121$^{Т}_{Н}$, Кр123, Кр125, Кр126, С1, С13, С16, С19 поз. 218, 219, 236, 245, 247 по 1фс 24-4/5 А III В-На		
	17	7	1

Киевский Промстройпроект

Гл. инж.	Ажжак	Проверил	Полонская
Гл. к. бриг.	Ажжак		
Черт. констр.	Пелешенко		

ТК 1978	Фермы 1фс 24-4/5, 1фс 24-4/5-а, 1фс 24-4/5-Н, 1фс 24-4/5-На. Спецификация марок арматурных изделий на одну ферму.	Серия ПК-01-129/78 Вып. 4	Лист 51

17422-01 72

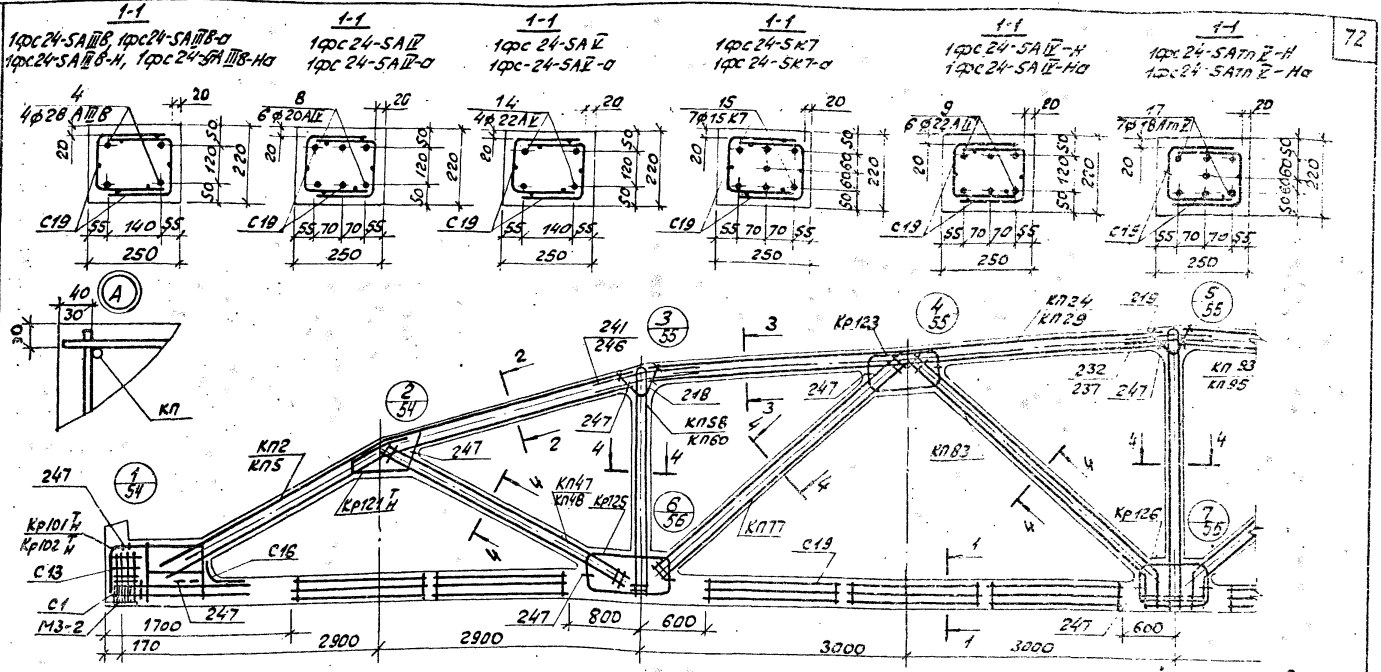

1. Значения контролируемых напряжений в напрягаемой арматуре принимать по табл. 1 п.II.4 пояснительной записки.
2. Кубиковая прочность бетона при отпуске натяжения арматуры должна быть не менее 0,7R.
3. При бетонировании ферм следует особое внимание обратить на уплотнение бетона в узлах фермы.
4. На общем виде армирования напрягаемая арматура в нижнем поясе условно не показана.
5. Спецификация марок арматурных изделий на одну ферму приведена на листе 33.
6. В марках ферм, указанных в штампе, условно опущены индексы, обозначающие вид напрягаемой арматуры.

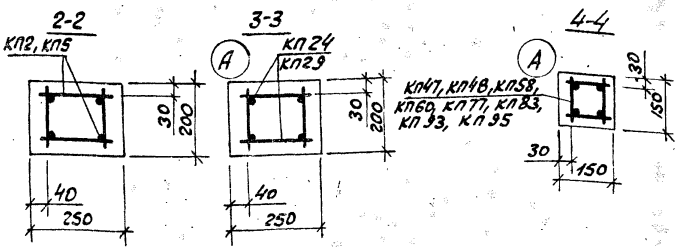

ТК 1978	Фермы 1фс24-5, 1фс24-5-а, 1фс24-5-Н, 1фс24-5-На. Армирование ферм.	Серия ПК-01-129/78	
		Вып. 4	Лист 52

Промстройпроект

Инж. конструктор Пелешенко

17482-01 73

Марка фермы	Марка изделия или № поз	Кол-во шт	№ листа вып 5
1фс 24-5А III в	КП2	2	3
	КП24	2	25
	КП47	2	48
	КП58	2	59
	КП77	2	78
	КП83	2	84
	КП93	1	94
	Кр101Т н	4	195
	Кр121Т н	4	215
	Кр123	4	217
	Кр125	4	219
	Кр126	2	220
	С1	16	247
	С13	8	253
	С16	2	254
	С19	20	255
	4	4	1
	218	4	257
	219	2	257
	232	4	257
	241	8	258
	247	32	258
1фс 24-5А IV	КП2, КП24, КП47, КП58, КП77, КП83, КП93, Кр101Т н, Кр121Т н, Кр123, Кр125, Кр126, С1, С13, С16, С19, поз 218, 219, 232, 241, 247 по 1фс 24-5А III в		
	8	6	1

Марка фермы	Марка изделия или № поз	Кол-во шт	№ листа вып 5
1фс 24-5А V	КП2, КП24, КП47, КП58, КП77, КП83, КП93, Кр101Т н, Кр121Т н, Кр123, Кр125, Кр126, С1, С13, С16, С19, поз 218, 219, 232, 241, 247 по 1фс 24-5А III в		
	14	4	1
1фс 24-5К7	КП2, КП24, КП47, КП58, КП77, КП83, КП93, Кр121Т н, Кр123, Кр125, Кр126, С13, С16, С19, поз 218, 219, 232, 241, 247 по 1фс 24-5А III в		
	Кр102Т н	2+2	196
	С1	36	247
	15	7	1
	КП5	2	6
	КП29	2	30
	КП47	2	48
	КП58	2	59
	КП77	2	78
	КП83	2	84
	КП93	1	94
	Кр101Т н	2+2	195
	Кр121Т н	2+2	215
	Кр123	4	217
	Кр125	4	219
	Кр126	2	220
	С1	16	247
	С13	8	253
	С16	2	254
	С19	20	255
	4	4	1
	218	4	257

Марка фермы	Марка изделия или № поз	Кол-во шт	№ листа вып 5
1фс 24-5А III в-а (продолжение)	219	2	257
	237	4	257
	246	8	258
	247	32	258
1фс 24-5А IV-а	КП5, КП29, КП47, КП58, КП77, КП83, КП93, Кр101Т н, Кр121Т н, Кр123, Кр125, Кр126, С1, С13, С16, С19, поз 218, 219, 237, 246, 247 по 1фс 24-5А III в-а		
	8	6	1
1фс 24-5А V-а	КП5, КП29, КП47, КП58, КП77, КП83, КП93, Кр101Т н, Кр121Т н, Кр123, Кр125, Кр126, С1, С13, С16, С19, поз 218, 219, 237, 246, 247 по 1фс 24-5А III в-а		
	14	4	1
1фс 24-5К7-а	КП5, КП29, КП47, КП58, КП77, КП83, КП93, Кр121Т н, Кр123, Кр125, Кр126, С13, С16, С19, поз. 218, 219, 237, 246, 247 по 1фс 24-5А III в-а		
	Кр102Т н	2+2	196
	С1	36	247
	15	7	1

Марка фермы	Марка изделия или № поз	Кол-во шт	№ листа вып 5
1фс 24-5А III в-н	КП2	2	3
	КП24	2	25
	КП46	2	45
	КП60	2	61
	КП77	2	78
	КП83	2	84
	КП95	1	96
	Кр101Т н	2+2	195
	Кр121Т н	2+2	215
	Кр123	4	217
	Кр125	4	219
	Кр126	2	220
	С1	16	247
	С13	8	253
	С16	2	254
	С19	20	255
	4	4	1
	218	4	257
	219	2	257
	232	4	257
	241	8	258
	247	32	258
1фс 24-5А IV-н	КП2, КП24, КП47, КП60, КП77, КП83, КП95, Кр101Т н, Кр121Т н, Кр123, Кр125, Кр126, С1, С13, С16, С19, поз 218, 219, 232, 241, 247 по 1фс 24-5А III в-н		
	9	6	1

Марка фермы	Марка изделия или № поз	Кол-во шт	№ листа вып 5
1фс 24-5А IV-на	КП2, КП24, КП48, КП60, КП77, КП83, КП95, Кр101Т н, Кр121Т н, Кр123, Кр125, Кр126, С1, С13, С16, С19, поз 218, 219, 232, 241, 247 по 1фс 24-5А III в-н		
	17	7	1
	КП5	2	6
	КП29	2	30
	КП48	2	49
	КП60	2	61
	КП77	2	78
	КП83	2	84
	КП95	1	96
	Кр101Т н	2+2	195
	Кр121Т н	2+2	215
	Кр123	4	217
	Кр125	4	219
	Кр126	2	220
	С1	16	247
	С13	8	253
	С16	2	254
	С19	20	255
	4	4	1
	218	4	257
	219	2	257
	237	4	257
	246	8	258
	247	32	258

Марка фермы	Марка изделия или № поз	Кол-во шт	№ листа вып 5
1фс 24-5А IV-на	КП5, КП29, КП48, КП60, КП77, КП83, КП95, Кр101Т н, Кр121Т н, Кр123, Кр125, Кр126, С1, С13, С16, С19, поз 218, 219, 237, 246, 247 по 1фс 24-5А III в-на		
	9	6	1
1фс 24-5А V-на	КП5, КП29, КП48, КП60, КП77, КП83, КП95, Кр101Т н, Кр121Т н, Кр123, Кр125, Кр126, С1, С13, С16, С19, поз 218, 219, 237, 246, 247 по 1фс 24-5А III в-на		
	17	7	1

...24-5 1фс 24-5-а, 1фс 24-5-н, 1фс 24-5-на.

Киевский Гранстройпроект

Гл. инж. проект. Козлов
Рук. бриг. Мужик
Черт. Кинстр. Пелешенко
Проверил Соловьева
Гл. инж. проект.

Лист 53

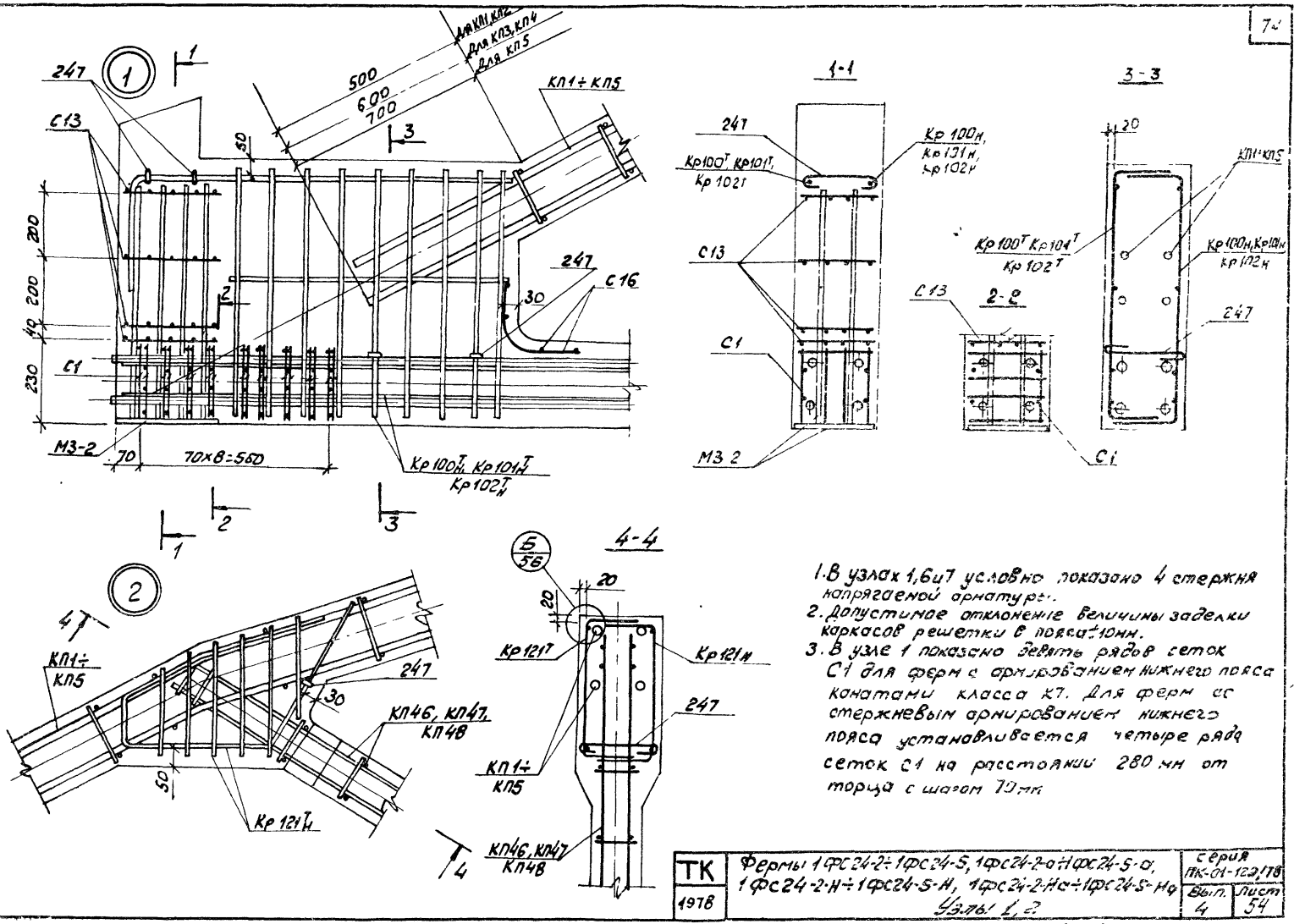

1. В узлах 1,6 и 7 условно показано 4 стержня напрягаемой арматуры.
2. Допустимое отклонение величины заделки каркасов решетки в пояса ±10мм.
3. В узле 1 показано девять рядов сеток С1 для ферм с армированием нижнего пояса канатами класса К7. Для ферм со стержневым армированием нижнего пояса устанавливается четыре ряда сеток С1 на расстоянии 280 мм от торца с шагом 70 мм

ТК 1978	Фермы 1ФС24-2÷1ФС24-5, 1ФС24-2-а÷1ФС24-5-а, 1ФС24-2-Н÷1ФС24-5-Н, 1ФС24-2-Нa÷1ФС24-5-Нa. Узлы 1, 2	серия ПК-01-122/78 Вып. 4	Лист 54

Примстройпроект | Черт. конструкц. Пелешенко

17422-01 75

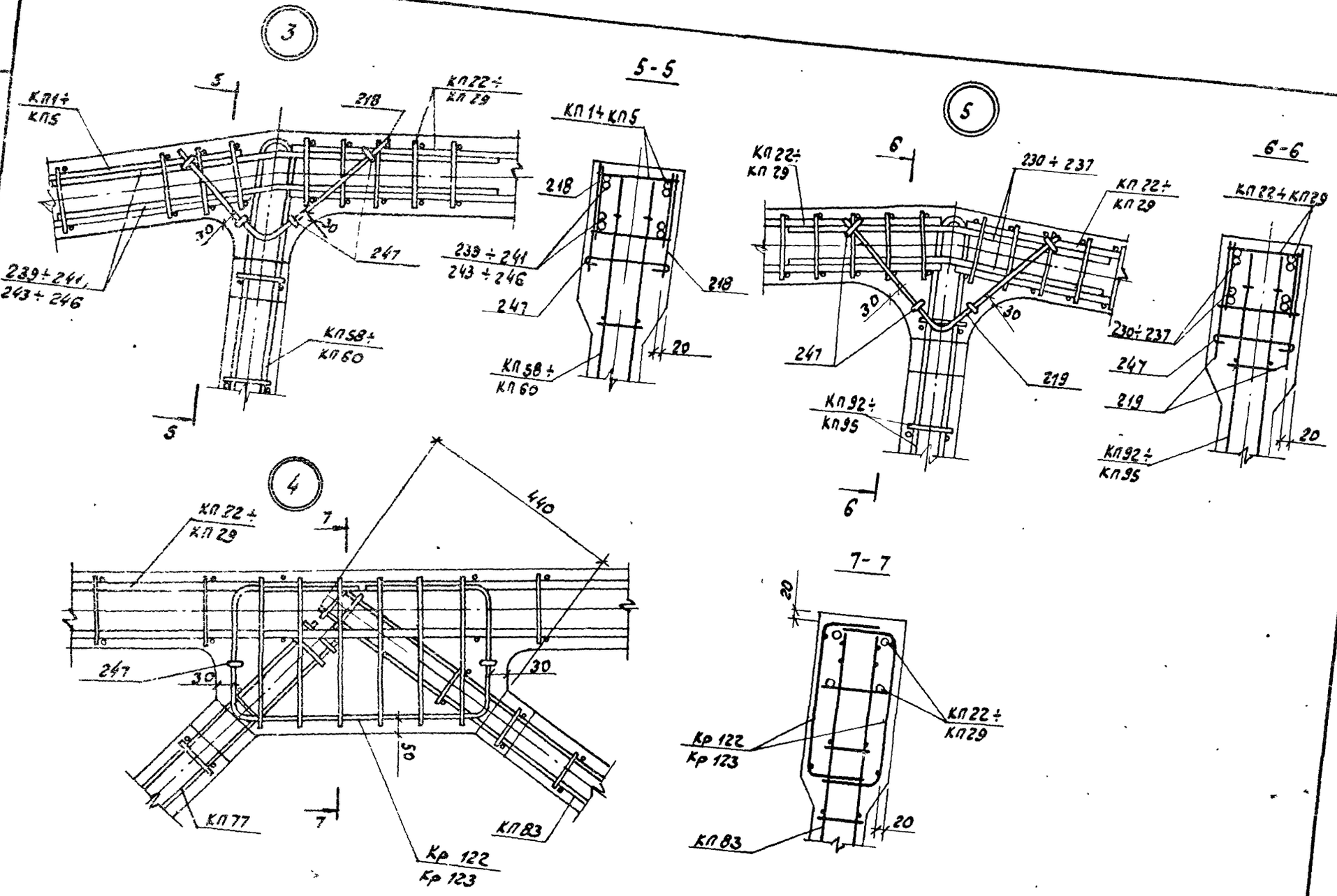

ТК 1978	Фермы 1фс24-2÷1фс24-S, 1фс24-2-а÷1фс24-S-а 1фс24-2-Н÷1фс24-S-Н, 1фс24-2-Н а÷1фс24-S-Н а Узлы 3, 4, 5	Серия ПК-01-129/78	
		Вып. 4	Лист 55

Киевский Промстройпроект

Гл. инж. пр.	Козлов		Соловьева
Рук. бриг.	Дужок		Проверил
Черт. констр.	Пелешенко		

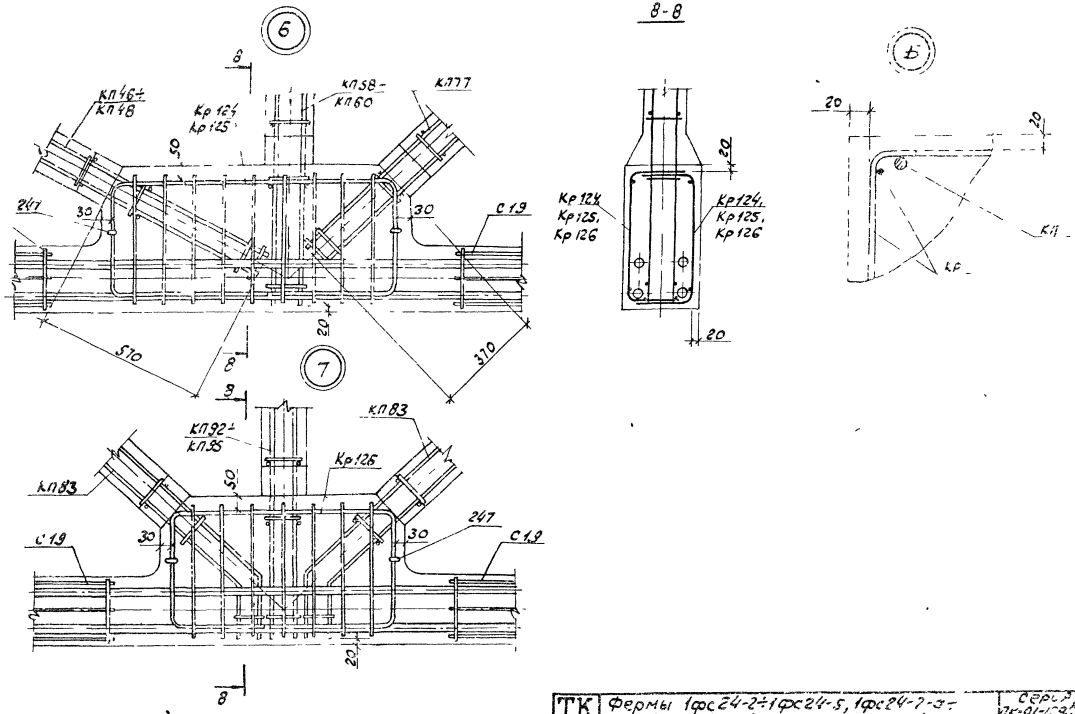

ТК 1978	Фермы 1фс24-2÷1фс24-5, 1фс24-7-а÷1фс24-5-а, 1фс24-2-Н÷1фс24-5-Н, 1фс24-2-Н а÷1фс24-5-Н а. Узлы 6, 7	Серия ПК-01-129/78 Вып. 4 Лист 56

Геометрическая схема фермы

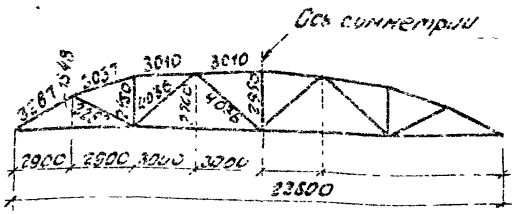

1-1

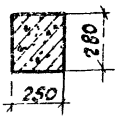

2-2

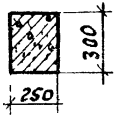

3-3

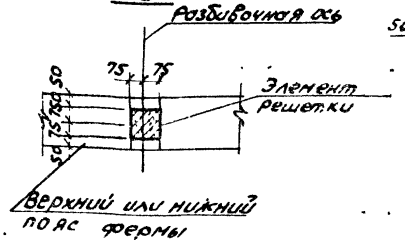

4-4

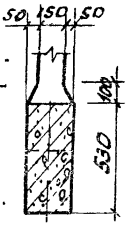

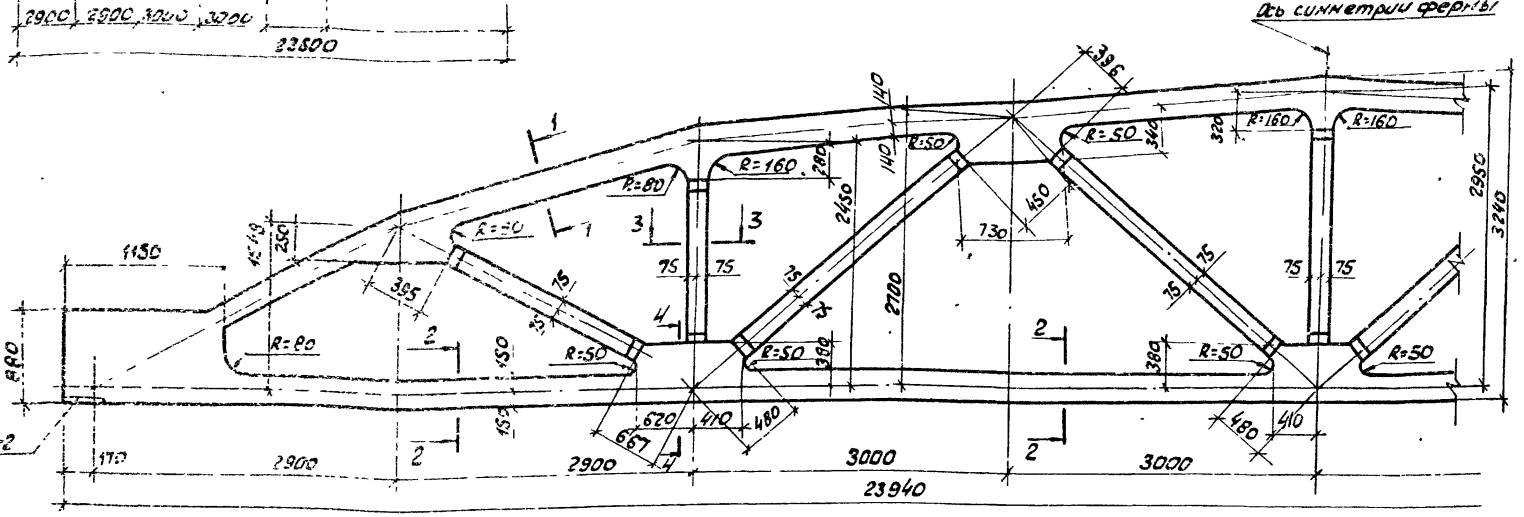

Спецификация марок закладных элементов на одну ферму.

Марка фермы	Марка элемента	Кол-во шт.	№ листа
2ФС24-2÷2ФС24-8; 2ФС24-2-а÷2ФС24-7/8-а; 2ФС24-2-Н÷2ФС24-8-Н; 2ФС24-2-На÷2ФС24-7/8-На	М3-2	2	Вып.5 часть 2 л.12

1. Привязку всех элементов решетки по ширине фермы принять по сечению 3-3.
2. В марках ферм условно опущены индексы, обозначающие вид напрягаемой арматуры.
3. Примеры разбивки закладных изделий для крепления плит покрытия и фонарей, связей в покрытиях, стеновых панелей при поперечном транспортировании приведены в выпуске 1 серии ПК-01-128/78.

ТК 1978	Фермы 2ФС24-2÷2ФС24-8; 2ФС24-2-а÷2ФС24-7/8-а; 2ФС24-2-Н÷2ФС24-8-Н; 2ФС24-2-На÷2ФС24-7/8-На. Опалубочный чертеж.	Серия ПК-01-129/78 Вып. 4	Лист 57

Инв.№ подл. | Подпись и дата | Взам.инв.№ | Инв.№ дубл. | Подпись и дата | Рук. бригады Дужак | Гл. инж. проекта Киевский | Нач. отд. Ващенко | Гл. конструктор Лалешенко | Простроительный

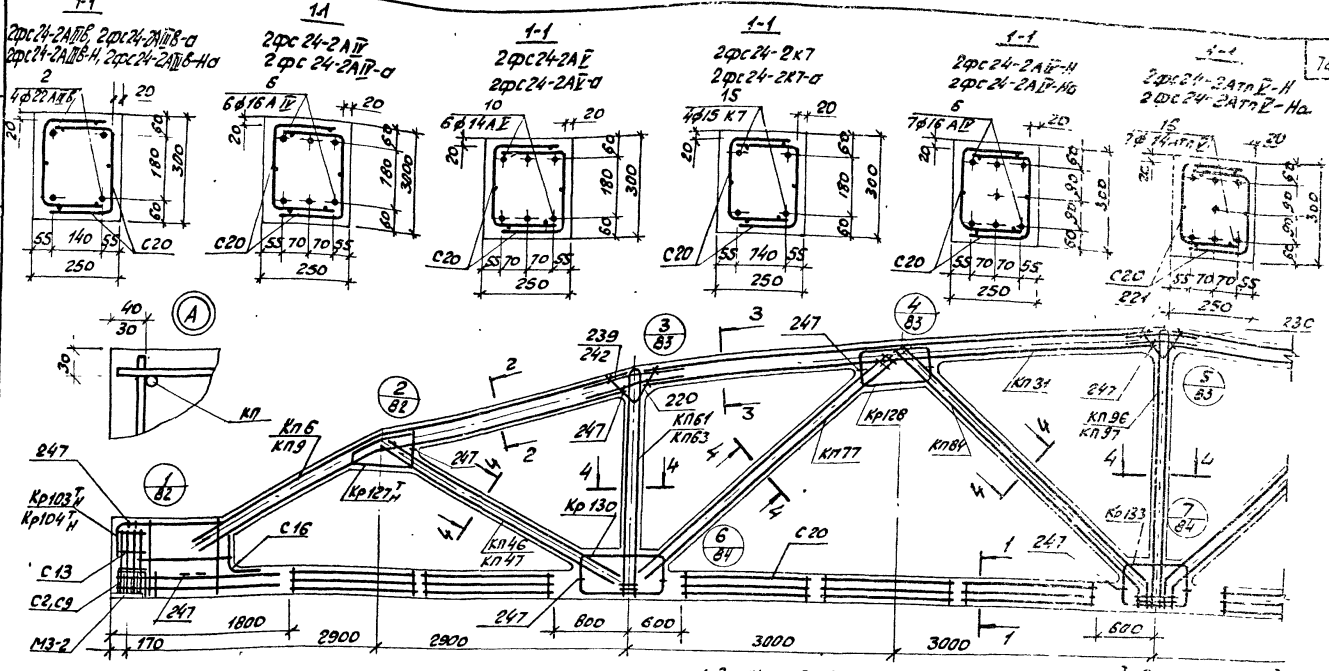

1. Значения контролируемых напряжений в напрягаемой арматуре принимать по табл. 2 п.14 пояснительной записки.
2. Кубиковая прочность бетона при отпуске натяжения арматуры должна быть не менее 0,7R.
3. При бетонировании ферм следует особое внимание обратить на уплотнение бетона в узлах фермы.
4. На общем виде армирования напрягаемая арматура в нижнем поясе условно не показана.
5. Спецификация марок арматурных изделий на одну ферму приведена на листе 39.
6. В марках ферм, указанных в штампе, условно опущены индексы, обозначающие вид напрягаемой арматуры.

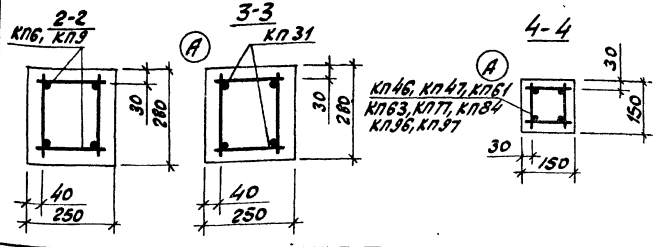

ТК 1978	Фермы 2фс24-2, 2фс24-2а, 2фс24-2-Н, 2фс24-2-На. Армирование ферм	Серия ПК-01-129/78 Вып 4 Лист 58

Проектпроект | Инв. констр. | Гелеченко | Взам. —

Марка фермы	Марка изделия или № поз.	Кол-во шт.	№ листа вып.5
2фс24-2А III в	КП6	2	7
	КП31	2	32
	КП46	2	47
	КП61	2	62
	КП77	2	78
	КП84	2	85
	КП96	1	97
	Кр103Т Н	2+2	197
	Кр127Т Н	2+2	221
	Кр128	4	222
	Кр130	4	224
	Кр133	2	227
	С2	8	247
	С9	8	251
	С13	8	253
	С16	2	254
	С20	20	255
	2	4	1
	220	4	257
	221	2	-"-
	230	4	-"-
	239	8	258
	247	32	258
2фс24-2А IV	КП6, КП31, КП46, КП61, КП77, КП84, КП96, Кр103Т Н, Кр127Т Н, Кр128, Кр130, Кр133, С2, С9, С13, С16, С20, поз. 220, 221, 230, 239, 247 по 2фс24-2А III в		
	6	6	1

Марка фермы	Марка изделия или № поз.	Кол-во шт.	№ листа вып.5
2фс24-2А V	КП6, КП31, КП46, КП61, КП77, КП84, КП96, Кр103Т Н, Кр127Т Н, Кр128, Кр130, Кр133, С2, С9, С13, С16, С20, поз. 220, 221, 230, 239, 247 по 2фс24-2А III в		
	10	6	1
2фс24-2К7	КП6, КП31, КП46, КП61, КП77, КП84, КП96, Кр127Т Н, Кр128, Кр130, Кр133, С13, С16, С20, поз. 220, 221, 230, 239, 247 по 2фс24-2А III в		
	Кр104Т Н	2+2	198
	С2	18	247
	С9	18	251
	15	4	1
2фс24-2А III в-а	КП9	2	10
	КП31	2	32
	КП46	2	47
	КП61	2	62
	КП77	2	78
	КП84	2	85
	КП96	2	97
	Кр103Т Н	2+2	197
	Кр127Т Н	2+2	221
	Кр128	4	222
	Кр130	4	224
	Кр133	2	227
	С2	8	247
	С9	8	251
	С13	8	253
	С16	2	254

Марка фермы	Марка изделия или № поз.	Кол-во шт.	№ листа вып.5
2фс24-2А III в-а (продолжение)	С20	20	255
	2	4	1
	220	4	257
	221	2	-"-
	230	4	-"-
	242	8	258
	247	32	258
2фс24-2А IV-а	КП9, КП31, КП46, КП61, КП77, КП84, КП96, Кр103Т Н, Кр127Т Н, Кр128, Кр130, Кр133, С2, С9, С13, С16, С20, поз. 220, 221, 230, 242, 247 по 2фс24-2А III в-а		
	6	6	1
2фс24-2А V-а	КП9, КП31, КП46, КП61, КП77, КП84, КП96, Кр103Т Н, Кр127Т Н, 128, Кр130, Кр133, С2, С9, С13, С16, С20, поз. 220, 221, 230, 242, 247 по 2фс24-2А III в-а		
	10	6	1
2фс24-2К7-а	КП9, КП31, КП46, КП61, КП77, КП84, КП96, Кр127Т Н, Кр128, Кр130, Кр133, С13, С16, С20, поз. 220, 221, 230, 242, 247 по 2фс24-2А III в-а		
	Кр104Т Н	2+2	198
	С2	18	247
	С9	18	251
	15	4	1

Марка фермы	Марка изделия или № поз.	Кол-во шт.	№ листа вып.5
2фс24-2А III в-н	КП6	2	7
	КП31	2	32
	КП47	2	48
	КП63	2	64
	КП77	2	78
	КП84	2	85
	КП97	1	98
	Кр103Т Н	2+2	197
	Кр127Т Н	2+2	221
	Кр128	4	222
	Кр130	4	224
	Кр133	2	227
	С2	8	247
	С9	8	251
	С13	8	253
	С16	2	254
	С20	20	255
	2	4	1
	220	4	257
	221	2	-"-
	230	4	-"-
	239	8	258
	247	32	-"-
2фс24-2А IV-н	КП6, КП31, КП47, КП63, КП77, КП84, КП97, Кр103Т Н, Кр127Т Н, Кр128, Кр130, Кр133, С2, С9, С13, С16, С20, поз. 220, 221, 230, 239, 247 по 2фс24-2А III в-н		
	6	7	1

Марка фермы	Марка изделия или № поз.	Кол-во шт.	№ листа вып.5
2фс24-2А III в-на	КП6, КП31, КП47, КП63, КП77, КП84, КП97, Кр103Т Н, Кр127Т Н, Кр128, Кр130, Кр133, С2, С9, С13, С16, С20, поз. 220, 221, 230, 239, 247 по 2фс24-2А III в-н		
	16	7	1
2фс24-2А IV-на	КП9	2	10
	КП31	2	32
	КП47	2	48
	КП63	2	64
	КП77	2	78
	КП84	2	85
	КП97	1	98
	Кр103Т Н	2+2	197
	Кр127Т Н	2+2	221
	Кр128	4	222
	Кр130	4	224
	Кр133	2	227
	С2	8	247
	С9	8	251
	С13	8	253
	С16	2	254
	С20	20	255
	2	4	1
	220	4	257
	221	2	-"-
	230	4	-"-
	242	8	258
	247	32	-"-

Марка фермы	Марка изделия или № поз.	Кол-во шт.	№ листа вып.5
2фс24-2А IV-на	КП9, КП31, КП47, КП63, КП77, КП84, КП97, Кр103Т Н, Кр127Т Н, Кр128, Кр130, Кр133, С2, С9, С13, С16, С20, поз. 220, 221, 230, 242, 247 по 2фс24-2А III в-на		
	6	7	1
2фс24-2А V-на	КП9, КП31, КП47, КП63, КП77, КП84, КП97, Кр103Т Н, Кр127Т Н, Кр128, Кр130, Кр133, С2, С9, С13, С16, С20, поз. 220, 221, 230, 242, 247 по 2фс24-2А III в-на		
	16	7	1

Гл. инж. пр.	Козлов		
Рук. бриг.	Дужак		
Черт. констр.	Лелешенко		
Проверил			

Киевский Промстройпроект

ТК 1978	Фермы 2фс24-2, 2фс24-2-а, 2фс24-2-н, 2фс24-2-на. Спецификация марок арматурных изделий на одну ферму	Серия ПК-01-129/78	
		Вып. 4	Лист 59

1-1
2фс24-3АIIIв, 2фс24-3АIIIв-о
2фс24-3АIIIв-н, 2фс24-3АIIIв-Но
5Ф22АIIIв

1-1
2фс24-3АIV
2фс24-3АIV-о
4Ф22АIV

1-1
2фс24-3АV
2фс24-3АV-о
4Ф20АV

1-1
2фс24-3К7
2фс24-3К7-о
5Ф15К7

1-1
2фс24-3АIV-Н
2фс24-3АIV-Но
8Ф16АIV

1-1
2фс24-3АтпV-Н
2фс24-3АтпV-Но
4Ф20АтпV

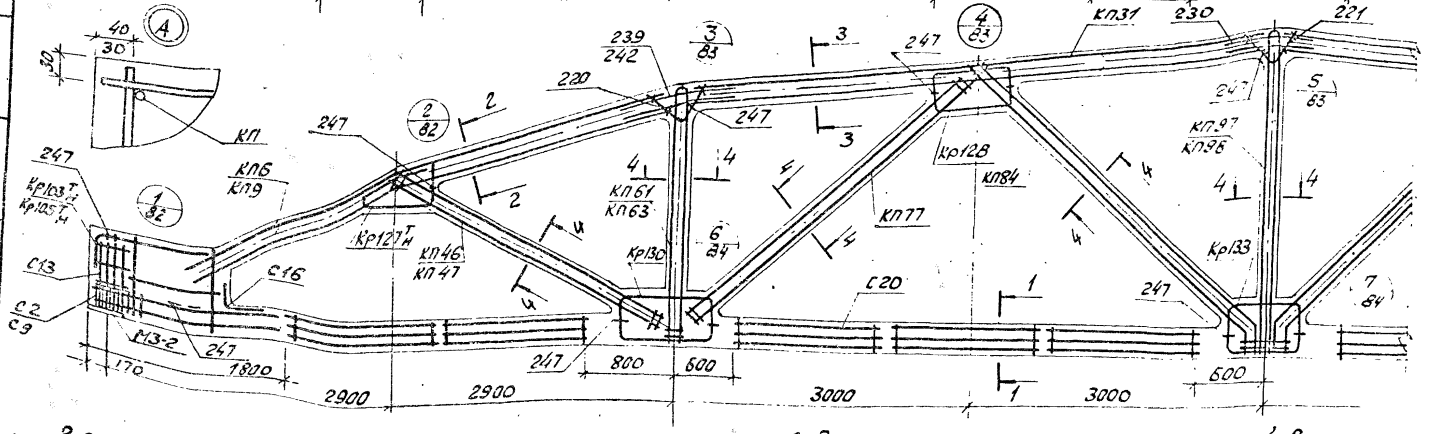

2-2
КП6, КП9

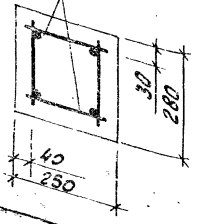

3-3
КП31

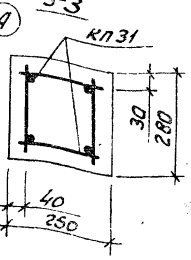

4-4
КП46, КП41, КП61, КП63, КП77, КП84, КП97, КП98

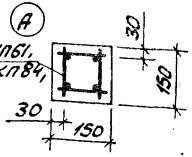

1. Значения контролируемых напряжений в напрягаемой арматуре принимать по табл. 1 п.п.4 пояснительной записки.
2. Кубиковая прочность бетона при отпуске натяжения арматуры должна быть не менее 0,7R.
3. При бетонировании ферм следует особое внимание обратить на уплотнение бетона в узлах фермы.
4. На общем виде армирования напрягаемая арматура в нижнем поясе условно не показана.
5. Спецификация марок арматурных изделий на одну ферму приведена на листе 61.
6. В марках ферм, указанных в штампе, условно опущены индексы, обозначающие вид напрягаемой арматуры.

ТК 1978	Фермы 2фс24-3, 2фс24-3-о, 2фс24-3-Н, 2фс24-3-Но. Армирование ферм.	Серия ПК-01-129/78 Вып. 4 Лист 58

Марка фермы	Марка изделия или №поз.	Кол-во шт	№ листа Вып 5
2фс24-3АIIIВ	КП6	2	7
	КП31	2	32
	КП46	2	47
	КП61	2	62
	КП77	2	78
	КП84	2	85
	КП97	1	98
	Кр103$^{Т}_{Н}$	2+2	197
	Кр127$^{Т}_{Н}$	2+2	221
	Кр128	4	222
	Кр130	4	224
	Кр133	2	227
	С2	8	247
	С9	8	251
	С13	8	253
	С16	2	254
	С20	20	255
	2	5	1
	220	4	257
	221	2	-"-
	230	4	-"-
	239	8	258
	247	32	-"-
2фс24-3АIV	КП6, КП31, КП46, КП61, КП77, КП84, КП97, Кр103$^{Т}_{Н}$, Кр127$^{Т}_{Н}$, Кр128, Кр130, Кр133, С2, С9, С13, С16, С20, поз 220, 221, 230, 239, 247 по 2фс24-3АIIIВ		
	9	4	1

Марка фермы	Марка изделия или №поз.	Кол-во шт.	№ листа Вып 5
2фс24-3АV	КП6, КП31, КП46, КП61, КП77, КП84, КП97, Кр103$^{Т}_{Н}$, Кр127$^{Т}_{Н}$, Кр128, Кр130, Кр133, С2, С9, С13, С16, С20, поз 220, 221, 230, 239, 247 по 2фс24-3АIIIВ		
	13	4	1
2фс24-3К7	КП6, КП31, КП46, КП61, КП77, КП84, КП97, Кр127$^{Т}_{Н}$, Кр128, Кр130, Кр133, С13, С16, С20, поз 220, 221, 230, 239, 247 по 2фс24-3АIIIВ		
	Кр105$^{Т}_{Н}$	2+2	199
	С2	18	247
	С9	18	251
	15	5	1
2фс24-3АIIIВ-а	КП9	2	10
	КП31	2	32
	КП46	2	47
	КП61	2	62
	КП77	2	78
	КП84	2	85
	КП97	1	98
	Кр103$^{Т}_{Н}$	2+2	197
	Кр127$^{Т}_{Н}$	2+2	221
	Кр128	4	222
	Кр130	4	224
	Кр133	2	227
	С2	8	247
	С9	8	251
	С13	8	253
	С16	2	254

Марка фермы	Марка изделия или №поз.	Кол-во шт	№ листа Вып 5
2фс24-3АIIIВ-а (продолжение)	С20	20	255
	2	5	1
	220	4	257
	221	2	-"-
	230	4	-"-
	242	8	258
	247	32	-"-
2фс24-3АIV-а	КП9, КП31, КП46, КП61, КП77, КП84, КП97, Кр103$^{Т}_{Н}$, Кр127$^{Т}_{Н}$, Кр128, Кр130, Кр133, С2, С9, С13, С16, С20, поз 220, 221, 230, 242, 247 по 2фс24-3АIIIВ-а		
	9	4	1
2фс24-3АV-а	КП9, КП31, КП46, КП61, КП77, КП84, КП97, Кр103$^{Т}_{Н}$, Кр127$^{Т}_{Н}$, Кр128, Кр130, Кр133, С2, С9, С13, С16, С20, поз 220, 221, 230, 242, 247 по 2фс24-3АIIIВ-а		
	13	4	1
2фс24-3К7-а	КП9, КП31, КП46, КП61, КП77, КП84, КП97, Кр127$^{Т}_{Н}$, Кр128, Кр130, Кр133, С13, С16, С20, поз. 220, 221, 230, 242, 247 по 2фс24-3АIIIВ-а		
	Кр105$^{Т}_{Н}$	2+2	199
	С2	18	247
	С9	18	251
	15	5	1

Марка фермы	Марка изделия или №поз.	Кол-во шт.	№ листа Вып 5
2фс24-3АIIIВ-Н	КП6	2	7
	КП31	2	32
	КП47	2	48
	КП63	2	64
	КП77	2	78
	КП84	2	85
	КП98	1	99
	Кр103$^{Т}_{Н}$	2+2	197
	Кр127$^{Т}_{Н}$	2+2	221
	Кр128	4	222
	Кр130	4	224
	Кр133	2	227
	С2	8	247
	С9	8	251
	С13	8	253
	С16	2	254
	С20	20	255
	2	5	1
	220	4	257
	221	2	-"-
	230	4	-"-
	239	8	258
	247	32	-"-
2фс24-3АIV-Н	КП6, КП31, КП47, КП63, КП77, КП84, КП98, Кр103$^{Т}_{Н}$, Кр128, Кр130, Кр133, Кр127$^{Т}_{Н}$, С2, С9, С13, С16, С20, поз. 220, 221, 230, 239, 247 по 2фс24-3АIIIВ-Н		
	6	8	1

Марка фермы	Марка изделия или №поз.	Кол-во шт.	№ листа Вып. 5
2фс24-3АТпV-Н	КП6, КП31, КП47, КП63, КП77, КП84, КП98, Кр103$^{Т}_{Н}$, Кр127$^{Т}_{Н}$, Кр128, Кр130, Кр133, С2, С9, С13, С16, С20, поз. 220, 221, 230, 239, 247 по 2фс24-3АIIIВ-Н		
	18	4	1
2фс24-3АIIIВ-На	КП9	2	10
	КП31	2	32
	КП47	2	48
	КП63	2	64
	КП77	2	78
	КП84	2	85
	КП98	1	99
	Кр103$^{Т}_{Н}$	2+2	197
	Кр127$^{Т}_{Н}$	2+2	221
	Кр128	4	222
	Кр130	4	224
	Кр133	2	227
	С2	8	247
	С9	8	251
	С13	8	253
	С16	2	254
	С20	20	255
	2	5	1
	220	4	257
	221	2	-"-
	230	4	-"-
	242	8	258
	247	32	-"-

Марка фермы	Марка изделия или №поз.	Кол-во шт	№ листа Вып 5
2фс24-3АIV-На	КП9, КП31, КП47, КП63, КП77, КП84, КП98, Кр103$^{Т}_{Н}$, Кр127$^{Т}_{Н}$, Кр128, Кр130, Кр133, С2, С9, С13, С16, С20, поз. 220, 221, 230, 242, 247 по 2фс24-3АIIIВ-На		
	6	8	1
2фс24-3АТпV-На	КП9, КП31, КП47, КП63, КП77, КП84, КП98, Кр103$^{Т}_{Н}$, Кр127$^{Т}_{Н}$, Кр128, Кр130, Кр133, С2, С9, С13, С16, С20, поз. 220, 221, 230, 242, 247 по 2фс24-3АIIIВ-На		
	18	4	1

ТК 1978	Фермы 2фс24-3, 2фс24-3-а, 2фс24-3-Н, 2фс24-3-На. Спецификация марок арматурных изделий на одну ферму	Серия ПК-01-129/78 Вып. 4	Лист 51

1-1
2фс24-3/4АIIIВ, 2фс24-3/4АIIIВ-а
2фс24-3/4АIIIВ-Н, 2фс24-3/4АIIIВ-На

1-1
2фс24-3/4АII
2фс24-3/4АII-а

1-1
2фс24-3/4АI
2фс24-3/4АI-а

1-1
2фс24-3/4К7
2фс24-3/4К7-а

1-1
2фс24-3/4АIIв-Н
2фс24-3/4АIIв-На

1-1
2фс24-3/4АтIVК-Н
2фс24-3/4АтIVК-На

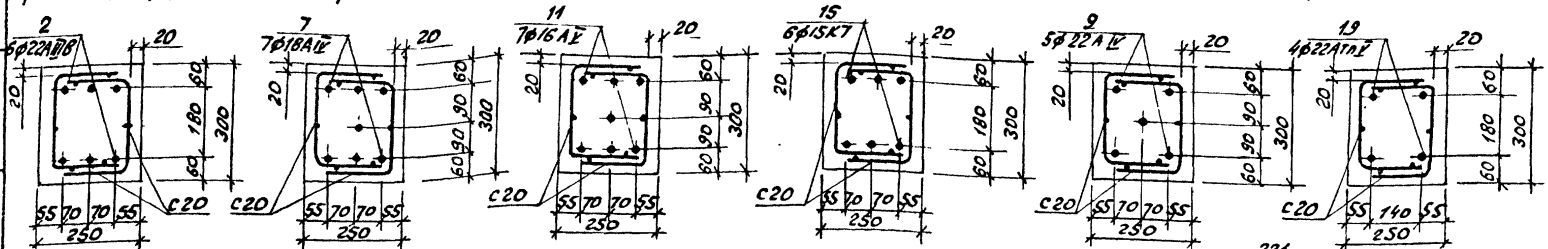

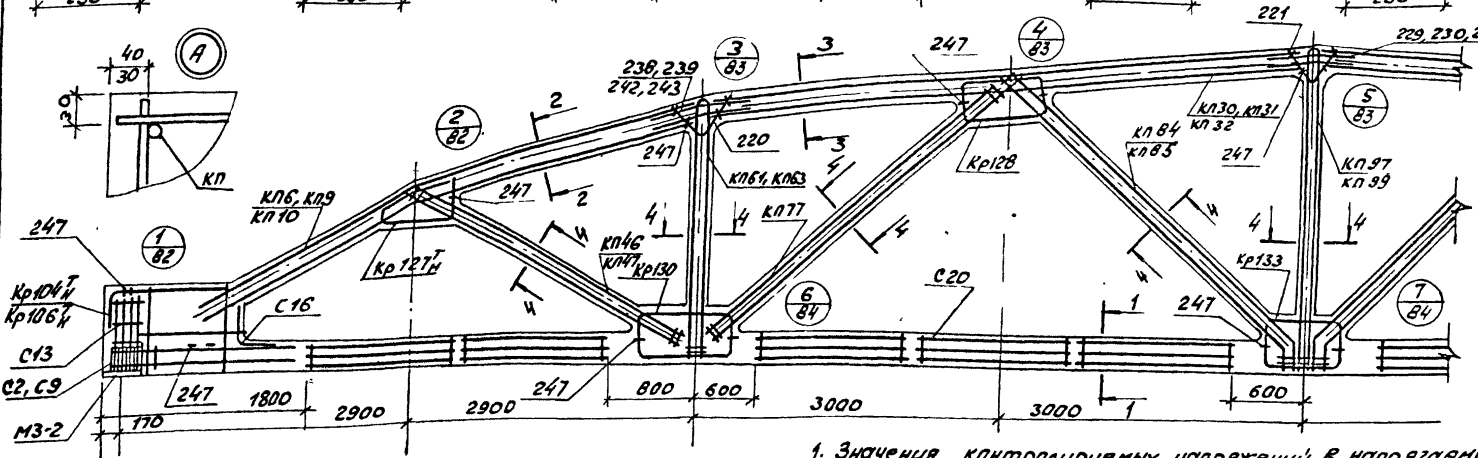

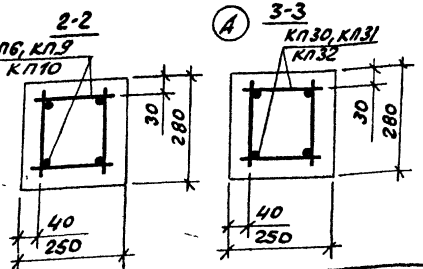

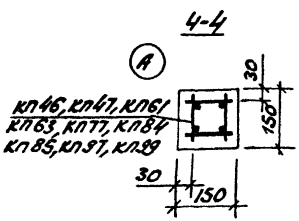

1. Значения контролируемых напряжений в напрягаемой арматуре принимать по табл. 2 п. 4 пояснительной записки.
2. Кубиковая прочность бетона при отпуске натяжения арматуры должна быть не менее Rр 7R.
3. При бетонировании ферм следует особое внимание обратить на уплотнение бетона в узлах фермы.
4. На общем виде армирования напрягаемая арматура в нижнем поясе условно не показана.
5. Спецификация марок арматурных изделий на одну ферму приведена на листе 3.
6. В марках ферм, указанных в штампе, условно опущены индексы, обозначающие вид напрягаемой арматуры.

ТК 1978	Фермы 2фс24-3/4, 2фс24-3/4-а, 2фс24-3/4-Н, 2фс24-3/4-На. Армирование ферм.	Серия ПК-01-129/78	
		Вып. 4	Лист 62

Инв. № подл. | Подпись и дата | Взам. инв. № | Инв. № дубл. | Подпись и дата | Инв. № подл. | Изм. | Кол. уч. | Лист | № док. | Подпись | Дата

Гипростроидпроект | Чертил Пенченко

Марка фермы	Марка изделия или №поз.	Кол-во шт	№ листа Вып.5
2фс24-3/4АIV	КП6	2	7
	КП31	2	32
	КП46	2	47
	КП61	2	62
	КП77	2	78
	КП84	2	85
	КП97	1	98
	Кр104Т н	2+2	198
	Кр127Т н	2+2	221
	Кр128	4	222
	Кр130	4	224
	Кр133	2	227
	С2	8	247
	С9	8	251
	С13	8	253
	С16	2	254
	С20	20	255
	2	6	1
	220	4	257
	221	2	-"-
	230	4	-"-
	239	8	258
	247	32	-"-
2фс24-3/4АIII8-а	КП6, КП31, КП46, КП61, КП77, КП84, КП97, Кр104Т н, Кр127Т н, Кр128, Кр130, Кр133, С2, С9, С13, С16, С20, поз. 220, 221, 230, 239, 247 по 2фс24-3/4АIII8	7	7	1
2фс24-3/4К7	КП6, КП31, КП46, КП61, КП77, КП84, КП97, Кр127Т н, Кр128, Кр130, Кр133, С13, С16, С20, поз. 220, 221, 230, 239, 247 по 2фс24-3/4АIII8	11	7	1
	Кр108Т н	2+2		200
	С2	18		247
	С9	18		251
	15	6		1
	КП10	2		11
	КП32	2		33
	КП46	2		47
	КП61	2		62
	КП77	2		78
	КП84	2		85
	КП97	1		98
	Кр104Т н	2+2		198
	Кр127Т н	2+2		221
	Кр128	4		222
	Кр130	4		224
	Кр133	2		227
	С2	8		247
	С9	8		251
	С13	8		253
	С16	2		254
	С20	20		255
2фс24-3/4АIII8-а (продолжение)	2	6	1
	220	4	257
	221	2	-"-
	231	4	-"-
	243	8	258
	247	32	-"-
2фс24-3/4АIII8-а	КП10, КП32, КП46, КП61, КП77, КП84, КП97, Кр104Т н, Кр127Т н, Кр128, Кр130, Кр133, С2, С9, С13, С16, С20, поз. 220, 221, 231, 243, 247 по 2фс24-3/4АIII8-а	7	7	1
2фс24-3/4АIII8-а	КП10, КП32, КП46, КП61, КП77, КП84, КП97, Кр104Т н, Кр127Т н, Кр128, Кр130, Кр133, С2, С9, С13, С16, С20, поз. 220, 221, 231, 243, 247 по 2фс24-3/4АIII8-а	11	7	1
2фс24-3/4К7-а	КП10, КП32, КП46, КП61, КП77, КП84, КП97, Кр127Т н, Кр128, Кр130, Кр133, С13, С16, С20, поз. 220, 221, 231, 243, 247 по 2фс24-3/4АIII8-а	15	6	1
	Кр108Т н	2+2		200
	С2	18		247
	С9	18		251
	15	6		1
2фс24-3/4АIII8-Н	КП6	2	7
	КП30	2	31
	КП47	2	48
	КП63	2	64
	КП77	2	78
	КП85	2	86
	КП99	1	100
	Кр104Т н	2+2	198
	Кр127Т н	2+2	221
	Кр128	4	222
	Кр130	4	224
	Кр133	2	227
	С2	8	247
	С9	8	251
	С13	8	253
	С16	2	254
	С20	20	255
	2	6	1
	220	4	257
	221	2	-"-
	229	4	-"-
	238	8	258
	247	32	-"-
2фс24-3/4АIV-Н	КП6, КП30, КП47, КП63, КП77, КП85, КП99, Кр104Т н, Кр127Т н, Кр128, Кр130, Кр133, С2, С9, С13, С16, С20, поз. 220, 221, 229, 238, 247 по 2фс24-3/4АIII8-Н	9	5	1
2фс24-3/4АIII8-На	КП6, КП30, КП47, КП63, КП77, КП85, КП99, Кр104Т н, Кр127Т н, Кр128, Кр130, Кр133, С2, С9, С13, С16, С20, поз. 220, 221, 229, 238, 247 по 2фс24-3/4АIII8-Н	19	4	1
	КП9	2		10
	КП32	2		33
	КП47	2		48
	КП63	2		64
	КП77	2		78
	КП85	2		86
	КП99	1		100
	Кр104Т н	2+2		198
	Кр127Т н	2+2		221
	Кр128	4		222
	Кр130	4		224
	Кр133	2		227
	С2	8		247
	С9	8		251
	С13	8		253
	С16	2		254
	С20	20		255
	2	6		1
	220	4		257
	221	2		-"-
	231	4		-"-
	242	8		258
	247	32		-"-
2фс24-3/4АIV-На	КП9, КП32, КП47, КП63, КП77, КП85, КП99, Кр104Т н, Кр127Т н, Кр128, Кр130, Кр133, С2, С9, С13, С16, С20, поз. 220, 221, 231, 242, 247 по 2фс24-3/4АIII8-На	9	5	1
2фс24-3/4АIII8-На	КП9, КП32, КП47, КП63, КП77, КП85, КП99, Кр104Т н, Кр127Т н, Кр128, Кр130, Кр133, С2, С9, С13, С16, С20, поз. 220, 221, 231, 242, 247 по 2фс24-3/4АIII8-На	19	4	1

ТК	Фермы 2фс24-3/4, 2фс24-3/4-а, 2фс24-3/4-Н, 2фс24-3/4-На	Серия 1К-01-129/78
1978	Спецификация марок арматурных изделий на одну ферму	Вып. Лист 61

Проверил Соловьев
Нач.отд. Жилинский
Рук.бриг. Дуюк
Инж.-констр. Пелешенко

Госстройпроект

1-1
2фс24-4АIIIв, 2фс24-4АIIIв-а
2фс24-4АIIIв-Н, 2фс24-4АIIIв-На
2 6ф22АIIIв

1-1
2фс24-4АIV
2фс24-4АIV-а
7 7ф18АIV

1-1
2фс24-4АV
2фс24-4АV-а
11 7ф16АV

1-1
2фс24-4К7
2фс24-4К7-а
15 6ф18К7

1-1
2фс24-4АIV-Н
2фс24-4АIV-На
9 5ф22АIV

1-1
2фс24-4АтIVВ-Н
2фс24-4АтIVВ-На
19 4ф22АтIVВ

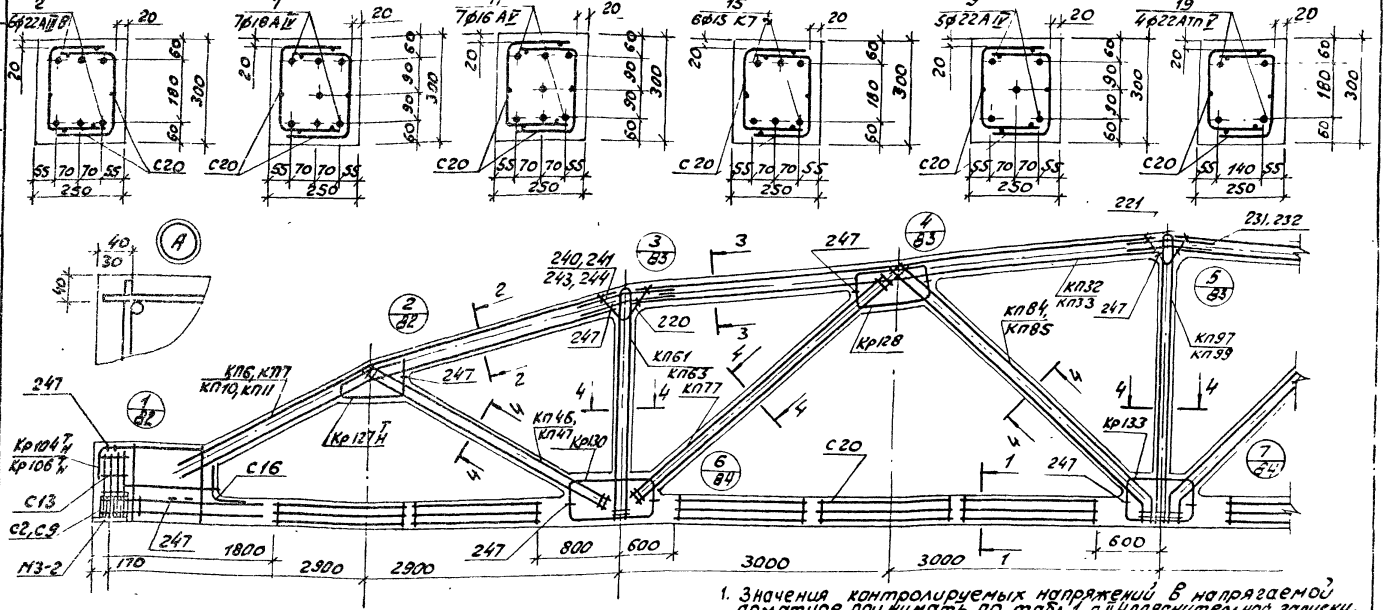

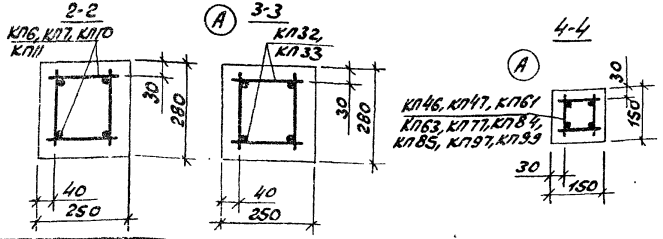

1. Значения контролируемых напряжений в напрягаемой арматуре принимать по табл.1 п.II Пояснительной записки.
2. Кубиковая прочность бетона при отпуске натяжения арматуры должна быть не менее 0,7R.
3. При бетонировании форм следует особое внимание обратить на уплотнение бетона в узлах фермы.
4. На общем виде армирования напрягаемая арматура в нижнем поясе условно не показана.
5. Спецификация марок арматурных изделий на одну ферму приведена на листе 65.
6. В марках форм, указанных в штампе, условно опущены индексы, обозначающие вид напрягаемой арматуры.

ТК 1978	Фермы 2фс 24-4, 2фс 24-4-а, 2фс 24-4-Н, 2фс 24-4-На. Армирование форм.	Серия 1К-01-129/78	
		Вып. 4	Лист 64

Марка фермы	Марка изделия или №поз	Кол-во шт.	№ листа выпуска
2фс24-4АIIIв	КП7	2	8
	КП33	2	34
	КП46	2	47
	КП61	2	62
	КП77	2	78
	КП84	2	85
	КП97	1	98
	Кр104Т н	2+2	198
	Кр127Т н	2+2	221
	Кр128	4	222
	Кр130	4	224
	Кр133	2	227
	С2	8	247
	С9	8	251
	С13	8	253
	С16	2	254
	С20	20	255
	2	6	1
	220	4	257
	221	2	-"-
	232	4	-"-
	241	8	258
	247	32	-"-
2фс24-4АIV	КП7, КП33, КП46, КП61, КП77, КП84, КП97, Кр104Т н, Кр127Т н, Кр128, Кр130, Кр133, С2, С9, С13, С16, С20, поз. 220, 221, 232, 241, 247 по 2фс24-4АIIIв	7	1
2фс24-4АIIIв-а	КП7, КП33, КП46, КП61, КП77, КП84, КП97, Кр104Т н, Кр127Т н, Кр128, Кр130, Кр133, С2, С9, С13, С16, С20, поз. 220, 221, 232, 244, 247 по 2фс24-4АIIIв-а	7	1
2фс24-4АIIIв-н	КП6, КП32, КП47, КП63, КП77, КП85, КП99, Кр104Т н, Кр127Т н, Кр128, Кр130, Кр133, С2, С9, С13, С16, С20, поз. 220, 221, 231, 240, 247 по 2фс24-4АIIIв-н	9	5	1
2фс24-4АIIIв-На	КП10, КП32, КП47, КП63, КП77, КП85, КП99, Кр104Т н, Кр127Т н, Кр128, Кр130, Кр133, С2, С9, С13, С16, С20, поз. 220, 221, 231, 243, 247 по 2фс24-4АIIIв-На	13	4	1
2фс24-4АIIIг	КП7, КП33, КП46, КП61, КП77, КП84, КП97, Кр104Т н, Кр127Т н, Кр128, Кр130, Кр133, С2, С9, С13, С16, С20, поз. 220, 221, 232, 241, 247 по 2фс24-4АIIIв	7	1
2фс24-4АIIIг-а	КП11, КП33, КП46, КП61, КП77, КП84, КП97, Кр104Т н, Кр127Т н, Кр128, Кр130, Кр133, С2, С9, С13, С16, С20, поз. 220, 221, 232, 244, 247 по 2фс24-4АIIIв-а	7	1
2фс24-4АIIIг-н	КП6, КП32, КП47, КП63, КП77, КП85, КП99, Кр104Т н, Кр127Т н, Кр128, Кр130, Кр133, С2, С9, С13, С16, С20, поз. 220, 221, 231, 240, 247 по 2фс24-4АIIIв-н	9	5	1
2фс24-4АIIIг-На	КП10, КП32, КП47, КП63, КП77, КП85, КП99, Кр104Т н, Кр127Т н, Кр128, Кр130, Кр133, С2, С9, С13, С16, С20, поз. 220, 221, 231, 243, 247 по 2фс24-4АIIIв-На	13	4	1
2фс24-4АIIг	КП7, КП33, КП46, КП61, КП77, КП84, КП97, Кр104Т н, Кр127Т н, Кр128, Кр130, Кр133, С2, С9, С13, С16, С20, поз. 220, 221, 232, 241, 247 по 2фс24-4АIIIв	7	1
2фс24-4АIIг-а	КП11, КП33, КП46, КП61, КП77, КП84, КП97, Кр104Т н, Кр127Т н, Кр128, Кр130, Кр133, С2, С9, С13, С16, С20, поз. 220, 221, 232, 244, 247 по 2фс24-4АIIIв-а	7	1
2фс24-4АIIг-н	КП6, КП32, КП47, КП63, КП77, КП85, КП99, Кр104Т н, Кр127Т н, Кр128, Кр130, Кр133, С2, С9, С13, С16, С20, поз. 220, 221, 231, 240, 247 по 2фс24-4АIIIв-н	9	5	1
2фс24-4АIIг-На	КП10, КП32, КП47, КП63, КП77, КП85, КП99, Кр104Т н, Кр127Т н, Кр128, Кр130, Кр133, С2, С9, С13, С16, С20, поз. 220, 221, 231, 243, 247 по 2фс24-4АIIIв-На	13	4	1
2фс24-4АIIIв-9 (продолжение)	2	6	1
	220	4	257
	221	2	-"-
	232	4	-"-
	244	8	258
	247	32	-"-
2фс24-4АIIг-9	КП11, КП33, КП46, КП61, КП77, КП84, КП97, Кр104Т н, Кр127Т н, Кр128, Кр130, Кр133, С2, С9, С13, С16, С20, поз. 220, 221, 232, 244, 247 по 2фс24-4АIIIв-а	7	7	1
2фс24-4АIIг-а	КП11, КП33, КП46, КП61, КП77, КП84, КП97, Кр104Т н, Кр127Т н, Кр128, Кр130, Кр133, С2, С9, С13, С16, С20, поз. 220, 221, 232, 244, 247 по 2фс24-4АIIIв-а	7	7	1
2фс24-4К7	КП7, КП33, КП46, КП61, КП77, КП84, КП97, Кр104Т н, Кр127Т н, Кр128, Кр130, Кр133, С13, С16, С20, поз. 220, 221, 232, 244, 247 по 2фс24-4АIIIв-а	Кр106Т н	2+2	200
		С2	18	247
		С9	18	251
		15	6	1
2фс24-4К7-а	КП11, КП33, КП46, КП61, КП77, КП84, КП97, Кр127Т н, Кр128, Кр130, Кр133, С13, С16, С20, поз. 220, 221, 232, 244, 247 по 2фс24-4АIIIв-а	Кр106Т н	2+2	200
		С2	18	247
		С9	18	251
		15	6	1
2фс24-4АIIг-Н	КП6, КП32, КП47, КП63, КП77, КП85, КП99, Кр104Т н, Кр127Т н, Кр128, Кр130, Кр133, С2, С9, С13, С16, С20, поз. 220, 221, 231, 240, 247 по 2фс24-4АIIIв-н	9	5	1
2фс24-4АIIг-На	КП10, КП32, КП47, КП63, КП77, КП85, КП99, Кр104Т н, Кр127Т н, Кр128, Кр130, Кр133, С2, С9, С13, С16, С20, поз. 220, 221, 231, 243, 247 по 2фс24-4АIIIв-На	13	4	1

ТК 1978	Фермы 2фс24-4, 2фс24-4-а, 2фс24-4-н, 2фс24-4-На. Спецификация марок арматурных изделий на одну ферму.	Серия 1К-01-129/78 Вып. 4 Лист 65

Киевский Промстройпроект

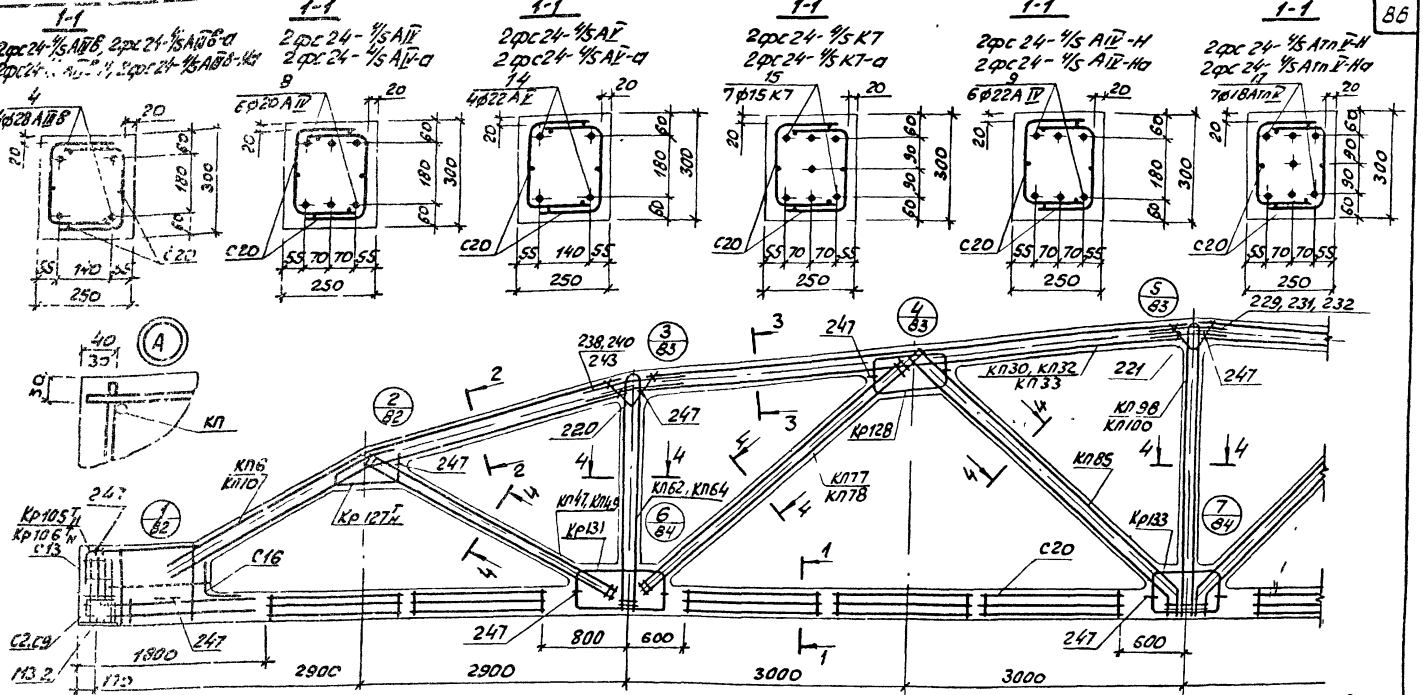

1. Значения контролируемых напряжений в напрягаемой арматуре принимать по табл. 1 п. II.4 пояснительной записки.
2. Кубиковая прочность бетона при отпуске натяжения арматуры должна быть не менее 0,7R.
3. При детонировании ферм следует особое внимание обратить на уплотнение бетона в узлах фермы.
4. На общем виде армирования напрягаемая арматура в нижнем поясе условно не показана.
5. Спецификация марок арматурных изделий на одну ферму приведена на листе 61.
6. В марках ферм, указанных в штампе, условно опущены индексы, обозначающие вид напрягаемой арматуры.

ТК 1978	Фермы 2фс24-4/5, 2фс24-4/5-а, 2фс24-4/5-Н, 2фс24-4/5-На. Армирование ферм.	Серия ПК-01-129/78 Вып. 4 Лист 56

Марка фермы	Марка изделия или № поз.	Кол-во шт.	№ листа вып. 5
2фс24-4/5 АIIIв	КП6	2	7
	КП32	2	33
	КП47	2	48
	КП62	2	63
	КП77	2	78
	КП85	2	86
	КП98	1	99
	Кр105Тн	2+2	199
	Кр127Тн	2+2	221
	Кр128	4	222
	Кр131	4	225
	Кр133	2	227
	С2	8	247
	С9	8	251
	С13	8	253
	С16	2	254
	С20	20	255
	4	4	1
	220	4	257
	221	2	-"-
	231	4	-"-
	240	8	258
	247	32	-"-
2фс24-4/5 АIV	КП6, КП32, КП47, КП62, КП77, КП85, КП98, Кр105Тн, Кр127Тн, Кр128, Кр131, Кр133, С2, С9, С13, С16, С20, ПОЗ. 220, 221, 231, 240, 247 по 2фс24-4/5 АIIIв		
	8	6	1

Марка фермы	Марка изделия или № поз.	Кол-во шт.	№ листа вып. 5
2фс24-4/5 АV	КП6, КП32, КП47, КП62, КП77, КП85, КП98, Кр105Тн, Кр127Тн, Кр128, Кр131, Кр133, С2, С9, С13, С16, С20, ПОЗ. 220, 221, 231, 240, 247 по 2фс24-4/5 АIIIв		
	14	4	1
2фс24-4/5 К7	КП6, КП32, КП47, КП62, КП77, КП85, КП98, Кр127Тн, Кр128, Кр131, Кр133, С13, С16, С20, ПОЗ. 220, 221, 231, 240, 247 по 2фс24-4/5 АIIIв		
	Кр106Тн	2+2	200
	С2	18	247
	С9	18	251
	15	7	1
2фс24-4/5 АIIIв-а	КП10	2	11
	КП33	2	34
	КП47	2	48
	КП62	2	63
	КП77	2	78
	КП85	2	86
	КП98	1	99
	Кр105Тн	2+2	199
	Кр127Тн	2+2	221
	Кр128	4	222
	Кр131	4	225
	Кр133	2	227
	С2	8	247
	С9	8	251
	С13	8	253
	С16	2	254

Марка фермы	Марка изделия или № поз.	Кол-во шт.	№ листа вып. 5
2фс24-4/5 АIIIв-а (продолжение)	С20	20	255
	4	4	1
	220	4	257
	221	2	-"-
	232	4	-"-
	243	8	258
	247	32	-"-
2фс24-4/5 АIV-а	КП10, КП33, КП47, КП62, КП77, КП85, КП98, Кр105Тн, Кр127Тн, Кр128, Кр131, Кр133, С2, С9, С13, С16, С20, ПОЗ. 220, 221, 232, 243, 247 по 2фс24-4/5 АIIIв-а		
	8	6	1
2фс24-4/5 АV-а	КП10, КП33, КП47, КП62, КП77, КП85, КП98, Кр105Тн, Кр127Тн, Кр128, Кр131, Кр133, С2, С9, С13, С16, С20, ПОЗ. 220, 221, 232, 243, 247 по 2фс24-4/5 АIIIв-а		
	14	4	1
2фс24-4/5 К7-а	КП10, КП33, КП47, КП62, КП77, КП85, КП98, Кр127Тн, Кр128, Кр131, Кр133, С13, С16, С20, ПОЗ. 220, 221, 232, 243, 247 по 2фс24-4/5 АIIIв-а		
	Кр106Тн	2+2	200
	С2	18	247
	С9	18	251
	15	7	1

Марка фермы	Марка изделия или № поз.	Кол-во шт.	№ листа вып. 5
2фс24-4/5 АIIIв-н	КП6	2	7
	КП30	2	31
	КП49	2	50
	КП64	2	65
	КП78	2	79
	КП85	2	86
	КП100	1	101
	Кр105Тн	2+2	199
	Кр127Тн	2+2	221
	Кр128	4	222
	Кр131	4	225
	Кр133	2	227
	С2	8	247
	С9	8	251
	С13	8	253
	С16	2	254
	С20	20	255
	4	4	1
	220	4	257
	221	2	-"-
	229	4	-"-
	238	8	258
	247	32	-"-
2фс24-4/5 АIV-н	КП6, КП30, КП49, КП64, КП78, КП85, КП100, Кр105Тн, Кр127Тн, Кр128, Кр131, Кр133, С2, С9, С13, С16, С20, ПОЗ. 220, 221, 229, 238, 247 по 2фс24-4/5 АIIIв-н		
	9	6	1

Марка фермы	Марка изделия или № поз.	Кол-во шт.	№ листа вып. 5
2фс24-4/5 АmV-н	КП6, КП30, КП49, КП64, КП78, КП85, КП100, Кр105Тн, Кр127Тн, Кр128, Кр131, Кр133, С2, С9, С13, С16, С20, ПОЗ. 220, 221, 229, 238, 247 по 2фс24-4/5 АIIIв-н		
	17	7	1
2фс24-4/5 АIIIв-на	КП10	2	11
	КП32	2	33
	КП49	2	50
	КП64	2	65
	КП78	2	79
	КП85	2	86
	КП100	1	101
	Кр105Тн	2+2	199
	Кр127Тн	2+2	221
	Кр128	4	222
	Кр131	4	225
	Кр133	2	227
	С2	8	247
	С9	8	251
	С13	8	253
	С16	2	254
	С20	20	255
	4	4	1
	220	4	257
	221	2	-"-
	231	4	-"-
	243	8	258
	247	32	-"-

Марка фермы	Марка изделия или № поз.	Кол-во шт.	№ листа вып. 5
2фс24-4/5 АIV-на	КП10, КП32, КП49, КП64, КП78, КП85, КП100, Кр105Тн, Кр127Тн, Кр128, Кр131, Кр133, С2, С9, С13, С16, С20, ПОЗ. 220, 221, 231, 243, 247 по 2фс24-4/5 АIIIв-на		
	9	6	1
2фс24-4/5 АmV-на	КП10, КП32, КП49, КП64, КП78, КП85, КП100, Кр105Тн, Кр127Тн, Кр128, Кр131, Кр133, С2, С9, С13, С16, С20, ПОЗ. 220, 221, 231, 243, 247 по 2фс24-4/5 АIIIв-на		
	17	7	1

ТК 1978	Фермы 2фс24-4/5, 2фс24-4/5-а, 2фс24-4/5-Н, 2фс24-4/5-На. Спецификация марок арматурных изделий на одну ферму	Серия ПК-01-129/78	
		Вып. 4	Лист Б7

Ул. инж. пр. Рук. бриг. Черт. констр. Козлов Дужак Лелешенко

Проверил Соловьева

Лисовский Промстройпроект

17422-01 88

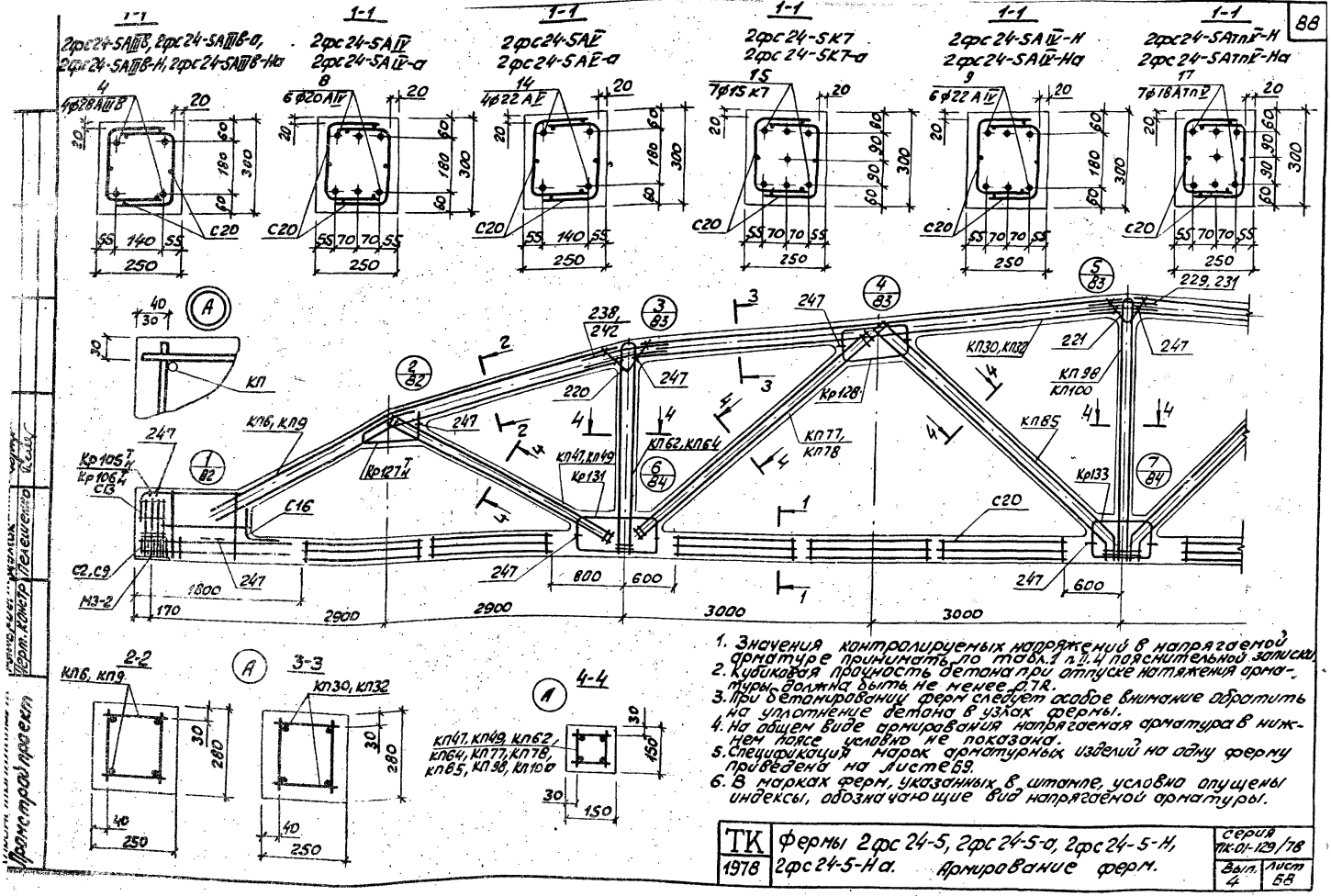

1. Значения контролируемых напряжений в напрягаемой арматуре принимать по табл.1 п.II.4 пояснительной записки.
2. Кубиковая прочность бетона при отпуске натяжения арматуры должна быть не менее 0,7R.
3. При бетонировании ферм следует особое внимание обратить на уплотнение бетона в узлах фермы.
4. На общем виде армирования напрягаемая арматура в нижнем поясе условно не показана.
5. Спецификация марок арматурных изделий на одну ферму приведена на листе 69.
6. В марках ферм, указанных в штампе, условно опущены индексы, обозначающие вид напрягаемой арматуры.

ТК 1978	Фермы 2фс 24-5, 2фс 24-5-а, 2фс 24-5-Н, 2фс 24-5-На. Армирование ферм.	серия ПК-01-129/78 Вып. 4 Лист 68

Промстройпроект

Гипр. Констр. Делешенко

17422-01 89

Марка фермы	Марка изделия или №поз.	Кол-во шт.	№ листа вып.5
2фс24-5АIIIв	КП6	2	7
	КП30	2	31
	КП47	2	48
	КП62	2	63
	КП77	2	78
	КП85	2	86
	КП98	1	99
	Кр105Тн	2+2	199
	Кр127Тн	2+2	221
	Кр128	4	222
	Кр131	4	225
	Кр133	2	227
	С2	8	247
	С9	8	251
	С13	8	253
	С16	2	254
	С20	20	255
	4	4	1
	220	4	257
	221	2	-"-
	229	4	-"-
	238	8	258
	247	32	-"-
2фс24-5АIV	КП6, КП30, КП47, КП62, КП77, КП85, КП98, Кр105Тн, Кр127Тн, Кр128, Кр131, Кр133, С2, С9, С13, С16, С20, поз. 220, 221, 229, 238, 247 по 2фс24-5АIIIв		
	8	6	1

Марка фермы	Марка изделия или №поз.	Кол-во шт.	№ листа вып.5
2фс24-5АV	КП6, КП30, КП47, КП62, КП77, КП85, КП98, Кр105Тн, Кр127Тн, Кр128, Кр131, Кр133, С2, С9, С13, С16, С20, поз. 220, 221, 229, 238, 247 по 2фс24-5АIIIв		
	14	4	1
2фс24-5К7	КП6, КП30, КП47, КП62, КП77, КП85, КП98, Кр127Тн, Кр128, Кр131, Кр133, С13, С16, С20, поз. 220, 221, 229, 238, 247 по 2фс24-5АIIIв		
	Кр105Тн	2+2	200
	С2	18	247
	С9	18	251
	15	7	1
2фс24-5АIIIв-а	КП9	2	10
	КП32	2	33
	КП47	2	48
	КП62	2	63
	КП77	2	78
	КП85	2	86
	КП98	1	99
	Кр105Тн	2+2	199
	Кр127Тн	2+2	221
	Кр128	4	222
	Кр131	4	225
	Кр133	2	227
	С2	8	247
	С9	8	251
	С13	8	253
	С16	2	254

Марка фермы	Марка изделия или №поз.	Кол-во шт.	№ листа вып.5
2фс24-5АIIIв-а (продолжение)	С20	20	255
	4	4	1
	220	4	257
	221	2	-"-
	231	4	-"-
	242	8	258
	247	32	-"-
2фс24-5АIV-а	КП9, КП32, КП47, КП62, КП77, КП85, КП98, Кр105Тн, Кр127Тн, Кр128, Кр131, Кр133, С2, С9, С13, С16, С20, поз. 220, 221, 231, 242, 247 по 2фс24-5АIIIв-а		
	8	6	1
2фс24-5АV-а	КП9, КП32, КП47, КП62, КП77, КП85, КП98, Кр105Тн, Кр127Тн, Кр128, Кр131, Кр133, С2, С9, С13, С16, С20, поз. 220, 221, 231, 242, 247 по 2фс24-5АIIIв-а		
	14	4	1
2фс24-5К7-а	КП9, КП32, КП47, КП62, КП77, КП85, КП98, Кр127Тн, Кр128, Кр131, Кр133, С13, С16, С20, поз. 220, 221, 231, 242, 247 по 2фс24-5АIIIв-а		
	Кр.106Тн	2+2	200
	С2	18	247
	С9	18	251
	15	7	1

Марка фермы	Марка изделия или №поз.	Кол-во шт.	№ листа вып.5
2фс24-5АIIIв-Н	КП6	2	7
	КП30	2	31
	КП49	2	50
	КП64	2	65
	КП78	2	79
	КП85	2	86
	КП100	1	101
	Кр105Тн	2+2	199
	Кр127Тн	2+2	221
	Кр128	4	222
	Кр131	4	225
	Кр133	2	227
	С2	8	247
	С9	8	251
	С13	8	253
	С16	2	254
	С20	20	255
	4	4	1
	220	4	257
	221	2	-"-
	229	4	-"-
	238	8	258
	247	32	-"-
2фс24-5АIV-Н	КП6, КП30, КП49, КП64, КП78, КП85, КП100, Кр105Тн, Кр127Тн, Кр128, Кр131, Кр133, С2, С9, С13, С16, С20, поз. 220, 221, 229, 238, 247 по 2фс24-5АIIIв-Н		
	9	6	1

Марка фермы	Марка изделия или №поз.	Кол-во шт.	№ листа вып.5
2фс24-5АIVV-Н	КП6, КП30, КП49, КП64, КП78, КП85, КП100, Кр105Тн, Кр127Тн, Кр128, Кр131, Кр133, С2, С9, С13, С16, С20, поз. 220, 221, 229, 238, 247 по 2фс24-5АIIIв-Н		
	17	7	1
2фс24-5АIIIв-На	КП9	2	10
	КП32	2	33
	КП49	2	50
	КП64	2	65
	КП78	2	79
	КП85	2	86
	КП100	1	101
	Кр105Тн	2+2	199
	Кр127Тн	2+2	221
	Кр128	4	222
	Кр131	4	225
	Кр133	2	227
	С2	8	247
	С9	8	251
	С13	8	253
	С16	2	254
	С20	20	255
	4	4	1
	220	4	257
	221	2	-"-
	231	4	-"-
	242	8	258
	247	32	-"-

Марка фермы	Марка изделия или №поз.	Кол-во шт.	№ листа вып.5
2фс24-5АIV-На	КП9, КП32, КП49, КП64, КП78, КП85, КП100, Кр105Тн, Кр127Тн, Кр128, Кр131, Кр133, С2, С9, С13, С16, С20, поз. 220, 221, 231, 242, 247 по 2фс24-5АIIIв-На		
	9	6	1
2фс24-5АIVV-На	КП9, КП32, КП49, КП64, КП78, КП85, КП100, Кр105Тн, Кр127Тн, Кр128, Кр131, Кр133, С2, С9, С13, С16, С20, поз. 220, 221, 231, 242, 247 по 2фс24-5АIIIв-На		
	17	7	1

ТК 1978	Фермы 2фс24-5, 2фс24-5-а, 2фс-24-5-Н, 2фс24-5-На. Спецификация марок арматурных изделий на одну ферму	Серия ПК-01-129/76	
		Вып. 4	Лист 89

Киевский Промстройпроект

Гл. инж. пр. Рук. вриг. Черт. констр.

Козлов, Вужак, Пелешенко

Ст. техник Правдин

Перевис Соловьева

17422-01 · 90

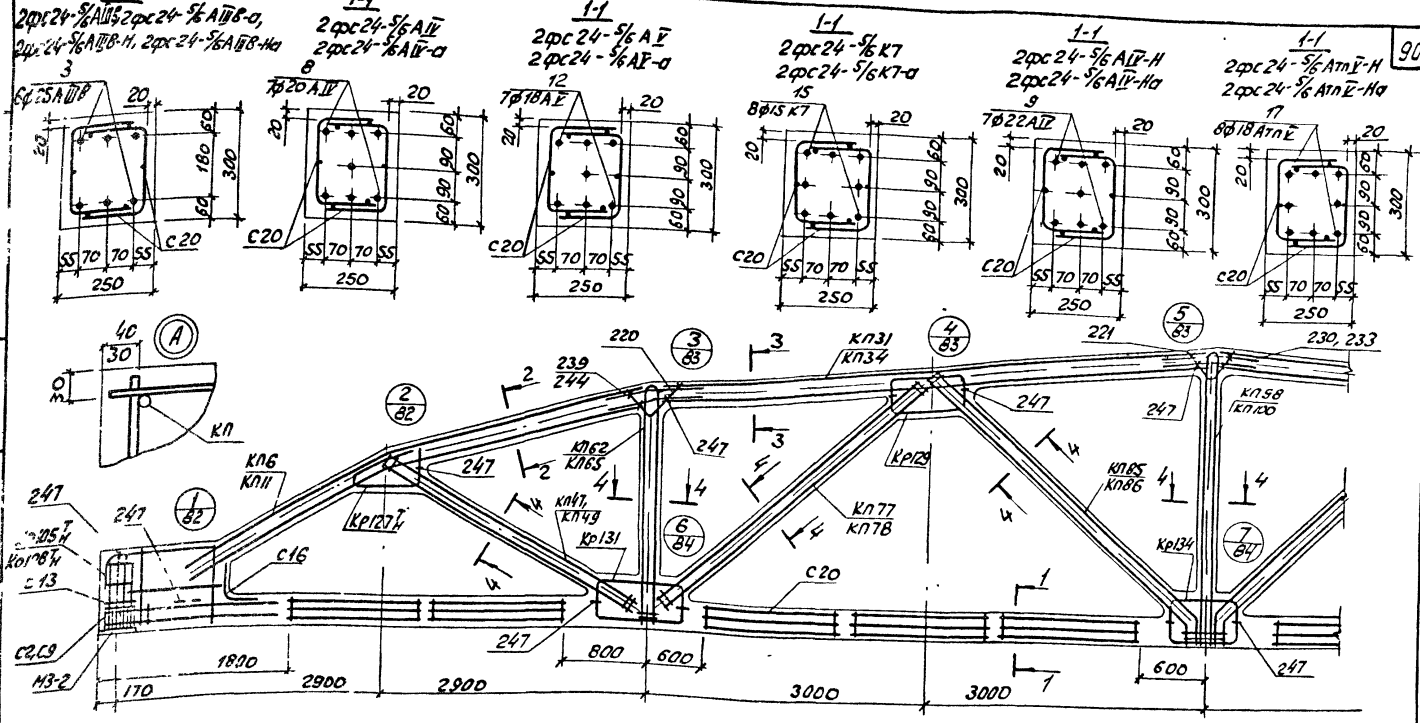

1. Значения контролируемых напряжений в напрягаемой арматуре принимать по табл. 1 п.1.4 пояснительной записки.
2. Кубиковая прочность бетона при отпуске натяжения арматуры должна быть не менее 0,7R.
3. При бетонировании ферм следует особое внимание обратить на уплотнение бетона в узлах фермы.
4. На общем виде армирования напрягаемая арматура в нижнем поясе условно не показана.
5. Спецификация марок арматурных изделий на одну ферму приведена на листе 71.
6. В марках ферм, указанных в штампе, условно опущены индексы, обозначающие вид напрягаемой арматуры.

ТК 1978	Фермы 2фс24-5/6, 2фс24-5/6-а, 2фс24-5/6-Н, 2фс24-5/6-На. Армирование ферм.	Серия ЛК-01-129/78	
		Вып. 4	Лист 70

17422-01 91

Марка фермы	Марка изделия или № поз.	Кол-во шт.	№ листа Вып. 5
2 фс 24-5/6 А III в	КП 6	2	7
	КП 31	2	32
	КП 47	2	48
	КП 62	2	63
	КП 77	2	78
	КП 85	2	86
	КП 98	1	99
	Кр 105 Т н	2+2	139
	Кр 127 Т н	2+2	221
	Кр 129	4	223
	Кр 131	4	225
	Кр 134	2	228
	С 2	8	247
	С 9	8	251
	С 13	8	253
	С 16	2	254
	С 20	20	255
	3	6	1
	220	4	257
	221	2	-"-
	230	4	-"-
	239	8	258
	247	32	-"-
2 фс 24-5/6 А IV	КП 6, КП 31, КП 47, КП 62, КП 77, КП 85, КП 98, Кр 105 Т н, Кр 127 Т н, Кр 129, Кр 131, Кр 134, С 2, С 9, С 13, С 16, С 20, поз. 220, 221, 230, 239, 247 по 2 фс 24-5/6 А III в	8	7	1
2 фс 24-5/6 А III в-а	КП 6, КП 31, КП 47, КП 62, КП 77, КП 85, КП 98, Кр 105 Т н, Кр 127 Т н, Кр 129, Кр 131, Кр 134, С 2, С 9, С 13, С 16, С 20, поз. 220, 221, 230, 239, 247 по 2 фс 24-5/6 А III в	8	7	1
2 фс 24-5/6 К7	КП 6, КП 31, КП 47, КП 62, КП 77, КП 85, КП 98, Кр 127 Т н, Кр 129, Кр 131, Кр 134, С 13, С 16, С 20, поз. 220, 221, 230, 239, 247 по 2 фс 24-5/6 А III в	Кр 108 Т н	2+2	202
		С 2	18	247
		С 9	18	251
		15	8	1
2 фс 24-5/6 А III в-а	КП 11	2	12
	КП 34	2	35
	КП 47	2	48
	КП 62	2	63
	КП 77	2	78
	КП 85	2	86
	КП 98	1	99
	Кр 105 Т н	2+2	199
	Кр 127 Т н	2+2	221
	Кр 129	4	223
	Кр 131	4	225
	Кр 134	2	228
	С 2	8	247
	С 9	8	251
	С 13	8	253
	С 16	2	254
2 фс 24-5/6 А III в-а (продолжение)	С 20	20	255
	3	6	1
	220	4	257
	221	2	-"-
	233	4	-"-
	244	8	258
	247	32	-"-
2 фс 24-5/6 А III в-а	КП 11, КП 34, КП 47, КП 62, КП 77, КП 85, КП 98, Кр 105 Т н, Кр 127 Т н, Кр 129, Кр 131, Кр 134, С 2, С 9, С 13, С 16, С 20, поз. 220, 221, 233, 244, 247 по 2 фс 24-5/6 А III в-а	12	7	1
2 фс 24-5/6 А III в-а	КП 11, КП 34, КП 47, КП 62, КП 77, КП 85, КП 98, Кр 105 Т н, Кр 127 Т н, Кр 129, Кр 131, Кр 134, С 2, С 9, С 13, С 16, С 20, поз. 220, 221, 233, 244, 247 по 2 фс 24-5/6 А III в-а	Кр 108 Т н	2+2	202
		С 2	18	247
		С 9	18	251
		15	8	1
2 фс 24-5/6 К7-а	КП 11, КП 34, КП 47, КП 62, КП 77, КП 85, КП 98, Кр 105 Т н, Кр 127 Т н, Кр 129, Кр 131, Кр 134, С 2, С 9, С 13, С 16, С 20, поз. 220, 221, 233, 244, 247 по 2 фс 24-5/6 А III в-а	12	7	1
2 фс 24-5/6 А III в-н	КП 6	2	7
	КП 31	2	32
	КП 49	2	50
	КП 65	2	66
	КП 78	2	79
	КП 86	2	87
	КП 100	1	101
	Кр 105 Т н	2+2	199
	Кр 127 Т н	2+2	221
	Кр 129	4	223
	Кр 131	4	225
	Кр 134	2	228
	С 2	8	247
	С 9	8	251
	С 13	8	253
	С 16	2	254
	С 20	20	255
	3	6	1
	220	4	257
	221	2	-"-
	230	4	-"-
	239	8	258
	247	32	-"-
2 фс 24-5/6 А III в-н	КП 6, КП 31, КП 49, КП 65, КП 78, КП 86, КП 100, Кр 105 Т н, Кр 127 Т н, Кр 129, Кр 131, Кр 134, С 2, С 9, С 13, С 16, С 20, поз. 220, 221, 230, 239, 247 по 2 фс 24-5/6 А III в-н	9	7	1
2 фс 24-5/6 Атп Г-н	КП 6, КП 31, КП 49, КП 65, КП 78, КП 86, КП 100, Кр 105 Т н, Кр 127 Т н, Кр 129, Кр 131, Кр 134, С 2, С 9, С 13, С 16, С 20, поз. 220, 221, 230, 239, 247 по 2 фс 24-5/6 А III в-н	17	8	1
2 фс 24-5/6 А III в-на	КП 11	2	12
	КП 34	2	35
	КП 49	2	50
	КП 65	2	66
	КП 78	2	79
	КП 86	2	87
	КП 100	1	101
	Кр 105 Т н	2+2	199
	Кр 127 Т н	2+2	221
	Кр 129	4	223
	Кр 131	4	225
	Кр 134	2	228
	С 2	8	247
	С 9	8	251
	С 13	8	253
	С 16	2	254
	С 20	20	255
	3	6	1
	220	4	257
	221	2	-"-
	233	4	-"-
	244	8	258
	247	32	-"-
2 фс 24-5/6 Атп Г-на	КП 11, КП 34, КП 49, КП 65, КП 78, КП 86, КП 100, Кр 105 Т н, Кр 127 Т н, Кр 129, Кр 131, Кр 134, С 2, С 9, С 13, С 16, С 20, поз. 220, 221, 233, 244, 247 по 2 фс 24-5/6 А III в-на	17	8	1
2 фс 24-5/6 А II-на	КП 11, КП 34, КП 49, КП 65, КП 78, КП 86, КП 100, Кр 105 Т н, Кр 127 Т н, Кр 129, Кр 131, Кр 134, С 2, С 9, С 13, С 16, С 20, поз. 220, 221, 233, 244, 247 по 2 фс 24-5/6 А III в-на	9	7	1

ТК 1978	Фермы 2 фс 24-5/6, 2 фс 24-5/6-а, 2 фс 24-5/6-н, 2 фс 24-5/6-на. Спецификация марок арматурных изделий на одну ферму.	Серия ПК-01-129/78 Вып. 4	Лист 71

Гл. инж. пр. Козлов
Рук. брига. Ажгак
Конструктор Пелешенко

Проектпроект лических

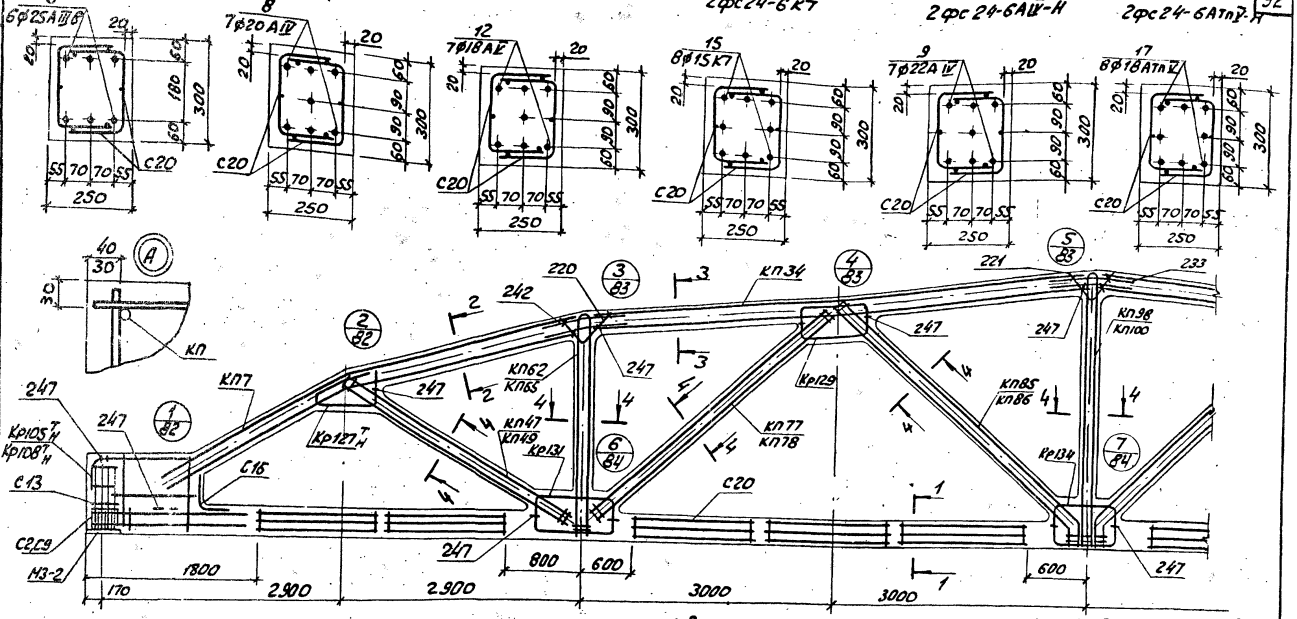

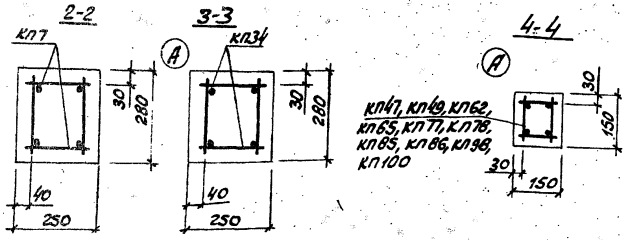

1. Значения контролируемых напряжений в напрягаемой арматуре принимать по табл.1 п.II.4 пояснительной записки
2. Кубиковая прочность бетона при отпуске натяжения арматуры должна быть не менее 0,7R.
3. При бетонировании ферм следует особое внимание обратить на уплотнение бетона в узлах фермы.
4. На общем виде армирования напрягаемая арматура в нижнем поясе условно не показана.
5. Спецификация марок арматурных изделий на одну ферму приведена на листе 73
6. В марках ферм, указанных в штампе, условно опущены индексы, обозначающие вид напрягаемой арматуры.

ТК 1978	Фермы 2фс24-6, 2фс24-6-Н Армирование ферм.	Серия ПК-01-129/78 Вып. 1 Лист 72

Марка фермы	Марка изделия или № поз.	Кол-во шт	№ листа вып.5
2фс 24-6 А IIIв	КП7	2	8
	КП34	2	35
	КП47	2	48
	КП62	2	63
	КП77	2	78
	КП85	2	86
	КП98	1	99
	Кр105 Т/Н	2+2	199
	Кр127 Т/Н	2+2	221
	Кр129	4	223
	Кр131	4	225
	Кр134	2	228
	С2	8	247
	С9	8	251
	С13	8	253
	С16	2	254
	С20	20	255
	З	6	1
	220	4	257
	221	2	257
	233	4	257
	242	8	258
	247	32	258

Марка фермы	Марка изделия или № поз.	Кол-во шт	№ листа вып.5
2фс 24-6 А IV	КП7, КП34, КП47, КП62, КП77, КП85, КП98, Кр105 Т/Н, Кр127 Т/Н, Кр129, Кр131, Кр134, С2, С9, С13, С16, С20, поз. 220, 221, 233, 242, 247 по 2фс 24-6 А IIIв	8	7	1
2фс 24-6 А V	КП7, КП34, КП47, КП62, КП77, КП85, КП98, Кр105 Т/Н, Кр127 Т/Н, Кр129, Кр131, Кр134, С2, С9, С13, С16, С20, поз. 220, 221, 233, 242, 247 по 2фс 24-6 А IIIв	12	7	1

Марка фермы	Марка изделия или № поз	Кол-во шт	№ листа вып 5
2фс 24-6 К7	КП7, КП34, КП47, КП62, КП77, КП85, КП98, Кр127 Т/Н, Кр129, Кр131, Кр134, С13, С16, С20, поз. 220, 221, 233, 242, 247 по 2фс 24-6 А IIIв	Кр108 Т/Н	2+2	202
		С2	18	247
		С9	18	251
		15	8	1
2фс 24-6 А IIIв-Н	КП7	2	8
	КП34	2	35
	КП49	2	50
	КП65	2	66
	КП78	2	79
	КП86	2	87
	КП100	1	101
	Кр105 Т/Н	2+2	199
	Кр127 Т/Н	2+2	221
	Кр129	4	223

Марка фермы	Марка изделия или № поз.	Кол-во шт.	№ листа вып 5
2фс 24-6 А IIIв-Н (продолжение)	Кр131	4	225
	Кр134	2	228
	С2	8	247
	С9	8	251
	С13	8	253
	С16	2	254
	С20	20	255
	З	6	1
	220	4	257
	221	2	257
	233	4	257
	242	8	258
	247	32	258

Марка фермы	Марка изделия или № поз	Кол-во шт	№ листа вып 5
2фс 24-6 А IV-Н	КП7, КП34, КП49, КП65, КП78, КП86, КП100, Кр105 Т/Н, Кр127 Т/Н, Кр129, Кр131, Кр134, С2, С9, С13, С16, С20, поз. 220, 221, 233, 242, 247 по 2фс 24-6 А IIIв-Н	9	7	1
2фс 24-6 А V-Н	КП7, КП34, КП49, КП65, КП78, КП86, КП100, Кр105 Т/Н, Кр127 Т/Н, Кр129, Кр131, Кр134, С2, С9, С13, С16, С20, поз. 220, 221, 233, 242, 247 по 2фс 24-6 А IIIв-Н	17	8	1

Марка изделия или № поз.	Кол-во шт	№ листа вып 5

Марка фермы	Марка изделия или № поз.	Кол-во шт	№ листа вып 5

Киевский Промстройпроект

Гип Руководитель
Гл. инж. проекта
Нач. отд.
Рук. бриг. конструкторов Дьяков
Черт. Левшенко

ТК 1978 Фермы 2фс 24-6, 2фс 24-6-Н. Спецификация марок арматурных изделий на одну ферму.

Серия ПК-01-129/78 Вып 4 Лист 73

1-1
2фс24-6/7АIIIВ, 2фс24-6/7АIIIВ-а
2фс24-6/7АIIIВ-н, 2фс24-6/7АIIIВ-На

1-1
2фс24-6/7АIV
2фс24-6/7АIV-а

1-1
2фс24-6/7АV
2фс24-6/7АV-а

1-1
2фс24-6/7К7
2фс24-6/7К7-а

1-1
2фс24-6/7АIV-Н
2фс24-6/7АIV-На

1-1
2фс24-6/7АтIV-Н
2фс24-6/7АтIV-На

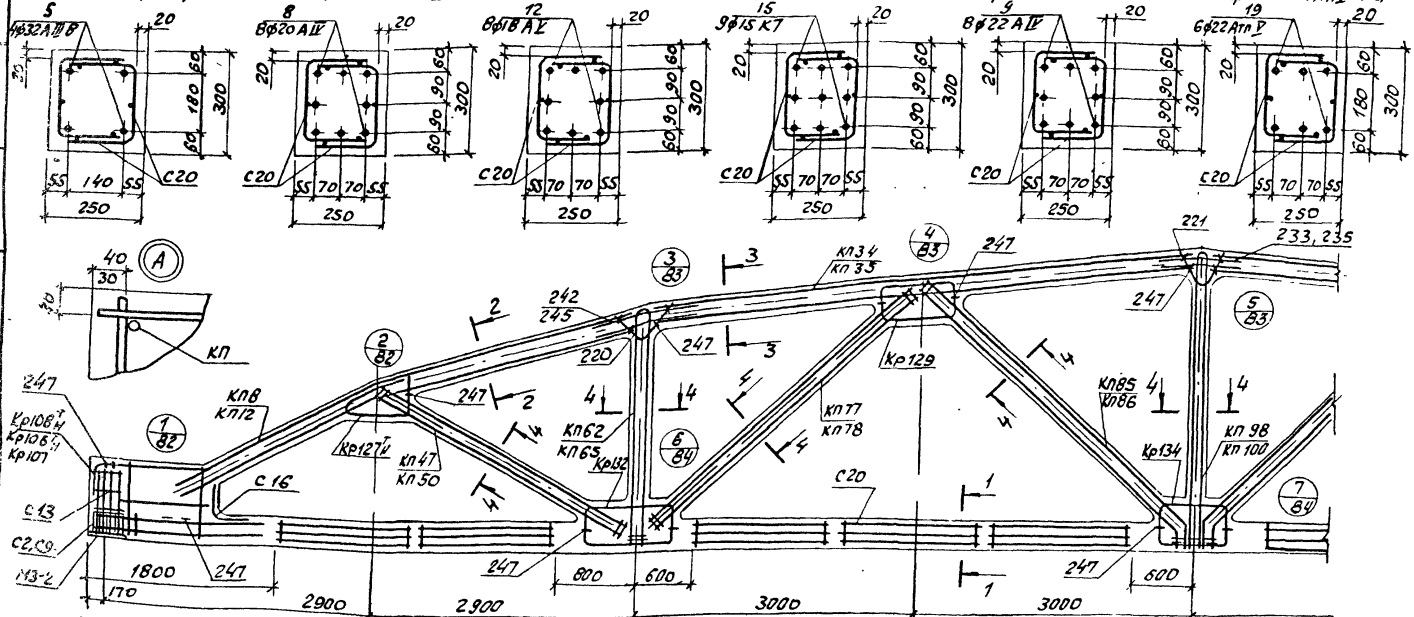

1. Значения контролируемых напряжений в напрягаемой арматуре принимать по табл. 1 п. 2, 4 пояснительной записки.
2. Кубиковая прочность бетона при отпуске натяжения арматуры должна быть не менее 0,7 R.
3. При бетонировании ферм следует особое внимание обратить на уплотнение бетона в узлах фермы.
4. На общем виде армирования напрягаемая арматура в нижнем поясе условно не показана.
5. Спецификация марок арматурных изделий на одну ферму приведена на листе 15.
6. В марках ферм, указанных в штампе, условно опущены индексы, обозначающие вид напрягаемой арматуры.

ТК 1978	Фермы 2фс24-6/7, 2фс24-6/7-а, 2фс-6/7-Н, 2фс24-6/7-На. Армирование ферм.	Серия ПК-01-129/78 Вып. 4 Лист 74

Марка фермы	Марка изделия или № поз.	Кол-во шт.	№ листа Вып. 5
2фс24-6/7 АIIIв	КП8	2	9
	КП34	2	35
	КП47	2	48
	КП62	2	63
	КП77	2	78
	КП85	2	86
	КП98	1	99
	Кр108Т/Н	2+2	202
	Кр127Т/Н	2+2	221
	Кр129	4	223
	Кр132	4	226
	Кр134	2	228
	С2	8	247
	С9	8	251
	С13	8	253
	С16	2	254
	С20	20	255
	5	4	1
	220	4	257
	221	2	-"-
	233	4	-"-
	242	8	258
	247	32	-"-
2фс24-6/7 АIV	КП8, КП34, КП47, КП62, КП77, КП85, КП98, Кр108Т/Н, Кр127Т/Н, Кр129, Кр132, Кр134, С2, С9, С13, С16, С20, поз. 220, 221, 233, 242, 247 по 2фс24-6/7 АIIIв	8	8	1

Марка фермы	Марка изделия или № поз.	Кол-во шт.	№ листа Вып. 5
2фс24-6/7 К7	КП8, КП34, КП47, КП62, КП77, КП85, КП98, Кр127Т/Н, Кр129, Кр132, Кр134, С13, С16, С20, поз. 220, 221, 233, 242, 247 по 2фс24-6/7 АIIIв		
	Кр108Т/Н	2+2	200
	Кр107	2	201
	С2	18	247
	С9	18	251
	15	9	1
2фс24-6/7 АIIIв-а	КП12	2	13
	КП35	2	36
	КП47	2	48
	КП62	2	63
	КП77	2	78
	КП85	2	86
	КП98	1	99
	Кр108Т/Н	2+2	202
	Кр127Т/Н	2+2	221
	Кр129	4	223
	Кр132	4	226
	Кр134	2	228
	С2	8	247
	С9	8	251
	С13	8	253
	С16	2	254

Марка фермы	Марка изделия или № поз.	Кол-во шт.	№ листа Вып. 5
2фс24-6/7 АIIIв-а (продолжение)	С20	20	255
	5	4	1
	220	4	257
	221	2	-"-
	235	4	-"-
	245	8	258
	247	32	-"-
2фс24-6/7 АIVв-а	КП12, КП35, КП47, КП62, КП77, КП85, КП98, Кр108Т/Н, Кр127Т/Н, Кр129, Кр132, Кр134, С2, С9, С13, С16, С20, поз. 220, 221, 235, 245, 247 по 2фс24-6/7 АIIIв-а	8	8	1
2фс24-6/7 К7-а	КП12, КП35, КП47, КП62, КП77, КП85, КП98, Кр108Т/Н, Кр127Т/Н, Кр129, Кр132, Кр134, С13, С16, С20, поз. 220, 221, 235, 245, 247 по 2фс24-6/7 АIIIв-а		
	Кр108Т/Н	2+2	200
	Кр107	2	201
	С2	18	247
	С9	18	251
	15	9	1

Марка фермы	Марка изделия или № поз.	Кол-во шт.	№ листа Вып. 5
2фс24-6/7 АIIIв-Н	КП8	2	9
	КП34	2	35
	КП50	2	51
	КП65	2	66
	КП78	2	79
	КП86	2	87
	КП100	1	101
	Кр108Т/Н	2+2	202
	Кр127Т/Н	2+2	221
	Кр129	4	223
	Кр132	4	226
	Кр134	2	228
	С2	8	247
	С9	8	251
	С13	8	253
	С16	2	254
	С20	20	255
	5	4	1
	220	4	257
	221	2	-"-
	233	4	-"-
	242	8	258
	247	32	-"-
2фс24-6/7 АIVв-Н	КП8, КП34, КП50, КП65, КП78, КП86, КП100, Кр108Т/Н, Кр127Т/Н, Кр129, Кр132, Кр134, С2, С9, С13, С16, С20, поз. 220, 221, 233, 242, 247 по 2фс24-6/7 АIIIв-Н	9	8	1

Марка фермы	Марка изделия или № поз.	Кол-во шт.	№ листа Вып. 5
2фс24-6/7 АIIIв-Но	КП8, КП34, КП50, КП65, КП78, КП86, КП100, Кр108Т/Н, Кр127Т/Н, Кр129, Кр132, Кр134, С2, С9, С13, С16, С20, поз. 220, 221, 233, 242, 247 по 2фс24-6/7 АIIIв-Но	19	6	1
2фс24-6/7 АIVв-Но	КП12	2	13
	КП35	2	36
	КП50	2	51
	КП65	2	66
	КП78	2	79
	КП86	2	87
	КП100	1	101
	Кр108Т/Н	2+2	202
	Кр127Т/Н	2+2	221
	Кр129	4	223
	Кр132	4	226
	Кр134	2	228
	С2	8	247
	С9	8	251
	С13	8	253
	С16	2	254
	С20	20	255
	5	4	1
	220	4	257
	221	2	-"-
	235	4	-"-
	245	8	258
	247	32	-"-

Марка фермы	Марка изделия или № поз.	Кол-во шт.	№ листа Вып. 5
2фс24-6/7 АIVв-Но	КП12, КП35, КП50, КП65, КП78, КП86, КП100, Кр108Т/Н, Кр127Т/Н, Кр129, Кр132, Кр134, С2, С9, С13, С16, С20, поз. 220, 221, 235, 245, 247 по 2фс24-6/7 АIIIв-Но	19	6	1

Марка фермы	Марка изделия или № поз.	Кол-во шт.	№ листа Вып. 5
2фс24-6/7 АIVв-Н	КП8, КП34, КП50, КП65, КП78, КП86, КП100, Кр108Т/Н, Кр127Т/Н, Кр129, Кр132, Кр134, С2, С9, С13, С16, С20, поз. 220, 221, 233, 242, 247 по 2фс24-6/7 АIIIв-Н	9	8	1

Марка фермы	Марка изделия или № поз.	Кол-во шт.	№ листа Вып. 5
2фс24-6/7 АIVв-Но	КП12, КП35, КП50, КП65, КП78, КП86, КП100, Кр108Т/Н, Кр127Т/Н, Кр129, Кр132, Кр134, С2, С9, С13, С16, С20, поз. 220, 221, 235, 245, 247 по 2фс24-6/7 АIIIв-Но	19	6	1

ТК 1978 — Фермы 2фс24-6/7, 2фс24-6/7-а, 2фс24-6/7-Н, 2фс24-6/7-Но. Спецификация марок арматурных изделий на одну ферму.

Сер. 1.КЖ-01-129/78 Вып. 4 Лист 75

Инв. № подл. | Подпись и дата | Взам. инв. № | Инв. № дубл. | Подпись и дата

Гл. инж. проекта Левский
Рук. бриг. Кулясов
Черт. конструкций Дужок
Контр. Белешенко

17422-01 96

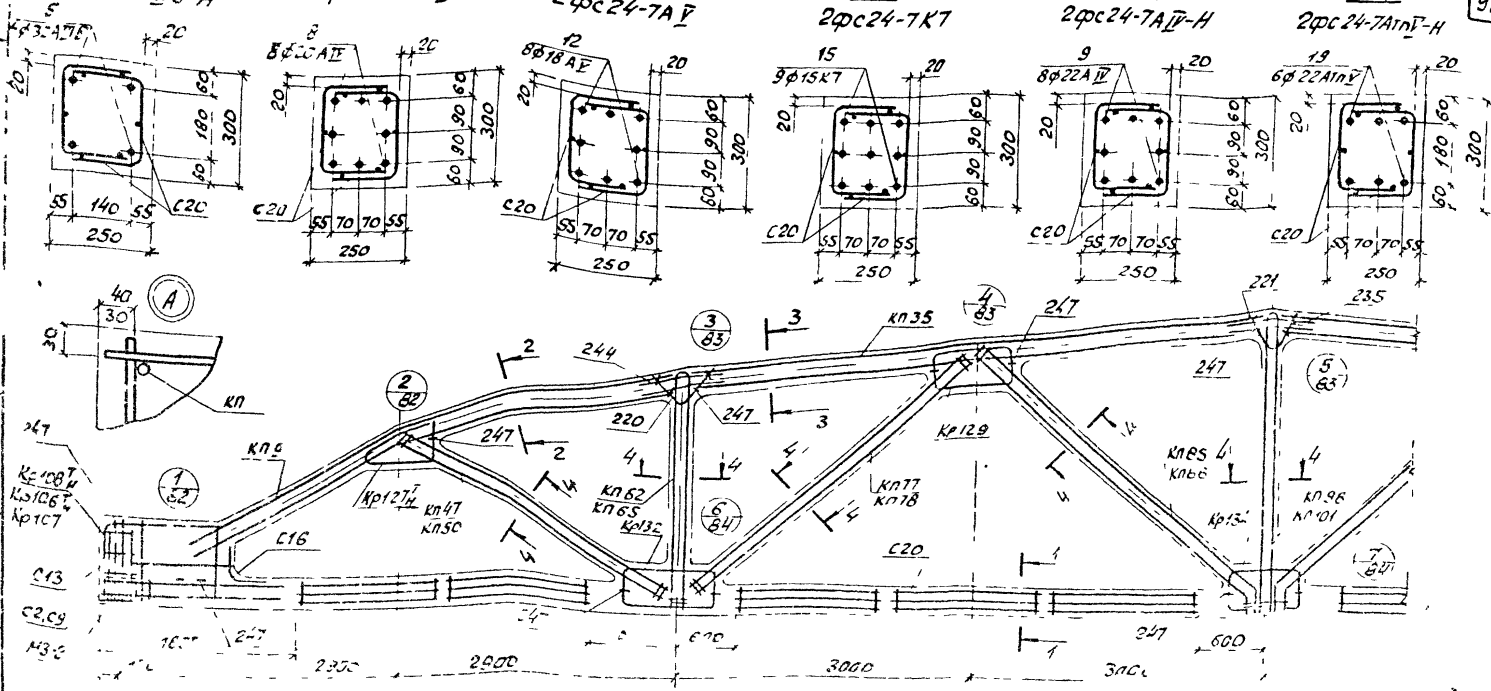

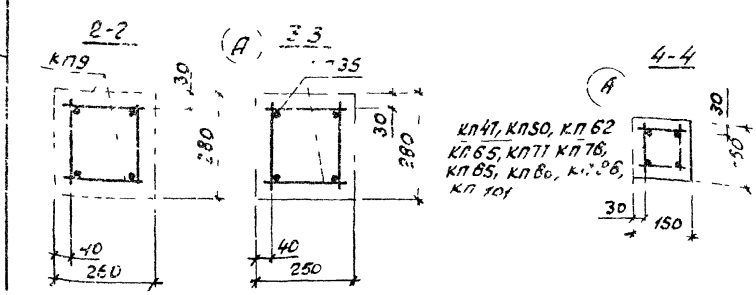

1. Значения контролируемых [illegible] в напрягаемой арматуре принимать по табл. [illegible] записку
2. Кубиковая прочность бетона [illegible] должна быть не менее [illegible]
3. При бетонировании ферм следует особое внимание обратить на уплотнение бетона в узлах фермы.
4. На общем виде армирования напрягаемая арматура в нижнем [illegible] условно не показана.
5. [illegible] ация марок арматурных изделий на одну ферму приведена на листе 77
6. В марках ферм, указанных в штампе, условно опущены индексы, обозначающие вид напрягаемой арматуры.

ТК 1978	Ферма 2фс24-7, 2фс24-7-Н Армирование ферм	Серия ПК-01-129/78

Усло ферм	Марка изделия или №поз	Кол-во шт	№ листа Вып.
2фс 24-7А IV В	КП9	2	10
	КП35	2	36
	КП47	2	48
	КП62	2	63
	КП77	2	78
	КП85	2	86
	КП98	1	99
	Кр108$^{Т}_{Н}$	2+2	202
	Кр127$^{Т}_{Н}$	2+2	221
	Кр129	4	223
	Кр132	4	226
	Кр134	2	228
	С2	8	247
	С9	8	251
	С13	8	253
	С16	2	254
	С20	20	255
	5	4	1
	220	4	257
	221	2	257
	235	4	257
	244	8	258
	247	32	258

Марка фермы	Марка изделия или №поз	Кол-во шт	№ листа Вып 5
2фс 24-7А IV	КП9, КП35 КП47, КП62 КП77, КП85, КП98, Кр108$^{Т}_{Н}$, Кр127$^{Т}_{Н}$, Кр129 Кр132, Кр134, С2, С9 С13 С16 С20, поз220, 221, 235 244 247		
	по 2фс 24-7А IV В	8	8	1
2фс 24-7А V	КП9, КП35, КП47, КП62, КП77, КП85, КП98, Кр108$^{Т}_{Н}$, Кр127$^{Т}_{Н}$, Кр129, Кр132, Кр134 С2, С9, С13, С16, С20 поз 220, 221, 235, 244, 247		
	по 2фс 24-7А IV В	12	8	1

Марка фермы	Марка изделия или №поз.	Кол-во шт	№ листа Вып 5
2фс 24-7К7	КП9, КП35 КП47 КП62, КП 77, КП85 КП98, Кр127$^{Т}_{Н}$, Кр129, Кр132, Кр134, С 13, С16, С 20 поз 220, 221, 235, 244 247		
	по 2фс 24-7А IV В		
	Кр105$^{Т}_{Н}$	2+2	200
	Кр107	2	201
	С2	18	247
	С9	18	251
	15	9	1
2фс 24-7А IV В-Н	КП9	2	10
	КП35	2	36
	КП50	2	51
	КП65	2	66
	КП78	2	79
	КП86	2	87
	КП101	1	103
	Кр108$^{Т}_{Н}$	2+2	202
	Кр127$^{Т}_{Н}$	2+2	221

Марка фермы	Марка изделия или №поз.	Кол-во шт	№ листа Вып 5
2фс 24-7А IV В-Н (продолжение)	Кр129	4	223
	Кр132	4	226
	Кр134	2	228
	С2	8	247
	С9	8	251
	С13	8	253
	С16	2	254
	С20	20	255
	5	4	1
	220	4	257
	221	2	257
	235	4	257
	244	8	258
	247	32	258

Марка фермы	Марка изделия или №поз	Кол-во шт	№ листа Вып 5
2фс 24-7А IV-Н	КП9, КП35, КП50 КП65, КП78, КП86, КП 101, Кр108$^{Т}_{Н}$, Кр127$^{Т}_{Н}$, Кр129 Кр132 Кр134, С2, С9 С13 С16 С20 поз 220, 221, 235 244 247		
	по 2фс 24-7А IV В-Н	9	8	1
2фс 24-7Ап V-Н	КП9, КП35, КП50, КП65, КП78, КП86, КП101, Кр108$^{Т}_{Н}$, Кр127$^{Т}_{Н}$, Кр129, Кр132, Кр134, С2, С9, С13, С16, С20, поз 220, 221, 235, 244 247		
	по 2фс 24-7А IV В-Н	19	6	1

Марка фермы	Марка изделия или №поз	Кол-во шт	№ листа Вып 5

Марка фермы	Марка изделия или №поз	Кол-во шт	№ листа Вып 5

ТК 1978

Фермы 2фс24-7, 2фс24-7-Н. Спецификация марок арматурных изделий на одну ферму.

Серия ПК-01-129/76 Вып 1 Лист 11

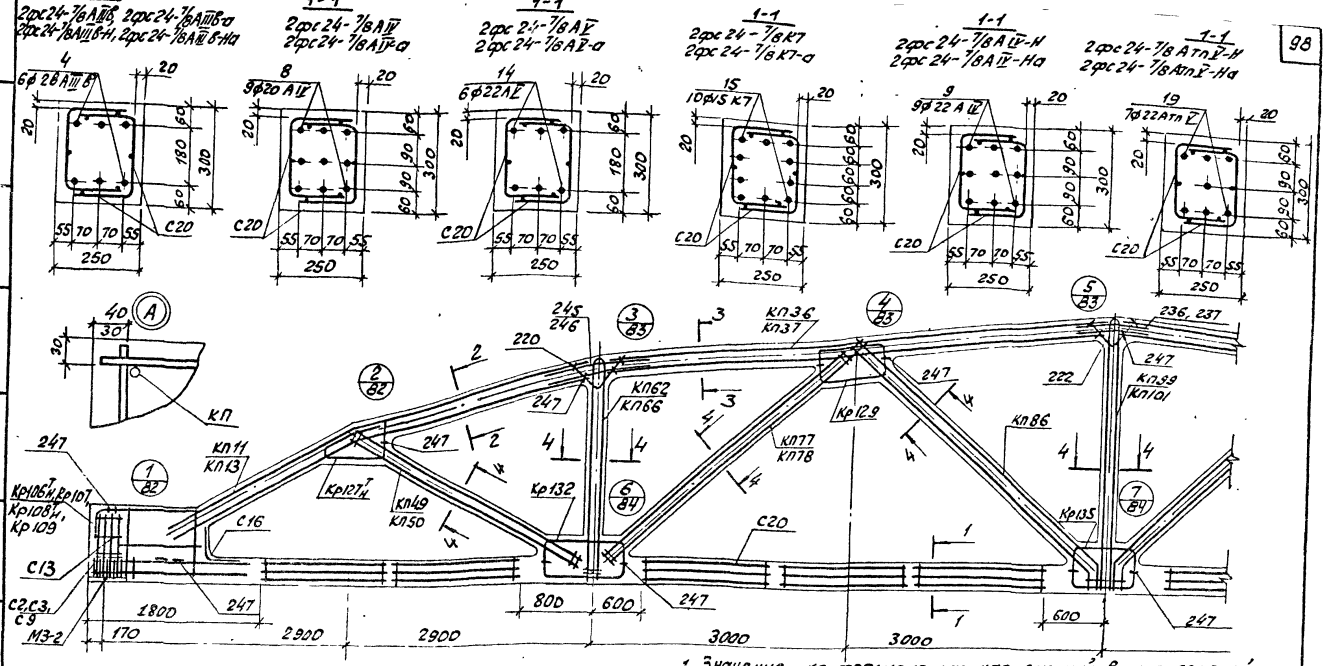

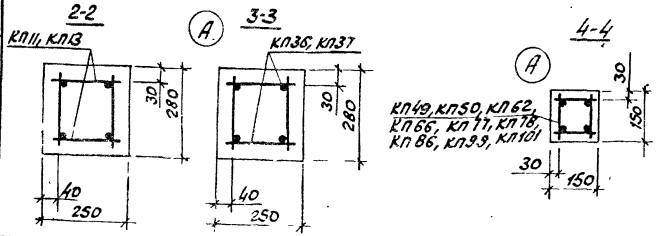

1. Значения контролируемых напряжений в напрягаемой арматуре принимать по табл. 1 п. II.4 пояснительной записки.
2. Кубиковая прочность бетона при отпуске натяжения арматуры должна быть не менее 0,7R.
3. При бетонировании ферм следует особое внимание обратить на уплотнение бетона в узлах фермы.
4. На общем виде армирования напрягаемая арматура в нижнем поясе условно не показана.
5. Спецификация марок арматурных изделий на одну ферму приведена на листе 79.
6. В марках ферм, указанных в штампе, условно опущены индексы, обозначающие вид напрягаемой арматуры.

ТК 1978	Фермы 2фс24-7/8, 2фс24-7/8-а, 2фс24-7/8-Н, 2фс24-7/8-На. Армирование ферм.	Серия ПК-01-129, 8 Вып. 4 Лист 1

17422-01 74

Марка фермы	Марка изделия или №поз.	Кол-во шт.	№ листа Вып.5
2фс24-7/8АIIIв	КП11	2	12
	КП36	2	37
	КП49	2	50
	КП62	2	63
	КП77	2	78
	КП86	2	87
	КП99	1	100
	Кр106Т Н	2+2	200
	Кр107	2	201
	Кр127Т Н	2+2	221
	Кр129	4	223
	Кр132	4	226
	Кр135	2	229
	С2	8	247
	С9	8	251
	С13	8	253
	С16	2	254
	С20	20	255
	4	6	1
	220	4	257
	222	2	—"—
	236	4	—"—
	245	8	258
	247	32	—"—
2фс24-7/8АIIIв-а	КП11, КП36, КП49, КП62, КП77, КП86, КП99, Кр106Т Н, Кр107, Кр127Т Н, Кр129, Кр132, Кр135, С2, С9, С13, С16, С20, ПОЗ.220, 222, 236, 245, 247 по 2фс24-7/8АIIIв	8	9	1
2фс24-7/8АIV	КП11, КП36, КП49, КП62, КП77, КП86, КП99, Кр106Т Н, Кр107, Кр127Т Н, Кр129, Кр132, Кр135,			

Марка фермы	Марка изделия или №поз.	Кол-во шт.	№ листа Вып.5
2фс24-7/8АV (продолжение)	С2, С9, С13, С16, С20, ПОЗ. 220, 222, 236, 245, 247 по 2фс24-7/8АIIIв	14	6	1
2фс24-7/8К7	КП11, КП36, КП49, КП62, КП77, КП86, КП99, Кр127Т Н, Кр129, Кр132, Кр135, С13, С16, С20, ПОЗ. 220, 222, 236, 245, 247 по 2фс24-7/8АIIIв			
	Кр108Т Н	2+2	202
	Кр109	2	203
	С3	18	248
	С9	18	251
	15	10	1
2фс24-7/8АIV-а	КП13, КП37, КП49, КП62, КП77, КП86, КП99, Кр106Т Н, Кр107, Кр127Т Н, Кр129, Кр132, Кр135, С2, С9, С13, С16, С20, ПОЗ. 220, 222, 237, 246, 247 по 2фс24-7/8АIIIв-а	8	9	1
2фс24-7/8К7-а	КП13, КП37, КП49, КП62, КП77, КП86, КП99, Кр127Т Н, Кр129, Кр132, Кр135, С13, С16, С20, ПОЗ. 220, 222, 237, 246, 247 по 2фс24-7АIIIв-а			
	Кр108Т Н	2+2	202
	Кр109	2	203
	С3	18	248
	С9	18	251
	15	10	1

Марка фермы	Марка изделия или №поз.	Кол-во шт.	№ листа Вып.5
2фс24-7/8АIIIв-Н	КП11	2	12
	КП36	2	37
	КП50	2	51
	КП66	2	67
	КП78	2	79
	КП86	2	87
	КП101	1	102
	Кр106Т Н	2+2	200
	Кр107	2	201
	Кр127Т Н	2+2	221
	Кр129	4	223
	Кр132	4	226
	Кр135	2	229
	С2	8	247
	С9	8	251
	С13	8	253
	С16	2	254
	С20	20	220
	4	6	1
	220	4	257
	222	2	—"—
	236	4	—"—
	245	8	258
	247	32	—"—
2фс24-7/8АIV-Н	КП11 КП36, КП50, КП66, КП78, КП86, КП101, Кр106Т Н, Кр107, Кр127Т Н, Кр129, Кр132, Кр135, С2, С9, С13, С16, С20, ПОЗ 220, 222, 236, 245, 247 по 2фс24-7/8АIIIв-Н	9	9	1
2фс24-7/8АIIIв-На	КП11, КП36, КП50, КП66, КП78, КП86, КП101, Кр106Т Н, Кр107, Кр127Т Н, Кр129, Кр132, Кр135, С2, С9, С13, С16, С20, ПОЗ. 220, 222, 236, 245, 247 по 2фс24-7/8АIIIв-На	19	7	1
2фс24-7/8АIV-На	КП13, КП37, КП50, КП66, КП78, КП86, КП101, Кр106Т Н, Кр107, Кр127Т Н, Кр129, Кр132, Кр135, С2, С9, С13, С16, С20, ПОЗ. 220, 222, 237, 246, 247 по 2фс24-7/8АIIIв-На	19	7	1

Марка фермы	Марка изделия или №поз.	Кол-во шт.	№ листа Вып.5
2фс24-7/8АIIIв-Н	КП13, КП37, КП50, КП66, КП78, КП86, КП101, Кр106Т Н, Кр107, Кр127Т Н, Кр129, Кр132, Кр135, С2, С9, С13, С16, С20, ПОЗ. 220, 222, 237, 246, 247 по 2фс24-7/8АIIIв-На	9	9	1

ТК 1978

Фермы 2фс24-7/8, 2фс24-7/8-а, 2фс24-7/8-Н, 2фс24-7/8-На.
Спецификация марок арматурных изделий на плиты ферм

Серия ПК-01-129/78
Вып 4 Лист 79

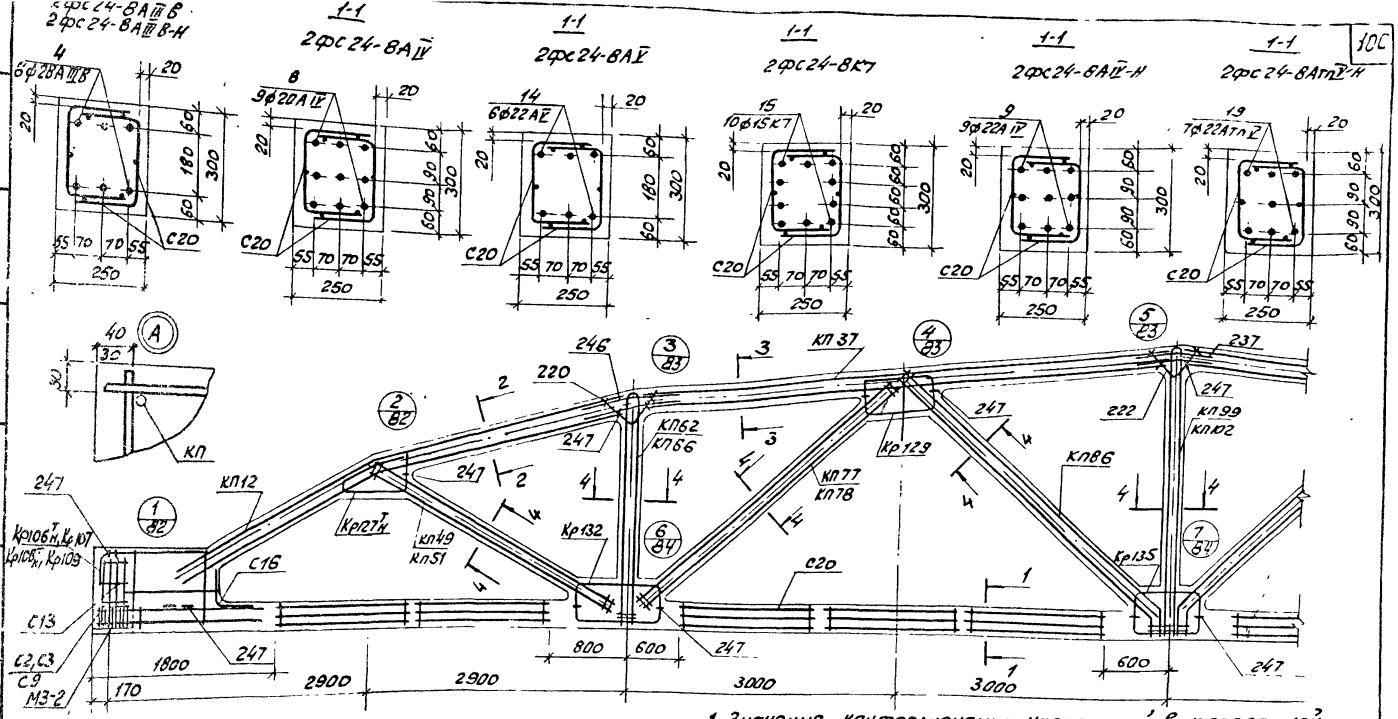

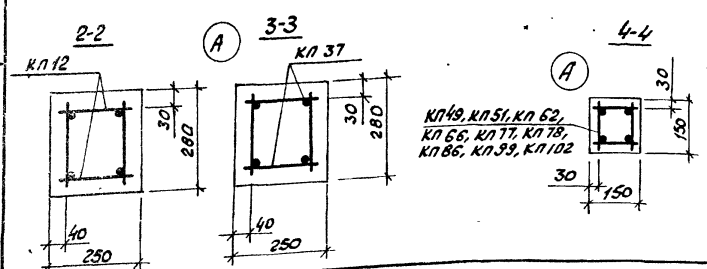

1. Значения контролируемых напряжений в напрягаемой арматуре принимать по табл. 1 и II.4 пояснительной записки.
2. Кубиковая прочность бетона при отпуске натяжения арматуры должна быть не менее 0,7R.
3. При бетонировании ферм следует особое внимание обратить на уплотнение бетона в узлах фермы.
4. На общем виде армирования напрягаемая арматура в нижнем поясе условно не показана.
5. Спецификация марок арматурных изделий на одну ферму приведена на листе 81.
6. В марках ферм, указанных в штампе, условно опущены индексы, обозначающие вид напрягаемой арматуры.

ТК 1978	Фермы 2фс24-8, 2фс24-8-Н. Армирование ферм.	Серия ПК-01-129/78	
		Вып. 4	Лист 80

Примстройпроект

Марка фермы	Марка изделия или №поз.	Кол-во шт.	№ листа Вып 5
2фс 24-8 А IV В	КП 12	2	13
	КП 37	2	38
	КП 49	2	50
	КП 62	2	63
	КП 77	2	78
	КП 86	2	87
	КП 99	1	100
	Кр 105 $^{Т}_{Н}$	2+2	200
	Кр 107	2	201
	Кр 127 $^{Т}_{Н}$	2+2	221
	Кр 129	4	223
	Кр 132	4	226
	Кр 135	2	229
	С2	8	247
	С9	8	251
	С13	8	253
	С16	2	254
	С20	20	255
	4	6	1
	220	4	257
	222	2	-"-
	237	4	-"-
	246	8	258
	247	32	258

Марка фермы	Марка изделия или №поз.	Кол-во шт.	№ листа Вып 5
2фс 24-8 А IV В	КП 12, КП 37, КП 49, КП 62, КП 77, КП 86, КП 99, Кр 106 $^{Т}_{Н}$, Кр 107, Кр 127 $^{Т}_{Н}$, Кр 129, Кр 132, Кр 135, С2, С9, С13, С16, С20, поз. 220, 222, 237, 246, 247 по 2фс 24-8 А IV В	8	9	1
2фс 24-8 А V В	КП 12, КП 37, КП 49, КП 62, КП 77, КП 86, КП 99, Кр 106 $^{Т}_{Н}$, Кр 107, Кр 127 $^{Т}_{Н}$, Кр 129, Кр 132, Кр 135, С2, С9, С13, С16, С20, поз. 220, 222, 237, 246, 247 по 2фс 24-8 А IV В	14	6	1

Марка фермы	Марка изделия или №поз.	Кол-во шт.	№ листа Вып 5
2фс 24-8 К7	КП 12, КП 37, КП 49, КП 62, КП 77, КП 86, КП 99, Кр 127 $^{Т}_{Н}$, Кр 129, Кр 132, Кр 135, С13, С16, С20, поз. 220, 222, 237, 246, 247 по 2фс 24-8 А III В			
	Кр 108 $^{Т}_{Н}$	2+2	202
	Кр 109	2	203
	С3	18	248
	С9	18	251
	15	10	1
2фс 24-8 А III В-Н	КП 12	2	13
	КП 37	2	38
	КП 51	2	52
	КП 66	2	67
	КП 78	2	79
	КП 86	2	87
	КП 102	1	103
	Кр 105 $^{Т}_{Н}$	2+2	200
	Кр 107	2	201

Марка фермы	Марка изделия или №поз.	Кол-во шт.	№ листа Вып 5
2фс 24-8 А III В-Н (продолжение)	Кр 127 $^{Т}_{Н}$	2+2	221
	Кр 129	4	223
	Кр 132	4	226
	Кр 135	2	229
	С2	8	247
	С9	8	251
	С13	8	253
	С16	2	254
	С20	20	255
	4	6	1
	220	4	257
	222	2	-"-
	237	4	-"-
	246	8	258
	247	32	-"-

Марка фермы	Марка изделия или №поз.	Кол-во шт.	№ листа Вып 5
2фс 24-8 А IV В-Н	КП 12, КП 37, КП 51, КП 66, КП 78, КП 86, КП 102, Кр 106 $^{Т}_{Н}$, Кр 107, Кр 127 $^{Т}_{Н}$, Кр 129, Кр 132, Кр 135, С2, С9, С13, С16, С20, поз. 220, 222, 237, 246, 247 по 2фс 24-8 А III В-Н	9	9	1
2фс 24-8 А V В-Н	КП 12, КП 37, КП 51, КП 66, КП 78, КП 86, КП 102, Кр 106 $^{Т}_{Н}$, Кр 107, Кр 127 $^{Т}_{Н}$, Кр 129, Кр 132, Кр 135, С2, С9, С13, С16, С20, поз. 220, 222, 237, 246, 247 по 2фс 24-8 А III В-Н	19	7	1

Марка фермы	Марка изделия или №поз.	Кол-во шт.	№ листа Вып 5

Киевский Промстройпроект

Гл. инж. проекта Гелигменко

Нач. отд. Ковальчук

Гл. спец. Кононова

ТК 1978	Фермы 2фс 24-8, 2фс 24-8-Н. Спецификация марок арматурных изделий на одну ферму	Серия ПК-01-129/78 Вып. 4 Лист 81

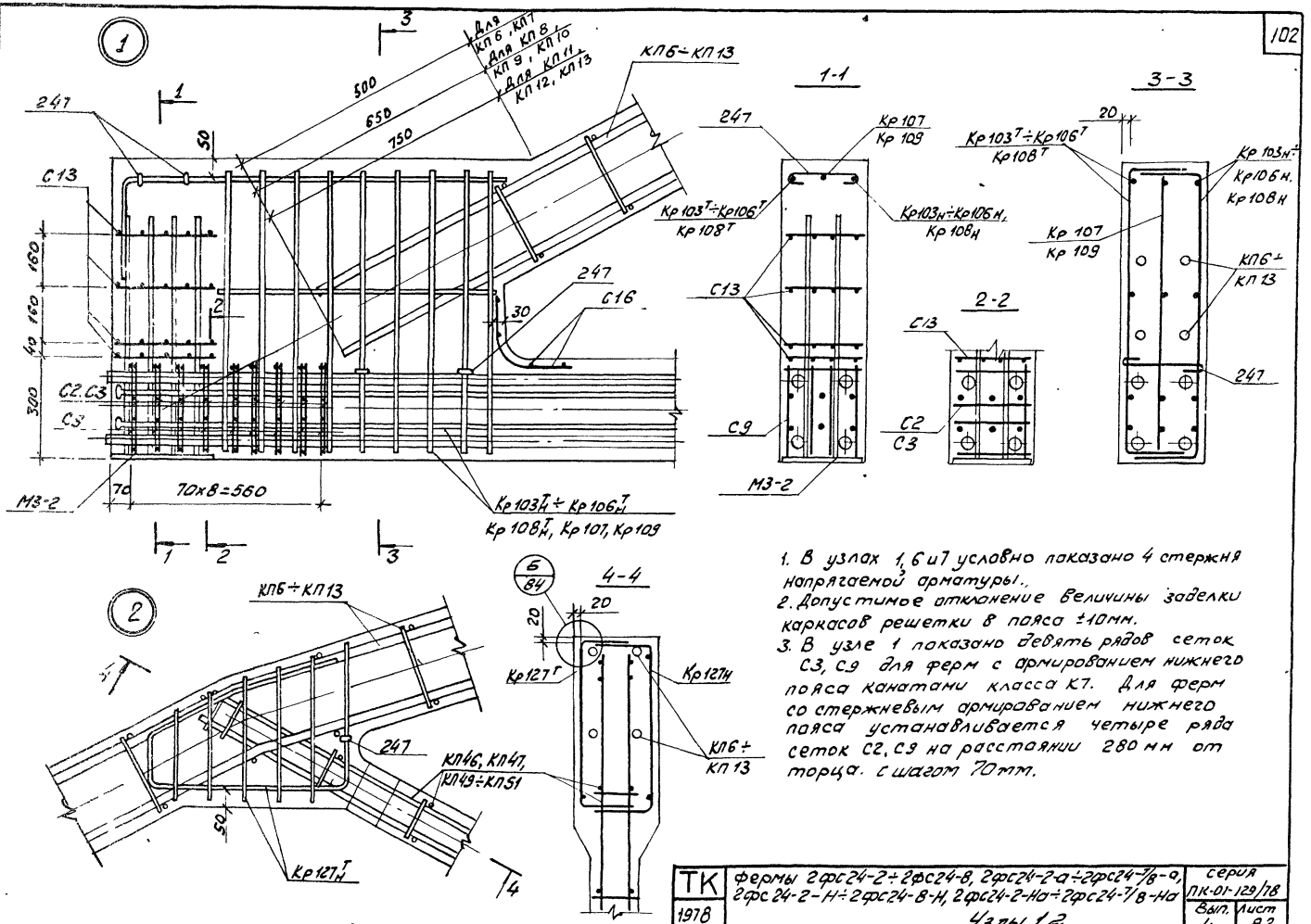

1. В узлах 1, 6 и 7 условно показано 4 стержня напрягаемой арматуры.
2. Допустимое отклонение величины заделки каркасов решетки в пояса ±10мм.
3. В узле 1 показано девять рядов сеток С3, С9 для ферм с армированием нижнего пояса канатами класса К7. Для ферм со стержневым армированием нижнего пояса устанавливается четыре ряда сеток С2, С9 на расстоянии 280 мм от торца. с шагом 70мм.

ТК 1978	фермы 2фс24-2÷2фс24-8, 2фс24-2-а÷2фс24-7/8-а, 2фс24-2-Н÷2фс24-8-Н, 2фс24-2-На÷2фс24-7/8-На Узлы 1,2	серия ПК-01-129/78	
		Вып. 4	Лист 82

Чертеж конструкции ... Чертеж констр. Пелешенко

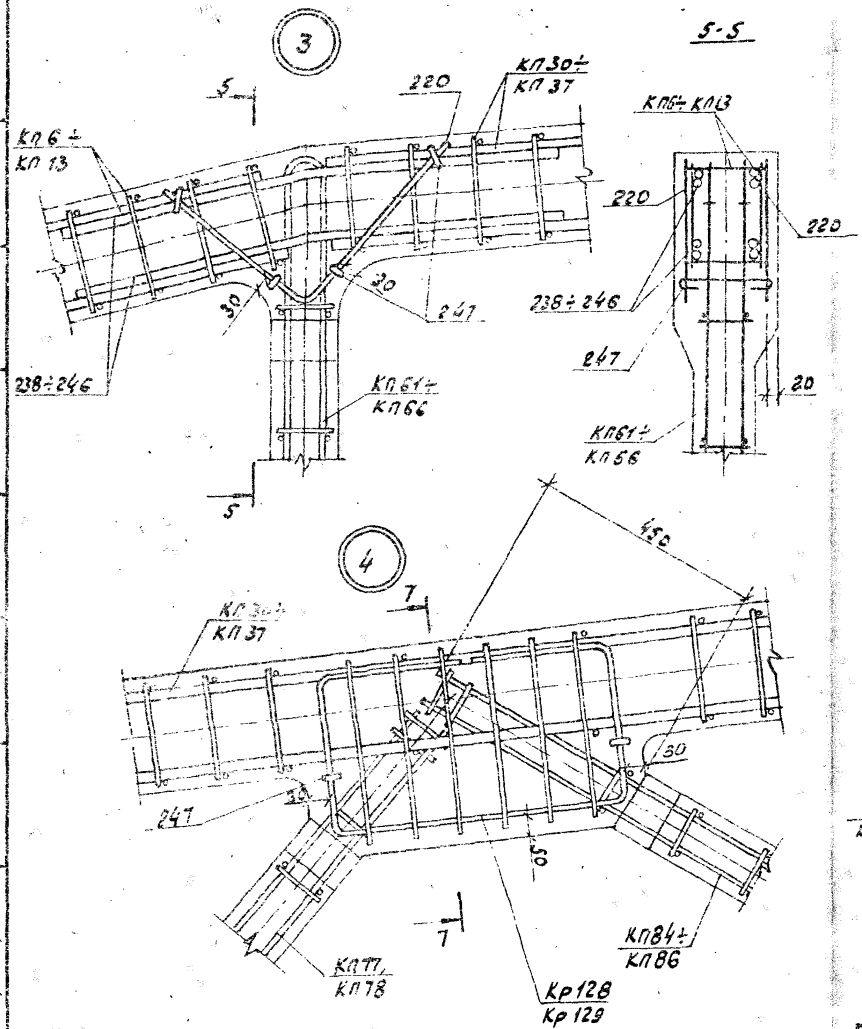

ТК 1978	Фермы 2Фс24-2÷2Фс24-В, 2Фс24-2-А÷2Фс24-7/8-А 2Фс24-2-Н÷2Фс24-8-Н, 2Фс24-2-На÷2Фс24-7/8-На Узлы 3,4,5	Серия ПК-01 129/16 Вып. 4 Лист 83

Киевский Промстройпроект

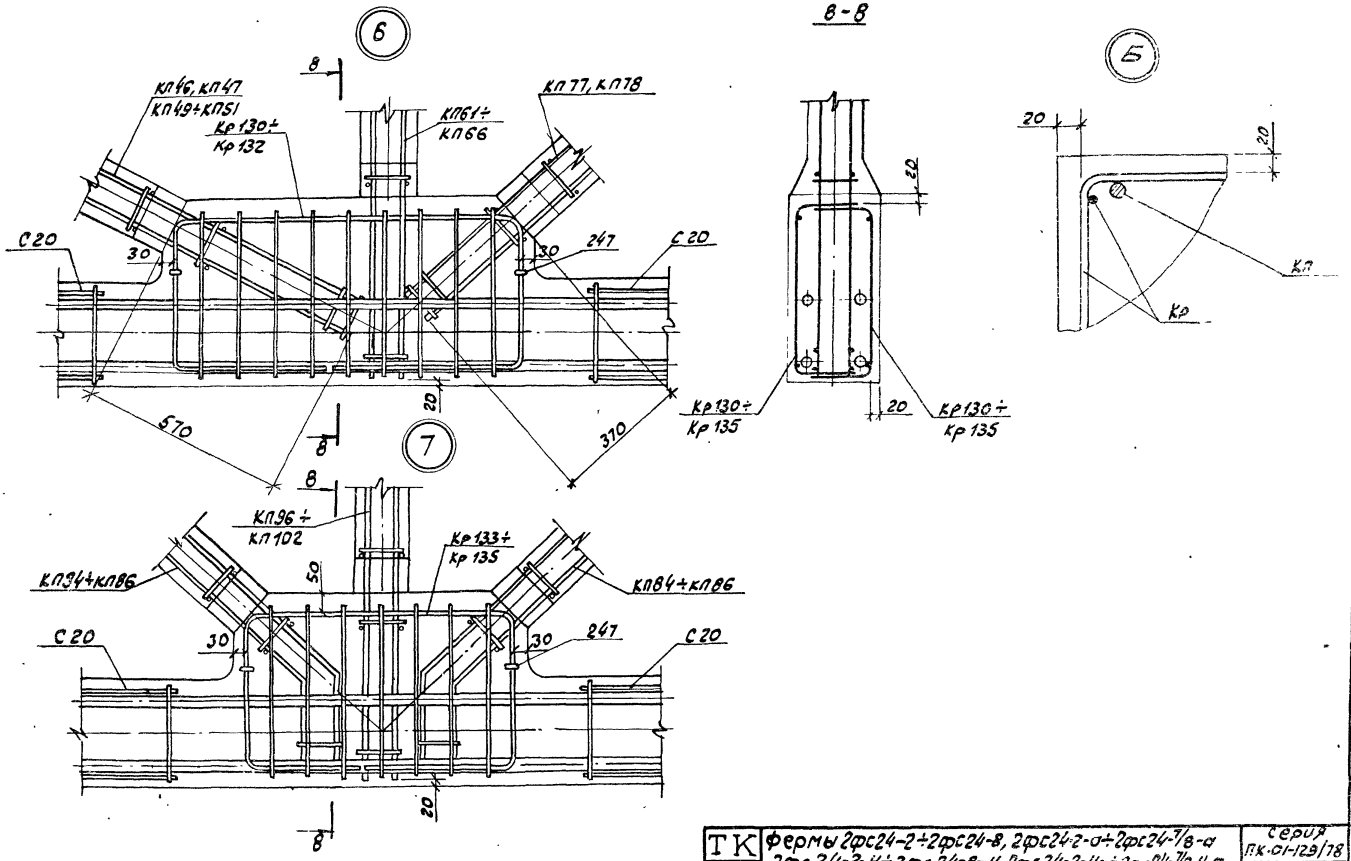

ТК 1978	Фермы 2фс24-2÷2фс24-8, 2фс24-2-а÷2фс24-7/8-а 2фс24-2-Н÷2фс24-8-Н, 2фс24-2-На÷2фс24-7/8-Н-а Узлы 6, 7	Серия ПК-01-129/78	
		Вып. 4	Лист 84

Промстройпроект

Чертеж конструкции Пелешенко

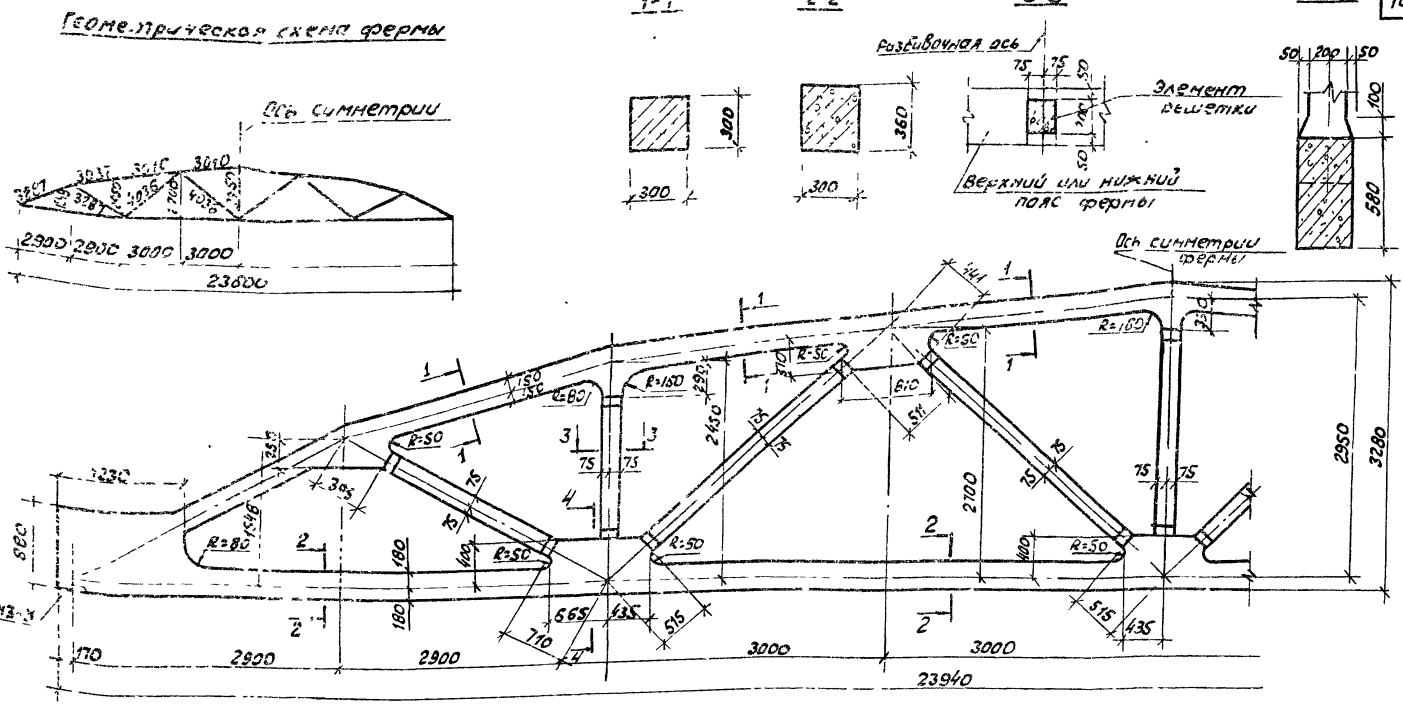

Спецификация марок закладных элементов на одну ферму

Марка фермы	Марка элемента	Кол-во шт.	№ листа
3фс24-5+ 3фс24-9, 3фс24-5-а, 3фс24-5/6-9, 3фс24-5-н+ 3фс24-9-н, 3фс24-5-на, 3фс24-5/6-на	М3-3	2	Вып.5 часть 2 л.12

1. Привязку всех элементов решетки по ширине фермы принять по сечению 3-3.
2. В марках ферм условно опущены индексы, обозначающие вид напрягаемой арматуры.
3. Примеры разбивки закладных изделий для крепления плит покрытия и фонарей, связей в покрытиях, стеновых панелей, и путей подвесного транспорта даны в выпуске 1 серии ПК-01-128/78.

ТК 1978	Фермы 3фс24-5+3фс24-9; 3фс24-5-а, 3фс24-5/6-9; 3фс24-5-н+3фс24-9-н; 3фс24-5-на, 3фс24-5/6-на. Опалубочный чертеж	Серия ПК-01-129/78	
		Вып. 4	Лист 85

1-1
3фг 24-5АIIIВ, 3фс 24-5АIIIВ-с,
3фс 24-5АIIIВ-Н, 3фс 24-5АIIIВ-Но

1-1
3фс 24-5АIV
3фс 24-5АIV-а

1-1
3фс 24-5АV
3фс 24-5АV-а

1-1
3фс 24-5К7
3фс 24-5К7-а

1-1
3фг 24-5АVI-Н
3фс 24-5АVI-Но

1-1
3фс 24-5АтVI-Т
3фг 24-5Ат VI-Но

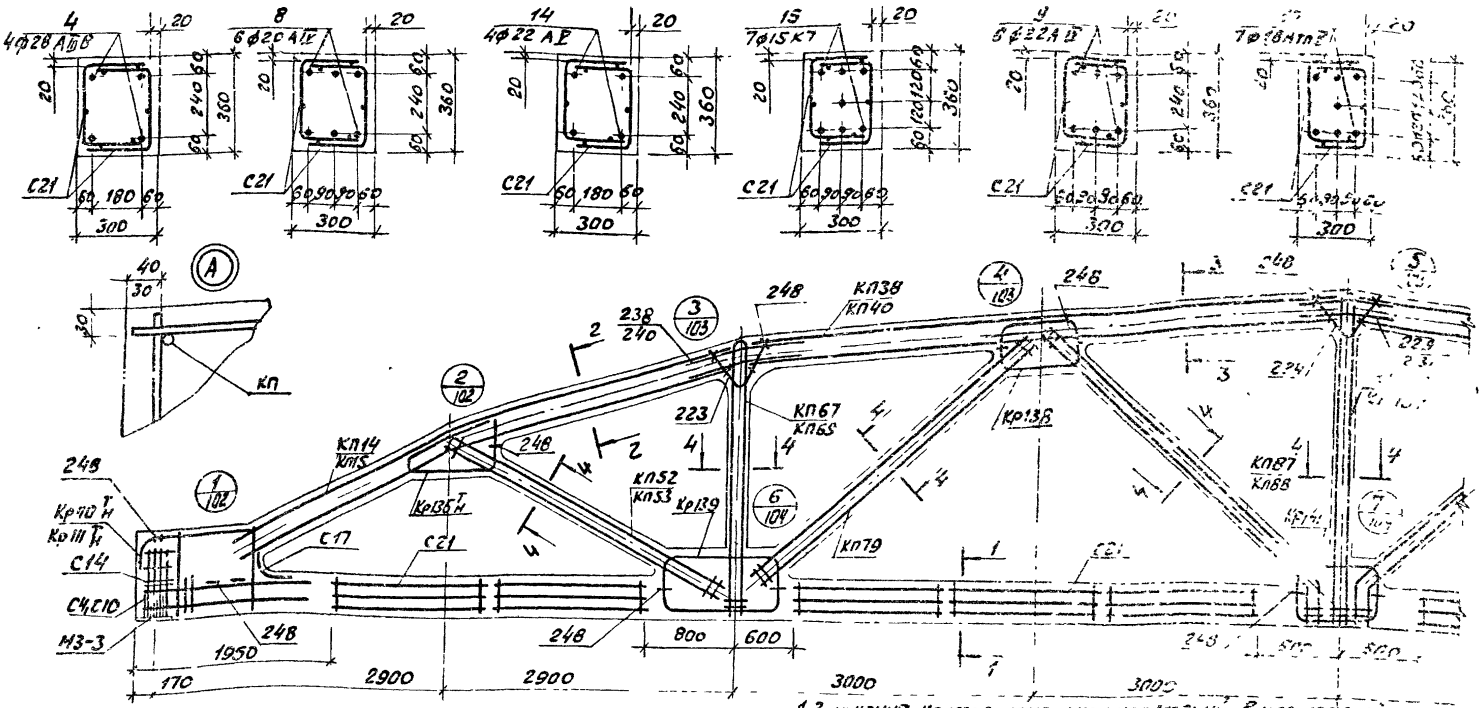

2-2
КП14, КП15

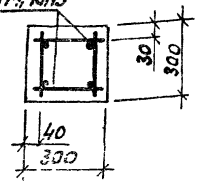

3-3
КП38, КП40

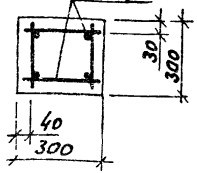

4-4
КП52, КП53, КП 67
КП 69, КП 79, КП 87,
КП 88, КП 103,
КП 104

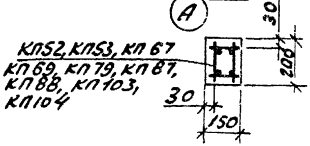

1. Значения контролируемых напряжений в напрягаемой арматуре принимать по табл. 1 п. 2.1 пояснительной записки.
2. Кубиковая прочность бетона при отпуске натяжения арматуры должна быть не менее С.Т.К.
3. При бетонировании ферм следует особое внимание обратить на уплотнение бетона в узлах фермы.
4. На общем виде армирований напрягаемая арматура в нижнем поясе условно не показана.
5. Спецификация марок арматурных изделий на сборку фермы приведена на листе 5.
6. В марках ферм, указанных в штампе условно опущены индексы, обозначающие вид напрягаемой арматуры.

ТК	Фермы 3фс 24-5, 3фс 24-5-а, 3фс 24-5-Н, 3фс 24-5-Но. Армирование ферм.	Сер. 1.462-1/83 Вып. 4	Лист 55
1978			

Инв. № подл. | Подп. и дата | Взам. инв. №

Проектпроект Черт. конструктора Телегина

Марка фермы	Марка изделия или № поз	Кол-во шт.	№ листа вып 5
3фс 24-5А III В	КП14	2	15
	КП38	2	39
	КП52	2	53
	КП67	2	68
	КП79	2	80
	КП87	2	88
	КП103	1	104
	Кр110Тн	2+2	204
	Кр136Тн	2+2	230
	Кр138	4	232
	Кр139	4	233
	Кр141	2	235
	С4	8	249
	С10	8	251
	С14	8	253
	С17	2	254
	С21	20	256
	4	4	1
	223	4	257
	224	2	-"-
	229	4	-"-
	238	8	258
	248	32	-"-
3фс 24-5А IV	КП14, КП38, КП52, КП67, КП79, КП87, КП103, Кр110Тн, Кр136Тн, Кр138, Кр139, Кр141, С4, С10, С14, С17, С21, поз. 223, 224, 229, 239, 248 по 3фс 24-5А III В		
	8	6	1

Марка фермы	Марка изделия или № поз	Кол-во шт.	№ листа вып 5
3фс 24-5А V	КП14, КП38, КП52, КП67, КП79, КП87, КП103, Кр110Тн, Кр136Тн, Кр138, Кр139, Кр141, С4, С10, С14, С17, С21, поз. 223, 224, 229, 238, 248 по 3фс 24-5А III В		
	14	4	1
3фс 24-5К7	КП14, КП38, КП52, КП67, КП79, КП87, КП103, Кр136Тн, Кр138, Кр139, Кр141, С14, С17, С21, поз. 223, 224, 229, 238, 248 по 3фс 24-5А III В		
	Кр110Тн	2+2	205
	С4	18	249
	С10	18	251
	15	7	1
3фс 24-5А III В-а	КП15	2	16
	КП40	2	41
	КП52	2	53
	КП67	2	68
	КП79	2	80
	КП87	2	88
	КП103	1	104
	Кр110Тн	2+2	204
	Кр136Тн	2+2	230
	Кр138	4	232
	Кр139	4	233
	Кр141	2	235
	С4	8	249
	С10	8	251
	С14	8	253
	С17	2	254

Марка фермы	Марка изделия или № поз	Кол-во шт.	№ листа вып 5
3фс 24-5А III В-а (продолжение)	С21	20	256
	4	4	1
	223	4	257
	224	2	-"-
	231	4	-"-
	240	8	258
	248	32	258
3фс 24-5А IV-а	КП15, КП40, КП52, КП67, КП79, КП87, КП103, Кр110Тн, Кр136Тн, Кр138, Кр139, Кр141, С4, С10, С14, С17, С21, поз. 223, 224, 231, 240, 248 по 3фс 24-5А III В-а		
	8	6	1
3фс 24-5А V-а	КП15, КП40, КП52, КП67, КП79, КП87, КП103, Кр110Тн, Кр136Тн, Кр138, Кр139, Кр141, С4, С10, С14, С17, С21, поз 223, 224, 231, 240, 248 по 3фс 24-5А III В-а		
	14	4	1
3фс 24-5К7-а	КП15, КП40, КП52, КП67, КП79, КП87, КП103, Кр136Тн, Кр138, Кр139, Кр141, С14, С17, С21, поз 223, 224, 231, 240, 248 по 3фс 24-5А III В-а		
	Кр110Тн	2+2	205
	С4	18	249
	С10	18	251
	15	7	1

Марка фермы	Марка изделия или № поз	Кол-во шт.	№ листа вып 5
3фс 24-5А III В-Н	КП14	2	15
	КП38	2	39
	КП53	2	54
	КП69	2	70
	КП79	2	80
	КП88	2	89
	КП104	1	105
	Кр110Тн	2+2	204
	Кр136Тн	2+2	230
	Кр138	4	232
	Кр139	4	233
	Кр141	2	235
	С4	8	249
	С10	8	251
	С14	8	253
	С17	2	254
	С21	20	256
	4	4	1
	223	4	257
	224	2	-"-
	229	4	-"-
	238	8	258
	248	32	-"-
3фс 24-5А IV-Н	КП14, КП38, КП53, КП69, КП79, КП88, КП104, Кр110Тн, Кр136Тн, Кр138, Кр139, Кр141, С4, С10, С14, С17, С21, поз 223, 224, 229, 238, 248 по 3фс 24-5А III В-Н		
	9	6	1

Марка фермы	Марка изделия или № поз	Кол-во шт.	№ листа вып 5
3фс 24-5А III В-Н	КП14, КП38, КП53, КП69, КП79, КП88, КП104, Кр110Тн, Кр136Тн, Кр138, Кр139, Кр141, С4, С10, С14, С17, С21, поз. 223, 224, 229, 238, 248 по 3фс 24-5А III В-Н		
	17	7	1
3фс 24-5А III В-На	КП15	2	16
	КП40	2	41
	КП53	2	54
	КП69	2	70
	КП79	2	80
	КП88	2	89
	КП104	1	105
	Кр110Тн	2+2	204
	Кр136Тн	2+2	230
	Кр138	4	232
	Кр139	4	233
	Кр141	2	235
	С4	8	249
	С10	8	251
	С14	8	253
	С17	2	254
	С21	20	256
	4	4	1
	223	4	257
	224	2	-"-
	231	4	-"-
	240	8	258
	248	32	-"-

Марка фермы	Марка изделия или № поз	Кол-во шт.	№ листа вып 5
3фс 24-5А IV-На	КП15, КП40, КП53, КП69, КП79, КП88, КП104, Кр110Тн, Кр136Тн, Кр138, Кр139, Кр141, С4, С10, С14, С17, С21, поз. 223, 224, 231, 240, 248 по 3фс 24-5А III В-На		
	9	6	1
3фс 24-5А V-На	КП15, КП40, КП53, КП69, КП79, КП88, КП104, Кр110Тн, Кр136Тн, Кр138, Кр139, Кр141, С4, С10, С14, С17, С21, поз. 223, 224, 231, 240, 248 по 3фс 24-5А III В-На		
	17	7	1

Киевский Промстройпроект

ТК 1978	Фермы 3фс 24-5, 3фс 24-5-а, 3фс 24-5-Н, 3фс 24-5-На. Спецификация марок арматурных изделий на одну ферму.	Серия ПК-01-129/78	
		Вып. 4	Лист 87

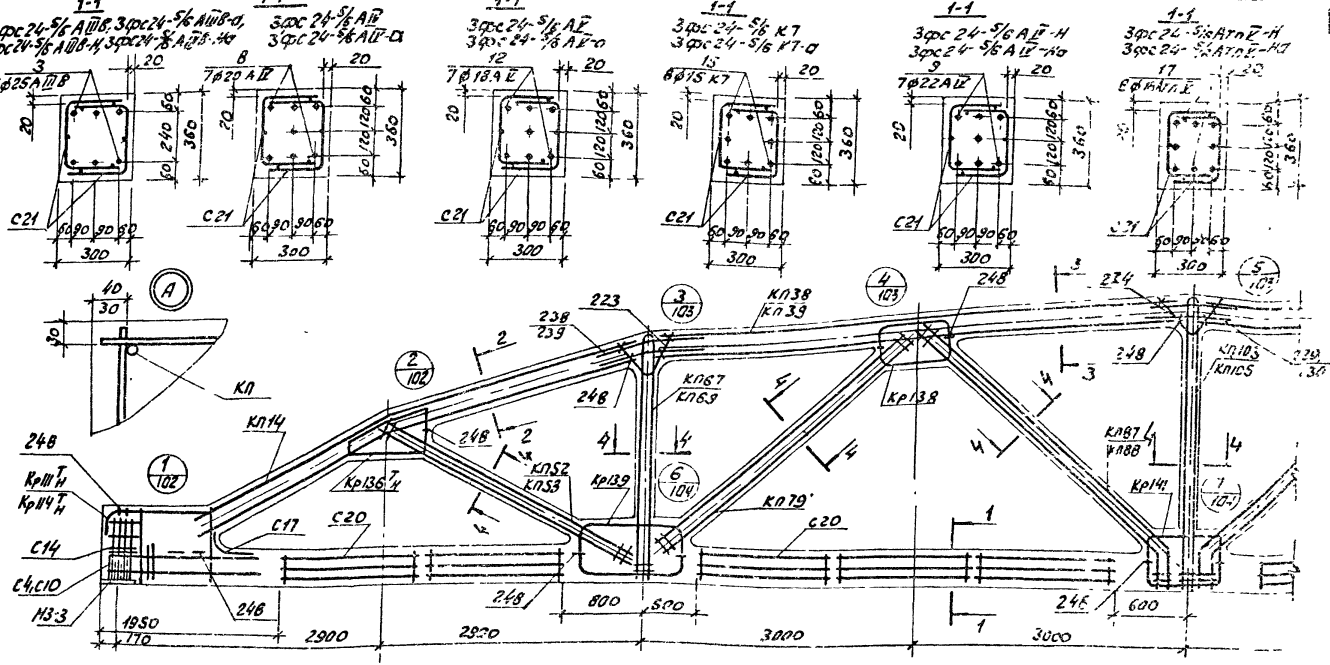

1. Значения контролируемых напряжений в натягиваемой арматуре принимать по табл. 1 п. II. 4 пояснительной записки.
2. Кубиковая прочность бетона при отпуске натяжения арматуры должна быть не менее 0,7R.
3. При бетонировании ферм следует особое внимание обратить на уплотнение бетона в узлах ферм.
4. На общем виде армирования напрягаемая арматура с анкерами после условно не показана.
5. Спецификация марок арматурных изделий на одну ферму приведена на листе 89.
6. В марках ферм, указанных в штампе, условно опущены индексы, обозначающие вид напрягаемой арматуры.

ТК 1978	Фермы 3фс24-5/6, 3фс24-5/6-а, 3фс24-5/6-н, 3фс24-5/6-на. Армирование ферм.	Серия 1.К-01-129/78	
		Вып. 2	Лист 88

Инв. № подл. | Подпись и дата | Взам. инв. №

Марка фермы	Марка изделия или № поз.	Кол. шт.	№ листа вып. 5
3фс 24-5/6 А III в	КП 14	2	15
	КП 38	2	39
	КП 52	2	53
	КП 67	2	68
	КП 79	2	80
	КП 87	2	88
	КП 103	1	104
	Кр 111 $^{Т}_{Н}$	2+2	205
	Кр 136 $^{Т}_{Н}$	2+2	230
	Кр 138	4	232
	Кр 139	4	233
	Кр 141	2	235
	С4	8	249
	С10	8	251
	С14	8	253
	С17	2	254
	С21	20	256
	3	6	1
	223	4	257
	224	2	"
	229	4	"
	238	8	258
	248	32	"
3фс 24-5/6 А IV	КП 14, КП 38, КП 52, КП 67, КП 79, КП 87, КП 103, Кр 111 $^{Т}_{Н}$, Кр 136 $^{Т}_{Н}$, Кр 138, Кр 139, Кр 141, С4, С10, С14, С17, С21, поз 223, 224, 229, 238, 248 по 3фс 24-5/6 А III в		
	8	7	1

Марка фермы	Марка изделия или № поз.	Кол. шт.	№ листа вып. 5
3фс 24-5/6 А V	КП 14, КП 38, КП 52, КП 67, КП 79, КП 87, КП 103, Кр 111 $^{Т}_{Н}$, Кр 136 $^{Т}_{Н}$, Кр 138, Кр 139, Кр 141, С4, С10, С14, С17, С21, поз. 223, 224, 229, 238, 248 по 3фс 24-5/6 А III в		
	12	7	1
3фс 24-5/6 К7	КП 14, КП 38, КП 52, КП 67, КП 79, КП 87, КП 103, Кр 136 $^{Т}_{Н}$, Кр 138, Кр 139, Кр 141, С14, С17, С21, поз. 223, 224, 229, 238, 248 по 3фс 24-5/6 А III в		
	Кр 114 $^{Т}_{Н}$	2+2	208
	С4	18	249
	С10	18	251
	15	8	1
3фс 24-5/6 А III в-а	КП 14	2	15
	КП 39	2	40
	КП 52	2	53
	КП 67	2	68
	КП 79	2	80
	КП 87	2	88
	КП 103	1	104
	Кр 111 $^{Т}_{Н}$	2+2	205
	Кр 136 $^{Т}_{Н}$	2+2	230
	Кр 138	4	232
	Кр 139	4	233
	Кр 141	2	235
	С4	8	249
	С10	8	251
	С14	8	253
	С17	2	254

Марка фермы	Марка изделия или № поз.	Кол. шт.	№ листа вып. 5
3фс 24-5/6 А III в (продолжение)	С21	20	256
	3	6	1
	223	4	257
	224	2	"
	230	4	"
	239	8	258
	248	32	"
3фс 24-5/6 А IV-а	КП 14, КП 39, КП 52, КП 67, КП 79, КП 87, КП 103, Кр 111 $^{Т}_{Н}$, Кр 136 $^{Т}_{Н}$, Кр 138, Кр 139, Кр 141, С4, С10, С14, С17, С21, поз. 223, 224, 230, 239, 248 по 3фс 24-5/6 А III в-а		
	8	7	1
3фс 24-5/6 А V-а	КП 14, КП 39, КП 52, КП 67, КП 79, КП 87, КП 103, Кр 111 $^{Т}_{Н}$, Кр 136 $^{Т}_{Н}$, Кр 138, Кр 139, Кр 141, С4, С10, С14, С17, С21, поз 223, 224, 230, 239, 248 по 3фс 24-5/6 А III в-а		
	12	7	1
3фс 24-5/6 К7-а	КП 14, КП 39, КП 52, КП 67, КП 79, КП 87, КП 103, Кр 136 $^{Т}_{Н}$, Кр 138, Кр 139, Кр 141, С14, С17, С21, поз. 223, 224, 230, 239, 248 по 3фс 24-5/6 А III в-а		
	Кр 114 $^{Т}_{Н}$	2+2	208
	С4	18	249
	С10	18	251
	15	8	1

Марка фермы	Марка изделия или № поз.	Кол. шт.	№ листа вып. 5
3фс 24-5/6 А III в-Н	КП 14	2	15
	КП 38	2	39
	КП 53	2	54
	КП 69	2	70
	КП 79	2	80
	КП 88	2	89
	КП 105	1	106
	Кр 111 $^{Т}_{Н}$	2+2	205
	Кр 136 $^{Т}_{Н}$	2+2	230
	Кр 138	4	232
	Кр 139	4	233
	Кр 141	2	235
	С4	8	249
	С10	8	251
	С14	8	253
	С17	2	254
	С21	20	256
	3	6	1
	223	4	257
	224	2	-"-
	229	4	-"-
	238	8	258
	248	32	-"-
3фс 24-5/6 А IV-Н	КП 14, КП 38, КП 53, КП 69, КП 79, КП 88, КП 105, Кр 111 $^{Т}_{Н}$, Кр 136 $^{Т}_{Н}$, Кр 138, Кр 139, Кр 141, С4, С10, С14, С17, С21, поз 223, 224, 229, 238, 248 по 3фс 24-5/6 А III в-Н		
	9	7	1

Марка фермы	Марка изделия или № поз.	Кол. шт.	№ листа вып. 5
3фс 24-5/6 А IV-Н	КП 14, КП 38, КП 53, КП 69, КП 79, КП 88, КП 105, Кр 111 $^{Т}_{Н}$, Кр 136 $^{Т}_{Н}$, Кр 138, Кр 139, Кр 141, С4, С10, С14, С17, С21, поз 223, 224, 229, 238, 248 по 3фс 24-5/6 А III в-Н		
	17	8	1
3фс 24-5/6 А III в-На	КП 39	2	40
	КП 53	2	54
	КП 69	2	70
	КП 79	2	80
	КП 88	2	89
	КП 105	1	106
	Кр 111 $^{Т}_{Н}$	2+2	205
	Кр 136 $^{Т}_{Н}$	2+2	230
	Кр 138	4	232
	Кр 139	4	233
	Кр 141	2	235
	С4	8	249
	С10	8	251
	С14	8	253
	С17	2	254
	С21	20	256
	3	6	1
	223	4	257
	224	2	-"-
	230	4	-"-
	239	8	258
	248	32	258
	КП 14	2	15

Марка фермы	Марка изделия или № поз.	Кол. шт.	№ листа вып. 5
3фс 24-5/6 А IV-На	КП 14, КП 39, КП 53, КП 69, КП 79, КП 88, КП 105, Кр 111 $^{Т}_{Н}$, Кр 136 $^{Т}_{Н}$, Кр 138, Кр 139, Кр 141, С4, С10, С14, С17, С21, поз. 223, 224, 230, 239, 248 по 3фс 24-5/6 А III в-На		
	9	7	1
3фс 24-5/6 А IV-На	КП 14, КП 39, КП 53, КП 69, КП 79, КП 88, КП 105, Кр 111 $^{Т}_{Н}$, Кр 136 $^{Т}_{Н}$, Кр 138, Кр 139, Кр 141, С4, С10, С14, С17, С21, поз. 223, 224, 230, 239, 248 по 3фс 24-5/6 А III в-На		
	17	8	1

Киевский Промстройпроект

Гл. инж. пр. рук. бриг. Черт. констр. | Козлов Дужак Велешенко | Проверил | Соловьева

ТК 1978	Фермы 3фс 24-5/6, 3фс 24-5/6-а, 3фс 24-5/6-Н, 3фс 24-5/6-На. Спецификация марок арматурных изделий на одну ферму.	Серия ПК-01-129/78	
		Вып. 4	Лист 89

17422-01 110

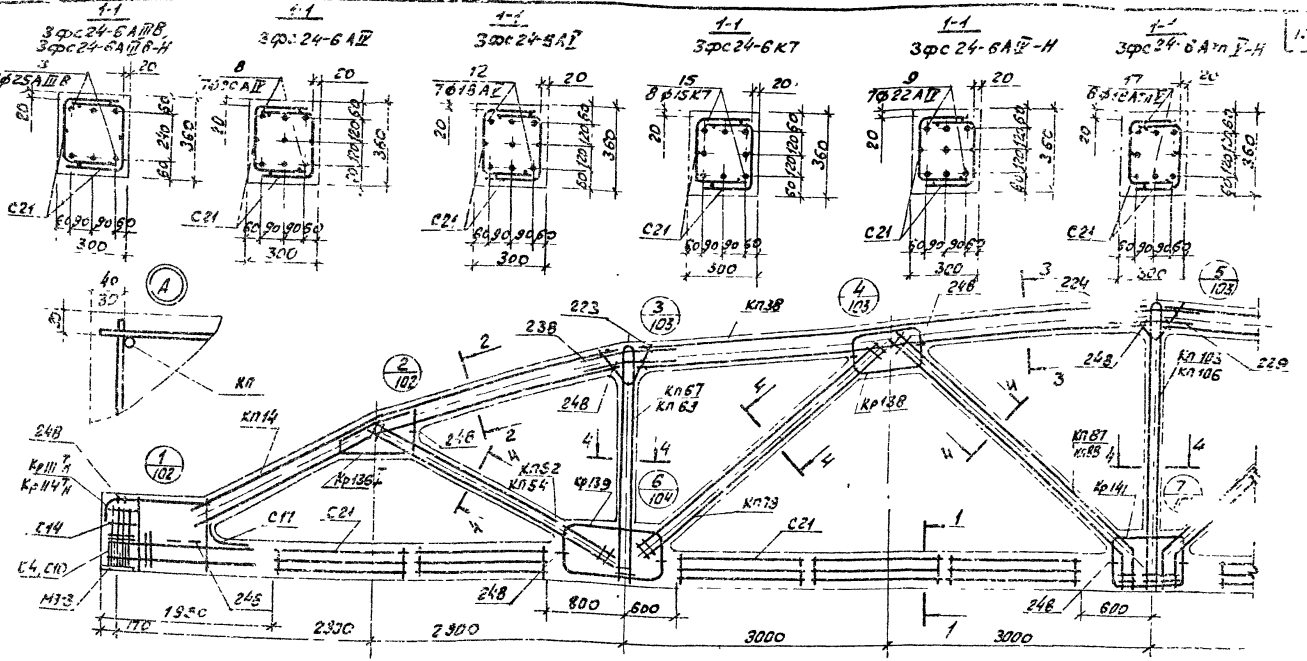

1. Значения контролируемых напряжений в напрягаемой арматуре принимать по табл. 1 п.п.4 пояснительной записки.
2. Кубиковая прочность бетона при отпуске натяжения арматуры должна быть не менее 0,7R.
3. При бетонировании форм следует особое внимание обратить на уплотнение бетона в узлах фермы.
4. На общем виде армирования напрягаемая арматура в нижнем поясе условно не показана.
5. Спецификация марок арматурных изделий на одну ферму приведена на листе 91.
6. В марках ферм, указанных в штампе, условно опущены индексы, обозначающие вид напрягаемой арматуры.

ТК 1978	Фермы 3Фс24-6, 3Фс24-6-Н. Армирование ферм.	Серия ПК-01-129/18 Вып. 4 Лист 90

Марка фермы	Марка изделия или № поз.	Кол-во шт.	№ листа вып. 5
3фс 24-6А III В	КП14	2	15
	КП38	2	39
	КП52	2	53
	КП67	2	68
	КП79	2	80
	КП87	2	88
	КП103	1	104
	Кр111Т/Н	2+2	205
	Кр136Т/Н	2+2	230
	Кр138	4	232
	Кр139	4	233
	Кр141	2	235
	С4	8	249
	С10	8	251
	С14	8	253
	С17	2	254
	С21	20	256
	3	6	1
	223	4	257
	224	2	257
	229	4	257
	238	8	258
	248	32	258

Марка фермы	Марка изделия или № поз.	Кол-во шт.	№ листа вып. 5
3фс 24-6А IV	КП14, КП38, КП52, КП67, КП79, КП87, КП103, Кр111Т/Н, Кр136Т/Н, Кр138, Кр139, Кр141, С4, С10, С14, С17, С21, П03. 223, 224, 229, 238, 248		
	по 3фс 24-6А III В	8	7	1
3фс 24-6А V	КП14, КП38, КП52, КП67, КП79, КП87, КП103, Кр111Т/Н, Кр136Т/Н, Кр138, Кр139, Кр141, С4, С10, С14, С17, С21, П03. 223, 224, 229, 238, 248		
	по 3фс 24-6А III В	12	7	1

Марка фермы	Марка изделия или № поз.	Кол-во шт.	№ листа вып. 5
3фс 24-6К7	КП14, КП38, КП52, КП67, КП79, КП87, КП103, Кр136Т/Н, Кр138, Кр139, Кр141, С14, С17, С21, П03. 223, 224, 229, 238, 248		
	по 3фс 24-6А III В	Кр114Т/Н	2+2	208
		С4	18	249
		С10	18	251
		15	8	1
3фс 24-6А III В-Н	КП14	2	15
	КП38	2	39
	КП54	2	55
	КП69	2	70
	КП79	2	80
	КП88	2	89
	КП106	1	107
	Кр111Т/Н	2+2	205
	Кр136Т/Н	2+2	230
	Кр138	4	232

Марка фермы	Марка изделия или № поз.	Кол-во шт.	№ листа вып. 5
3фс 24-6А III В-Н (продолжение)	Кр139	4	233
	Кр141	2	235
	С4	8	249
	С10	8	251
	С14	8	253
	С17	2	254
	С21	20	256
	3	6	1
	223	4	257
	224	2	257
	229	4	257
	238	8	258
	248	32	258

Марка фермы	Марка изделия или № поз.	Кол-во шт.	№ листа вып. 5
3фс 24-6А IV-Н	КП14, КП38, КП54, КП69, КП79, КП88, КП106, Кр111Т/Н, Кр136Т/Н, Кр138, Кр139, Кр141, С4, С10, С14, С17, С21, П03. 223, 224, 229, 238, 248		
	по 3фс 24-6А III В-Н	9	7	1
3фс 24-6А V-Н	КП14, КП38, КП54, КП69, КП79, КП88, КП106, Кр111Т/Н, Кр136Т/Н, Кр138, Кр139, Кр141, С4, С10, С14, С17, С21, П03. 223, 224, 229, 238, 248		
	по 3фс 24-6А III В-Н	17	8	1

Марка фермы	Марка изделия или № поз.	Кол-во шт.	№ листа вып. 5

Госстрой СССР Киевский промстройпроект

Гл. инж. проекта Назаров
Гл. инж. бриг. Жуйтак
Рук. группы Пелешенко
Конструктор Кобзарь

ТК 1978	Фермы 3фс 24-6, 3фс 24-6-Н спецификация марок арматурных изделий на одну ферму.	Серия ПК-01-129/78	Вып. 1	Лист 01

17402-01 110

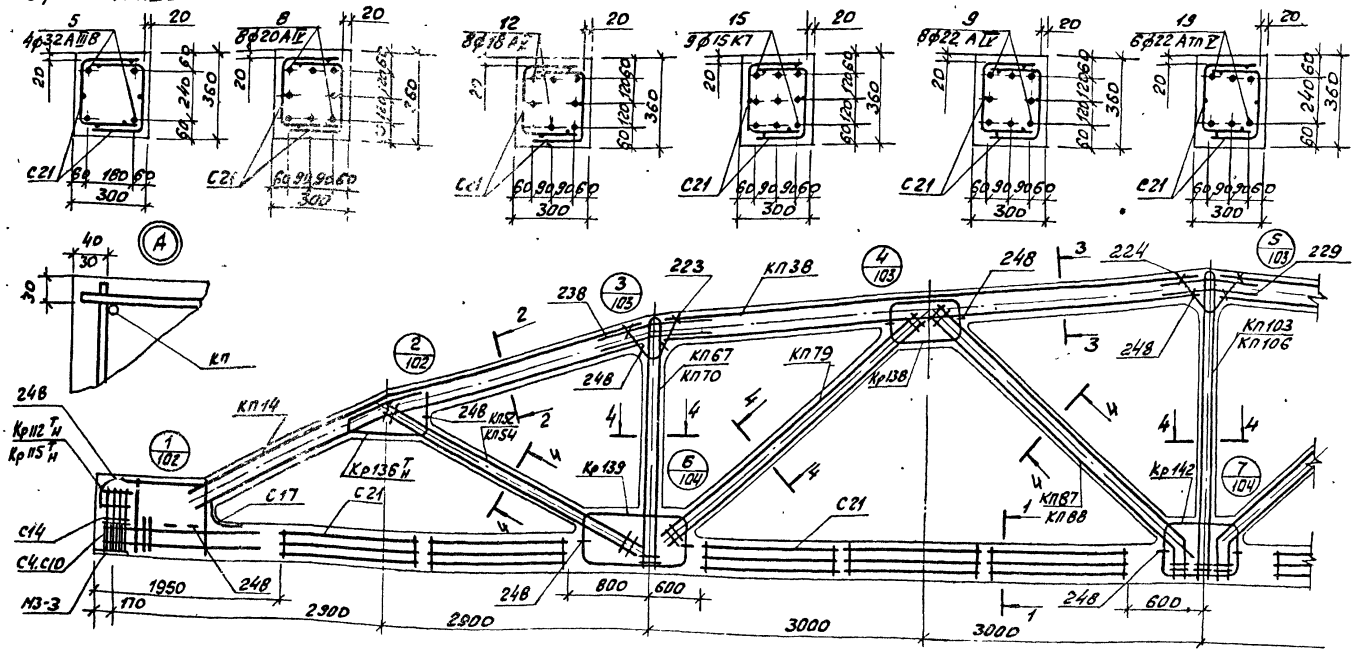

1. Значения контролируемых напряжений в напрягаемой арматуре принимать по табл. 1 п. II.4 пояснительной записки.
2. Кубиковая прочность бетона при отпуске натяжения арматуры должна быть не менее 0,7 R.
3. При бетонировании ферм следует особое внимание обратить на уплотнение бетона в узлах фермы.
4. На общем виде армирования напрягаемая арматура в нижнем поясе условно не показана.
5. Спецификация марок арматурных изделий на одну ферму приведена на листе 93.
6. В марках ферм, указанных в штампе, условно опущены индексы, обозначающие вид напрягаемой арматуры.

ТК 1978	Фермы 3фс24-6/7, 3фс24-6/7-Н. Армирование ферм.	Серия ПК-01-129/78	
		Вып. 4	Лист 92

Промстройпроект

Гертикатор Телешенко

17422-01 113

Марка фермы	Марка изделия или №поз.	Кол-во шт.	№ листа вып.5
3фс 24-6/7 А IIIв	КП14	2	15
	КП38	2	39
	КП52	2	53
	КП67	2	68
	КП79	2	80
	КП87	2	88
	КП103	1	104
	Кр112Т н	2+2	206
	Кр136Т н	2+2	230
	Кр138	4	232
	Кр139	4	233
	Кр142	2	236
	С4	8	249
	С10	8	251
	С14	8	253
	С17	2	254
	С21	20	256
	5	4	1
	223	4	257
	224	2	257
	229	4	257
	238	8	258
	248	32	259

Марка фермы	Марка изделия или №поз.	Кол-во шт.	№ листа вып.5
3фс 24-6/7 А IIIв	КП14, КП38, КП52, КП67, КП79, КП87, КП103, Кр112Т н, Кр136Т н, Кр138, Кр139, Кр142, С4, С10, С14, С17, С21, П03.223, 224, 229, 238, 248		
	П03 фс 24-6/7 А IIIв	8	8	1
3фс 24-6/7 А IIIг	КП14, КП38, КП52, КП67, КП79, КП87, КП103, Кр112Т н, Кр136Т н, Кр138, Кр139, Кр142, С4, С10, С14, С17, С21, П03.223, 224, 229, 238, 248		
	П03 фс 24-6/7 А IIIв	12	8	1

Марка фермы	Марка изделия или №поз.	Кол-во шт.	№ листа вып.5
3фс 24-6/7 К7	КП14, КП38, КП52, КП67, КП79, КП87, КП103, Кр136Т н, Кр138, Кр139, Кр142, С14, С17, С21, П03.223, 224, 229, 238, 248		
	П03 фс 24-6/7 А IIIв		
	Кр152Т н	2+2	209
	С4	18	249
	С10	18	251
	15	9	1
3фс 24-6/7 А IIIв-Н	КП14	2	15
	КП38	2	39
	КП54	2	55
	КП70	2	71
	КП79	2	80
	КП88	2	89
	КП106	1	107
	Кр112Т н	2+2	206
	Кр136Т н	2+2	230

Марка фермы	Марка изделия или №поз.	Кол-во шт.	№ листа вып.5
3фс 24-6/7 А IIIв-Н (продолжение)	Кр138	4	232
	Кр139	4	233
	Кр142	2	236
	С4	8	249
	С10	8	251
	С14	8	253
	С17	2	254
	С21	20	256
	5	4	1
	223	4	257
	224	2	257
	229	4	257
	238	8	258
	248	32	—"—
3фс 24-6/7 А IIIг-Н	КП14, КП38, КП54, КП70, КП79, КП88, КП106, Кр112Т н, Кр136Т н, Кр138, Кр139, Кр142, С4, С10, С14, С17, С21, П03.223, 224, 229, 238, 248		
	П03 фс 24-6/7 А IIIв-Н	9	8	1
3фс 24-6/7 А IIIг-Н	КП14, КП38, КП54, КП70, КП79, КП88, КП106, Кр112Т н, Кр136Т н, Кр138, Кр139, Кр142, С4, С10, С14, С17, С21, П03.223, 224, 229, 238, 248		
	П03 фс 24-6/7 А IIIв-Н	19	6	1

Марка фермы	Марка изделия или №поз.	Кол-во шт.	№ листа вып.5

ТК 1978

Фермы 3фс 24-6/7, 3фс 24-6/7-Н
Спецификация марок арматурных изделий на одну ферму.

Серия ПК-01-129/78
Вып. 4 Лист 93

Инв. № подл. | Подпись и дата | Взам. инв. №

Гипрокоммунстройпроект
Киевский
Гл. инж. проекта Козлов
Рук. авт. гр. Джжак
Чертил Пелешенко

1-1
3фс 24-7АIIIв
3фс 24-7АIIIв-Н

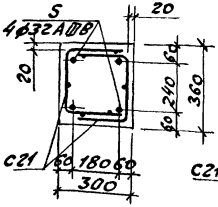

1-1
3фс24-7АIV

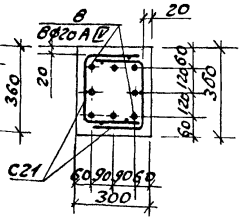

1-1
3фс 24-7АV

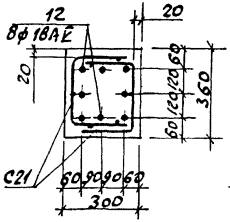

1-1
3фс 24-7К7

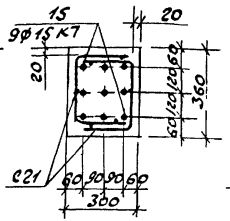

1-1
3фс 24-7АIV-Н

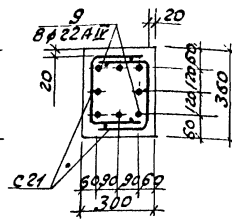

1-1
3фс 24-7АтпV-Н

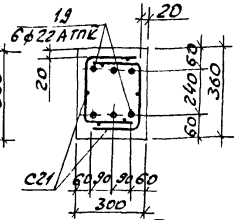

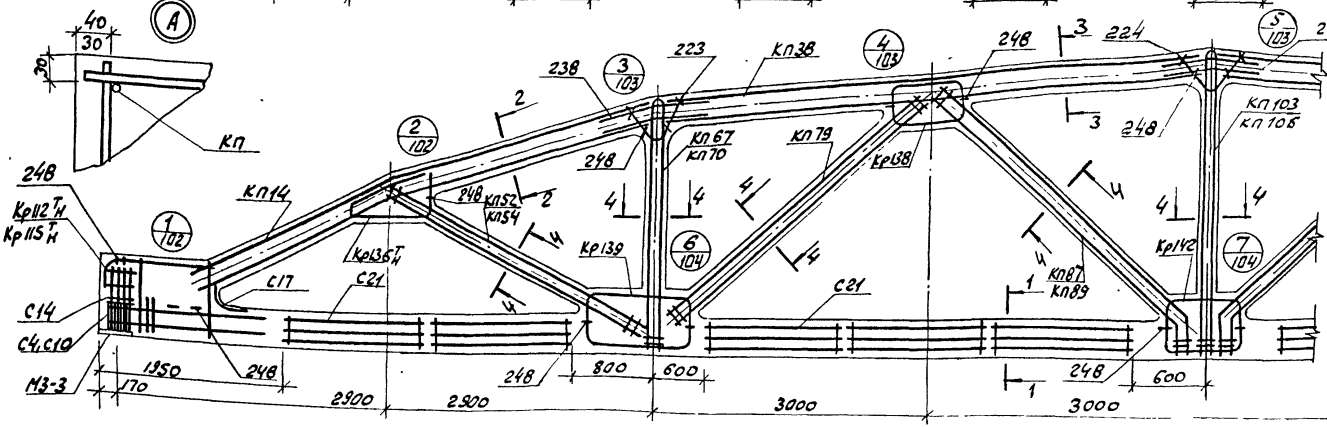

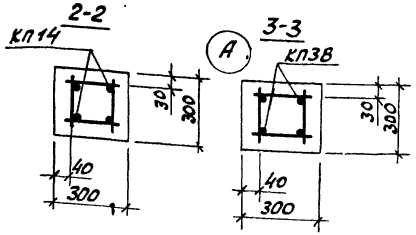

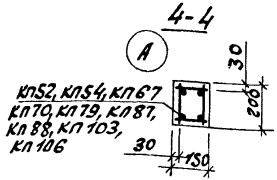

1. Значения контролируемых напряжений в напрягаемой арматуре принимать по табл. 1 п. II.4 пояснительной записки.
2. Кубиковая прочность бетона при отпуске натяжения арматуры должна быть не менее 0,7R.
3. При детанировании ферм следует особое внимание обратить на уплотнение бетона в узлах фермы.
4. На общем виде армирования напрягаемая арматура в нижнем поясе условно не показана.
5. Спецификация марок арматурных изделий на одну ферму приведена на листе 05.
6. В марках ферм, указанных в штампе, условно опущены индексы, обозначающие вид напрягаемой арматуры.

ТК 1978	Фермы 3фс 24-7, 3фс 24-7-Н. Армирование ферм.	Серия ПК-01-129/78 Вып. 4 Лист 04

Марка фермы	Марка изделия или №поз.	Кол-во шт	№ листа вып.5
3фс 24-7А III В	КП14	2	15
	КП38	2	39
	КП52	2	53
	КП67	2	68
	КП79	2	80
	КП87	2	88
	КП103	1	104
	Кр112$^{Т}_{Н}$	2+2	206
	Кр136$^{Т}_{Н}$	2+2	230
	Кр138	4	232
	Кр139	4	233
	Кр142	2	236
	С4	8	249
	С10	8	251
	С14	8	253
	С17	2	254
	С21	20	256
	5	4	1
	223	4	257
	224	2	257
	229	4	257
	238	8	258
	248	32	258

Марка фермы	Марка изделия или №поз.	Кол-во шт	№ листа вып.5
3фс 24-7А IV	КП14, КП38, КП52, КП67, КП79, КП87, КП103, Кр112$^{Т}_{Н}$, Кр136$^{Т}_{Н}$, Кр138, Кр139, Кр142, С4, С10, С14, С17, С21, поз. 223, 224, 229, 238, 248		
	поз 3фс 24-7А III В	8	8 / 1
3фс 24-7А V	КП14, КП38, КП52, КП67, КП79, КП87, КП103, Кр112$^{Т}_{Н}$, Кр136$^{Т}_{Н}$, Кр138, Кр139, Кр142, С4, С10, С14, С17, С21, поз. 223, 224, 229, 238, 248		
	поз 3фс 24-7А III В	12	8 / 1

Марка фермы	Марка изделия или №поз.	Кол-во шт.	№ листа вып.5
3фс 24-7К7	КП14, КП38, КП52, КП67, КП79, КП87, КП103, Кр136$^{Т}_{Н}$, Кр138, Кр139, Кр142, С14, С17, С21, поз. 223, 224, 229, 238, 248		
	поз 3фс 24-7А III В		
	Кр115$^{Т}_{Н}$	2+2	209
	С4	18	249
	С10	18	251
	15	9	1
3фс 24-7А III В-Н	КП14	2	15
	КП38	2	39
	КП54	2	55
	КП70	2	71
	КП79	2	80
	КП88	2	89
	КП106	1	107
	Кр112$^{Т}_{Н}$	2+2	206
	Кр136$^{Т}_{Н}$	2+2	230

Марка фермы	Марка изделия или №поз.	Кол-во шт	№ листа вып.5
3фс 24-7А III В-Н (продолжение)	Кр138	4	232
	Кр139	4	233
	Кр142	2	236
	С4	8	249
	С10	8	251
	С14	8	253
	С17	2	254
	С21	20	256
	5	4	1
	223	4	257
	224	2	257
	229	4	257
	238	8	258
	248	32	258

Марка фермы	Марка изделия или №поз.	Кол-во шт.	№ листа вып.5
3фс 24-7А IV-Н	КП14, КП38, КП54, КП70, КП79, КП88, КП106, Кр112$^{Т}_{Н}$, Кр136$^{Т}_{Н}$, Кр138, Кр139, Кр142, С4, С10, С14, С17, С21, поз. 223, 224, 229, 238, 248		
	поз 3фс 24-7А III В-Н	9	8 / 1
3фс 24-7А V-Н	КП14, КП38, КП54, КП70, КП79, КП88, КП106, Кр112$^{Т}_{Н}$, Кр136$^{Т}_{Н}$, Кр138, Кр139, Кр142, С4, С10, С14, С17, С21, поз. 223, 224, 229, 238, 248		
	поз 3фс 24-7А III В-Н	19	6 / 1

Марка фермы	Марка изделия или №поз.	Кол-во шт	№ листа вып.5

Инв.№ подл. | Подпись и дата | Взам.инв.№ | Инв.№ дубл. | Подпись и дата

Гипростроммонтаж Киевский Промстройпроект

Гл. инж. проекта Сологубов
Нач. отд. Шкляренко
Гл. спец. Дудник
Нач. сект. Лещенко

ТК 1978

Фермы 3фс 24-7, 3фс 24-7-Н
Спецификация марок арматурных изделий на одну ферму.

Серия ПК-01-129/78
Вып. 4
Лист 95

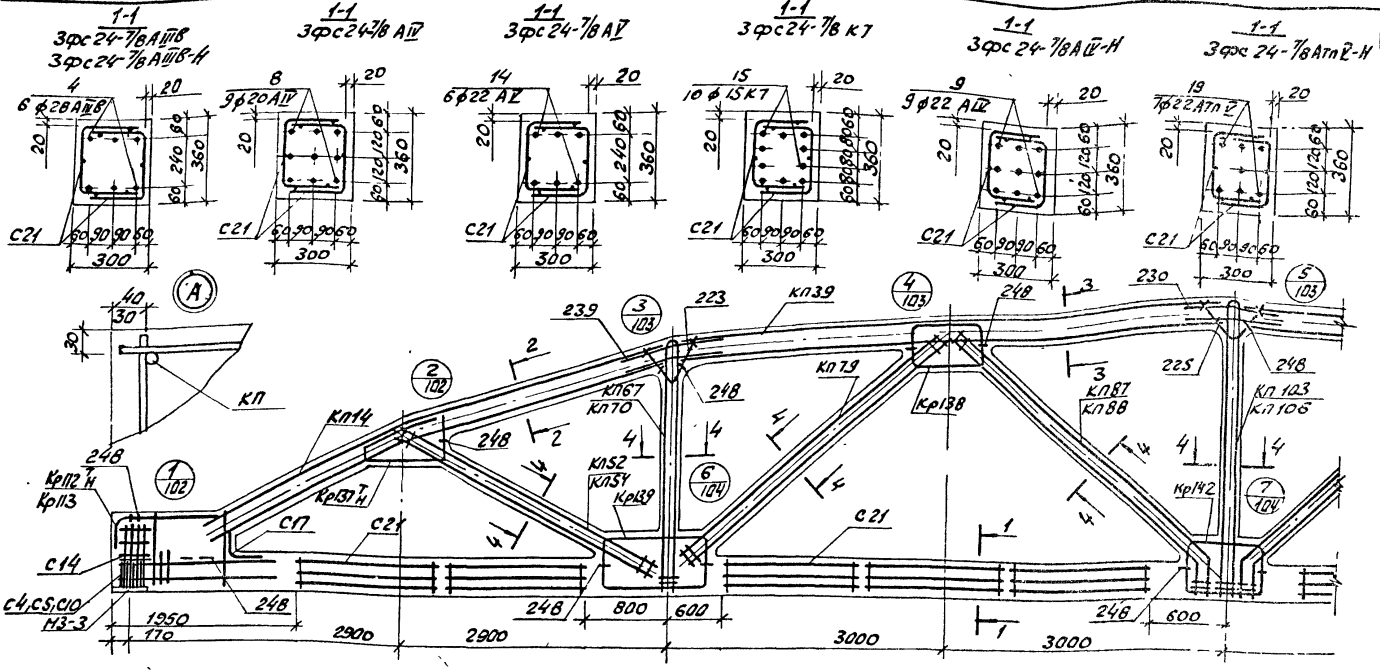

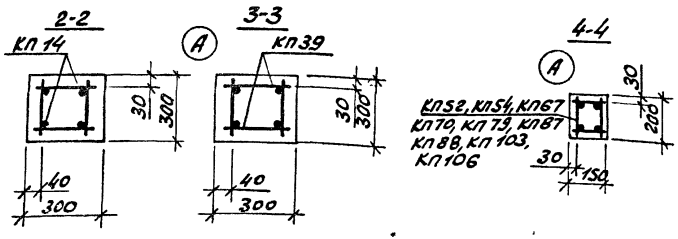

1. Значения контролируемых напряжений в напрягаемой арматуре принимать по табл. 1 п. II.4 пояснительной записки.
2. Кубиковая прочность бетона при отпуске натяжения арматуры должна быть не менее 0,7R.
3. При бетонировании ферм следует особое внимание обратить на уплотнение бетона в узлах фермы.
4. На общем виде армирования напрягаемая арматура в нижнем поясе условно не показана.
5. Спецификация марок арматурных изделий на одну ферму приведена на листе 97.
6. В марках ферм, указанных в штампе, условно опущены индексы, обозначающие вид напрягаемой арматуры.

ТК 1978	Фермы 3фс24-7/8, 3фс24-7/8-Н. Армирование ферм.	Серия ПК-01-129/78	
		Вып. 4	Лист 96

Промстройпроект

Марка фермы	Марка изделия или №поз	Кол-во шт.	№ листа вып 5
3фс 24-7/8 А III 8	КП14	2	15
	КП39	2	40
	КП52	2	53
	КП67	2	68
	КП79	2	80
	КП87	2	88
	КП103	1	104
	Кр112Т Н	2+2	206
	Кр137Т Н	2+2	231
	Кр138	4	232
	Кр139	4	233
	Кр142	2	236
	С4	8	249
	С10	8	251
	С14	8	253
	С17	2	254
	С21	20	256
	4	6	1
	223	4	257
	225	2	-"-
	230	4	-"-
	239	8	258
	248	32	-"-

Марка фермы	Марка изделия или №поз	Кол-во шт.	№ листа вып 5
3фс 24-7/8 А II	КП14, КП39, КП52, КП67, КП79, КП87, КП103, Кр112Т Н, Кр137Т Н, Кр138, Кр139, Кр142, С4, С10, С14, С17, С21, П03.223, 225, 230, 239, 248		
	по 3фс 24-7/8 А III 8	8	9	1
3фс 24-7/8 А II	КП14, КП39, КП52, КП67, КП79, КП87, КП103, Кр112Т Н, Кр137Т Н, Кр138, Кр139, Кр142, С4, С10, С14, С17, С21, П03.223, 225, 230, 239, 248		
	по 3фс 24-7/8 А III 8	14	6	1

Марка фермы	Марка изделия или №поз.	Кол-во шт.	№ листа вып 5
3фс 24-7/8 К7	КП14, КП39, КП52, КП67, КП79, КП87, КП103, Кр112Т Н, Кр137Т Н, Кр138, Кр139, Кр142, С14, С17, С21, П03.223, 225, 230, 239, 248		
	по 3фс 24-7/8 А III 8	Кр113	2	207
		С5	18	248
		С10	18	251
		15	10	1
3фс 24-7/8 А III 8-Н	КП14	2	15
	КП39	2	40
	КП54	2	55
	КП70	2	71
	КП79	2	80
	КП88	2	89
	КП106	1	107
	Кр112Т Н	2+2	206
	Кр137Т Н	2+2	231

Марка фермы	Марка изделия или №поз.	Кол-во шт.	№ листа вып 5
3фс 24-7/8 А III 8 (продолжение)	Кр138	4	232
	Кр139	4	233
	Кр142	2	236
	С4	8	249
	С10	8	251
	С14	8	253
	С17	2	254
	С21	20	256
	4	6	1
	223	4	257
	225	2	-"-
	230	4	-"-
	239	8	258
	248	32	-"-

Марка фермы	Марка изделия или №поз.	Кол-во шт.	№ листа вып 5
3фс 24-7/8 А III-Н	КП14, КП39, КП54, КП70, КП79, КП88, КП106, Кр112Т Н, Кр137Т Н, Кр138, Кр139, Кр142, С4, С10, С14, С17, С21, П03.223, 225, 230, 239, 248		
	по 3фс 24-7/8 А III 8-Н	9	9	1
3фс 24-7/8 Ат III-Н	КП14, КП39, КП54, КП70, КП79, КП88, КП106, Кр112Т Н, Кр137Т Н, Кр138, Кр139, Кр142, С4, С10, С14, С17, С21, П03.223, 225, 230, 239, 248		
	по 3фс 24-7/8 А III 8-Н	19	7	1

Марка фермы	Марка изделия или №поз	Кол-во шт.	№ листа вып 5

Госпроект СССР Киевский Промстройпроект

Гл. инж. пр. Рук. бриг. Гл. констр. Проверил Разраб.

ТК 1978

Фермы 3фс 24-7/8, 3фс 24-7/8-Н
Спецификация марок арматурных изделий на одну ферму.

Серия ПК-01-129/78
Вып. 4
Лист 97

1-1
3фс 24-8АIIIв
3фс 24-8АIIIв-Н
4
6ф28АIIIв
20
20
60 240 60
360
С21
60 90 90 60
300

1-1
3фс 24-8АIV
8
9ф20АIV
20
20
60 120 120 60
360
С21
60 90 90 60
300

1-1
3фс 24-8V
14
6ф22АV
20
20
60 240 60
360
С21
60 90 90 60
300

1-1
3фс 24-8К7
15
10ф15К7
20
20
60 80 80 80 60
360
С21
60 90 90 60
300

1-1
3фс 24-8АIVК-Н
9
9ф22АIV
20
20
60 120 120 60
360
С21
60 90 90 60
300

1-1
3фс 24-8АтIVК-Н
19
7ф22АтIVК
20
20
60 120 120 60
360
С21
60 90 90 60
300

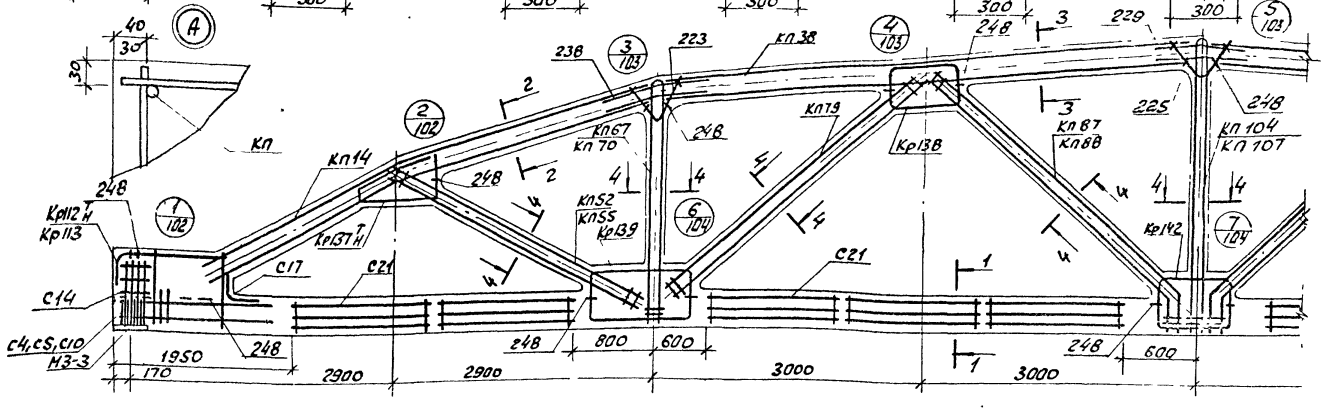

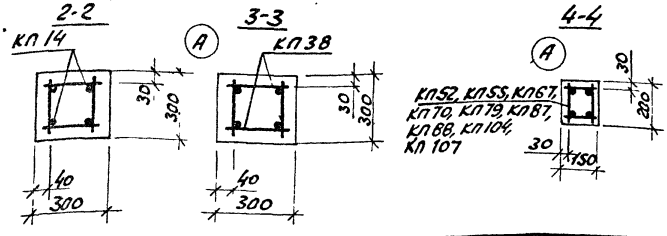

1. Значения контролируемых напряжений в напрягаемой арматуре принимать по табл. 1 п. II.4 пояснительной записки.
2. Кубиковая прочность бетона при отпуске натяжения арматуры должна быть не менее 0,7R.
3. При бетонировании ферм следует особое внимание обратить на уплотнение бетона в узлах фермы.
4. На общем виде армирования напрягаемая арматура в нижнем поясе условно не показана.
5. Спецификация марок арматурных изделий на одну ферму приведена на листе 39.
6. В марках ферм, указанных в штампе, условно сокращены индексы, обозначающие вид напрягаемой арматуры.

ТК 1978	Фермы	3фс 24-8, 3фс 24-8-Н. Армирование ферм.	Серия ПК-01-129/78	Вып. 4	Лист 98

Проектпроект УГВТ. КОНСТР. Шелешенко

Ферма 3Фс 24-8А III 8

Марка изделия или №поз.	Кол-во шт	№ листа Вып 5
КП14	2	15
КП38	2	39
КП52	2	53
КП67	2	68
КП79	2	80
КП87	2	88
КП104	1	105
$Кр112^{T}_{H}$	2+2	206
$Кр137^{T}_{H}$	2+2	231
Кр138	4	232
Кр139	4	233
Кр142	2	236
С4	8	249
С10	8	251
С14	8	253
С17	2	254
С21	20	256
4	6	1
223	4	257
225	2	257
229	4	257
238	8	258
248	32	258

Ферма 3Фс 24-8А III 8

Марка изделия или №поз.	Кол-во шт.	№ листа Вып 5
КП14, КП38, КП52, КП67, КП79, КП87, КП104, $Кр112^{T}_{H}$, $Кр137^{T}_{H}$, Кр138, Кр139, Кр142, С4, С10, С14, С17, С21, поз. 223, 225, 229, 238, 248		
по 3Фс 24-8А III 8	8	9
		1

Ферма 3Фс 24-8А V

Марка изделия или №поз.	Кол-во шт.	№ листа Вып 5
КП14, КП38, КП52, КП67, КП79, КП87, КП104, $Кр112^{T}_{H}$, $Кр137^{T}_{H}$, Кр138, Кр139, Кр142, С4, С10, С14, С17, С21, поз. 223, 225, 229, 238, 248		
по 3Фс 24-8А III 8	14	6
		1

Ферма 3Фс 24-8К7

Марка изделия или №поз	Кол-во шт.	№ листа Вып 5
КП14, КП38, КП52, КП67, КП79, КП87, КП104, $Кр112^{T}_{H}$, $Кр137^{T}_{H}$, Кр138, Кр139, Кр142, С14, С17, С21, поз. 223, 225, 229, 238, 248		
по 3Фс 24-8А III 8		
Кр113	2	207
С5	18	248
С10	13	251
15	10	1

Ферма 3Фс 24-8А III 8-Н

Марка изделия или №поз	Кол-во шт.	№ листа Вып 5
КП14	2	15
КП38	2	39
КП55	2	56
КП70	2	71
КП79	2	80
КП88	2	89
КП107	1	108
$Кр112^{T}_{H}$	2+2	206
$Кр137^{T}_{H}$	2+2	231

Ферма 3Фс 24-8А III 8-Н (продолжение)

Марка изделия или №поз	Кол-во шт.	№ листа Вып 5
Кр138	4	232
Кр139	4	233
Кр142	2	236
С4	8	249
С10	8	251
С14	8	253
С17	2	254
С21	20	256
4	6	1
223	4	257
225	2	257
229	4	257
238	8	258
248	32	258

Ферма 3Фс 24-8А IV-Н

Марка изделия или №поз	Кол-во шт.	№ листа Вып 5
КП14, КП38, КП55, КП70, КП79, КП88, КП107, $Кр112^{T}_{H}$, $Кр137^{T}_{H}$, Кр138, Кр139, Кр142, С4, С10, С14, С17, С21, поз. 223, 225, 229, 238, 248		
по 3Фс 24-8А III 8-Н	9	3
		1

Ферма 3Фс 24-8А Vп-Н

Марка изделия или №поз	Кол-во шт.	№ листа Вып 5
КП14, КП38, КП55, КП70, КП79, КП88, КП107, $Кр112^{T}_{H}$, $Кр137^{T}_{H}$, Кр138, Кр139, Кр142, С4, С10, С14, С17, С21, поз. 223, 225, 229, 238, 248		
по 3Фс 24-8А III 8-Н	13	7
		1

Марка фермы	Марка изделия или №поз	Кол-во шт	№ листа Вып 5

Марка фермы	Марка изделия или №поз	Кол-во шт.	№ листа Вып 5

Марка фермы	Марка изделия или №поз	Кол-во шт.	№ листа Вып 5

Марка фермы	Марка изделия или №поз	Кол-во шт.	№ листа Вып 5

Марка фермы	Марка изделия или №поз	Кол-во шт.	№ листа Вып 5

Марка фермы	Марка изделия или №поз	Кол-во шт.	№ листа Вып 5

ТК 1978	Фермы 3Фс 24-8, 3Фс 24-8-Н. Спецификация марок арматурных изделий на одну ферму.	Серия ПК-01-129.78 Вып. 2 Лист 99

Инв. № подл. | Подпись и дата | Взам. инв. №

Госстрой СССР Киевский Промстройпроект

Ком. техн. перевод. Гончаренко

Рук. группы Козлов

Гл. инж. проекта Кот

Гл. конст. проекта Гончаренко

1-1
3фс24-9АIIIв
3фс24-9АIIIв-Н

1-1
3фс24-9АIIв

1-1
3фс24-9АIVв

1-1
3фс24-9к7

1-1
3фс24-9АIIIн

1-1
3фс24-9АтIIIв-Н

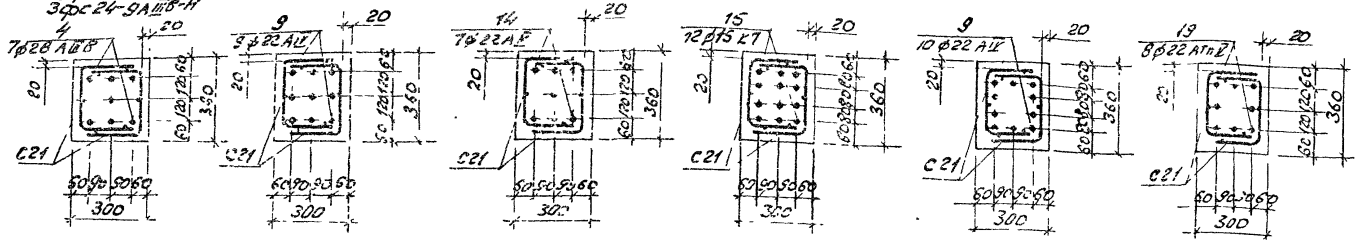

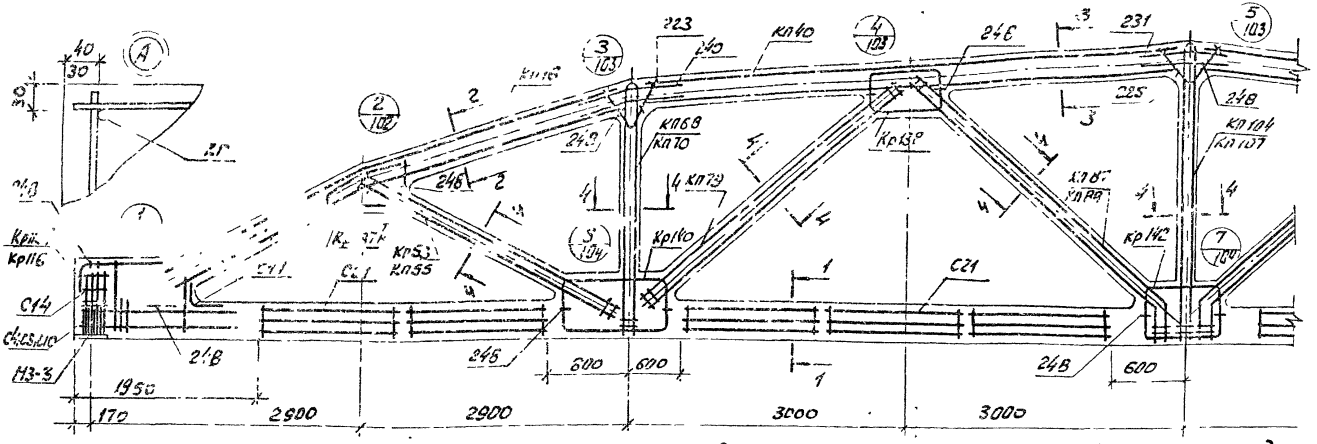

1. Значения контролируемых напряжений в напрягаемой арматуре принимать по табл. 1 п.2.4 пояснительной записки.
2. Кубиковая прочность бетона при отпуске натяжения арматуры должна быть не менее 0,7R.
3. При бетонировании ферм следует особое внимание обратить на уплотнение бетона в узлах фермы.
4. На общем виде армирования напрягаемая арматура в нижнем поясе условно не показана.
5. Спецификация марок арматурных изделий на одну ферму приведена на листе 101.
6. В марках ферм, указанных в штампе, условно опущены индексы, обозначающие вид напрягаемой арматуры.

ТК 1978	Фермы 3фс24-9, 3фс24-9-Н. Армирование ферм	Серия ПК-01-129/78 Вып. 4 Лист 100

Фермы 3фс 24-9, 3фс 24-9-Н. Спецификация марок арматурных изделий на одну ферму.

ТК 1978

Серия 1.КЛ-129/78 Вып. 5 Лист 101

Марка фермы: 3фс 24-9АIII8

Марка изделия или №поз.	Кол-во шт.	№ листа Вып.5
КП16	2	17
КП40	2	41
КП53	2	54
КП68	2	69
КП79	2	80
КП87	2	88
КП104	1	105
$Kp115^{T}_{H}$	2+2	209
$Kp137^{T}_{H}$	2+2	231
Кр138	4	232
Кр140	4	234
Кр142	2	236
С4	8	249
С10	8	251
С14	8	253
С17	2	254
С21	20	256
4	7	1
223	4	257
225	2	-"-
231	4	-"-
240	8	258
248	32	-"-

Марка фермы: 3фс 24-9АIII

Марка изделия или №поз.	Кол-во шт.	№ листа Вып.5
КП16, КП40, КП53, КП68, КП79, КП87, КП104, $Kp115^{T}_{H}$, $Kp137^{T}_{H}$, Кр138, Кр140, Кр142, С4, С10, С14, С17, С21, поз. 223, 225, 231, 240, 248 по 3фс 24-9АIII8	9	9	1

Марка фермы: 3фс 24-9АIIIУ

Марка изделия или №поз.	Кол-во шт.	№ листа Вып.5
КП16, КП40, КП53, КП68, КП79, КП87, КП104, $Kp115^{T}_{H}$, $Kp137^{T}_{H}$, Кр138, Кр140, Кр142, С4, С10, С14, С17, С21, поз. 223, 225, 231, 240, 248 по 3фс 24-9АIII8	14	7	1

Марка фермы: 3фс 24-9К7

Марка изделия или №поз.	Кол-во шт.	№ листа Вып.5
КП16, КП40, КП53, КП68, КП79, КП87, КП104, $Kp115^{T}_{H}$, $Kp137^{T}_{H}$, Кр138, Кр140, Кр142, С14, С17, С21, поз. 223, 225, 231, 240, 248 по 3фс 24-9АIII8	9	9	1
Кр116	2	210
С5	18	243
С10	18	251
15	12	1

Марка фермы: 3фс 24-9АIII8-Н

Марка изделия или №поз.	Кол-во шт.	№ листа Вып.5
КП16	2	17
КП40	2	41
КП55	2	56
КП70	2	71
КП79	2	80
КП88	2	89
КП107	1	108
$Kp115^{T}_{H}$	2+2	209
$Kp137^{T}_{H}$	2+2	231

Марка фермы: 3фс 24-9АIII8-Н (Продолжение)

Марка изделия или №поз.	Кол-во шт.	№ листа Вып.5
Кр138	4	232
Кр140	4	234
Кр142	2	236
С4	8	249
С10	8	251
С14	8	253
С17	2	254
С21	20	256
4	7	1
223	4	257
225	2	-"-
231	4	-"-
240	8	258
248	32	-"-

Марка фермы: 3фс 24-9АIIIУ-Н

Марка изделия или №поз.	Кол-во шт.	№ листа Вып.5
КП16, КП40, КП55, КП70, КП79, КП88, КП107, $Kp115^{T}_{H}$, $Kp137^{T}_{H}$, Кр138, Кр140, Кр142, С4, С10, С14, С17, С21, поз. 223, 225, 231, 240, 248 по 3фс 24-9АIII8-Н	19	8	1

Марка фермы: 3фс 21-9А12-Н

Марка изделия или №поз.	Кол-во шт.	№ листа Вып.5
КП16, КП40, КП55, КП70, КП79, КП88, КП107, $Kp115^{T}_{H}$, $Kp137^{T}_{H}$, Кр138, Кр140, Кр142, С4, С10, С14, С17, С21, поз. 223, 225, 231, 240, 248 по 3фс 24-9АIII8-Н	5	6	248

Марка фермы:

Марка изделия или №поз.	Кол-во шт.	№ листа Вып.5

Марка фермы:

Марка изделия или №поз.	Кол-во шт.	№ листа Вып.5

Киевский Промстройпроект

Гл. инж. проекта — Дудник
Гл. конструктор проекта — Колб
Нач. отд. — Кулик
Рук. бриг. — Дудник
Конструктор — Алексеенко

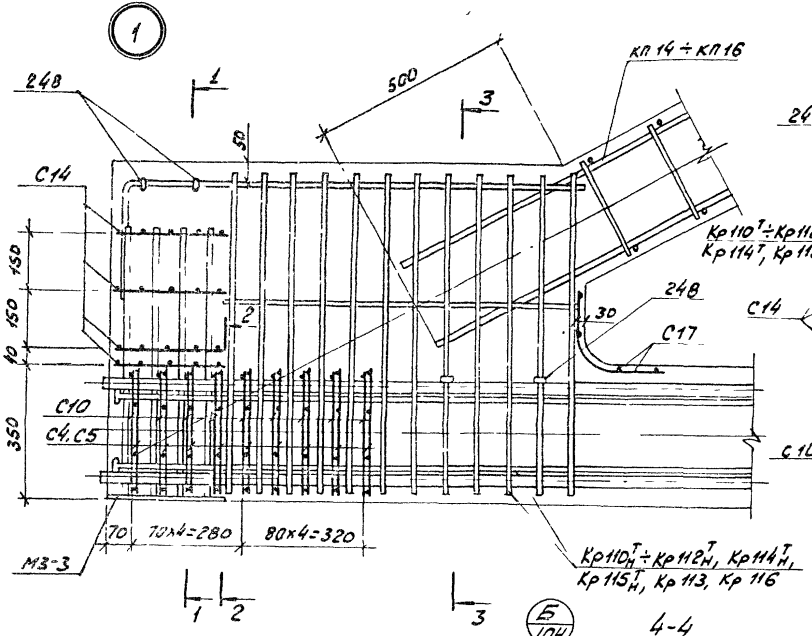

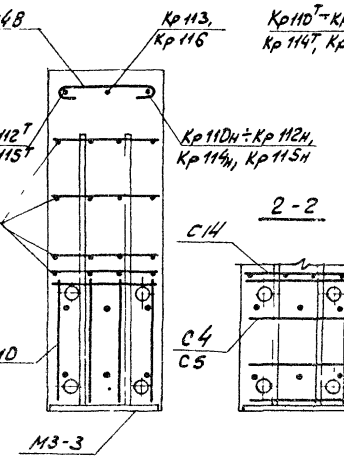

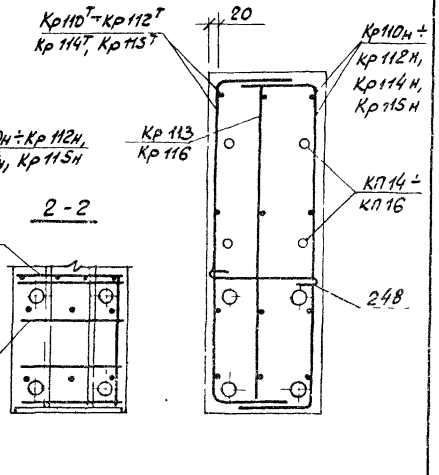

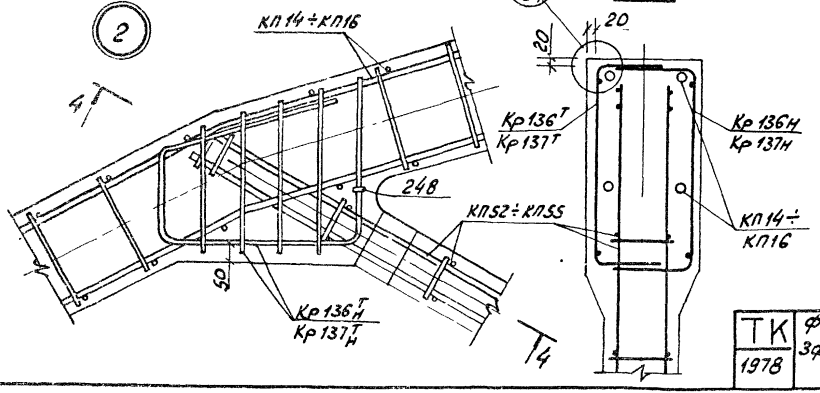

1. В узлах 1, 6 и 7 условно показано 4 стержня напрягаемой арматуры.
2. Допустимое отклонение величины заделки каркасов решетки в пояса ±10 мм.
3. В узле 1 показано девять рядов сеток С5, С10 для ферм с армированием нижнего пояса канатами класса К7. Для ферм со стержневым армированием нижнего пояса устанавливается четыре ряда сеток С4, С10 на расстоянии 280 мм от торца с шагом 70 мм.

ТК 1978	Фермы 3Фс24-5÷3Фс24-9, 3Фс24-5-О, 3Фс24-5/6-А, 3Фс24-5-Н÷3Фс24-9-Н, 3Фс24-5-НО, 3Фс24-5/6-НО Узлы 1, 2	Серия ПК-01-129/78	
		Вып. 4	Лист 102

Проектпроект
Ат. гиж. Соловьева
Верт. конс. Пелешенко
Кодар

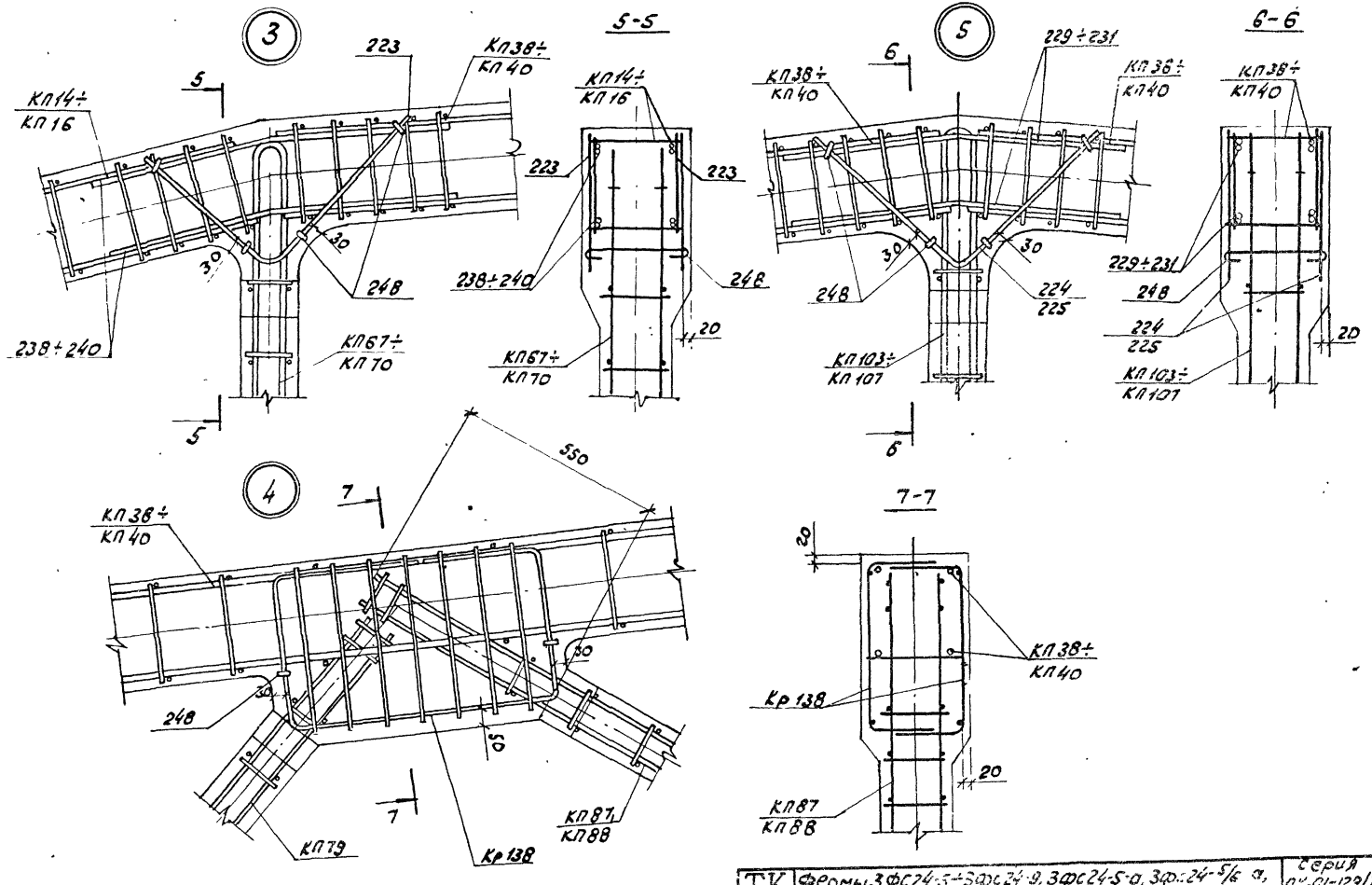

ТК	Фермы 3ФС24-5÷3фс24-9, 3фс24-5-а, 3фс24-5/6 а, 3фс24-5-Н÷3фс24-9-Н, 3фс24-5-На, 3фс24-5/6-На	Серия п.4-01-129/78	
1978	Узлы 3,4,5	Вып 4	Лист 103

Киевский Промстройпроект

Рук. бриг. Черт. конф. Дужак Пелещенко

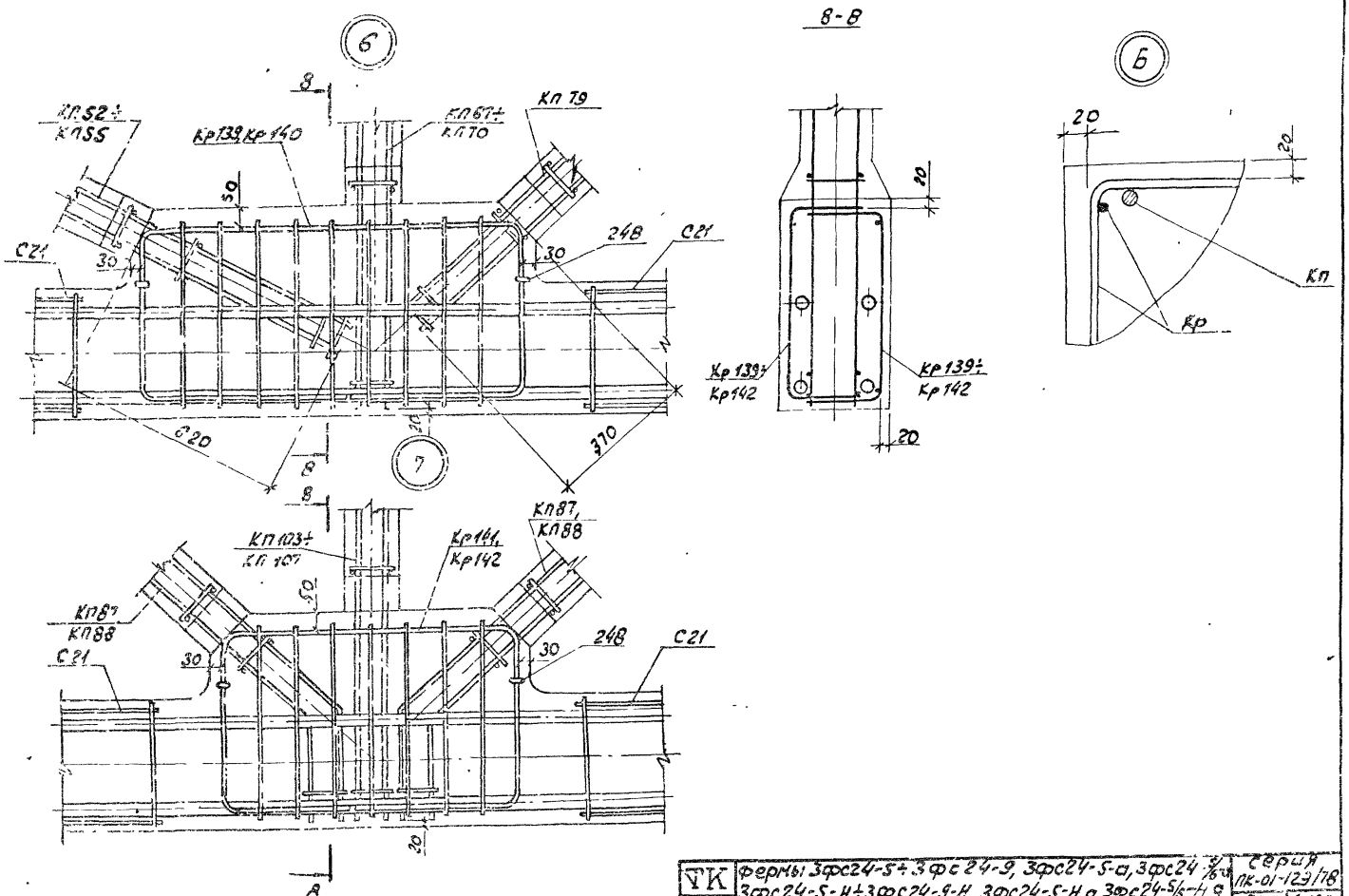

ТК	Фермы 3фс24-5÷3фс24-9, 3фс24-5-а, 3фс24-5/6-а, 3фс24-5-Н÷3фс24-9-Н, 3фс24-5-Н а, 3фс24-5/6-Н а	Серия ПК-01-129/78	
1978	Узлы 6, 7	Вып. 4	Лист 104

Промстройпроект | Черт. констр. | Пелешенко | Кейл

Геометрическая схема фермы

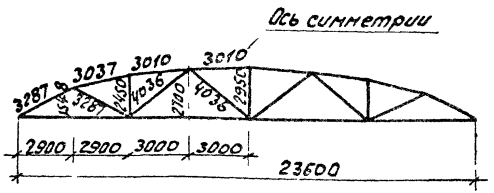

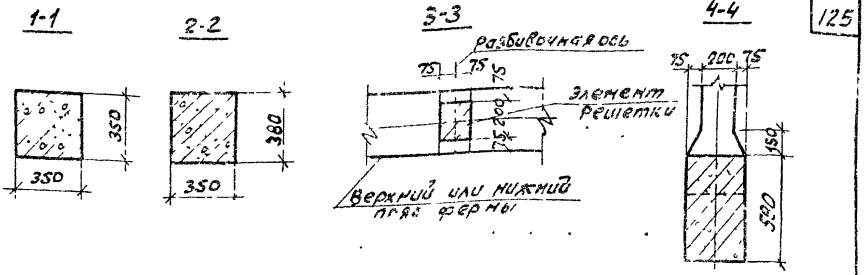

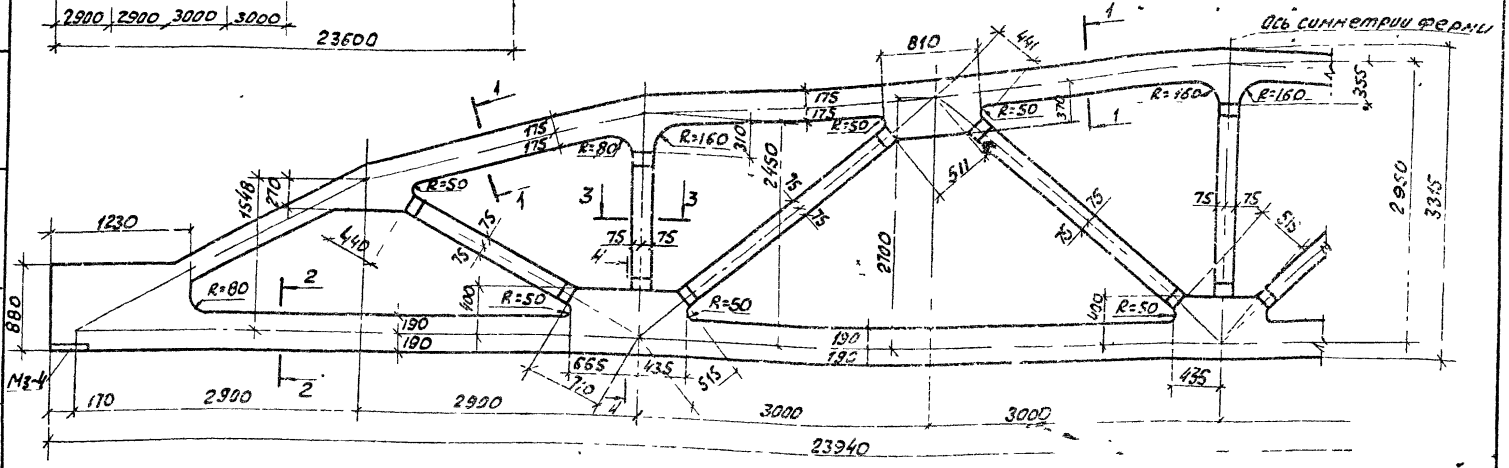

Спецификация марок закладных элементов на одну ферму.

Марка фермы	Марка элемента	Кол-во шт.	№ листа
4фс24-7/8÷ 4фс24-12, 4фс24-7/8-а÷ 4фс24-10-а, 4фс24-7/8-Н÷ 4фс24-12-Н, 4фс24-7/8-На÷ 4фс24-10-На	М3-4	2	Вып.5 часть 2 л.12

1. Привязку всех элементов решетки по ширине фермы принять по сечению 3-3.
2. В марках ферм условно опущены индексы, обозначающие вид напрягаемой арматуры.
3. Примеры разбивки закладных изделий для крепления плит покрытия фонарей, связей в покрытиях, стеновых панелей и путей подвесного транспорта даны в выпуске 1 серии ПК-01-128/78.

ГК 1978	Фермы 4фс24-7/8÷4фс24-12; 4фс24-7/8-а÷ 4фс24-10-а; 4фс24-7/8-4÷4фс24.12-Н; 4фс24-7/8-На÷ 4фс24-10-На. Опалубочный чертеж.	Серия ПК-01-129/78 Вып. 0 Лист 105

Инв.№ подл. | Подпись и дата | Взам.инв.№ | Инв.№ дубл. | Подпись и дата
Гип Киевский Промстройпроект | Рук.бригады Дужак | Гл.констр. Лелюшенко

4фс24-7/8-АIIIв, 4фс24-7/8АIIIв-а, 4фс24-7/8-АIIIв-Н, 4фс24-7/8АIIIв-На

4фс 24-7/8 АIV
4фс 24-7/8 АIV-а

1-1
4фс24-7/8АV
4фс24-7/8АV-а

1-1
4фс24-7/8 К7
4фс24-7/8 К7-а

1-1
4фс24-7/8АIV-Н
4фс24-7/8АIV-На

1-1
4фс24-7/8АтпV-Н
4фс24-7/8АтпV-На

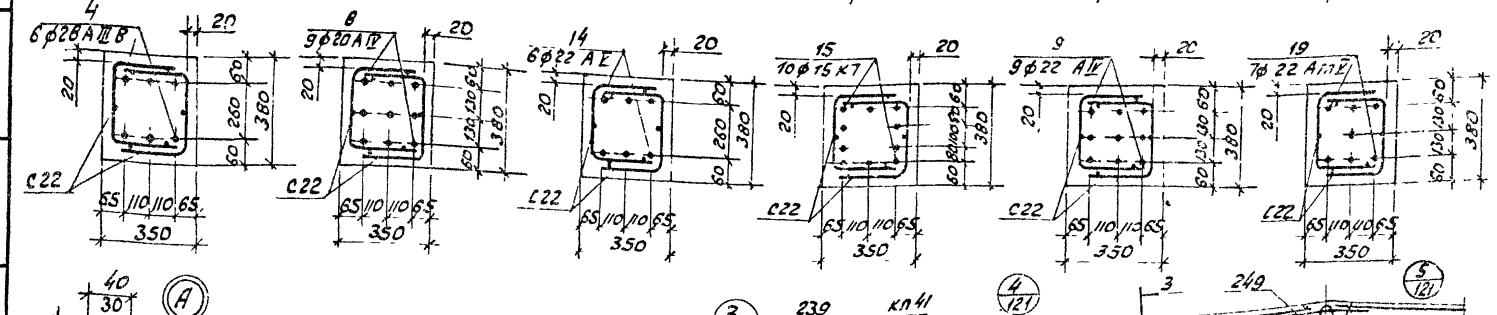

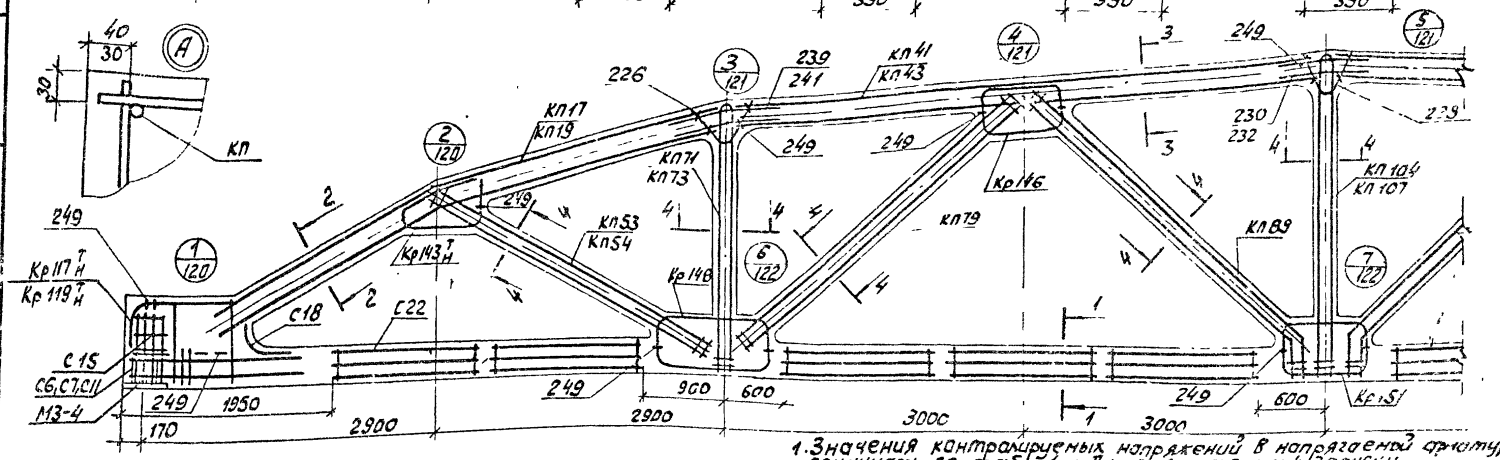

1. Значения контролируемых напряжений в напрягаемой арматуре принимать по табл. 1 п. 2.4 пояснительной записки.
2. Кубиковая прочность бетона при отпуске натяжения арматуры должна быть не менее 0,7К.
3. При бетонировании ферм следует особое внимание обратить на уплотнение бетона в узлах фермы.
4. На общем виде армирования напрягаемая арматура в нижнем поясе условно не показана.
5. Спецификация марок арматурных изделий на одну ферму приведена на листе 10.
6. В марках ферм, указанных в штампе, условно опущены индексы, обозначающие вид напрягаемой арматуры.

2-2

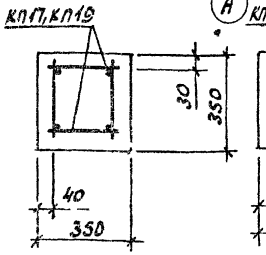

3-3

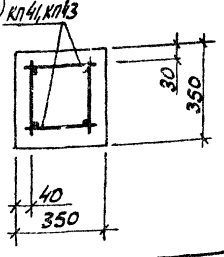

4-4

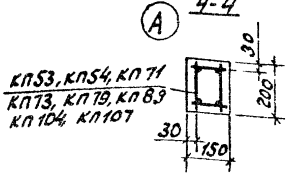

ТК 1978	Фермы 4фс24-7/8, 4фс24-7/8-а, 4фс24-7/8-Н, 4фс24-7/8-На. Армирование ферм.	серия ПК-01-129/78	
		Вып. 4	Лист 10Б

Марка фермы	Марка изделия или № поз.	Кол-во шт.	№ листа Вып.5
4фс24-7/8АIIIб	КП17	2	18
	КП41	2	42
	КП53	2	54
	КП71	2	72
	КП79	2	80
	КП89	2	90
	КП104	1	105
	Кр117$^{T}_{H}$	2+2	211
	Кр143$^{T}_{H}$	2+2	237
	Кр146	4	240
	Кр148	4	242
	Кр151	2	245
	С6	8	249
	С11	8	252
	С15	8	253
	С18	2	254
	С22	20	256
	4	6	1
	226	4	257
	228	2	"
	230	4	"
	239	8	258
	249	32	"
4фс24-7/8АIIIб-а	КП17, КП41, КП53, КП71, КП79, КП89, КП104 Кр117$^{T}_{H}$, Кр143$^{T}_{H}$, Кр146, Кр148, Кр151, С6, С11, С15, С18, С22, поз 226, 228, 230, 239, 249 по 4фс 24-7/8 АIIIб	8	9	1

Марка фермы	Марка изделия или № поз	Кол-во шт	№ листа Вып 5
4фс24-7/8АIIIб-а (продолжение)	С22	20	256
	4	6	1
	226	4	257
	228	2	"
	232	4	"
	241	8	258
	249	32	"
4фс24-7/8АIIIб-н	КП17, КП41, КП53, КП71, КП79, КП89, КП104, Кр117$^{T}_{H}$, Кр143$^{T}_{H}$, Кр146, Кр148, Кр151, С6, С11, С15, С18, С22, поз 226, 228, 232, 241, 249 по 4фс 24-7/8 АIIIб-а	8	9	1
4фс24-7/8АIIIб-н	КП17, КП41, КП53, КП71, КП79, КП89, КП104, Кр143$^{T}_{H}$, Кр146, Кр148, Кр151, С15, С18, С22, поз 226, 228, 232, 241, 249 по 4фс 24-7/8 АIIIб-а	14	6	7

Марка фермы	Марка изделия или № поз	Кол-во шт	№ листа Вып 5
4фс24-7/8АIIIб-н	КП17	2	18
	КП41	2	42
	КП54	2	55
	КП73	2	74
	КП79	2	80
	КП89	2	90
	КП107	1	108
	Кр117$^{T}_{H}$	2+2	211
	Кр143$^{T}_{H}$	2+2	237
	Кр146	4	240
	Кр148	4	242
	Кр151	2	245
	С6	8	249
	С11	8	252
	С15	8	253
	С18	2	254
	С22	20	256
	4	6	1
	226	4	257
	228	2	"
	230	4	"
	239	8	258
	249	32	"
4фс24-7/8АIIIб-на	КП17, КП41, КП54, КП73, КП79, КП89, КП107, Кр117$^{T}_{H}$, Кр143$^{T}_{H}$, Кр146, Кр148, Кр151, С6, С11, С15, С18, С22, поз 226, 228, 230, 239, 249 по 4фс 24-7/8 АIIIб-н	9	9	1

Марка фермы	Марка изделия или № поз	Кол-во шт	№ листа Вып 5
4фс24-7/8АIIIб-на	КП17, КП41, КП54, КП73, КП79, КП89, КП107, Кр117$^{T}_{H}$, Кр143$^{T}_{H}$, Кр146, Кр148, Кр151, С6, С11, С15, С18, С22, поз 226, 228, 230, 239, 249 по 4фс 24-7/8 АIIIб-н	19	7	1
	КП19	2	20
	КП43	2	44
	КП54	2	55
	КП73	2	74
	КП79	2	80
	КП89	2	90
	КП107	1	108
	Кр117$^{T}_{H}$	2+2	211
	Кр143$^{T}_{H}$	2+2	237
	Кр146	4	240
	Кр148	4	242
	Кр151	2	245
	С6	8	249
	С11	8	252
	С15	8	253
	С18	2	254
	С22	20	256
	4	6	1
	226	4	257
	228	2	"
	232	4	"
	241	8	258
	249	32	"
4фс24-7/8АIIIб-на	КП19, КП43, КП54, КП73, КП79, КП89, КП107, Кр117$^{T}_{H}$, Кр143$^{T}_{H}$, Кр146, Кр148, Кр151, С6, С11, С15, С18, С22, поз 226, 228, 232, 241, 249 по 4фс 24-7/8 АIIIб-на	19	9	1
	КП19, КП43, КП54, КП73, КП79, КП89, КП107, Кр117$^{T}_{H}$, Кр143$^{T}_{H}$, Кр146, Кр148, Кр151, С6, С11, С15, С18, С22, поз 226, 228, 232, 241, 249 по 4фс 24-7/8 АIIIб-на	19	7	1

Марка фермы	Марка изделия или № поз	Кол-во шт	№ листа Вып 5
4фс24-7/8АIVб	КП17, КП41, КП53, КП71, КП79, КП89, КП104 Кр117$^{T}_{H}$, Кр143$^{T}_{H}$, Кр146, Кр148, Кр151, С6, С11, С15, С18, С22, поз 226, 228, 230, 239, 249 по 4фс 24-7/8 АIVб	8	9	1
4фс24-7/8АIVб-а	КП17, КП41, КП53, КП71, КП79, КП89, КП104, Кр117$^{T}_{H}$, Кр143$^{T}_{H}$, Кр146, Кр148, Кр151, С6, С11, С15, С18, С22, поз 226, 228, 232, 241, 249 по 4фс 24-7/8 АIVб-а	14	6	7
4фс24-7/8АIVб-н	КП17, КП41, КП54, КП73, КП79, КП89, КП107, Кр117$^{T}_{H}$, Кр143$^{T}_{H}$, Кр146, Кр148, Кр151, С6, С11, С15, С18, С22, поз 226, 228, 230, 239, 249 по 4фс 24-7/8 АIVб-н	9	9	1
4фс24-7/8АIVб-на	КП19, КП43, КП54, КП73, КП79, КП89, КП107, Кр117$^{T}_{H}$, Кр143$^{T}_{H}$, Кр146, Кр148, Кр151, С6, С11, С15, С18, С22, поз 226, 228, 232, 241, 249 по 4фс 24-7/8 АIVб-на	19	7	1

Марка фермы	Марка изделия или № поз	Кол-во шт	№ листа Вып 5
4фс24-7/8АIVб-а	КП17, КП41, КП53, КП71, КП79, КП89, КП104, Кр117$^{T}_{H}$, Кр143$^{T}_{H}$, Кр146, Кр148, Кр151, С6, С11, С15, С18, С22, поз 226, 228, 232, 241, 249 по 4фс 24-7/8 АIVб-а	8	9	1
4фс24-7/8АIVб-н	КП17, КП41, КП54, КП73, КП79, КП89, КП107, Кр117$^{T}_{H}$, Кр143$^{T}_{H}$, Кр146, Кр148, Кр151, С6, С11, С15, С18, С22, поз 226, 228, 230, 239, 249 по 4фс 24-7/8 АIVб-н	9	9	1
4фс24-7/8АIVб-на	КП19, КП43, КП54, КП73, КП79, КП89, КП107, Кр117$^{T}_{H}$, Кр143$^{T}_{H}$, Кр146, Кр148, Кр151, С6, С11, С15, С18, С22, поз 226, 228, 232, 241, 249 по 4фс 24-7/8 АIVб-на	19	7	1

Марка фермы	Марка изделия или № поз	Кол-во шт	№ листа Вып 5
4фс24-7/8КIIIб-а	КП17, КП41, КП53, КП71, КП79, КП89, КП104, Кр117$^{T}_{H}$, Кр143$^{T}_{H}$, Кр146, Кр148, Кр151, С15, С18, С22, поз 226, 228, 230, 239, 249 по 4фс 24-7/8 КIIIб	14	6	7
	Кр119$^{T}_{H}$	2+2	213
	С7	18	250
	С11	18	252
	15	10	1
	КП19	2	20
	КП43	2	44
	КП53	2	54
	КП71	2	72
	КП79	2	80
	КП89	2	90
	КП104	1	105
	Кр117$^{T}_{H}$	2+2	211
	Кр143$^{T}_{H}$	2+2	237
	Кр146	4	240
	Кр148	4	242
	Кр151	2	245
	С6	8	249
	С11	8	252
	С15	8	253
	С18	2	254
4фс24-7/8КIIIб-а	КП19, КП43, КП53, КП71, КП79, КП89, КП104, Кр117$^{T}_{H}$, Кр143$^{T}_{H}$, Кр146, Кр148, Кр151, С15, С18, С22, поз 226, 228, 232, 241, 249 по 4фс 24-7/8 КIIIб-а	14	6	7
	Кр119$^{T}_{H}$	2+2	213
	С7	18	250
	С11	18	252
	15	10	1

ГИП	Соловьёва		
Проверил			
Нач. отд.			
Конструктор	Лежнина		
Н. контр.	Кознов		
Гл. инж. пр.	Ажжак		
Рук. бриг.			
Черт.			

Киевский Промстройпроект

ТК 1978	Ферма 4фс24-7/8-а, 4фс24-7/8-н, 4фс24-7/8-на. Спецификации марок арматурных изделий на одну ферму	серия ИК-01-129/78	
		вып. 4	лист 107

1-1
4фс24-8АIIIв
4фс24-8АIIIв-Н

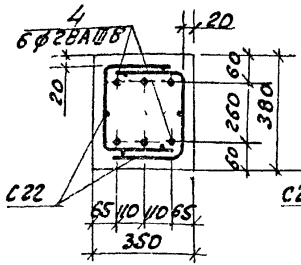

1-1
4фс24-8АIV

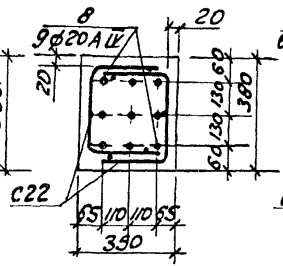

1-1
4фс24-8АV

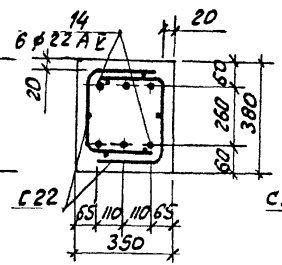

1-1
4фс24-8К7

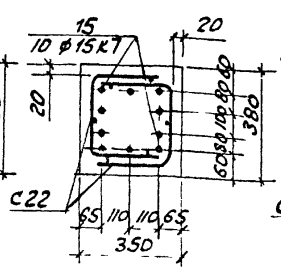

1-1
4фс24-8АIIIв-Н

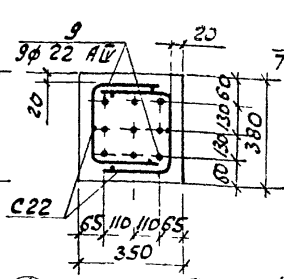

1-1
4фс24-8АтIVв-Н

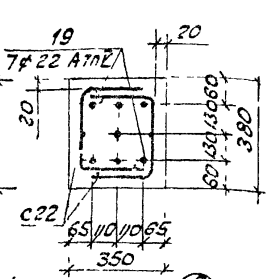

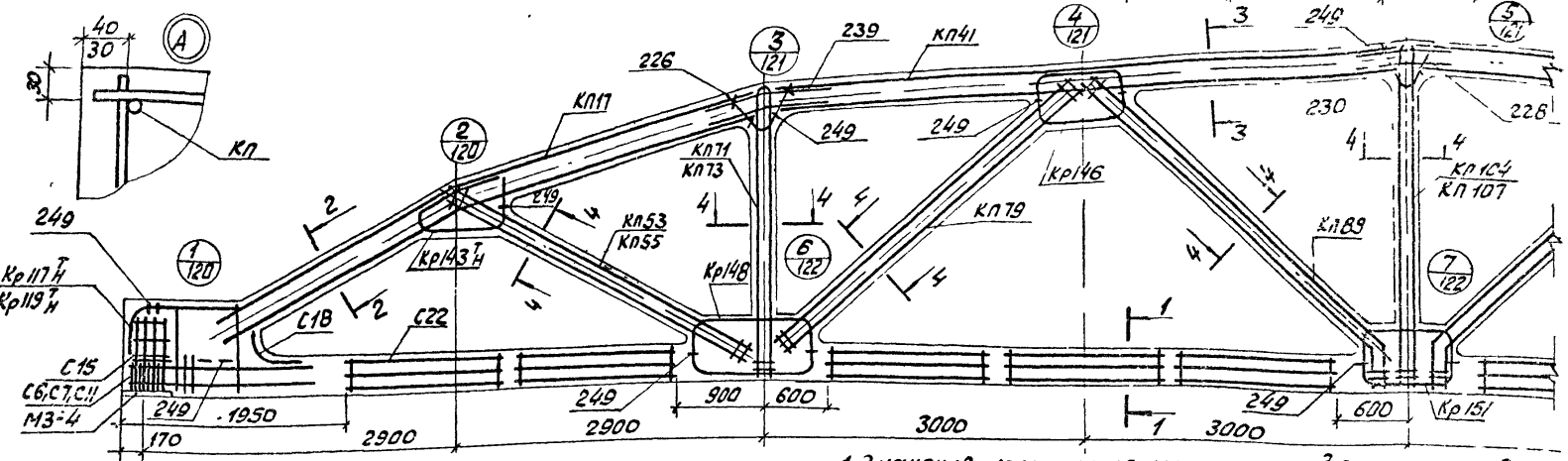

2-2
КП 17

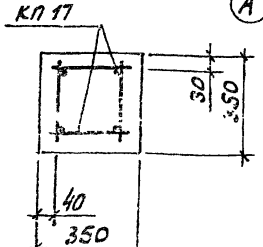

3-3
А
КП41

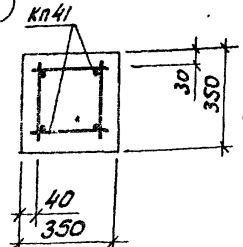

4-4
А

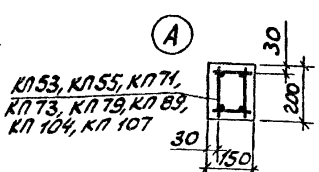

1. Значения контролируемых напряжений в напрягаемой арматуре принимать по табл. 1. п. 11, 4 пояснительной записки.
2. Кубиковая прочность бетона при отпуске натяжения арматуры должна быть не менее 0,7R.
3. При бетонировании ферм следует особое внимание обратить на уплотнение бетона в узлах фермы.
4. На общем виде армирования напрягаемая арматура в нижнем поясе условно не показана.
5. Спецификация марок арматурных изделий на одну ферму приведена на листе 103.
6. В марках ферм, указанных в штампе, условно опущены индексы, обозначающие вид напрягаемой арматуры.

ТК 1978	Фермы 4фс24-8, 4фс24-8 и Н. Армирование	Серия ПК-01.12.0/8 Вып. 4 Лист 175

Инв. № подл. | Подпись и дата | Взам. инв. №
Инв. № дубл. | Подпись и дата
Гл. инженер проекта | Нач. отд. | Гл. конструктор | Пелешенко | Конд.

4фс 24-8АIIIв

Марка изделия или №поз.	Кол-во шт.	№ листа вып.5
КП17	2	18
КП41	2	42
КП53	2	54
КП71	2	72
КП79	2	80
КП89	2	90
КП104	1	105
Кр117$^{т}_{н}$	2+2	211
Кр143$^{т}_{н}$	2+2	237
Кр146	4	240
Кр148	4	242
Кр151	2	245
С6	8	249
С11	8	252
С15	8	253
С18	2	254
С22	20	256
4	6	1
226	4	257
228	2	257
230	4	257
239	8	258
249	32	258

4фс 24-8АIV

Марка изделия или №поз.	Кол-во шт	№ листа вып.5
КП17, КП41, КП53, КП71, КП79, КП89, КП104, Кр117$^{т}_{н}$, Кр143$^{т}_{н}$, Кр146, Кр148, Кр151, С6, С11, С15, С18, С22, поз.226, 228, 230, 239, 249 по 4фс 24-8АIIIв	8	9	1

4фс 24-8АV

Марка изделия или №поз.	Кол-во шт	№ листа вып.5
КП17, КП41, КП53, КП71, КП79, КП89, КП104, Кр117$^{т}_{н}$, Кр143$^{т}_{н}$, Кр146, Кр148, Кр151, С6, С11, С15, С18, С22, поз.226, 228, 230, 239, 249 по 4фс 24-8АIIIв	14	6	1

4фс 24-8К7

Марка изделия или №поз.	Кол-во шт	№ листа вып.5
КП17, КП41, КП53, КП71, КП79, КП89, КП104, Кр143$^{т}_{н}$, Кр146, Кр148, Кр151, С15, С18, С22, поз.226, 228, 230, 239, 249 по 4фс 24-8АIIIв		
Кр119$^{т}_{н}$	2+2	213
С7	18	250
С11	18	252
15	10	1

4фс 24-8АIIIв-Н

Марка изделия или №поз.	Кол-во шт	№ листа вып.5
КП17	2	18
КП41	2	42
КП53	2	56
КП73	2	74
КП79	2	80
КП89	2	90
КП107	1	108
Кр117$^{т}_{н}$	2+2	211
Кр143$^{т}_{н}$	2+2	237

4фс 24-8АIIIв (продолжение)

Марка изделия или №поз.	Кол-во шт	№ листа вып.
Кр146	4	240
Кр148	4	242
Кр151	2	245
С6	8	249
С11	8	252
С15	8	253
С18	2	254
С22	20	256
4	6	1
226	4	257
228	2	257
230	4	257
239	8	258
249	32	258

4фс 24-8АIV-Н

Марка изделия или №поз.	Кол-во шт	№ листа вып.5
КП17, КП41, КП55, КП73, КП79, КП89, КП107, Кр117$^{т}_{н}$, Кр143$^{т}_{н}$, Кр146, Кр148, Кр151, С6, С11, С15, С18, С22, поз.226, 228, 230, 239, 249 по 4фс 24-8АIIIв-Н	9	9	1

4фс 24-8АVI-Н

Марка изделия или №поз.	Кол-во шт	№ листа вып.5
КП17, КП41, КП55, КП73, КП79, КП89, КП107, Кр117$^{т}_{н}$, Кр143$^{т}_{н}$, Кр146, Кр149, Кр151, С6, С11, С15, С18, С22, поз.228, 228, 230, 239, 249 по 4фс 24-8АIIIв-Н	19	7	1

Марка фермы	Марка изделия или №поз.	Кол-во шт	№ листа вып.5

ТК 1978	Фермы 4фс24-8; 4фс 24-8-Н. Спецификация марок арматурных изделий на одну ферму.	Серия ПК-01-129/78 Вып. 4 Лист 109

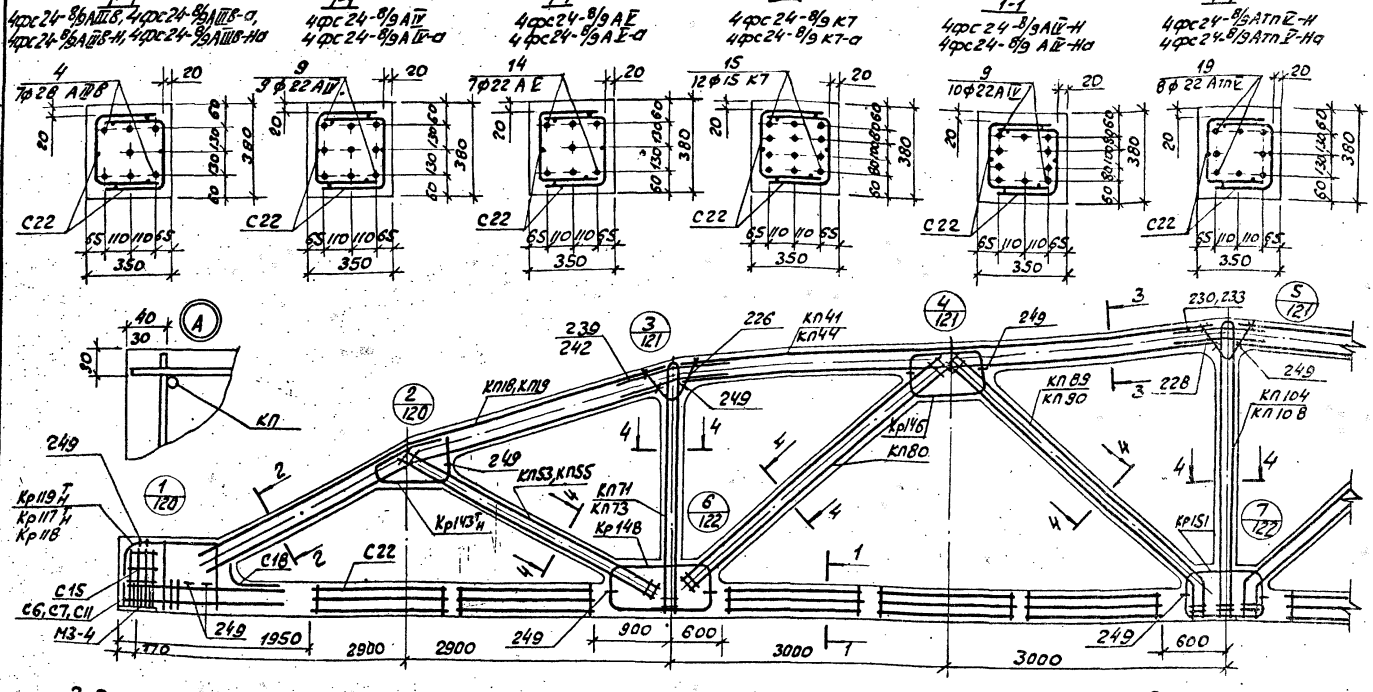

1. Значения контролируемых напряжений в напрягаемой арматуре принимать по табл. 1 п. 2. 4 пояснительной записки.
2. Кубиковая прочность бетона при отпуске натяжения арматуры должна быть не менее 0,1К.
3. При бетонировании форм следует особое внимание обратить на уплотнение бетона в узлах фермы.
4. На общем виде армирования напрягаемая арматура в нижнем поясе условно не показана.
5. Спецификация марок арматурных изделий на одну ферму приведена на листе 111.
6. В марках форм, указанных в штампе, условно опущены индексы, обозначающие вид напрягаемой арматуры.

ТК 1978	Фермы 4фс24-8/9, 4фс24-8/9-а, 4фс24-8/9-Н, 4фс24-8/9-На. Армирование ферм.	Серия ПК-01-129/78 Вып. 4	Лист 110

Марка фермы	Марка изделия или №поз.	Кол-во шт.	№ листа Вып.5
4фс 24-8/9 А III В	КП18	2	19
	КП41	2	42
	КП53	2	54
	КП71	2	72
	КП80	2	81
	КП89	2	90
	КП104	1	105
	Кр119Т Н	2+2	213
	Кр143Т Н	2+2	237
	Кр146	4	240
	Кр148	4	242
	Кр151	2	245
	С6	8	249
	С11	8	252
	С15	8	253
	С18	2	254
	С22	20	256
	4	7	1
	226	4	257
	228	2	-"-
	230	4	-"-
	239	8	258
	249	32	-"-
4фс 24-8/9 А IV	КП18, КП41, КП53, КП71, КП80, КП89, КП104, Кр119Т Н, Кр143Т Н, Кр146, Кр148, Кр151, С6, С11, С15, С18, С22, ПОЗ.226, 228, 230, 239, 249 по 4фс 24-8/9 А III В		
	9	9	1

Марка фермы	Марка изделия или №поз.	Кол-во шт.	№ листа Вып.5
4фс 24-8/9 А V	КП18, КП41, КП53, КП71, КП80, КП89, КП104, Кр119Т Н, Кр143Т Н, Кр146, Кр148, Кр151, С6, С11, С15, С18, С22, ПОЗ 226, 228, 230, 239, 249 по 4фс 24-8/9 А III В		
	14	7	1
4фс 24-8/9 К7	КП18, КП41, КП53, КП71, КП80, КП89, КП104, Кр143Т Н, Кр146, Кр148, Кр151, С15, С18, С22, ПОЗ.226, 228, 230, 239, 249 по 4фс 24-8/9 А III В		
	Кр117Т Н	2+2	211
	Кр118	2	212
	С7	18	250
	С11	18	252
	15	12	1
4фс 24-8/9 А III В-а	КП19	2	20
	КП44	2	45
	КП53	2	54
	КП71	2	72
	КП80	2	81
	КП89	2	90
	КП104	1	105
	Кр119Т Н	2+2	213
	Кр143Т Н	2+2	237
	Кр146	4	240
	Кр148	4	242
	Кр151	2	245
	С6	8	249
	С11	8	252
	С15	8	253

Марка фермы	Марка изделия или №поз.	Кол-во шт.	№ листа Вып.5
4фс 24-8/9 А III В-а (продолжение)	С18	2	254
	С22	20	256
	4	7	1
	226	4	257
	228	2	-"-
	233	4	-"-
	242	8	258
	249	32	-"-
4фс 24-8/9 А IV-а	КП19, КП44, КП53, КП71, КП80, КП89, КП104, Кр119Т Н, Кр143Т Н, Кр146, Кр148, Кр151, С6, С11, С15, С18, С22, ПОЗ.226, 228, 233, 242, 249 по 4фс 24-8/9 А III В-а		
	9	9	1
4фс 24-8/9 А V-а	КП19, КП44, КП53, КП71, КП80, КП89, КП104, Кр119Т Н, Кр143Т Н, Кр146, Кр148, Кр151, С6, С11, С15, С18, С22, ПОЗ 226, 228, 233, 242, 249 по 4фс 24-8/9 А III В-а		
	14	7	1
4фс 24-8/9 К7-а	КП19, КП44, КП53, КП71, КП80, КП89, КП104, Кр143Т Н, Кр146, Кр148, Кр151, С15, С18, С22 ПОЗ 226, 228, 233, 242, 249 по 4фс 24-8/9 А III В-а		
	Кр117Т Н	2+2	211
	Кр118	2	212
	С7	18	250
	С11	18	252
	15	12	1

Марка фермы	Марка изделия или №поз.	Кол-во шт.	№ листа Вып.5
4фс 24-8/9 А III В-Н	КП18	2	19
	КП41	2	42
	КП55	2	56
	КП73	2	74
	КП80	2	81
	КП90	2	91
	КП108	1	109
	Кр119Т Н	2+2	213
	Кр143Т Н	2+2	237
	Кр146	4	240
	Кр148	4	242
	Кр151	2	245
	С6	8	249
	С11	8	252
	С15	8	253
	С18	2	254
	С22	20	256
	4	7	1
	226	4	257
	228	2	-"-
	230	4	-"-
	239	8	258
	249	32	-"-
4фс 24-8/9 А IV-Н	КП18, КП41, КП55, КП73, КП80, КП90, КП108, Кр119Т Н, Кр143Т Н, Кр146, Кр148, Кр151, С6, С11, С15, С18, С22, ПОЗ.226, 228, 230, 239, 249 по 4фс 24-8/9 А III В-Н		
	9	10	1

Марка фермы	Марка изделия или №поз.	Кол-во шт.	№ листа Вып.5
4фс 24-8/9 А IV-Н	КП18, КП41, КП55, КП73, КП80, КП90, КП108, Кр119Т Н, Кр143Т Н, Кр146, Кр148, Кр151, С6, С11, С15, С18, С22, ПОЗ 226, 228, 230, 239, 249 по 4фс 24-8/9 А III В-Н		
	19	8	1
4фс 24-8/9 А III В-На	КП19	2	20
	КП44	2	45
	КП55	2	56
	КП73	2	74
	КП80	2	81
	КП90	2	91
	КП108	1	109
	Кр119Т Н	2+2	213
	Кр143Т Н	2+2	237
	Кр146	4	240
	Кр148	4	242
	Кр151	2	245
	С6	8	249
	С11	8	252
	С15	8	253
	С18	2	254
	С22	20	256
	4	7	1
	226	4	257
	228	2	-"-
	233	4	-"-
	242	8	258
	249	32	-"-

Марка фермы	Марка изделия или №поз.	Кол-во шт.	№ листа Вып.5
4фс 24-8/9 А IV-На	КП19, КП44, КП55, КП73, КП80, КП90, КП108, Кр119Т Н, Кр143Т Н, Кр146, Кр148, Кр151, С6, С11, С15, С18, С22 ПОЗ.226, 228, 233, 242, 249 по 4фс 24-8/9 А III В-На		
	9	10	1
4фс 24-8/9 А IV-На	КП19, КП44, КП55, КП73, КП80, КП90, КП108, Кр119Т Н, Кр143Т Н, Кр146, Кр148, Кр151, С6, С11, С15, С18, С22, ПОЗ.226, 228, 233, 242, 249 по 4фс 24-8/9 А III В-На		
	19	8	1

Госстрой СССР Киевский Промстройпроект	Гл. инж. пр.	Козлов	
	Рук бриг.	Дужок	
	Черт. Кон. стр.	Пелешенко	
	Проверил	Соловьева	

ТК 1978	Фермы 4фс24-8/9, 4фс24-8/9-а, 4фс24-8/9-Н, 4фс24-8/9-На. Спецификация марок арматурных изделий на одну ферму.	Серия ПК-01-129/78 Вып. 4	Лист 111

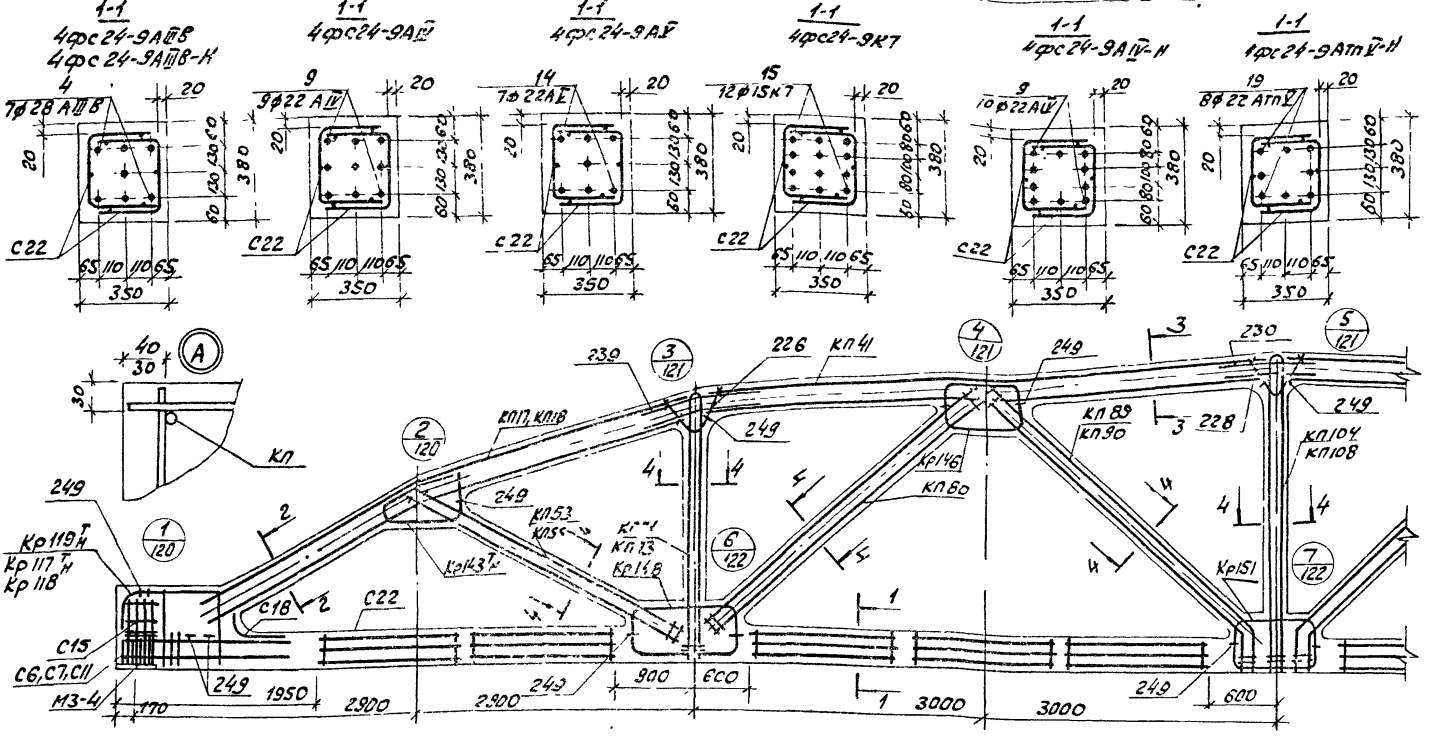

1. Значения контролируемых напряжений в напрягаемой арматуре принимать по табл. I п. II. 4 пояснительной записки.
2. Кубиковая прочность бетона при отпуске натяжения арматуры должна быть не менее 0,7R.
3. При бетонировании ферм следует особое внимание обратить на уплотнение бетонов в узлах фермы.
4. На общем виде армирования напрягаемая арматура в нижнем поясе условно не показана.
5. Спецификация марок арматурных изделий на одну ферму приведена на листе 113.
6. В марках ферм, указанных в штампе, условно опущены индексы, обозначающие вид напрягаемой арматуры.

ТК 1978	Фермы 4фс24-9, 4фс24-9-Н. Армирование ферм.	Серия ПК-01-129/78 Вып. 4 Лист 112.

Марка фермы	Марка изделия или № поз.	Кол-во шт	№ листа выпуска
4фс 24-9 А III В	КП17	2	19
	КП41	2	42
	КП53	2	54
	КП71	2	72
	КП80	2	81
	КП89	2	90
	КП104	1	105
	Кр119$^{Т}_{Н}$	2+2	213
	Кр143$^{Т}_{Н}$	2+2	237
	Кр146	4	240
	Кр148	4	242
	Кр151	2	245
	С6	8	249
	С11	8	252
	С15	8	253
	С18	2	254
	С22	20	256
	4	7	1
	226	4	257
	228	2	257
	230	4	257
	239	8	258
	249	32	258
4фс 24-9 А III	КП18, КП41, КП53, КП71, КП80, КП89, КП104, Кр119$^{Т}_{Н}$, Кр143$^{Т}_{Н}$, Кр146, Кр148, Кр151, С6, С11, С15, С18, С22, поз 226, 228, 230, 239, 249 по 4фс24-9А III В	9	1
4фс 24-9К7	КП18, КП41, КП53, КП71, КП80, КП89, КП104, Кр143$^{Н}_{Т}$, Кр146, Кр148, Кр151, С15, С18, С22, поз. 226, 228, 230, 239, 249 по 4фс24-9А III В	14	1
4фс 24-9 А III В-Н (продолжение)	Кр146	4	240
	Кр148	4	242
	Кр151	2	245
	С6	8	249
	С11	8	252
	С15	8	253
	С18	2	254
	С22	20	256
	4	7	1
	226	4	257
	228	2	257
	230	4	257
	239	8	258
	249	32	258
4фс 24-9 А III Г-Н	КП17, КП41, КП55, КП73, КП80, КП90, КП108, Кр119$^{Т}_{Н}$, Кр143$^{Т}_{Н}$, Кр146, Кр148, Кр151, С6, С11, С15, С18, С22, поз. 226, 228, 230, 239, 249 по 4фс24-9А III В-Н	9	10	1
4фс 24-9 А III Г-Н	КП17, КП41, КП55, КП73, КП80, КП90, КП108, Кр119$^{Т}_{Н}$, Кр143$^{Т}_{Н}$, Кр146, Кр148, Кр151, С6, С11, С15, С18, С22, поз. 226, 228, 230, 239, 249 по 4фс24-9А III В-Н	19	8	1
4фс 24-9 А III Г	КП18, КП41, КП53, КП71, КП80, КП89, КП104, Кр119$^{Т}_{Н}$, Кр143$^{Т}_{Н}$, Кр146, Кр148, Кр151, С6, С11, С15, С18, С22, поз. 226, 228, 230, 239, 249 по 4фс24-9А III В	14	7	1
4фс 24-9 А III В-Н	КП17	2	18
	КП41	2	42
	КП55	2	56
	КП73	2	74
	КП80	2	81
	КП90	2	91
	КП108	1	109
	Кр119$^{Т}_{Н}$	2+2	213
	Кр143$^{Т}_{Н}$	2+2	237

ТК 1978

Фермы 4фс24-9, 4фс24-9-Н
Спецификация марок арматурных изделий на одну ферму.

Серия ВК-01-129/78
Вып. 4 Лист 113

Киевский Промстройпроект
Гл. инженер проекта Лещенко
Нач. отдела
Гл. конструктор

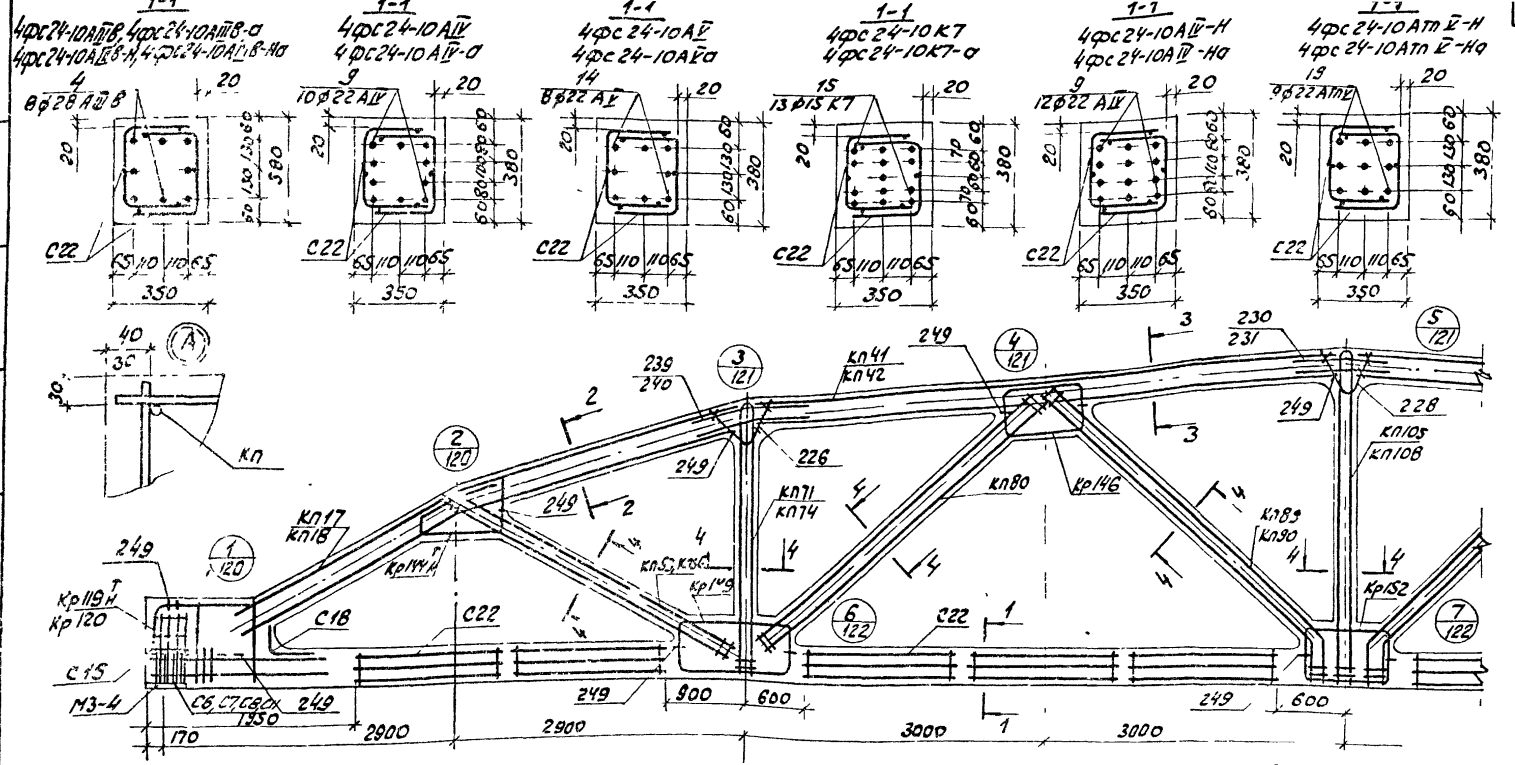

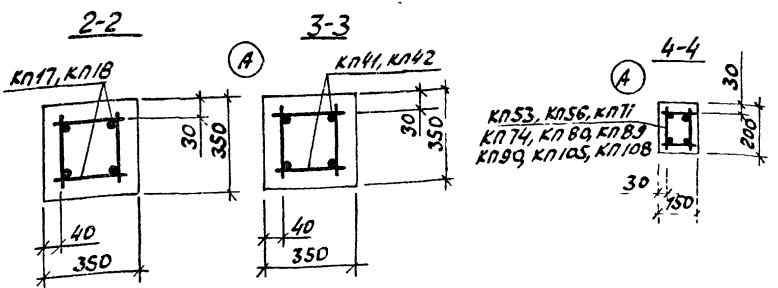

1. Значения контролируемых напряжений в напрягаемой арматуре принимать по табл. 1 п. II. 4 пояснительной записки.
2. Кубиковая прочность бетона при отпуске натяжения арматуры должна быть не менее 0,7R.
3. При бетонировании ферм следует особое внимание обратить на уплотнение бетона в узлах фермы.
4. На общем виде армирования напрягаемая арматура в нижнем поясе условно не показана.
5. Спецификация марок арматурных изделий на одну ферму приведена на листе 115.
6. В марках ферм, указанных в штампе, условно опущены индексы, обозначающие вид напрягаемой арматуры.

ТК 1978	Фермы 4фс24-10, 4фс24-10-а, 4фс24-10-Н, 4фс24-10-На. Армирование ферм.	Серия ПК-01-129/78	
		Вып. 4	Лист 114

Промстройпроект | Черт. конст. | Лелешенко | Усайд

Марка фермы	Марка изделия или № поз.	Кол-во шт.	№ листа Вып 5
4фс24-10АIIIв	КП17	2	18
	КП41	2	42
	КП53	2	54
	КП71	2	72
	КП80	2	81
	КП89	2	90
	КП105	1	106
	Кр119Т-н	2+2	213
	Кр144Т-н	2+2	238
	Кр146	4	240
	Кр149	4	243
	Кр152	2	246
	С6	8	249
	С11	8	252
	С15	8	253
	С18	2	254
	С22	20	256
	4	8	1
	226	4	257
	228	2	-11-
	230	4	-11-
	239	8	258
	249	32	-11-
4фс24-10АIIIв-а	КП17, КП41, КП53, КП71, КП80, КП89, КП105, Кр119Т-н, Кр144Т-н, Кр146, Кр149, Кр152, С11, С15, С18, С22, по3 228, 228, 230, 239, 249 по 4фс24-10АIIIв-а		
	С7	8	250
	9	10	1
4фс24-10АIIв	КП17, КП41, КП53, КП71, КП80, КП89, КП105, Кр119Т-н, Кр144Т-н, Кр146, Кр149, Кр152,		

Марка фермы	Марка изделия или № поз.	Кол-во шт.	№ листа Вып 5
4фс24-10АIIв (продолжение)	С6, С11, С15, С18, С22, по3 226, 228, 230, 239, 249 по 4фс24-10АIIв		
	14	8	1
4фс24-10КТ	КП17, КП41, КП53, КП71, КП80, КП89, КП105, Кр119Т-н, Кр144Т-н, Кр146, Кр149, Кр152, С15, С18, С22, по3 226, 228, 231, 240, 249 по 4фс24-10АIIIв-а		
	Кр120	2	214
	С8	18	250
	С11	18	252
	15	13	1
4фс24-10АIIIв-а	КП18, КП42, КП53, КП71, КП80, КП89, КП105, Кр119Т-н, Кр144Т-н, Кр146, Кр149, Кр152, С6, С11, С15, С18, С22, по3 226, 228, 231, 240, 249 по 4фс24-10АIIIв-а		
	14	8	1
4фс24-10АIIв-а	КП18, КП42, КП53, КП71, КП80, КП89, КП105, Кр119Т-н, Кр144Т-н, Кр146, Кр149, Кр152, С15, С18, С22, по3 226, 228, 231, 240, 249 по 4фс24-10АIIIв-а		
	Кр120	2	214
	С8	18	250
	С11	18	252
	15	13	1
4фс24-10АIIв-а	228	2	257
	231	4	-11-
	240	8	258
	249	32	-11-
4фс24-10АIIIв-а (продолжение)	КП18, КП42, КП53, КП71, КП80, КП89, КП105, Кр119Т-н, Кр144Т-н, Кр146, Кр149, Кр152, С11, С15, С18, С22, по3 226, 228, 231, 240, 249 по 4фс24-10АIIIв-а		
	С7	8	250
	9	10	1

Марка фермы	Марка изделия или № поз.	Кол-во шт.	№ листа Вып 5
4фс24-10АIIв-н	КП17	2	18
	КП41	2	42
	КП56	2	57
	КП74	2	75
	КП80	2	81
	КП90	2	91
	КП108	1	109
	Кр119Т-н	2+2	213
	Кр144Т-н	2+2	238
	Кр146	4	240
	Кр149	4	243
	Кр152	2	246
	С6	8	249
	С11	8	252
	С15	8	253
	С18	2	254
	С22	20	256
	4	8	1
	226	4	257
	228	2	-11-
	230	4	-11-
	239	8	258
	249	32	-11-
4фс24-10АIIв-н	КП17, КП41, КП56, КП74, КП80, КП90, КП108, Кр119Т-н, Кр144Т-н, Кр146, Кр149, Кр152, С11, С15, С18, С22, по3 226, 228, 230, 239, 249 по 4фс24-10АIIIв-н		
	С7	8	250
	9	12	1
4фс24-10АIIв-на	КП17, КП41, КП56, КП74, КП80, КП90, КП108, Кр119Т-н, Кр144Т-н, Кр146, Кр149, Кр152, С6, С11, С15, С18, С22, по3. 226, 228, 230, 239, 249 по 4фс24-10АIIIв-н		
	19	9	1
	КП18	2	19
	КП42	2	43
	КП56	2	57
	КП74	2	75
	КП80	2	81
	КП90	2	91
	КП108	1	109
	Кр119Т-н	2+2	213
	Кр144Т-н	2+2	238
	Кр146	4	240
	Кр149	4	243
	Кр152	2	246
	С6	8	249
	С11	8	252
	С15	8	253
	С18	2	254
	С22	20	256
	4	8	1
	226	4	257
	228	2	-11-
	231	4	-11-
	240	8	258
	249	32	-11-
4фс24-10АIIв-на	КП11, КП41, КП56, КП74, КП80, КП90, КП108, Кр119Т-н, Кр144Т-н, Кр146, Кр149, Кр152, С6, С11, С15, С18, С22, по3. 226, 228, 230, 239, 249 по 4фс24-10АIIIв-н		
4фс24-10АIIв-на	КП18, КП42, КП56, КП74, КП80, КП90, КП108, Кр119Т-н, Кр144Т-н, Кр146, Кр149, Кр152, С11, С15, С18, С22, по3. 226, 228, 231, 240, 249 по 4фс24-10АIIIв-на		
	С7	8	250
	9	12	1
4фс24-10АIIв-на	КП18, КП42, КП56, КП74, КП80, КП90, КП108, Кр119Т-н, Кр144Т-н, Кр146, Кр149, Кр152, С6, С11, С15, С18, С22, по3. 226, 228, 231, 240, 249 по 4фс24-10АIIIв-на		
	19	9	1

ТК	Фермы 4фс24-10, 4фс24-10-а, 4фс24-10-н 4фс24-10-на. Спецификация марок арматурных изделий на одну ферму.	Серия ПК-01-129/78
1978		Вып. 4 Лист 115

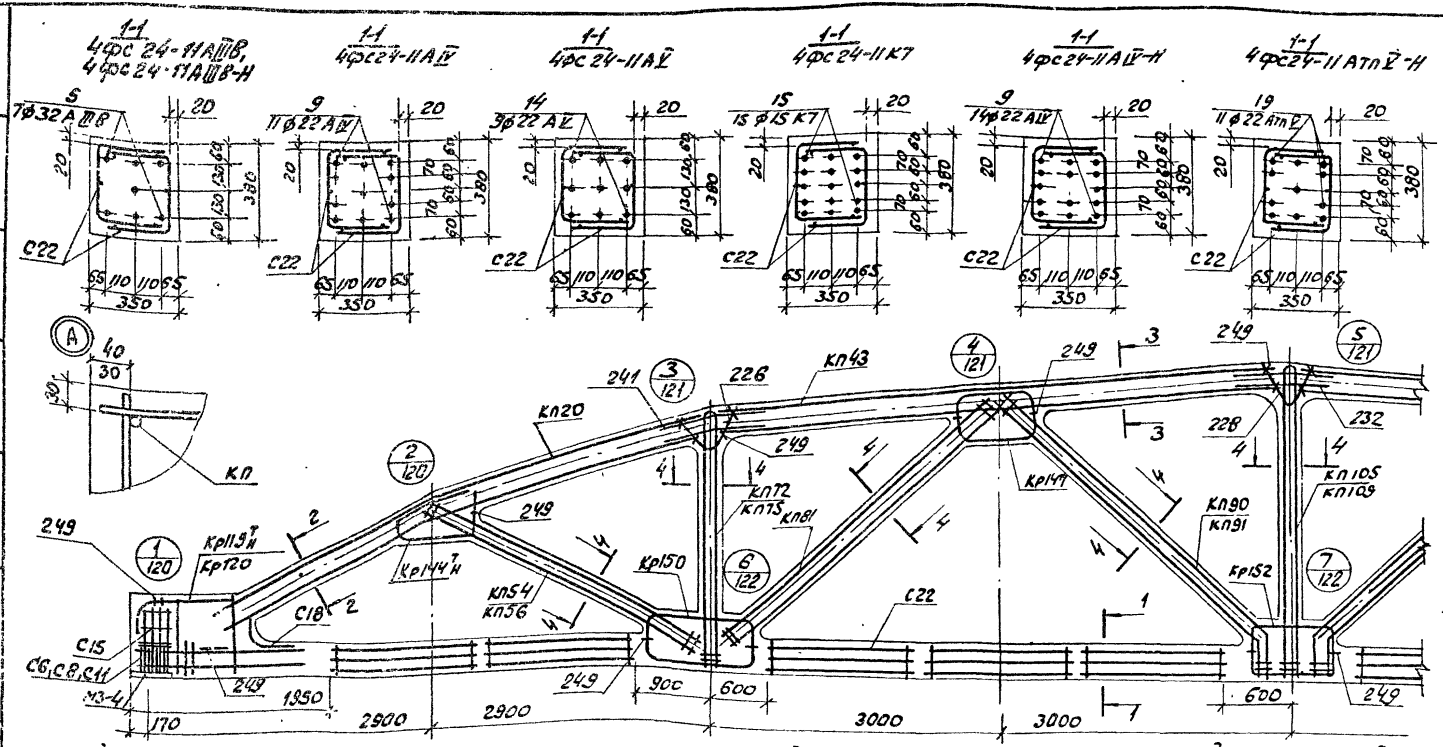

1. Значения контролируемых напряжений в напрягаемой арматуре принимать по табл. 1 п. II.4 пояснительной записки.
2. Кубиковая прочность бетона при отпуске натяжения арматуры должна быть не менее 0,7К.
3. При бетонировании ферм следует особое внимание обратить на уплотнение бетона в узлах фермы.
4. На общем виде армирования напрягаемая арматура в нижнем поясе условно не показана.
5. Спецификация марок арматурных изделий на одну ферму приведена на листе 117.
6. В марках ферм, указанных в штампе, условно опущены индексы, обозначающие вид напрягаемой арматуры.

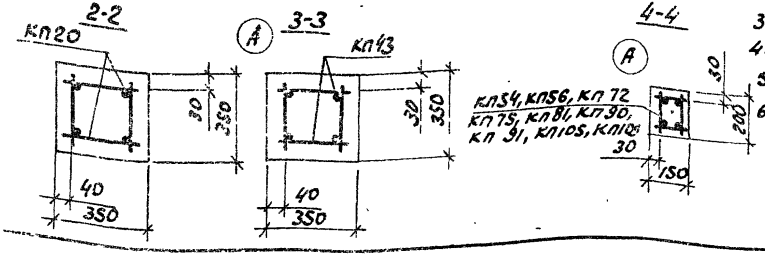

ТК	Фермы 4фс 24-11, 4фс24-11-Н	серия ПК-01-129/78
1978	Армирование ферм.	Вып. 4 / Лист 116

Промстройпроект | Черт. конст. | Пелешенко

Марка фермы	Марка изделия или №№ поз.	Кол-во шт	№ листа вып.5
4фс 24-11А III 8	КП20	2	21
	КП43	2	44
	КП54	2	55
	КП72	2	73
	КП81	2	82
	КП90	2	91
	КП105	1	106
	Кр119$^{Т}_{Н}$	2+2	213
	Кр144$^{Т}_{Н}$	2+2	238
	Кр147	4	241
	Кр150	4	244
	Кр152	2	246
	С6	8	249
	С11	8	252
	С15	8	253
	С18	2	254
	С22	20	256
	5	7	1
	226	4	257
	228	2	257
	232	4	257
	241	8	258
	249	32	258

Марка фермы	Марка изделия или №№ поз.	Кол-во шт	№ листа вып.5
4фс 24-11А IV	КП, 20, КП43, КП54, КП72, КП81, КП90, КП105, Кр119$^{Т}_{Н}$, Кр144$^{Т}_{Н}$, Кр147, Кр150, Кр152, С11, С15, С18, С22, №№ 226, 228, 232, 241, 249 по 4фс 24-11А III 8		
	С8	8	250
	9	11	1
4фс 24-11А V	КП20, КП43, КП54, КП72, КП81, КП90, КП105, Кр119$^{Т}_{Н}$, Кр144$^{Т}_{Н}$, Кр147, Кр150, Кр152, С6, С11, С15, С18, С22, №№ 226, 228, 232, 241, 249 по 4фс 24-11А III 8		
	14	9	1

Марка фермы	Марка изделия или №№ поз.	Кол-во шт	№ листа вып.5
4фс 24-11 К7 - 4фс 24-11А III 8-Н	КП20, КП43, КП54, КП72, КП81, КП90, КП105, Кр119$^{Т}_{Н}$, Кр144$^{Т}_{Н}$, Кр147, Кр150, Кр152, С15, С18, С22, №№ 226, 228, 232, 241, 249 по 4фс 24-11А III 8		
	Кр120	2	214
	С8	18	250
	С11	18	252
	15	15	1
4фс 24-11А III 8-Н	КП20	2	21
	КП43	2	44
	КП56	2	57
	КП75	2	76
	КП81	2	82
	КП91	2	92
	КП109	1	110
	Кр119$^{Т}_{Н}$	2+2	213
	Кр144$^{Т}_{Н}$	2+2	238
	Кр147	4	241

Марка фермы	Марка изделия или №№ поз.	Кол-во шт	№ листа вып.5
4фс 24-11А III (Справочное)	Кр150	4	244
	Кр152	2	246
	С6	8	249
	С11	8	252
	С15	8	253
	С18	2	254
	С22	20	256
	5	7	1
	226	4	257
	228	2	257
	232	4	257
	241	8	258
	249	32	258

Марка фермы	Марка изделия или №№ поз.	Кол-во шт	№ листа вып.5
4фс 24-11А IV (Справочное)	КП20, КП43, КП56, КП75, КП81, КП91, КП109, Кр119$^{Т}_{Н}$, Кр144$^{Т}_{Н}$, Кр147, Кр150, Кр152, С11, С15, С18, С22, №№ 226, 228, 232, 241, 249 по 4фс 24-11А III 8-Н		
	С8	8	250
	5	14	1
4фс 24-11А IV (Справочное)	КП20, КП43, КП56, КП75, КП81, КП91, КП109, Кр119$^{Т}_{Н}$, Кр144$^{Т}_{Н}$, Кр147, Кр150, Кр152, С11, С15, С18, С22, №№ 226, 228, 232, 241, 249 по 4фс 24-11А III 8-Н		
	С8	8	250
	19	11	1

Марка фермы	Марка изделия или №№ поз.	Кол-во шт	№ листа вып.5

Гипростальконструкция Киевский Промстройпроект

Инв. № подл. | Подпись и дата | Взам. инв. №

Разраб. Козлов, Ужок
Гл. инж. проекта Ужок
Нач. отд. Ужок
Гл. спец. Ужок
Рук. гр. Ужок
Нач. сект. Ужок
Гл. конструктор Ужок, Пелешенко

ТК 1978

Фермы 4фс 24-11, 4фс 24-11-К. Спецификация марок арматурных изделий на одну ферму.

Серия ПК-01-12.9/78 Вып. 4 Лист 117

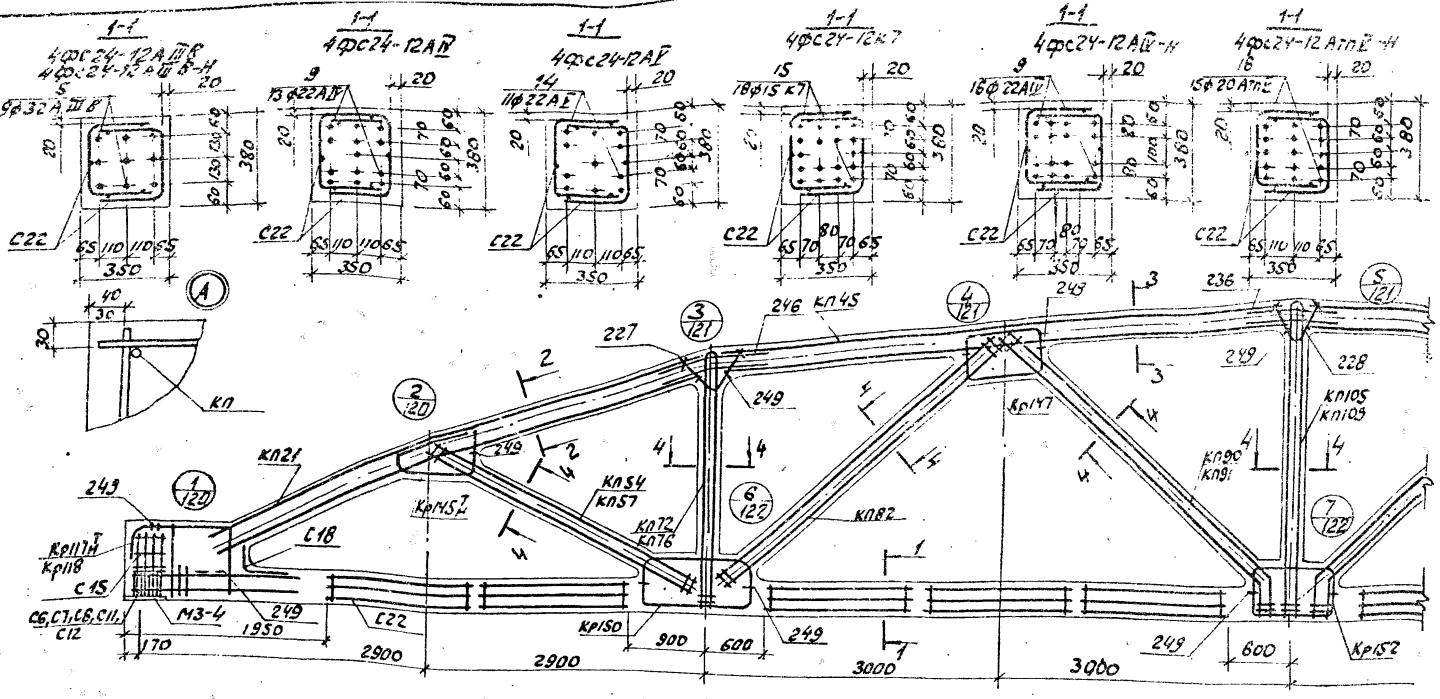

1. Значения контролируемых напряжений в напрягаемой арматуре принимать по табл. 1 п.IV пояснительной записки.
2. Кубиковая прочность бетона при отпуске натяжения арматуры должна быть не менее 0,7R.
3. При бетонировании ферм следует особое внимание обратить на уплотнение бетона в узлах фермы.
4. На общем виде армирования напрягаемая арматура в нижнем поясе условно не показана.
5. Спецификация марок арматурных изделий на одну ферму приведена на листе 19.
6. В марках ферм указанных в штампе, условно опущены индексы, обозначающие вид напрягаемой арматуры.

ТК 1978	Фермы 4фс24-12, 4фс24-12-К. Армирование ферм.	Серия ПК-01-129/78	
		Вып. 4	Лист 118

Марка фермы	Марка изделия или № поз.	Кол-во шт.	№ листа вып. 5
4фс24-12АIIIВ	КП21	2	22
	КП45	2	46
	КП54	2	55
	КП72	2	73
	КП82	2	83
	КП90	2	91
	КП105	1	106
	Кр117Т н	2+2	211
	Кр118	2	212
	Кр145Т н	2+2	239
	Кр147	4	241
	Кр150	4	244
	Кр152	2	246
	С6	8	249
	С11	8	252
	С15	8	253
	С18	2	254
	С22	20	256
	5	9	1
	227	4	257
	228	2	-"-
	236	4	-"-
	246	8	258
	249	32	-"-

Марка фермы	Марка изделия или № поз.	Кол-во шт.	№ листа вып. 5
4фс24-12АIV	КП21, КП45, КП54, КП72, КП82, КП90, КП105, Кр117Т н, Кр118, Кр145Т н, Кр147, Кр150, Кр152, С11, С15, С18, С22, поз. 227, 228, 236, 246, 249 по 4фс24-12АIIIВ		
	С8	8	250
	9	13	1
4фс24-12АV	КП21, КП45, КП54, КП72, КП82, КП90, КП105, Кр117Т н, Кр118, Кр145Т н, Кр147, Кр150, Кр152, С11, С15, С18, С22, поз. 227, 228, 236, 246, 249 по 4фс24-12АIIIВ		
	С8	8	250
	14	11	1

Марка фермы	Марка изделия или № поз.	Кол-во шт.	№ листа вып. 5
4фс24-12АIVК	КП21, КП45, КП54, КП72, КП82, КП90, КП105, Кр117Т н, Кр145Т н, Кр147, Кр150, Кр152, С15, С18, С22, поз. 227, 228, 236, 246, 249 по 4фс24-12АIIIВ		
	Кр118	4	212
	С8	18	250
	С12	18	252
	15	18	1
4фс24-12АIIIВ-Н	КП21	2	22
	КП45	2	46
	КП57	2	58
	КП76	2	77
	КП82	2	83
	КП91	2	92
	КП109	1	110
	Кр117Т н	2+2	211
	Кр118	2	212

Марка фермы	Марка изделия или № поз.	Кол-во шт.	№ листа вып. 5
4фс24-12АIIIВ-Н (продолжение)	Кр145Т н	2+2	239
	Кр147	4	241
	Кр150	4	244
	Кр152	2	246
	С6	8	249
	С11	8	252
	С15	8	253
	С18	2	254
	С22	20	256
	5	9	1
	227	4	257
	228	2	-"-
	236	4	-"-
	246	8	258
	249	32	-"-

Марка фермы	Марка изделия или № поз.	Кол-во шт.	№ листа вып. 5
4фс24-12АIV-Н	КП21, КП45, КП57, КП76, КП82, КП91, КП109, Кр117Т н, Кр118, Кр145Т н, Кр147, Кр150, Кр152, С15, С18, С22, поз. 227, 228, 236, 246, 249 по 4фс24-12АIIIВ-Н		
	С7	8	250
	С12	8	252
	9	16	1
4фс24-12АIIIV-Н	КП21, КП45, КП57, КП76, КП82, КП91, КП109, Кр117Т н, Кр118, Кр145Т н, Кр147, Кр150, Кр152, С11, С15, С18, С22, поз. 227, 228, 236, 246, 249 по 4фс24-12АIIIВ-Н		
	С8	8	250
	18	15	1

Марка фермы	Марка изделия или № поз.	Кол-во шт.	№ листа вып. 5

Гостроп СССР Киевский Промстройпроект

Гл. инж. пр. Рук. бриг. Черт. констр. | Козлов Дукак Пелешенко | Проверил | Солодовцева

ТК 1978

Фермы 4фс24-12, 4фс24-12-Н, спецификация марок арматурных изделий на одну ферму.

Серия ПК-01-129/78 Вып. 4 Лист 119

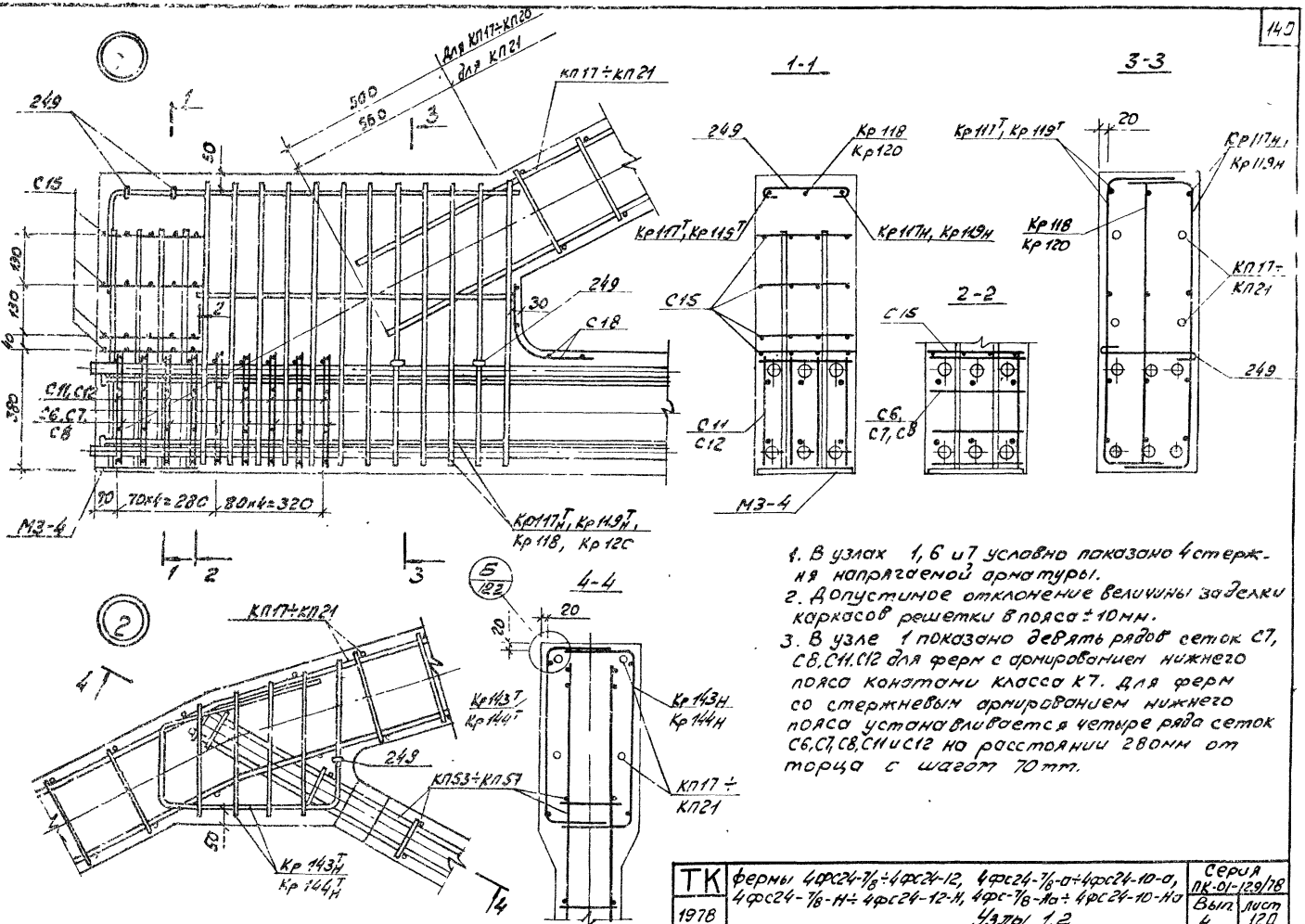

1. В узлах 1, 6 и 7 условно показано 4 стержня напрягаемой арматуры.
2. Допустимое отклонение величины заделки каркасов решетки в пояса ±10мм.
3. В узле 1 показано девять рядов сеток С7, С8, С11, С12 для ферм с армированием нижнего пояса канатами класса К7. Для ферм со стержневым армированием нижнего пояса устанавливается четыре ряда сеток С6, С7, С8, С11 и С12 на расстоянии 280мм от торца с шагом 70мм.

ТК	фермы 4фс24-7/8÷4фс24-12, 4фс24-7/8-а÷4фс24-10-а, 4фс24-7/8-Н÷4фс24-12-Н, 4фс-7/8-Ла÷4фс24-10-Ла	Серия ПК-01-129/78	
1978	Узлы 1,2	Вып. 4	лист 120

Чертеж конст. Пелешенко

17422 01 141

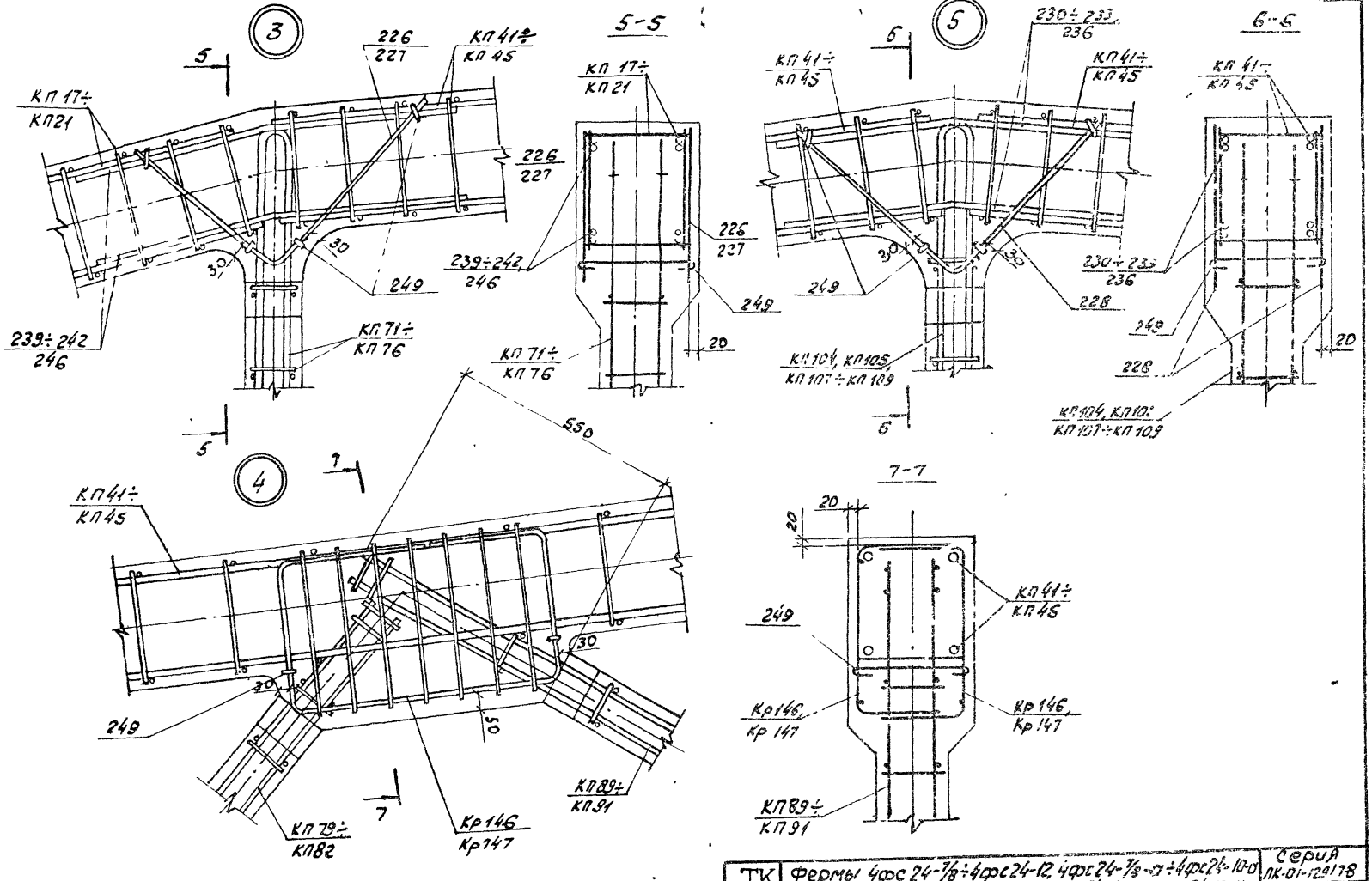

ТК	Фермы 4фс 24-7/8÷4фс 24-12, 4фс 24-7/8-а÷4фс 24-10-а 4фс 24-7/8-Н÷4фс 24-12-Н, 4фс 24-7/8-Нс÷4фс 24-10-Нс	Серия ЛК-01-129/78	
1978	Узлы 3, 4, 5	Вып. 4	Лист 121

Киевский Транстройпроект

Рук. бригад. Дужак
Черт. констр. Делешенко

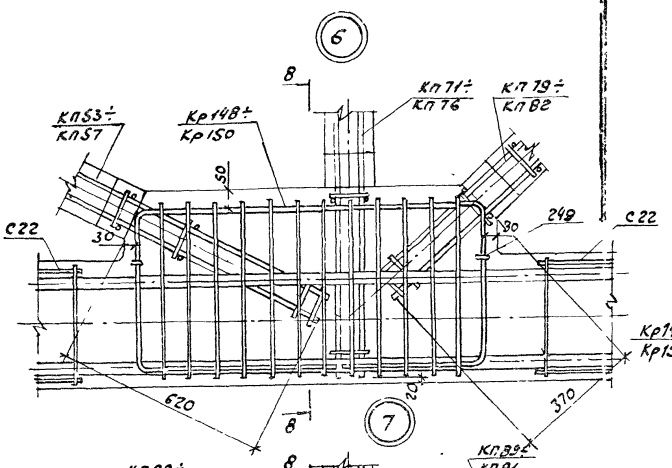

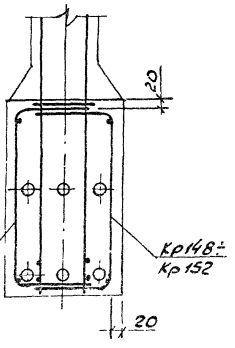

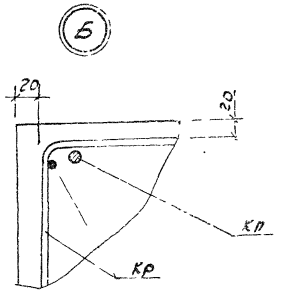

ТК 1978	Фермы 4фс24-7/8÷4фс24-12, 4фс24-7/8-а÷4фс24-10-а, 4фс24-7/8-Н÷4фс24-12-Н, 4фс24-7/8-На÷4фс24-10-На. Узлы 6, 7.	Серия 1.К-01-129/78	
		Вып. 4	Лист 122

Инв. № подл. | Подпись и дата | Взам. инв. №
gost.e-ecolog.ru