ТИПОВЫЕ КОНСТРУКЦИИ, ИЗДЕЛИЯ И УЗЛЫ ЗДАНИЙ И СООРУЖЕНИЙ

СЕРИЯ ПК-01-129/78

ЖЕЛЕЗОБЕТОННЫЕ ПРЕДВАРИТЕЛЬНО НАПРЯЖЕННЫЕ СЕГМЕНТНЫЕ ФЕРМЫ

ДЛЯ ПОКРЫТИЙ ЗДАНИЙ С ПРОЛЕТАМИ 18 И 24 М

ВЫПУСК 3-2

РАБОЧИЕ ЧЕРТЕЖИ АРМАТУРНЫХ ИЗДЕЛИЙ ДЛЯ ФЕРМ ПРОЛЕТОМ 18 М ИЗ БЕТОНА НА ПОРИСТЫХ ЗАПОЛНИТЕЛЯХ

17425-02

ЦЕНА 0-48

gost.e-ecolog.ru

ТИПОВЫЕ КОНСТРУКЦИИ, ИЗДЕЛИЯ И УЗЛЫ ЗДАНИЙ И СООРУЖЕНИЙ

СЕРИЯ ПК-01-129/78

ЖЕЛЕЗОБЕТОННЫЕ ПРЕДВАРИТЕЛЬНО НАПРЯЖЕННЫЕ СЕГМЕНТНЫЕ ФЕРМЫ ДЛЯ ПОКРЫТИЙ ЗДАНИЙ С ПРОЛЕТАМИ 18 И 24 М

ВЫПУСК 3-2

РАБОЧИЕ ЧЕРТЕЖИ АРМАТУРНЫХ ИЗДЕЛИЙ ДЛЯ ФЕРМ ПРОЛЕТОМ 18 М ИЗ БЕТОНА НА ПОРИСТЫХ ЗАПОЛНИТЕЛЯХ

Киевский ПРОМСТРОЙПРОЕКТ
Гл. инж. ин-та И.Г. Харитонов
Начальник ОТП С.И. Савускан
Гл. инж. пр-та ОТП В.А. Козлов
Гл. спец. ОМиР А.Д Гебрич

Утверждены
и введены в действие
с 1 января 1982 г.
Постановлением Госстроя
СССР от 23 июня 1981 г.
№ 103

Содержание

Лист		Стр
	Пояснительная записка	3
1	Каркас пространственный КП104	4
2	Каркас пространственный КП106	5
3	Каркас пространственный КП107	6
4	Каркас пространственный КП108	7
5	Каркас пространственный КП109	8
6	Каркас пространственный КП110	9
7	Каркас пространственный КП111	10
8	Каркас пространственный КП112	11
9	Каркас пространственный КП113	12
10	Каркас пространственный КП114	13
11	Каркас плоский $Кр10^{т}$, $Кр10_{н}$ (обратно чертежу)	14
12	Каркас плоский $Кр12^{т}$, $Кр12_{н}$ (обратно чертежу)	15
13	Каркас плоский $Кр13^{т}$, $Кр13_{н}$ (обратно чертежу)	16
14	Каркас плоский Кр27	17
15	Каркас плоский Кр30	18
16	Каркас плоский Кр31	19
17	Каркас плоский Кр34	20
18	Каркас плоский $Кр115^{т}$, $Кр115_{н}$ (обратно чертежу)	21
19	Каркас плоский $Кр116^{т}$, $Кр116_{н}$ (обратно чертежу)	22
20	Каркас плоский $Кр117^{т}$, $Кр117_{н}$ (обратно чертежу)	23

Инв. № подл. | Подпись и дата | Взам. инв. №

Пояснительная записка

В выпуске 3-2 серии ПК-01-129/78 приведены рабочие чертежи арматурных изделий для сборных железобетонных сегментных предварительно напряженных ферм пролетом 18 м, разработанных в выпуске 2-2.

Состав серии ПК-01-129/78 приведен в выпуске 1 настоящей серии.

Изготовление и приемка арматурных изделий должны производиться в соответствии с требованиями следующих нормативных документов:

- СНиП II-21-75 „Бетонные и железобетонные конструкции";
- ГОСТ 10922-75 „Арматурные изделия и закладные детали сборные для железобетонных конструкций. Технические требования и методы испытаний";
- СН393-78 „Инструкция по сварке соединений арматуры и закладных деталей железобетонных конструкций".

Для арматурных изделий применена: арматура класса AIII по ГОСТ 5781-75 при ф6 и ф8 мм и по ГОСТ 5.1459-72* при ф ≥ 10 мм, а также проволока класса Вр I по ТУ 14-4-659-75 (допускается вместо проволоки класса Вр I применять проволоку класса В I по ГОСТ 6727-53*).

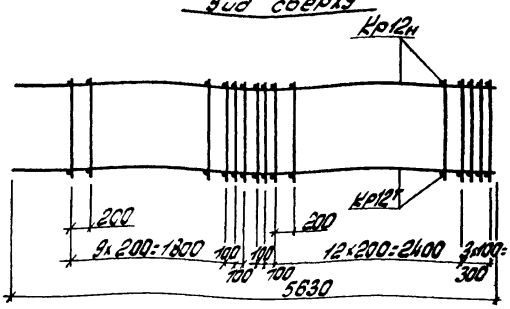

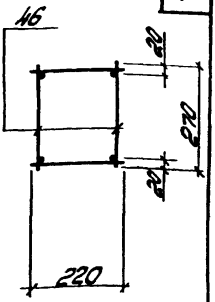

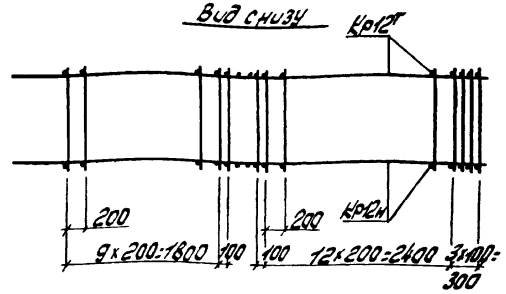

Марка простр. каркаса	Марка изделия	К-во шт	Масса кг	№ листа
КП104	Кр12Н	1+1	22,0	12
	поз 46	58	2,3	1
	Масса изделия		24,3	

Спецификация и расход стали на одно изделие

Марка изделия	№ поз.	Эскиз сечение	Длина мм	К-во шт	Выборка стали		
					Эскиз сечение	Общая длина м	Масса кг
Отдельные стержни	46	5Вр1	270	1	5Вр1	0,27	0,04

ТК 1978	Каркас пространственный КП104	серия ПК-01-129/78 Вып. 3-2	Лист 1

Инв. № подл. | Подпись и дата | Взам. инв. №

Вид сверху

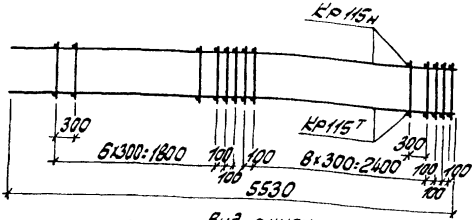

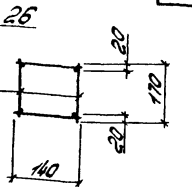

Вид снизу

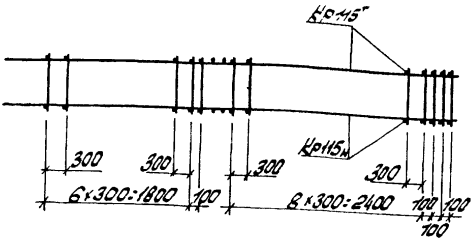

Марка простр. каркаса	Марка изделия	К-во шт.	Масса кг	№ листа
КП106	Кр115 т н	1+1	55,8	18
	поз. 26	42	1,3	2
	Масса изделия		57,1	

Спецификация и расход стали на одно изделие

Марка изделия	№ поз.	∅ или сечение	Длина мм	К-во шт	Выборка стали		
					∅ или сечение	Общая длина м	Масса кг
Отдельные стержни	26	5Вр I	170	1	5Вр I	0,17	0,03

ТК 1978	Каркас пространственный КП106	Серия ПК-01-129/78 Вып 3-2	Лист 2

Вид сверху

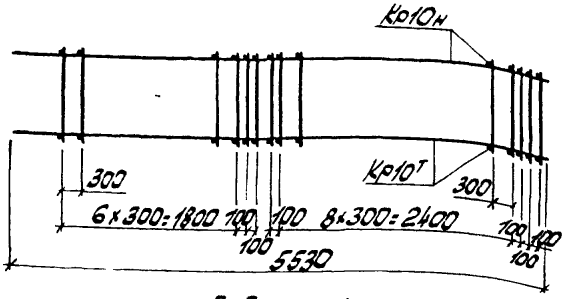

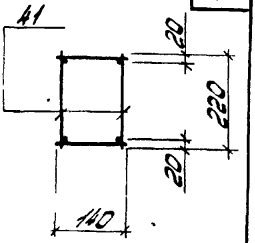

Вид снизу

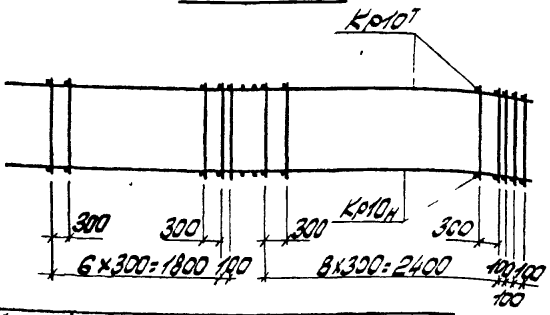

Марка простр. каркаса	Марка изделия	К-во шт	Масса кг	N листа
КП107	Кр10н т	1-1	112,4	11
	поз. 41	42	3,8	3
	Масса изделия		146,2	

Спецификация и расход стали на одно изделие

Марка изделия	N поз.	ф или сечение	Длина мм	К-во шт	Выборка стали		
					ф или сечение	Общая длина м	Масса кг
Отдельные стержни	41	8 AI	220	1	8 AI	0,22	0,09

ТК 1979	Каркас пространственный КП107	Серия ПК-01-129/78	
		Вып. 3-2	Лист 3

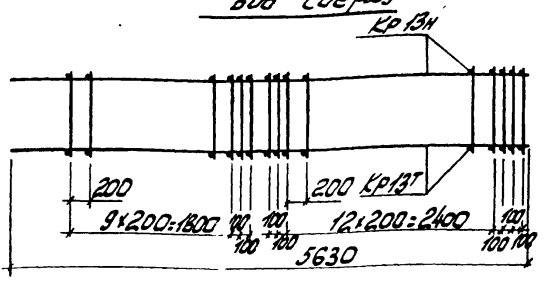

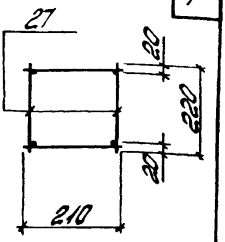

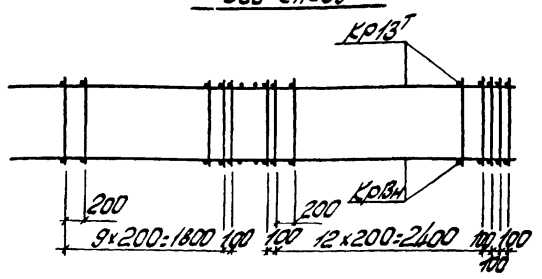

Марка простр. каркаса	Марка изделия	К-во шт	Масса кг	N листа
КП10В	Кр13т н	1+1	29,4	13
	поз.27	58	1,7	4
	Масса изделия		31,1	

Спецификация и расход стали на одно изделие

Марка изделия	N поз.	Ø или сечение	Длина мм	К-во шт	Выборка стали		
					Ø или сечение	Общая длина м	Масса кг
Отдельные стержни	27	5Вр I	220	1	5Вр I	0,22	0,03

ТК 19.18	Каркас пространственный КП10В	Серия ПК-01-129/85 Вып 3-2	Лист 4

Инв. № подл. | Подпись и дата | Взам. инв. №

Вид сверху

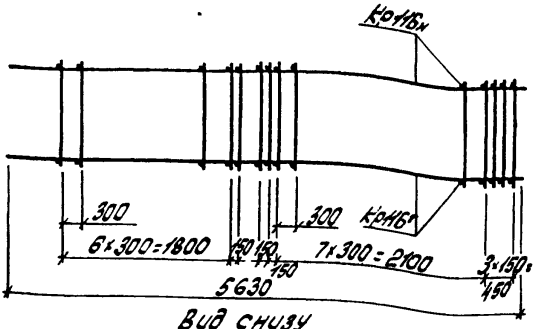

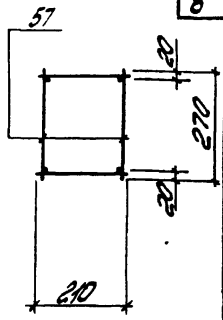

Вид снизу

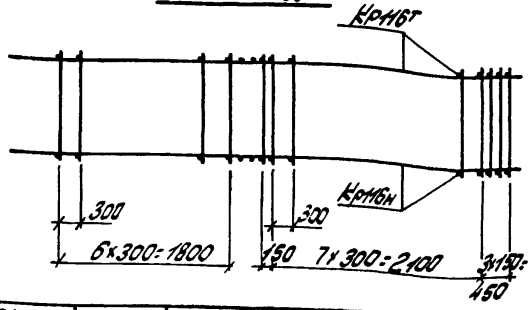

Марка простр. каркаса	Марка изделия	К-во шт	Масса кг	№ листа
КП109	$Кр116^{I}_{н}$	1+1	57,2	19
	поз 57	40	4,0	5
	Масса изделия		61,2	

Спецификация и раскод стали на одно изделие

Марка изделия	№ поз.	∅ или сечение	Длина мм	К-во шт	Выборка стали		
					∅ или сечение	общая длина м	Масса кг
Отдельные стержни	57	Ø 7I	270	1	Ø 7I	0,27	0,1

ТК 1978	Каркас пространственный КП109	серия ПК-01-129/78 Вып. 3-2	Лист 5

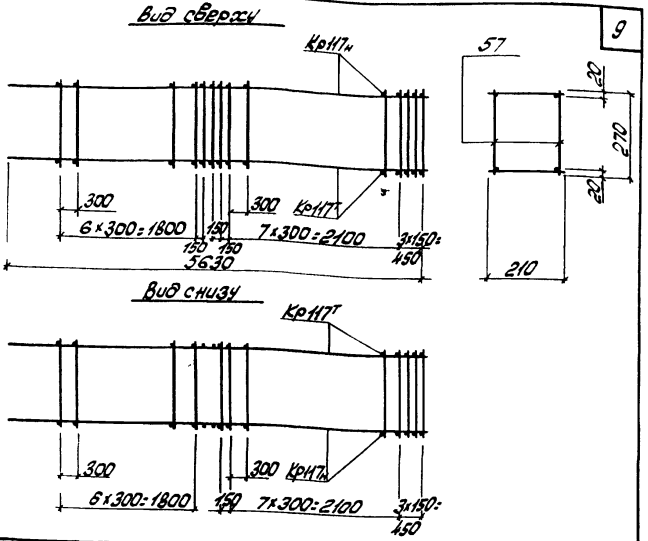

Марка простр. каркаса	Марка изделия	К-во шт	Масса кг	№ листа
КП110	Кр117т/н	1+1	112,6	20
	поз. 57	40	4,0	6
	Масса изделия		115,6	

Спецификация и расход стали на одно изделие

Марка изделия	№ поз.	ф или сечение	Длина мм	К-во шт	Выборка стали		
					ф или сечение	Общая длина	Масса кг
Отдельные стержни	57	8ЛI	270	1	8ЛI	0,27	0,7

Киевский Промстройпроект

Гл. инж. пр. Рук. бр. Козлов Дужак Проверил Шайкин Фомин

ТК 1978	Каркас пространственный КП-110	Серия ПК-01-129/78	
		Вып 3-2	Лист 6

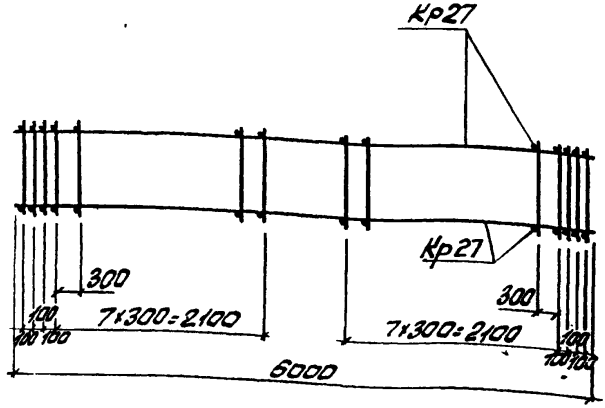

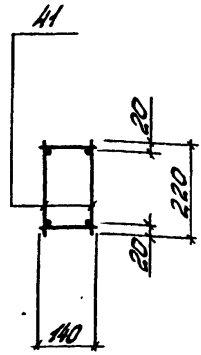

Марка простр. каркаса	Марка изделия	К-во шт	Масса кг	N листа
КП 111	Кр27	2	118,4	14
	поз.4.1	44	3,1	7
	Масса изделия		121,5	

Спецификация и расход стали на одно изделие

Марка изделия	N поз.	ф или сечение	Длина мм	К-во шт	Выборка стали		
					ф или сечение	общая длина м	масса кг
Отдельные стержни	4.1	В Вр I	220	1	В Вр I	0,22	0,07

ТК 1978	Каркас пространственный КП 111	Серия ПК-01-129.78	
		Вып. 3-2	Лист 7

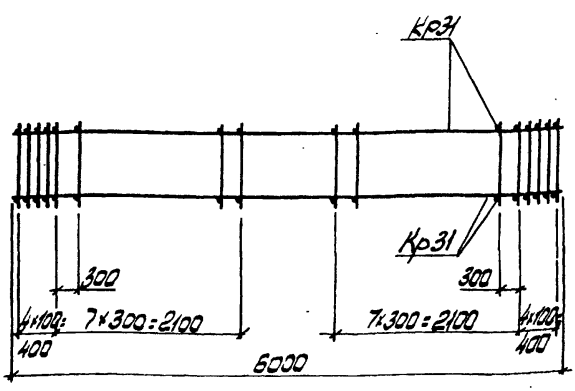

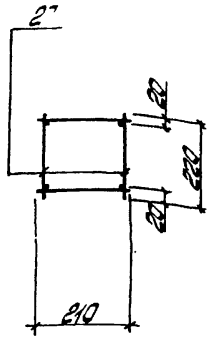

Марка простр. каркаса	Марка изделия	К-во шт.	Масса кг	№ листа
КГ112	Кр31	2	60,8	16
	поз. 27	48	1,4	8
	Масса изделия		62,2	

Спецификация и расход стали на одно изделие

Марка изделия	№ поз.	Ø или сечение	Длина мм	К-во шт	Выборка стали		
					Ø или сечение	Общая длина м	Масса кг
Отдельные стержни	27	5ВрI	220	1	5ВрI	0,22	0,03

ТК	Каркас пространственный КП112	Серия ПК-01-129/78
1978		Вып. 3-2 Лист 8

Инв. № подл. | Подпись и дата | Взам. инв. №

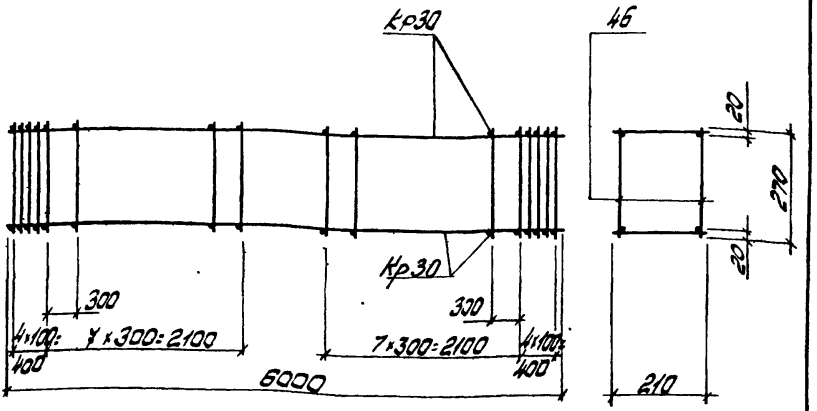

Марка простр каркаса	Марка изделия	К-во шт	Масса кг	№ листа
КП113	Кр30	2	49.6	15
	поз 46	48	1.9	9
	Масса изделия		51.5	

Спецификация и расход стали на одно изделие.

Марка изделия	N поз	ф или сечение	Длина мм	К-во шт	Выборка стали		
					ф или сечение	Общая длина м	Масса кг
Отдельные стержни	46	5Вр1	270	1	5Вр1	0.27	0.04

ТК 1978	Каркас пространственный КП113	Серия ПК-01-120/78 Вып. 3-2 Лист 9

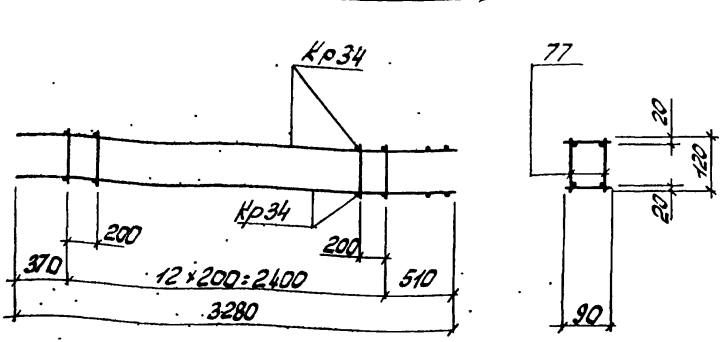

Марка простр. каркаса	Марка изделия	К-во шт	Масса кг	N листа
КП114	Кр34	2	5,6	17
	поз 77	26	0,5	10
	Масса изделия		6,1	

Спецификация и расход стали на одно изделие

Масса изделия	N поз.	ф или сечение	Длина мм	К-во шт	Выборка стали		
					ф или сечение	Общая длина м	Масса кг
Отдельные стержни	77	5Вр I	120	1	5Вр I	0,12	0,02

ТК 1978	Каркас пространственный КП114	Серия ПК-34-12.9.78 Вып. 3-2	Лист 10

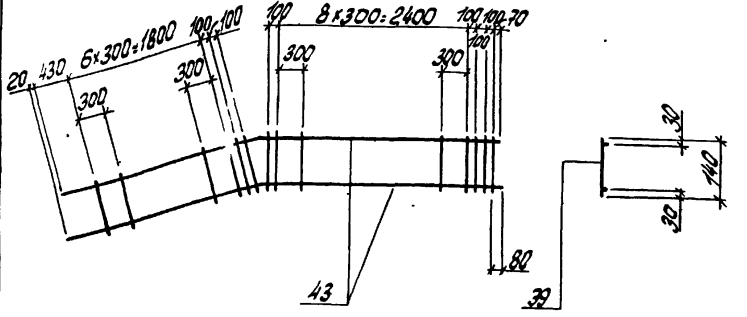

Поз 43

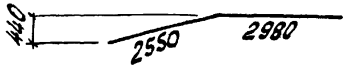

Спецификация и расход стали на одно изделие

Марка изделия	N поз.	ф или сечение	Длина мм	К-во шт	Выборка стали		
					ф или сечение	общая длина м	Масса кг
$Кр10^{Т}_{Н}$	43	32 AIII	5530	2	32 AIII	11,1	70,0
	89	8 AI	140	22	8 AI	3,1	1,2
					Масса изделия		71,2

ТК 1978	Каркас плоский $Кр10^{Т}$, $Кр10_{Н}$ (обратно чертежу)	серия ПК-01-129'78	
		Вып. 3-2	Лист 14

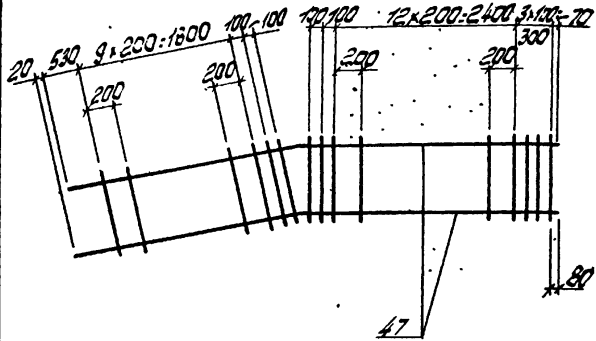

Поз 47



Спецификация и расход стали на одно изделие

Марка изделия	№ поз.	Ø или сечение	Длина мм	К-во шт	Выборка стали		
					Ø или сечение	Общая длина м	Масса кг
Кр 12$^{Т}_{Н}$	47	12 AIII	5630	2	12 AIII	11,3	10,0
	27	5 Вр-I	220	30	5 Вр-I	6,6	1,0
					Масса изделия		11,0

ТК 1978	Каркас плоский Кр12^{Т}, Кр12$_{Н}$ (обратно чертежу)	Серия ПК-01-12.9/78	
		Вып. 3-2	Лист 12

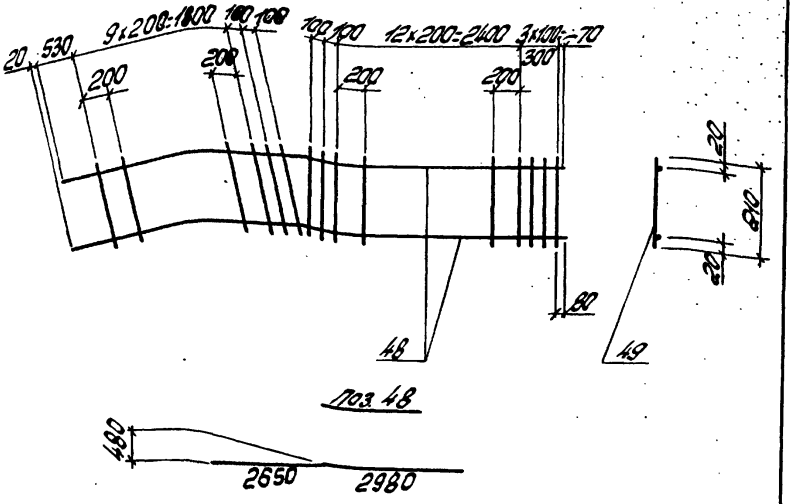

Спецификация и расход стали на одно изделие

Марка изделия	№ поз.	ф или сечение	Длина мм	К-во шт	Выборка стали		
					ф или сечение	Общая длина м	Масса кг
Кр13$^{I}_{н}$	48	14АIII	5630	2	14АIII	11,3	13,7
	49	5ВрI	210	30	5ВрI	6,3	1,0
					Масса изделия		14,7

ТК 1978	Каркас плоский Кр13^{I}, Кр13$_{н}$ (обратно чертежу)	Серия ПК-01-129/78	
		Вып. 3-2	Лист 13

Киевский Протстройпроект

Рук. бр. Дужак

Проверил Дужак

17425-02 17

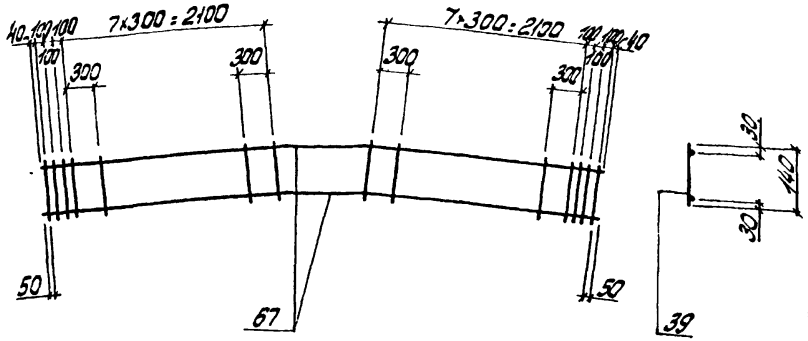

Пос. 67



Спецификация и расход стали на одно изделие

Марка изделия	N поз.	ф или сечение	Длина мм	К-во шт	Выборка стали		
					ф или сечение	Общая длина м	Масса кг
Кр27	67	28 AIII	8000	2	28 AIII	12,0	58,0
	39	8 AI	140	22	8 AI	3,1	1,2
					Масса изделия		59,2

ТК	Каркас плоский Кр27	Серия ПК-01-129/78	
		Вып 3-2	Лист 14
1978		17425-02 18	

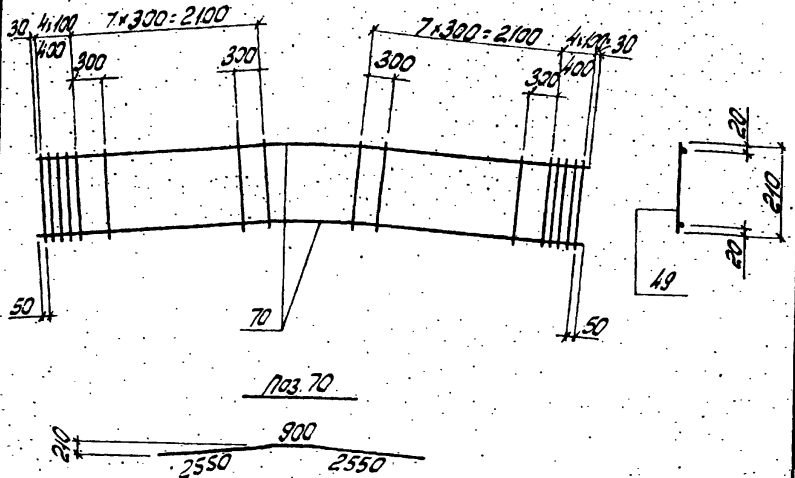

Поз. 70

Спецификация и расход стали на одно изделие

Марка изделия	№ поз.	ф или сечение	Длина мм	К-во шт	Выборка стали		
					ф или сечение	Общая длина м	Масса кг
Кр30	70	18Ат-II	6000	2	18Ат-II	12.0	24.0
	49	5Вр-I	210	24	5Вр-I	5.04	0.8
					Масса изделия		24.8

ТК 1978	Каркас плоский Кр30	Серия ПК-01-129/78 Вып. 3-2	Лист 15

Инв. № подл. | Подпись и дата | Взам. инв. № | Инв. № дубл. | Подпись и дата

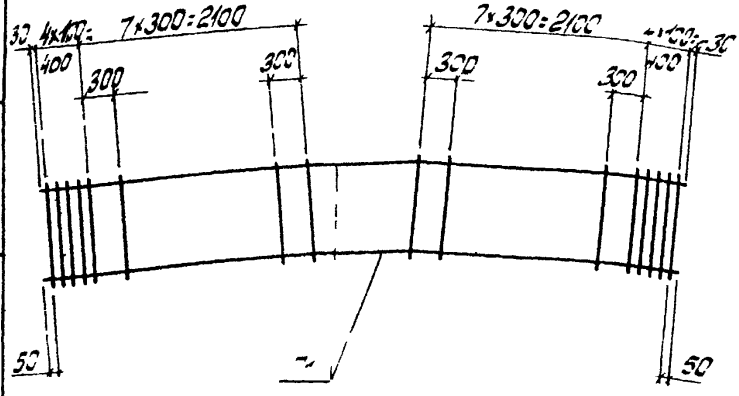

Поз 71

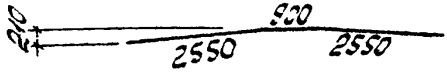

Спецификация и расход стали на одно изделие

Марка изделия	№ поз	Ø или сечение	Длина мм	К-во шт	Выборка стали		
					Ø или сечение	Общая длина	Масса кг
Кр31	71	20 AIII	6000	2	20 AIII	12,0	29,6
	49	5вр I	210	24	5вр I	5,04	0,8
					Масса изделия		30,4

ТК 1978	Каркас плоский Кр31	Серия ПК-01-129/78 Вып 3-2 Лист 16

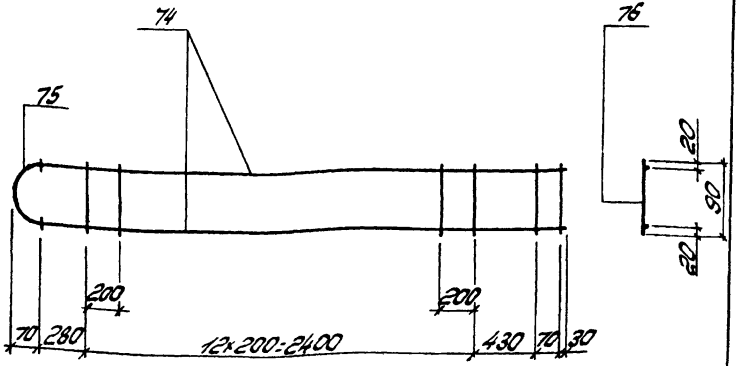

Деталь приварки поз.75 к поз.74

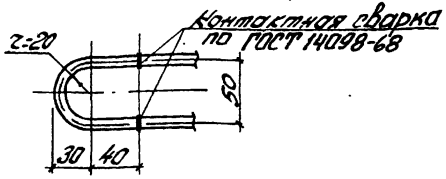

Спецификация и расход стали на одно изделие

Марка изделия	№ поз.	⌀ или сечение	Длина мм	К-во шт.	Выборка стали		
					⌀ или сечение	Общая длина м	Масса кг
Кр34	74	8АIII	3210	2	8АIII	6,4	2,5
	76	5ВрI	90	15	10АI	0,16	0,1
	75	10АI	160	1	5ВрI	1,4	0,2
					Масса изделия		2,8

ТК 1978	Каркас плоский Кр34	Серия ПК-01-129/78	
		Вып. 3-2	Лист 17

Киевский Протстройпроект | Гл.инж.пр. Рук.бр. | Козлов Дужак | Гл.инж.пр. Дужак | Гл.инж.пр. Дужак | Гл.инж.пр. Дужак

17925-02 21

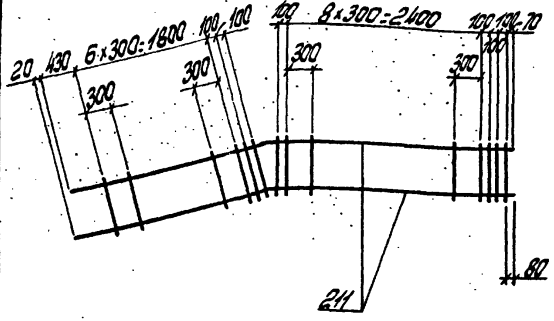

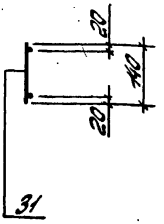

Поз. 211



Спецификация и расход стали на одно изделие

Марка изделия	№ поз.	∅ или сечение	Длина мм	К-во шт	Выборка стали		
					∅ или сечение	Общая длина м	Масса кг
Кр 115 $^{I}_{II}$	211	20 AIII	5530	2	20 AIII	11,1	27,4
	31	58 BpI	140	22	58 BpI	3,1	0,5
					Масса изделия		27,9

ТК 1978	Каркас плоский Кр115 $^{I}_{II}$ Кр115 $^{II}_{II}$ (обратно чертежу)	серия ПК-01-123/78	
		Вып. 3-2	Лист 18

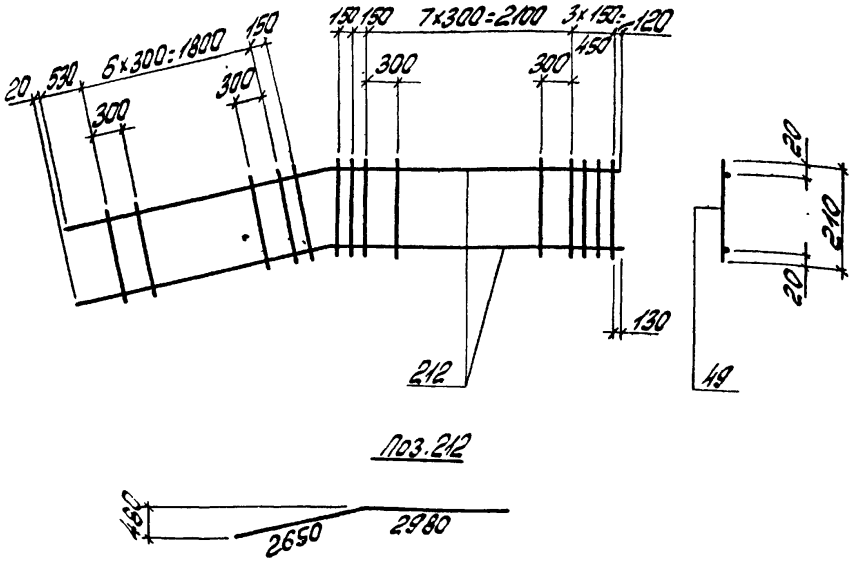

Спецификация и расход стали на одно изделие

Марка изделия	№ поз.	ф или сечение	Длина м	К-во шт	Выборка стали		
					ф или сечение	Общая длина м	Масса кг
Кр116$^{т}_{н}$	212	20АIII	5630	2	20АIII	11,3	27,9
	49	5ВрI	210	21	5ВрI	4,4	0,7
					Масса изделия		28,6

ТК	Каркас плоский Кр116^{т}.116$_{н}$ (обратно чертежу)	Серия ПК-01-129.73	
1978		Вып 3-2	Лист 19

Промстройпроект | Рук бр | Дужак | Дмитр

17425-02 23

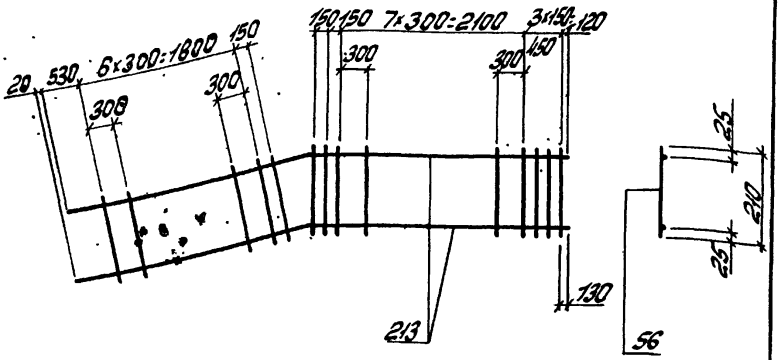

Поз 213

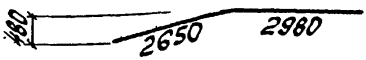

Спецификация и расход стали на одно изделие.

Марка изделия	№ поз	⌀ или сечение	Длина мм	К-во шт	Выборка стали		
					⌀ или сечение	Общая длина м	Масса кг
Кр117$^{т}_{н}$	213	28АIII	5630	2	28АIII	11,3	54,6
	56	8АI	210	21	8АI	4,4	1,7
					Масса изделия		56,3

gost.e-ecolog.ru

ТК 1978	Каркас плоский Кр117$^{т}_{1}$, Кр117$_{н}$ (обратно чертежу)	Серия ПК01-129/78	
		Вып. 3-2	Лист 20