ТИПОВЫЕ КОНСТРУКЦИИ, ИЗДЕЛИЯ И УЗЛЫ ЗДАНИЙ И СООРУЖЕНИЙ

СЕРИЯ **ПК-01-129/78**

ЖЕЛЕЗОБЕТОННЫЕ ПРЕДВАРИТЕЛЬНО НАПРЯЖЕННЫЕ СЕГМЕНТНЫЕ ФЕРМЫ ДЛЯ ПОКРЫТИЙ ЗДАНИЙ С ПРОЛЕТАМИ 18 И 24 М

ВЫПУСК 2-2

РАБОЧИЕ ЧЕРТЕЖИ ФЕРМ ПРОЛЕТОМ 18 М ИЗ БЕТОНА НА ПОРИСТЫХ ЗАПОЛНИТЕЛЯХ

17425-01
ЦЕНА 2-58

gost.e-ecolog.ru

ТИПОВЫЕ КОНСТРУКЦИИ, ИЗДЕЛИЯ И УЗЛЫ ЗДАНИЙ И СООРУЖЕНИЙ

СЕРИЯ ПК-01-129/78

ЖЕЛЕЗОБЕТОННЫЕ ПРЕДВАРИТЕЛЬНО НАПРЯЖЕННЫЕ СЕГМЕНТНЫЕ ФЕРМЫ ДЛЯ ПОКРЫТИЙ ЗДАНИЙ С ПРОЛЕТАМИ 18 И 24 М

ВЫПУСК 2-2

РАБОЧИЕ ЧЕРТЕЖИ ФЕРМ ПРОЛЕТОМ 18 М ИЗ БЕТОНА НА ПОРИСТЫХ ЗАПОЛНИТЕЛЯХ

РАЗРАБОТАНЫ

Киевский ПРОМСТРОЙПРОЕКТ

Гл. инж. ин-та И.Г. Харитонов
Начальник ОТП С.И. Савускан
Гл. инж. проекта ОТП В.А. Козлов
Гл. спец. ОМИР А.Д. Гебрич

ЦНИИПРОМЗДАНИЙ

Гл. инж. ин-та И.Д. Петров
Начальник ОТНК-3 Д.Я. Розенблюм
Гл специалист Л.А. Кан
Гл. специалист С.В. Кудрявая

НИИЖБ

Зам директора Н.Н. Коровин
Рук лаборатории Г.И. Бердичевский
Рук лаборатории В.А. Клевцов
Рук. сектора Ю.В. Чиненков
Ст. научн. сотр. П.А. Корнев

НИИСК

Зам директора П.И. Кривошеев
Рук лаборатории А.Д. Либерман
Ст. научн. сотр. В.А. Бондарев

Утверждены
и введены в действие
с 1 января 1982 года
Постановлением Госстроя СССР
от 23 июня 1981 года № 103

СОДЕРЖАНИЕ

Лист		Стр.
	Пояснительная записка	4÷I2
I,2	Номенклатура ферм	I3,I4
3÷7	Выборка стали на напрягаемую арматуру. Расход стали на ферму	I5÷I9
8÷I2	Выборка стали на ненапрягаемую арматуру и закладные изделия	20÷24
I3	Фермы IФCI8-IП÷IФCI8-3П, IФCI8-IП-а÷IФCI8-3П-а. Опалубочный чертеж	25
I4	Фермы IФCI8-IП, IФCI8-IП-а. Армирование ферм	26
I5	Фермы IФCI8-IП, IФCI8-IП-а. Спецификация марок арматурных изделий на одну ферму	27
I6	Фермы IФCI8-2П, IФCI8-2П-а. Армирование ферм	28
I7	Фермы IФCI8-2П, IФCI8-2П-а. Спецификация марок арматурных изделий на одну ферму	29
I8	Фермы IФCI8-3П, IФCI8-3П-а. Армирование ферм	30
I9	Фермы IФCI8-3П, IФCI8-3П-а. Спецификация марок арматурных изделий на одну ферму	3I
20	Фермы IФCI8-IП÷IФCI8-3П, IФCI8-IП-а÷IФCI8-3П-а. Узлы I,2	32
2I	Фермы IФCI8-IП÷IФCI8-3П, IФCI8-IП-а÷IФCI8-3П-а. Узлы 3,4,5	33
22	Фермы 2ФCI8-2П÷2ФCI8-4П, 2ФCI8-2П-а÷2ФCI8-4П-а. Опалубочный чертеж	34
23	Фермы 2ФCI8-2П, 2ФCI8-2П-а. Армирование ферм	35
24	Фермы 2ФCI8-2П, 2ФCI8-2П-а. Спецификация марок арматурных изделий на одну ферму	36
25	Фермы 2ФCI8-2/3П, 2ФCI8-2/3П-а. Армирование ферм	37
26	Фермы 2ФCI8-2/3П, 2ФCI8-2/3П-а. Спецификация марок арматурных изделий на одну ферму	38
27	Фермы 2ФCI8-3П, 2ФCI8-3П-а. Армирование ферм	39
28	Фермы 2ФCI8-3П, 2ФCI8-3П-а. Спецификация марок арматурных изделий на одну ферму	40
29	Фермы 2ФCI8-4П, 2ФCI8-4П-а. Армирование ферм	4I
30	Фермы 2ФCI8-4П, 2ФCI8-4П-а. Спецификация марок арматурных изделий на одну ферму.	42
3I	Фермы 2ФCI8-2П÷2ФCI8-4П, 2ФCI8-2П-а÷2ФCI8-4П-а. Узлы I,2	43
32	Фермы 2ФCI8-2П÷2ФCI8-4П, 2ФCI8-2П-а÷2ФCI8-4П-а. Узлы 3,4,5	44
33	Фермы 3ФCI8-4П÷3ФCI8-6П, 3ФCI8-4П-а÷3ФCI8-5/6П-а. Опалубочный чертеж	45
34	Фермы 3ФCI8-4П, 3ФCI8-4П-а. Армирование ферм	46
35	Фермы 3ФCI8-4П, 3ФCI8-4П-а. Спецификация марок арматурных изделий на одну ферму.	47
36	Фермы 3ФCI8-5П 3ФCI8-5П-а. Армирование ферм	48
37	Фермы 3ФCI8-5П, 3ФCI8-5П-а. Спецификация марок арматурных изделий на одну ферму.	49
38	Фермы 3ФCI8-5/6П, 3ФCI8-5/6П-а. Армирование ферм	50
39	Фермы 3ФCI8-5/6П, 3ФCI8-5/6П-а. Спецификация марок арматурных изделий на одну ферму.	5I
40	Фермы 3ФCI8-6П. Армирование ферм.	52
4I	Фермы 3ФCI8-6П. Спецификация марок арматурных изделий на одну ферму.	53

Лист		Стр.
42	Фермы 3ФСI8-4П+3ФСI8-6П,3ФСI8-4П-а+3ФСI8-5/6П-а Узлы I,2	54
43	Фермы 3ФСI8-4П+3ФСI8-6П, 3ФСI8-4П-а+3ФСI8-5/6П-а. Узлы 3,4,5	55
44	Фермы 4ФСI8-5П+4ФСI8-7П,4ФСI8-5П-а+4ФСI8-7П-а. Опалубочный чертеж	56
45	Фермы 4ФСI8-5П,4ФСI8-5П-а. Армирование ферм	57
46	Фермы 4ФСI8-5П,4ФСI8-5П-а. Спецификация марок арматурных изделий на одну ферму.	58
47	Фермы 4ФСI8-6П,4ФСI8-6П-а. Армирование ферм	59
48	Фермы 4ФСI8-6П,4ФСI8-6П-а. Спецификация марок арматурных изделий на одну ферму	60
49	Фермы 4ФСI8-6/7П, 4ФСI8-6/7П-а. Армирование ферм	6I
50	Фермы 4ФСI8-6/7П, 4ФСI8-6/7П-а. Спецификация марок арматурных изделий на одну ферму	62
5I	Фермы 4ФСI8-7П,4ФСI8-7П-а. Армирование ферм	63
52	Фермы 4ФСI8-7П,4ФСI8-7П-а. Спецификация марок арматурных изделий на одну ферму	64
53	Фермы 4ФСI8-5П+4ФСI8-7П,4ФСI8-5П-а+4ФСI8-7П-а. Узлы I,2	65
54	Фермы 4ФСI8-5П+4ФСI8-7П,4ФСI8-5П-а+4ФСI8-7П-а. Узлы 3,4,5	66

Киевский Промстройпроект

Инв. № подл. | Подпись и дата | Взам. инв. №

ТК 1978

Содержание

Серия ПК-01-129/78 Вып. 2-2 Лист

I. Общие данные

I.I.Настоящий выпуск серии ПК-0I-I29/78 содержит рабочие чертежи типовых сборных предварительно напряженных стропильных ферм сегментного очертания из бетона на пористых заполнителях для покрытий зданий пролетом I8м, устанавливаемых с шагом 6м и I2м.

I.2.Серия ПК-0I-I29/78 разработана с учетом требований глав СНиП П-2I-75 и СНиП П-6-74.В целях использования существующего парка форм опалубочные размеры ферм сохранены без изменения по серии ПК-0I-I29/68.

I.3.Указания по применению ферм в проектах, ключи для подбора ферм,расчетные усилия в элементах ферм, а также общие указания по изготовлению, хранению, транспортировке и монтажу приведены в выпуске I данной серии.

I.4 .Предварительно напрягаемая арматура в нижних поясах ферм принята в следующих вариантах: стержевая горячекатаная классов А IУ и А У по ГОСТ 578I-75 /диаметром до 22мм включительно/ и спиральные семипроволочные канаты класса К 7 по ГОСТ I3840-68 / диаметром I5 мм/. В случае отсутствия арматуры более высоких классов допускается в соответствии с письмом Госстроя СССР № 42-Д от I5.04.80г. применение арматуры класса АШв по ГОСТ 578I-75 /диаметром до 32 мм включительно/, упрочняемой вытяжкой на предприятиях стройиндустрии с контролем удлинений и напряжений.

I.5.В качестве ненапрягаемой применяется арматура класса А Ш по ГОСТ 578I-75 при $\varnothing$ 6 и $\varnothing$ 8 мм и по ГОСТ 5.I459-72^{X} при $\varnothing \geq$ I0 мм,а также класса Вр I по ТУ I4-4-659-75 /допускается вместо арматуры класса Вр I применять арматуру класса В I по ГОСТ 6727-53^{X}/.

I.6.При изготовлении ферм из бетона на пористых заполнителях в качестве мелкого заполнителя следует принимать плотный /кварцевый/ песок, в качестве крупного заполнителя - керамзит, аглопорит, шлаковую пемзу, удовлетворяющих требованиям соответствующих ГОСТов.Нормативный объемный вес бетона на пористых заполнителях принят равным I900 кгс/м3, а с учетом арматуры - 2000 кгс/м3.

Номинальный отпускной вес ферм из бетона на пористых заполнителях определен по п.I.4I ГОСТ I3015-75, где объемный вес бетона в высушенном состоянии принят равным γ сух. =I800кгс/м3 Подбор марок ферм должен осуществляться по указаниям, приведенным в выпуске I настоящей серии.

П.Изготовление ферм

П.I.Изготовление ферм предусматривается с натяжением арматуры на форму или упоры стенда.

П.2.При изготовлении ферм должны быть выдержаны требования следующих нормативных документов:

ГОСТ I3015-75 - "Изделия железобетонные и бетонные" Общие технические требования.

ГОСТ I0922-75 - "Арматурные изделия и закладные детали сварные для железобетонных конструкций .Технические требования и методы испытаний."

СНиП Ш-I6-79 - "Бетонные и железобетонные конструкции сборные"

СНиП Ш-4-79 - "Техника безопасности в строительстве"

СН 393-78 - "Инструкция по сварке соединений арматуры и закладных деталей железобетонных конструкций."

СН 3I3-65^{X} - "Инструкция по технологии изготовления и установки стальных закладных деталей в сборных железобетонных и бетонных изделиях"

"Руководство по технологии изготовления предварительно напряженных железобетонных конструкций"./М.,Стройиздат 1975/

"Руководство по изготовлению изделий и конструкций из высокопрочных легких бетонов на пористых заполнителях", НИИЖБ, I979г.

П.3.Натяжение напрягаемой арматуры предусматривается механическим способом для всех видов арматуры и электротермическим только для стержневой арматуры.

П.4.Контроль натяжения арматуры должен осуществляться в соответствии с ГОСТ 22362-77.

Величины контролируемого предварительного напряжения с учетом потерь от деформации анкеров приведены в таблице I.

Таблица I

Класс напрягаемой арматуры	Диаметр мм	Контролируемое предварительное напряжение при натяжении арматуры кгс/см2	
		механическим способом	электротермическим способом
А Шв	22,25 28,32	4700 4600	5000
А IУ	I8 20,22	5300 5200	5500
А У	I6÷20 22	7200 7I00	7000
К 7	I5	I2200	-

П.5.Величина потерь от деформации анкеров определена из условия натяжения арматуры на упоры стенда /при длине натягиваемого стержня I9м/

для арматуры класса А Шв - 350-640 кгс/см2
для арматуры класса А IУ - 350-480 кгс/см2
для арматуры класса АУ - 340-500 кгс/см2
для арматуры класса К 7 - 330 кгс/см2

В случае изменения условий натяжения арматуры /изменение значений деформации анкеров, изменение длины натягиваемого стержня и т.п./, величина потерь от деформации анкеров и контролируемое напряжение должны быть скорректированы, при этом скорректированные величины не должны превышать приведенных в данном пункте.

В случае натяжения арматуры на формы при групповом способе натяжения величина напряжения должна быть снижена на 800 кгс/см2, а при неодновременном натяжении на 500 кгс/см2.

П.6.Отпуск натяжения необходимо производить плавно.

П.7.При изготовлении ферм не допускается передача на напрягаемую арматуру какой-либо дополнительной нагрузки /от опалубки, арматурных каркасов и т.д./

П.8.Величина передаточной прочности бетона должна составлять не менее 80% от проектной марки.

П.9.Отпускная прочность бетона ферм устанавливается в соответствии с ГОСТ I30I5-75 и должна быть не менее передаточной.

П.I0.Обнажение арматуры не допускается, за исключением концов напрягаемой арматуры,которые не должны выступать за торцовые поверхности ферм более чем на I0 мм и должны быть защищены слоем цементно-песчаного раствора или битумным лаком.

П.II.Открытые поверхности стальных закладных изделий должны быть очищены от наплывов бетона или раствора.

П.I2.Размеры и непрямолинейность ферм, положение закладных изделий, вес ферм, толщина защитного слоя бетона до арматуры,а также качество поверхностей и внешний вид ферм должны соответствовать ГОСТ I30I5-75. Определение толщины защитного слоя может производиться по ГОСТ 22904-78.

П.I3.На опалубочных чертежах ферм показаны закладные изделия, предназначенные только для крепления ферм к колонне.

Все остальные закладные элементы - для крепления плит покрытия, фонарей, связей и путей подвесного транспорта - следует принимать в конкретном проекте в соответствии с выпуском I данной серии.

П.I4.Фиксация положения закладных изделий предусматривается при помощи инвентарных винтовых фиксаторов со шпильками согласно приложению № 3 к СН 3I3-65^{x}.

П.I5.На боковой поверхности опорных узлов ферм должны быть нанесены несмываемой краской товарный знак или наименование предприятия,марка, номер фермы и дата ее изготовления, а также штамп ОТК и масса изделия.

ТК 1978	Пояснительная записка.	серия ПК-01-129/79	
		вып. 2-2	лист

Госстрой СССР Киевский Промстройпроект
Гл. инж. пр. Козлов
Рук. бюро Дужак

III. Маркировка ферм

III.I. Фермы обозначаются марками со следующей структурой:

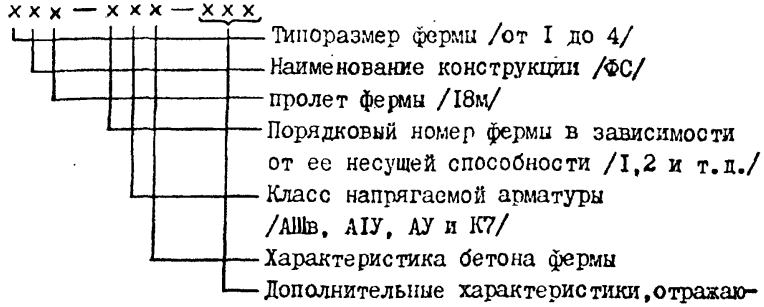

Например: IФС18-2АIУП-аСI

I – первый типоразмер
ФС – ферма стропильная
I8 – пролет фермы в м
2 – несущая способность
АIУ – класс арматуры
П – бетон на пористых заполнителях
а – ферма предназначена для установки плит шириной I,5м
С – ферма предназначена для применения в покрытиях зданий с расчетной сейсмичностью до 8 баллов
I – дополнительные закладные изделия

IУ. Контроль производства ферм

IУ.I. При изготовлении ферм должен осуществляться систематический контроль производства и качества работ в соответствии с требованиями ГОСТ I30I5-75.

Прочность бетона следует определять в соответствии с ГОСТ I0I80-78.

. Допускается определять фактическую прочность бетона на пористых заполнителях в изделиях ультразвуковыми методами или другими неразрушающими методами по ГОСТ I7624-78, ГОСТ 22690.0-77÷22690.2-77.

Контроль и оценку проектной марки бетона на сжатие, отпускной и передаточной прочности бетона следует производить по ГОСТ I8I05-72* или по ГОСТ 2I2I7-75 с учетом однородности и прочности бетона.

IУ.2. Контроль проектных марок бетона по морозостойкости и водонепроницаемости, установленных согласно СНиП II-2I-75, осуществляется по требованиям соответствующих стандартов.

IУ.3. Испытания сварной арматуры закладных изделий и оценку их качества следует производить по ГОСТ I0922-75.

У. Приемка ферм

У.I. Приемка ферм отделом технического контроля должна производиться с соблюдением требований ГОСТ I30I5-75.

У.2. На каждую принятую и разрешенную к отпуску потребителю ферму предприятие-изготовитель составляет паспорт.

УI. Кантование, хранение и транспортирование ферм

УI.I. При кантовании отрыв фермы от поддона может производиться при помощи конусов, петель или других приспособлений. После подъема верхнего пояса на высоту 200–300мм стропы закрепляются в обхват за узлы верхнего пояса, и ферма поворачивается вокруг ребра нижнего пояса и устанавливается в вертикальное положение.

Хранить фермы следует в вертикальном положении. При этом фермы должны опираться на два узла нижнего пояса и развязываться. Схемы строповки и опирания ферм при кантовании, подъеме, перевозке и хранению приведены на рис. I.

УI.2. Перевозку ферм допускается производить автомобильным или железнодорожным транспортом с соблюдением общих положений по погрузке, перевозке, разгрузке, приемке, складированию, основных требований, предъявляемых к условиям перевозки, приведенных в :

-"Руководстве по перевозке унифицированных сборных железобетонных деталей и конструкций промышленного строительства автомобильным транспортом" /М.Стройиздат, 1973/.

- "Руководстве по перевозке железнодорожным транспортом сборных крупноразмерных железобетонных конструкций промышленного и жилищного строительства" /М.Стройиздат, 1967/.

УП. Указания по испытанию ферм

УП. I. Испытания ферм должны производиться при освоении изготовления конструкций, а также в процессе их массового изготовления для контроля качества конструкций.

Испытания ферм, оценка их прочности, жесткости и трещиностойкости должны производиться в соответствии с требованиями ГОСТ 8829-77 "Конструкции и изделия железобетонные сборные. Методы испытаний и оценки прочности, жесткости и трещиностойкости".

УП.2. В настоящем выпуске приведены значения контрольно-испытательных нагрузок, определенных исходя из проведения испытания ферм в вертикальном положении. Величина контрольной нагрузки должна быть скорректирована с учетом веса домкратов и траверс.

УП.3. При проверке жесткости и трещиностойкости конструкций ферм в возрасте менее 65 суток /т.е. до проявления в них всех потерь предварительного напряжения арматуры/ величины контрольных нагрузок должны быть умножены на коэффициент , значения которого приведены в таблице 4

УП.4. Схемы загружения конструкций ферм при испытаниях приведены в таблице 3 : схема "I" предназначена для испытания ферм под плиты покрытия шириной 3м, схема "2 - для испытания ферм под плиты покрытия шириной I,5м. Обе схемы предусматривают достижение максимальных усилий в поясах и в опорном раскосе фермы.

Величины контрольных нагрузок для проверки прочности конструкции даны при двух значениях коэффициента "с".

В случае, если разрушение испытываемой фермы происходит вследствие текучести растянутой арматуры до наступления раздробления бетона сжатой зоны, контрольные нагрузки принимаются при значении коэффициента с = I,4.

В случае, если разрушение происходит вследствие разрыва растянутой арматуры, или раздробления бетона сжатой зоны до наступления текучести арматуры, контрольные нагрузки принимаются при значении С=I,6.

Киевский Промстройпроект

Рук. бригады Лучак

Инв. № подл. | Подпись и дата | Взам. инв. №

УП.5.При проведении испытаний узлы верхнего пояса должны быть раскреплены через 3,0 м для обеспечения от потери устойчивости из плоскости фермы.

Раскрепление не должно препятствовать деформациям верхнего пояса в плоскости фермы.

Рис.1

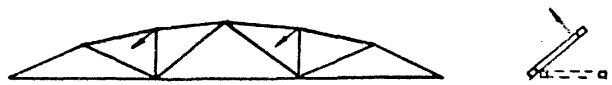

Строповка ферм при кантовании

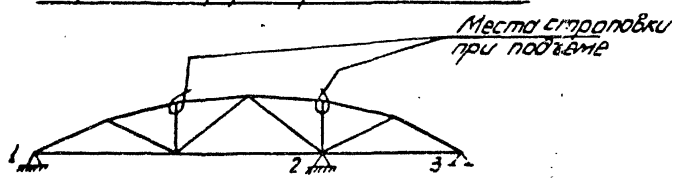

Строповка ферм и места возможного опирания при перевозке и хранении ферм.

при перевозке 1-2 или 1-3

при хранении 1-3

Распределение марок ферм пролетам 18м по типоразмерам опалубки.

таблица 2

Типоразмер	Вес фермы	Группа нагрузки	1		2		2/3	3		4	5	5/6	6	6/7	7	
1	4,0	Марка фермы	1ФХ18-1П	1ФХ18-1П-а	1ФХ18-2П	1ФХ18-2П-а		1ФХ18-3П	1ФХ18-3П-а							
		Размер плиты	3×6	1,5×6	3×6	1,5×6		3×6	1,5×6							
		Марка бетона	350 400		350 400			400								
2	5,3	Марка фермы			2ФХ18-2П	2ФХ18-2П-а	2ФХ18-2¹/₂П	2ФХ18-2¹/₂П-а	2ФХ18-3П	2ФХ18-3П-а	2ФХ18-4П	2ФХ18-4П-а				
		Размер плиты			3×6	1,5×6	3×6	1,5×6	3×6	1,5×6	3×6	1,5×6				
		Марка бетона			350 400		400		400		400					
3	6,8	Марка фермы								3ФХ18-4П¹	3ФХ18-4П¹-а	3ФХ18-5П	3ФХ18-5П-а	3ФХ18-5¹/₂П	3ФХ18-5¹/₂П-а	3ФХ18-6П
		Размер плиты								3×6	1,5×6	3×6 3×12	1,5×6	3×6 3×12	1,5×6	3×12
		Марка бетона								300 400		350 400		400		400
4	8,2	Марка фермы										1ФХ18-5П	1ФХ18-5П-а			1ФХ18-6П	1ФХ18-6П-а	1ФХ18-6¹/₂П	1ФХ18-6¹/₂П-а	1ФХ18-7П	1ФХ18-7П-а
		Размер плиты										3×6	1,5×6			3×6 3×12	1,5×6	3×6 3×12	1,5×6	3×6 3×12	1,5×6
		Марка бетона										350 400				400		350 400		400	

ГОССТРОЙ СССР КИЕВСКИЙ ПРОМСТРОЙПРОЕКТ

Гл. инж. проекта Ковалев
Рук. группы Ахмеров
Гл. спец. Ковалев Ахмеров
Гл. спец. Гольфарб
Нач. отдела Ахмеров
Гл. инж. Ковалев
Гл. инж. Ахмеров
Директор

ТК 1978 | Пояснительная записка | серия ПК-01-129/78 | вып. 2-2 | лист

Схемы загружения ферм.

таблица 3

№№ схемы	Ширина плит покрытия	Схемы загружения
1	3,0	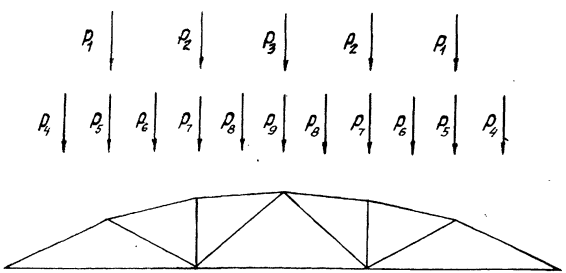
2	1,5	

Коэффициенты перехода от нормативной нагрузки к контрольной по образованию и ширине раскрытия трещин в нижних поясах ферм.

таблица 4

Класс напрягаемой арматуры		Срок испытания в днях				
		3	7	14	28	65
Стержневая класса	A-IIIв	1,21	1,17	1,13	1,08	1,00
	A-IV	1,17	1,14	1,10	1,05	1,00
	A-V, Ат-V	1,12	1,10	1,07	1,04	1,00
Спиральные семипроволочные канаты класса К-7 d=15мм		1,08	1,07	1,05	1,03	1,00

Контрольные нагрузки для испытания ферм $L=18$ м

таблица 5

Марка фермы	Группа предельных состояний по которой испытывается ферма	Значение коэффициента „С" согласно таблице 1 ГОСТ 8829-77	Величина контрольных нагрузок (т.с) для ферм под 3 метровые плиты P_1	P_2	P_3	для ферм под 1,5 метровые плиты P_4	P_5	P_6	P_7	P_8	P_9
1ФС18-1П	II		5,11	8,44	1,05						
	I	1,4	7,61	11,14	7,08	3,81	2,71	6,04	5,52	5,31	1,69
		1,6	8,75	12,88	8,14	4,36	3,13	6,91	6,44	6,09	1,97
1ФС18-2П	II		5,61	11,94	0,50						
	I	1,4	7,94	15,75	8,04	7,17	0,35	7,90	7,85	7,51	0,83
		1,6	9,13	18,15	9,23	8,21	0,44	9,05	9,10	8,60	0,98
1ФС18-3П	II		7,13	16,12	-0,75						
	I	1,4	9,71	19,19	11,17	9,57	-0,41	10,60	8,98	9,50	1,91
		1,6	11,15	22,08	12,81	10,94	5,71	12,13	7,37	10,87	2,20
2ФС18-2П	II		5,65	11,38	2,25						
	I	1,4	8,00	14,66	8,56	6,12	0,30	9,31	6,41	7,36	1,18
		1,6	9,21	16,95	9,86	7,01	0,40	10,66	7,50	8,43	1,40
2ФС18-2½П	II		5,64	8,39	14,55						
	I	1,4	8,08	12,28	20,56	9,73	-2,27	10,96	2,19	9,23	11,32
		1,6	9,30	14,23	23,56	11,13	-2,54	12,55	2,68	10,57	12,99
2ФС18-3П	II		7,11	14,97	0,23						
	I	1,4	10,07	19,53	9,86	11,16	-1,69	12,22	8,00	10,34	-0,09
		1,6	11,57	22,52	11,33	12,76	-1,88	13,38	9,31	11,83	-0,05
2ФС18-4П	II		6,77	18,56	-0,17						
	I	1,4	12,91	25,46	9,32	12,73	-0,69	14,29	11,64	12,25	-2,41
		1,6	14,82	29,29	10,72	14,56	-0,74	15,34	13,70	14,02	-2,70
3ФС18-4П	II		8,17	17,08	1,79						
	I	1,4	11,31	24,82	14,34	9,58	1,21	10,44	10,72	11,07	3,79
		1,6	13,01	25,19	16,47	12,96	1,45	11,95	12,47	12,67	4,40
3ФС18-5П	II		8,32	14,62	7,83						
	I	1,4	12,92	21,72	18,73	9,58	2,82	10,44	10,62	11,07	8,18
		1,6	14,85	25,01	21,49	12,95	3,29	11,95	12,35	12,67	9,41

Госстрой СССР Промстройпроект
Гип. Дашок
Нач. отдела Дашок
Проверил Дашок
Гип.

Контрольные нагрузки для испытания ферм L=18м

таблица 5 (продолжение)

Марка фермы	Группа предельных состояний по которой испытывается ферма	Значение коэффициента „C" согласно таблице 1 ГОСТ 8829-77	Величина контрольных нагрузок (т.с.) для ферм под 3х метровые плиты P_1	P_2	P_3	для ферм под 1,5 метровые плиты P_4	P_5	P_6	P_7	P_8	P_9
3ФС18-6П	II		11.29	17.93	15.05						
	I	1.4	16.04	25.79	21.31	9.27	5.08	10.53	10.97	11.19	15.03
		1.6	18.41	29.73	24.43	10.61	5.87	12.06	12.75	12.81	16.38
3ФС18-6П	II		11.00	20.30	4.15						
	I	1.4	15.88	25.58	21.07						
		1.6	18.23	29.48	24.16						
4ФС18-5П	II		9.18	18.18	2.36	12.60					
	I	1.4	13.26	27.56	10.34	12.60	-0.71	15.23	13.11	13.30	-2.66
		1.6	15.26	31.82	11.92	14.42	-0.73	17.44	15.25	15.23	-2.96
4ФС18-6П	II		11.17	22.55	1.09						
	I	1.4	15.65	32.31	13.15	14.38	0.47	15.54	16.05	15.31	-0.91
		1.6	17.98	37.23	15.13	16.44	0.61	17.79	18.61	17.52	-0.96
4ФС18-6П	II		12.41	19.86	19.78						
	I	1.4	17.65	28.65	27.97	16.05	1.02	17.05	12.26	15.17	13.22
		1.6	20.27	33.04	32.07	18.36	1.25	19.52	14.28	17.36	15.19
4ФС18-7П	II		12.58	24.29	4.50						
	I	1.4	17.97	34.80	19.56	16.84	0.60	17.72	16.66	17.89	2.19
		1.6	20.64	40.07	22.48	19.26	0.76	20.28	19.31	20.47	2.58

Марка фермы	Расход стали, кг	Напрягаемая арматура	Масса т	Марка бетона	Объем бетона м³
1ФС18-1АIIIВП	254.6	4⌀15А-IIIВ	4.0	350	1.8
1ФС18-1АIIIП	228.2	4⌀14АIII			
1ФС18-1АIIП	228.2	4⌀14АII		400	
1ФС18-1АIIIВП-о	396.5	4⌀16АIIIВ	4.0	350	1.8
1ФС18-1АIIП-о	370.1	4⌀14АIII			
1ФС18-1АIIП-о	370.1	4⌀14АII		400	
1ФС18-2АIIIВП	344.2	4⌀18АIIIВ	4.0	350	1.8
1ФС18-2АIIIП	309.5	5⌀14АIII			
1ФС18-2АIIП	287.8	4⌀14АII		400	
1ФС18-2К7П	292.2	4⌀15К7			
1ФС18-2АIIIВП-о	551.6	4⌀18АIIIВ	4.0	350	1.8
1ФС18-2АIIIП-о	516.3	5⌀14АIII			
1ФС18-2АIIП-о	495.2	4⌀14АII		400	
1ФС18-2К7П-о	499.6	4⌀15К7			
1ФС18-3АIIIВП	433.1	4⌀20АIIIВ	4.0	400	1.8
1ФС18-3АIIIП	397.8	5⌀16АIII			
1ФС18-3АIIП	364.8	5⌀14АII			
1ФС18-3К7П	351.1	4⌀15К7			
1ФС18-3АIIIВП-о	678.7	4⌀20АIIIВ	4.0	400	1.8
1ФС18-3АIIIП-о	644.4	5⌀16АIII			

Марка фермы	Расход стали, кг	Напрягаемая арматура	Масса т	Марка бетона	Объем бетона м³
1ФС18-3АIIП-о	608.4	5⌀14АII	4.0	400	1.8
1ФС18-3К7П-о	594.7	4⌀15К7			
2ФС18-2АIIIВП	300.2	4⌀18АIIIВ	5,3	350	2.42
2ФС18-2АIIIП	265.5	5⌀14АIII			
2ФС18-2АIIП	243.8	4⌀14АII		400	
2ФС18-2К7П	241.0	4⌀15К7			
2ФС18-2АIIIВП-о	527.7	4⌀18АIIIВ	5,3	350	2.42
2ФС18-2АIIIП-о	493.0	5⌀14АIII			
2ФС18-2АIIП-о	471.3	4⌀14АII		400	
2ФС18-2К7П-о	468.5	4⌀15К7			
2ФС18-2½АIIIВП	359.2	4⌀20АIIIВ	5,3	400	2.42
2ФС18-2½АIIIП	323.9	5⌀16АIII			
2ФС18-2½АIIП	290.9	5⌀14АII			
2ФС18-2½К7П	276.4	4⌀15К7			
2ФС18-2½АIIIВП-о	606.2	4⌀20АIIIВ	5,3	400	2.42
2ФС18-2½АIIIП-о	570.9	5⌀16АIII			
2ФС18-2½АIIП-о	537.9	5⌀14АII			
2ФС18-2½К7П-о	523.4	4⌀15К7			
2ФС18-3АIIIВП	396.6	4⌀20АIIIВ	5,3	400	2.42
2ФС18-3АIIIП	361.3	5⌀16АIII			

Марка фермы	Расход стали, кг	Напрягаемая арматура	Масса т	Марка бетона	Объем бетона м³
2ФС18-3АIIП	328.3	5⌀14АII	5,3	400	2.42
2ФС18-3К7	313.8	4⌀15К7			
2ФС18-3АIIIВП-о	691.8	4⌀20АIIIВ	5.3	400	2,42
2ФС18-3АIIIП-о	656.5	5⌀16АIII			
2ФС18-3АIIП-о	623.5	5⌀14АII			
2ФС18-3К7П-о	609.0	4⌀15К7			
2ФС18-4АIIIВП	509.1	4⌀22АIIIВ	5.3	400	2.42
2ФС18-4АIIIП	465.3	6⌀16АIII			
2ФС18-4АIIП	425.7	6⌀14АII			
2ФС18-4К7П	393.1	4⌀15К7			
2ФС18-4АIIIВП-о	854.5	4⌀22АIIIВ	5,3	400	2,42
2ФС18-4АIIIП-о	810.7	6⌀16АIII			
2ФС18-4АIIП-о	771.1	6⌀14АII			
2ФС18-4К7П-о	738.5	4⌀15К7			
3ФС18-4АIIIВП	406.0	4⌀22АIIIВ	6,8	300	3,11
3ФС18-4АIIIП	362.2	6⌀16АIII			
3ФС18-4АIIП	322.6	6⌀14АII		400	
3ФС18-4К7П	290.2	4⌀15К7			
3ФС18-4АIIIВП-о	552.0	4⌀22АIIIВ	6,8	300	3,11
3ФС18-4АIIIП-о	508.2	6⌀16АIII			

В таблице, в графе „Напрягаемая арматура," указаны количество, диаметр и класс стали напрягаемых стержней.
В таблице в графе „масса" указана отпускная масса фермы.

ТК 1978	Номенклатура ферм.	Серия ПК-01-124-78 Вып 2-2	Лист 1

Марка фермы	Расход стали, кг	Напрягаемая арматура	Масса т	Марка бетона	Объём бетона м³
3ФС18-4АIIП-о	468.6	6ф14АV	6.8	400	3,11
3ФС18-4КIIП-о	436.2	4ф15К7			
3ФС18-5АIIвП	459.4	5ф22АIIВ	6.8	350	3,11
3ФС18-5АIIП	369.2	4ф20АIV			
3ФС18-5АVП	335.6	4ф18АV		400	
3ФС18-5КIIП	310.2	5ф15К7			
3ФС18-5АIIвП-о	605.4	5ф22АIIВ	6.8	350	3,11
3ФС18-5АIIП-о	515.2	4ф20АIV			
3ФС18-5АVП-о	481.6	4ф18АV		400	
3ФС18-5КIIП-о	456.2	5ф15К7			
3ФС18-5½АIIвП	509.6	4ф25АIIВ	6.8	400	3,11
3ФС18-5½АIIП	441.2	4ф22АIV			
3ФС18-5½АVП	406.6	5ф18АV			
3ФС18-5½КIIП	346.8	5ф15К7			
3ФС18-5½АIIвП-о	642.4	4ф25АIIВ	6.8	400	3,11
3ФС18-5½АIIП-о	574.0	4ф22АIV			
3ФС18-5½АVП-о	539.4	5ф18АV			
3ФС18-5½КIIП-о	473.6	5ф15К7			
3ФС18-6АIIвП	540.8	4ф25АIIВ	6.8	400	3,11
3ФС18-6АIIП	472.4	4ф22АIV			

Марка фермы	Расход стали, кг	Напрягаемая арматура	Масса т	Марка бетона	Объём бетона м³
3ФС18-6АVП	437.8	5ф18АV	6.8	400	3,11
3ФС18-6КIIП	378.0	5ф15К7			
4ФС18-5АIIвП	508.2	5ф22АIIВ	8,2	350	3,75
4ФС18-5АIIП	418.8	4ф20АIV			
4ФС18-5АVП	384.4	4ф18АV		400	
4ФС18-5КIIП	351.6	5ф15К7			
4ФС18-5АIIвП-о	675.7	5ф22АIIВ	8.2	350	3.75
4ФС18-5АIIП-о	586.3	4ф20АIV			
4ФС18-5АVП-о	551.9	4ф18АV		400	
4ФС18-5КIIП-о	519.1	5ф15К7			
4ФС18-6АIIвП	539.0	4ф25АIIВ	8.2	400	3.75
4ФС18-6АIIП	469.0	4ф22АIV			
4ФС18-6АVП	434.4	5ф18АV			
4ФС18-6КIIП	365.8	5ф15К7			
4ФС18-6АIIвП-о	717.7	4ф25АIIВ	8.2	400	3.75
4ФС18-6АIIП-о	647.1	4ф22АIV			
4ФС18-6АVП-о	613.1	5ф18АV			
4ФС18-6КIIП-о	544.5	5ф15К7			
4ФС18-6½АIIвП	589.6	6ф22АIIВ	8.2	350	3,75
4ФС18-6½АVП	519.8	7ф18АIV			

Марка фермы	Расход стали, кг	Напрягаемая арматура	Масса т	Марка бетона	Объём бетона м³
4ФС18-6½АVП	467.3	7ф16АV	8.2	400	3,75
4ФС18-6½КIIП	420.8	6ф15К7			
4ФС18-6½АIIвП-о	825.7	6ф22АIIВ	8.2	350	3,75
4ФС18-6½АVП-о	755.9	7ф18АIV			
4ФС18-6½АVП-о	703.4	7ф16АV		400	
4ФС18-6½КIIП-о	656.9	6ф15К7			
4ФС18-7АIIвП	816.4	6ф22АIIВ	8.2	400	3,75
4ФС18-7АVП	646.6	7ф18АIV			
4ФС18-7АVП	494.1	7ф16АV			
4ФС18-7КIIП	446.6	6ф15К7			
4ФС18-7АIIвП-о	922.4	6ф22АIIВ	8.2	400	3,75
4ФС18-7АVП-о	852.6	7ф18АIV			
4ФС18-7АVП-о	800.1	7ф16АV			
4ФС18-7КIIП-о	753.6	6ф15К7			

Примечания см. лист 1.

ТК 1978	Номенклатура ферм.	Серия ПК-01.12М/78 Вып. 2-2 Лист 2

Госстрой СССР Главные: Электроспецпроект

Гл. инж. проекта Рук. группы Архитектор Конструкц. Объемно-планир. решения Отопл. Вентиляция Электрич. Силовое оборудование Технол. Водопровод Канализация

Выборка стали на одну ферму, кг

Напрягаемая арматура.

Марка фермы	Арматурная сталь ГОСТ 5781-75 класс AIIIв, ф, мм							Итого	Арматурная сталь ГОСТ 5781-75 класс AIV, ф, мм					Итого	Арматурная сталь ГОСТ 5781-75 класс AV, ф, мм					Итого	Арматурные канаты ГОСТ 13840-68 класс К7, ф, мм		Итого	Арматурная сталь ТУ 14-1-1318-75 класс AIIIнВ V, ф, мм					Итого	Расход ненапрягаемой арматуры	Расход стали на ферму без закладных изделий	Расход стали на закладные изделия	Общий расход стали на ферму
	16	18	20	22	25	28	32		14	16	18	20	22		14	16	18	20	22		15			14	16	18	20	22					
1ФС18-1АIIIвВП	113,2							113,2																							141,4	254,6	19,2	273,8
1ФС18-1АIVП									86,8					86,8																	141,4	228,2	19,2	247,4
1ФС18-1АVП															86,8					86,8											141,4	228,2	19,2	247,4
1ФС18-1АIIIвВП-а	113,2							113,2																							283,3	396,5	19,2	415,7
1ФС18-1АIVП-а									86,8					86,8																	283,3	370,1	19,2	389,3
1ФС18-1АVП-а															86,8					86,8											283,3	370,1	19,2	389,3
1ФС18-2АIIIвВП		143,2						143,2																							201,0	344,2	19,2	363,4
1ФС18-2АIVП									108,5					108,5																	201,0	309,5	19,2	328,7
1ФС18-2АVП															86,8					86,8											201,0	287,8	19,2	307,0
1ФС18-2К7П																					80,0		80,0								212,2	292,2	19,2	311,4
1ФС18-2АIIIвВП-а		143,2						143,2																							408,4	551,6	19,2	570,8
1ФС18-2АIVП-а									108,5					108,5																	408,4	516,9	19,2	536,1
1ФС18-2АVП-а															86,8					86,8											408,4	495,2	19,2	514,4
1ФС18-2К7П-а																					80,0		80,0								419,6	499,6	19,2	518,8
1ФС18-3АIIIвВП			176,8					176,8																							256,3	433,1	19,2	452,3
1ФС18-3АIVП									141,5					141,5																	256,3	397,8	19,2	417,0
1ФС18-3АVП															108,5					108,5											256,3	364,8	19,2	384,0
1ФС18-3К7П																					80,0		80,0								271,1	351,1	19,2	370,3
1ФС18-3АIIIвВП-а			176,8					176,8																							499,9	676,7	19,2	695,9
1ФС18-3АIVП-а									141,5					141,5																	499,9	641,4	19,2	660,6
1ФС18-3АVП-а															108,5					108,5											499,9	608,4	19,2	627,6
1ФС18-3К7П-а																					80,0		80,0								514,7	594,7	19,2	613,9
2ФС18-2АIIIвВП		143,2						143,2																							157,0	300,2	27,2	327,4
2ФС18-2АIVП									108,5					108,5																	157,0	265,5	27,2	292,7

Выборка стали на ненапрягаемую арматуру и закладные изделия дана на листе

ТК 1978	Выборка стали на напрягаемую арматуру. Расход стали на ферму.	Серия ПК-01-129/78	
		Вып. 2-2	Лист 3

Выборка стали на одну ферму, кг

Напрягаемая арматура.

Марка фермы	Арматурная сталь ГОСТ 5781-75 класс АIIIВ, Ø, мм: 16	18	20	22	25	28	32	Итого	Арматурная сталь ГОСТ 5781-75 класс АIV, Ø, мм: 14	16	18	20	22	Итого	Арматурная сталь ГОСТ 5781-75 класс АV, Ø, мм: 14	16	18	20	22	Итого	Арматурные канаты ГОСТ 13840-68 класс К7, Ø, мм: 15	Итого	Арматурная сталь ТУ 14-1-1318-75 класс АтIV, Ø, мм: 14	16	18	20	22	Итого	Расход ненапрягаемой арматуры	Расход стали на ферму без закладных изделий	Расход стали на закладные изделия	Общий расход стали на ферму
2ФС18-2АIVП															86.8					86.8											157.0	243.6	27.2	271.0
2ФС18-2К7П																					80.0	80.0									161.0	241.0	27.2	268.2
2ФС18-2АIIIВП-а		143.2						143.2																							384.5	527.7	27.2	554.9
2ФС18-2АIVП-а									108.5					108.5																	384.5	493.0	27.2	520.2
2ФС18-2АVП-а															86.8					86.8											384.5	471.3	27.2	498.5
2ФС18-2К7П-а																					80.0	60.0									388.5	468.5	27.2	495.7
2ФС18-2/3АIIIВП			176.8					176.8																							182.4	359.2	27.2	386.4
2ФС18-2/3АIVП										141.5				141.5																	182.4	323.9	27.2	351.
2ФС18-2/3АVП															108.5					108.5											192.4	290.9	27.2	318.1
2ФС18-2/3К7П																					80.0	80.0									196.4	276.4	27.2	303.6
2ФС18-2/3АIIIВП-а			176.8					176.8																							429.4	606.2	27.2	633.4
2ФС18-2/3АIVП-а										141.5				141.5																	429.4	570.9	27.2	598.1
2ФС18-2/3АVП-а															108.5					108.5											429.4	537.9	27.2	565.1
2ФС18-2/3К7П-а																					80.0	80.0									443.4	523.4	27.2	550.6
2ФС18-3АIIIВП			176.8					176.8																							219.8	396.6	27.2	423.8
2ФС18-3АIVП										141.5				141.5																	219.8	361.3	27.2	388.5
2ФС18-3АVП															108.5					108.5											219.8	328.3	27.2	355.5
2ФС18-3К7П																					80.0	80.0									233.8	313.8	27.2	341.0
2ФС18-3АIIIВП-а			176.8					176.8																							515.0	691.8	27.2	719.0
2ФС18-3АIVП-а										141.5				141.5																	515.0	656.5	27.2	683.7
2ФС18-3АVП-а															108.5					108.5											515.0	623.5	27.2	650.7
2ФС18-3К7П-а																					80.0	80.0									529.0	609.0	27.2	636.3
2ФС18-4АIIIВП				213.6				213.6																							295.5	509.1	27.2	536.3
2ФС18-4АIVП										169.8				169.8																	295.5	465.3	27.2	492.5

Выборка стали на ненапрягаемую арматуру и закладные изделия дана на листе 9

ТК 1978	Выборка стали на напрягаемую арматуру. Расход стали на ферму.	Серия ПК-01-129/78 Вып 2-2 Лист 4

Выборка стали на одну ферму, кг

Марка ферты	Напрягаемая арматура. Арматурная сталь ГОСТ 5781-75 класс АIIIв ф, мм 16	18	20	22	25	28	32		Итого	Арматурная сталь ГОСТ 5781-75 класс АIV ф, мм 14	16	18	20	22	Итого	Арматурная сталь ГОСТ 5781-75 класс АV ф, мм 14	16	18	20	22	Итого	Арматурные канаты ГОСТ 13840-58 класс К7 ф, мм 15		Итого	Арматурная сталь ТУ 14-1-1318-75 класс АIIIп V ф, мм 14	16	18	20	22	Итого	Расход ненапрягаемой арматуры	Расход стали на ферму без заклад. изделий	Расход стали на закладные изделия	Общий расход стали на ферму
2ФС18-4АVП																130.2					130.2												
2ФС18-4К7П																						80.0		80.0									295.5	425.7	27.2	452.9
2ФС18-4АIIIвП-а				213.6					213.6																								313.1	393.1	27.2	420.3
2ФС18-4АIVП-а											169.8				169.8																		640.9	854.5	27.2	881.7
2ФС18-4АVП-а																130.2					130.2												640.9	810.7	27.2	837.9
2ФС18-4К7П-а																						80.0		80.0									640.9	771.1	27.2	798.3
3ФС18-4АIIIв-П				213.6					213.6																								658.5	738.5	27.2	765.7
3ФС18-4АIVП											169.8				169.8																		192.4	406.0	27.2	433.2
3ФС18-4АVП																130.2					130.2												192.4	362.2	27.2	389.4
3ФС18-4К7П																						80.0		80.0									192.4	322.6	27.2	349.8
3ФС18-4АIIIвП-а				213.6					213.6																								210.2	290.2	27.2	317.4
3ФС18-4АIVП-а											169.8				169.8																		338.4	552.0	27.2	579.2
3ФС18-4АVП-а																130.2					130.2												338.4	508.2	27.2	535.4
3ФС18-4К7П-а																						80.0		80.0									338.4	468.6	27.2	495.8
3ФС18-5АIIIвП				267.0					267.0																								356.2	436.2	27.2	463.4
3ФС18-5АIVП													176.8		176.8																		192.4	459.4	27.2	486.6
3ФС18-5АVП																		143.2			143.2												192.4	369.2	27.2	396.4
3ФС18-5К7П																						100.0		100.0									192.4	335.6	27.2	362.8
3ФС18-5АIIIвП-а				267.0					267.0																								210.2	310.2	27.2	337.4
3ФС18-5АIVП-а													176.8		176.8																		338.4	605.4	27.2	632.6
3ФС18-5АVП-а																		143.2			143.2												338.4	515.2	27.2	542.4
3ФС18-5К7П-а																						100.0		100.0									338.4	481.6	27.2	508.8
3ФС18-5/6АIIIвП					275.6				275.6																								356.2	456.2	27.2	483.4
3ФС18-5/6АIVП														213.6	213.6																		234.0	509.6	27.2	536.8
																																	227.6	441.2	27.2	468.4

Выборка стали на ненапрягаемую арматуру и закладные изделия дана на листе 10

ТК 1978	Выборка стали на напрягаемую арматуру. Расход стали на ферму.	Серия ПК-01-129/78 Вып. 2-2	Лист 5

Промстройпроект

Выборка стали на одну ферму, кг

Марка ферты	Напрягаемая арматура. Арматурная сталь ГОСТ 5781-75, класс АIIIВ, ф, мм: 16	18	20	22	25	28	32		Итого	Арматурная сталь ГОСТ 5781-75, класс АIV, ф, мм: 14	16	18	20	22	Итого	Арматурная сталь ГОСТ 5781-75, класс АV, ф, мм: 14	16	18	20	22	Итого	Арматурные канаты ГОСТ 13840-58, класс КУ, ф, мм: 15		Итого	Арматурная сталь ТУ 14-1-1318-75, класс АТпV, ф, мм: 14	16	18	20	22	Итого	Расход ненапрягаемой арматуры	Расход стали на ферму без закладных изделий	Расход стали на закладные изделия	Общий расход стали на ферму
3ФС18-5/6АVП																		179.0			179.0										227.6	406.6	27.2	433.8
3ФС18-5/6КТП																						100.0		100.0							246.8	346.8	27.2	374.0
3ФС18-5/6АIIIВП-а					275.6				275.6																						366.8	642.4	27.2	669.6
3ФС18-5/6АIVП-а														213.6	213.6																360.4	574.0	27.2	601.2
3ФС18-5/6АVП-а																		179.0			179.0										360.4	539.4	27.2	566.6
3ФС18-5/6КТП-а																						100.0		100.0							379.6	479.6	27.2	506.8
3ФС18-6АIIIВП					275.6				275.6																						265.2	540.8	27.2	568.0
3ФС18-6АIVП														213.6	213.6																258.8	472.4	27.2	499.6
3ФС18-6АVП																		179.0			179.0										258.8	437.8	27.2	465.0
3ФС18-6КТП																						100.0		100.0							278.0	378.0	27.2	405.2
4ФС18-5АIIIВП				267.0					267.0																						241.2	508.2	30.0	538.2
4ФС18-5АIVП													177.6		177.6																241.2	418.8	30.0	448.8
4ФС18-5АVП																		143.2			143.2										241.2	384.4	30.0	414.4
4ФС18-5КТП																						100.0		100.0							251.6	351.6	30.0	381.6
4ФС18-5АIIIВП-а				267.0					267.0																						408.7	675.7	30.0	705.7
4ФС18-5АIVП-а													177.6		177.6																408.7	586.3	30.0	616.3
4ФС18-5АVП-а																		143.2			143.2										408.7	551.9	30.0	581.9
4ФС18-5КТП-а																						100.0		100.0							419.1	519.1	30.0	549.1
4ФС18-6АIIIВП					275.6				275.6																						263.4	539.0	30.0	569.0
4ФС18-6АIVП														213.6	213.6																255.4	469.0	30.0	499.0
4ФС18-6АVП																		179.0			179.0										255.4	434.4	30.0	464.4
4ФС18-6КТП																						100.0		100.0							265.8	365.8	30.0	395.8
4ФС18-6АIIIВП-а					275.6				275.6																						442.1	717.7	30.0	747.7
4ФС18-6АIVП-а														213.6	213.6																434.1	647.7	30.0	677.7

Выборка стали на ненапрягаемую арматуру и закладные изделия дана на листе 11

ТК 1978	Выборка стали на напрягаемую арматуру. Расход стали на ферму.	Серия ПК-01-129/78 Вып. 2-2	Лист 6

Киевский Протстройпроект

Рук. бр. Лужак Фрту -

Выборка стали на одну ферму, кг

Марка ферты	Напрягаемая арматура. Арматурная сталь ГОСТ 5781-75, класс АIIIв, ф, мм: 16	18	20	22	25	28	32	Итого	Арматурная сталь ГОСТ 5781-75, класс АIV, ф, мм: 14	16	18	20	22	Итого	Арматурная сталь ГОСТ 5781-75, класс АV, ф, мм: 14	16	18	20	22	Итого	Арматурные канаты ГОСТ 13840-58, класс КV, ф, мм: 15	Итого	Арматурная сталь ТУ 14-1-1318-75, класс АтпV, ф, мм: 14	16	18	20	22	Итого	Расход ненапрягаемой арматуры	Расход стали на ферму без заклад. изделий	Расход стали на закладные изделия	Общий расход стали на ферму
4ФС18-6АVП-а																	179.0			179.0										434.1	613.1	30.0	643.1
4ФС18-6К7П-а																					100.0		100.0							444.5	544.5	30.0	574.5
4ФС18-6/7АIIIвП				320.4				320.4																						269.2	589.6	30.0	619.6
4ФС18-6/7АIVП											250.6			250.6																269.2	519.8	30.0	549.8
4ФС18-6/7АVП																198.1				198.1										269.2	467.3	30.0	497.3
4ФС18-6/7К7П																					120.0		120.0							300.8	420.8	30.0	450.8
4ФС18-6/7АIIIвП-а				320.4				320.4																						505.3	825.7	30.0	855.7
4ФС18-6/7АIVП-а											250.6			250.6																505.3	755.9	30.0	785.9
4ФС18-6/7АVП-а																198.1				198.1										505.3	703.4	30.0	733.4
4ФС18-6/7К7П-а																					120.0		120.0							536.9	656.9	30.0	686.9
4ФС18-7АIIIвП				320.4				320.4																						296.0	616.4	30.0	646.4
4ФС18-7АIVП											250.6			250.6																296.0	546.6	30.0	576.6
4ФС18-7АVП																198.1				198.1										296.0	494.1	30.0	524.1
4ФС18-7К7П																					120.0		120.0							327.6	446.6	30.0	476.6
4ФС18-7АIIIвП-а				320.4				320.4																						602.0	922.4	30.0	952.4
4ФС18-7АIVП-а											250.6			250.6																602.0	852.6	30.0	882.6
4ФС18-7АVП-а																198.1				198.1										602.0	800.1	30.0	830.1
4ФС18-7К7П-а																					120.0		120.0							633.6	753.6	30.0	783.6

Выборка стали на ненапрягаемую арматуру и закладные изделия дана на листе 12.

ТК 1978	Выборка стали на напрягаемую арматуру. Расход стали на ферму.	Серия ПК-01-129/78 Вып. 2-2	Лист 7

Промстройпроект

Выборка стали на одну ферму, кг

Марка ферты	Ненапрягаемая арматура: Арматурная сталь ГОСТ 5781-75, класс А III, ф, мм: 6	8	Арматурная сталь ГОСТ 5.1459-72, класс А III, ф, мм: 10	12	14	16	18	20	22	25	28		Итого	Арматурная сталь ГОСТ 5781-75, класс А I, ф, мм: 6	8	10	Итого	Арматурная сталь ТУ 14-4-659-75, класс Вр I, ф, мм: 4	5		Итого	Всего	Закладные изделия: Арматурная ст. ГОСТ 5.1459-72, класс А III, ф, мм: 14		Итого	Профильн. сталь ГОСТ 380-71, δ=12		Итого	Всего
1ФС18-1АIIIВП	21,6	57,8	17,4	10,0									106,8			0,4	0,4		34,2		34,2	141,4	8,4		8,4	10,8		10,8	19,2
1ФС18-1АIVП	21,6	57,8	17,4	10,0									106,8			0,4	0,4		34,2		34,2	141,4	8,4		8,4	10,8		10,8	19,2
1ФС18-1АVП	21,6	57,8	17,4	10,0									106,8			0,4	0,4		34,2		34,2	141,4	8,4		8,4	10,8		10,8	19,2
1ФС18-1АIIIВП-а	21,6	29,2	17,4	10,0		37,8		135,2					251,2			0,4	0,4		31,7		31,7	283,3	8,4		8,4	10,8		10,8	19,2
1ФС18-1АIVП-а	21,6	29,2	17,4	10,0		37,8		135,2					251,2			0,4	0,4		31,7		31,7	283,3	8,4		8,4	10,8		10,8	19,2
1ФС18-1АVП-а	21,6	29,2	17,4	10,0		37,8		135,2					251,2			0,4	0,4		31,7		31,7	283,3	8,4		8,4	10,8		10,8	19,2
1ФС18-2АIIIВП	21,6	19,2	33,0	31,4	61,6								166,8			0,4	0,4		33,8		33,8	201,0	8,4		8,4	10,8		10,8	19,2
1ФС18-2АIVП	21,6	19,2	33,0	31,4	61,6								166,8			0,4	0,4		33,8		33,8	201,0	8,4		8,4	10,8		10,8	19,2
1ФС18-2АVП	21,6	19,2	33,0	31,4	61,6								166,8			0,4	0,4		33,8		33,8	201,0	8,4		8,4	10,8		10,8	19,2
1ФС18-2К7	16,4	35,6	33,0	31,4	61,6								178,0			0,4	0,4		33,8		33,8	212,0	8,4		8,4	10,8		10,8	19,2
1ФС18-2АIIIВП-а	21,6	19,2	33,0	10,0				71,6	214,0				369,4	3,2	10,6	0,4	14,2		24,8		24,8	408,4	8,4		8,4	10,8		10,8	19,2
1ФС18-2АIVП-а	21,6	19,2	33,0	10,0				71,6	214,0				369,4	3,2	10,6	0,4	14,2		24,8		24,8	408,4	8,4		8,4	10,8		10,8	19,2
1ФС18-2АVП-а	21,6	19,2	33,0	10,0				71,6	214,0				369,4	3,2	10,6	0,4	14,2		24,8		24,8	408,4	8,4		8,4	10,8		10,8	19,2
1ФС18-2К7П-а	16,4	35,6	33,0	10,0				71,6	214,0				380,6	3,2	10,6	0,4	14,2		24,8		24,8	419,6	8,4		8,4	10,8		10,8	19,2
1ФС18-3АIIIВП	21,6	7,2	52,2	10,0		86,0	48,0						225,0			0,4	0,4		30,9		30,9	256,3	8,4		8,4	10,8		10,8	19,2
1ФС18-3АIVП	21,6	7,2	52,2	10,0		86,0	48,0						225,0			0,4	0,4		30,9		30,9	256,3	8,4		8,4	10,8		10,8	19,2
1ФС18-3АVП	21,6	7,2	52,2	10,0		86,0	48,0						225,0			0,4	0,4		30,9		30,9	256,3	8,4		8,4	10,8		10,8	19,2
1ФС18-3К7П	16,4	23,6	52,2	-	13,6	86,0	48,0						239,8			0,4	0,4		30,9		30,9	271,1	8,4		8,4	10,8		10,8	19,2
1ФС18-3АIIIВП-а	21,6	7,2	52,2	10,0					92,4	276,0			459,4		16,1	0,4	16,5		24,0		24,0	499,9	8,4		8,4	10,8		10,8	19,2
1ФС18-3АIVП-а	21,6	7,2	52,2	10,0					92,4	276,0			459,4		16,1	0,4	16,5		24,0		24,0	499,9	8,4		8,4	10,8		10,8	19,2
1ФС18-3АVП-а	21,6	7,2	52,2	10,0					92,4	276,0			459,4		16,1	0,4	16,5		24,0		24,0	499,9	8,4		8,4	10,8		10,8	19,2
1ФС18-3К7П-а	16,4	23,6	52,2	-	13,6				92,4	276,0			474,2		16,1	0,4	16,5		24,0		24,0	514,7	8,4		8,4	10,8		10,8	19,2
2ФС18-2АIIIВП	24,4	38,6	47,8	10,0									120,8			0,4	0,4		35,8		35,8	157,0	13,6		13,6	13,6		13,6	27,2
2ФС18-2АIVП	24,4	38,6	47,8	10,0									120,8			0,4	0,4		35,8		35,8	157,0	13,6		13,6	13,6		13,6	27,2

Киевский Протстройпроект

Гл. инж. пр. Рук. бр. Козлов Дужак

Провер. Соловьева

ТК 1978	Выборка стали на ненапрягаемую арматуру и закладные изделия.	Серия ПК-01-129/78 Вып. 2-2	Лист 8

Выборка стали на одну ферму, кг

Марка фермы	Ненапрягаемая арматура: Арматурная сталь ГОСТ 5781-75 класс AIII, Ø, мм: 6	8	10	12	14	16	18	20	22	25	28	Итого	Арматурная сталь ГОСТ 5781-75 класс AI, Ø, мм: 6	8	10	Итого	Арматурная сталь ТУ 14-4-555-75 класс Вр I, Ø, мм: 4	5	Итого	Всего	Закладные изделия: Арматурная ст. ГОСТ 5781-75 класс AIII, Ø, мм: 14	Итого	Профильная сталь ГОСТ 380-71* Ст3кп	Итого	Всего
2ФС18-2АIIIВП	24,4	38,6	47,8	10,0								120,8			0,4	0,4		35,8	35,8	157,0	13,6	13,6	13,6	13,6	27,2
2ФС18-2К7П	28,4	38,6	47,8	10,0								124,8			0,4	0,4		35,8	35,8	164,0	13,6	13,6	13,6	13,6	27,2
2ФС18-2АIIIВП-о	24,4	29,2	17,4	10,0			48,0			214,0		343,0		12,4	0,4	12,8		28,7	28,7	384,5	13,6	13,6	13,6	13,6	27,2
2ФС18-2АIIIВП-а	24,4	29,2	17,4	10,0			48,0			214,0		343,0		12,4	0,4	12,8		28,7	28,7	384,5	13,6	13,6	13,6	13,6	27,2
2ФС18-2АIIIВП-а	24,4	29,2	17,4	10,0			48,0			214,0		343,0		12,4	0,4	12,8		28,7	28,7	384,5	13,6	13,6	13,6	13,6	27,2
2ФС18-2К7П-а	28,4	29,2	17,4	10,0			48,0			214,0		347,0		12,4	0,4	12,8		28,7	28,7	388,5	13,6	13,6	13,6	13,6	27,2
2ФС18-2/3АIIIВП	14,4	25,2	97,4	10,0								147,0			0,4	0,4		35,0	35,0	182,4	13,6	13,6	13,6	13,6	27,2
2ФС18-2/3АIIIВП	14,4	25,2	97,4	10,0								147,0			0,4	0,4		35,0	35,0	182,4	13,6	13,6	13,6	13,6	27,2
2ФС18-2/3АIIIВП	14,4	25,2	97,4	10,0								147,0			0,4	0,4		35,0	35,0	182,4	13,6	13,6	13,6	13,6	27,2
2ФС18-2/3К7П	18,4	7,2	125,4	10,0								161,0			0,4	0,4		35,0	35,0	196,4	13,6	13,6	13,6	13,6	27,2
2ФС18-2/3АIIIВП-а	14,4	25,2	52,2	10,0					71,6	214,0		387,4	3,6	12,4	0,4	16,4		25,6	25,6	429,4	13,6	13,6	13,6	13,6	27,2
2ФС18-2/3АIIIВП-а	14,4	25,2	52,2	10,0					71,6	214,0		387,4	3,6	12,4	0,4	16,4		25,6	25,6	429,4	13,6	13,6	13,6	13,6	27,2
2ФС18-2/3АIIIВП-а	14,4	25,2	52,2	10,0					71,6	214,0		387,4	3,6	12,4	0,4	16,4		25,6	25,6	429,4	13,6	13,6	13,6	13,6	27,2
2ФС18-2/3К7П-а	18,4	7,2	80,2	10,0					71,6	214,0		401,4	3,6	12,4	0,4	16,4		25,6	25,6	429,4	13,6	13,6	13,6	13,6	27,2
2ФС18-3АIIIВП	14,4	25,2	52,2	31,4	61,6							184,8			0,4	0,4		25,6	25,6	443,4	13,6	13,6	13,6	13,6	27,2
2ФС18-3АIIIВП	14,4	25,2	52,2	31,4	61,6							184,8			0,4	0,4		34,6	34,6	213,8	13,6	13,6	13,6	13,6	27,2
2ФС18-3АIIIВП	14,4	25,2	52,2	31,4	61,6							184,8			0,4	0,4		34,6	34,6	213,8	13,6	13,6	13,6	13,6	27,2
2ФС18-3К7П	18,4	7,2	80,2	31,4	61,6							198,8			0,4	0,4		34,6	34,6	219,8	13,6	13,6	13,6	13,6	27,2
2ФС18-3АIIIВП-а	14,4	25,2	52,2	10,0						92,4	276,0	470,2		18,8	0,4	19,2		25,6	25,6	515,0	13,6	13,6	13,6	13,6	27,2
2ФС18-3АIIIВП-а	14,4	25,2	52,2	10,0						92,4	276,0	470,2		18,8	0,4	19,2		25,6	25,6	515,0	13,6	13,6	13,6	13,6	27,2
2ФС18-3АIIIВП-а	14,4	25,2	52,2	10,0						92,4	276,0	470,2		18,8	0,4	19,2		25,6	25,6	515,0	13,6	13,6	13,6	13,6	27,2
2ФС18-3К7П-а	18,4	7,2	80,2	10,0						92,4	276,0	484,2		18,8	0,4	19,2		25,6	25,6	515,0	13,6	13,6	13,6	13,6	27,2
2ФС18-4АIIIВП	14,4	25,2	33,0	37,2			152,8					262,6	0,4		0,4	0,8		32,1	32,1	295,5	13,6	13,6	13,6	13,6	27,2
2ФС18-4АIIIВП	14,4	25,2	33,0	37,2			152,8					262,6	0,4		0,4	0,8		32,1	32,1	295,5	13,6	13,6	13,6	13,6	27,2

Инв. № подл. | Подпись и дата | Взам. инв. №

ТК 1978	Выборка стали на ненапрягаемую арматуру и закладные изделия.	Серия ПК-01-129/78 Вып. 2-2 Лист 9

Выборка стали на одну ферму, кг

Марка фермы	Ненапрягаемая арматура: Арматурная сталь ГОСТ 5781-75, класс А III, ф, мм: 6	8	Арматурная сталь ГОСТ 5.1459-72*, класс А III, ф, мм: 10	12	14	16	18	20	22	25	28	32	Итого	Арматурная сталь ГОСТ 5781-75, класс А I, ф, мм: 6	8	10	Итого	Арматурная сталь ТУ 14-4-659-75, класс Вр I, ф, мм: 4	5		Итого	Всего	Закладные изделия: Арматурная ст. ГОСТ 5.1459-72*, класс А III, ф, мм: 14		Итого	Профильн. сталь ГОСТ 380-71*: 6-12		Итого	Всего
2ФС18-4АVП	14,4	25,2	33,0	37,2			152,8						262,6	0,4		0,4	0,8		32,1		32,1	295,5	13,6		13,6	13,6		13,6	27,2
2ФС18-4К7П	18,4	7,2	61,0	27,2	13,6		152,8						280,2	0,4		0,4	0,8		32,1		32,1	313,1	13,6		13,6	13,6		13,6	27,2
2ФС18-4АIIIбП-а	14,4	25,2	33,0	37,2							116,0	371,2	597,0	0,4	17,9	0,4	18,7		25,2		25,2	640,9	13,6		13,6	13,6		13,6	27,2
2ФС18-4АIVП-а	14,4	25,2	33,0	37,2							116,0	371,2	597,0	0,4	17,9	0,4	18,7		25,2		25,2	640,9	13,6		13,6	13,6		13,6	27,2
2ФС18-4АVП-а	14,4	25,2	33,0	37,2							116,0	371,2	597,0	0,4	17,9	0,4	18,7		25,2		25,2	640,9	13,6		13,6	13,6		13,6	27,2
2ФС18-4К7П-а	18,4	7,2	61,0	27,2	13,6						116,0	371,2	614,6	0,4	17,9	0,4	18,7		25,2		25,2	658,5	13,6		13,6	13,6		13,6	27,2
3ФС18-4АIIIбП	26,8	7,6	82,0	23,2	13,6								153,2	0,2		0,4	0,6		38,6		38,6	192,4	13,6		13,6	13,6		13,6	27,2
3ФС18-4АIVП	26,8	7,6	82,0	23,2	13,6								153,2	0,2		0,4	0,6		38,6		38,6	192,4	13,6		13,6	13,6		13,6	27,2
3ФС18-4АVП	26,8	7,6	82,0	23,2	13,6								153,2	0,2		0,4	0,6		38,6		38,6	192,4	13,6		13,6	13,6		13,6	27,2
3ФС18-4К7П	36,0	7,6	83,8	23,2	20,4								171,0	0,2		0,4	0,6		38,6		38,6	210,2	13,6		13,6	13,6		13,6	27,2
3ФС18-4АIIIбП-а	26,8	7,6	39,2	23,2	13,6			196,4					306,8	0,2		0,4	0,6		31,0		31,0	338,4	13,6		13,6	13,6		13,6	27,2
3ФС18-4АIVП-а	26,8	7,6	39,2	23,2	13,6			196,4					306,8	0,2		0,4	0,6		31,0		31,0	338,4	13,6		13,6	13,6		13,6	27,2
3ФС18-4АVП-а	26,8	7,6	39,2	23,2	13,6			196,4					306,8	0,2		0,4	0,6		31,0		31,0	338,4	13,6		13,6	13,6		13,6	27,2
3ФС18-4К7П-а	36,0	7,6	41,0	23,2	20,4			196,4					324,6	0,2		0,4	0,6		31,0		31,0	356,2	13,6		13,6	13,6		13,6	27,2
3ФС18-5АIIIбП	26,8	7,6	82,0	23,2	13,6								153,2	0,2		0,4	0,6		38,6		38,6	192,4	13,6		13,6	13,6		13,6	27,2
3ФС18-5АIVП	26,8	7,6	82,0	23,2	13,6								153,2	0,2		0,4	0,6		38,6		38,6	192,4	13,6		13,6	13,6		13,6	27,2
3ФС18-5АVП	26,8	7,6	82,0	23,2	13,6								153,2	0,2		0,4	0,6		38,6		38,6	192,4	13,6		13,6	13,6		13,6	27,2
3ФС18-5К7П	36,0	7,6	83,8	23,2	20,4								171,0	0,2		0,4	0,6		38,6		38,6	210,2	13,6		13,6	13,6		13,6	27,2
3ФС18-5АIIIбП-а	26,8	7,6	39,2	23,2	13,6			196,4					306,8	0,2		0,4	0,6		31,0		31,0	338,4	13,6		13,6	13,6		13,6	27,2
3ФС18-5АIVП-а	26,8	7,6	39,2	23,2	13,6			196,4					306,8	0,2		0,4	0,6		31,0		31,0	338,4	13,6		13,6	13,6		13,6	27,2
3ФС18-5АVП-а	26,8	7,8	39,2	23,2	13,6			196,4					306,8	0,2		0,4	0,6		31,0		31,0	338,4	13,6		13,6	13,6		13,6	27,2
3ФС18-5К7П-а	36,0	7,6	41,0	23,2	20,4			196,4					324,6	0,2		0,4	0,6		31,0		31,0	356,2	13,6		13,6	13,6		13,6	27,2
3ФС18-5/6АIIIбП	8,0	22,8	78,4	68,0		17,6							194,8	0,2		0,4	0,6		38,6		38,6	234,0	13,6		13,6	13,6		13,6	27,2
3ФС18-5/6АIVП	16,8	7,6	78,4	68,0		17,6							188,4	0,2		0,4	0,6		38,6		38,6	227,6	13,6		13,6	13,6		13,6	27,2

Киевский Протстройпроект | Г. инж. пр. Козлов | Рук. бр. Пуцкая | Проверил Соловьева

ТК 1978	Выборка стали на ненапрягаемую арматуру и закладные изделия.	Серия ПК-01-129/78	
		Вып. 2-2	Лист 10

Выборка стали на одну ферму, кг

Марка ферты	Ненапрягаемая арматура: Арматурная сталь ГОСТ 5781-75 класс А III ф, мм 6	8	Арматурная сталь ГОСТ 5.1459-72* класс А II ф, мм 10	12	14	16	18	20	22	25	32	Итого	Арматурная сталь ГОСТ 5781-75 класс А I ф, мм 6	8	10	Итого	Арматурная сталь ТУ 14-4-659-75 класс Вр I ф, мм 4	5	Итого	Всего	Закладные изделия: Арматурная ст. ГОСТ 5.1459-72* класс А III ф, мм 14	Итого	Профильн сталь ГОСТ 380-71* 8-12	Итого	Всего
3ФС18-5/6АV̄П	16.8	7.6	78.4	68.0		17.6						188.4	0.2		0.4	0.6		38.6	38.6	227.6	13.6	13.6	13.6	13.6	27.2
3ФС18-5/6К7П	22.8	7.6	88.6	68.0	20.4							207.6	0.2		0.4	0.6		38.6	38.6	245.8	13.6	13.6	13.6	13.6	27.2
3ФС18-5/6-АIIIВП-а	8.0	22.6	63.6	23.2		17.6		196.4				331.6	0.2		0.4	0.6		34.6	34.6	356.8	13.6	13.6	13.6	13.6	27.2
3ФС18-5/6АIV̄П-а	16.8	7.6	63.6	23.2		17.6		196.4				325.2	0.2		0.4	0.6		34.6	34.6	360.4	13.6	13.6	13.6	13.6	27.2
3ФС18-5/6АV̄П-а	16.8	7.6	63.6	23.2		17.6		196.4				325.2	0.2		0.4	0.6		34.6	34.6	360.4	13.6	13.6	13.6	13.6	27.2
3ФС18-5/6К7П-а	22.8	7.6	74.0	23.2				196.4				344.4	0.2		0.4	0.6		34.6	34.6	379.6	13.6	13.6	13.6	13.6	27.2
3ФС18-6АIIIВП	8.0	22.8	63.6	23.2	91.8	17.6						227.0	0.2		0.4	0.6		37.6	37.6	265.2	13.6	13.6	13.6	13.6	27.2
3ФС18-6АIV̄П	16.8	7.6	63.6	23.2	91.8	17.6						220.6	0.2		0.4	0.6		37.6	37.6	258.8	13.6	13.6	13.6	13.6	27.2
3ФС18-6АV̄П	16.8	7.6	63.6	23.2	91.8	17.6						220.6	0.2		0.4	0.6		37.6	37.6	258.8	13.6	13.6	13.6	13.6	27.2
3ФС18-6К7П	22.8	7.6	74.0	23.2	112.2							239.8	0.2		0.4	0.6		37.6	37.6	278.0	13.6	13.6	13.6	13.6	27.2
4ФС18-5АIIIВП	9.6	23.8	93.6	50.4			22.4					199.8	0.6		0.4	1.0		40.4	40.4	241.2	13.6	13.6	16.4	16.4	30.0
4ФС18-5АIV̄П	9.6	23.8	93.6	50.4			22.4					199.8	0.6		0.4	1.0		40.4	40.4	241.2	13.6	13.6	16.4	16.4	30.0
4ФС18-5АV̄П	9.6	23.8	93.6	50.4			22.4					199.8	0.6		0.4	1.0		40.4	40.4	241.2	13.6	13.6	16.4	16.4	30.0
4ФС18-5К7П	15.6	23.8	63.2	94.0	13.6							210.2	0.6		0.4	1.0		40.4	40.4	251.6	13.6	13.6	16.4	16.4	30.0
4ФС18-5АIIIВП-а	9.6	23.8	47.6	50.4			70.4		166.0			367.8	9.4		0.4	9.8		31.1	31.1	408.7	13.6	13.6	16.4	16.4	30.0
4ФС18-5АIV̄П-а	9.6	23.8	47.6	50.4			70.4		166.0			367.8	9.4		0.4	9.8		31.1	31.1	408.7	13.6	13.6	16.4	16.4	30.0
4ФС18-5АV̄П-а	9.6	23.8	47.6	50.4			70.4		166.0			367.8	9.4		0.4	9.8		31.1	31.1	408.7	13.6	13.6	16.4	16.4	30.0
4ФС18-5К7П-а	15.6	23.8	17.2	94.0	13.6		48.0		166.0			378.2	9.4		0.4	9.8		31.1	31.1	419.1	13.6	13.6	16.4	16.4	30.0
4ФС18-6АIIIВП		33.8	105.6	23.2	37.2		22.4					222.2	0.2	0.8	0.4	1.4		39.8	39.8	263.4	13.6	13.6	16.4	16.4	30.0
4ФС18-6АIV̄П	9.6	16.2	105.6	23.2	37.2		22.4					214.2	0.2	0.8	0.4	1.4		39.8	39.8	255.4	13.6	13.6	16.4	16.4	30.0
4ФС18-6АV̄П	9.6	16.2	105.6	23.2	37.2		22.4					214.2	0.2	0.8	0.4	1.4		39.8	39.8	255.4	13.6	13.6	16.4	16.4	30.0
4ФС18-6К7П	15.6	16.2	75.2	66.8	50.8							224.6	0.2	0.8	0.4	1.4		39.8	39.8	265.8	13.6	13.6	16.4	16.4	30.0
4ФС18-6АIIIВП-а		33.8	59.6	23.2	37.2		22.4		166.0			401.4	9.0	0.8	0.4	10.2		30.5	30.5	442.1	13.6	13.6	16.4	16.4	30.0
4ФС18-6АIV̄П-а	9.6	16.2	59.6	23.2	37.2		22.4		166.0			393.4	9.0	0.8	0.2	10.2		30.5	30.5	434.1	13.6	13.6	16.4	16.4	30.0

Протстройпроект

ТК 1978	Выборка стали на ненапрягаемую арматуру и закладные изделия.	Серия ПК-01-129/78 Вып. 2-2	Лист 11

Выборка стали на одну ферму, кг

Марка ферты	Ненапрягаемая арматура: Арматурная сталь ГОСТ 5781-75 класс А III ф, мм 6	8	5.1459-72* класс А III ф, мм 10	12	14	16	18	20	22	25	26	Итого	Арматурная сталь ГОСТ 5781-75 класс А I ф, мм 6	8	10	16	Итого	Армат. сталь ТУ 14-4-659-75 класс Вр I ф, мм 6	Итого	Всего	Закладные изделия: Арматурная ст. ГОСТ 51459-72* класс А III ф, мм 14	Итого	Профильн сталь ГОСТ 380-71* 8-12	Итого	Всего
4ФС18-6АV П-а	9.6	16.2	59.6	23.2	37.2		22.4	59.2	166.0			393.4	9.0	0.8	0.4		10.2	30.5	30.5	434.1	13.6	13.6	16.4	16.4	30.0
4ФС18-6К7П-а	15.6	16.2	29.2	66.8	50.8			59.2	166.0			403.8	9.0	0.8	0.4		10.2	30.5	30.0	444.5	13.6	13.6	16.4	16.4	30.0
4ФС18 6/7АIII ВП	9.6	16.2	74.4	68.0	37.2		22.4					227.8	0.2	0.8	0.4		1.4	40.0	40.0	269.2	13.6	13.6	16.4	16.4	30.0
4ФС18 6/7АIV П	9.6	16.2	74.4	68.0	37.2		22.4					227.8	0.2	0.8	0.4		1.4	40.0	40.0	269.2	13.6	13.6	16.4	16.4	30.0
4ФС18-6/7АV П	9.6	16.2	74.4	68.0	37.2		22.4					227.8	0.2	0.8	0.4		1.4	40.0	40.0	269.2	13.6	13.6	16.4	16.4	30.0
4ФС18-6/7К7П	15.6	16.2	45.8	124.2	57.6							259.4	0.2	0.8	0.4		1.4	40.0	40.0	300.8	13.6	13.6	16.4	16.4	30.0
4ФС18-6/7АIII ВП-а	9.6	16.2	59.6	23.2	37.2		22.4		71.6	217.2		457.0	5.3	15.6	0.4		21.3	27.0	27.0	505.3	13.6	13.6	16.4	16.4	30.0
4ФС18-6/7АIV П-а	9.6	16.2	59.6	23.2	37.2		22.4		71.6	217.2		457.0	5.3	15.6	0.4		21.3	27.0	27.0	505.3	13.6	13.6	16.4	16.4	30.0
4ФС18-6/7АV П-а	9.6	16.2	59.6	23.2	37.2		22.4		71.6	217.2		457.0	5.3	15.6	0.4		21.3	27.0	27.0	505.3	13.6	13.6	16.4	16.4	30.0
4ФС18-6/7К7П-а	15.6	16.2	31.0	79.4	57.6				71.6	217.2		488.6	5.3	15.6	0.4		21.3	27.0	27.0	536.9	13.6	13.6	16.4	16.4	30.0
4ФС18-7АIII ВП	9.6	16.2	74.4		100.0	31.6	22.4					254.2		1.2		1.2	2.4	39.4	39.4	296.0	13.6	13.6	16.4	16.4	30.0
4ФС18-7АIV П	9.6	16.2	74.4		100.0	31.6	22.4					254.2		1.2		1.2	2.4	39.4	39.4	296.0	13.6	13.6	16.4	16.4	30.0
4ФС18-7АV П	9.6	16.2	74.4		100.0	31.6	22.4					254.2		1.2		1.2	2.4	39.4	39.4	296.0	13.6	13.6	16.4	16.4	30.0
4ФС18-7К7П	15.6	16.2	45.8	56.2	120.4	31.6						285.8		1.2		1.2	2.4	39.4	39.4	327.6	13.6	13.6	16.4	16.4	30.0
4ФС18-7АIII ВП-а	9.6	16.2	59.6		68.8		22.4			92.4	280.0	549.0		24.8		1.2	26.0	27.0	27.0	602.0	13.6	13.6	16.4	16.4	30.0
4ФС18-7АIV П-а	9.6	16.2	59.6		68.8		22.4			92.4	280.0	549.0		24.8		1.2	26.0	27.0	27.0	602.0	13.6	13.6	16.4	16.4	30.0
4ФС18-7АV П-а	9.6	16.2	59.6		68.8		22.4			92.4	280.0	549.0		24.8		1.2	26.0	27.0	27.0	602.0	13.6	13.6	16.4	16.4	30.0
4ФС18-7К7П-а	15.6	16.2	31.0	56.2	89.2					92.4	280.0	580.6		24.8		1.2	26.0	27.0	27.0	633.6	13.6	13.6	16.4	16.4	30.0

ТК 1978	Выборка стали на ненапрягаемую арматуру и закладные изделия.	Серия ПК-01-129/78 Вып. 2-2	Лист 12

Промстройпроект

Геометрическая схема фермы

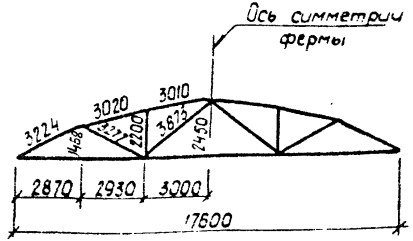

1-1

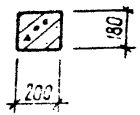

2-2

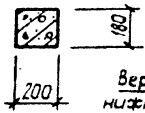

3-3

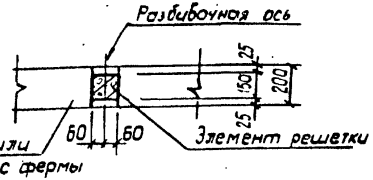

4-4

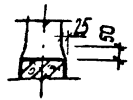

1. Привязку всех элементов решетки по ширине фермы принять по сечению 3-3.
2. В марках ферм условно опущены индексы, обозначающие вид напрягаемой арматуры.
3. Примеры разбивки закладных изделий для крепления плит покрытия и фонарей, связей в покрытиях стеновых панелей и пут подвесного транспорта даны в выпуске 1 серии ПК-01-129/78.

Спецификация марок закладных элементов на одну ферму

Марка фермы	Марка элемента	Колич. шт.	N° листа
1ФС18-1П ÷ 1ФС18-3П 1ФС18-1П-а ÷ 1ФС18-3П-а	М3-1	2	Вып. 3 часть 2 л 12

ТК 1978	Фермы 1ФС18-1П ÷ 1ФС18-3П, 1ФС18-1П-а ÷ 1ФС18-3П-а. Опалубочный чертеж.	серия ПК-01-129/78	Вып. 2-2	Лист 13

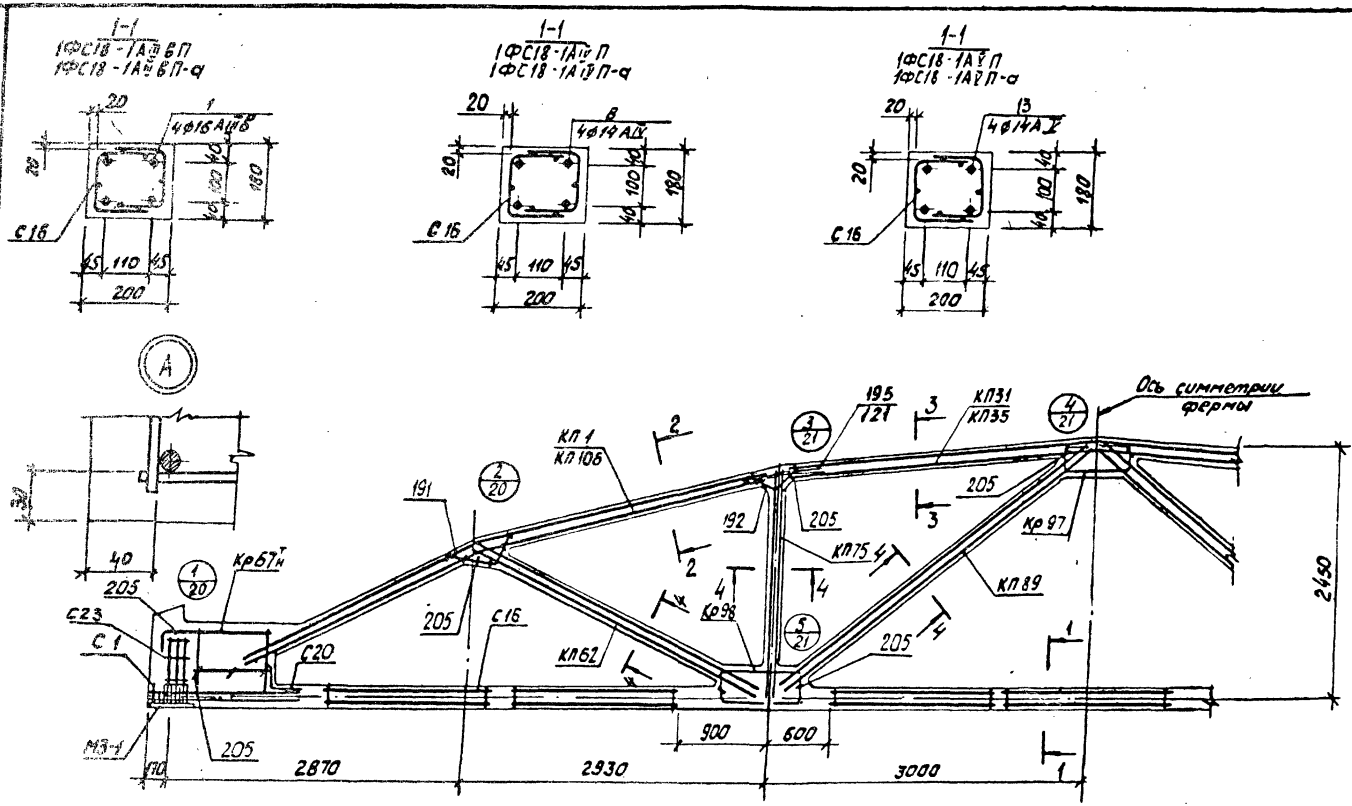

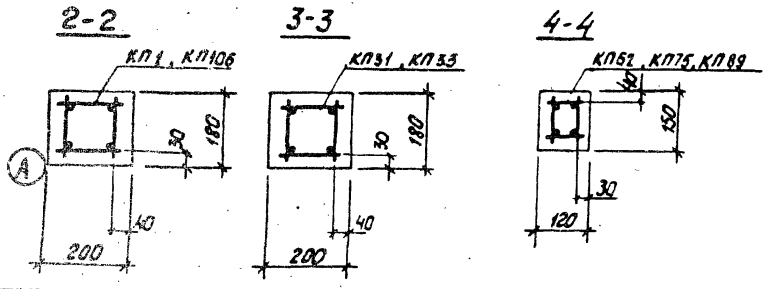

1. Значения контролируемых напряжений в напрягаемой арматуре принимать по таблице 1 п.II.4 пояснительной записки.
2. Кубиковая прочность бетона при отпуске натяжения арматуры должна быть не менее 0,8R.
3. При бетонировании фермы следует обратить особое внимание на уплотнение бетона в узлах фермы.
4. На общем виде армирования напрягаемая арматура в нижнем поясе условно не показана.
5. В марках ферм, указанных в штампе, условно опущены индексы, обозначающие вид напрягаемой арматуры.
6. Спецификация марок арматурных изделий на одну ферму приведена на листе 15.

ТК 1978	Фермы 1ФС18-1П; 1ФС18-1П-а. Армирование ферм.	серия ПК-01-129/78	
		Вып. 2-2	Лист 14

Киевский Промстройпроект

Гл. инж. проек. Рук. бригад. Сабуськон Козлов Дужок

Ст. техник Проверил Кирпичко Дужок

17425-01 27

Марка фермы	Марка изделия или №поз	Кол-во шт	№ листа Вып
1ФС18-1АШВП	КП1	2	Вып.3 л.2
	КП31	1	— " — л.32
	КП62	2	" л.63
	КП75	2	— " — л.76
	КП89	2	— " — л.90
	КрБ7$^{II}_{III}$	2+2	— " — л.170
	Кр97	2	— " — л.198
	Кр98	4	— " — л.199
	С1	16	— " — л.216
	С16	14	— " — л.223
	С20	2	— " — л.226
	С23	8	— " — л.226
	1	4	Вып.3 л.1
	191	4	— " — л.227
	192	4	— " — л.227
	195	8	— " — л.227
	205	34	— " — л.228

Марка фермы	Марка изделия или №поз	Кол-во шт	№ листа Вып
1ФС18-1АЦП	КП1, КП31, КП62, КП75, КП89, КрБ7$^{II}_{III}$, Кр97, Кр98, С1, С16, С20, С23, поз. 191, 192, 195, 205 по 1ФС18-1АШВП	8	4	Вып.3 л.1
	КП1, КП31, КП62, КП75, КП89, КрБ7$^{II}_{III}$, Кр97, Кр98, С1, С16, С20, С23, поз. 191, 192, 195, 205 по 1ФС18-1АШВП	13	4	Вып.3 л.1

Марка фермы	Марка изделия или №поз	Кол-во шт	№ листа Вып.
1ФС18-1АШВП-а	КП106	2	Вып.2 л.2
	КП35	1	Вып.3 л.36
	КП62	2	— " — л.63
	КП75	2	— " — л.76
	КП89	2	— " — л.90
	КрБ7$^{II}_{III}$	2+2	— " — л.170
	Кр97	2	— " — л.198
	Кр98	4	— " — л.199
	С1	16	— " — л.216
	С16	14	— " — л.223
	С20	2	— " — л.226
	С23	8	— " — л.226
	1	4	Вып.3 л.1
	191	4	— " — л.227
	192	4	— " — л.227
	121	8	— " — л.227
	205	34	— " — л.228

Марка фермы	Марка изделия или №поз	Кол-во шт.	№ листа Вып.
1ФС18-1АЦП-а	КП106, КП35, КП62, КП75, КП89, КрБ7$^{II}_{III}$, Кр97, Кр98, С1, С16, С20, С23, поз. 191, 192, 121, 205 по 1ФС18-1АШВП-а	8	4	Вып.3 л.1
	КП106, КП35, КП62, КП75, КП89, КрБ7$^{II}_{III}$, Кр97, Кр98, С1, С16, С20, С23, поз. 191, 192, 121, 205, по 1ФС18-1АШВП-а	13	4	Вып.3 л.1

ТК 1978	Фермы 1ФС18-1П, 1ФС18-1П-а. Спецификация марок арматурных изделий на одну ферму.	Серия ПК-01-129/78 Вып. 1

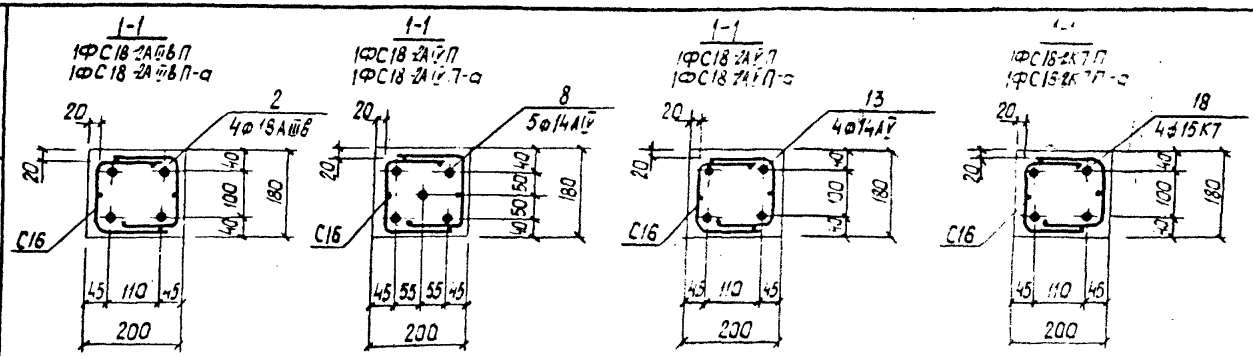

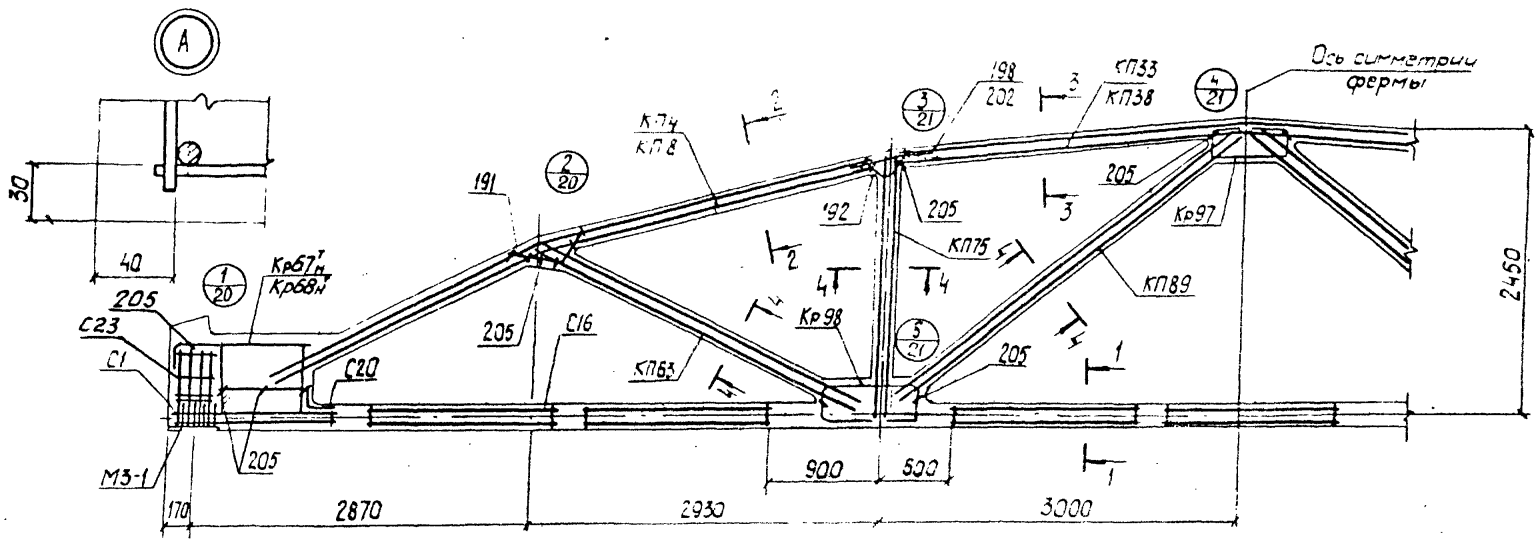

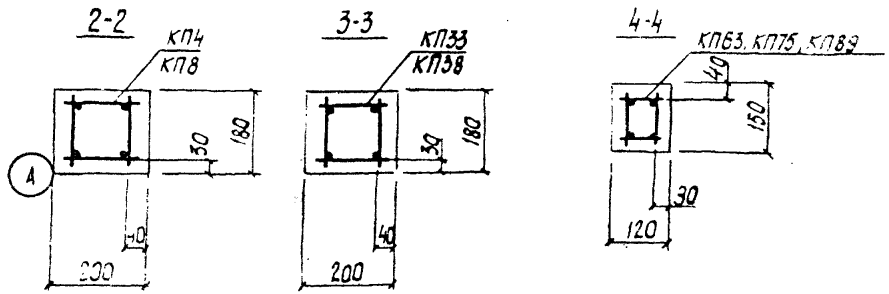

1. Значения контролируемых напряжений в напрягаемой арматуре принимать по таблице 1 п.II.4 пояснительной записки.
2. Кубиковая прочность бетона при отпуске натяжения арматуры должна быть не менее 0,8R.
3. При бетонировании фермы следует обратить особое внимание на уплотнение бетона в узлах фермы.
4. На общем виде армирования напрягаемая арматура в нижнем поясе условно не показана.
5. В марках ферм, указанных в штампе, условно опущены индексы, обозначающие вид напрягаемой арматуры.
6. Спецификация марок арматурных изделий на одну ферму приведена на листе 17.

ТК	Фермы 1ФС18-2П, 1ФС18-2П-а.	серия ПК-01-129/78
1978	Армирование ферм.	Вып. 2-2 Лист 16

Гл. инж. проек. Казлов Дужак
Рук. бригады Дужак
Ст. техник Проверил Кияшко Дужак
Гл. инж. проекта Киевский Промстройпроект

17425-01 22

Марка фермы	Марка изделия или №поз	Кол-во шт	№ листа вып
1ФС18-2АШ6П	КП4	2	вып 3 л. 5
	КП33	1	— " — л. 34
	КП63	2	— " — л. 64
	КП75	2	— " — л. 76
	КП89	2	— " — л. 90
	Кр67н	2+2	— " — л 170
	Кр97	2	— " — л. 198
	Кр98	4	— " — л. 199
	С1	16	— " — л. 216
	С16	14	— " — л. 223
	С20	2	— " — л. 226
	С23	8	— " — л. 226
	2	4	вып 3 л. 1
	191	4	— " — л. 227
	192	4	— " — л. 227
	198	8	— " — л. 227
	205	34	— " — л. 228

Марка фермы	Марка изделия или №поз	Кол-во шт.	№ листа вып.
1ФС18-2АУП	КП4, КП33, КП63, КП75, КП89, Кр67н, Кр97, Кр98, С1, С16, С20, С23 поз. 191, 192, 198, 205 по 1ФС18-2АШ6П	8	5	вып 3 л. 1

Марка фермы	Марка изделия или №поз	Кол-во шт.	№ листа вып.
1ФС18-2АУ17	КП4, КП33, КП63, КП75, КП89, Кр67н, Кр97, Кр98, С1, С16, С20, С23 поз. 191, 192, 198, 205 по 1ФС18-2АШ6П	13	4	вып 3 л. 1

Марка фермы	Марка изделия или №поз	Кол-во шт.	№ листа вып.
1ФС18-2КУП	КП4, КП33, КП63, КП75, КП89, Кр97, Кр98, С16, С20, С23 поз. 191, 192, 198, 205 по 1ФС18-2АШ6П	Кр68н	2+2	вып 3 л. 170
		18	4	— " — л. 1
		С1	36	— " — л. 216

Марка фермы	Марка изделия или №поз	Кол-во шт.	№ листа вып.
1ФС18-2АШ6П-а	КП8	2	вып 3 л. 9
	КП38	1	— " — л. 39
	КП63	2	— " — л. 64
	КП75	2	— " — л. 76
	КП89	2	— " — л. 90
	Кр67н	2+2	— " — л. 170
	Кр97	2	— " — л. 198
	Кр98	4	— " — л. 199
	С1	16	— " — л. 216
	С16	14	— " — л. 225
	С20	2	— " — л. 226
	С23	8	— " — л. 226
	2	4	вып 3 л. 1
	191	4	— " — л. 227
	192	4	— " — л. 227
	202	8	— " — л. 228
	205	34	— " — л. 228

Марка фермы	Марка изделия или №поз	Кол-во шт.	№ листа вып.
1ФС18-2АУП-а	КП8, КП38, КП63, КП75, КП89, Кр67н, Кр97, Кр98, С1, С16, С20, С23 поз. 191, 192, 202, 205 по 1ФС18-2АШ6П-а	8	5	вып 3 л. 1

Марка фермы	Марка изделия или №поз	Кол-во шт.	№ листа вып.
1ФС18-2КУП-а	КП8, КП38, КП63, КП75, КП89, Кр97, Кр98, С16, С20, С23 поз. 191, 192, 202, 205 по 1ФС18-2АШ6П-а	Кр68н	2+2	вып 3 л. 170
		18	4	— " — л. 1
		С1	36	— " — л. 216

Марка фермы	Марка изделия или №поз	Кол-во шт.	№ листа вып.
	КП8, КП38, КП63, КП75, КП89, Кр97, Кр98, С16, С20, С23 поз. 191, 192, 202, 205 по 1ФС18-2АШ6П-а	13	4	вып 3 л. 1

ТК 1978

Фермы 1ФС18-2П, 1ФС18-2П-а. Спецификация марок арматурных изделий на одну ферму

серия ПК-01-129/78 вып. 2-3 лист 17

17035-07 30

1-1
1ФС18-3АIIIвБП
1ФС18-3АIIIвБП-а

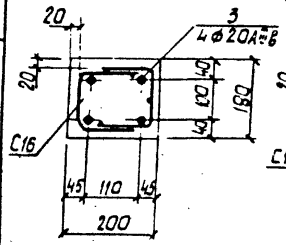

1-1
1ФС18-3АIVП
1ФС18-3АIVП-а

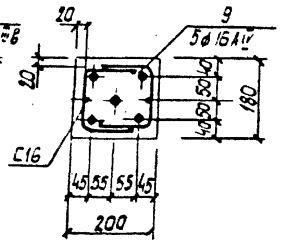

1-1
1ФС18-3АVП
1ФС18-3АVП-а

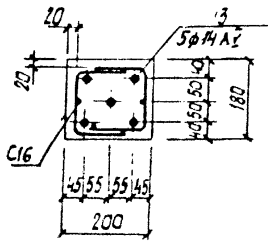

1-1
1ФС18-3К7П
1ФС18-3К7П-а

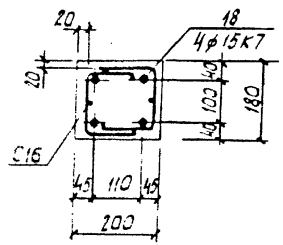

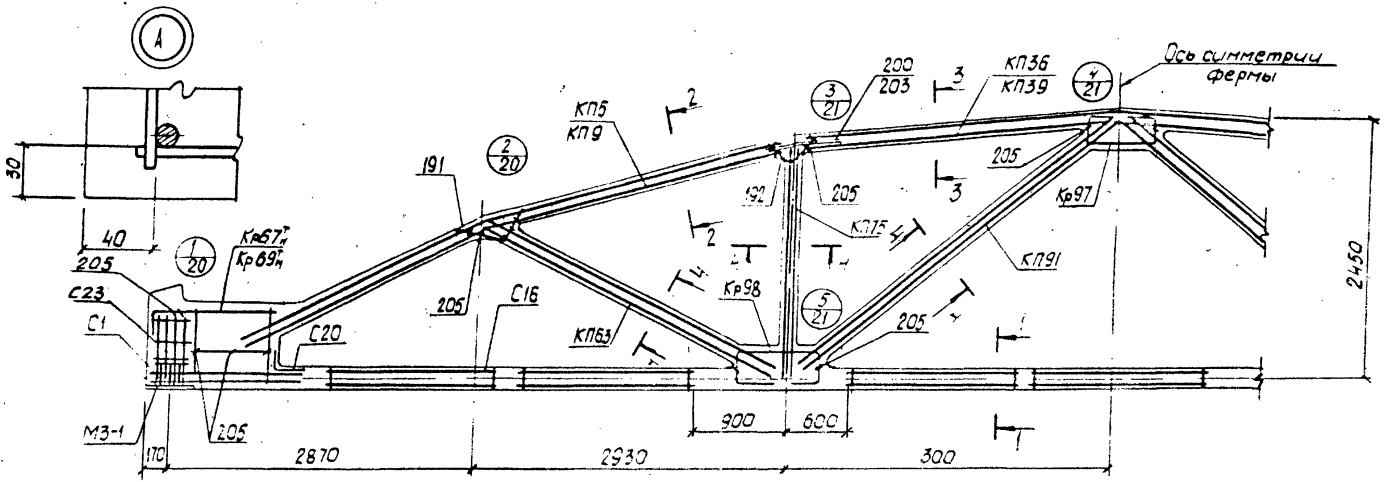

2-2
КП5, КП9

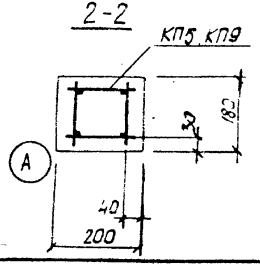

3-3
КП36, КП39

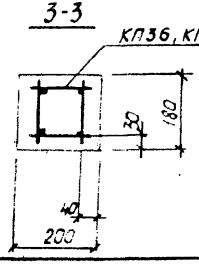

4-4
КП63, КП75, КП91

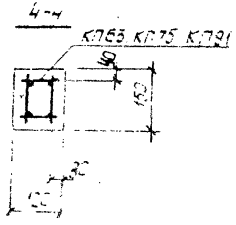

1. Значения контролируемых напряжений в напрягаемой арматуре принимать по таблице 1 п.II.4 пояснительной записки.
2. Кубиковая прочность бетона при отпуске натяжения арматуры должна быть не менее 0,8R.
3. При бетонировании фермы следует обратить особое внимание на уплотнение бетона в узлах фермы.
4. На общем виде армирования напрягаемая арматура в нижнем поясе условно не показана.
5. В марках ферм, указанных в штампе, условно опущены индексы, обозначающие вид напрягаемой арматуры.
6. Спецификация масс арматурных изделий на одну ферму приведена на листе 19.

ТК 1978	Фермы 1-ФС18-3П, 1ФС18-3П-а. Армирование ферм.	серия ПК-01-129/78 Вып. 2-2 Лист 18

Киевский Промстройпроект
Проверил Дужок
Гип Гутт
Нач. пров. Козлов
Рук. бригады Дужок

17425-01 31

Марка фермы	Марка изделия или № поз.	Кол-во шт	№ листа вып.
1ФС18-3АШВП	КП5	2	вып.3 л.6
	КП36	1	— " — л.37
	КП63	2	— " — л.64
	КП75	2	— " — л.76
	КП91	2	— " — л.92
	Кр67^{II}	2+2	— " — л.170
	Кр97	2	— " — л.198
	Кр98	4	— " — л.199
	С1	16	— " — л.216
	С16	14	— " — л.223
	С20	2	— " — л.226
	С23	8	— " — л.226
	3	4	вып.3 л.1
	191	4	— " — л.227
	192	4	— " — л.227
	200	8	— " — л.227
	205	34	— " — л.228

Марка фермы	Марка изделия или № поз.	Кол-во шт	№ листа вып.
1ФС18-3АУП	КП5, КП36, КП63, КП75, КП91, Кр67^{II}, Кр97, Кр98, С1, С16, С20, С23 поз. 191, 192, 200, 205 по 1ФС18-3АШВП	9	5 вып.3 л.1
		13	5 вып.3 л.1

Марка фермы	Марка изделия или № поз.	Кол-во шт	№ листа вып.
1ФС18-3КП	КП5, КП36, КП63, КП75, КП91, Кр97, Кр98, С16, С20, С23 поз. 191, 192, 200, 205 по 1ФС18-3АШВП	13	4 вып.3 л.1
		С1	36 — " — л.216
		Кр67^{II}	2+2 — " — л.171

Марка фермы	Марка изделия или № поз.	Кол-во шт.	№ листа вып.
1ФС18-3АШВП-а	КП9	2	вып.3 л.10
	КП39	1	— " — л.40
	КП63	2	— " — л.64
	КП75	2	— " — л.76
	КП91	2	— " — л.92
	Кр67^{II}	2+2	— " — л.170
	Кр97	2	— " — л.198
	Кр98	4	— " — л.199
	С1	16	— " — л.216
	С16	14	— " — л.223
	С20	2	— " — л.226
	С23	8	— " — л.226
	3	4	вып.3 л.1
	191	4	— " — л.227
	192	4	— " — л.227
	203	8	— " — л.227
	205	34	— " — л.228

Марка фермы	Марка изделия или № поз.	Кол-во шт.	№ листа вып.
1ФС18-3АУП-а	КП9, КП39, КП63, КП75, КП91, Кр67^{II}, Кр97, Кр98, С1, С16, С20, С23 поз. 191, 192, 203, 205 по 1ФС18-3АШВП-а	9	5 вып.3 л.1
1ФС18-3АП-а	КП9, КП39, КП63, КП75, КП91, Кр67^{II}, Кр97, Кр98, С1, С16, С20, С23 поз. 191, 192, 203, 205 по 1ФС18-3АШВП-а	13	5 вып.3 л.1

Марка фермы	Марка изделия или № поз.	Кол-во шт.	№ листа вып.
1ФС18-3КП-а	КП9, КП39, КП63, КП75, КП91, Кр97, Кр98, С16, С20, С23 поз. 191, 192, 203, 205 по 1ФС18-3АШВП-а	13	4 вып.3 л.1
		Кр69^{II}	2+2 — " — л.171
		С1	36 — " — л.216

ТК 1978

Фермы 1ФС18-3П, 1ФС18-3П-а.
Спецификация марок арматурных изделий на одну ферму.

Серия ПК-01-129/78 Вып. 2-2 Лист 19

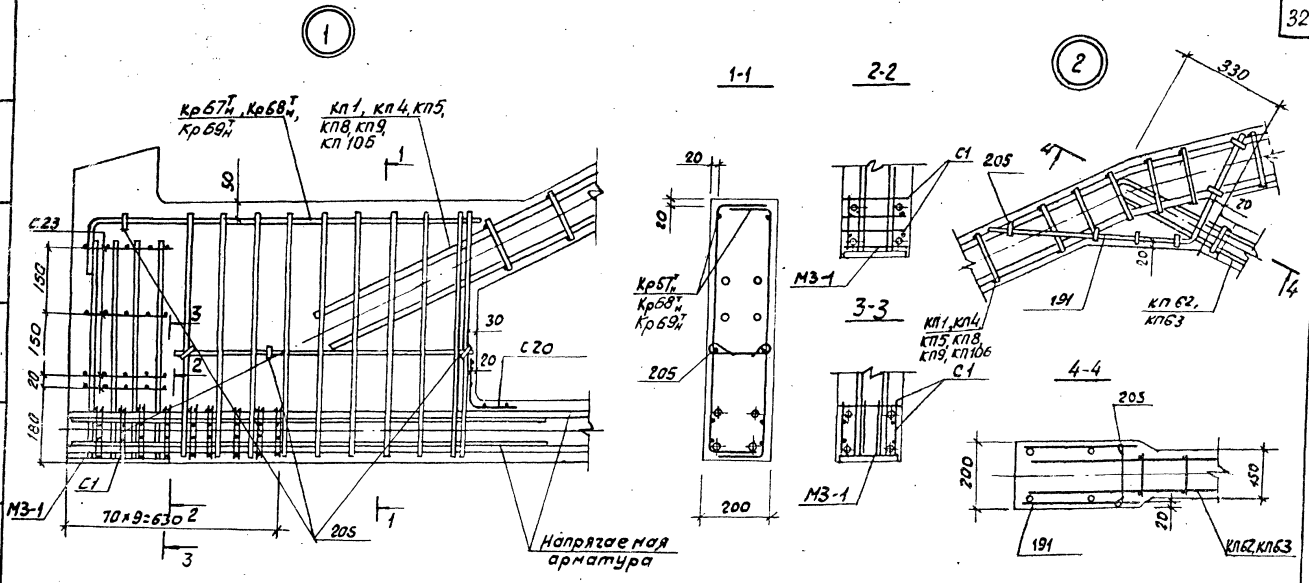

1. В узлах 1 и 5 условно показано 4 стержня напрягаемой арматуры.
2. Допустимое отклонение величины заделки каркасов решетки в пояса ± 10 мм.
3. В узле 1 показано девять рядов сеток С1 для ферм с канатным армированием нижнего пояса. Для ферм со стержневым армированием нижнего пояса устанавливается четыре ряда сеток С1 на расстоянии 280 мм от торца с шагом 70 мм.

ТК	Фермы 1ФС18-1П ÷ 1ФС18-3П, 1ФС18-1П-а ÷ 1ФС18-3П-а	Серия ПК-01-129/78	
1978	Узлы 1,2	Вып. 2-2	Лист 20

Киевский Промстройпроект

Рук. бригад. Дужак

Проверил Дужак

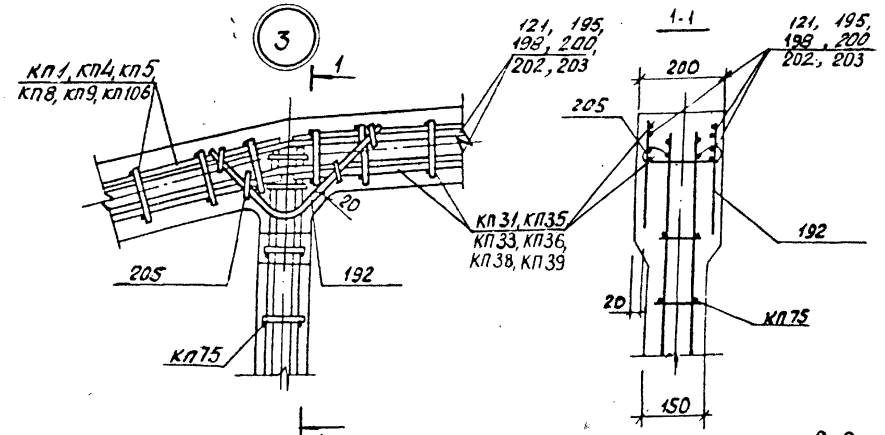

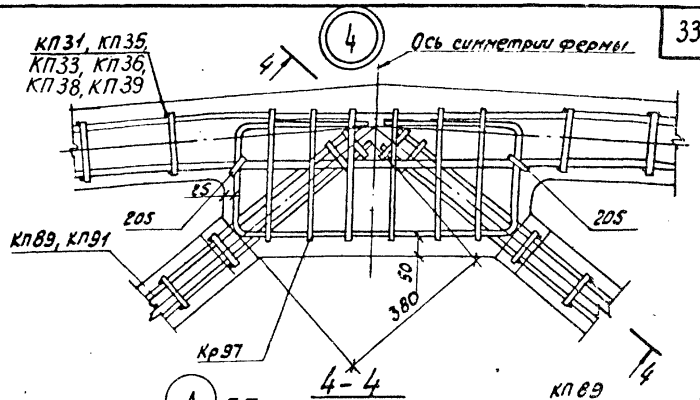

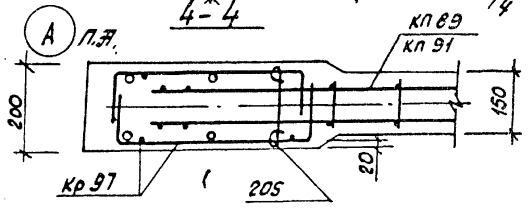

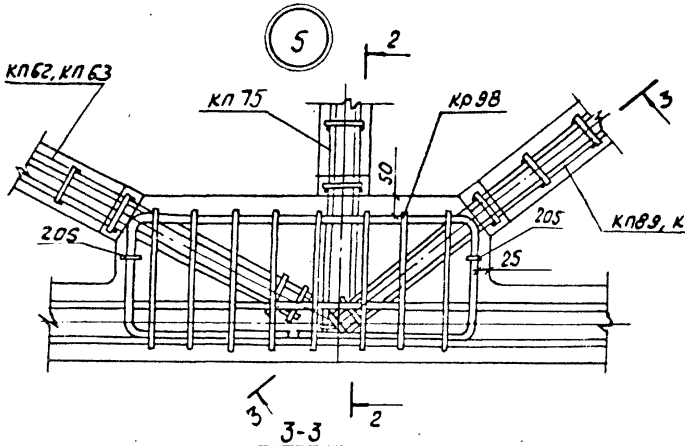

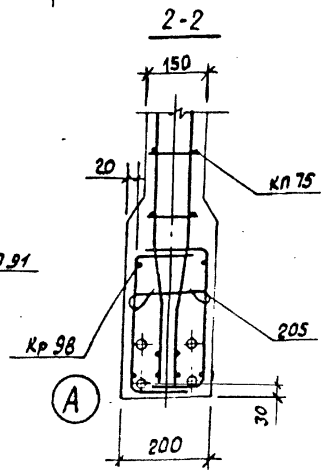

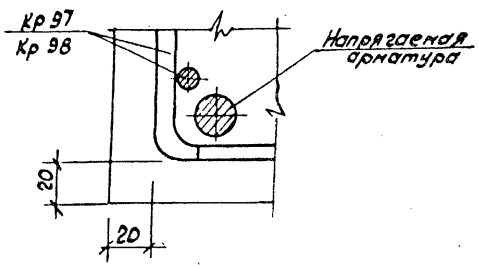

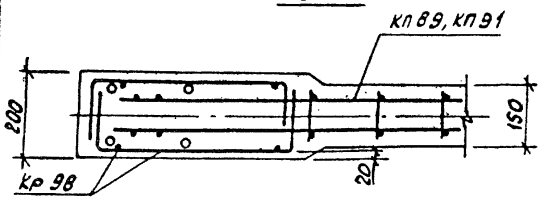

ТК 1978	Фермы 1ФС18-1П ÷ 1ФС18-3П, 1ФС18-1П-а ÷ 1ФС18-3П-а. У3.761 3.45	Серия ПК-01-129/78 Вып. 2-2 Лист 21

Индивидуальный проект

17425-01 34

Геометрическая схема фермы

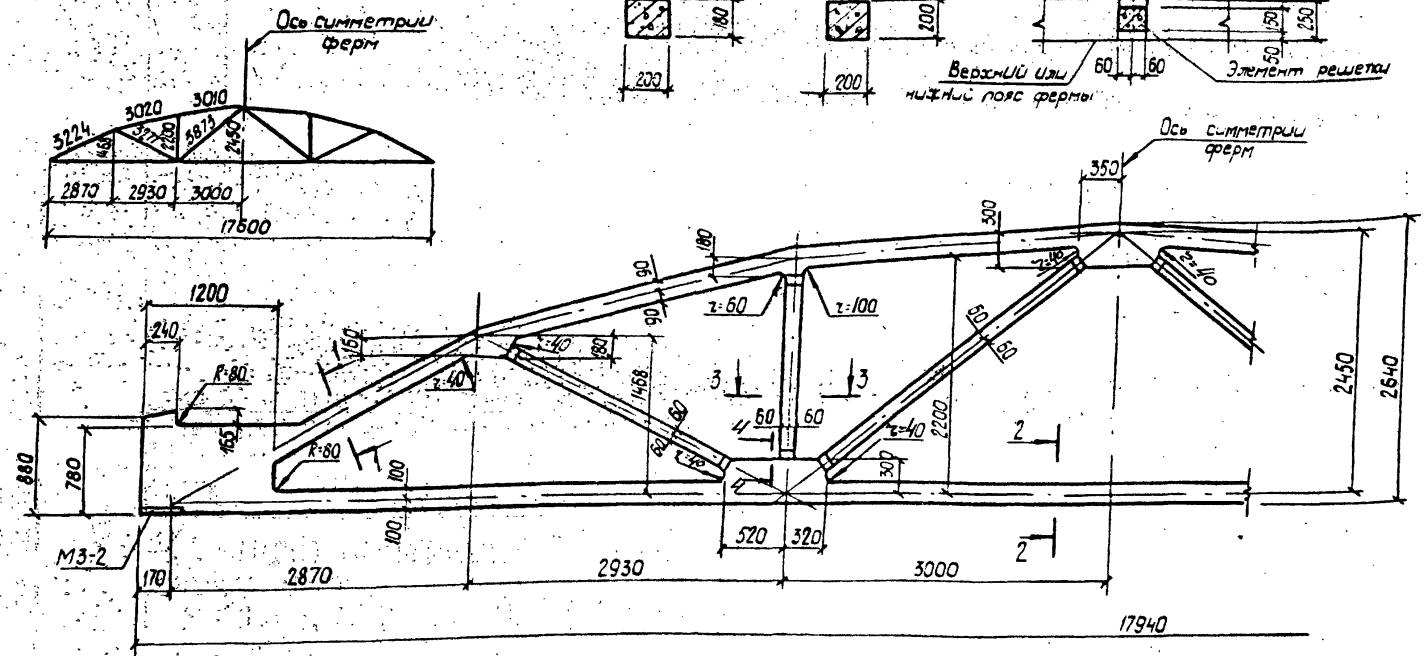

1. Привязку всех элементов решетки по ширине фермы принять по сечению 3-3.
2. В марках ферм условно опущены индексы, обозначающие вид напрягаемой арматуры.
3. Примеры разбивки закладных изделий для крепления плит покрытия и фонарей, связей в покрытиях стеновых панелей и подвесного транспорта даны в выпуске 1 серии ПК-01-129/78.

Спецификация марок закладных элементов на одну ферму

Марка фермы	Марка элемента	Колич. шт.	№ листа
2ФС18-2П÷2ФС18-4П, 2ФС18-2П-а÷2ФС18-4П-а	М3-2	2	вып. 3 часть 2 л. 13

ТК 1978	Фермы 2ФС18-2П÷2ФС18-4П, 2ФС18-2П-а÷2ФС18-4П-а. Опалубочный чертеж	серия ПК-01-129/78	
		Вып. 2-2	Лист 22

Киевский Промстройпроект | Рук. бригады | Дужак | Проверил | Дужак

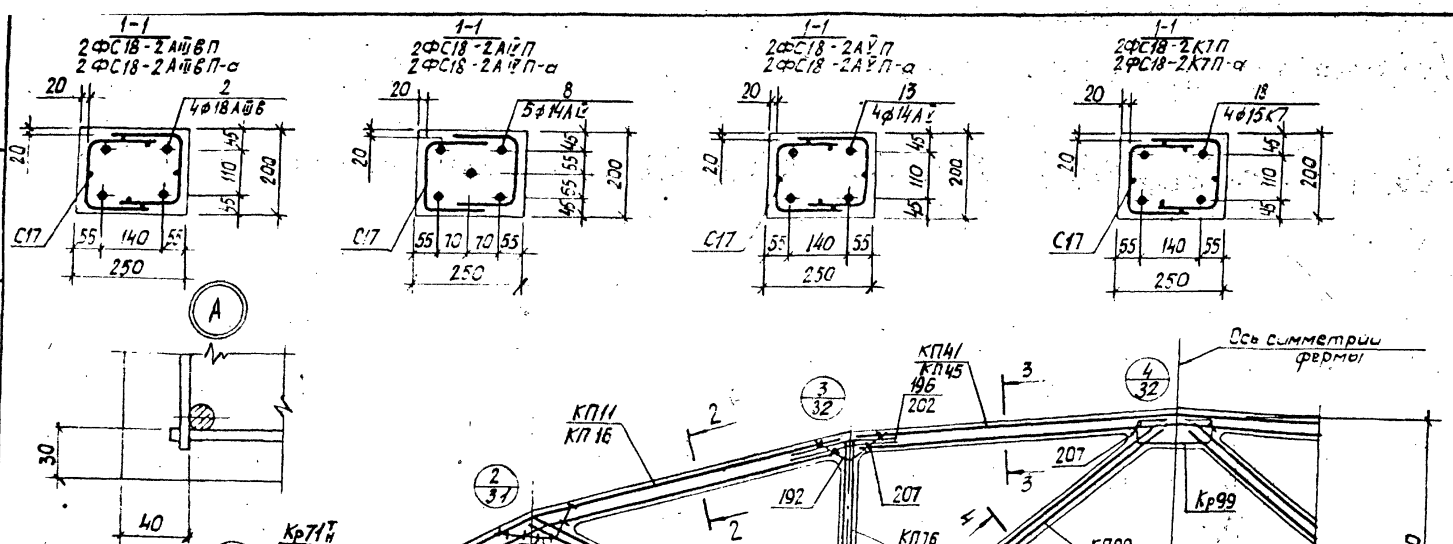

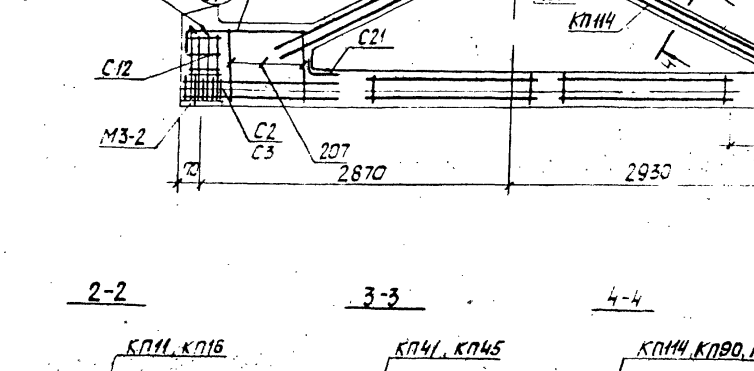

1. Значения контролируемых напряжений в напрягаемой арматуре принимать по таблице 1 п.II.4 пояснительной записки.
2. Кубиковая прочность бетона при отпуске натяжения арматуры должна быть не менее 0,8R.
3. При бетонировании фермы следует обратить особое внимание на уплотнение бетона в узлах фермы.
4. На общем виде армирования напрягаемая арматура в нижнем поясе условно не показана.
5. В марках ферм, указанных в штампе, условно опущены индексы, обозначающие вид напрягаемой арматуры.
6. Спецификация марок арматурных изделий на одну ферму приведена на листе 24.

ТК 1978	Фермы 2ФС18-2П, 2ФС18-2П-а. Армирование ферм.	Серия ПК-01-129/78. Вып. 2-2. Лист 23

Марка фермы	Марка изделия или № поз	Кол-во шт.	№ листа вып
2ФС18-2АШ6П	КП11	2	Вып.3 л.12
	КП41	1	—"— л.42
	КП114	2	Вып.3-2 л.7
	КП76	2	Вып.3 л.77
	КП90	2	—"— л.91
	Кр71$^{т}_{н}$	2+2	—"— л.172
	Кр99	2	—"— л.200
	Кр102	4	—"— л.203
	С2	8	—"— л.217
	С3	8	—"— л.217
	С12	8	—"— л.221
	С17	14	—"— л.224
	С21	2	—"— л.226
	2	4	Вып.3 л.1
	191	4	—"— л.227
	192	4	—"— л.227
	196	8	—"— л.227
	207	36	—"— л.228

Марка фермы	Марка изделия или № поз	Кол-во шт	№ листа вып
2ФС18-2АШ7П	КП11, КП41, КП114, КП76, КП90, Кр71$^{т}_{н}$, Кр99, Кр102, С2, С3, С12, С17, С21, поз. 191, 192, 196, 207 по 2ФС18-2АШ8П		
	8	5	Вып.3 л.1
2ФС18-2АШ7П	КП11, КП41, КП114, КП76, КП90, Кр71$^{т}_{н}$, Кр99, Кр102, С2, С3, С12, С17, С21, поз. 191, 192, 196, 207 по 2ФС18-2АШ8П		
	13	4	Вып.3 л.1

Марка фермы	Марка изделия или № поз	Кол-во шт.	№ листа вып
2ФС18-2К7П	КП11, КП41, КП114, КП76, КП90, Кр71$^{т}_{н}$, Кр99, Кр102, С12, С17, С21, поз. 191, 192, 196, 207 по 2ФС18-2АШ8П		
	18	4	Вып.3 л.1
	С2	18	—"— л.217
	С3	18	—"— л.217

Марка фермы	Марка изделия или № поз	Кол-во шт.	№ листа вып.
2ФС18-2АШ8П-а	КП16	2	Вып.3 л.17
	КП45	1	—"— л.46
	КП114	2	Вып.3-2 л.7
	КП76	2	Вып.3 л.77
	КП90	2	—"— л.91
	Кр71$^{т}_{н}$	2+2	—"— л.172
	Кр99	2	—"— л.200
	Кр102	4	—"— л.203
	С2	8	—"— л.217
	С3	8	—"— л.217
	С12	8	—"— л.221
	С17	14	—"— л.224
	С21	2	—"— л.226
	2	4	Вып.3 л.1
	191	4	—"— л.227
	192	4	—"— л.227
	202	8	—"— л.228
	207	36	—"— л.228

Марка фермы	Марка изделия или № поз	Кол-во шт.	№ листа вып.
2ФС18-2АШ7П-а	КП16, КП45, КП114, КП76, КП90, Кр71$^{т}_{н}$, Кр99, Кр102, С2, С3, С12, С17, С21, поз. 191, 192, 202, 207 по 2ФС18-2АШ8П-а		
	8	5	Вып.3 л.1
2ФС18-2АШ7П	КП16, КП45, КП114, КП76, КП90, Кр71$^{т}_{н}$, Кр99, Кр102, С2, С3, С12, С17, С21, поз. 191, 192, 202, 207 по 2ФС18-2АШ8П-а		
	13	4	Вып.3 л.1

Марка фермы	Марка изделия или № поз	Кол-во шт.	№ листа вып.
2ФС18-2К7П-а	КП16, КП45, КП114, КП76, КП90, Кр71$^{т}_{н}$, Кр99, Кр102, С12, С17, С21, поз. 191, 192, 202, 207 по 2ФС18-2АШ8П-а		
	18	4	Вып.3 л.1
	С2	18	—"— л.217
	С3	18	—"— л.217

ТК 1978	Фермы 2ФС18-2П, 2ФС18-2П-а. Спецификация марок арматурных изделий на одну ферму.	серия ПК-01-129/78 Вып. 2-2 лист 24

Госстрой СССР Киевский Промстройпроект

Гл. инж. проект. Рук. бригады | Козлов Думак | Гл. техник проверил | Дымов Думак | Ким Думак

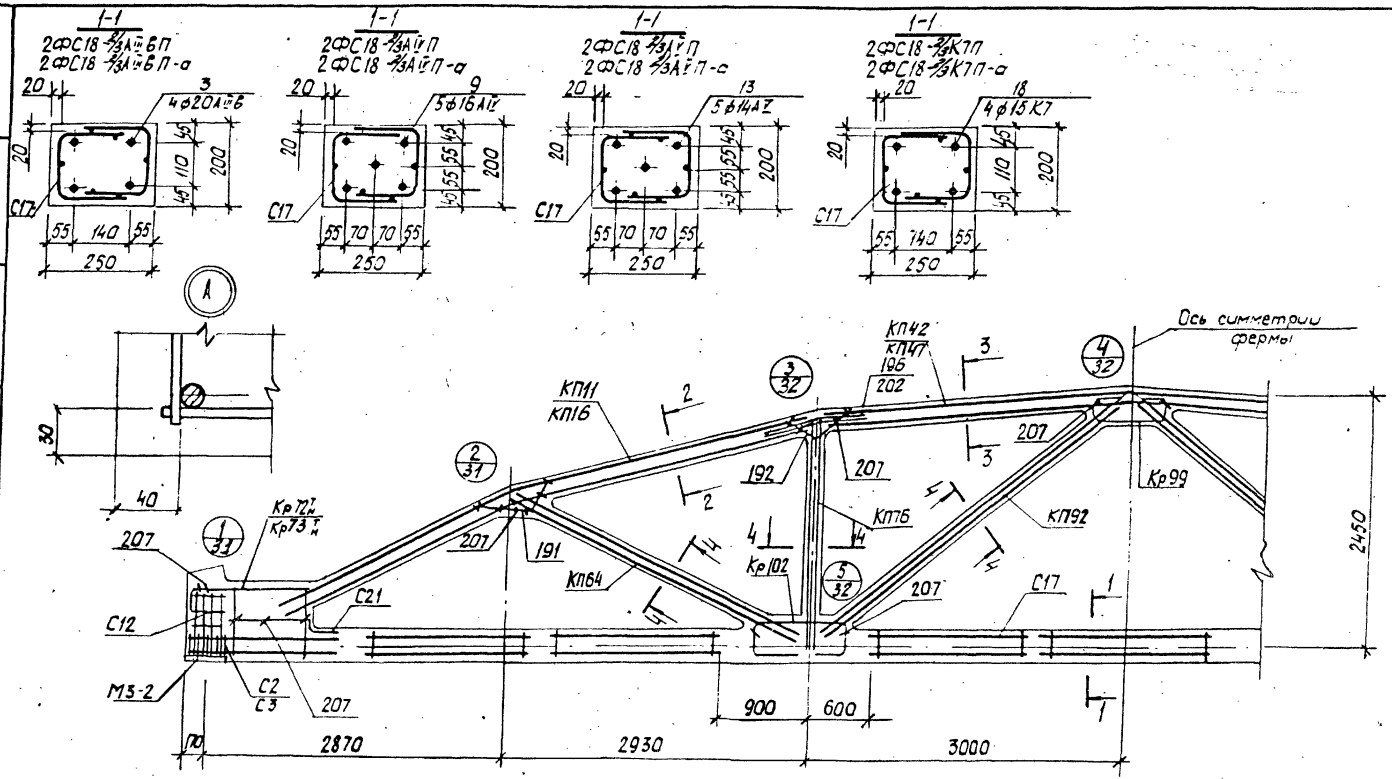

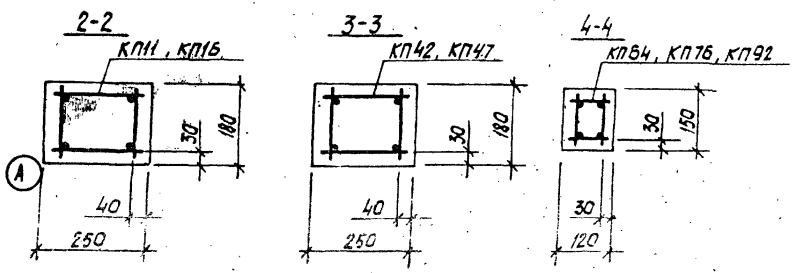

1. Значения контролируемых напряжений в напрягаемой арматуре принимать по таблице 1 п.II.4 пояснительной записки.
2. Кубиковая прочность бетона при отпуске натяжения арматуры должна быть не менее 0,8R.
3. При бетонировании фермы следует обратить особое внимание на уплотнение бетона в узлах фермы.
4. На общем виде армирования напрягаемая арматура в нижнем поясе условно не показана.
5. В марках ферм, указанных в штампе, условно опущены индексы, обозначающие вид напрягаемой арматуры.
6. Спецификация марок арматурных изделий на одну ферму приведена на листе 26.

ТК 1978	Фермы 2ФС18 2/3П, 2ФС18 2/3П а. Армирование ферм	серия ПК-01-129/78 Вып. 2-2 Лист 25

Промстройпроект | Рук.бригад. | Дужак | Проверил | Дужак | Фрунт

17485-01 36

Марка фермы	Марка изделия или № поз.	Кол-во шт.	№ листа вып.
2ФС18-2/3 АIIIВП	КП11	2	Вып.3 л.12
	КП42	1	—"— л.43
	КП64	2	—"— л.65
	КП76	2	—"— л.77
	КП92	2	—"— л.93
	Кр72$^{т}_{н}$	2+2	—"— л.173
	Кр99	2	—"— л.200
	Кр102	4	—"— л.203
	С2	8	—"— л.217
	С3	8	—"— л.217
	С12	8	—"— л.221
	С17	14	—"— л.224
	С21	2	—"— л.226
	3	4	Вып.3 л.1
	191	4	—"— л.227
	192	4	—"— л.227
	196	8	—"— л.227
	207	36	—"— л.228

Марка фермы	Марка изделия или № поз.	Кол-во шт.	№ листа вып.
2ФС18-2/3 АIVП	КП11, КП42, КП64, КП76, КП92, Кр72$^{т}_{н}$, Кр99, Кр102, С2, С3, С12, С17, С21, поз. 191, 192, 196, 207 по 2ФС18-2/3 АIIIВП		
	9	5	Вып.3 л.1
2ФС18-2/3 АVП	КП11, КП42, КП64, КП76, КП92, Кр72$^{т}_{н}$, Кр99, Кр102, С2, С3, С12, С17, С21, поз. 191, 192, 196, 207 по 2ФС18-2/3 АIIIВП		
	13	5	Вып.3 л.1

Марка фермы	Марка изделия или № поз.	Кол-во шт.	№ листа вып.
2ФС18-2/3 К7П	КП11, КП42, КП64, КП76, КП92, Кр99, Кр102, С12, С17, С21, поз. 191, 192, 196, 207 по 2ФС18-2/3 АIIIВП		
	18	4	Вып.3 л.1
	Кр73$^{т}_{н}$	2+2	—"— л.174
	С2	18	—"— л.217
	С3	18	—"— л.217

Марка фермы	Марка изделия или № поз.	Кол-во шт.	№ листа вып.
2ФС18-2/3 АIIIВП-а	КП16	2	Вып.3 л.17
	КП47	1	—"— л.48
	КП64	2	—"— л.65
	КП76	2	—"— л.77
	КП92	2	—"— л.93
	Кр72$^{т}_{н}$	2+2	—"— л.173
	Кр99	2	—"— л.200
	Кр102	4	—"— л.203
	С2	8	—"— л.217
	С3	8	—"— л.217
	С12	8	—"— л.221
	С17	14	—"— л.224
	С21	2	—"— л.225
	3	4	Вып.3 л.1
	191	4	—"— л.227
	192	4	—"— л.227
	202	8	—"— л.228
	207	36	—"— л.228

Марка фермы	Марка изделия или № поз.	Кол-во шт.	№ листа вып.
2ФС18-2/3 АIVП-а	КП16, КП47, КП64, КП76, КП92, Кр72$^{т}_{н}$, Кр99, Кр102, С2, С3, С12, С17, С21, поз. 191, 192, 202, 207 по 2ФС18-2/3 АIIIВП-а		
	9	5	Вып.3 л.1
2ФС18-2/3 АVП-а	КП16, КП47, КП64, КП76, КП92, Кр72$^{т}_{н}$, Кр99, Кр102, С2, С3, С12, С17, С21, поз. 191, 192, 202, 207 по 2ФС18-2/3 АIIIВП-а		
	13	5	Вып.3 л.1

Марка фермы	Марка изделия или № поз.	Кол-во шт.	№ листа вып.
2ФС18-2/3 К7П-а	КП16, КП47, КП64, КП76, КП92, Кр99, Кр102, С12, С17, С21, поз. 191, 192, 202, 207 по 2ФС18-2/3 АIIIВП-а		
	18	4	Вып.3 л.1
	Кр73$^{т}_{н}$	2+2	—"— л.174
	С2	18	—"— л.217
	С3	18	—"— л.217

ТК 1978	Фермы 2ФС18-2/3П, 2ФС18-2/3П-а. Спецификация марок арматурных изделий на одну ферму.	серия ЛК-01-129/78 Вып. 2-2 Лист 26

17425-01 20

Рук. бригад. Дужок Дужок Проверил Дужок Дерт

ПРОМСТРОЙПРОЕКТ

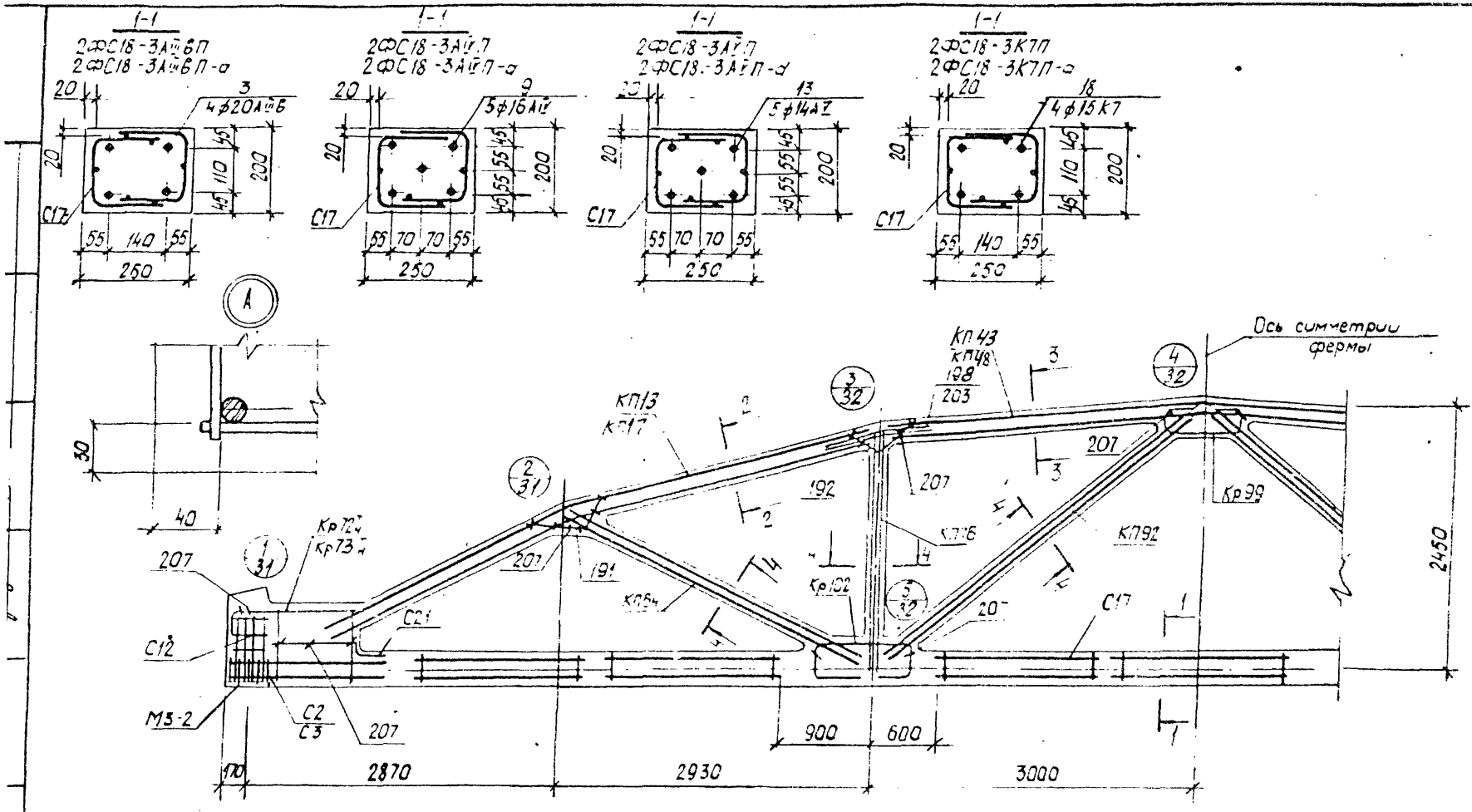

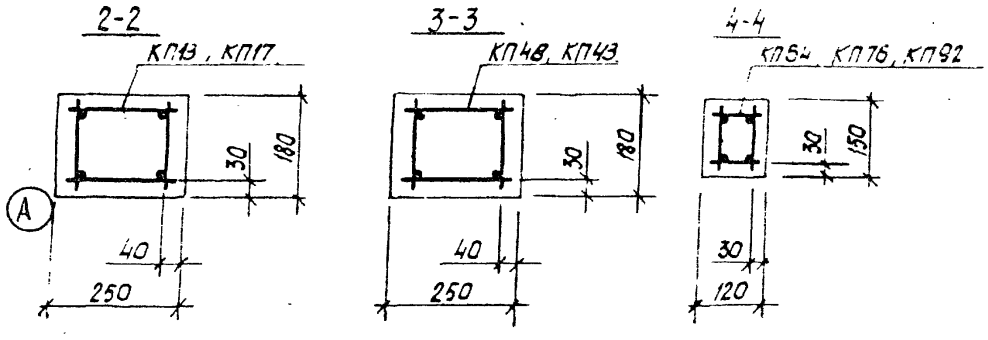

1. Значения контролируемых напряжений в напрягаемой арматуре принимать по таблице 1 п. II 4 пояснительной записки.
2. Кубиковая прочность бетона при отпуске натяжения арматуры должна быть не менее 0,8R.
3. При бетонировании фермы следует обратить особое внимание на уплотнение бетона в узлах фермы.
4. На общем виде армирования напрягаемая арматура в нижнем поясе условно не показана.
5. В марках ферм, указанных в штампе, условно опущены индексы, обозначающие вид напрягаемой арматуры.
6. Спецификация марок арматурных изделий на одну ферму приведена на листе 28.

ТК	Фермы 2ФС18-3П, 2ФС18-3П-а.	серия ПК-01-129/78	
1978	Армирование ферм.	Вып. 2-2	Лист 27

17425-01 4п

Марка фермы	Марка изделия или № поз.	Кол-во шт.	№ листа вып.
2ФС18-3АШВП	КП13	2	вып.3 л.14
	КП43	1	— " — л.44
	КП64	2	— " — л.65
	КП76	2	— " — л.77
	КП92	2	— " — л.93
	Кр72$^{т}_{н}$	2+2	— " — л.173
	Кр99	2	— " — л.200
	Кр102	4	— " — л.203
	С2	8	— " — л.217
	С3	8	— " — л.217
	С12	8	— " — л.221
	С17	14	— " — л.224
	С21	2	— " — л.226
	3	4	вып.3 л.1
	191	4	— " — л.227
	192	4	— " — л.227
	198	8	— " — л.227
	207	36	— " — л.228

Марка фермы	Марка изделия или № поз.	Кол-во шт.	№ листа вып.
2ФС18-3АЦП	КП13, КП43, КП64, КП76, КП92, Кр72$^{т}_{н}$, Кр99, Кр102, С2, С3, С12, С17, С21, поз. 191, 192, 198, 207 по 2ФС18-3АШВП		
	9	5	вып.3 л.1
2ФС18-3АЧП	КП13, КП43, КП64, КП92, КП76, Кр72$^{т}_{н}$, Кр99, Кр102, С2, С3, С12, С17, С21, поз. 191, 192, 198, 207 по 2ФС18-3АШВП		
	13	5	вып.3 л.1

Марка фермы	Марка изделия или № поз.	Кол-во шт.	№ листа вып.
2ФС18-3КЛП	КП13, КП43, КП64, КП76, КП92, Кр99, Кр102, С12, С17, С21, поз. 191, 192, 198, 207 по 2ФС18-3АШВП		
	18	4	вып.3 л.1
	Кр73$^{т}_{н}$	2+2	— " — л.174
	С2	18	— " — л.217
	С3	18	— " — л.217

Марка фермы	Марка изделия или № поз.	Кол-во шт.	№ листа вып.
2ФС18-3АШВП-а	КП17	2	вып.3 л.18
	КП48	1	— " — л.49
	КП64	2	— " — л.65
	КП76	2	— " — л.77
	КП92	2	— " — л.93
	Кр72$^{т}_{н}$	2+2	— " — л.173
	Кр99	2	— " — л.200
	Кр102	4	— " — л.203
	С2	8	— " — л.217
	С3	8	— " — л.217
	С12	8	— " — л.221
	С17	14	— " — л.224
	С21	2	— " — л.226
	3	4	вып.3 л.1
	191	4	— " — л.227
	192	4	— " — л.227
	203	8	— " — л.228
	207	36	— " — л.228

Марка фермы	Марка изделия или № поз.	Кол-во шт.	№ листа вып.
2ФС18-3АЦП-а	КП17, КП48, КП64, КП76, КП92, Кр72$^{т}_{н}$, Кр99, Кр102, С2, С3, С12, С17, С21, поз. 191, 192, 203, 207 по 2ФС18-3АШВП-а		
	9	5	вып.3 л.1
2ФС18-3АЧП-а	КП17, КП48, КП64, КП76, КП92, Кр72$^{т}_{н}$, Кр99, Кр102, С2, С3, С12, С17, С21, поз. 191, 192, 203, 207 по 2ФС18-3АШВП-а		
	13	5	вып.3 л.1

Марка фермы	Марка изделия или № поз.	Кол-во шт.	№ листа вып.
2ФС18-3КЛП-а	КП17, КП48, КП64, КП76, КП92, Кр99, Кр102, С12, С17, С21, поз. 191, 192, 203, 207 по 2ФС18-3АШВП-а		
	18	4	вып.3 л.1
	Кр73$^{т}_{н}$	2+2	— " — л.174
	С2	18	— " — л.217
	С3	18	— " — л.217

ТК 1978	Фермы 2ФС18-3П, 2ФС18-3П-а. Спецификация марок арматурных изделий на одну ферму	серия ПК-01-129/78 Вып. 2-2 Лист 28

Киевский Промстройпроект

Гл. инж. проек. Рук. бригады | Козлов | Дунаев | Проверил | Дунаев | Дунаев

1-1
2ФС18-4АIIIвВП
2ФС18-4АIIIвВП-а

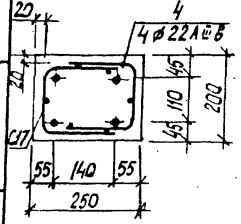

1-1
2ФС18-4АIVВП
2ФС18-4АIVВП-а

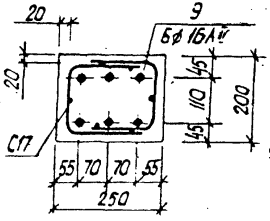

1-1
2ФС18-4АVВП
2ФС18-4АVВП-а

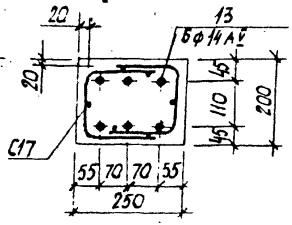

1-1
2ФС18-4К7П
2ФС18-4К7П-а

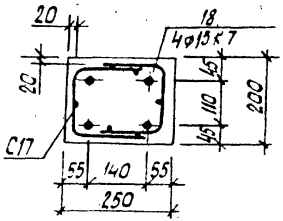

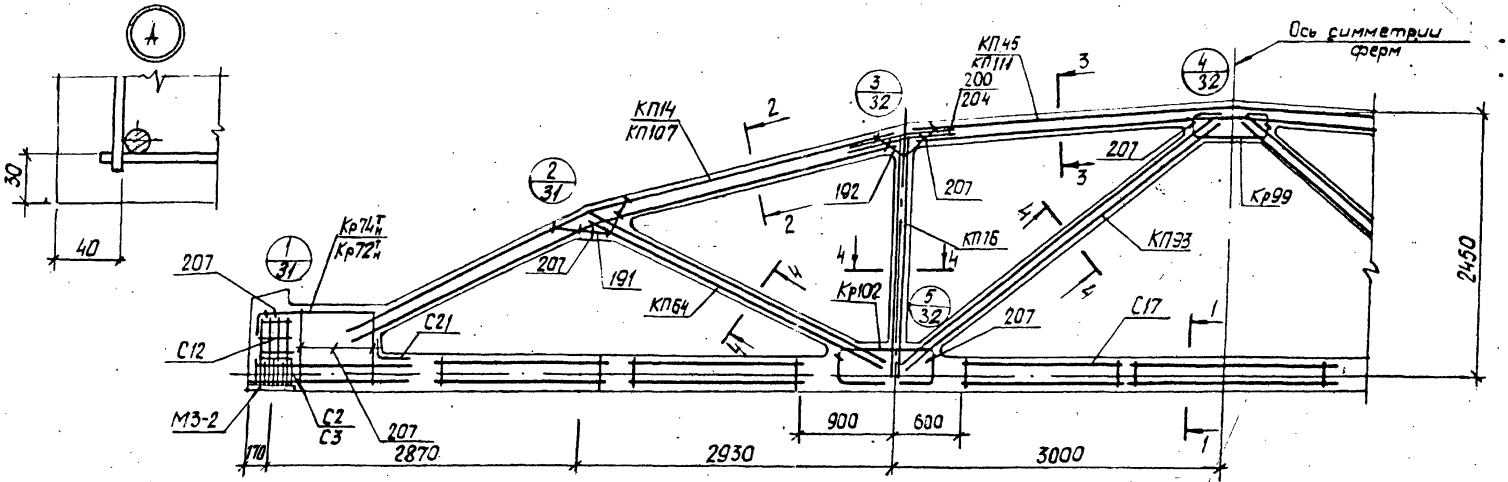

1. Значения контролируемых напряжений в напрягаемой арматуре принимать по таблице 1 п.II.4 пояснительной записки.
2. Кубиковая прочность бетона при отпуске натяжения арматуры должна быть не менее 0,8R.
3. При бетонировании фермы следует обратить особое внимание на уплотнение бетона в узлах фермы.
4. На общем виде армирования напрягаемая арматура в нижнем поясе условно не показана.
5. В марках ферм, указанных в штампе, условно опущены индексы, обозначающие вид напрягаемой арматуры.
6. Спецификация марок арматурных изделий на одну ферму приведена на листе 30.

2-2

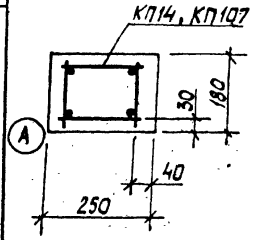

3-3

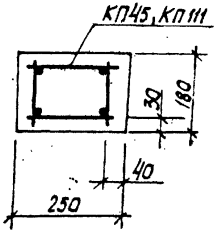

4-4

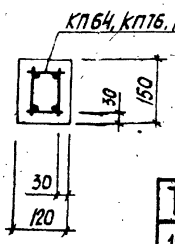

ТК 1978	Фермы 2ФС18-4П, 2ФС18-4П-а. Армирование ферм.	серия ПК-01-129/78 Вып. 2-2 Лист 29

Промстройпроект

Марка фермы	Марка изделия или № поз	Кол-во шт	№ листа Вып
2ФС18-4АШВП	КП14	2	Вып 3 л 15
	КП45	1	— " — л 46
	КП64	2	— " — л 65
	КП76	2	— " — л 77
	КП93	2	— " — л 94
	Кр72$^{1}_{н}$	2+2	— " — л 173
	Кр99	2	— " — л 200
	Кр102	4	— " — л 203
	С2	8	— " — л 217
	С3	8	— " — л 217
	С12	8	— " — л 221
	С17	14	— " — л 224
	С21	2	— " — л 226
	4	4	Вып 3 л 1
	191	4	— " — л 227
	192	4	— " — л 227
	200	8	— " — л 227
	207	35	— " — л 228

Марка фермы	Марка изделия или № поз	Кол-во шт	№ листа Вып
2ФС18-4АШП	КП14, КП45, КП64, КП76, КП93, Кр72$^{1}_{н}$, Кр99, Кр102, С2, С3, С12, С17, С21, поз 191, 192, 200, 207 по 2ФС18-4АШВП		
	9	6	Вып 3 л 1
2ФС18-4АШП	КП14, КП45, КП64, КП76, КП93, Кр72$^{1}_{н}$, Кр99, Кр102, С2, С3, С12, С17, С21, поз 191, 192, 200, 207 по 2ФС18-4АШВП		
	13	6	Вып 3 л 1

Марка фермы	Марка изделия или № поз	Кол-во шт	№ листа Вып
2ФС18-4КП	КП14, КП45, КП64, КП76, КП93, Кр99, Кр102, С12, С17, С21, поз 191, 192, 200, 207 по 2ФС18-4АШВП		
	8	4	Вып 3 л 1
	Кр72$^{1}_{н}$	2+2	— " — л 175
	С2	18	— " — л 217
	С3	18	— " — л 217
2ФС18-4АШП-2	КП107, КП111, КП64, КП76, КП93, Кр72$^{1}_{н}$, Кр99, Кр102, С2, С3, С12, С17, С21, поз 191, 192, 204, 207 по 2ФС18-4АШВП-2		
	КП107	2	Вып 3 л 3
	КП111	1	— " — л 8
	КП64	2	Вып 3 л 65
	КП76	2	— " — л 77
	КП93	2	— " — л 94
	Кр72$^{1}_{н}$	2+2	— " — л 173
	Кр99	2	— " — л 200
	Кр102	4	— " — л 203
	С2	8	— " — л 217
	С3	8	— " — л 217
	С12	8	— " — л 221
	С17	14	— " — л 224
	С21	2	— " — л 226
	4	4	Вып 3 л 1
	191	4	— " — л 227
	192	4	— " — л 227
	204	8	— " — л 228
	207	35	— " — л 228

Марка фермы	Марка изделия или № поз	Кол-во шт	№ листа Вып
2ФС18-4АУП-а	КП107, КП111, КП64, КП76, КП93, Кр72$^{1}_{н}$, Кр99, Кр102, С2, С3, С12, С17, С21 поз 191, 192, 204, 207 по 2ФС18-4АШВП-а		
	9	6	Вып 3 л 1
2ФС18-4АУП-а	КП107, КП111, КП64, КП76, КП93, Кр72$^{1}_{н}$, Кр99, Кр102, С2, С3, С12, С17, С21, поз 191, 192, 204, 207 по 2ФС18-4АШВП-а		
	12	5	Вып 3 л 1

Марка фермы	Марка изделия или № поз	Кол-во шт	№ листа Вып
2ФС18-4КП-а	КП107, КП111, КП64, КП76, КП63, Кр99, Кр102, С12, С17, С21, поз 191, 192, 204, 207 по 2ФС18-4АШВП-а		
	18	4	Вып 3 л 1
	Кр74$^{1}_{н}$	2+2	— " — л 175
	С2	18	— " — л 217
	С3	18	— " — л 217

Инв. № подл. | Подпись и дата | Взам. инв. №

Киевский Промстройпроект

ТК 1978	Фермы 2ФС18-4П, 2ФС18-4П-а. Спецификация марок арматурных изделий на одну ферму.	серия ПК-01-129/78 Вып. 2-2	лист 30

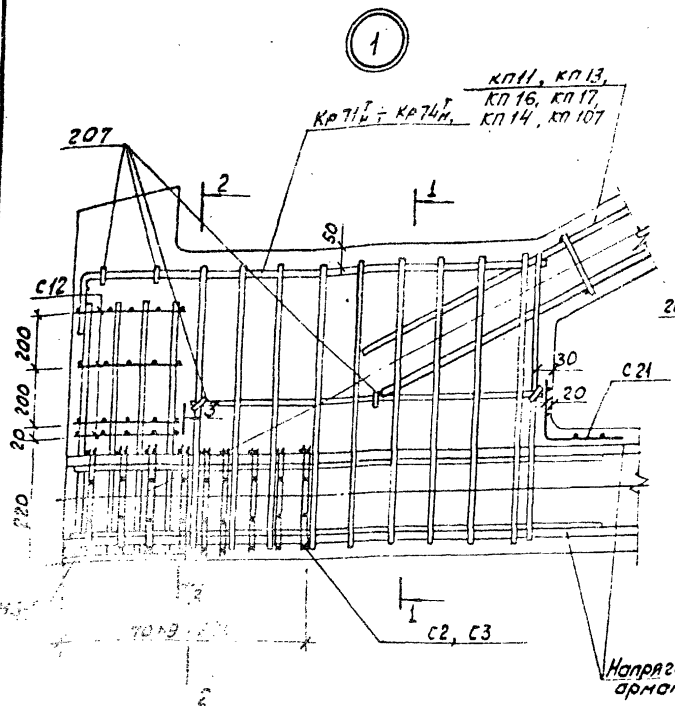

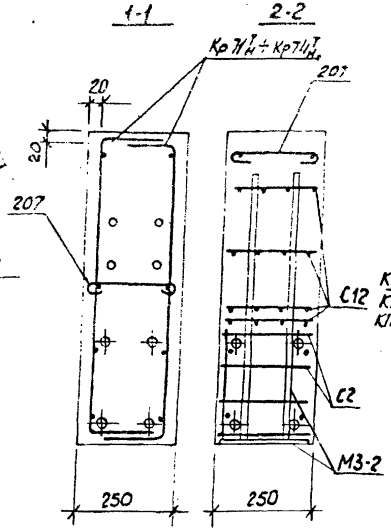

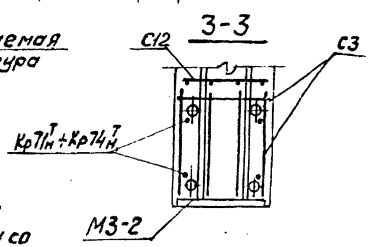

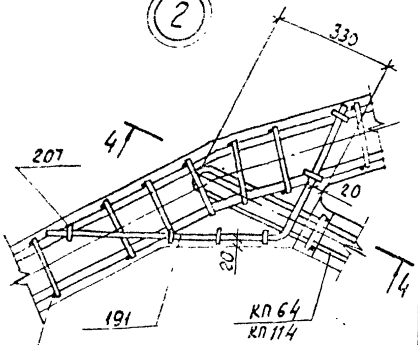

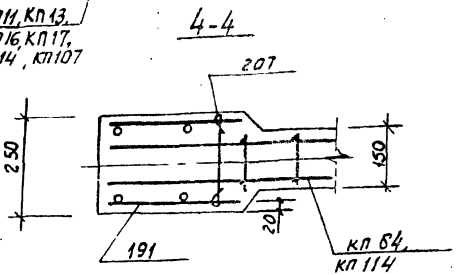

1. В узлах 1 и 3 условно показано 4 стержня напрягаемой арматуры.
2. Допускаемое отклонение величины заделки каркасов решетки в пояса ±10мм.
3. В узле 1 показано девять рядов сеток С2, С3 для ферм с канатным армированием нижнего пояса. Для ферм со стержневым армированием нижнего пояса устанавливается четыре ряда сеток С2, С3 на расстоянии 280мм от торца с шагом 70мм.

Госстройпроект

ТК 1978	Фермы 2ФС18-2П ÷ 2ФС18-4П, 2ФС18-2П-а ÷ 2ФС18-4П-а. Узлы 1, 2	Серия ПК-01-129/78 Вып. 2-2

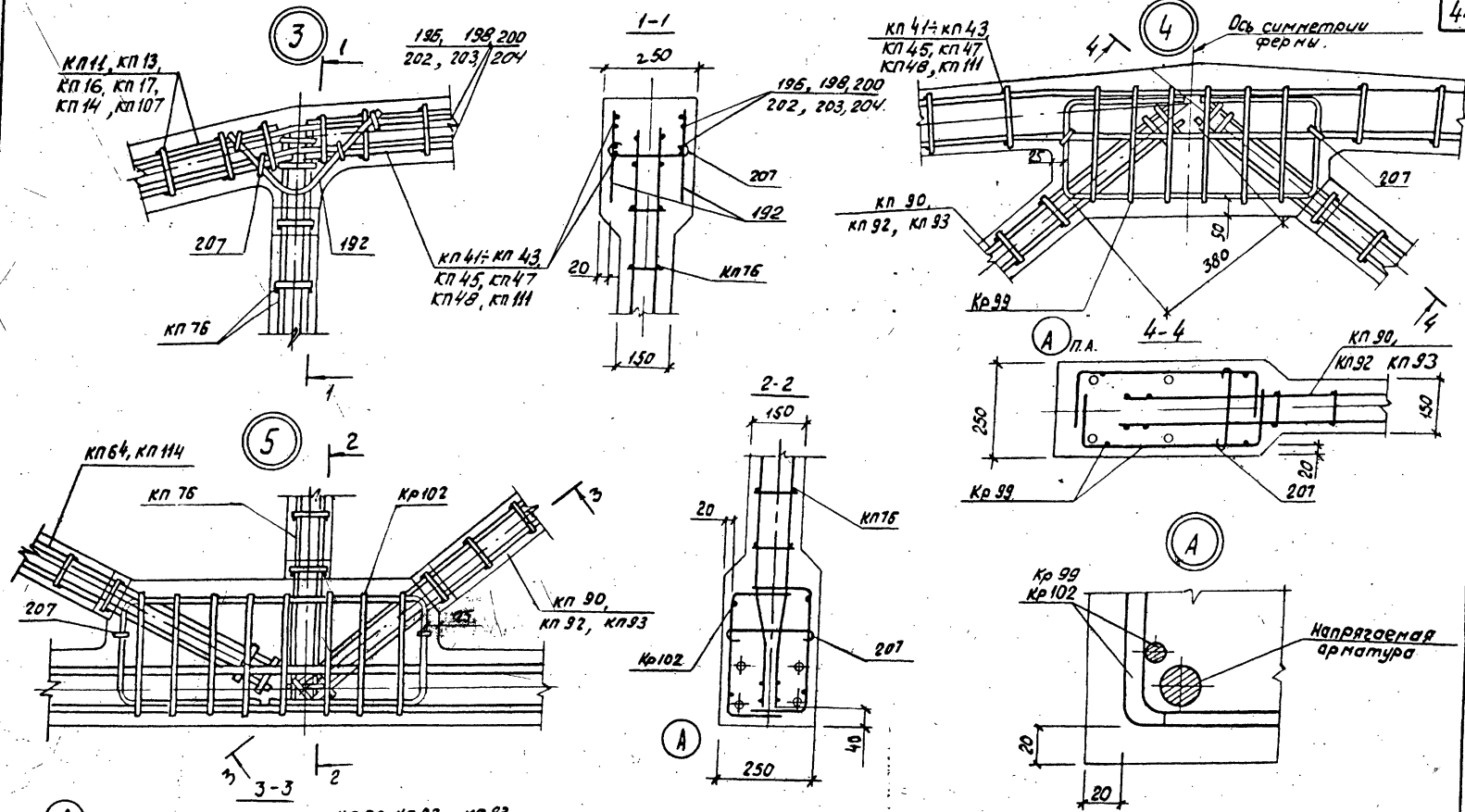

ТК 1978	Фермы 2фс18-2П ÷ 2фс18-4П, 2фс18-2П-а ÷ 2фс18-4П-а. Узлы 3, 4, 5	Серия ПК-01-129/78	
		Вып. 2-2	Лист 32

Типпроект

17425-01 45

Геометрическая схема фермы

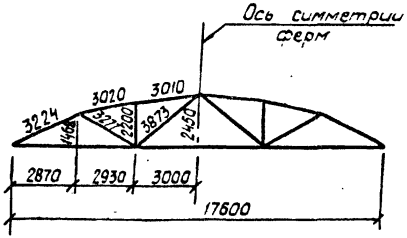

1-1

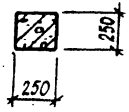

2-2

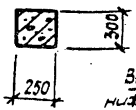

3-3

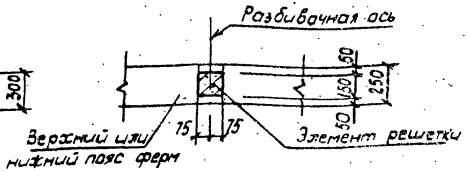

4-4

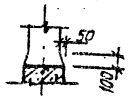

Спецификация марок закладных элементов на одну ферму

Марка фермы	Марка изделия	Колич. шт.	N° листа
3ФС18-4П÷ 3ФС18-6П, 3ФС18-4П-а÷ 3ФС18-$^{5}/_{6}$П-а,	М3-2	2	Вып.3 часть 2 л.13

1. Привязку всех элементов решетки по ширине фермы принять по сечению 3-3.
2. В марках фермы условно опущены индексы, обозначающие вид напрягаемой арматуры.
3. Примеры разбивки закладных изделий для крепления плит покрытия и фонарей, связей в покрытиях, стеновых панелей и путей подвесного транспорта даны в выпуске 1 серии ПК-01-129/78.

ТК 1978	Фермы 3ФС18-4П÷3ФС18-6П, 3ФС18-4П-а÷3ФС18-$^{5}/_{6}$П-а. Опалубочный чертеж.	серия ПК-01-129/78 Вып. 2-2 Лист 33

Промстройпроект

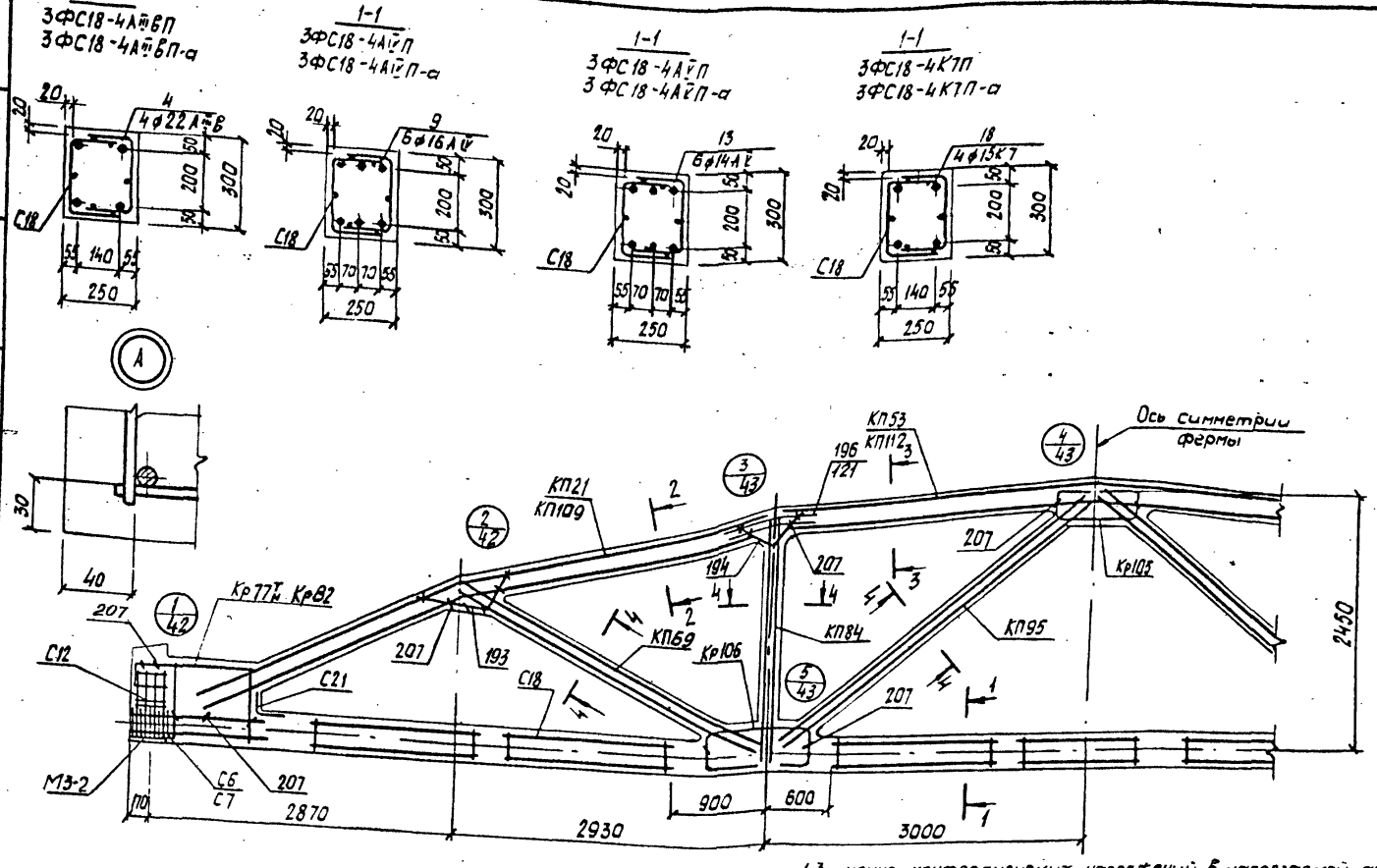

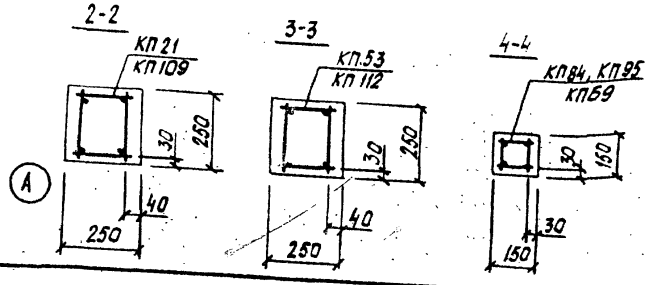

1. Значение контролируемых напряжений в напрягаемой арматуре принимать по таблице 1. п.II.4 пояснительной записки.
2. Кубиковая прочность бетона при отпуске натяжения арматуры должна быть не менее 0,8R.
3. При бетонировании фермы следует обратить особое внимание на уплотнение бетона в узлах фермы.
4. На общем виде армирования напрягаемая арматура в нижнем поясе условно не показана
5. В марках ферм, указанных в штампе, условно опущены индексы, обозначающие вид напрягаемой арматуры.
6. Спецификация марок арматурных изделий на одну ферму приведена на листе 35.

ТК 1978	Фермы 3ФС18-4П, 3ФС18-4П-а. Армирование ферм	серия ПК-01-129/78	
		Вып. 2-2	Лист 34

Киевский Промстройпроект

Рук. бригады Дужак | Дужак | Проверил | Дужак | Фрунт.

17425-01 47

Марка фермы 3ФС18-4АШВП

Марка изделия или №поз	Кол-во шт.	№ листа Вып.
КП21	2	Вып.3 л.22
КП53	1	—"— л.54
КП69	2	—"— л.70
КП84	2	—"— л.85
КП95	2	—"— л.96
Кр77$^{т}_{н}$	2+2	—"— л.178
Кр105	2	—"— л.206
Кр106	4	—"— л.207
С6	8	Вып.3 л.219
С7	8	—"— л.219
С12	8	—"— л.221
С18	14	—"— л.225
С21	2	—"— л.226
4	4	Вып.3 л.1
193	4	—"— л.227
194	4	—"— л.227
196	8	—"— л.227
207	36	—"— л.228

Марка фермы 3ФС18-4АШП

Марка изделия или №поз	Кол-во шт.	№ листа Вып.
КП21, КП53, КП69, КП84, КП95, Кр77$^{т}_{н}$, Кр105, Кр106, С6, С7, С12, С18, С21, поз. 193, 194, 196, 207 по 3ФС18-4АШВП		
9	6	Вып.3 л.1

Марка фермы 3ФС18-4КПП

Марка изделия или №поз	Кол-во шт.	№ листа Вып.
КП21, КП53, КП69, КП84, КП95, Кр105, Кр106, Кр77$^{т}_{н}$, С12, С18, С21, поз. 193, 194, 195, 207 по 3ФС18-4АШВП		
18	4	Вып.3 л.1
Кр82	2	—"— л.183
С6	18	—"— л.219
С7	18	—"— л.219

Марка фермы 3ФС18-4АШВП-а

Марка изделия или №поз	Кол-во шт.	№ листа Вып.
КП109	2	Вып.3 л.4
КП112	1	—"— л.9
КП69	2	Вып.3 л.70
КП84	2	—"— л.85
КП95	2	—"— л.85
Кр77$^{т}_{н}$	2+2	—"— л.178
Кр105	2	—"— л.206
Кр106	4	—"— л.207
С6	8	—"— л.219
С7	8	—"— л.219
С12	8	—"— л.221
С18	14	—"— л.225
С21	2	—"— л.226
4	4	Вып.3 л.1
193	4	—"— л.227
194	4	—"— л.227
121	8	—"— л.227
207	36	—"— л.228

Марка фермы 3ФС18-4АУП-а

Марка изделия или №поз	Кол-во шт.	№ листа Вып.
КП109, КП112, КП69, КП84, КП95, Кр77$^{т}_{н}$, Кр105, Кр106, С6, С7, С12, С18, С21, поз. 193, 194, 121, 207 по 3ФС18-4АШВП-а		
9	6	Вып.3 л.1

Марка фермы 3ФС18-4АУП-а

Марка изделия или №поз	Кол-во шт.	№ листа Вып.
КП109, КП112, КП69, КП84, КП95, Кр77$^{т}_{н}$, Кр105, Кр106, С6, С7, С12, С18, С21, поз. 193, 194, 121, 207 по 3ФС18-4АШВП-а		
13	6	Вып.3 л.1

Марка фермы 3ФС18-4КПП-а

Марка изделия или №поз	Кол-во шт.	№ листа Вып.
КП109, КП112, КП69, КП84, КП95, Кр105, Кр106, Кр77$^{т}_{н}$, С12, С18, С21, поз. 193, 194, 121, 207 по 3ФС18-4АШВП-а		
18	4	Вып.3 л.1
Кр82	2	—"— л.183
С6	18	—"— л.219
С7	18	—"— л.219

ТК 1978

Фермы 3ФС18-4П, 3ФС18-4П-а.
Спецификация марок арматурных изделий на одну ферму.

Серия ПК-01-129/78
Вып. 2-2 Лист 35

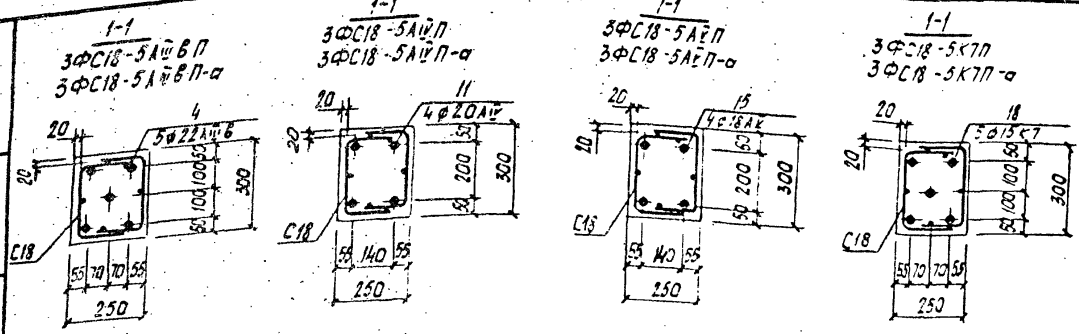

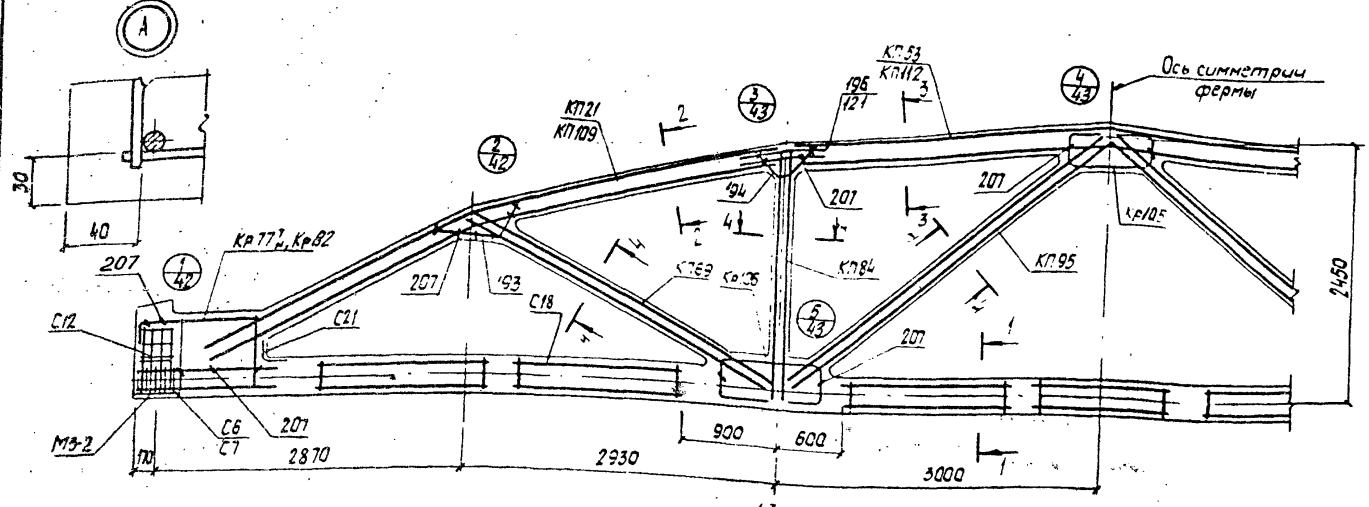

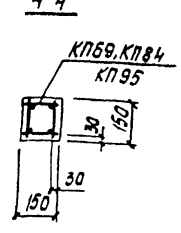

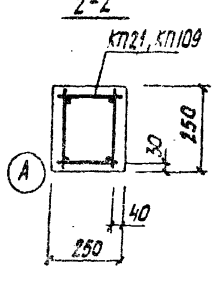

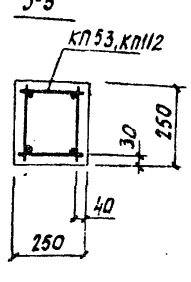

1. Значения контролируемых напряжений в напрягаемой арматуре принимать по таблице 1 п.1.4 пояснительной записки.
2. Кубиковая прочность бетона при отпуске натяжения арматуры должна быть не менее 0,8 R.
3. При бетонировании фермы следует обратить особое внимание на уплотнение бетона в узлах фермы.
4. На общем виде армирования напрягаемая арматура в нижнем поясе условно не показана.
5. В марках ферм, указанных в штампе, условно опущены индексы, обозначающие вид напрягаемой арматуры.
6. Спецификация марок арматурных изделий на одну ферму приведена на листе 37.

ТК 1978	Фермы 3ФС18-5П, 3ФС18-5П-а. Армирование ферм.	серия ПК-01-129/78	Вып. 2-2 / Лист 36

Гипрокаучук Киевский Промстройпроект

Гл. инж. проекта Козлов
Рук. бригады Дубок
Гл. спец. Сергун
Проверил Дубок
Разраб. Сергун

17425-01 49

3ФС18-5АШВП

Марка изделия или №поз	Кол-во шт	№ листа Вып
КП21	2	Вып3 л.22
КП53	1	—"— л.54
КП69	2	—"— л.70
КП84	2	—"— л.85
КП95	2	—"— л.96
Кр77$^{I}_{II}$	2+2	—"— л.178
Кр105	2	—"— л.205
Кр106	4	—"— л.207
С6	8	—"— л.219
С7	8	—"— л.219
С12	8	—"— л.221
С18	14	—"— л.225
С21	2	—"— л.225
4	5	Вып.3 л.1
193	4	—"— л.227
194	4	—"— л.227
196	8	—"— л.227
207	36	—"— л.228

3ФС18-5АШП

Марка изделия или №поз	Кол-во шт	№ листа Вып
КП21, КП53, КП69, КП84, КП95, Кр77$^{I}_{II}$, Кр105, Кр106, С6, С7, С12, С18, С21, поз. 193, 194, 196, 207 по 3ФС18-5АШВП		
11	4	Вып.3 л.1

3ФС18-5АЦП

Марка изделия или №поз	Кол-во шт	№ листа Вып
КП21, КП53, КП69, КП84, КП95, Кр77$^{I}_{II}$, Кр105, Кр106, С6, С7, С12, С18, С21, поз. 193, 194, 196, 207 по 3ФС18-5АШВП		
15	4	Вып.3 л.1

3ФС18-5КП

Марка изделия или №поз	Кол-во шт	№ листа Вып
КП21, КП53, КП69, КП84, КП95, Кр105, Кр106, Кр77$^{I}_{II}$, С12, С18, С21, поз. 193, 194, 196, 207 по 3ФС18-5АШВП		
18	5	Вып.3 л.1
Кр82	2	—"— л.183
С6	18	—"— л.219
С7	18	—"— л.219

3ФС18-5АШВП-а

Марка изделия или №поз	Кол-во шт.	№ листа Вып.
КП109	2	Вып.3 л.4
КП112	1	—"— л.
КП69	2	Вып.3 л.70
КП84	2	—"— л.85
КП95	2	—"— л.96
Кр77$^{I}_{II}$	2+2	—"— л.178
Кр105	2	—"— л.206
Кр106	4	—"— л.207
С6	8	—"— л.219
С7	8	—"— л.219
С12	8	—"— л.221
С18	14	—"— л.225
С21	2	—"— л.226
4	5	Вып.3 л.1
193	4	—"— л.227
194	4	—"— л.227
121	8	—"— л.227
207	35	—"— л.228

3ФС18-5АЦП-а

Марка изделия или №поз	Кол-во шт.	№ листа Вып.
КП109, КП112, КП69, КП84, КП95, Кр77$^{I}_{II}$, Кр105, Кр106, С6, С7, С12, С18, С21, поз. 193, 194, 121, 207 по 3ФС18-5АШВП-а		
11	4	Вып.3 л.1

3ФС18-5АЦП-а

Марка изделия или №поз	Кол-во шт.	№ листа Вып.
КП109, КП112, КП69, КП84, КП95, Кр77$^{I}_{II}$, Кр105, Кр106, С6, С7, С12, С18, С21, поз. 193, 194, 121, 207 по 3ФС18-5АШВП-а		
15	4	Вып.3 л.1

3ФС18-5КП-а

Марка изделия или №поз	Кол-во шт.	№ листа Вып.
КП109, КП112, КП69, КП84, КП95, Кр105, Кр106, Кр77$^{I}_{II}$, С12, С18, С21, поз. 193, 194, 121, 207 по 3ФС18-5АШВП-а		
18	5	Вып.3 л.1
Кр82	2	—"— л.183
С6	18	—"— л.219
С7	18	—"— л.219

ТК 1978	Фермы 3ФС18-5П, 3ФС18-5П-а. Спецификация марок арматурных изделий на одну ферму.	серия ПК-01-129/78 Вып. 2-2 Лист 37

17425-01 50

Инв. № подл. | Подпись и дата | Взам. инв. №

1-1
3ФС18-5АIIIВП
3ФС18-5АIIIВП-а

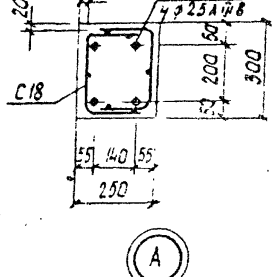

1-1
3ФС18-5АIIУП
3ФС18-5АIIУП-а

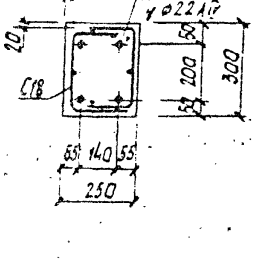

1-1
3ФС18-5АУП
3ФС18-5АУП-а

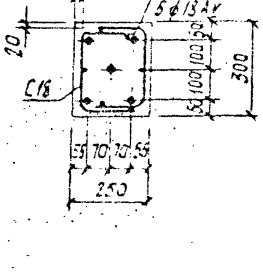

1-1
3ФС18-5Вк7П
3ФС18-5Вк7П-а

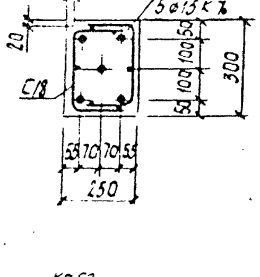

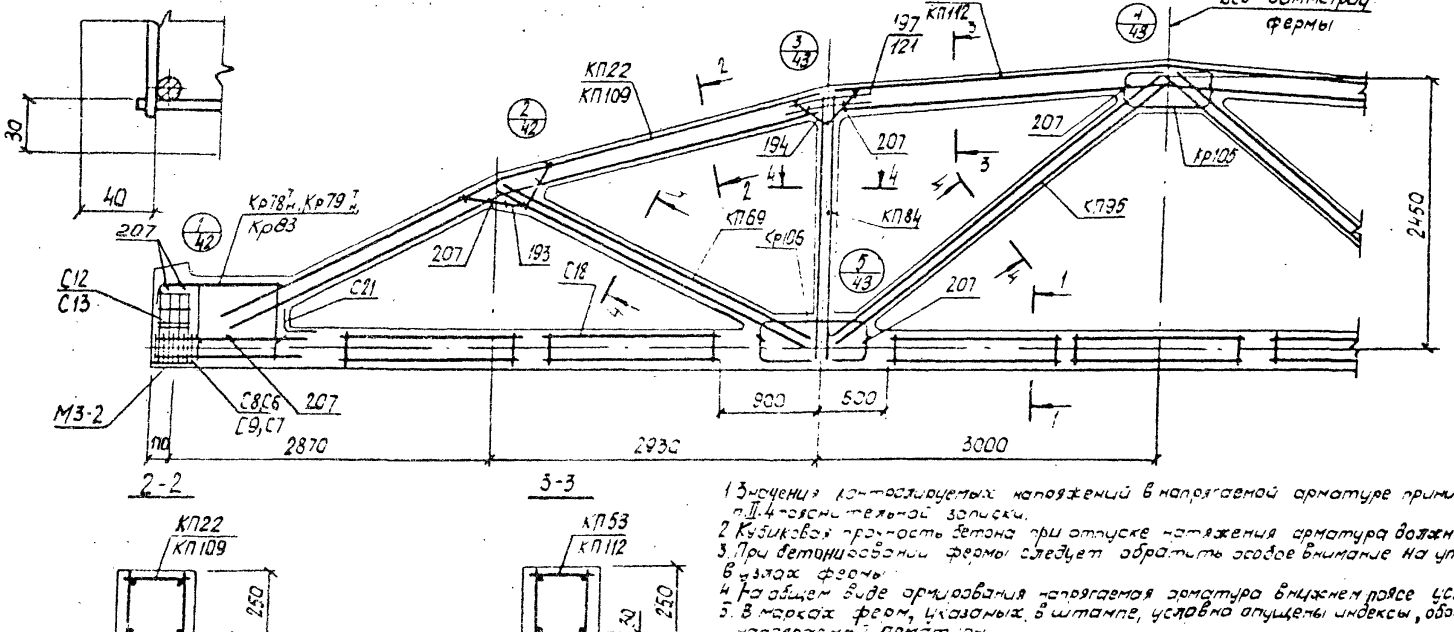

4-4

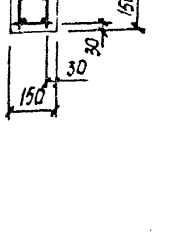

2-2

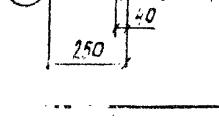

3-3

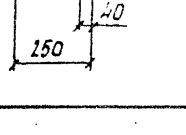

1. Значения контролируемых напряжений в напрягаемой арматуре принимать по таблице 1 п.II.4 пояснительной записки.
2. Кубиковая прочность бетона при отпуске натяжения арматура должна быть не менее 0,8R.
3. При бетонировании фермы следует обратить особое внимание на уплотнение бетона в узлах фермы.
4. На общем виде армирования напрягаемая арматура внижнем поясе условно не показана.
5. В марках ферм, указаных в штампе, условно опущены индексы, обозначающие вид напрягаемой арматуры.
6. Спецификация марок арматурных изделий на одну ферму приведена на листе 39

ТК 1978	Фермы 3ФС18-5П, 3ФС18-5П-а. Армирование ферм.	серия ПК-01-129/78	
		Вып. 2-2	Лист 38

Промстройпроект

Марка фермы	Марка изделия или № поз.	Кол-во шт.	№ листа Вып.
3ФС18-5/6 АIIIВП	КП22	2	Вып.3 л.23
	КП53	1	—"— л.54
	КП69	2	—"— л.70
	КП84	2	—"— л.85
	КП95	2	—"— л.96
	Кр78$^{Т}_{Н}$	2+2	—"— л.179
	Кр105	2	—"— л.206
	Кр106	4	—"— л.207
	С8	8	—"— л.220
	С9	8	—"— л.220
	С13	8	—"— л.222
	С18	14	—"— л.225
	С21	2	—"— л.226
	5	4	Вып.3 л.1
	193	4	—"— л.227
	194	4	—"— л.227
	197	8	—"— л.227
	207	36	—"— л.228

Марка фермы	Марка изделия или № поз.	Кол-во шт.	№ листа Вып.
3ФС18-5/6 АIIIП	КП22, КП53, КП69, КП84, КП95, Кр78$^{Т}_{Н}$, Кр105, Кр106, С18, С21, поз. 193, 194, 197, 207 по 3ФС18-5/6 АIIIВП		
			Вып.3
	12	4	л.1
	С6	8	—"— л.219
	С7	8	—"— л.219
	С12	8	—"— л.221
3ФС18-5/6 АIIIП	КП22, КП53, КП69, КП84, КП95, Кр78$^{Т}_{Н}$, Кр105, Кр106, С18, С21, поз. 193, 194, 197, 207 по 3ФС18-5/6 АIIIВП		
			Вып.3
	15	5	л.1
	С6	8	—"— л.219
	С7	8	—"— л.219
	С12	8	—"— л.221

Марка фермы	Марка изделия или № поз.	Кол-во шт.	№ листа Вып.
3ФС18-5/6 КIIIП	КП22, КП53, КП69, КП84, КП95, Кр105, Кр106, С18, С21 поз. 193, 194, 197, 207 по 3ФС18-5/6 АIIIВП		
			Вып.3
	18	5	л.1
	Кр79$^{Т}_{Н}$	2+2	—"— л.180
	Кр83	2	—"— л.184
	С6	18	—"— л.219
	С7	18	—"— л.219
	С12	8	—"— л.221

Марка фермы	Марка изделия или № поз.	Кол-во шт.	№ листа Вып.
3ФС18-5/6 АIIIВП-о	КП109	2	Вып.3 л.4
	КП112	1	—"— л.6
	КП69	2	Вып.3 —"— л.70
	КП84	2	—"— л.85
	КП95	2	—"— л.96
	Кр78$^{Т}_{Н}$	2+2	—"— л.179
	Кр105	2	—"— л.206
	Кр106	4	—"— л.207
	С8	8	—"— л.220
	С9	8	—"— л.220
	С13	8	—"— л.222
	С18	14	—"— л.225
	С21	2	—"— л.226
	5	4	Вып.3 л.1
	193	4	—"— л.227
	194	4	—"— л.227
	121	8	—"— л.227
	207	36	—"— л.228

Марка фермы	Марка изделия или № поз.	Кол-во шт.	№ листа Вып.
3ФС18-5/6 АIIIП-о	КП109, КП112, КП69, КП84, КП95, Кр78$^{Т}_{Н}$, Кр105, Кр106, С18, С21, поз. 193, 194, 121, 207 по 3ФС18-5/6 АIIIВП-о		
			Вып.3
	12	4	л.1
	С6	8	—"— л.219
	С7	8	—"— л.219
	С12	8	—"— л.221
3ФС18-5/6 АIIIП-о	КП109, КП112, КП69, КП84, КП95, Кр78$^{Т}_{Н}$, Кр105, Кр106, С18, С21, поз. 193, 194, 121, 207 по 3ФС18-5/6 АIIIВП-о		
			Вып.3
	15	5	л.1
	С6	8	—"— л.219
	С7	8	—"— л.219
	С12	8	—"— л.221

Марка фермы	Марка изделия или № поз.	Кол-во шт.	№ листа Вып.
3ФС18-5/6 КIIIП-о	КП109, КП112, КП69, КП84, КП95, Кр105, Кр106, С18, С21 поз. 193, 194, 121, 207 по 3ФС18-5/6 АIIIВП-о		
			Вып.3
	18	5	л.1
	Кр79$^{Т}_{Н}$	2+2	—"— л.180
	Кр83	2	—"— л.184
	С6	18	—"— л.219
	С7	18	—"— л.219
	С12	8	—"— л.221

ТК 1978 — Фермы 3ФС18-5/6П, 3ФС18-5/6П-о. Спецификация марок арматурных изделий на одну ферму.

Серия ПК-01-12.9/78 Вып. Лист

ПРОМСТРОЙПРОЕКТ Инв. № подл. | Подп. и дата | Взам. инв. №

1-1
3ФС18-6АIIIв П.

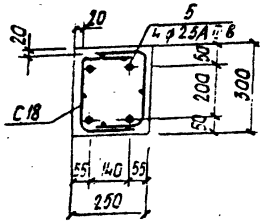

1-1
3ФС18-6АV П

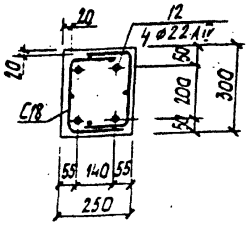

1-1
3ФС18-6АV П

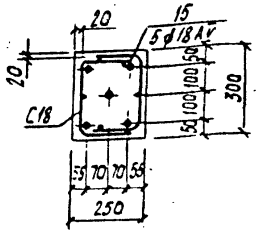

1-1
3ФС18-6К7 П

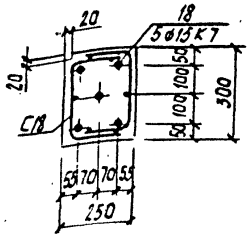

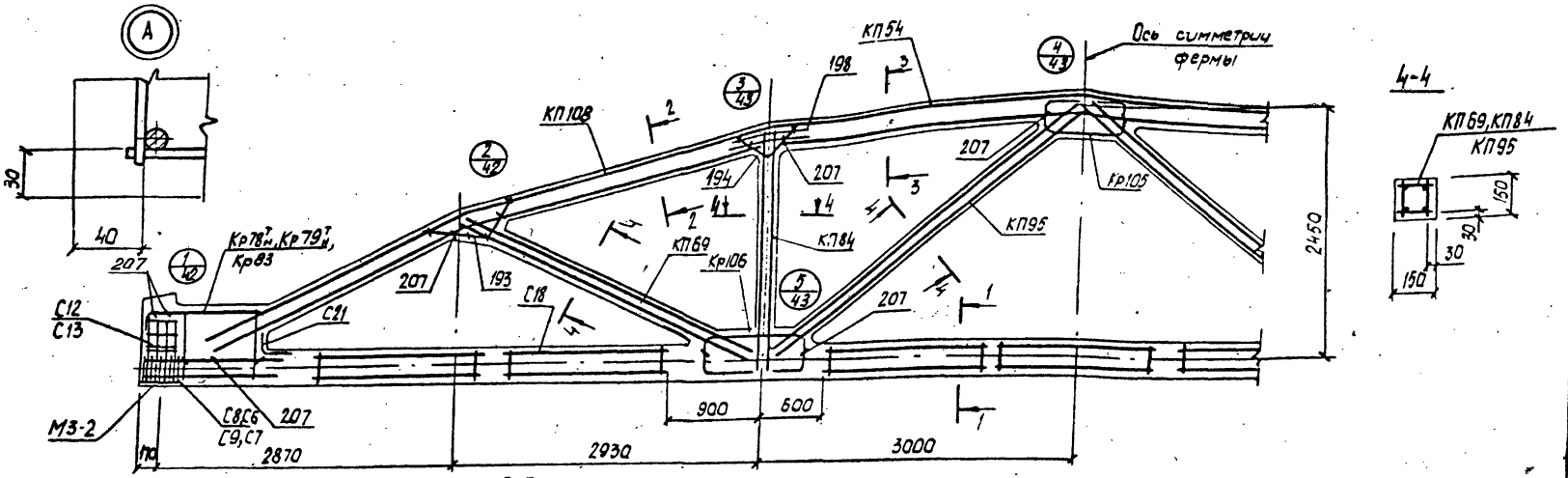

2-2

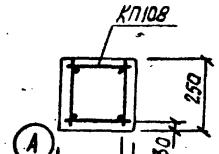

3-3

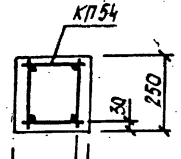

1. Значения контролируемых напряжений в напрягаемой арматуре принимать по таблице 1 п. II.4 пояснительной записки.
2. Кубиковая прочность бетона при отпуске натяжения арматура должна быть не менее 0,8 R.
3. При бетонировании фермы следует обратить особое внимание на уплотнение бетона в узлах фермы.
4. На общем виде армирования напрягаемая арматура в нижнем поясе условно не показана.
5. В марках ферм, указаных в штампе, условно спущены индексы, обозначающие вид напрягаемой арматуры.
6. Спецификация марок арматурных изделий на одну ферму приведена на листе 4Д.

ТК 1978	Фермы 3ФС18-6П. Армирование ферм.	серия ПК-01-129/78	
		Вып. 2-2	Лист 4Д

Главный инженер проекта Киевский
Руководитель группы Дужак
Проверил Дужак
Гип Дужак
Инженер Лобов

17425-01 53

Марка фермы	Марка изделия или № поз	Кол-во шт	№ листа вып
3ФС18-6АIIIВП	КП108	2	вып 3-2 л 3
	КП54	1	вып 3 л 55
	КП69	2	— " — л 70
	КП84	2	— " — л 85
	КП95	2	— " — л 96
	Кр78$^{1}_{н}$	2+2	— " — л 179
	Кр105	2	— " — л 206
	Кр106	4	— " — л 207
	С8	8	— " — л 220
	С9	8	— " — л 220
	С13	8	— " — л 222
	С18	14	— " — л 225
	С21	2	— " — л 225
	5	4	вып 3 л 1
	193	4	— " — л 227
	194	4	— " — л 227
	198	8	— " — л 227
	207	36	— " — л 228

Марка фермы	Марка изделия или № поз	Кол-во шт	№ листа вып
3ФС18-6АIIIУП	КП108, КП54, КП69, КП84, КП95, Кр78$^{1}_{н}$, Кр105, Кр106, С18, С21 поз. 193, 194, 198, 207 по 3ФС18-6АIIIВП		
	12	4	вып 3 л 1
	С6	8	— " — л 219
	С7	8	— " — л 219
	С12	8	— " — л 221
3ФС18-6АIVП	КП108, КП54, КП69, КП84, КП95, Кр78$^{1}_{н}$, Кр105, Кр106 С18, С21 поз. 193, 194, 198, 207 по 3ФС18-6АIIIВП		
	15	5	вып 3 л 1
	С6	8	— " — л 219
	С7	8	— " — л 219
	С12	8	— " — л 221

Марка фермы	Марка изделия или № поз	Кол-во шт	№ листа вып
3ФС18-6КIIП	КП108, КП54, КП69, КП84, КП95, Кр105, Кр106, С18, С21, поз. 193, 194, 198, 207 по 3ФС18-6АIIIВП		
	18	5	вып 3 л 1
	Кр78$^{1}_{н}$	2+2	— " — л 180
	Кр83	2	— " — л 184
	С7	18	— " — л 219
	С6	18	— " — л 219
	С12	8	— " — л 221

ТК 1978	Фермы 3ФС18-6П. Спецификация марок арматурных изделий на одну ферму.	серия ПК-01-129/78 вып. 2-2	лист 41

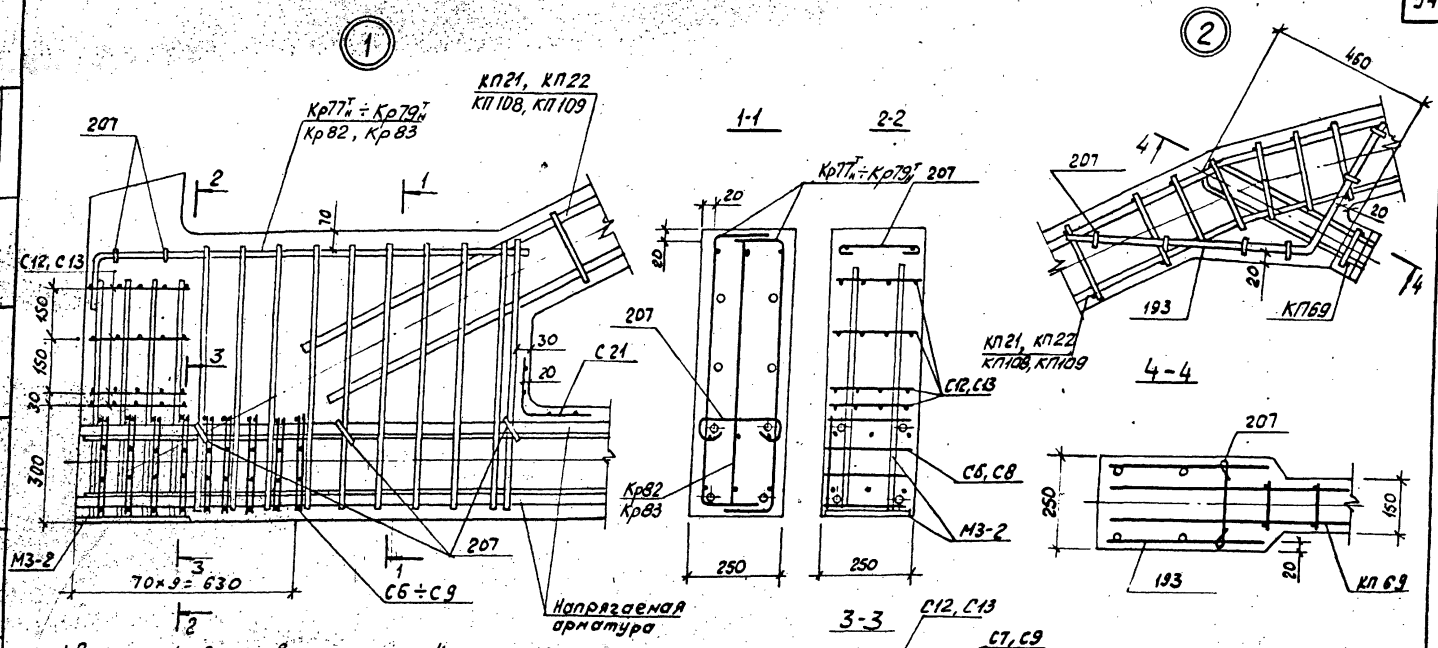

1. В узлах 1 и 5 условно показано 4 стержня напрягаемой арматуры.
2. Допустимое отклонение величины заделки каркасов в пояса ± 10мм.
3. В узле 1 показано девять рядов сеток С6 ÷ С9 для ферм с канатным армированием нижнего пояса. Для ферм со стержневым армированием нижнего пояса устанавливается четыре ряда сеток С6 ÷ С9 на расстоянии 280мм от торца с шагом 70мм

ТК 1978	Фермы 3ФС18-4П ÷ 3ФС18-6П, 3ФС18-4П-а ÷ 3ФС18-6П-а. Узлы 1, 2	Серия ПК-01-129/78 Вып. 2-2 Лист 42

Промстройпроект

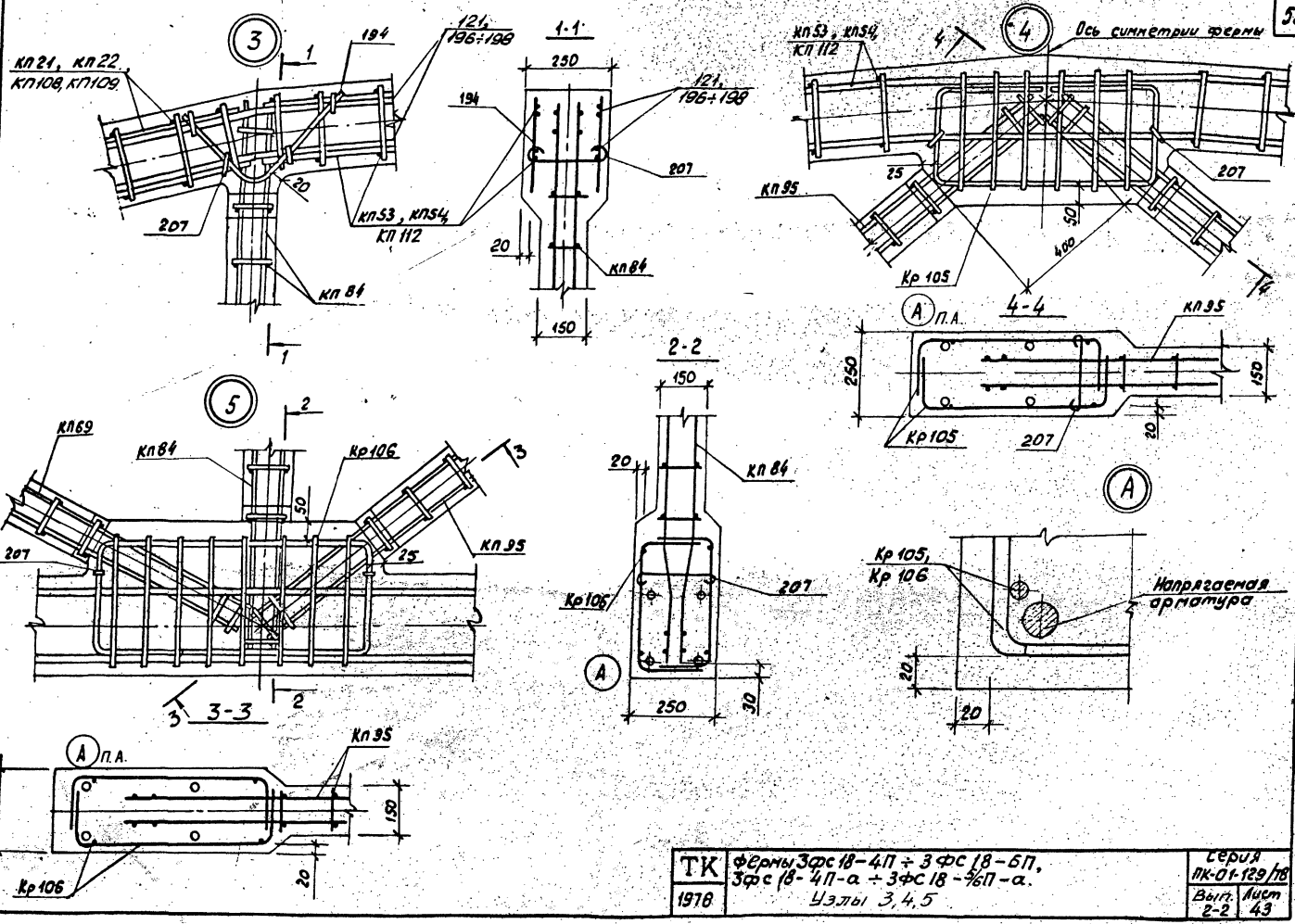

ТК 1978	Фермы 3Фс18-4П ÷ 3Фс18-6П, 3Фс18-4П-а ÷ 3Фс18-6П-а. Узлы 3, 4, 5	Серия ПК-01-129/18 Вып. 2-2 Лист 43

Геометрическая схема фермы

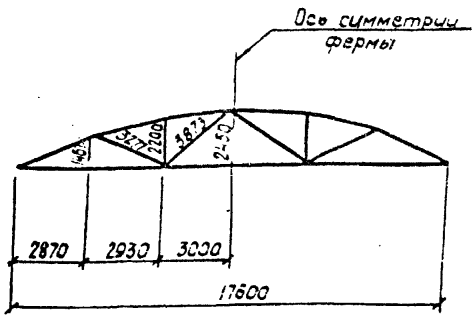

1-1

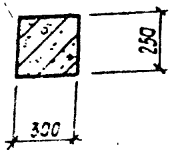

2-2

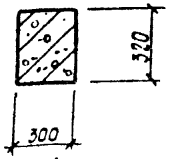

3-3

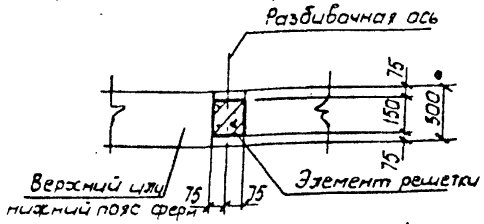

4-4

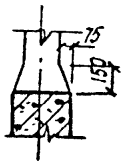

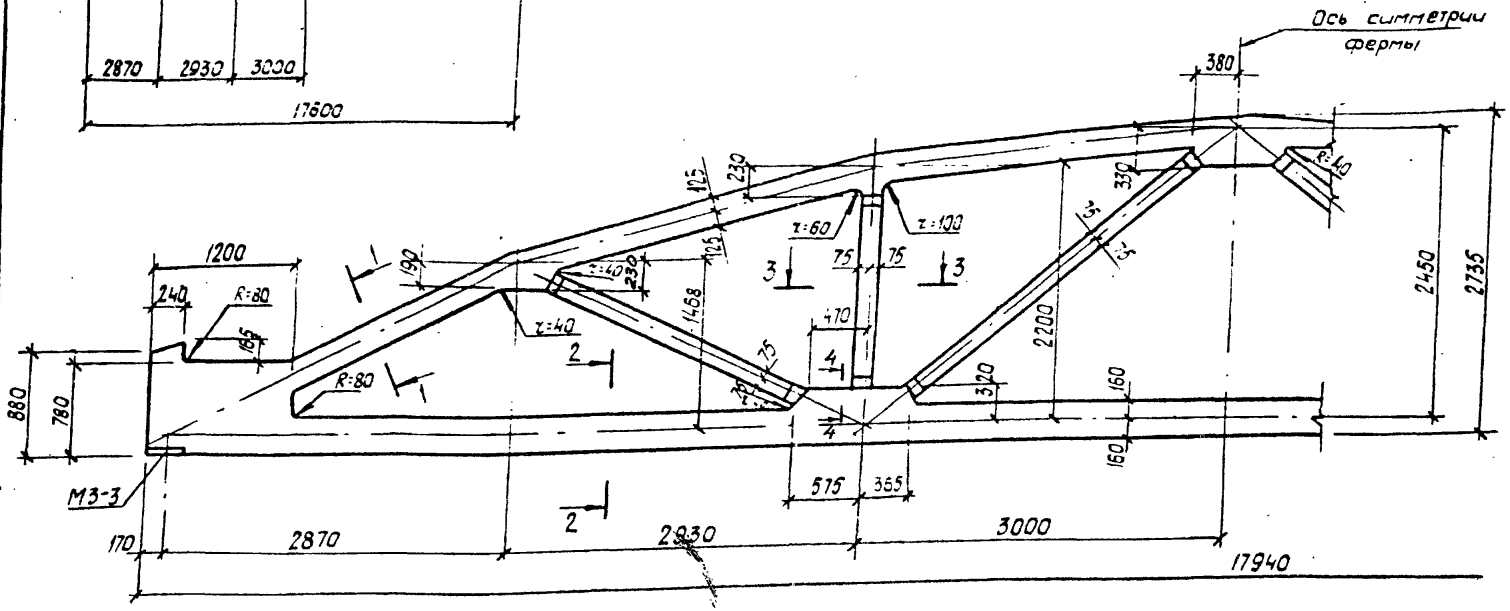

Спецификация марок закладных элементов на одну ферму

Марка фермы	Марка элемента	Колич. шт.	№ листа
4ФС18-5П 4ФС18-7П, 4ФС18-5П-а 4ФС18-7П-а	М3-3	2	Вып 3 часть 2 л. 13

1. Привязку всех элементов решетки по ширине фермы принять по сечению 3-3.
2. В марках ферм условно опущены индексы обозначающие вид напрягаемой арматуры.
3. Примеры разбивки закладных изделий для крепления плит покрытия и фонарей, связей в покрытиях, стеновых панелей и путей подвесного транспорта даны в выпуске 1 ПК-01-129/78.

ТК 1978	Фермы 4ФС18-5П÷4ФС18-7П, 4ФС18-5П-а÷4ФС18-7П-а. Сполубочный чертеж.	серия ПК-01-129/78	
		Вып. 2-2	Лист 44

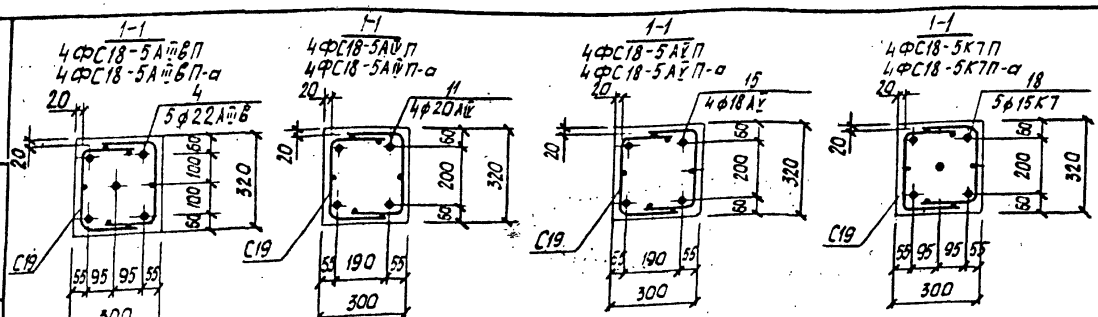

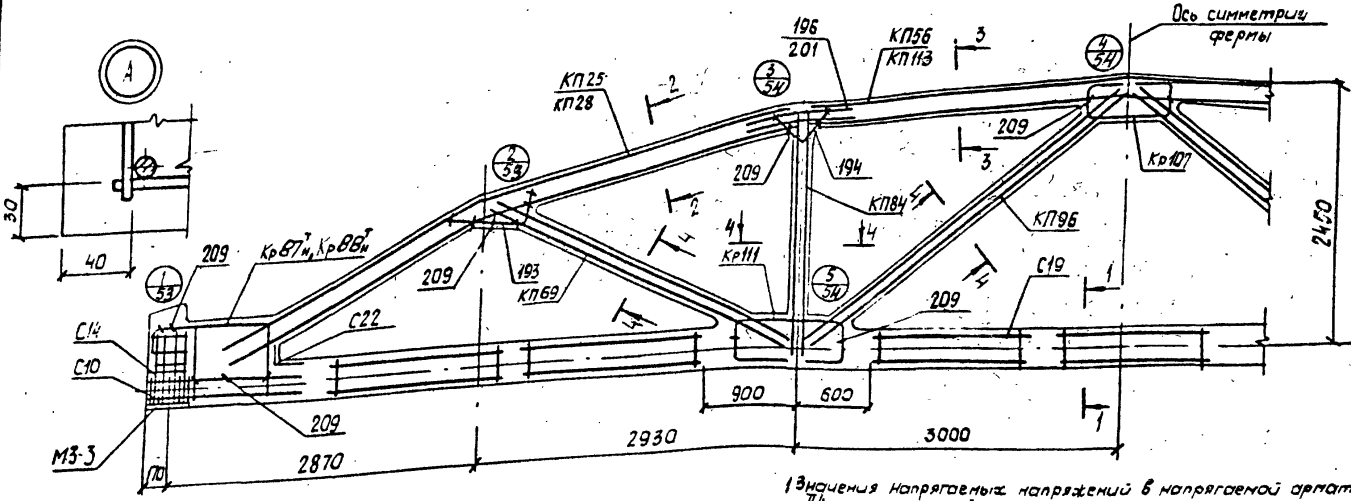

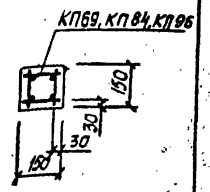

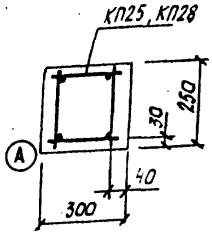

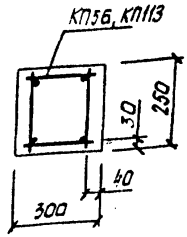

1. Значения напрягаемых напряжений в напрягаемой арматуре принимать по таблице 1 пояснительной записки.
2. Кубиковая прочность бетона при отпуске натяжения арматуры должна быть не менее 0,8 R
3. При бетонировании фермы следует обратить особое внимание на уплотнение бетона в узлах фермы.
4. На общем виде армирования напрягаемая арматура в нижнем поясе условно не показана.
5. В марках ферм, указанных в штампе, условно опущены индексы, обозначающие вид напрягаемой арматуры.
6. Спецификация марок арматурных изделий на одну ферму приведена на листе 46.

ТК 1978	Фермы 4ФС18-5П, 4ФС18-5П-а Армирование ферм.	серия ПК-01-129/78 Вып. 2-2 Лист 45

Марка фермы	Марка изделия или № поз.	Кол-во шт.	№ листа Вып.
4ФС18-5АIIIВП	КП25	2	Вып.3 л.26
	КП56	1	—"— л.67
	КП69	2	—"— л.70
	КП84	2	—"— л.85
	КП96	2	—"— л.97
	Кр87$^{Т}_{Н}$	2+2	—"— л.188
	Кр107	2	—"— л.208
	Кр111	4	—"— л.212
	С10	16	—"— л.216
	С14	8	—"— л.221
	С19	14	—"— л.225
	С22	2	—"— л.226
	4	5	Вып.3 л.1
	193	4	—"— л.227
	194	4	—"— л.227
	196	8	—"— л.227
	209	36	л.228

Марка фермы	Марка изделия или № поз.	Кол-во шт.	№ листа Вып.
4ФС18-5АIIIП	КП25, КП56, КП69, КП84, КП96, Кр87$^{Т}_{Н}$, Кр107, Кр111, С10, С14, С19, С22 поз. 193, 194, 196, 209 по 4ФС18-5АIIIВП		
		11	4	Вып.3 л.1
	КП25, КП56, КП69, КП84, КП96, Кр87$^{Т}_{Н}$, Кр107, Кр111, С14, С19, С22 поз. 193, 194, 196, 209 по 4ФС18-5АIIIВП		
		15	4	Вып.3 л.1

Марка фермы	Марка изделия или № поз.	Кол-во шт.	№ листа Вып.
4ФС18-5КП	КП25, КП56, КП69, КП84, КП96, Кр107, Кр111, С14, С19, С22, поз. 193, 194, 196, 209 по 4ФС18-5АIIIВП		
		18	5	Вып.3 л.1
	Кр88$^{Т}_{Н}$	2+2	—"— л.189
	С10	36	—"— л.216

Марка фермы	Марка изделия или № поз.	Кол-во шт.	№ листа Вып.
4ФС18-5АIIIВП-а	КП28	2	Вып.3 л.29
	КП118	1	Вып.3-2 л.10
	КП69	2	Вып.3 л.70
	КП84	2	—"— л.85
	КП96	2	—"— л.97
	Кр87$^{Т}_{Н}$	2+2	—"— л.188
	Кр107	2	—"— л.208
	Кр111	4	—"— л.212
	С10	16	—"— л.216
	С14	8	—"— л.221
	С19	14	—"— л.225
	С22	2	—"— л.226
	4	5	Вып.3 л.1
	193	4	—"— л.227
	194	4	—"— л.227
	201	8	—"— л.227
	209	36	—"— л.228

Марка фермы	Марка изделия или № поз.	Кол-во шт.	№ листа Вып.
4ФС18-5АIIIП-а	КП28, КП113, КП69, КП84, КП96, Кр87$^{Т}_{Н}$, Кр107, Кр111, С10, С14, С19, С22, поз. 193, 194, 201, 209 по 4ФС18-5АIIIВП-а		
		11	4	Вып.3 л.1
	КП28, КП113, КП69, КП84, КП96, Кр87$^{Т}_{Н}$, Кр107, Кр111, С10, С14, С19, С22 поз. 193, 194, 201, 209 по 4ФС18-5АIIIВП-а		
		15	4	Вып.3 л.1

Марка фермы	Марка изделия или № поз.	Кол-во шт.	№ листа Вып.
4ФС18-5КП-а	КП28, КП113, КП69, КП84, КП96, Кр107, Кр111, С14, С19, С22 поз. 193, 194, 201, 209 по 4ФС18-5АIIIВП-а		
		18	5	Вып.3 л.1
	Кр88$^{Т}_{Н}$	2+2	—"— л.189
	С10	36	—"— л.216

ТК 1978	Фермы 4ФС18-5П, 4ФС18-5П-а. Спецификация марок арматурных изделий на одну ферму.	серия ПК-01-129/78 Вып. 2-2	лист 46

Инв. № подл. | Подпись и дата | Взам. инв. № | Инв. № дубл. | Подпись и дата

Гип. Здоровцов | Гл. спец. Дунаг | Ст. инж. Сергеев | Н. контр. Сергеев | Проверил Сергеев

Госгражданпроект

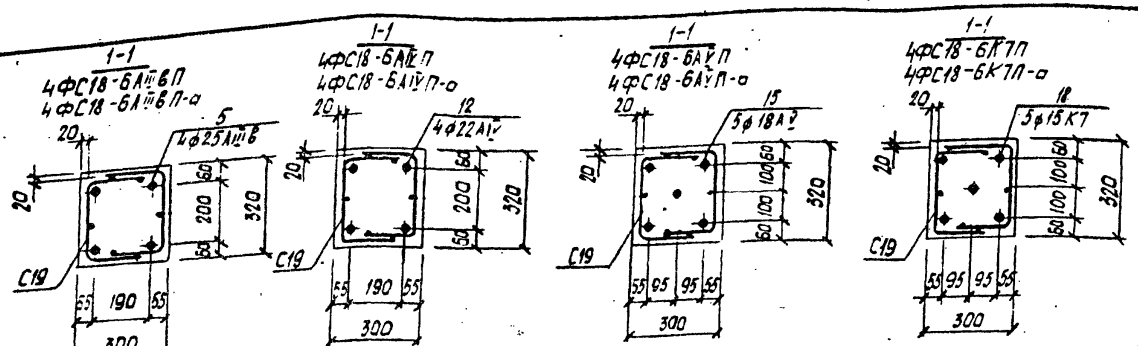

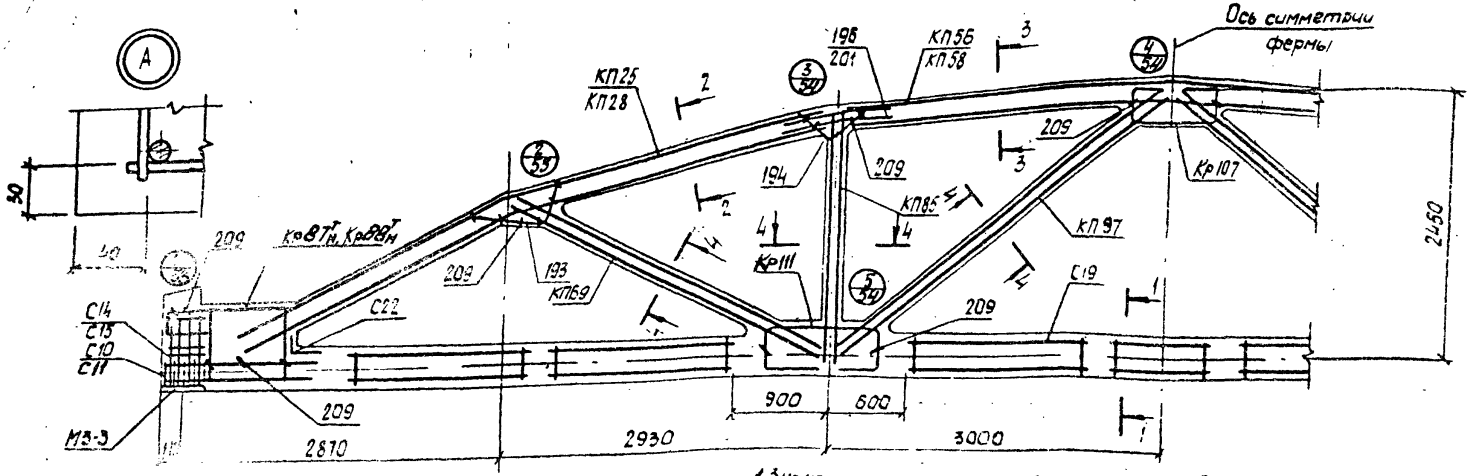

1. Значения контролируемых напряжений в напрягаемой арматуре принимать по таблице 1 п II.4 пояснительной записки.
2. Кубиковая прочность бетона при отпуске натяжения арматуры должна быть не менее 0,8 R.
3. При бетонировании фермы следует обратить особое внимание на уплотнение бетона в узлах фермы.
4. На общем виде армирования напрягаемая арматура в нижнем поясе условно не показана.
5. В марках ферм, указанных в штампе, условно опущены индексы, обозначающие вид напрягаемой арматуры.
6. Спецификация марок арматурных изделий на одну ферму приведена на листе 4.8.

2-2

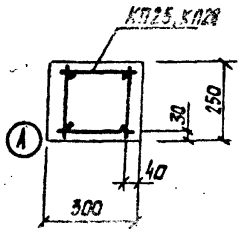

3-3

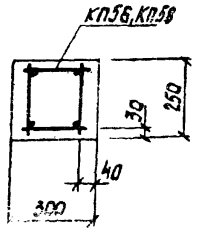

4-4

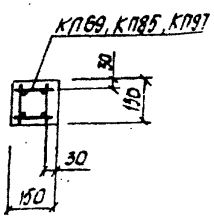

ТК 1978	Фермы 4ФС18-6П, 4ФС18-6П-а. Армирование ферм	серия ПК-01-129/78 Вып. 2-2 Лист 47

Промстройпроект

Марка изделия или № поз	Кол-во шт	№ листа Вып.
4ФС18-6АIIIВП		
КП25	2	Вып.3 л.26
КП56	1	— " — л.57
КП69	2	— " — л.70
КП85	2	— " — л.86
КП97	2	— " — л.98
Кр87$^{Т}_{Н}$	2+2	— " — л.189
Кр107	2	— " — л.208
Кр111	4	— " — л.212
С11	16	— " — л.216
С15	8	— " — л.222
С19	14	— " — л.225
С22	2	— " — л.226
5	4	Вып.3 л.1
193	4	— " — л.227
194	4	— " — л.227
196	8	— " — л.227
209	36	— " — л.228

Марка изделия или № поз	Кол-во шт	№ листа Вып.
4ФС18-6АIIIП		
КП25, КП56, КП69, КП85, КП97, Кр87$^{Т}_{Н}$, Кр107, Кр111, С19, С22, поз. 193, 194, 196, 209 по 4ФС18-6АIIIВП		
12	4	Вып.3 л.1
С10	16	— " — л.216
С14	8	— " — л.221
4ФС18-6АIIIП		
КП25, КП56, КП69, КП85, КП97, Кр87$^{Т}_{Н}$, Кр107, Кр111, С19, С22, поз. 193, 194, 196, 209 по 4ФС18-6АIIIВП		
15	5	Вып.3 л.1
С10	16	— " — л.216
С14	8	— " — л.221

Марка изделия или № поз	Кол-во шт	№ листа Вып.
4ФС18-6КIIIП		
КП25, КП56, КП69, КП85, КП97, Кр107, Кр111, С19, С22, поз. 193, 194, 196, 209 по 4ФС18-6АIIIВП		
18	5	Вып.3 л.1
С10	36	— " — л.216
С14	8	— " — л.221
Кр88$^{Т}_{Н}$	2+2	— " — л.189

Марка изделия или № поз	Кол-во шт	№ листа Вып.
4ФС18-6АIIIВП-а		
КП28	2	Вып.3 л.29
КП58	1	— " — л.59
КП69	2	— " — л.70
КП85	2	— " — л.25
КП97	2	— " — л.98
Кр87$^{Т}_{Н}$	2+2	— " — л.198
Кр107	2	Вып.3 л.208
Кр111	4	— " — л.212
С11	16	— " — л.2.6
С15	8	— " — л.222
С19	14	— " — л.225
С22	2	— " — л.226
5	4	Вып.3 л.1
193	4	— " — л.227
194	4	— " — л.227
201	8	— " — л.227
209	36	— " — л.228

Марка изделия или № поз	Кол-во шт	№ листа Вып.
4ФС18-6АIIIП-а		
КП28, КП58, КП69, КП85, КП97, Кр87$^{Т}_{Н}$, Кр107, Кр111, С19, С22, поз. 193, 194, 201, 209 по 4ФС18-6АIIIВП-а		
12	4	Вып.3 л.1
С10	16	— " — л.216
С14	8	— " — л.221
4ФС18-6АIIIП-а		
КП28, КП58, КП69, КП85, КП97, Кр87$^{Т}_{Н}$, Кр107, Кр111, С19, С22, поз. 193, 194, 201, 209 по 4ФС18-6АIIIВП-а		
15	5	Вып.3 л.1
С10	16	— " — л.216
С14	8	— " — л.221

Марка изделия или № поз	Кол-во шт	№ листа Вып.
4ФС18-6КIIIП-а		
КП28, КП58, КП69, КП85, КП97, Кр107, Кр111, С19, С22, поз. 193, 194, 201, 209, по 4ФС18-6АIIIВП-а		
18	5	Вып.3 л.1
С10	36	— " — л.216
С14	8	— " — л.221
Кр88$^{Т}_{Н}$	2+2	— " — л.189

ТК 1978	Фермы 4ФС18-6П, 4ФС18-6П-а. Спецификация марок арматурных изделий на одну ферму.	серия ПК-01-129/78 Вып. 2-2 лист 48

Киевский Промстройпроект

Рук. бригады Архит. Гл. инж. Проверил Архит. Гл. спец.

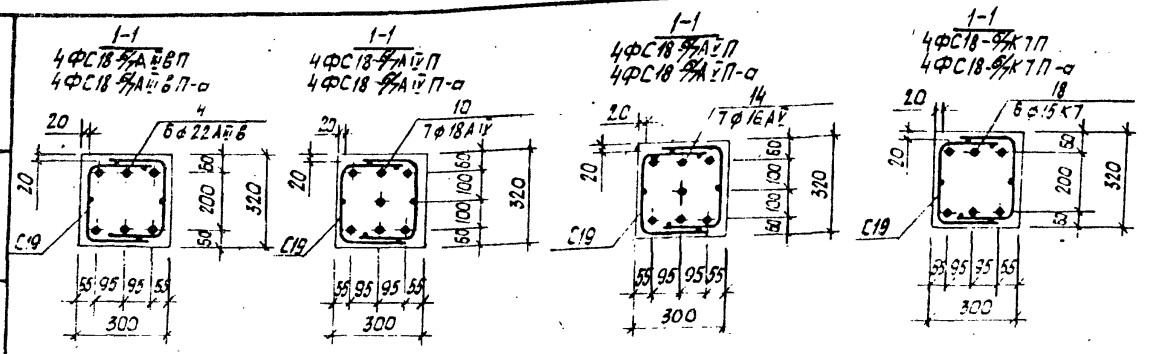

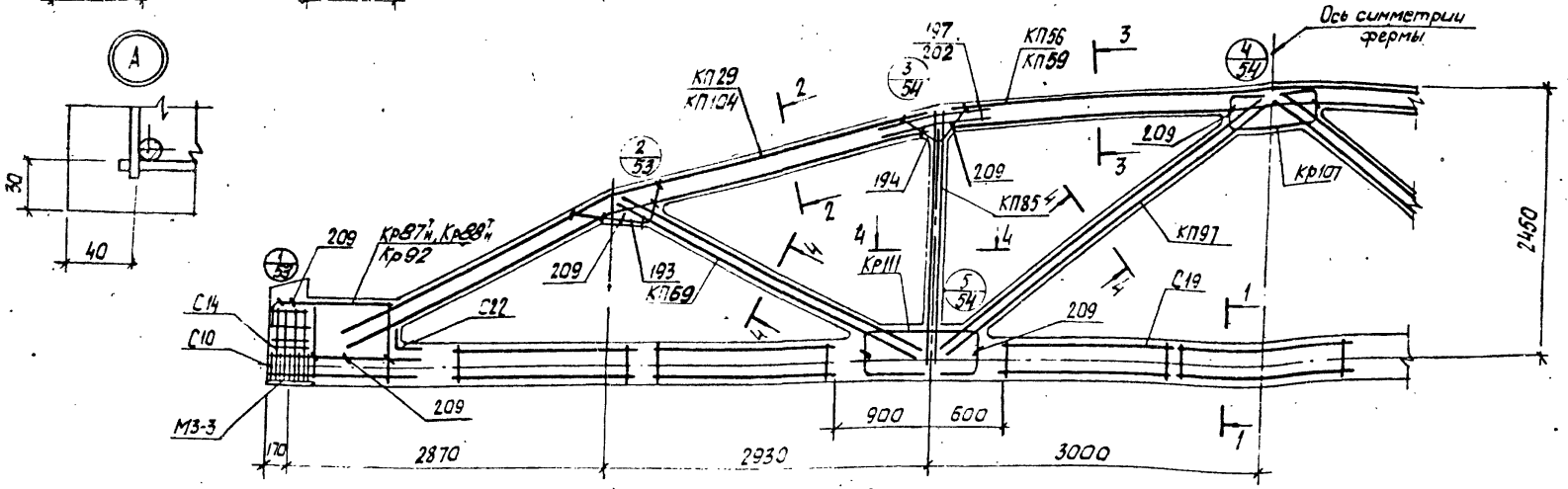

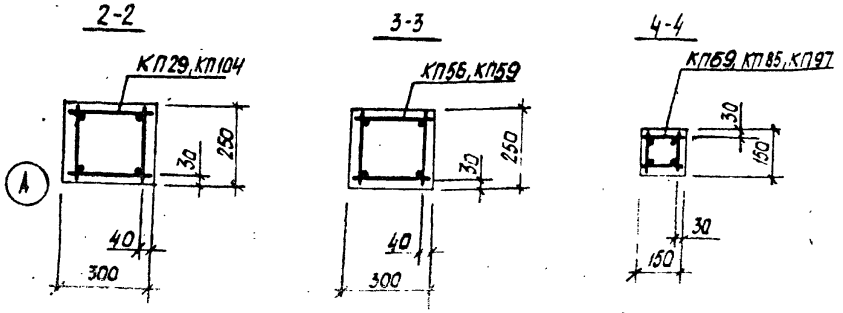

1. Значения контролируемых напряжений в напрягаемой арматуре принимать по таблице 1 п.II.4 пояснительной записки.
2. Кубиковая прочность бетона при отпуске натяжения арматуры должна быть не менее 0,8R.
3. При бетонировании фермы следует обратить особое внимание на уплотнение бетона в узлах фермы.
4. На общем виде армирования напрягаемая арматура в нижнем поясе условно не показана.
5. В марках ферм указанных в штампе условно опущены индексы, обозначающие вид напрягаемой арматуры.
6. Спецификация марок арматурных изделий на одну ферму приведена на листе 50.

ТК 1978	Фермы 4ФС18-6/7П, 4ФС18-6/7П-а Армирование ферм	серия ПК-01-129/78	
		Вып. 2-2	Лист 49

Марка фермы	Марка изделия или № поз.	Кол-во шт.	№ листа Вып.
4ФГ18-6/7АIIВ7	КП104	2	Вып.3-2 л.1
	КП56	1	Вып.3 л.57
	КП69	2	— " — л.70
	КП85	2	— " — л.86
	КП97	2	— " — л.98
	Кр8$7^{II}_{III}$	2+2	— " — л.188
	Кр107	2	— " — л.208
	Кр111	4	— " — л.212
	С10	16	— " — л.216
	С14	8	— " — л.221
	С19	14	— " — л.225
	С22	2	— " — л.226
	4	6	Вып.3 л.1
	193	4	— " — л.227
	194	4	— " — л.227
	197	8	— " — л.227
	209	36	— " — л.228

Марка фермы	Марка изделия или № поз.	Кол-во шт.	№ листа Вып.
4ФГ18-6/7АIIП	КП104, КП56, КП69, КП85, КП97, Кр8$7^{II}_{III}$, Кр107, Кр111, С10, С14, С19, С22 поз. 193, 194, 197, 209 по 4ФГ18-6/7АIIВ7	10	7	Вып.3 л.1
4ФГ18-6/7АУП	КП104, КП56, КП69, КП85, КП97, Кр8$7^{II}_{III}$, Кр107, Кр111, С10, С14, С19, С22, поз. 193, 194, 197, 209 по 4ФГ18-6/7АIIВП	14	7	Вып.3 л.1

Марка фермы	Марка изделия или № поз.	Кол-во шт.	№ листа Вып.
4ФГ18-6/7КТП	КП104, КП56, КП69, КП85, КП97, Кр107, Кр111, С14, С19, С22, поз. 193, 194, 197, 209 по 4ФГ18-6/7АIIВ7	18	6	Вып.3 л.1
	Кр8$7^{II}_{III}$	2+2	— " — л.189
	Кр92	2	— " — л.193
	С10	36	— " — л.216

Марка фермы	Марка изделия или № поз.	Кол-во шт.	№ листа Вып.
4ФГ18-6/7АIIВ7-о	КП29	2	Вып.3 л.30
	КП59	1	— " — л.60
	КП69	2	— " — л.70
	КП85	2	— " — л.86
	КП97	2	— " — л.98
	Кр8$7^{II}_{III}$	2+2	— " — л.188
	Кр107	2	— " — л.208
	Кр111	4	— " — л.212
	С10	16	— " — л.216
	С14	8	— " — л.221
	С19	14	— " — л.225
	С22	2	— " — л.226
	4	6	Вып.3 л.1
	193	4	— " — л.227
	194	4	— " — л.227
	202	8	— " — л.228
	209	36	— " — л.228

Марка фермы	Марка изделия или № поз.	Кол-во шт.	№ листа Вып.
4ФГ18-6/7АIIП-о	КП29, КП59, КП69, КП85, КП97, Кр8$7^{II}_{III}$, Кр107, Кр111, С10, С14, С19, С22 поз. 193, 194, 202, 209 по 4ФГ18-6/7АIIВ7-о	10	7	Вып.3 л.1
4ФГ18-6/7АIIП-о	КП29, КП59, КП69, КП85, КП97, Кр8$7^{II}_{III}$, Кр107, Кр111, С10, С14, С19, С22 поз. 193, 194, 202, 209 по 4ФГ18-6/7АIIВП-о	14	7	Вып.3 л.1

Марка фермы	Марка изделия или № поз.	Кол-во шт.	№ листа Вып.
4ФГ18-6/7АУП-о	КП29, КП59, КП69, КП85, КП97, Кр107, Кр111, С14, С19, С22, поз. 193, 194, 202, 209 по 4ФГ18-6/7АIIВП-о	18	6	Вып.3 л.1
	Кр8$7^{II}_{III}$	2+2	— " — л.189
	Кр92	2	— " — л.193
	С10	36	— " — л.216

ТК 1978 — Фермы 4ФГ18-6/7П, 4ФГ18-6/7П-о. Спецификация марок фитинговых изделий на обны фермы.

Серия ПК-01-129/78 Вып. 2-2 Лист 30

ГОССТРОЙ СССР КИЕВСКИЙ ПРОМСТРОЙПРОЕКТ

Гл. инженер проекта Козлов
Гл. архитектор проекта Дунаев
Гл. конструктор проекта Попов
Нач. отдела Дубов
Гл. специалист Кулик

Инв. № подл. | Подпись и дата | Взам. инв. №

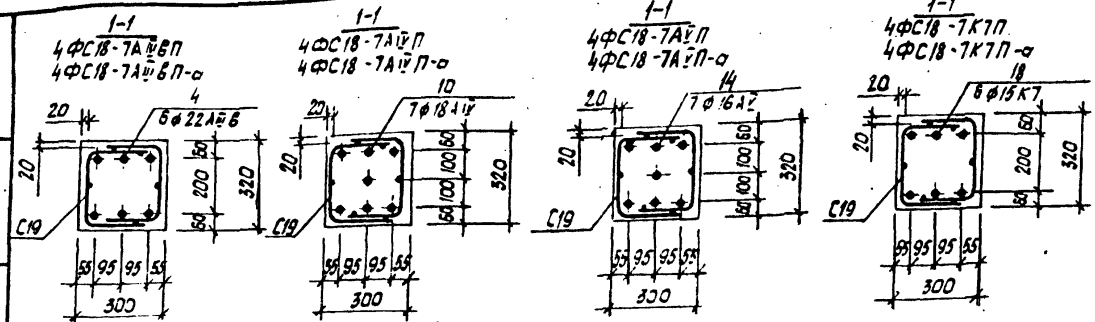

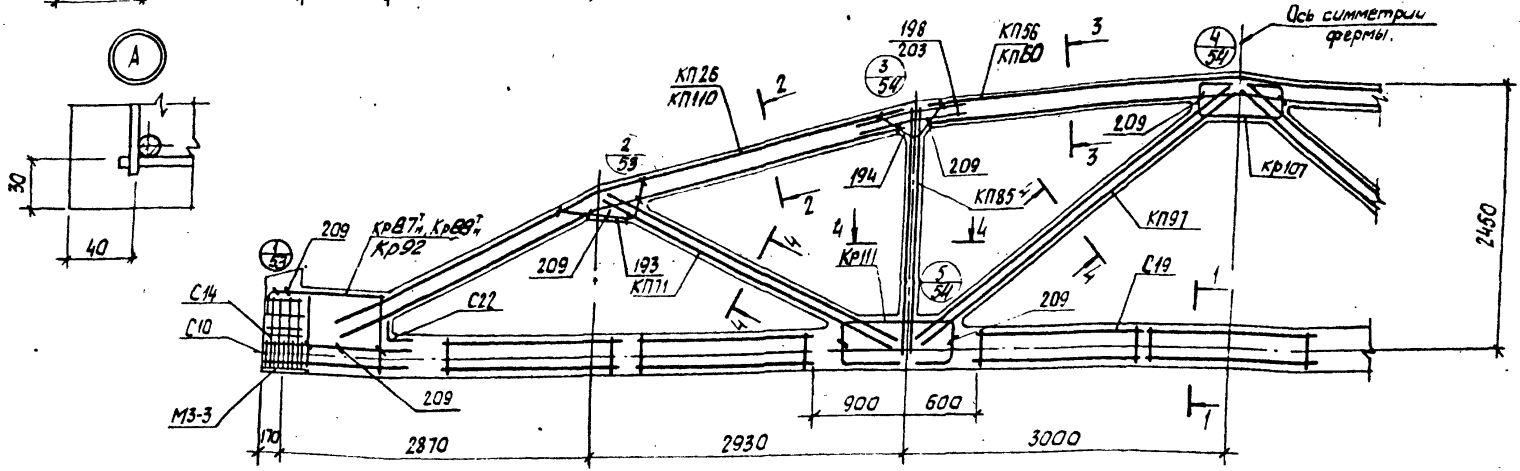

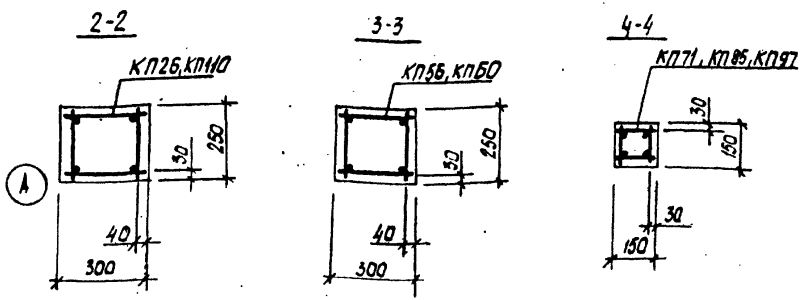

1 Значения контролируемых напряжений в напрягаемой арматуре принимать по таблице 1 п.II.4 пояснительной записки.
2. Кубиковая прочность бетона при отпуске натяжения арматуры должна быть не менее 0,8R.
3. При бетонировании фермы следует обратить особое внимание на уплотнение бетона в узлах фермы.
4. На общем виде армирования напрягаемая арматура в нижнем поясе условно не показана.
5. В марках ферм указанных в штампе, условно опущены индексы, обозначающие вид напрягаемой арматуры.
6. Спецификация марок арматурных изделий на одну ферму приведена на листе 52.

ТК 1978	Фермы 4ФС18-7П, 4ФС18-7П-а. Армирование ферм	серия ПК-01-129/78	Вып. 2-2	Лист 51

Марка фермы	Марка изделия или № поз	Кол-во шт	№ листа вып
4ФС18-7АIIIВП	КП26	2	Вып 3 л.27
	КП56	1	—"— л.51
	КП71	2	—"— л.72
	КП85	2	—"— л.86
	КП97	2	—"— л.98
	Кр87Т$_н$	2+2	—"— л.188
	Кр107	2	—"— л.208
	Кр111	4	—"— л.212
	С10	16	—"— л.216
	С14	8	—"— л.221
	С19	14	—"— л.225
	С22	2	—"— л.226
	4	6	Вып.3 л.1
	193	4	—"— л.227
	194	4	—"— л.227
	198	8	—"— л.227
	209	36	—"— л.228

Марка фермы	Марка изделия или № поз	Кол-во шт	№ листа вып
4ФС18-7АIVП	КП26, КП56, КП71, КП85, КП97, Кр87Т$_н$, Кр107, Кр111, С10, С14, С19, С22, поз. 193, 194, 198, 209 по 4ФС18-7АIIIВП		
	10	7	Вып.3 л.1
4ФС18-7АVП	КП26, КП56, КП71, КП85, КП97, Кр87Т$_н$, Кр107, Кр111, С10, С14, С19, С22, поз. 193, 194, 198, 209 по 4ФС18-7АIIIВП		
	14	7	Вып.3 л.1

Марка фермы	Марка изделия или № поз	Кол-во шт	№ листа вып
4ФС18-7К7П	КП26, КП56, КП71, КП85, КП97, Кр107, Кр111, С14, С19, С22 поз. 193, 194, 198, 209 по 4ФС18-7АIIIВП		
	18	6	Вып 3 л.1
	С10	36	—"— л.216
	Кр88Т$_н$	2+2	—"— л.189
	Кр92	2	—"— л.193

Марка фермы	Марка изделия или № поз	Кол-во шт	№ листа вып
4ФС18-7АIIIВП-а	КП110	2	Вып 3-2 л.7
	КП60	1	Вып.3 л.61
	КП71	2	—"— л.72
	КП85	2	—"— л.86
	КП97	2	—"— л.98
	Кр87Т$_н$	2+2	—"— л.188
	Кр107	2	—"— л.208
	Кр111	4	—"— л.212
	С10	16	—"— л.216
	С14	8	—"— л.221
	С19	14	—"— л.225
	С22	2	—"— л.226
	4	6	Вып.3 л.1
	193	4	—"— л.227
	194	4	—"— л.227
	203	8	—"— л.228
	209	36	—"— л.228

Марка фермы	Марка изделия или № поз	Кол-во шт	№ листа вып
4ФС18-7АIVП-а	КП110, КП60, КП71, КП85, КП97, Кр87Т$_н$, Кр107, Кр111, С10, С14, С19 С22, поз. 193, 194, 203, 209 по 4ФС18-7АIIIВП-а		
	10	7	Вып.3 л.1
4ФС18-7АVП-а	КП110, КП60, КП71, КП85, КП97, Кр87Т$_н$, Кр107, Кр111, С10, С14, С19, С22 поз. 193, 194, 203, 209 по 4ФС18-7АIIIВП-а		
	14	7	Вып.3 л.1

Марка фермы	Марка изделия или № поз	Кол-во шт	№ листа вып
4ФС18-7К7П-а	КП110 КП60, КП71, КП85, КП97, Кр107, Кр111, С14, С19, С22, поз. 193, 194, 203, 209 по 4ФС18-7АIIIВП-а		
	18	6	Вып 3 л.1
	С10	36	—"— л.216
	Кр88Т$_н$	2+2	—"— л.189
	Кр92	2	—"— л.193

ТК 1978	Фермы 4ФС18-7П, 4ФС18-7П-а. Спецификация марок арматурных изделий на одну ферму.	серия ПК-01-129/78 Вып. 2-2 лист 52

Киевский Промстройпроект

Рук бригады | Дужак | Дужак | Дужак | Дужак

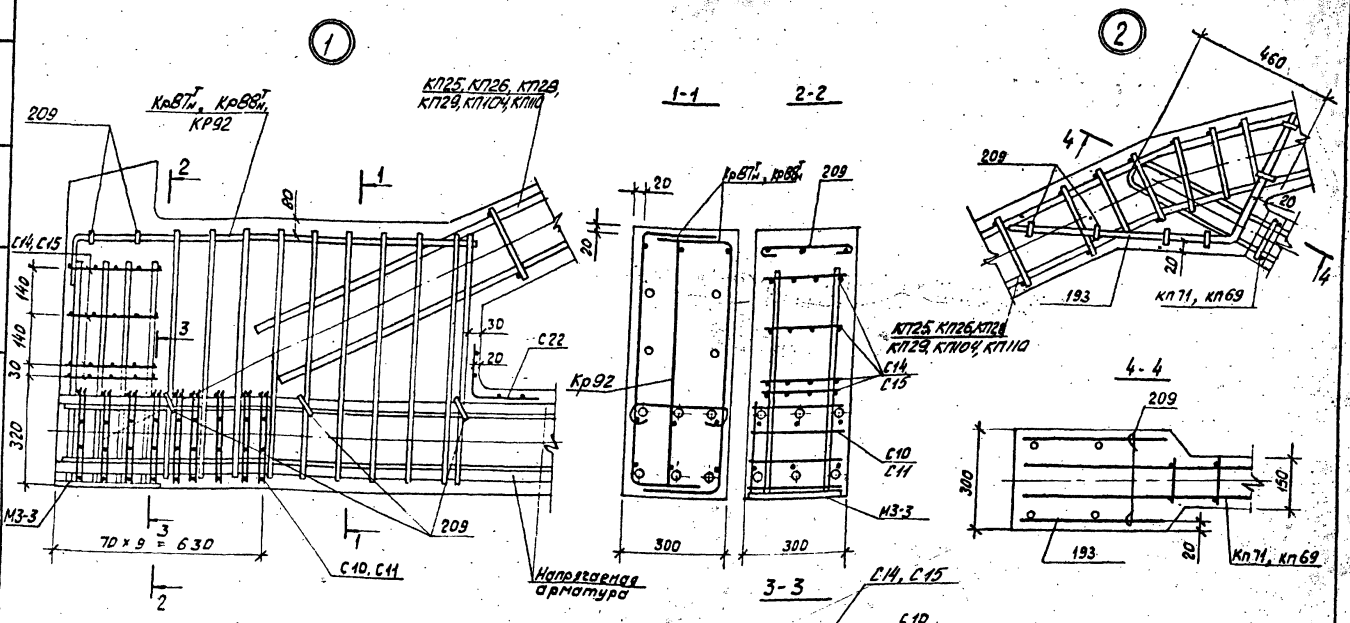

1. В узлах 1 и 5 условно показано 6 стержней напрягаемой арматуры.
2. Допустимое отклонение величины заделки каркасов решетки в пояса ± 10 мм.
3. В узле 1 показано девять рядов сеток С10, С11 для ферм с канатным армированием нижнего пояса. Для ферм со стержневым армированием нижнего пояса устанавливается четыре ряда сеток С10, С11 на расстоянии 280 мм от торца с шагом 70 мм.

ТК 1978	Фермы 4фс18-5П ÷ 4фс18-7П, 4фс18-5П-а ÷ 4фс18-7П-а. Узлы 1, 2	Серия ПК-01-129/78	
		Вып. 2-2	Лист 53

Промстройпроект

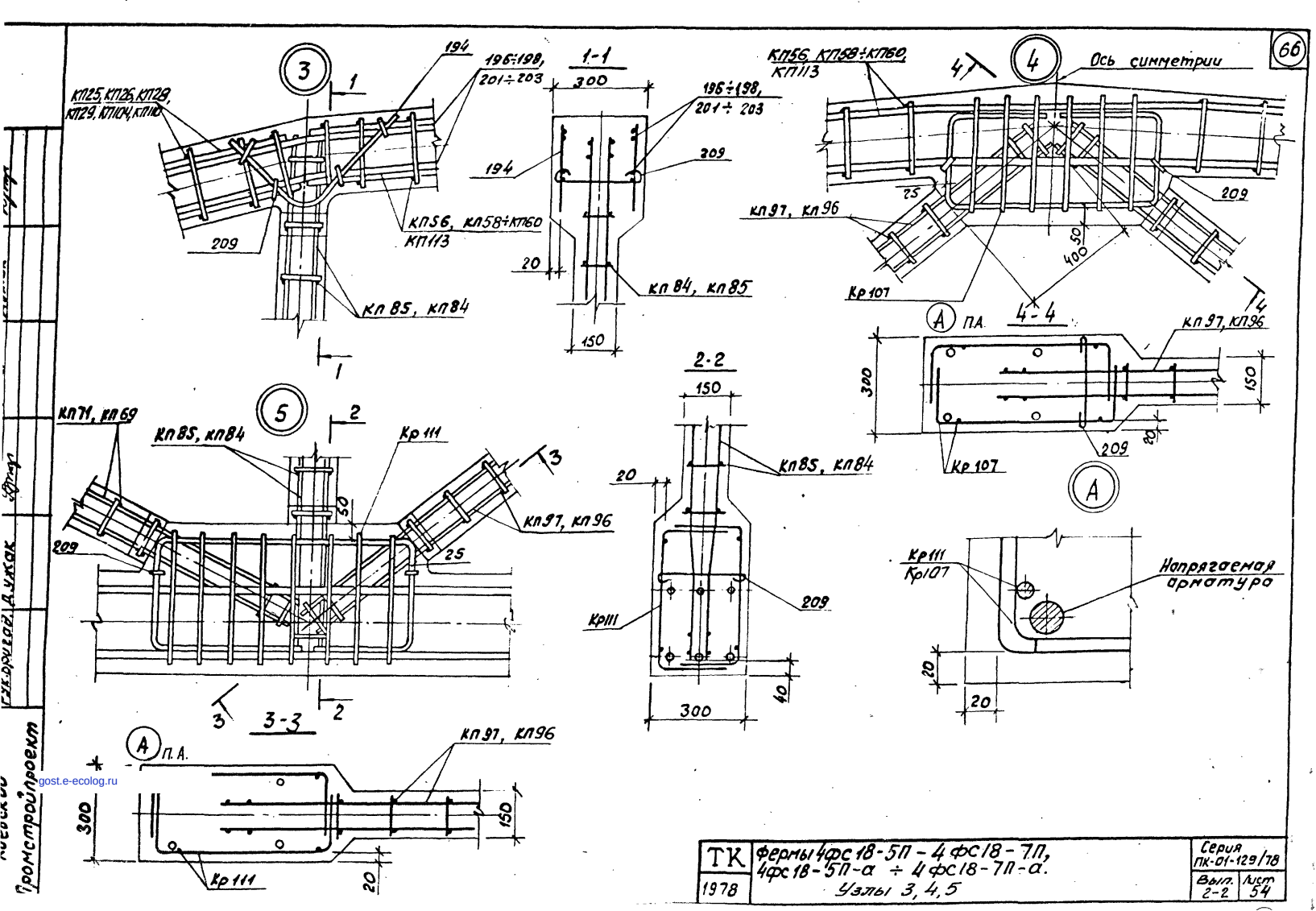
66
3
1
КП25, КП26, КП28, КП29, КП104, КП110
194
196÷198, 201÷203
209
КП56, КП58÷КП60, КП113
КП 85, КП84
1-1
300
196÷198, 201÷203
194
209
20
КП 84, КП85
150
КП56, КП58÷КП60, КП113
4
Ось симметрии
25
209
КП97, КП96
50
400
Кр107
4-4
А П.А.
КП97, КП96
300
150
20
209
Кр107
А
5
2
КП71, КП69
КП85, КП84
Кр111
3
50
КП97, КП96
209
25
3-3
2-2
150
КП85, КП84
20
209
Кр111
40
300
Кр111
Кр107
Напрягаемая арматура
20
20
А П.А.
КП97, КП96
300
150
Кр111
20
ТК
1978
Фермы 4фс18-5П – 4фс18-7П, 4фс18-5П-а ÷ 4фс18-7П-а.
Узлы 3, 4, 5
Серия ПК-01-129/78
Вып. 2-2
Лист 54
Промстройпроект
Дукак
gost.e-ecolog.ru