ТИПОВЫЕ КОНСТРУКЦИИ, ИЗДЕЛИЯ И УЗЛЫ ЗДАНИЙ И СООРУЖЕНИЙ

СЕРИЯ ПК-01-129/78

ЖЕЛЕЗОБЕТОННЫЕ ПРЕДВАРИТЕЛЬНО НАПРЯЖЕННЫЕ СЕГМЕНТНЫЕ ФЕРМЫ

ДЛЯ ПОКРЫТИЙ ЗДАНИЙ С ПРОЛЕТАМИ 18 И 24 М

ВЫПУСК 2-1

РАБОЧИЕ ЧЕРТЕЖИ ФЕРМ ПРОЛЕТОМ 18 М ИЗ БЕТОНА МАРОК 700-800

17423-01
ЦЕНА 2-20

gost.e-ecolog.ru

ТИПОВЫЕ КОНСТРУКЦИИ, ИЗДЕЛИЯ И УЗЛЫ ЗДАНИЙ И СООРУЖЕНИЙ

СЕРИЯ **ПК-01-129/78**

ЖЕЛЕЗОБЕТОННЫЕ ПРЕДВАРИТЕЛЬНО НАПРЯЖЕННЫЕ СЕГМЕНТНЫЕ ФЕРМЫ ДЛЯ ПОКРЫТИЙ ЗДАНИЙ С ПРОЛЕТАМИ 18 И 24 М

ВЫПУСК 2-1

РАБОЧИЕ ЧЕРТЕЖИ ФЕРМ ПРОЛЕТОМ 18 М ИЗ БЕТОНА МАРОК 700-800

РАЗРАБОТАНЫ

Киевский ПРОМСТРОЙПРОЕКТ

Гл. инж. ин-та И.Г. Харитонов
Начальник ОТП С.И. Савускан
Гл. инж. проекта ОТП В.А. Козлов
Гл. спец. ОМИР А.Д. Гебрич

ЦНИИПРОМЗДАНИЙ

Гл. инж. ин-та И.А. Петров
Начальник ОТНК-3 Я.Я. Розенблюм
Гл. специалист Л.А. Кан
Гл. специалист С.В. Кудрявая

НИИЖБ

Зам. директора Н.Н. Коровин
Рук. лаборатории Г.И. Бердичевский
Рук. лаборатории В.Д. Клевцов
Рук. лаборатории А.П. Васильев
Ст. научн. сотр. В.А. Беликов

НИИСК

Зам. директора П.И. Кривошеев
Рук. лаборатории А.Д. Либерман
Ст. научн. сотр. В.А. Бондарев

Утверждены
и введены в действие
с 1 января 1982 года
Постановлением Госстроя СССР
от 23 июня 1981 года №103

СОДЕРЖАНИЕ

Лист		Стр.
	Пояснительная записка	4÷I3
I,2	Номенклатура ферм	I4,I5
3÷6	Выборка стали на напрягаемую арматуру. Расход стали на ферму	I6÷I9
7÷II	Выборка стали на ненапрягаемую арматуру и закладные изделия	20÷24
I2	Фермы IФCI8-4/5B, IФCI8-5B, IФCI8-4/5B-a, IФCI8-4/5B-H, IФCI8-5B-H, IФCI8-4/5B-Ha. Опалубочный чертеж	25
I3	Фермы IФCI8-4/5B, IФCI8-4/5B-a, IФCI8-4/5B-H. IФCI8-4/5B-Ha. Армирование ферм	26
I4	Фермы IФCI8-4/5B, IФCI8-4/5B-a, IФCI8-4/5B-H, IФCI8-4/5B-Ha. Спецификация марок арматурных изделий на одну ферму.	27
I5	Ферма IФCI8-5B, IФCI8-5B-H. Армирование ферм	28
I6	Фермы IФCI8-5B, IФCI8-5B-H. Спецификация марок арматурных изделий на одну ферму	29
I7	Фермы IФCI8-4/5B, IФCI8-5B, IФCI8-4/5B-a, IФCI8-4/5B-H, IФCI8-5B-H, IФCI8-4/5B-Ha. Узлы I,2	30
I8	Фермы IФCI8-4/5B, IФCI8-5B, IФCI8-4/5B-a, IФCI8-4/5B-H, IФCI8-5B-H, IФCI8-4/5B-Ha. Узлы 3,4,5	3I
I9	Фермы 2ФCI8-5/6B÷2ФCI8-7B, 2ФCI8-5/6B-a÷2ФCI8-7B-a, 2ФCI8-5/6B-H÷2ФCI8-7B-H, 2ФCI8-5/6B-Ha÷2ФCI8-7B-Ha. Опалубочный чертеж	32
20	Фермы 2ФCI8-5/6B, 2ФCI8-5/6B-a, 2ФCI8-5/6B-H, 2ФCI8-5/6B-Ha. Армирование ферм	33
2I	Фермы 2ФCI8-5/6B, 2ФCI8-5/6B-a, 2ФCI8-5/6B-H, 2ФCI8-5/6B-Ha. Спецификация марок арматурных изделий на одну ферму	34

Лист		Стр.
22	Фермы 2ФCI8-6B, 2ФCI8-6B-a, 2ФCI8-6B-H, 2ФCI8-6B-Ha. Армирование ферм	35
23	Фермы 2ФCI8-6B, 2ФCI8-6B-a, 2ФCI8-6B-H, 2ФCI8-6B-Ha. Спецификация марок арматурных изделий на одну ферму	36
24	Фермы 2ФCI8-6/7B, 2ФCI8-6/7B-a, 2ФCI8-6/7B-H, 2ФCI8-6/7B-Ha. Армирование ферм	37
25	Фермы 2ФCI8-6/7B, 2ФCI3-6/7B-a, 2ФCI8-6/7B-H, 2ФCI8-6/7B-Ha. Спецификация марок арматурных изделий на одну ферму	38
26	Фермы 2ФCI8-7B, 2ФCI8-7B-a, 2ФCI8-7B-H, 2ФCI8-7B-Ha. Армирование ферм	39
27	Фермы 2ФCI8-7B, 2ФCI8-7B-a; 2ФCI8-7B-H, 2ФCI8-7B-Ha. Спецификация марок арматурных изделий на одну ферму	40
28	Фермы 2ФCI8-5/6B÷2ФCI8-7B, 2ФCI8-5/6B-a÷2ФCI8-7B-a, 2ФCI8-5/6B-H÷2ФCI8-7B-H, 2ФCI8-5/6B-Ha÷2ФCI8-7B-Ha. Узлы I,2	4I
29	Фермы 2ФCI8-5/6B÷2ФCI8-7B, 2ФCI8-5/6B-a÷2ФCI8-7B-a, 2ФCI8-5/6B-H÷2ФCI8-7B-H, 2ФCI8-5/6B-Ha÷2ФCI8-7B-Ha. Узлы 3,4,5.	42
30	Фермы 3ФCI8-9B, 3ФCI8-9B-H. Опалубочный чертеж	43
3I	Фермы 3ФCI8-9B, 3ФCI8-9B-H. Армирование ферм	44
32	Фермы 3ФCI8-9B, 3ФCI8-9B-H. Спецификация марок арматурных изделий на одну ферму.	45
33	Фермы 3ФCI8-9B, 3ФCI8-9B-H. Узлы I,2	46
34	Фермы 3ФCI8-9B, 3ФCI8-9B-H. Узлы 3,4,5	47
35	Фермы 4ФCI8-I0B, 4ФCI8-I0B-H, 4ФCI8-IIB, 4ФCI8-IIB-H, 4ФCI8-I2B, 4ФCI8-I2B-H. Опалубочный чертеж	48

Альбомский Ростпроект | Рук. гр. | Дубчак | Конт. -

ТК 1978	Содержание	Серия ПК-01-129/78 Вып. 2-1 Лист

Лист		Стр.
36	Фермы 4ФСI8-IOB,4ФСI8-IOB-Н. Армирование ферм	49
37	Фермы 4ФСI8-IOB,4ФСI8-IOB-Н.Спецификация марок арматурных изделий на одну ферму	50
38	Фермы 4ФСI8-IIB, 4ФСI8-IIB-Н. Армирование ферм	5I
39	Фермы 4ФСI8-IIB,4ФСI8-IIB-Н. Спецификация марок арматурных изделий на одну ферму	52
40	Фермы 4ФСI8-I2B,4ФСI8-I2B-Н. Армирование ферм	53
4I	Фермы 4ФСI8-I2B,4ФСI8-I2B-Н. Спецификация марок арматурных изделий на одну ферму	54
42	Фермы 4ФСI8-IOB,4ФСI8-IOB-Н,4ФСI8-IIB,4ФСI8-IIB-Н, 4ФСI8-I2B, 4ФСI8-I2B-Н. Узлы I,2	55
43	Фермы 4ФСI8-IOB,4ФСI8-IOB-Н, 4ФСI8-IIB, 4ФСI8-IIB-Н, 4ФСI8-I2B,4ФСI8-I2B-Н. Узлы 3,4,5	56

Протстрой проект

ТК 1974	Содержание.	Серия ПК-01-123/78 Вып. 2-1. Лист

I. Общие данные

I.I.Настоящий выпуск серии ПК-01-129/78 содержит рабочие чертежи типовых сборных предварительно напряженных стропильных ферм сегментного очертания из бетона марки 700-800 для покрытий зданий пролетом 18м, устанавливаемых с шагом 6м и 12м.

I.2.Серия ПК-01-129/78 разработана с учетом требований глав СНиП П-21-75 и СНиП П-6-74.В целях использования существующего парка форм опалубочные размеры ферм сохранены без изменения по серии ПК-01-129/68.

I.3.Указания по применению ферм в проектах, ключи для подбора ферм,расчетные усилия в элементах ферм, а также общие указания по изготовлению, хранению, транспортировке и монтажу приведены в выпуске I данной серии.

I.4.Предварительно напрягаемая арматура в нижних поясах ферм принята в следующих вариантах:

А.Для ферм,применяемых в условиях неагрессивных газовых сред:стержневая горячекатаная классов А IУ и А У по ГОСТ 5781-75 /диаметром до 22 мм включительно/и спиральные семипроволочные канаты класса К7 по ГОСТ 13840-68^{X} /диаметром 15 мм/.

Б.Для ферм, применяемых в условиях агрессивных сред: стержневая горячекатаная арматура класса АIУ /диаметром до 22мм включительно/ и класса АтпУ по ТУ 14-1-1318-75 /диаметром до 25 мм/

В случае отсутствия арматуры более высоких классов допускается в соответствии с письмом Госстроя СССР № 42-Д от 15.04-80г. применение арматуры класса АIIIв по ГОСТ 5781-75 /диаметром до 32 мм включительно/, упрочняемой вытяжкой на предприятиях стройиндустрии с контролем удлинений и напряжений, как для неагрессивных, так и агрессивных сред.

I.5.В качестве ненапрягаемой применяется арматура класса АI по ГОСТ 5781-75 при ϕ 6 и ϕ 8 мм и по ГОСТ 5.1459-72^{X} при $\phi \geq 10$ мм, а также класса ВрI по ТУ 14-4-659-75 /допускается вместо арматуры класса ВрI применять арматуру класса ВI по ГОСТ 6727-53^{X}/

П.Изготовление ферм

П.I.Изготовление ферм предусматривается с натяжением арматуры на форму или упоры стенда.

П.2.При изготовлении ферм должны быть выдержаны требования следующих нормативных документов:

ГОСТ 13015-75 – "Изделия железобетонные и бетонные" Общие технические требования.

ГОСТ 10922-75 – "Арматурные изделия и закладные детали сварные для железобетонных конструкций .Технические требования и методы испытаний."

СНиП Ш-16-79 – "Бетонные и железобетонные конструкции сборные"

СНиП Ш-4-79 – "Техника безопасности в строительстве"

СН 393-78 – "Инструкция по сварке соединений арматуры и закладных деталей железобетонных конструкций"

СН 313-65^{X} – "Инструкция по технологии изготовления и установки стальных закладных деталей в сборных железобетонных и бетонных изделиях"

"Руководство по технологии изготовления предварительно напряженных железобетонных конструкций". *(М. Стройиздат, 1975)*

П.3.Натяжение напрягаемой арматуры предусматривается механическим способом для всех видов арматуры и электротермическим –только для стержневой арматуры.

П.4.Контроль натяжения арматуры должен осуществляться в соответствии с ГОСТ 22362-77.

Величины контролируемого предварительного напряжения с учетом потерь от деформации анкеров приведены в табл.I

Таблица I

Класс напрягаемой арматуры	Диаметр мм	Контролируемое предварительное напряжение при натяжен.арматуры кгс/см2	
		механическим способом	электротермическим способом
А IIIв	22,25	4700	5000
	28,32	4600	
А IУ	I8	5300	5500
	20,22	5200	
АУ,Атп У	I6-20	7200	7000
	22	7I00	
К 7	I5	I2200	-

П.5.Величина потерь от деформации анкеров определена из условия натяжения арматуры на упоры стенда /при длине натягиваемого стержня I9м/

для арматуры класса А IIIв - 350-640 кгс/см2
для арматуры класса А IУ - 350-480 кгс/см2
для арматуры класса АУ и АтпУ- 340-500 кгс/см2
для арматуры класса К 7 - 330 кгс/см2

В случае изменения условий натяжения арматуры /изменение значений деформации анкеров, изменение длины натягиваемого стержня и т.п./, величина потерь от деформации анкеров и контролируемое напряжение должны быть скорректированы, при этом скорректированные величины не должны превышать приведенных в данном пункте.

В случае натяжения арматуры на формы при групповом способе натяжения величина напряжения должна быть снижена на 800 кгс/см2, а при неодновременном натяжении на 500 кгс/см2.

П.6.Отпуск натяжения необходимо производить плавно.

П.7.При изготовлении ферм не допускается передача на напрягаемую арматуру какой-либо дополнительной нагрузки /от опалубки, арматурных каркасов и т.д./

П.8.Величина передаточной прочности бетона должна составлять не менее 70% от проектной марки.

П.9.Отпускная прочность бетона ферм устанавливается в соответствии с ГОСТ I3015-75 и должна быть не менее передаточной.

П.I0.Обнажение арматуры не допускается, за исключением концов напрягаемой арматуры,которые не должны выступать за торцовые поверхности ферм более чем на I0 мм и должны быть защищены слоем цементно-песчаного раствора или битумным лаком.

П.II.Открытые поверхности стальных закладных изделий должны быть очищены от наплывов бетона или раствора.

П.I2.Размеры и непрямолинейность ферм, положение закладных изделий, вес ферм, толщина защитного слоя бетона до арматуры,а также качество поверхностей и внешний вид ферм должны соответствовать ГОСТ I3015-75. Определение толщины защитного слоя может производиться по ГОСТ 22904-78.

П.I3.На опалубочных чертежах ферм показаны закладные изделия, предназначенные только для крепления ферм к колонне.

Все остальные закладные элементы - для крепления плит покрытия, фонарей, связей и путей подвесного транспорта - следует принимать в конкретном проекте в соответствии с выпуском I данной серии.

П.I4.Фиксация положения закладных изделий предусматривается при помощи инвентарных винтовых фиксаторов со шпильками согласно приложению № 3 к СН 3I3-65[x].

П.I5.На боковой поверхности опорных узлов ферм должны быть нанесены несмываемой краской товарный знак или наименование предприятия,марка, номер фермы и дата ее изготовления, а также штамп ОТК и масса изделия.

Госстрой СССР Гипростроиндустрия Ленинградский
Нач.отдела Субботин
Гл.инж.пр. Козлов
Рук.фонда Кузнецов

Ш.Маркировка ферм

Ш.I.Фермы обозначаются марками со следующей структурой:

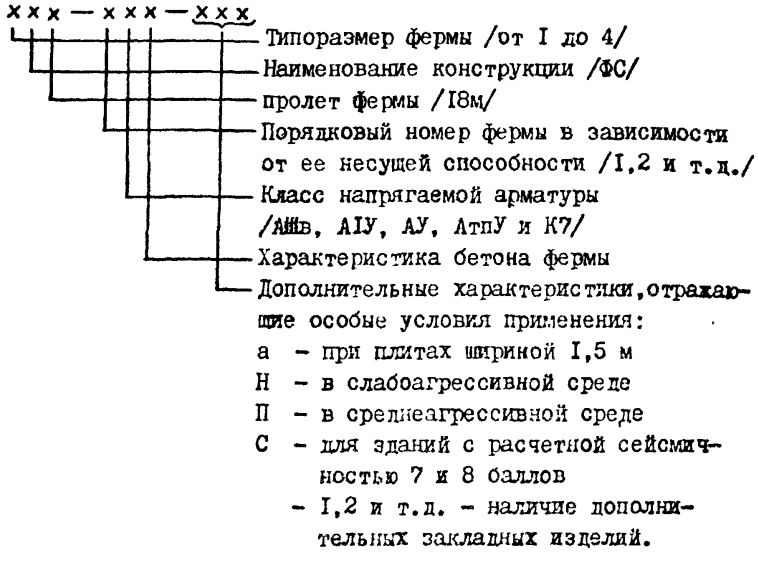

Например: IФСI8-5АIУВ-ПаСI

I – первый типоразмер
ФС– ферма стропильная
I8– пролет фермы в м
5 – несущая способность
АIУ– класс арматуры
В – высокопрочный бетон
а – ферма предназначена для установки плит шириной I,5м
П – ферма предназначена для эксплуатации в среднеагрессивной газовой среде
С – ферма предназначена для применения в покрытиях зданий с расчетной сейсмичностью до 8 баллов
I – дополнительные закладные изделия.

IУ.Контроль производства ферм

IУ.I.При изготовлении ферм должен осуществляться систематический контроль производства и качества работ в соответствии с требованиями ГОСТ I30I5-75.

Прочность бетона следует определять в соответствии с ГОСТ I0I80-78.

Допускается определять фактическую прочность тяжелого бетона в изготовляемых железобетонных изделиях ультразвуковыми методами или другими неразрушающими методами по ГОСТ I7624-78, ГОСТ 22690.0-77÷22690.2-77.

Контроль и оценку проектной марки бетона на сжатие, отпускной и передаточной прочности бетона следует производить по ГОСТ I8I05-72 или по ГОСТ 2I2I7-75 с учетом однородности и прочности бетона.

IУ.2.Контроль проектных марок бетона по морозостойкости и водонепроницаемости, установленных согласно СНиП П-2I-75, осуществляется по требованиям соответствующих стандартов.

IУ.3.Испытания сварной арматуры закладных изделий и оценку их качества следует производить по ГОСТ I0922-75.

У.Приемка ферм

У.I.Приемка ферм отделом технического контроля должна производиться с соблюдением требований ГОСТ I30I5-75.

У.2.На каждую принятую и разрешенную к отпуску потребителю ферму предприятие-изготовитель составляет паспорт.

УI.Кантование, хранение и транспортирование ферм

УI.I.При кантовании отрыв фермы от поддона может производиться при помощи конусов, петель или других приспособлений. После подъема верхнего пояса на высоту 200–300мм стропы закрепляются в обхват за узлы верхнего пояса, и ферма поворачивается вокруг ребра нижнего пояса и устанавливается в вертикальное положение.

Типпроект

Хранить фермы следует в вертикальном положении. При этом фермы должны опираться на два узла нижнего пояса и развязываться. Схемы строповки и опирания ферм при кантовании, подъеме, перевозке и хранению приведены на рис. I.

УI.2. Перевозку ферм допускается производить автомобильным или железнодорожным транспортом с соблюдением общих положений по погрузке, перевозке, разгрузке, приемке, складированию, основных требований, предъявляемых к условиям перевозки, приведенных в :

–"Руководстве по перевозке унифицированных сборных железобетонных деталей и конструкций промышленного строительства автомобильным транспортом" /М. Стройиздат, 1973/.

– "Руководстве по перевозке железнодорожным транспортом сборных крупноразмерных железобетонных конструкций промышленного и жилищного строительства" /М. Стройиздат, 1967/.

УП. Указания по испытанию ферм

УП. I. Испытания ферм должны производиться при освоении изготовления конструкций, а также в процессе их массового изготовления для контроля качества конструкций.

Испытания ферм, оценка их прочности, жесткости и трещиностойкости должны производиться в соответствии с требованиями ГОСТ 8829–77 "Конструкции и изделия железобетонные сборные. Методы испытаний и оценки прочности, жесткости и трещиностойкости".

УП.2. В настоящем выпуске приведены значения контрольно-испытательных нагрузок, определенных исходя из проведения испытания ферм в вертикальном положении. Величина контрольной нагрузки должна быть скорректирована с учетом веса домкратов и траверс.

УП.3. При проверке жесткости и трещиностойкости конструкций ферм в возрасте менее 65 суток /т.е. до проявления в них всех потерь предварительного напряжения арматуры/ величины контрольных нагрузок должны быть умножены на коэффициент , значения которого приведены в таблице 4.

УП.4. Схемы загружения конструкций ферм при испытании приведены на рисунке в таблице 3 : схема "I" предназначена для испытания ферм под плиты покрытия шириной 3м, схема "2 – для испытания ферм под плиты покрытия шириной I,5м. Оба схемы предусматривают достижение максимальных усилий в поясах и в опорном раскосе фермы.

Величины контрольных нагруэок для проверки прочности конструкции даны при двух значениях коэффициента "с".

В случае, если разрушение испытываемой фермы происходит вследствие текучести растянутой арматуры до наступления раздробления бетона сжатой зоны, контрольные нагрузки принимаются при значении коэффициента с = I,4.

В случае, если разрушение происходит вследствие разрыва растянутой арматуры, или раздробления бетона сжатой зоны до наступления текучести арматуры, контрольные нагрузки принимаются при значении С=I,6.

Киевский Промстройпроект

УП.5.При проведении испытаний узлы верхнего пояса должны быть раскреплены через 3,0 м для обеспечения от потери устойчивости из плоскости фермы.

Раскрепление не должно препятствовать деформациям верхнего пояса в плоскости фермы.

Рис.1



Строповка ферм при кантовании

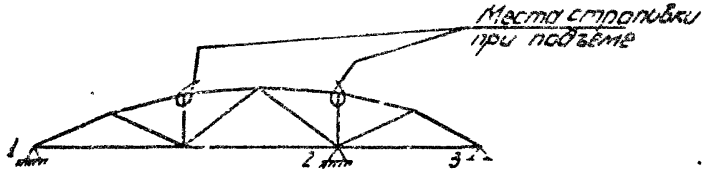

Строповка ферм и места возможного опирания при перевозке и хранении ферм.

при перевозке 1-2 или 1-3

при хранении 1-3

ТК 1978	Пояснительная записка	серия ПК-01-129/73 Вып. 2-1 лист

Промстройпроект Сук. прис. Нужик Нужик

Распределение марок ферм пролетом 18м по типоразмерам опалубки. таблица 2

Типоразмер	Вес фермы	Группа нагрузки	1	2	3	4	4/5		5	5/6		6		6/7		7		8	9	10	11	12
1	4,5	Марка фермы					1ФС18-4/5В	1ФС18-4/5а	1ФС18-5В													
		Размер плит					3×6 3×12	1,5×6	3×12													
		Марка бетона					700		700													
2	6,0	Марка фермы								2ФС18-5/6В	2ФС18-5/6а	2ФС18-6В	2ФС18-6а	2ФС18-6/7В	2ФС18-6/7а	2ФС18-7В	2ФС18-7а					
		Размер плит								3×6	1,5×6	3×6 3×12	1,5×6	3×6 3×12	1,5×6	3×6 3×12	1,5×6					
		Марка бетона								700		700		700		800						
3	7,8	Марка фермы																	3ФС18-9В			
		Размер плит																	3×12			
		Марка бетона																	700			
4	9,4	Марка фермы																		4ФС18-10В	4ФС18-11В	4ФС18-12В
		Размер плит																		3×12	3×12	3×12
		Марка бетона																		700	700	800

ТК	Пояснительная записка	серия ЛК-01-129/78	
1978		вып. 2-1	лист

17423-01 10

Контрольные нагрузки для испытания ферм L=18м.

таблица 5.

Марка фермы	Группа предельных состояний, по которой испытывается ферма	Значение коэффициента „с" согласно таблице 1 ГОСТ 8829-77	Величина контрольных нагрузок (т.с) для ферм под 3х метровые плиты P_1	P_2	P_3	для ферм под 15 метровые плиты P_4	P_5	P_6	P_7	P_8	P_9
1ФС18-4/5В	II		9.14	14.20	12.60						
	I	1,4	13.10	19.92	23.51	9.61	3.02	10.51	10.46	11.14	9.40
		1,6	15.01	22.80	28.76	10.99	3.50	12.03	12.10	12.75	10.79
1ФС18-5В	II		8.65	15.89	6.63						
	I	1,4	13.32	22.17	19.22						
		1,6	15.28	25.50	22.02						
2ФС18-5/6В	II		10.67	19.64	14.22						
	I	1,4	15.14	28.10	20.11	16.17	-1.08	16.11	12.70	14.12	5.44
		1,6	17.38	32.33	23.06	18.49	-1.17	18.43	14.71	16.15	7.41
2ФС18-6В	II		11.17	22.55	1.97						
	I	1,4	15.52	32.75	13.74	16.83	-1.89	17.81	15.68	15.65	-1.40
		1,6	17.61	37.65	15.78	19.24	-2.10	20.37	18.11	17.91	-1.54
2ФС18-6/7В	II		11.97	20.64	19.81						
	I	1,4	16.96	29.78	27.94	16.92	-0.56	17.85	12.35	16.00	12.71
		1,6	19.45	34.25	32.01	19.34	-0.58	20.42	14.31	18.30	14.58
2ФС18-7В	II		12.83	27.66	-0.34						
	I	1,4	18.30	36.98	17.59	16.85	0.73	18.11	18.57	18.01	0.10
		1,6	20.99	42.48	20.17	19.26	0.89	20.71	21.42	20.60	0.17
3ФС18-9В	II		19.12	35.13	0.30						
	I	1,4	28.25	45.26	25.46						
		1,6	32.37	52.01	29.19						
4ФС18-10В	II		20.32	35.79	3.21						
	I	1,4	29.28	46.53	32.32						
		1,6	33.58	53.52	37.05						
4ФС18-11В	II		23.17	41.18	1.25						
	I	1,4	33.67	55.57	28.16						
		1,6	38.50	53.85	32.30						

Контрольные нагрузки для испытания ферм L=18м.

таблица 5 (продолжение).

Марка фермы	Группа предельных состояний, по которой испытывается ферма	Значение коэффициента „С" согласно таблице 1 ГОСТ 8829-77	Величина контрольных нагрузок (т.с.) для ферм под 3х метровые плиты P_1	P_2	P_3	для ферм под 1,5 метровые плиты P_4	P_5	P_6	P_7	P_8	P_9
4ФС18-12В	II		27.66	58.83	-1.36						
	I	1,4	43.19	74.55	30.79						
		1,6	49.47	85.54	35.30						
1ФС18-4/5В-Н	II		8.66	14.09	10.21						
	I	1,4	12.64	19.64	23.00	9.61	3.20	10.51	11.13	11.14	8.41
		1,6	6.85	7.48	7.93	10.99	3.70	12.03	12.86	12.75	9.65
1ФС18-5В-Н	II		8.66	14.09	10.21						
	I	1,4	12.64	19.64	23.00						
		1,6	6.85	7.48	7.93						
2ФС18-5/6В-Н	II		10.67	19.64	14.22						
	I	1,4	15.14	28.10	20.11	16.07	-1.08	16.11	12.70	14.12	6.44
		1,6	17.38	32.33	23.06	18.49	-1.17	18.43	14.71	16.15	7.41
2ФС18-6В-Н	II		11.17	22.55	1.97						
	I	1,4	15.52	32.75	13.74	16.83	-1.89	17.81	15.68	15.65	-1.40
		1,6	17.81	37.55	15.78	19.24	-2.10	20.37	18.11	17.91	-1.54
2ФС18-6/7В-Н	II		11.97	22.72	16.06						
	I	1,4	16.96	32.41	22.69	16.92	-0.56	17.85	14.98	16.00	7.45
		1,6	19.45	37.26	26.00	19.34	-0.58	20.42	17.31	18.30	8.57
2ФС18-7В-Н	II		12.28	24.83	3.48						
	I	1,4	17.78	35.25	18.56	18.76	-0.30	19.13	15.64	19.14	0.14
		1,6	20.39	40.81	21.29	19.16	-0.28	21.88	18.07	21.89	0.21
3ФС18-9В-Н	II		17.11	32.23	2.28						
	I	1,4	24.79	41.15	27.05						
		1,6	28.41	47.31	31.01						
4ФС18-10В-Н	II		20.32	35.79	3.21						
	I	1,4	29.28	46.53	32.32						
		1,6	33.58	53.52	37.05						

Инв. № подл. | Подпись и дата | Взам. инв. №

Контрольные нагрузки для испытания ферм L=18м

Таблица 5 (продолжение)

Марка фермы	Группа предельных состояний по которой испытывается ферма	Значение коэффициента „C" согласно таблице 1 ГОСТ 8829-77	Величина контрольных нагрузок (т.с.)								
			для ферм под 3х метровые плиты			для ферм под 1,5 метровые плиты					
			P_1	P_2	P_3	P_4	P_5	P_6	P_7	P_8	P_9
4ФС18-11В-Н	II		23.17	41.18	1.28						
	I	1,4	33.67	55.57	28.15						
		1,6	38.60	63.85	32.30						
4ФС18-12В-Н	II										
	I	1,4	43.19	74.55	30.75						
		1,6	49.47	85.54	35.30						

Промстройпроект

ТК 1978	Пояснительная записка	Серия ПК-01-129/78	Вып. 2-1	Лист

Марка фермы	Расход стали, кг	Напрягаемая арматура	Масса т	Марка бетона	Объем бетона м³
1ФС18-4/5АIIВВ	458.6	5ф22АIIIВ	4.5	700	1.8
1ФС18-4/5АIVВ	368.4	4ф20АIV			
1ФС18-4/5АVВ	334.8	4ф18АV			
1ФС18-4/5К7В	307.4	5ф15К7			
1ФС18-4/5АIIВВ-а	712.5	5ф22АIIIВ	4.5	700	1.8
1ФС18-4/5АIVВ-а	522.3	4ф20АIV			
1ФС18-4/5АVВ-а	588.7	4ф18АV			
1ФС18-4/5К7В-а	562.3	5ф15К7			
1ФС18-4/5АIIIВВ-Н	493.2	5ф22АIIIВ	4.5	700	1.8
1ФС18-4/5АIVВ-Н	447.2	5ф20АIV			
1ФС18-4/5АтVВ-Н	403.0	4ф20АтV			
1ФС18-4/5АIIIВВ-Ha	723.7	5ф22АIIIВ	4.5	700	1.8
1ФС18-4/5АIVВ-Ha	577.7	5ф20АIV			
1ФС18-4/5АтVВ-Ha	633.5	4ф20АтV			
1ФС18-5АIIIВВ	482.0	5ф22АIIIВ	4.5	700	1.8
1ФС18-5АIVВ	391.8	4ф20АIV			
1ФС18-5АVВ	358.2	4ф18АV			
1ФС18-5К7В	331.8	5ф15К7			
1ФС18-5АIIIВВ-Н	493.2	5ф22АIIIВ	4.5	700	1.8
1ФС18-5АIVВ-Н	447.2	5ф20АIV			

Марка фермы	Расход стали, кг	Напрягаемая арматура	Масса т	Марка бетона	Объем бетона м³
1ФС18-5АтVВ-Н	403.0	4ф20АтV	4.5	700	1.8
2ФС18-5/6АIIIВВ	494.0	4ф25АIIIВ	6.0	700	2.42
2ФС18-5/6АIVВ	425.6	4ф22АIV			
2ФС18-5/6АVВ	391.0	5ф18АV			
2ФС18-5/6К7В	328.4	5ф15К7			
2ФС18-5/6АIIIВВ-а	900.4	4ф25АIIIВ	6.0	700	2.42
2ФС18-5/6АIVВ-а	832.0	4ф22АIV			
2ФС18-5/6АVВ-а	797.4	5ф18АV			
2ФС18-5/6К7В-а	734.8	5ф15К7			
2ФС18-5/6АIIIВВ-Н	507.6	4ф25АIIIВ	6.0	700	2.42
2ФС18-5/6АIVВ-Н	476.2	7ф18АIV			
2ФС18-5/6АтVВ-Н	423.7	7ф16АтV			
2ФС18-5/6АIIIВВ-Ha	914.0	4ф25АIIIВ	6.0	700	2.42
2ФС18-5/6АIVВ-Ha	882.6	7ф18АIV			
2ФС18-5/6АтVВ-Ha	830.1	7ф16АтV			
2ФС18-6АIIIВВ	558.4	4ф25АIIIВ	6.0	700	2.42
2ФС18-6АIVВ	490.0	4ф22АIV			
2ФС18-6АVВ	455.4	5ф18АV			
2ФС18-6К7В	392.8	5ф15К7			
2ФС18-6АIIIВВ-а	1037.8	4ф25АIIIВ	6.0	700	2.42

Марка фермы	Расход стали, кг	Напрягаемая арматура	Масса т	Марка бетона	Объем бетона м³
2ФС18-6АIVВ-а	969.4	4ф22АV	6.0	700	2.42
2ФС18-6АVВ-а	934.8	5ф18АV			
2ФС18-6К7В-а	872.2	5ф15К7			
2ФС18-6АIIIВВ-Н	572.0	4ф25АIIIВ	6.0	700	2.42
2ФС18-6АIVВ-Н	540.6	7ф18АIV			
2ФС18-6АтVВ-Н	488.1	7ф16АтV			
2ФС18-6АIIIВВ-Ha	1051.4	4ф25АIIIВ	6.0	700	2.42
2ФС18-6АIVВ-Ha	1020.0	7ф18АIV			
2ФС18-6АтVВ-Ha	967.5	7ф16АтV			
2ФС18-6/7АIIIВВ	631.6	6ф22АIIIВ	6.0	700	2.42
2ФС18-6/7АIVВ	561.8	7ф18АIV			
2ФС18-6/7АVВ	509.3	7ф16АV			
2ФС18-6/7К7В	457.6	6ф15К7			
2ФС18-6/7АIIIВВ-а	1085.2	6ф22АIIIВ	6.0	700	2.42
2ФС18-6/7АIVВ-а	1015.4	7ф18АIV			
2ФС18-6/7АVВ-а	962.9	7ф16АV			
2ФС18-6/7К7В-а	911.2	6ф15К7			
2ФС18-6/7АIIIВВ-Н	610.4	6ф22АIIIВ	6.0	700	2.42
2ФС18-6/7АIVВ-Н	599.4	7ф20АIV			
2ФС18-6/7АтVВ-Н	511.0	5ф20АтV			

В таблице, в графе „Напрягаемая арматура", указаны количество, диаметр и класс стали напрягаемых стержней.

ТК	Номенклатура ферм	Серия ПК-01-129/78
1978		Вып. 2 Лист 1

Промстройпроект

Марка фермы	Расход стали, кг	Напрягаемая арматура	Масса т	Марка бетона	Объем бетона м³
2ФС18-6/7АIIIВВ-Ha	1089.8	6ф22АIIIВ	6.0	700	2,42
2ФС18-6/7АIVВ-Ha	1078.8	7ф20АIV			
2ФС18-6/7АтVВ-Ha	990.4	5ф20АтV			
2ФС18-7АIIIВВ	639.7	6ф22АIIIВ	6.0	800	2,42
2ФС18-7АIVВ	569.9	7ф18АIV			
2ФС18-7АVВ	517.4	7ф16АV			
2ФС18-7К7В	465.7	6ф15К7			
2ФС18-7АIIIВВ-а	1120.6	6ф22АIIIВ	6.0	800	2,42
2ФС18-7АIVВ-а	1050.8	7ф18АIV			
2ФС18-7АVВ-а	998.3	7ф16АV			
2ФС18-7К7В-а	946.6	6ф15К7			
2ФС18-7АIIIВВ-Н	644.3	6ф22АIIIВ	6.0	800	2,42
2ФС18-7АIVВ-Н	633.3	7ф20АIV			
2ФС18-7АтVВ-Н	544.9	5ф20АтV			
2ФС18-7АIIIВВ-Ha	1125.2	6ф22АIIIВ	6.0	800	2,42
2ФС18-7АIVВ-Ha	1114.2	7ф20АIV			
2ФС18-7АтVВ-Ha	1025.8	5ф20АтV			
3ФС18-9АIIIВВ	683.9	5ф28АIIIВ	7,8	700	3,11
3ФС18-9АIVВ	565.4	6ф22АIV			
3ФС18-9АVВ	512.0	5ф22АV			

Марка фермы	Расход стали, кг	Напрягаемая арматура	Масса т	Марка бетона	Объём бетона м³
3ФС18-9К7В	427.4	8ф15К7	7,8	700	3,11
3ФС18-9АIIIВВ-Н	698.3	5ф28АIIIВ	7,8	700	3,11
3ФС18-9АIVВ-Н	633.8	7ф22АIV			
3ФС18-9АтVВ-Н	546.4	8ф18АтV			
4ФС18-10АIIIВВ	815.3	7ф25АIIIВ	9.4	700	3,75
4ФС18-10АIVВ	678.6	8ф20АIV			
4ФС18-10АVВ	611.4	8ф18АV			
4ФС18-10К7В	548.8	9ф15К7			
4ФС18-10АIIIВВ-Н	891.9	7ф25АIIIВ	9.4	700	3,75
4ФС18-10АIVВ-Н	828.8	8ф22АIV			
4ФС18-10АтVВ-Н	722.0	6ф22АтV			
4ФС18-11АIIIВВ	886.4	6ф28АIIIВ	9.4	800	3,75
4ФС18-11АIVВ	757.2	9ф20АIV			
4ФС18-11АVВ	679.8	6ф22АV			
4ФС18-11К7В	586.0	10ф15К7			
4ФС18-11АIIIВВ-Н	980.0	6ф28АIIIВ	9.4	800	3,75
4ФС18-11АIVВ-Н	933.6	9ф22АIV			
4ФС18-11АтVВ-Н	826.8	7ф22АтV			
4ФС18-12АIIIВВ	1348.3	6ф32АIIIВ	9.4	800	3,75
4ФС18-12АIVВ	1143.5	9ф22АIV			

Марка фермы	Расход стали, кг	Напрягаемая арматура	Масса т	Марка бетона	Объём бетона м³
4ФС18-12АVВ	1060.7	9ф20АV	9.4	800	3,75
4ФС18-12К7В	934.1	12ф15К7			
4ФС18-12АIIIВВ-Н	1432.3	6ф32АIIIВ	9.4	800	3,75
4ФС18-12АIVВ-Н	1387.7	12ф22АIV			
4ФС18-12АтVВ-Н	1227.5	9ф22АтV			

В таблице, в графе „Напрягаемая арматура", указаны количество, диаметр и класс стали напрягаемых стержней.

ТК 1978	Номенклатура ферм	серия ПК-01-129/78	
		Вып. 2-1	Лист 2

Промстройпроект | Сук. арисан | Чужак | Сайт

Выборка стали на одну ферму, кг

Марка фермы	Напрягаемая арматура: Арматурная сталь ГОСТ 5781-75 класс А-III, ⌀ мм 16	18	20	22	25	28	32	Итого	Арматурная сталь ГОСТ 5781-75 класс А-II, ⌀ мм 14	16	18	20	22	Итого	Арматурная сталь ГОСТ 5781-75 класс А-V, ⌀ мм 14	16	18	20	22	Итого	Арматурные канаты ГОСТ 13840-68 класс К-7, ⌀ мм 15	Итого	Арматурная сталь ТУ 14-1-1318-75 класс А-IIIв, ⌀ мм 14	15	18	20	Итого	Расход ненапрягаемой арматуры	Расход стали на фасонки и закладные изделия	Расход стали на элементы	Общий расход стали на ферму
1ФС18-4½АIIIвА				267.0				267.0																					191.6	459.6	19.2	477.8
1ФС18-4½АIIIВ												176.8		176.8															191.6	368.4	19.2	387.5
1ФС18-4½АIIв																	143.2			143.2									191.6	334.8	19.2	354.0
1ФС18-4½К7в																					100.0		100.0						208.4	308.4	19.2	327.6
1ФС18-4½АIIIвВ-а				267.0				267.0																					445.5	712.5	19.2	731.7
1ФС18-4½АIIВ-а												176.8		176.8															445.5	622.3	19.2	641.5
1ФС18-4½АIIв-г																	143.2			143.2									445.5	588.7	19.2	607.9
1ФС18-4½К7В-а																					100.0		100.0						462.3	562.3	19.2	581.5
1ФС18-4½АIIIвБ ч				267.0				267.0																					226.2	493.2	19.2	512.4
1ФС18-4½АIIВ-Н												221.0		221.0															225.2	447.2	19.2	466.4
1ФС18-4½АтVВ-Н																												176.8	176.8	226.2	403.0	19.2	422.2
1ФС18-4½АIIIБВ-Но				267.0				267.0																					456.7	723.7	19.2	742.9
1ФС18-4½БАIIВ-Но												221.0		221.0															456.7	677.7	19.2	696.9
1ФС18-4½АтIVВ-Но																												176.8	176.8	456.7	633.5	19.2	652.7
1ФС18-5АIIIБВ				267.0				267.0																					215.0	482.0	19.2	501.2
1ФС18-5АIIВ												176.8		176.8															215.0	391.8	19.2	411.0
1ФС18-5АIIв																	143.2			143.2									215.0	358.2	19.2	377.4
1ФС18-5К7В																					100.0		100.0						231.8	331.8	19.2	351.0
1ФС18-5АIIIВ9-4				267.0				267.0																					226.2	493.2	19.2	512.4
1ФС18-5АIIВ-4												221.0		221.0															226.2	447.2	19.2	466.4
1ФС18-5АтIVВ-Н																												176.8	176.8	226.2	403.0	19.2	422.2
2ФС18-5БАIIIБА				275.6				275.6																					218.4	494.0	21.2	521.2
2ФС18-5БАIIВ													213.6	213.6															212.0	425.6	21.2	452.8
2ФС18-5БАIIв																	179.0			179.0									212.0	391.0	21.2	418.2
2ФС18-5БК7В																					100.0		100.0						228.4	328.4	27.2	355.6
2ФС18-5БАIIIВ9-а				275.6				275.6																					624.8	900.4	27.2	927.6
2ФС18-5БАIIВ-а													213.6	213.6															618.4	632.0	21.2	653.2
2ФС18-5БАIIв-а																	179.0			179.0									618.4	797.4	27.2	824.6

Выборка стали на ненапрягаемую арматуру и закладные изделия дана на листах 7,8.

ТК 1978	Выборка стали на напрягаемую арматуру. Расход стали на ферму	Серия 1К-01-129/78 Вып. 2-1 Лист 5

ГПИ Гипростроммаш Госстроя СССР
Ленинградское отделение
Ленинградский ордена Трудового Красного Знамени Промстройпроект

Выборка стали на одну ферму, кг

Марка фермы	Напрягаемая арматура. Арматурная сталь ГОСТ 5781-75 класс А III В, ф мм: 16	18	20	22	25	28	32	Итого	Арматурная сталь ГОСТ 5781-75 класс А IV, ф мм: 14	16	18	20	22	Итого	Арматурная сталь ГОСТ 5781-75 класс А V, ф мм: 14	16	18	20	22	Итого	Арматурные канаты ГОСТ 13840-58 класс К7, ф мм: 15	Итого	Арматурная сталь ТУ 14-1-1318-75 класс Атп V, ф мм: 14	16	18	20	22	Итого	Расход ненапрягаемой арматуры	Расход стали на ферму без закладных изделий	Расход стали на закладные изделия	Общий расход стали на ферму
2ФС18 5/6 К7В-а																					100.0		100.0							634.8	734.8	27.2	762.0
2ФС18 5/6 А III В В-Н					275.6			275.6																						232.0	507.6	27.2	534.8
2ФС18 5/6 А IV В-Н											250.6			250.6																225.6	476.2	27.2	503.4
2ФС18 5/6 Атп V В-Н																									198.1				198.1	225.6	423.7	27.2	450.9
2ФС18 5/6 А III В В-Ма					275.6			275.6																						638.4	914.0	27.2	941.2
2ФС18 5/6 А IV В-Ма											250.6			250.6																632.0	882.6	27.2	909.8
2ФС18 5/6 Атп V В-Ма																									198.1				198.1	632.0	830.1	27.2	857.3
2ФС18 6 А III В В					275.6			275.6																						282.8	558.4	27.2	585.5
2ФС18 6 А IV В													213.6	213.6																276.4	490.0	27.2	517.2
2ФС18 6 А V В																	179.0			179.0										276.4	455.4	27.2	482.6
2ФС18 6 К7В																					100.0		100.0							292.8	392.8	27.2	420.0
2ФС18 6 А III В В-а					275.6			275.6																						762.2	1037.8	27.2	1065.0
2ФС18 6 А IV В-а													213.6	213.6																755.8	969.4	27.2	996.6
2ФС18 6 А V В-а																	179.0			179.0										755.8	934.8	27.2	962.0
2ФС18 6 К7В-а																					100.0		100.0							772.2	872.2	27.2	899.4
2ФС18 6 А III В В-Н					275.6			275.6																						296.4	572.0	27.2	599.2
2ФС18 6 А IV В-Н											250.6			250.6																290.0	540.6	27.2	567.8
2ФС18 6 Атп V В-Н																									198.1				198.1	290.0	468.1	27.2	515.3
2ФС18 6 А III В В-Ма					275.6			275.6																						775.8	1051.4	27.2	1076.6
2ФС18 6 А IV В-Ма											250.6			250.6																769.4	1020.0	27.2	1047.2
2ФС18 6 Атп V В-Ма																									198.1				198.1	769.4	967.5	27.2	994.7
2ФС18 6/7 А III В В				320.4				320.4																						311.2	631.6	27.2	658.8
2ФС18 6/7 А IV В											250.6			250.6																311.2	561.8	27.2	589.0
2ФС18 6/7 А V В																198.1				198.1										311.2	509.3	27.2	536.5

Выборка стали на ненапрягаемую арматуру и закладные изделия дана на листах 8,9

ТК 1978	Выборка стали на напрягаемую арматуру. Расход стали на ферму	Серия ПК-01-129/78 Вып 2-1	Лист 4

Киевский Промстройпроект

17423 01 18

Выборка стали на одну ферму, кг

Марка ферты	Напрягаемая арматура. Арматурная сталь ГОСТ 5781-75 класс АIIIВ ф, мм 16	18	20	22	25	28	32	Итого	Арматурная сталь ГОСТ 5781-75 класс АIV ф, мм 14	16	18	20	22	Итого	Арматурная сталь ГОСТ 5781-75 класс АV ф, мм 14	16	18	20	22	Итого	Арматурные канаты ГОСТ 13840-58 класс К7 ф, мм 15	Итого	Арматурная сталь ТУ 14-1-1318-75 класс АтпV ф, мм 14	16	18	20	22	Итого	Расход ненапрягаемой арматуры	Расход стали на ферму без закладных изделий	Расход стали на закладные изделия	Общий расход стали на ферму
2ФС18-6/7К7В																					120.0		120.0									
2ФС18-6/7АIIIВВ-а				320.4				320.4																					337.6	457.6	27.2	484.8
2ФС18-6/7АIVВ-а											250.6			250.6															764.8	1085.2	27.2	1112.4
2ФС18-6/7АVВ-а																198.1				198.1									764.8	1015.4	27.2	1042.6
2ФС18-6/7К7В-а																					120.0		120.0						764.8	962.9	27.2	990.1
2ФС18-6/7АIIIВВ-Н				320.4				320.4																					791.2	911.2	27.2	938.4
2ФС18-6/7АIVВ-Н												309.4		309.4															290.0	610.4	27.2	637.6
2ФС18-6/7АтпVВ-Н																													290.0	599.4	27.2	626.6
2ФС18-6/7АIIIВВ-На				320.4				320.4																		221.0		221.0	290.0	511.0	27.2	538.2
2ФС18-6/7АIVВ-На												309.4		309.4															769.4	1089.8	27.2	1117.0
2ФС18-6/7АтVВ-На																													769.4	1078.8	27.2	1106.0
2ФС18-7АIIIВВ				320.4				320.4																		221.0		221.0	769.4	990.4	27.2	1017.6
2ФС18-7АIVВ											250.6			250.6															319.3	639.7	27.2	666.9
2ФС18-7АVВ																198.1				198.1									319.3	569.9	27.2	597.1
2ФС18-7К7В																					120.0		120.0						319.3	517.4	27.2	544.6
2ФС18-7АIIIВВ-а				320.4				320.4																					345.7	465.7	27.2	492.9
2ФС18-7АIVВ-а											250.6			250.6															800.2	1120.6	27.2	1147.8
2ФС18-7АVВ-а																198.1				198.1									800.2	1050.8	27.2	1078.0
2ФС18-7К7В-а																					120.0		120.0						800.2	998.3	27.2	1025.5
2ФС18-7АIIIВВ-Н				320.4				320.4																					826.6	946.6	27.2	973.8
2ФС18-7АIVВ-Н												309.4		309.4															323.9	644.3	27.2	671.5
2ФС18-7АтVВ-Н																													323.9	633.3	27.2	660.5
2ФС18-7АIIIВВ-На				320.4				320.4																		221.0		221.0	323.9	544.9	27.2	572.1
2ФС18-7АIVВ-На												309.4		309.4															804.8	1125.2	27.2	1152.4
																													804.8	1114.2	27.2	1141.4

Выборка стали на ненапрягаемую арматуру и закладные изделия дана на листах 9,10

ТК 1978	Выборка стали на напрягаемую арматуру. Расход стали на ферму	Серия ПК-01-29/78 Вып 2-1	Лист 5

Гостроп Киевский Протстройпроект

Выборка стали на одну ферму, кг.

Марка фермы	Напрягаемая арматура: Арматурная сталь ГОСТ 5781-75, класс А III В, ф мм 16	18	20	22	25	28	32	Итого	Арматурная сталь ГОСТ 5781-75, класс А IV, ф мм 14	16	18	20	22	Итого	Арматурная сталь ГОСТ 5781-75, класс А V, ф мм 14	16	18	20	22	Итого	Арматурные канаты ГОСТ 13840-68, класс К7, ф мм 15		Итого	Арматурная сталь ТУ 14-1-1318-75, класс Атп V, ф мм 14	16	18	20	22	Итого	Расход ненапрягаемой арматуры	Расход стали на ферму без закладных деталей	Расход стали на закладные детали	Общий расход стали на ферму
2ФС18-7АтпV8-Н																											221.0		221.0	804.8	1025.8	27.2	1053.0
3ФС18-9А III В8						432.5		432.5																						251.4	683.9	27.2	711.1
3ФС18-9А IV8													320.4	320.4																245.0	565.4	27.2	592.6
3ФС18-9А V8																			267.0	267.0										245.0	512.0	27.2	539.2
3ФС18-9К7В																					160.0		160.0							267.4	427.4	27.2	454.6
3ФС18-9А III В8-Н						432.5		432.5																						266.4	698.3	27.2	725.5
3ФС18-9А IV8-Н													373.8	373.8																260.0	633.8	27.2	661.0
3ФС18-9АтпV8-Н																										286.4			286.4	260.0	546.4	27.2	573.6
4ФС18-10А III В8					482.3			482.3																						333.0	815.3	30.0	845.3
4ФС18-10А IV8												353.6		353.6																325.0	678.6	30.0	708.6
4ФС18-10А V8																	286.4			286.4										325.0	611.4	30.0	641.4
4ФС18-10К7В																					180.0		180.0							368.8	548.8	30.0	578.8
4ФС18-10А III В8-Н					482.3			482.3																						409.6	891.9	30.0	921.9
4ФС18-10А IV8-Н													427.2	427.2																401.6	828.8	30.0	858.8
4ФС18-10АтпV8-Н																												320.4	320.4	401.6	722.0	30.0	752.0
4ФС18-11А III В8						519.0		519.0																						367.4	886.4	30.0	916.4
4ФС18-11А IV8												397.8		397.8																359.4	757.2	30.0	787.2
4ФС18-11А V8																			320.4	320.4										359.4	679.8	30.0	709.8
4ФС18-11К7В																					200.0		200.0							386.0	586.0	30.0	616.0
4ФС18-11А III В8-Н						519.0		519.0																						461.0	980.0	30.0	1010.0
4ФС18-11А IV8-Н													480.6	480.6																453.0	933.6	30.0	963.6
4ФС18-11АтпV8-Н																												373.8	373.8	453.0	826.8	30.0	856.8
4ФС18-12А III В8							677.4	677.4																						670.9	1348.3	30.0	1378.3
4ФС18-12А IV8													480.6	480.6																662.9	1143.5	30.0	1173.5
4ФС18-12А V8																		397.8		397.8										662.9	1060.7	30.0	1090.7
4ФС18-12К7В																					240.0		240.0							694.1	934.1	30.0	964.1
4ФС18-12А III В8-Н							677.4	677.4																						754.9	1432.3	30.0	1462.3
4ФС18-12А IV8-Н													640.8	640.8																746.9	1387.7	30.0	1417.7
4ФС18-12АтпV8-Н																												480.6	480.6	746.9	1227.5	30.0	1257.5

Выборка стали на ненапрягаемую арматуру и закладные изделия дана на листах 10, 11.

ТК 1978	Выборка стали на напрягаемую арматуру. Расход стали на ферму.	серия ПК-01-129/78	
		Вып. 1	лист 6

Выборка стали на одну ферму, кг

Марка ферты	Ненапрягаемая арматура: Арматурная сталь ГОСТ 5781-75, класс АIII, ф, мм: 6	8	Арматурная сталь ГОСТ 5.1459-72, класс АII, ф, мм: 10	12	14	16	18	20	22	25	28	Итого	Арматурная сталь ГОСТ 5781-75, класс АI, ф, мм: 6	8	10	Итого	Арматурная сталь ТУ 14-4-659-75, класс ВрI, ф, мм: 4	5	Итого	Всего	Закладные изделия: Арматурная ст. ГОСТ 51459-72, класс АIII, ф, мм: 14	Итого	Профильн. сталь ГОСТ 380-71, δ=12	Итого	Всего
1ФС18-4/5АIIIВВ	12.4	23.6	67.0	54.4								157.4			0.8	0.8		33.4	33.4	191.6	8.4	8.4	10.8	10.8	19.2
1ФС18-4/5АIVВ	12.4	23.6	67.0	54.4								157.4			0.8	0.8		33.4	33.4	191.6	8.4	8.4	10.8	10.8	19.2
1ФС18-4/5АVВ	12.4	23.6	67.0	54.4								157.4			0.8	0.8		33.4	33.4	191.6	8.4	8.4	10.8	10.8	19.2
1ФС18-4/5К7В	16.4	7.2	92.6	44.4	13.6							174.2			0.8	0.8		33.4	33.4	208.4	8.4	8.4	10.8	10.8	19.2
1ФС18-4/5АIIIВВ-а	12.4	23.6	52.2	10.0						306.4		404.6		16.1	0.8	16.9		24.0	24.0	445.5	8.4	8.4	10.8	10.8	19.2
1ФС18-4/5АIVВ-а	12.4	23.6	52.2	10.0						306.4		404.6		16.1	0.8	16.9		24.0	24.0	445.5	8.4	8.4	10.8	10.8	19.2
1ФС18-4/5АVВ-а	12.4	23.6	52.2	10.0						306.4		404.6		16.1	0.8	16.9		24.0	24.0	445.5	8.4	8.4	10.8	10.8	19.2
1ФС18-4/5К7В-а	16.4	7.2	77.8		13.6					306.4		421.4		16.1	0.8	16.9		24.0	24.0	462.3	8.4	8.4	10.8	10.8	19.2
1ФС18-4/5АIIIВВ-Н	12.4	16.4	47.8	54.2	61.6							192.4	0.2		0.8	1.0		32.8	32.8	226.2	8.4	8.4	10.8	10.8	19.2
1ФС18-4/5АIVВ-Н	12.4	16.4	47.8	54.2	61.6							192.4	0.2		0.8	1.0		32.8	32.8	226.2	8.4	8.4	10.8	10.8	19.2
1ФС18-4/5АтпVВ-Н	12.4	16.4	47.8	54.2	61.6							192.4	0.2		0.8	1.0		32.8	32.8	226.2	8.4	8.4	10.8	10.8	19.2
1ФС18-4/5АIIIВВНа	12.4	16.4	47.8	32.8						306.4		415.8	0.2	16.1	0.8	17.1		23.8	23.8	456.7	8.4	8.4	10.8	10.8	19.2
1ФС18-4/5АIVВ-Ha	12.4	16.4	47.8	32.8						306.4		415.8	0.2	16.1	0.8	17.1		23.8	23.8	456.7	8.4	8.4	10.8	10.8	19.2
1ФС18-4/5АтпVВНа	12.4	16.4	47.8	32.8						306.4		415.8	0.2	16.1	0.8	17.1		23.8	23.8	456.7	8.4	8.4	10.8	10.8	19.2
1ФС18-5АIIIВВ	12.4	23.6	52.2	31.4	61.6							181.2			0.8	0.8		33.0	33.0	215.0	8.4	8.4	10.8	10.8	19.2
1ФС18-5АIVВ	12.4	23.6	52.2	31.4	61.6							181.2			0.8	0.8		33.0	33.0	215.0	8.4	8.4	10.8	10.8	19.2
1ФС18-5АVВ	12.4	23.6	52.2	31.4	61.6							181.2			0.8	0.8		33.0	33.0	215.0	8.4	8.4	10.8	10.8	19.2
1ФС18-5К7В	16.4	7.2	77.8	21.4	75.2							198.0			0.8	0.8		33.0	33.0	231.8	8.4	8.4	10.8	10.8	19.2
1ФС18-5АIIIВВ-Н	12.4	16.4	47.8	54.2	61.6							192.4	0.2		0.8	1.0		32.8	32.8	226.2	8.4	8.4	10.8	10.8	19.2
1ФС18-5АIVВ-Н	12.4	16.4	47.8	54.2	61.6							192.4	0.2		0.8	1.0		32.8	32.8	226.2	8.4	8.4	10.8	10.8	19.2
1ФС18-5АтпVВ-Н	12.4	16.4	47.8	54.2	61.6							192.4	0.2		0.8	1.0		32.8	32.8	226.2	8.4	8.4	10.8	10.8	19.2

Киевский Протстройпроект

ТК 1978	Выборка стали на ненапрягаемую арматуру и закладные изделия	Серия ПК-01-129/78 Вып. 2.1	Лист 7

Выборка стали на одну ферму, кг

Марка ферты	Ненапрягаемая арматура: Арматурная сталь ГОСТ 5781-75 класс А III ф, мм 6	8	Арматурная сталь ГОСТ 5.1459-72* класс А III ф, мм 10	12	14	16	18	20	22	25	28	Итого	Арматурная сталь ГОСТ 5781-75 класс А I ф, мм 6	8	10	12	16	Итого	Армат. сталь ТУ14-4-659-75 класс Вр I ф, мм 5		Итого	Всего	Закладные изделия: Арматурная ст. ГОСТ 51459-72* класс А III ф, мм 14		Итого	Профильн. сталь ГОСТ 380-71* δ=12		Итого	Всего
2ФС18-5/6АIIIВВ		42,2	76,8	50,0	13,6							182,6	0,6		0,8			1,4	34,4		34,4	218,4	13,6		13,6	13,6		13,6	27,2
2ФС18-5/6АIVВ	7,2	28,6	76,8	50,0	13,6							176,2	0,6		0,8			1,4	34,4		34,4	212,0	13,6		13,6	13,6		13,6	27,2
2ФС18-5/6АVВ	7,2	28,6	76,8	50,0	13,6							176,2	0,6		0,8			1,4	34,4		34,4	212,0	13,6		13,6	13,6		13,6	27,2
2ФС18-5/6К7В	11,2	28,6	48,8	90,4	13,6							192,6	0,6		0,8			1,4	34,4		34,4	228,4	13,6		13,6	13,6		13,6	27,2
2ФС18-5/6АIIIВВ-а		13,6	76,8	50,0	13,6				107,4	321,0		582,4	4,2	12,4	0,8			17,4	25,0		25,0	624,8	13,6		13,6	13,6		13,6	27,2
2ФС18-5/6АIVВ-а	7,2		76,8	50,0	13,6				107,4	321,0		576,0	4,2	12,4	0,8			17,4	25,0		25,0	618,4	13,6		13,6	13,6		13,6	27,2
2ФС18-5/6АVВ-а	7,2		76,8	50,0	13,6				107,4	321,0		576,0	4,2	12,4	0,8			17,4	25,0		25,0	618,4	13,6		13,6	13,6		13,6	27,2
2ФС18-5/6К7В-а	11,2		48,8	90,4	13,6				107,4	321,0		592,4	4,2	12,4	0,8			17,4	25,0		25,0	634,8	13,6		13,6	13,6		13,6	27,2
2ФС18-5/6АIIIВВ-Н		42,2	65,6	43,2	44,4							195,4	0,6	0,4	0,4	1,2		2,6	34,0		34,0	232,0	13,6		13,6	13,6		13,6	27,2
2ФС18-5/6АIVВ-Н	7,2	28,6	65,6	43,2	44,4							182,0	0,6	0,4	0,4	1,2		2,6	34,0		34,0	225,6	13,6		13,6	13,6		13,6	27,2
2ФС18-5/6АтпVВ-Н	7,2	28,6	65,6	43,2	44,4							182,0	0,6	0,4	0,4	1,2		2,6	34,0		34,0	225,6	13,6		13,6	13,6		13,6	27,2
2ФС18-5/6АIIIВВ-На		13,6	65,6	43,2	44,4				107,4	321,0		595,0	4,2	12,8	0,4		1,2	18,6	24,6		24,6	638,4	13,6		13,6	13,6		13,6	27,2
2ФС18-5/6АIVВ-На	7,2		65,6	43,2	44,4				107,4	321,0		588,8	4,2	12,8	0,4		1,2	18,6	24,6		24,6	632,0	13,6		13,6	13,6		13,6	27,2
2ФС18-5/6АтпVВ-На	7,2		65,6	43,2	44,4				107,4	321,0		588,8	4,2	12,8	0,4		1,2	18,6	24,6		24,6	632,0	13,6		13,6	13,6		13,6	27,2
2ФС18-6АIIIВВ		13,6	76,8	44,2	112,4							247,0	0,2	0,8	0,8			1,8	34,0		34,0	282,8	13,6		13,6	13,6		13,6	27,2
2ФС18-6АIVВ	7,2		76,8	44,2	112,4							240,6	0,2	0,8	0,8			1,8	34,0		34,0	276,4	13,6		13,6	13,6		13,6	27,2
2ФС18-6АVВ	7,2		76,8	44,2	112,4							240,6	0,2	0,8	0,8			1,8	34,0		34,0	276,4	13,6		13,6	13,6		13,6	27,2
2ФС18-6К7В	11,2		48,8	84,6	112,4							257,0	0,2	0,8	0,8			1,8	34,0		34,0	292,8	13,6		13,6	13,6		13,6	27,2
2ФС18-6АIIIВВ-а		13,6	76,8	22,8	50,8					138,6	414,0	716,6	0,2	19,6	0,8			20,6	25,0		25,0	762,2	13,6		13,6	13,6		13,6	27,2
2ФС18-6АIVВ-а	7,2		76,8	22,8	50,8					138,6	414,0	710,2	0,2	19,6	0,8			20,6	25,0		25,0	755,8	13,6		13,6	13,6		13,6	27,2

Протстройпроект

ТК 1978	Выборка стали на ненапрягаемую арматуру и закладные изделия.	Серия ПК-01-129/76 Вып. 2-1	Лист 8

Выборка стали на одну ферму кг

Марка ферты	Ненапрягаемая арматура: Арматурная сталь ГОСТ 5781-75 класс АIII ф, мм 6	8	Арматурная сталь ГОСТ 5.1459-72* класс АII ф, мм 10	12	14	16	18	20	22	25	28	Итого	Арматурная сталь ГОСТ 5781-75 класс АI ф, мм 6	8	10	12	16	Итого	Армат. сталь ТУ14-4-659-75 класс ВрI ф, мм 5	Итого	Всего	Закладные изделия: Арматурная ст. ГОСТ 5.1459-72* класс АII ф, мм 14	Итого	Профильн. сталь ГОСТ 380-71* ф=12	Итого	Всего
2ФС18-6АIVВ-а	7,2		76,8	22,8	50,8					138,6	414,0	710,2	0,2	19,6	0,8			20,6	25,0	25,0	755,8	13,6	13,6	13,6	13,6	27,2
2ФС18-6КТВ-а	11,2		48,8	63,2	50,8					138,6	414,0	726,6	0,2	19,6	0,8			20,6	25,0	25,0	772,2	13,6	13,6	13,6	13,6	27,2
2ФС18-6АIIIВВ-Н		13,6	65,6	37,4	143,2							259,6	0,2	1,2	0,4		1,2	3,0	33,6	33,6	296,4	13,6	13,6	13,6	13,6	27,2
2ФС18-6АIVВ-Н	7,2		65,6	37,4	143,2							253,4	0,2	1,2	0,4		1,2	3,0	33,6	33,6	290,0	13,6	13,6	13,6	13,6	27,2
2ФС18-6АтпVВ-Н	7,2		65,6	37,4	143,2							253,4	0,2	1,2	0,4		1,2	3,0	33,6	33,6	290,0	13,6	13,6	13,6	13,6	27,2
2ФС18-6АIIIВВ-На		13,6	65,6	16,0	81,6					138,6	414,0	729,4	0,2	20,0	0,4		1,2	21,8	24,6	24,6	775,8	13,6	13,6	13,6	13,6	27,2
2ФС18-6АIVВ-На	7,2		65,6	16,0	81,6					138,6	414,0	723,0	0,2	20,0	0,4		1,2	21,8	24,6	24,6	769,4	13,6	13,6	13,6	13,6	27,2
2ФС18-6АтпV-На	7,2		65,6	16,0	81,6					138,6	414,0	723,0	0,2	20,0	0,4		1,2	21,8	24,6	24,6	769,4	13,6	13,6	13,6	13,6	27,2
2ФС18-6/7АIIIВВ	7,2		76,8		110,6	81,2						275,8		1,2	0,4	1,2		2,8	32,6	32,6	311,2	13,6	13,6	13,6	13,6	27,2
2ФС18-6/7АIVВ	7,2		76,8		110,6	81,2						275,8		1,2	0,4	1,2		2,8	32,6	32,6	311,2	13,6	13,6	13,6	13,6	27,2
2ФС18-6/7АVВ	7,2		76,8		110,6	81,2						275,8		1,2	0,4	1,2		2,8	32,6	32,6	311,2	13,6	13,6	13,6	13,6	27,2
2ФС18-6/7КТВ	11,2		79,6	12,8	117,4	81,2						302,2		1,2	0,4	1,2		2,8	32,6	32,6	337,6	13,6	13,6	13,6	13,6	27,2
2ФС18-6/7АIIIВВ-а	7,2		76,8		81,6					138,6	414,0	718,2		20,0	0,4	1,2		21,6	25,0	25,0	764,8	13,6	13,6	13,6	13,6	27,2
2ФС18-6/7АIVВ-а	7,2		76,8		81,6					138,6	414,0	718,2		20,0	0,4	1,2		21,6	25,0	25,0	764,8	13,6	13,6	13,6	13,6	27,2
2ФС18-6/7АVВ-а	7,2		76,8		81,6					138,6	414,0	718,2		20,0	0,4	1,2		21,6	25,0	25,0	764,8	13,6	13,6	13,6	13,6	27,2
2ФС18-6/7КТВ-а	11,2		79,6	12,8	88,4					138,6	414,0	744,6		20,0	0,4	1,2		21,6	25,0	25,0	791,2	13,6	13,6	13,6	13,6	27,2
2ФС18-6/7АIIВВ-Н	7,2		65,6	37,4	143,2							253,4	0,2	1,2	0,4	1,2		3,0	33,6	33,6	290,0	13,6	13,6	13,6	13,6	27,2
2ФС18-6/7АIVВ-Н	7,2		65,6	37,4	143,2							253,4	0,2	1,2	0,4	1,2		3,0	33,6	33,6	290,0	13,6	13,6	13,6	13,6	27,2
2ФС18-6/7АтпVВ-Н	7,2		65,6	37,4	143,2							253,4	0,2	1,2	0,4	1,2		3,0	33,6	33,6	290,0	13,6	13,6	13,6	13,6	27,2
2ФС18-6/7АIIIВВ-На	7,2		65,6	16,0	81,6					138,6	414,0	723,0	0,2	20,0	0,4	1,2		21,8	24,6	24,6	769,4	13,6	13,6	13,6	13,6	27,2
2ФС18-6/7АIVВ-На	7,2		65,6	16,0	81,6					138,6	414,0	723,0	0,2	20,0	0,4	1,2		21,8	24,6	24,6	769,4	13,6	13,6	13,6	13,6	27,2
2ФС18-6/7АтпVВ-На	7,2		65,6	16,0	81,6					138,6	414,0	723,0	0,2	20,0	0,4	1,2		21,8	24,6	24,6	769,4	13,6	13,6	13,6	13,6	27,2
2ФС18-7АIIIВВ	7,2		76,8		81,6	119,0						284,6		1,2	0,4		1,2	2,8	31,9	31,9	319,3	13,6	13,6	13,6	13,6	27,2
2ФС18-7АIVВ	7,2		76,8		81,6	119,0						284,6		1,2	0,4		1,2	2,8	31,9	31,9	319,3	13,6	13,6	13,6	13,6	27,2

ТК 1978	Выборка стали на ненапрягаемую арматуру и закладные изделия.	Серия ПК-01-129/78 Вып. 2-1	Лист 9

17423-01 23

Выборка стали на одну форму, кг

Марка формы	Ненапрягаемая арматура: Арматурная сталь ГОСТ 5781-75 / ТУ 14-1-1459-75, класс AIII, ф, мм: 6	8	10	12	14	16	18	20	22	25	28	Итого	Арматурная сталь ГОСТ 5781-75, класс AI, ф, мм: 6	8	10	12	16	Итого	Сварных сеток и каркасов	Всего	Закладные изделия: Арматурная сталь ГОСТ 5781-75, класс AI, ф, мм: 6	8	Итого	Стальной прокат ГОСТ 380-71*	Итого	Общий расход стали
2ФС18-7АIIIВ	7.2		76.8		81.6	119.0						284.6		1.2	0.4		1.2	2.8	31.3	318.1	11.6		11.6	13.5	13.5	31.2
2ФС18-7К7В	11.2		79.5	12.8	88.4	119.0						311.0		1.2	0.4		1.2	2.8	31.9	342.9	15.6		13.6	13.6	13.6	27.2
2ФС18-7АIIIВ8-а	7.2		76.8		81.6							588.0	753.6	20.0	0.4		1.2	21.6	25.0	25.0	800.2	13.6		13.6	13.6		27.2
2ФС18-7АIIIВ-а	7.2		76.8		81.6							588.0	753.6	20.0	0.4		1.2	21.6	25.0	25.0	800.2	13.6		13.6	13.6		27.2
2ФС18-7АIIIВ-а	7.2		76.8		81.6							588.0	753.6	20.0	0.4		1.2	21.6	25.0	25.0	800.2	13.6		13.6	13.6		27.2
2ФС18-7К7В-а	11.2		79.5	12.8	88.4							588.0	780.0	20.0	0.4		1.2	21.6	25.0	25.0	825.6	13.6		13.6	13.6		27.2
2ФС18-7АIIIВ3-Н	7.2		55.6	16.0	81.6	119.0						289.4	0.2	1.2	0.4		1.2	3.0	31.5	319	323.9	13.6		13.6	13.6		27.2
2ФС18-7АIIIВ-Н	7.2		65.6	16.0	81.6	119.0						289.4	0.2	1.2	0.4		1.2	3.0	31.5	319	323.9	13.6		13.6	13.6		27.2
2ФС18-7АIIIВ-Н	7.2		65.6	16.0	81.6	119.0						289.4	0.2	1.2	0.4		1.2	3.0	31.5	319	323.9	13.6		13.6	13.6		27.2
2ФС18-7АIIIВ8-Н2	7.2		65.6	16.0	81.6							588.0	758.4	0.2	20.0	0.4		1.2	21.8	24.6	24.6	804.8	13.6		13.6	13.6		27.2
2ФС18-7АIIIВ-Н2	7.2		65.6	16.0	81.6							588.0	758.4	0.2	20.0	0.4		1.2	21.8	24.6	24.6	804.8	13.6		13.6	13.6		27.2
2ФС18-7АIIIВ-Н2	7.2		65.6	16.0	81.6							588.0	758.4	0.2	20.0	0.4		1.2	21.8	24.6	24.6	804.8	13.6		13.6	13.6		27.2
3ФС18-9АIIIВ	8.0	15.2	142.8	50.4		26.4						212.8	4.2		0.4			4.6	34.0	34.0	254.4	13.6		13.6	13.6		27.2
3ФС18-9АIIIВ	16.8		112.8	50.4		26.4						206.4	4.2		0.4			4.6	34.0	34.0	245.0	13.6		13.6	13.6		27.2
3ФС18-9К7В	16.8		112.8	50.4		26.4						206.4	4.2		0.4			4.6	34.0	34.0	245.0	13.6		13.6	13.6		27.2
3ФС18-9К7В	22.8		76.6	130		26.4						228.8	4.2		0.4			4.6	34.0	34.0	267.4	13.6		13.6	13.6		27.2
3ФС18-9АIIIВ8-Н	8.0	15.2	100.8	44.4	31.6	26.4						226.4	4.4	0.4			1.2	6.0	34.0	34.0	266.4	13.6		13.6	13.6		27.2
3ФС18-9АIIIВ-Н	16.8		100.8	44.4	31.6	26.4						220.0	4.4	0.4			1.2	6.0	34.0	34.0	260.0	13.6		13.6	13.6		27.2
3ФС18-9АIIIВ3-Н	16.8		100.8	44.4	31.6	26.4						220.0	4.4	0.4			1.2	6.0	34.0	34.0	260.0	13.6		13.6	13.6		27.2
4ФС18-10АIIIВ		17.6	96.8	63.0	31.6	48.8	33.6					291.4	3.6	1.2			1.2	6.0	35.6	35.6	327.0	13.6		13.6	13.6		27.2
4ФС18-10АIIIВ	9.6		96.8	63.0	31.6	48.8	33.6					283.4	3.6	1.2			1.2	6.0	35.6	35.6	319.0	13.6		13.6	13.6		27.2
4ФС18-10АIIIВ	9.6		95.8	63.0	31.6	48.8	33.6					283.4	3.6	1.2			1.2	6.0	35.6	35.6	319.0	13.6		13.6	13.6		27.2
4ФС18-10К7В	15.4		57.8	63.0	102.4	48.8	33.6					320.2	3.6	1.2			1.2	6.0	35.6	35.6	368.2	13.6		13.6	13.6		27.2
4ФС18-10АIIIВ-Н			84.8	63.0	23.2		85.6		92.0			368.2	3.6	0.8	0.4	1.6	1.2	4.0	33.6	33.6	401.8	13.6		13.6	13.6		27.2

Инв. № подл. | Подпись и дата | Взам. инв. №

ТК 1978	Выборка стали на ненапрягаемую арматуру и закладные изделия.	1.120-1п Вып. 1ОУ-5	Альб. 2-1	Лист 16

Выборка стали на одну ферму, кг

Марка ферм	Ненапрягаемая арматура: Арматурная сталь 5781-75 класс А II ф, мм 6	8	1.1459-72 класс А III ф, мм 10	12	14	16	18	20	22	25	Итого	Арматурная сталь ГОСТ 5781-75 класс А I ф, мм 6	8	10	12	16	20	Итого	Армат. сталь ТУ 14-4-659-75 класс Вр I ф, мм 6	Итого	Всего	Закладные изделия: Арматурная ст. ГОСТ 5.1459-72 класс А III ф, мм 14	Итого	Профильн. сталь ГОСТ 380-71 δ=12	Итого	Всего
4ФС18-10АIVВ-Н	9.6		84.8	53.0	23.2		85.6		92.0		358.2	5.6	0.8	0.4	1.6	1.2		9.6	33.8	33.8	401.6	13.6	13.6	16.4	16.4	30.0
4ФС18-10АmVВ-Н	9.6		84.8	53.0	23.2		85.6		92.0		358.2	5.6	0.8	0.4	1.6	1.2		9.6	33.8	33.8	401.6	13.6	13.6	16.4	16.4	30.0
4ФС18-11АIIIВВ		17.6	57.8	119.2		90.0		41.4			326.0	3.6	1.2			1.2		6.0	35.4	35.4	367.4	13.6	13.6	16.4	16.4	30.0
4ФС18-11АIVВ	9.6		57.8	119.2		90.0		41.4			318.0	3.6	1.2			1.2		6.0	35.4	35.4	359.4	13.6	13.6	16.4	16.4	30.0
4ФС18-11АVВ	9.6		57.8	119.2		90.0		41.4			318.0	3.6	1.2			1.2		6.0	35.4	35.4	359.4	13.6	13.6	16.4	16.4	30.0
4ФС18-11К7В	15.6		57.8	63.0	76.8	90.0		41.4			344.6	3.6	1.2			1.2		6.0	35.4	35.4	386.0	13.6	13.6	16.4	16.4	30.0
4ФС18-11АIIIВВ-Н		17.6	45.8	119.2	23.2		52.0	41.4		118.4	417.6	5.6	0.8	0.4	1.6	1.2		9.2	33.8	33.8	461.0	13.6	13.6	16.4	16.4	30.0
4ФС18-11АIVВ-Н	9.6		45.8	119.2	23.2		52.0	41.4		118.4	408.6	5.6	0.8	0.4	1.6	1.2		9.2	33.8	33.8	453.0	13.6	13.6	16.4	16.4	30.0
4ФС18-11АmVВ-Н	9.6		45.6	119.2	23.2		52.0	41.4		118.4	409.6	5.6	0.8	0.4	1.6	1.2		9.2	33.8	33.8	453.0	13.6	13.6	16.4	16.4	30.0
4ФС18-12АIIIВВ		17.5	12.0	134.6			113.6	55.2	71.6	217.2	621.6	9.1	14.8	1.6		1.2		26.7	22.4	22.4	670.9	13.6	13.6	16.4	16.4	30.0
4ФС18-12АIVВ	9.6		12.0	134.5			113.6	55.2	71.6	217.2	613.8	9.1	14.8	1.6		1.2		26.7	22.4	22.4	662.9	13.6	13.6	16.4	16.4	30.0
4ФС18-12АVВ	9.6		12.0	134.5			113.6	55.2	71.6	217.2	613.8	9.1	14.8	1.6		1.2		26.7	22.4	22.4	662.9	13.6	13.6	16.4	16.4	30.0
4ФС18-12К7В	15.5		12.0	65.8	94.0		113.5	55.2	71.6	217.2	645.0	9.1	14.8	1.6		1.2		26.7	22.4	22.4	694.1	13.6	13.6	16.4	16.4	30.0
4ФС18-12АIIIВВ-Н		17.6	12.0	117.4		30.4		119.2	71.6	335.6	703.8	10.7	15.6	0.4	1.6		2.0	30.3	20.8	20.8	754.9	13.6	13.6	16.4	16.4	30.0
4ФС18-12АIVВ-Н	9.6		12.0	117.4		30.4		119.2	71.6	335.6	695.8	10.7	15.6	0.4	1.6		2.0	30.3	20.8	20.8	746.9	13.6	13.6	16.4	16.4	30.0
4ФС18-12АmVВ-Н	9.6		12.0	117.4		30.4		119.2	71.5	335.6	695.8	10.7	15.5	0.4	1.6		2.0	30.3	20.8	20.8	746.9	13.6	13.6	16.4	16.4	30.0

Госстрой СССР Киевский Промстройпроект

Нач. отд. Савуцкий; Гл. инж. Козлов; Рук. бр. Дубняк; Ст. техн. Проверил; Гл. инж. Соловьева; Инж. Ленин

ТК 1978	Выборка стали на ненапрягаемую арматуру и закладные изделия.	Серия ПК-01-129/78 Вып. 2-1	Лист 11

Геометрическая схема фермы.

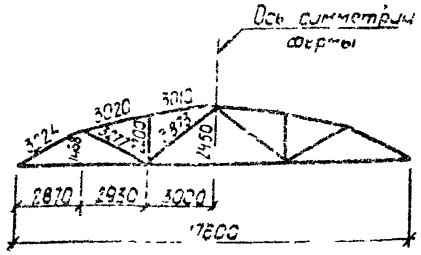

1-1

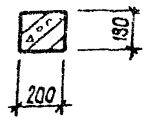

2-2

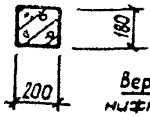

3-3

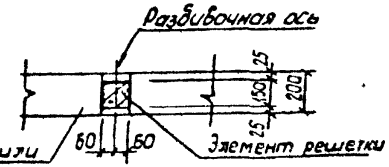

4-4

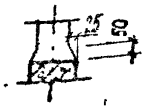

1. Привязку всех элементов решетки по ширине фермы принять по сечению 3-3.
2. В марках ферм условно опущены индексы, обозначающие вид напрягаемой арматуры.
3. Примеры разбивки закладных изделий для крепления плит покрытия и фонарей, связей в покрытиях, стеновых панелей и путей подвесного транспорта даны в выпуске 1 серии ПК-01-129/78.

Спецификация марок закладных элементов на одну ферму

Марка фермы	Марка элемента	Количество	№ листа
1ФС18-4/5В 1ФС18-5В 1ФС18-4/5В-а 1ФС18-4/5В-Н 1ФС18-5В-Н 1ФС18-4/5В-На	М3-1	2	Вып 3 часть 2 стр 12

ТК 1978	Фермы 1ФС18-4/5В, 1ФС18-5В, 1ФС18-4/5В-а, 1ФС18-4/5В-Н, 1ФС18-5В-Н, 1ФС18-4/5В-На. Опалубочный чертеж.	серия ПК-01-129/78	Вып 2-1	Лист 12

1ФС18-4АIIIВ8В
1ФС18-4АIIIВ8В-а
1ФС18-4АIIIВ8В-Н
1ФС18-4АIIIВ8В-На

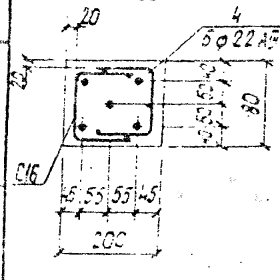

1ФС18-4АIIIВ8
1ФС18-4АIIIВ8-а

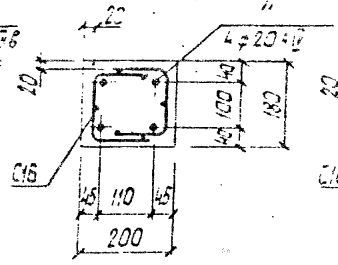

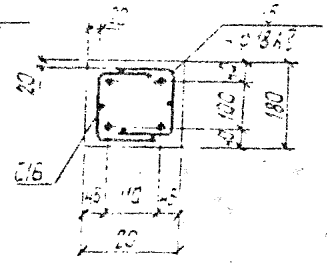

1ФС18-4БК7В
1ФС18-4БК7В-а

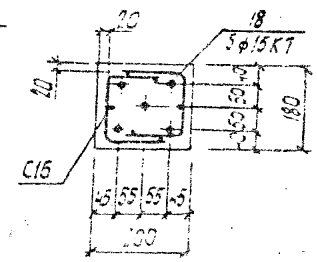

1ФС18-4АIIIВ8В-Н
1ФС18-4АIIIВ8В-На

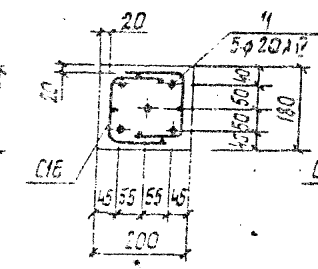

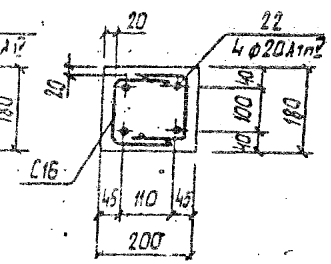

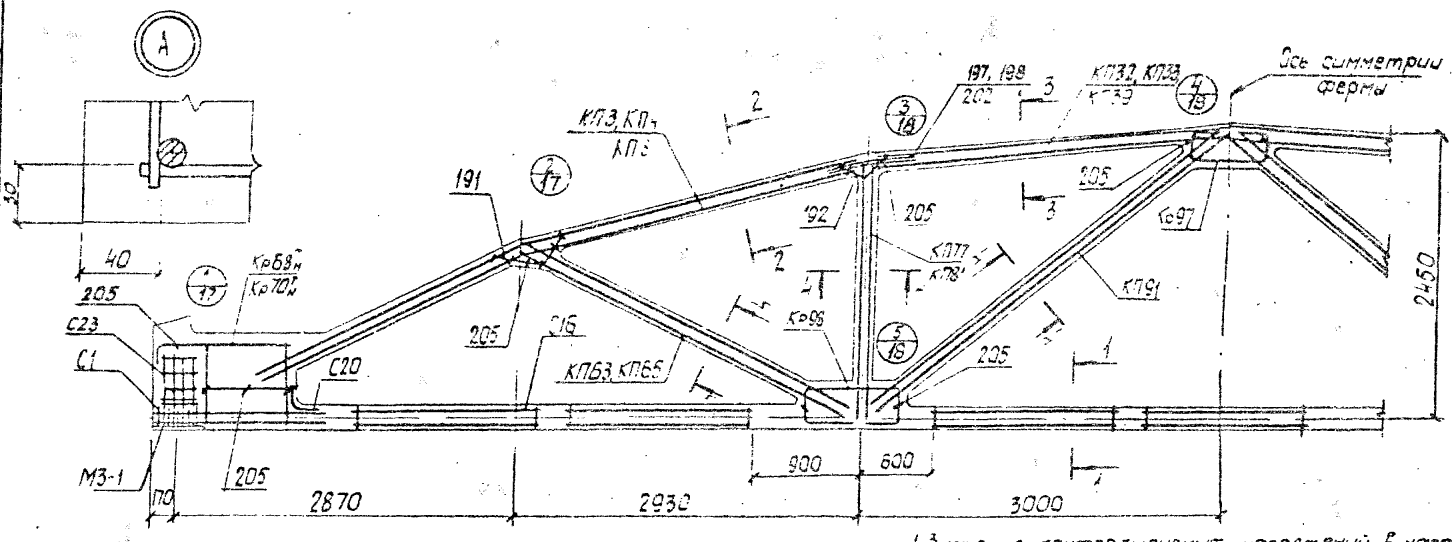

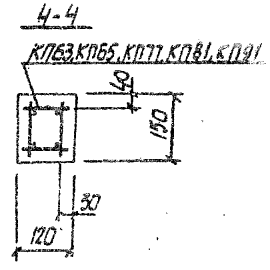

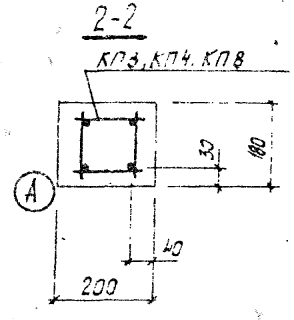

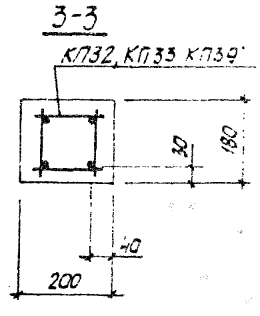

1 Значения контролируемых напряжений в напрягаемой арматуре принимать по таблице 1 п.II.4 пояснительной записки.
2. Кубиковая прочность бетона при отпуске натяжения арматуре должна быть не менее 0,7R.
3. При бетонировании фермы следует обратить особое внимание на уплотнение бетона в узлах фермы.
4. На общем виде армирования напрягаемая арматура в нижнем поясе условно не показана.
5. В марках ферм, указанных в штампе, условно опущены индексы, обозначающие вид напрягаемой арматуры.
6. Спецификация марок арматурных изделий на одну ферму приведена на листе 14.

ТК 1978	Фермы 1ФС18-4/58, 1ФС18-4/58-а, 1ФС18-4/58-Н 1ФС18-4/58-На	серия ПК-01-129/78

Промстройпроект

Марка фермы	Марка изделия или № поз.	Кол. шт.	№ листа
1ФС18-4/5АIIIВ8	КП3	2	Вып.3 л.4
	КП32	1	—"— л.33
	КП63	2	—"— л.66
	КП77	2	—"— л.78
	КП91	2	—"— л.92
	Кр68$^{T}_{H}$	2+2	—"— л.170
	Кр97	2	—"— л.198
	Кр98	4	—"— л.199
	С1	16	—"— л.216
	С16	14	—"— л.223
	С20	2	—"— л.226
	С23	8	—"— л.226
	4	5	Вып.3 л.1
	191	4	—"— л.227
	192	4	—"— л.227
	197	8	—"— л.227
	205	34	—"— л.228
1ФС18-4/5АIIIВ8-О	КП3, КП32, КП63, КП77, КП91, Кр68$^{T}_{H}$, Кр97, Кр98 С1, С16, С20, С23 поз. 191, 192, 197, 205 по 1ФС18-4/5АIIIВ8		
	11	4	Вып.3 л.1
1ФС18-4/5АIIIВ8-Н	КП3, КП32, КП63, КП77, КП91, Кр68$^{T}_{H}$, Кр97, Кр98 С1, С16, С20, С23 поз. 191, 192, 197, 205 по 1ФС18-4/5АIIIВ8		
1ФС18-4/5АIIIВ8 (продолжение)	15	4	Вып.3 л.1
1ФС18-4/5КТВ	КП3, КП32, КП63, КП77, КП91, Кр97, Кр98 С16, С20, С23 поз 191, 192, 197, 205 по 1ФС18-4/5АIIIВ8		
	18	5	Вып.3 л.1
	Кр70$^{T}_{H}$	2+2	—"— л.171
	С1	36	—"— л.216
1ФС18-4/5АIIIВ8-О	КП8	2	Вып.3 л.9
	КП39	1	—"— л.40
	КП63	2	—"— л.64
	КП77	2	—"— л.78
	КП91	2	—"— л.92
	Кр68$^{T}_{H}$	2+2	—"— л.170
	Кр97	2	—"— л.198
	Кр98	4	—"— л.199
	С1	16	—"— л.216
	С16	14	—"— л.223
	С20	2	—"— л.226
	С23	8	—"— л.226
	4	5	Вып.3 л.1
	191	4	—"— л.227
	192	4	—"— л.227
	202	8	—"— л.228
	205	34	—"— л.228
1ФС18-4/5КТВ-О	КП8, КП39, КП63, КП77, КП91, Кр68$^{T}_{H}$, Кр97, Кр98, С1, С16, С20, С23 поз 191, 192, 202, 205 по 1ФС18-4/5АIIIВ8-О		
	15	4	Вып.3 л.1
	КП8, КП39, КП63, КП77, КП91, Кр97, Кр98, С16, С20, С23, поз. 191, 192, 202, 205 по 1ФС18-4/5АIIIВ8-О		
	18	5	Вып.3 л.1
	Кр70$^{T}_{H}$	2+2	—"— л.171
	С1	36	—"— л.216
1ФС18-4/5АIIIВ8-Н	КП4	2	Вып.3 л.5
	КП33	1	—"— л.34
	КП65	2	—"— л.66
	КП81	2	—"— л.82
	КП91	2	—"— л.92
	Кр68$^{T}_{H}$	2+2	—"— л.170
	Кр97	2	—"— л.198
	Кр98	4	—"— л.199
	С1	16	—"— л.216
	С16	14	—"— л.223
	С20	2	—"— л.226
	С23	8	—"— л.226
	4	5	Вып.3 л.1
	191	4	—"— л.227
	192	4	—"— л.227
	198	8	—"— л.227
	205	34	—"— л.228
1ФС18-4/5АIIIВ8-Н-О	КП4, КП33, КП65, КП81, КП91 Кр68$^{T}_{H}$, Кр97, Кр98 С1, С16, С20, С23 поз. 191, 192, 198, 205 по 1ФС18-4/5АIIIВ8-Н		
	11	5	Вып.3 л.1
1ФС18-4/5АIIIВ8-Н-О	КП4, КП33, КП65, КП81, КП91 Кр68$^{T}_{H}$, Кр97, Кр98 С1, С16, С20, С23 поз 191, 192, 198, 205 по 1ФС18-4/5АIIIВ8-Н		
	22	4	Вып.3 л.1
1ФС18-4/5АIIIВ8-Н-О (продолжение)	КП8	2	Вып.3 л.9
	КП39	1	—"— л.40
	КП65	2	—"— л.66
	КП81	2	—"— л.82
	КП91	2	—"— л.92
	Кр68$^{T}_{H}$	2+2	—"— л.170
	Кр97	2	—"— л.198
	Кр98	4	—"— л.199
	С1	16	—"— л.216
	С16	14	—"— л.223
	С20	2	—"— л.226
	С23	8	—"— л.226
	4	5	Вып.3 л.1
	191	4	—"— л.227
	192	4	—"— л.227
	202	8	—"— л.228
	205	34	—"— л.228
1ФС18-4/5КТВ-Н-О	КП8, КП39, КП65, КП81, КП91, Кр68$^{T}_{H}$, Кр97, Кр98, С1, С16, С20, С23, поз 191, 192, 202, 205 по 1ФС18-4/5АIIIВ8-Н-О		
	22	4	Вып.3 л.1
1ФС18-4/5КТВ-Н	КП4, КП33, КП65, КП81, КП91, Кр68$^{T}_{H}$, Кр97, Кр98, С1, С16, С20, С23, поз 191, 192, 198, 205 по 1ФС18-4/5АIIIВ8-Н		
	11	5	Вып.3 л.1
1ФС18-4/5КТВ-Н-О	КП4, КП33, КП65, КП81, КП91, Кр68$^{T}_{H}$, Кр97, Кр98, С1, С16, С20, С23, поз 191, 192, 198, 205 по 1ФС18-4/5АIIIВ8-Н-О		
	22	4	Вып.3 л.1

ТК 1978	Фермы 1ФС18-4/5В, 1ФС18-4/5В-О, 1ФС18-4/5В-Н, 1ФС18-4/5В-Н-О. Спецификация марок арматурных изделий на одну ферму.	серия ПГ-01-12.91/75 Вып. 2-1	лист 14

Киевский Промстройпроект

Главный инженер проекта Козлов
Рук. сектора Ачинок
Гип Сергеев
Нач. отдела Сергеев
Ст. инж. Сергеев
Инж. Сергеев

1-1
1ФС18-5АIVВ

1-1
1ФС18-5АIVВ-Н

1-1
1ФС18-5АIIIВ

1-1
1ФС18-5К7В

1-1
1ФС18-5АIVВ-Н

1-1
1ФС18-5АтIVВ-Н

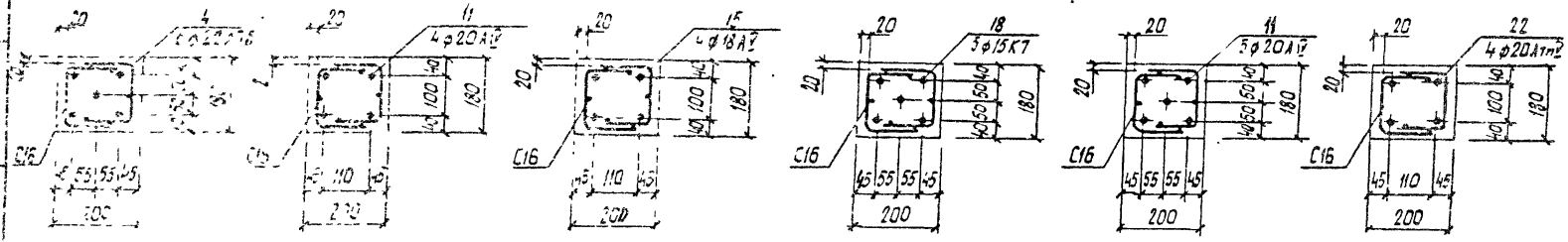

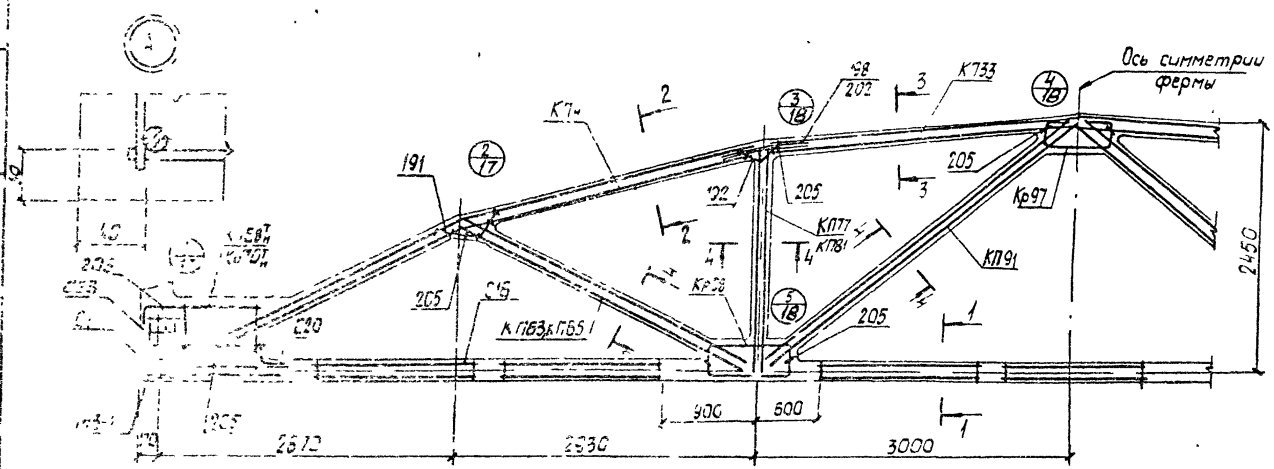

4-4
КП63 КП65, КП77, КП81, КП91

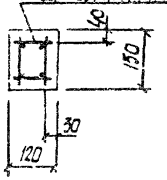

2-2

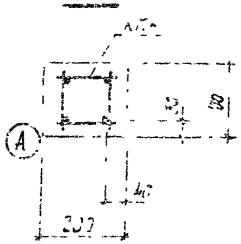

3-3

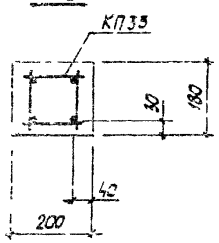

1 Значения контролируемых напряжений в напрягаемой арматуре принимать по таблице 1 пояснительной записки.
2 Кубиковая прочность бетона при отпуске натяжения арматуре должна быть не менее 0,7R.
3 При бетонировании фермы следует обратить особое внимание на уплотнение бетона в узлах фермы.
4 На общем виде армирования напрягаемая арматура в нижнем поясе условно не показана.
5 В марках ферм, указанных в штампе, условно опущены индексы, обозначающие вид напрягаемой арматуры.
6 Спецификация марок арматурных изделий на одну ферму приведена на листе 16.

ТК 1978	Фермы 1ФС18-5В, 1ФС18-5В-Н. Армирование ферм	серия ПК-01-129/78 Вып. 2-1 Лист 15

Клевский Промстройпроект

Марка фермы	Марка изделия или № поз	Кол-во шт.	№ листа вып.
1ФС18-5АIIIВВ	КП4	2	Вып 3 л 5
	КП33	1	—"— л 34
	КП63	2	—"— л 64
	КП77	2	—"— л 78
	КП91	2	—"— л 92
	Кр68$^{т}_{н}$	2+2	—"— л 170
	Кр97	2	—"— л 196
	Кр98	4	—"— л 199
	С1	16	—"— л 216
	С16	14	—"— л 223
	С20	2	—"— л 226
	С23	8	—"— л 226
	4	5	Вып 3 л 1
	191	4	—"— л 227
	192	4	—"— л 227
	198	8	—"— л 227
	205	34	—"— л 228

Марка фермы	Марка изделия или № поз	Кол-во шт	№ листа вып
1ФС18-5АIVВ	КП4, КП33, КП63, КП77, КП91, Кр68$^{т}_{н}$, Кр97, Кр98, С1, С16, С20, С23, поз. 191, 192, 198, 205 по 1ФС18-5АIIIВВ		
	11	4	Вып 3 л 1
1ФС18-5АVВ	КП4, КП33, КП63, КП77, КП91, Кр68$^{т}_{н}$, Кр97, Кр98, С1, С16, С20, С23, поз. 191, 192, 198, 205 по 1ФС18-5АIIIВВ		
	15	4	Вып 3 л 1

Марка фермы	Марка изделия или № поз	Кол-во шт	№ листа вып.
1ФС18-5КТВ	КП4, КП33, КП63, КП77, КП91, Кр97, Кр98, С16, С20, С23, поз. 191, 192, 198, 205 по 1ФС18-5АIIIВВ		
	18	5	Вып 3 л 1
	Кр70$^{т}_{н}$	2+2	—"— л 171
	С1	36	—"— л 216

Марка фермы	Марка изделия или № поз	Кол-во шт.	№ листа вып
1ФС18-5АIIIВВ-Н	КП4	2	Вып 3 л 5
	КП33	1	—"— л 34
	КП65	2	—"— л 66
	КП81	2	—"— л 82
	КП91	2	—"— л 92
	Кр68$^{т}_{н}$	2+2	—"— л 170
	Кр97	2	—"— л 198
	Кр98	4	—"— л 199
	С1	16	—"— л 216
	С16	14	—"— л 223
	С20	2	—"— л 226
	С23	8	—"— л 226
	4	5	Вып 3 л 1
	191	4	—"— л 227
	192	4	—"— л 227
	198	8	—"— л 227
	205	34	—"— л 228

Марка фермы	Марка изделия или № поз	Кол-во шт.	№ листа вып
1ФС18-5АIVВ-Н	КП4, КП33, КП65, КП81, КП91, Кр68$^{т}_{н}$, Кр97, Кр98, С1, С16, С20, С23, поз 191, 192, 198, 205 по 1ФС18-5АIIIВВ-Н		
	11	5	Вып 3 л 1

Марка фермы	Марка изделия или № поз	Кол-во шт	№ листа вып
1ФС18-5АIIIVВ-Н	КП4, КП33, КП65, КП81, КП91, Кр68$^{т}_{н}$, Кр97, Кр98, С1, С16, С20, С23, поз 191, 192, 198, 205 по 1ФС18-5АIIIВВ-Н		
	22	4	Вып. 3 л. 1

ТК 1979	Фермы 1ФС18-5В, 1ФС18-5В-Н. Спецификация марок арматурных изделий на одну ферму.	Серия ПК-01-129/78 Вып. 2-1	Лист 16

ПРОМСТРОЙПРОЕКТ

Рук. пр. Дунаев

Проверил

Сдал

Инв. № подл.

1742 01 30

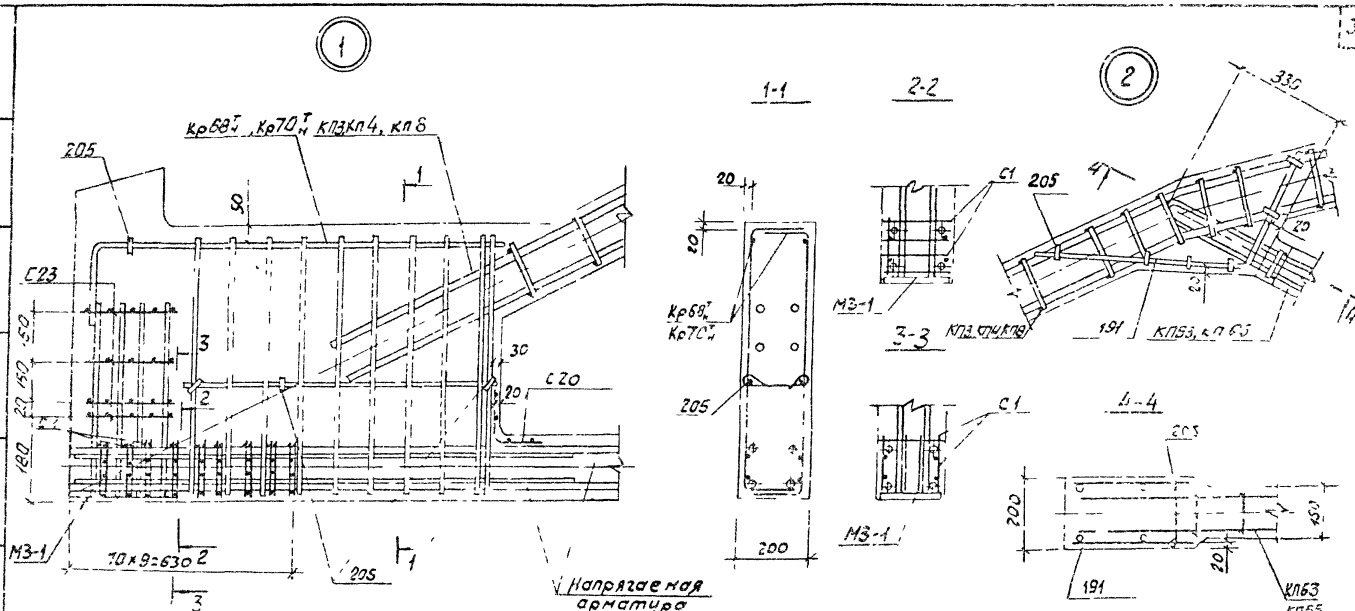

1. В узлах 1 и 5 условно показано 4 стержня напрягаемой арматуры.
2. Допустимое отклонение величины заделки каркасов решетки в пояса ±10 мм.
3. В узле 1 показано девять рядов сеток С1 для ферм с армированием нижнего пояса канатами К7. Для ферм со стержневым армированием нижнего пояса устанавливается четыре ряда сеток С1 на расстоянии 280 мм от торца с шагом 70 мм.

ТК	Фермы 1ФС18-4/5В, 1ФС18-5В, 1ФС18-4/5В-а, 1ФС18-4/5В-Н, 1ФС18-5В-Н, 1ФС18-4/5В-На	Серия ТК-01-129/78
1978	Узлы 1,2	

Гук. бригада Н. Ужак

Промстройпроект

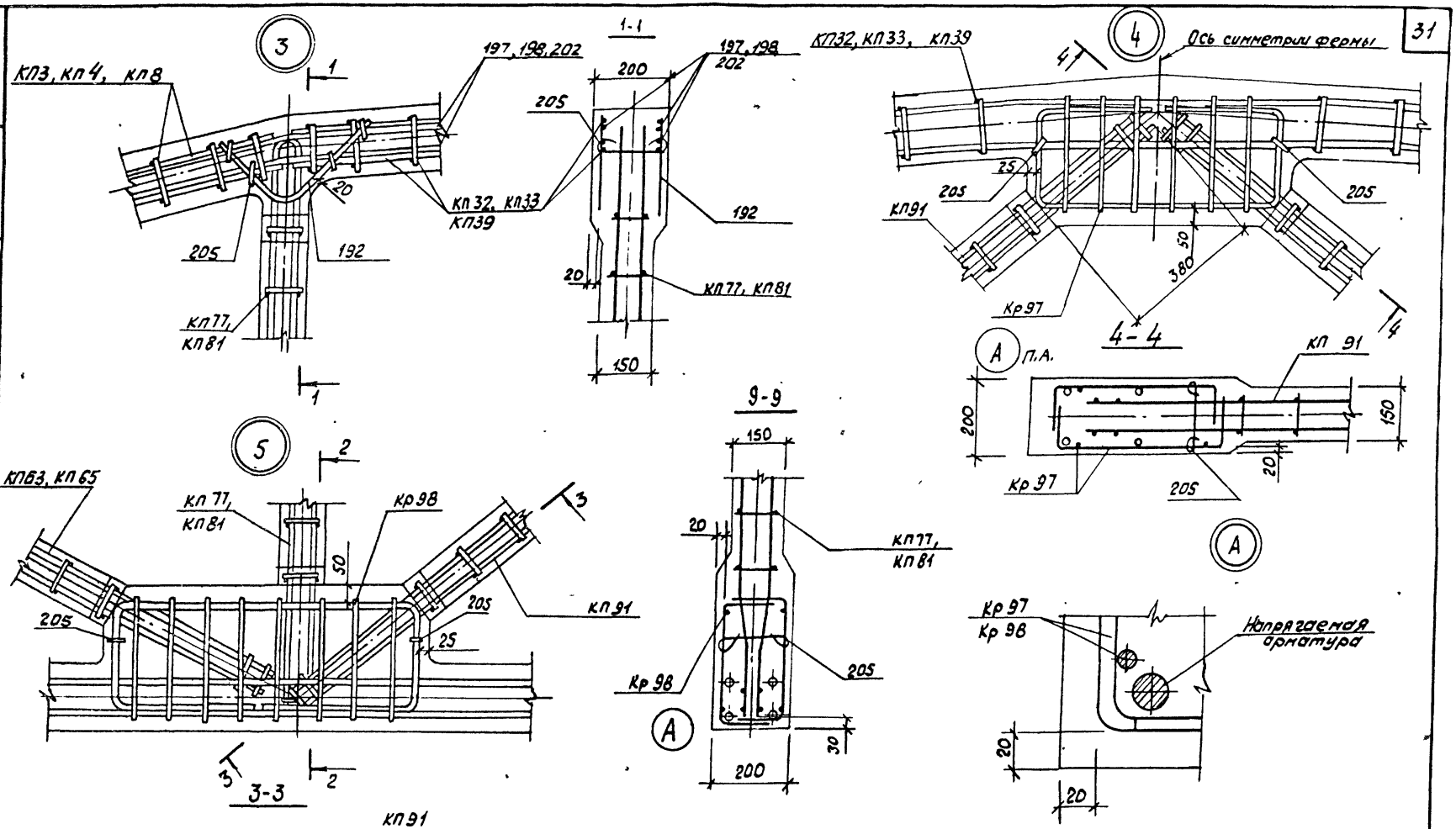

ТК 1978	Фермы 1ФС18-4/5В, 1ФС18-5В, 1ФС18-4/5В-а, 1ФС18-4/5В-Н, 1ФС18-5В-Н, 1ФС18-4/5В-Нс. Узлы 3,4,5.	Серия ПК-01-129/78	Вып. 2-1 / Лист 18

Гипростроипроект

Геометрическая схема фермы

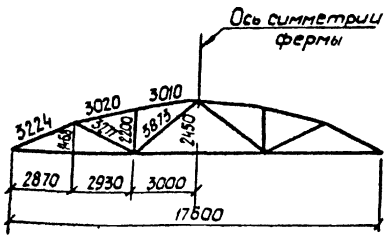

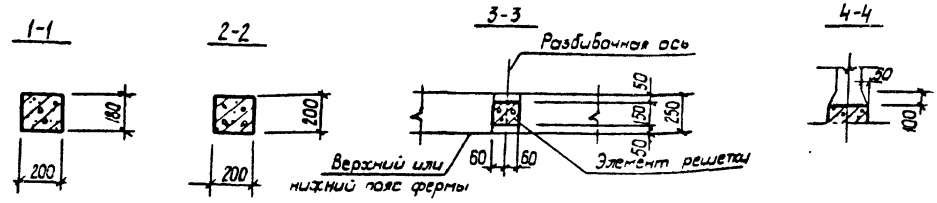

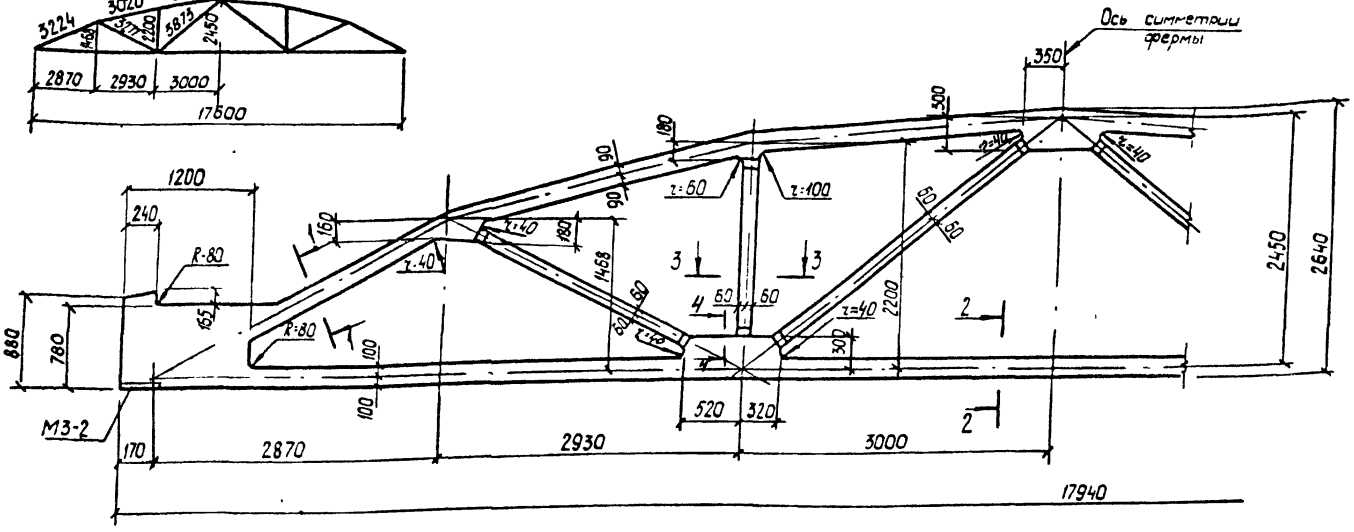

Спецификация марок закладных элементов на одну ферму.

Марка фермы	Марка элемента	Колич шт	№ листа
2ФС18-5/6В ÷ 2ФС18-7В, 2ФС18-5/6В-а ÷ 2ФС18-7В-а, 2ФС18-5/6В-Н ÷ 2ФС18-7В-Н, 2ФС18-5/6В-На ÷ 2ФС18-7В-На	М3-2	2	Вып 3 часть 2 л 13

1. Привязку всех элементов решетки по ширине фермы принять по сечению 3-3
2. В марках ферм условно опущены индексы, обозначающие вид напрягаемой арматуры.
3. Примеры разбивки закладных изделий для крепления плит покрытия и фонарей, связей в покрытиях, стеновых панелей и путей подвесного транспорта даны в выпуске 1 серии ПК-01-129/78.

ТК 1978	Фермы 2ФС18-5/6В÷2ФС18-7В, 2ФС18-5/6В-а÷2ФС18-7В-а, 2ФС18-5/6В-Н÷2ФС18-7В-Н, 2ФС18-5/6В-На÷2ФС18-7В-На. Опалубочный чертеж	серия ПК-01-129/78	
		Вып 2-1	Лист 19

Киевский Промстройпроект

Гл. инж. проект Рук. бригады | Козлов Дужак | Проверил | Дужак

17423-01 33

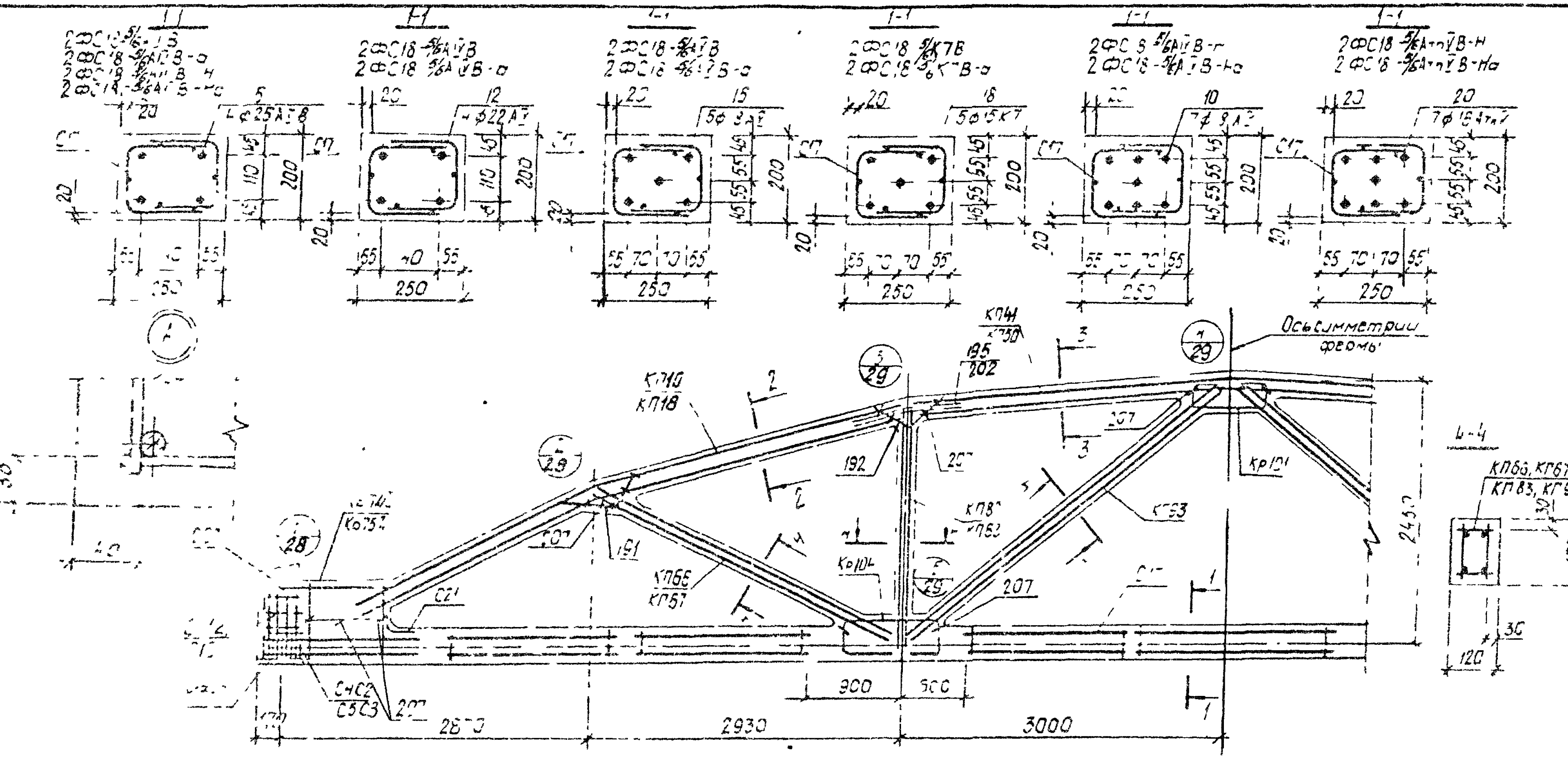

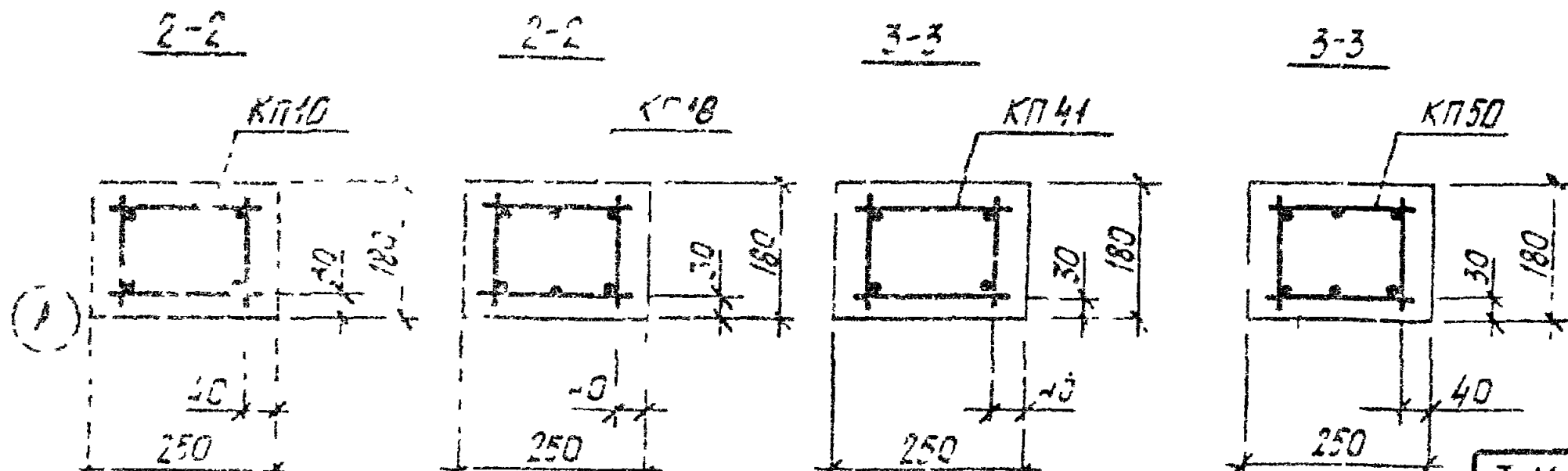

1 Значения контролируемых напряжений в напрягаемой арматуре принимать по таблице 1 п.II.4 пояснительной записки.
2 Кубиковая прочность бетона при отпуске натяжения арматуры должна быть не менее 0,7R
3 При бетонировании фермы следует обратить особое внимание на уплотнение бетона в узлах фермы
4 На общем виде армирования напрягаемая арматура в нижнем поясе условно не показана
5 В марках ферм указанных в штампе, условно опущены индексы, обозначающие вид напрягаемой арматуры
6 Спецификация марок арматурных изделий на одну ферму приведена на листе 21.

ТК 1978	Фермы 2ФС18-5/6В, 2ФС18-5/6В-а, 2ФС18-5/6В-Н, 2ФС18-5/6В-На. Армирование ферм.	Серия ТК-01-129/78; Вып. 2-1; Лист 20

Марка фермы	Марка изделия или № поз.	Кол. шт.	№ листа
2ФС18-5/6А1В8	КП10	2	Вып 3 л 11
	КП41	1	л 42
	КП66	2	л 67
	КП82	2	л 83
	КП93	2	л 94
	Кр74Ш	2+2	л 175
	Кр101	2	л 202
	Кр104	4	л 205
	С4	8	л 218
	С5	8	л 219
	С13	8	л 222
	С17	14	л 224
	С21	2	л 226
	5	4	Вып 3 л 1
	191	4	л 227
	192	4	л 227
	195	8	л 227
	207	36	л 228

Марка фермы	Марка изделия или № поз.	Кол. шт.	№ листа
2ФС18-5/6А1В8-О	КП10, КП41, КП66, КП82, КП93, Кр74Ш, Кр101, Кр104, С17, С21, поз 191, 192, 195, 207 по 2ФС18-5/6А1В8		
	12	4	Вып 3 л 1
	С2	8	л 217
	С3	8	л 217
	С12	8	л 221

Марка фермы	Марка изделия или № поз.	Кол. шт.	№ листа
2ФС18-5/6А1В8-Н	КП10, КП41, КП66, КП82, КП93, Кр74Ш, Кр101, Кр104, С17, С21, поз 191, 192, 195, 207 по 2ФС18-5/6А1В8-Н		
	КП10	2	Вып 3 л 11
	КП41	1	л 42
	КП66	2	л 67
	КП82	2	л 83
	КП93	2	л 94
	Кр74Ш	2+2	л 175
	Кр101	2	л 202
	Кр104	4	л 205
	С4	8	л 218
	С5	8	л 219
	С13	8	л 222
	С17	14	л 224
	С21	2	л 226
	5	4	Вып 3 л 1
	191	4	л 227
	192	4	л 227
	195	8	л 227
	207	36	л 228

Марка фермы	Марка изделия или № поз.	Кол. шт.	№ листа
2ФС18-5/6А1В8-НО	КП10, КП41, КП66, КП82, КП93, Кр74Ш, Кр101, Кр104, С17, С21, поз 191, 192, 195, 207 по 2ФС18-5/6А1В8-Н		
	20	7	Вып 3 л 1
	С2	8	л 217
	С3	8	л 217
	С12	8	л 221
	КП18	2	Вып 3 л 18
	КП50	1	л 51
	КП67	2	л 68
	КП83	2	л 84
	КП93	2	л 94
	Кр74Ш	2+2	л 175
	Кр101	2	л 202
	Кр104	4	л 205
	С4	8	л 218
	С5	8	л 218
	С13	8	л 222
	С17	14	л 224
	С21	2	л 226
	5	4	л 1
	191	4	л 227
	192	4	л 227
	202	12	л 228
	207	36	л 228

Марка фермы	Марка изделия или № поз.	Кол. шт.	№ листа
2ФС18-5/6А1В8-НО	КП18, КП50, КП67, КП83, КП93, Кр74Ш, Кр101, Кр104, С17, С21 поз 191, 192, 202, 207 по 2ФС18-5/6А1В8-НО		
	10	7	Вып 3 л 1
	С2	8	л 217
	С3	8	л 217
	С12	8	л 221

Марка фермы	Марка изделия или № поз.	Кол. шт.	№ листа
2ФС18-5/6А1В8-О	15	5	Вып 3 л 1
	С2	8	л 217
	С3	8	л 217
	С12	8	л 221
	КП10, КП41, КП66, КП82, КП93, Кр101, Кр104, С17, С21, поз 191, 192, 195, 207 по 2ФС18-5/6А1В8		
	18	5	Вып 3 л 1
	Кр75Ш	2+2	л 176
	С2	18	л 217
	С3	18	л 217
	С12	8	л 221
	КП18	2	Вып 3 л 18
	КП50	1	л 51
	КП66	2	л 67
	КП82	2	л 83
	КП93	2	л 94
	Кр74Ш	2+2	л 175
	Кр101	2	л 202
	Кр104	4	л 205
	С4	8	л 218
	С5	8	л 218
	С13	8	л 222
	С17	14	л 224
	С21	2	л 226
	5	4	Вып 3 л 1
	191	4	л 227
	192	4	л 227
	202	12	л 228
	207	36	л 228

Марка фермы	Марка изделия или № поз.	Кол. шт.	№ листа
2ФС18-5/6А1В8-О	КП18, КП50, КП66, КП82, КП93, Кр74Ш, Кр101, Кр104, С17, С21, поз 191, 192, 202, 207 по 2ФС18-5/6А1В8-О		
	12	4	Вып 3 л 1
	С2	8	л 217
	С3	8	л 217
	С12	8	л 221
	КП18	2	Вып 3 л 18
	КП50	1	л 51
	КП66	2	л 67
	КП82	2	л 83
	КП93	2	л 94
	Кр74Ш	2+2	л 175
	Кр101	2	л 202
	Кр104	4	л 205
	С4	8	л 218
	С5	8	л 218
	С13	8	л 222
	С17	14	л 224
	С21	2	л 226
	5	4	Вып 3 л 1
	191	4	л 227
	192	4	л 227
	202	12	л 228
	207	36	л 228

Марка фермы	Марка изделия или № поз.	Кол. шт.	№ листа
2ФС18-5/6А1В8-Н	КП18, КП50, КП66, КП82, КП93, Кр74Ш, Кр101, Кр104, С17, С21, поз 191, 192, 202, 207 по 2ФС18-5/6А1В8-Н		
	15	5	Вып 3 л 1
	С2	8	л 217
	С3	8	л 217
	С12	8	л 221
	КП10, КП41, КП66, КП82, КП93, Кр101, Кр102, С17, С21 поз 191, 192, 202, 207 по 2ФС18-5/6А1В8-О		
	18	5	Вып 3 л 1
	Кр75Ш	2+2	л 176
	С2	18	л 217
	С3	18	л 217
	С12	8	л 221

Марка фермы	Марка изделия или № поз.	Кол. шт.	№ листа
2ФС18-5/6А1В8-НО	КП10, КП41, КП66, КП82, КП93, Кр74Ш, Кр101, Кр104, С17, С21, поз 191, 192, 195, 207 по 2ФС18-5/6А1В8-Н		
	КП10	2	Вып 3 л 11
	КП41	1	л 42
	КП66	2	л 68
	КП82	2	л 84
	КП93	2	л 94
	Кр74Ш	2+2	л 175
	Кр101	2	л 202
	Кр104	4	л 205
	С4	8	л 218
	С5	8	л 219
	С13	8	л 222
	С17	14	л 224
	С21	2	л 226
	5	4	Вып 3 л 1
	191	4	л 227
	192	4	л 227
	195	8	л 227
	207	36	л 228

Марка фермы	Марка изделия или № поз.	Кол. шт.	№ листа
2ФС18-5/6А1В8-НО	КП18, КП50, КП67, КП83, КП93, Кр74Ш, Кр101, Кр104, С17, С21, поз 191, 192, 202, 207 по 2ФС18-5/6А1В8-НО		
	10	7	Вып 3 л 1
	С2	8	л 217
	С3	8	л 217
	С12	8	л 221

ТК 1978	Фермы 2ФС18-5/6 В, 2ФС18-5/6 В-О, 2ФС18-5/6 В-Н, 2ФС18-5/6 В-НО. Спецификация марок арматурных изделий на одну ферму.	Серия ПК-01-129/78 Вып. 2-1 Лист 21

ГОССТРОЙ СССР КИЕВСКИЙ ПРОМСТРОЙНИПРОЕКТ

17423-01 35

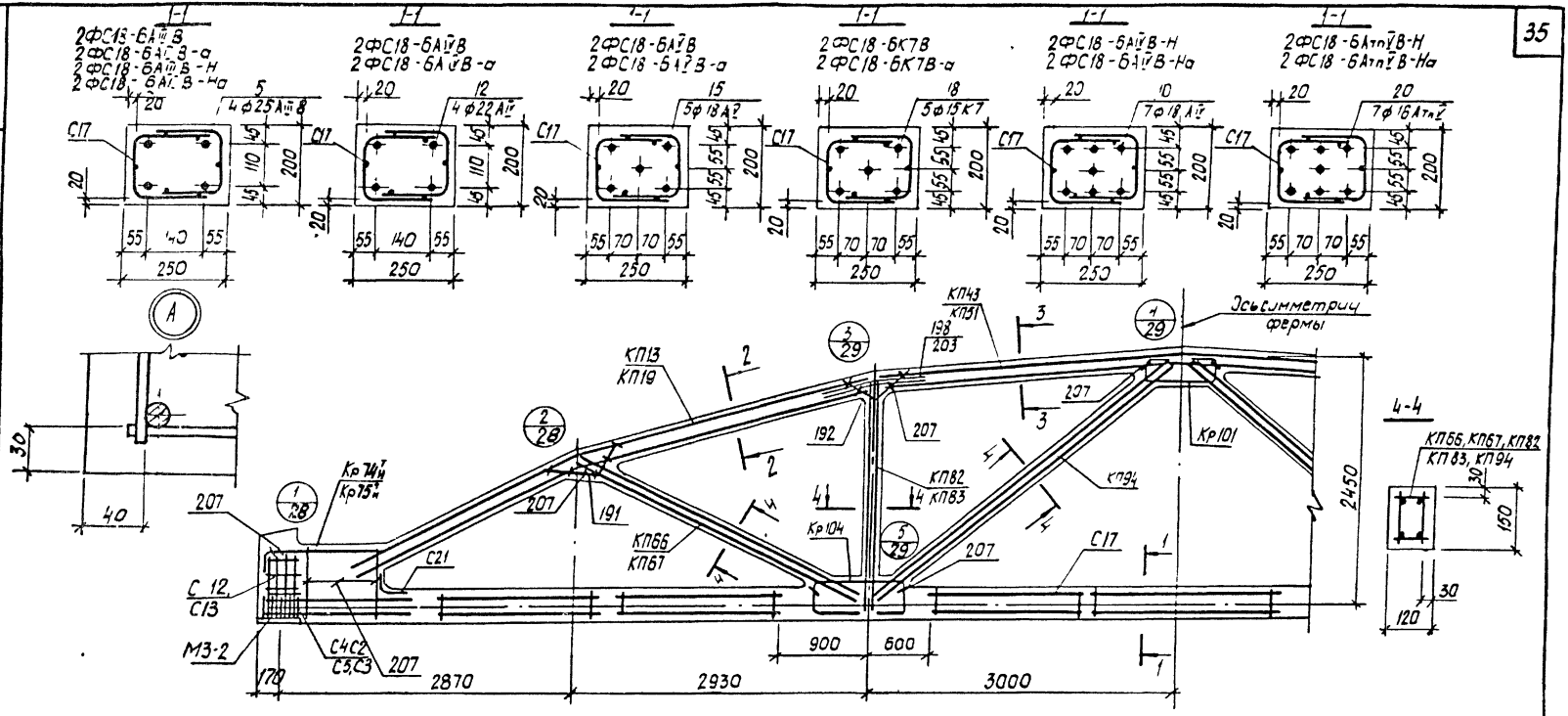

1 Значения контролируемых напряжений в напрягаемой арматуре принимать по таблице 1 п.II.4 пояснительной записки.
2 Кубиковая прочность бетона при отпуске натяжения арматуры должна быть не менее 0,7R
3 При бетонировании фермы следует обратить особое внимание на уплотнение бетона в узлах фермы
4 На общем виде армирования напрягаемая арматура в нижнем поясе условно не показана
5 В марках ферм, указанных в штампе, условно опущены индексы, обозначающие вид напрягаемой арматуры
6 Спецификация марок арматурных изделий на одну ферму приведена на листе 23.

ТК 1978	Фермы 2ФС18-6В, 2ФС18-6В-а, 2ФС18-6В-Н 2ФС18-6В-На Армирование ферм	серия ПК-01-129/78 Вып 2-1	Лист 22

Инв. № подл. | Подпись и дата | Взам. инв. №

Марка фермы	Марка изделия или № поз.	Кол. шт.	№ листа
2ФС18-БАIIВ8	КП13	2	Вып.3 л.14
	КП43	1	" л.44
	КП66	2	" л.67
	КП82	2	" л.83
	КП94	2	" л.95
	Кр74Н	2+2	" л.175
	Кр101	2	" л.202
	Кр104	4	" л.205
	С4	8	" л.218
	С5	8	" л.218
	С13	8	" л.222
	С17	14	" л.224
	С21	2	" л.226
	5	4	" л.1
	191	4	" л.227
	192	4	" л.227
	198	8	" л.227
	207	36	" л.228

Марка фермы	Марка изделия или № поз.	Кол. шт.	№ листа
2ФС18-БАIIВ8-О	КП13, КП43, КП66, КП82, КП94, Кр74Н, Кр101, Кр104, С17, С21, поз. 191, 192, 198, 207 по 2ФС18-БАIIВ8		
	12	4	Вып.3 л.1
	С2	8	" л.217
	С3	8	" л.217
	С12	8	" л.221

Марка фермы	Марка изделия или № поз.	Кол. шт.	№ листа
2ФС18-БАIIВ8	КП13, КП43, КП66, КП82, КП94, Кр74Н, Кр101, Кр104, С17, С21, поз. 191, 192, 198, 207 по 2ФС18-БАIIВ8		
	15	5	Вып.3 л.1
	С2	8	" л.217
	С3	8	" л.217
	С12	8	" л.221

Марка фермы	Марка изделия или № поз.	Кол. шт.	№ листа
2ФС18-БАIIВ8-О	КП13, КП43, КП66, КП82, КП94, Кр101, Кр104, С17, С21, поз. 191, 192, 198, 207 по 2ФС18-БАIIВ8		
	18	5	Вып.3 л.1
	Кр75Н	2+2	" л.176
	С2	18	" л.217
	С3	18	" л.217
	С12	8	" л.221
	КП19	2	Вып.3 л.20
	КП51	1	" л.52
	КП66	2	" л.67
	КП82	2	" л.83
	КП94	2	" л.95
	Кр74Н	2+2	" л.175
	Кр101	2	" л.202
	Кр104	4	" л.205
	С4	8	" л.218
	С5	8	" л.218
	С13	8	" л.222
	С17	14	" л.224
	С21	2	" л.226
	5	4	" л.1
	191	4	" л.227
	192	4	" л.227
	203	12	" л.228
	207	36	" л.228

Марка фермы	Марка изделия или № поз.	Кол. шт.	№ листа
2ФС18-БАIIВ8-О	КП19, КП51, КП66, КП82, КП94, Кр74Н, Кр101, Кр104, С17, С21, поз. 191, 192, 203, 207 по 2ФС18-БАIIВ8-О		
	12	4	Вып.3 л.1
	С2	8	" л.217
	С3	8	" л.217
	С12	8	" л.221

Марка фермы	Марка изделия или № поз.	Кол. шт.	№ листа
2ФС18-БАIIВ8-О	КП19, КП51, КП66, КП82, КП94, Кр74Н, Кр101, Кр104, С17, С21, поз. 191, 192, 203, 207 по 2ФС18-БАIIВ8-О		
	15	5	Вып.3 л.1
	С2	8	" л.217
	С3	8	" л.217
	С12	8	" л.221

Марка фермы	Марка изделия или № поз.	Кол. шт.	№ листа
2ФС18-БК78-О	КП19, КП51, КП66, КП82, КП94, Кр101, Кр104, С17, С21, поз. 191, 192, 203, 207 по 2ФС18-БАIIВ8-О		
	18	5	Вып.3 л.1
	Кр75Н	2+2	" л.176
	С2	18	" л.217
	С3	18	" л.217
	С12	8	" л.221

Марка фермы	Марка изделия или № поз.	Кол. шт.	№ листа
2ФС18-БАIIВ8-Н	КП13	2	Вып.3 л.14
	КП43	1	" л.44
	КП67	2	" л.68
	КП83	2	" л.84
	КП94	2	" л.95
	Кр74Н	2+2	" л.175
	Кр101	2	" л.202
	Кр104	4	" л.205
	С4	8	" л.218
	С5	8	" л.218
	С13	8	" л.222
	С17	14	" л.224
	С21	2	" л.226
	5	4	" л.1
	191	4	" л.227
	192	4	" л.227
	207	36	" л.228

Марка фермы	Марка изделия или № поз.	Кол. шт.	№ листа
2ФС18-БАIIВ8-Н	КП13, КП43, КП67, КП83, КП94, Кр74Н, Кр101, Кр104, С17, С21, поз. 191, 192, 198, 207 по 2ФС18-БАIIВ8-Н		
	10	7	Вып.3 л.1
	С2	8	" л.217
	С3	8	" л.217
	С12	8	" л.221

Марка фермы	Марка изделия или № поз.	Кол. шт.	№ листа
2ФС18-БАIIВ8-НО	КП13, КП43, КП67, КП83, КП94, Кр74Н, Кр101, Кр104, С17, С21, поз. 191, 192, 198, 207 по 2ФС18-БАIIВ8-Н		
	20	7	Вып.3 л.1
	С2	8	" л.217
	С3	8	" л.217
	С12	8	" л.221
	КП19	2	Вып.3 л.20
	КП51	1	" л.52
	КП67	2	" л.68
	КП83	2	" л.84
	КП94	2	" л.95
	Кр74Н	2+2	" л.175
	Кр101	2	" л.202
	Кр104	4	" л.205
	С4	8	" л.218
	С5	8	" л.218
	С13	8	" л.222
	С17	14	" л.224
	С21	2	" л.226
	5	4	" л.1
	191	4	" л.227
	192	4	" л.227
	203	12	" л.228
	207	36	" л.228

Марка фермы	Марка изделия или № поз.	Кол. шт.	№ листа
2ФС18-БАIIВ8-НО	КП19, КП51, КП67, КП83, КП94, Кр74Н, Кр101, Кр104, С17, С21, поз. 191, 192, 203, 207 по 2ФС18-БАIIВ8-НО		
	10	7	Вып.3 л.1
	С2	8	" л.217
	С3	8	" л.217
	С12	8	" л.221

Начотд. Бессонов
Гл.инж.проекта Коваль
Рук.сектора Аникин

Стальная конструкция. Ферма
Проверил Антюх
Сборка

ГОССТРОЙ СССР
КИЕВСКИЙ
ПРОМСТРОЙПРОЕКТ

ТК 1978

Фермы 2ФС18-БВ, 2ФС18-БВ-О, 2ФС18-БВ-Н, 2ФС18-БВ-НО. Спецификация марок арматурных изделий на одну ферму.

Серия ПК-01-129/78
Лист 23

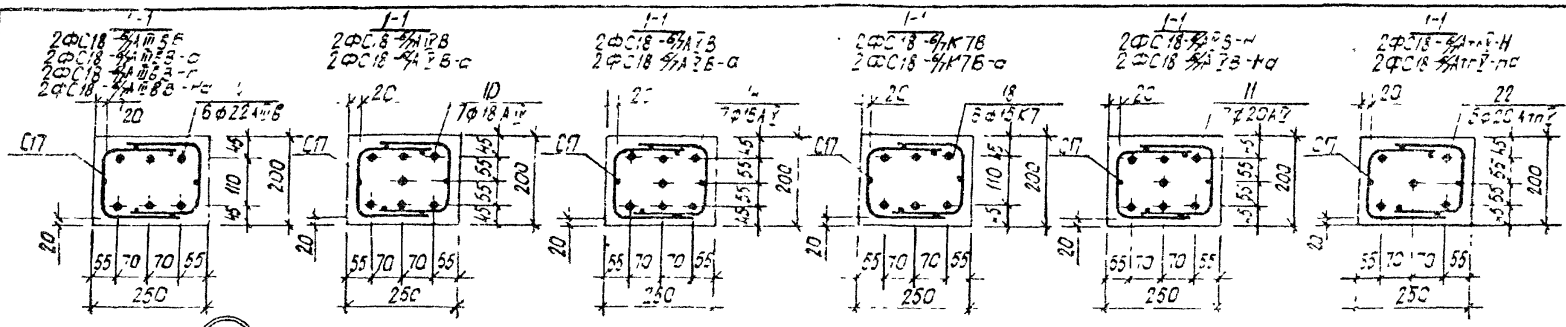

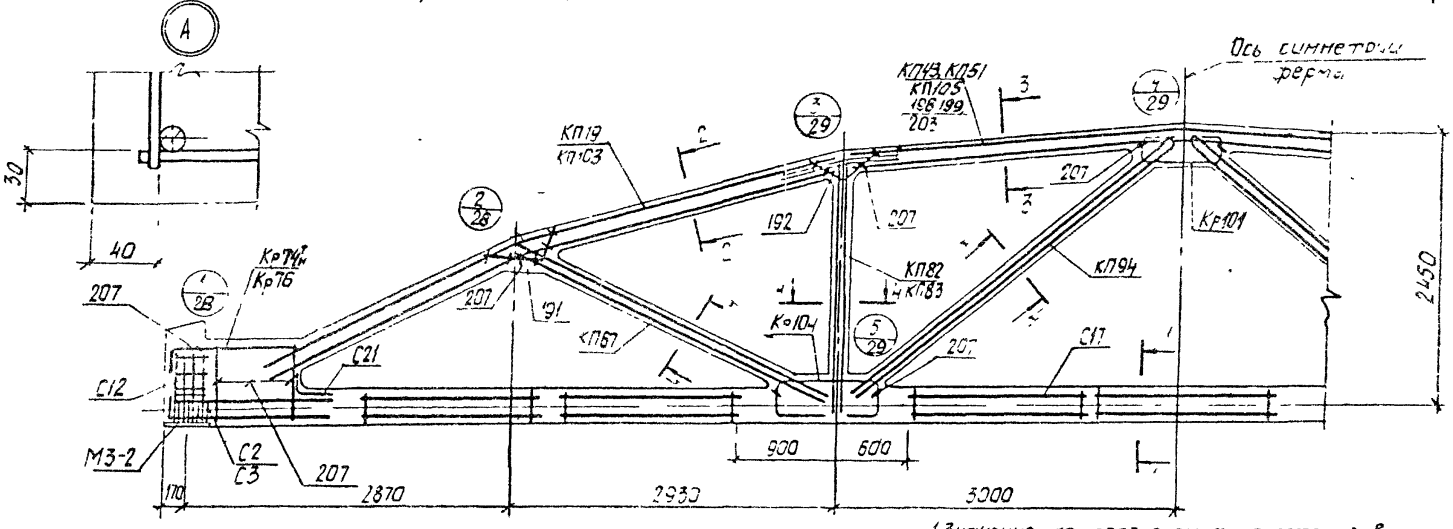

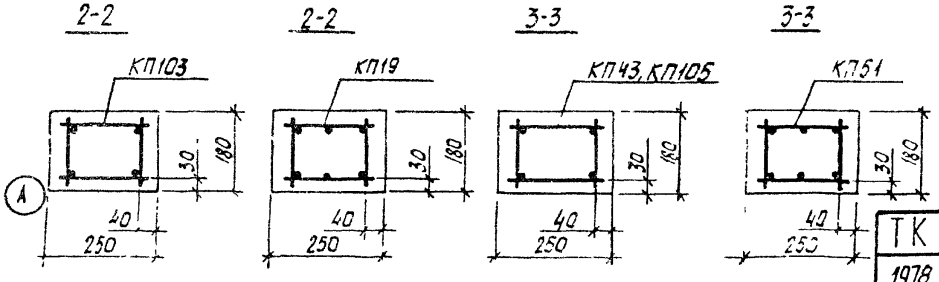

1. Значения контролируемых напряжений в напрягаемой арматуре принимать по таблице 1 п.4 пояснительной записки.
2. Кубиковая прочность бетона при отпуске натяжения арматуры должна быть не менее 0,7R.
3. При бетонировании фермы следует обратить особое внимание на уплотнение бетона в узлах фермы.
4. На общем виде армирования напрягаемая арматура в нижнем поясе условно не показана.
5. В марках ферм, указанных в штампе условно опущены индексы, обозначающие вид напрягаемой арматуры.
6. Спецификация марок арматурных изделий на одну ферму приведена на листе 23.

ТК 1978	Фермы 2ФС18-6АтVВ, 2ФС18-6АтVВ-а, 2ФС18-6АтVВН, 2ФС18-6АтVВ-На. Армирование ферм	Серия ПК-01-128/78; Вып 2-1; Лист 24

Марка фермы	Марка изделия или № поз.	Кол. шт.	№ листа
2ФС18-6/7АIIВ8	КП103	2	Вып.3 л.1
	КП105	1	" л.3
	КП67	2	Вып.3 л.88
	КП82	2	" л.83
	КП94	2	" л.95
	Кр74Н	2+2	" л.175
	Кр101	4	" л.202
	Кр104	2	" л.205
	С2	8	" л.217
	С3	8	" л.217
	С12	8	" л.221
	С17	14	" л.224
	С21	2	" л.226
	4	6	" л.1
	191	4	" л.227
	192	4	" л.227
	199	8	" л.227
	207	36	" л.228
2ФС18-6/7АIIВ8-О	КП103, КП105, КП67, КП82, КП94, Кр74Н, Кр101, Кр104, С2, С3, С12, С17, С21, поз. 191, 192, 199, 207 по 2ФС18-6/7АIIВ8 В		
	10	7	Вып.3 л.1
2ФС18-6/7АIIВ8	КП103, КП105, КП67, КП82, КП94, Кр74Н, Кр101, Кр104, С2, С3, С12, С17, С21, поз. 191, 192, 199, 207 по 2ФС18-6/7АIIВ8 В		

Марка фермы	Марка изделия или № поз.	Кол. шт.	№ листа
2ФС18-6/7АIIВ8-О (продолжение)	14	7	Вып.3 л.1
2ФС18-6/7АIIВ8	КП103, КП105, КП67, КП82, КП94, Кр74Н, Кр101, Кр104, С12, С17, С21, поз. 191, 192, 199, 207 по 2ФС18-6/7АIIВ8 В		
	18	6	Вып.3 л.1
	Кр176	2	" л.177
	С2	18	" л.217
	С3	18	" л.217
	КП19	2	Вып.3 л.20
	КП51	1	" л.52
	КП67	2	" л.68
	КП82	2	" л.83
	КП94	2	" л.95
	Кр74Н	2+2	" л.175
	Кр101	2	" л.202
	Кр104	4	" л.205
	С2	8	" л.217
	С3	8	" л.217
	С12	8	" л.221
	С17	14	" л.224
	С21	2	" л.226
	4	6	" л.1
	191	4	" л.227
	192	4	" л.227
	203	12	" л.228
	207	36	" л.228
2ФС18-6/7АIIВ8-О	КП19, КП51, КП67, КП82, КП94, Кр74Н, Кр101, Кр104, С2, С3, С12, С17, С21, поз. 191, 192, 203, 207 по 2ФС18-6/7АIIВ8-О		
	10	7	Вып.3 л.1
2ФС18-6/7АIIВ8-О	КП19, КП51, КП67, КП82, КП94, Кр74Н, Кр101, Кр104, С2, С3, С12, С17, С21, поз. 191, 192, 203, 207 по 2ФС18-6/7АIIВ8-О		
	14	7	Вып.3 л.1
2ФС18-6/7АIIВ8-О	КП19, КП51, КП67, КП82, КП94, Кр74Н, Кр101, Кр104, С2, С3, С12, С17, С21, поз. 191, 192, 203, 207 по 2ФС18-6/7АIIВ8-О		
	18	6	Вып.3 л.1
	Кр176	2	" л.177
	С2	18	" л.217
	С3	18	" л.217

Марка фермы	Марка изделия или № поз.	Кол. шт.	№ листа
2ФС18-6/7АIIВ8-Н	КП13	2	Вып.3 л.14
	КП43	1	" л.44
	КП67	2	" л.68
	КП83	2	" л.84
	КП94	2	" л.95
	Кр74Н	2+2	" л.175
	Кр101	2	" л.202
	Кр104	4	" л.205
	С2	8	" л.217
	С3	8	" л.217
	С12	8	" л.221
	С17	14	" л.224
	С21	2	" л.226
	4	6	" л.1
	191	4	" л.227
	192	4	" л.227
	198	8	" л.227
	207	36	" л.228
2ФС18-6/7АIIВ8-Н	КП13, КП43, КП67, КП83, КП94, Кр74Н, Кр101, Кр104, С2, С3, С12, С17, С21, поз. 191, 192, 198, 207 по 2ФС18-6/7АIIВ8-Н		
	11	7	Вып.3 л.1
2ФС18-6/7АIIВ8-Н	КП13, КП43, КП67, КП83, КП94, Кр74Н, Кр101, Кр104, С2, С3, С12, С17, С21, поз. 191, 192, 198, 207 по 2ФС18-6/7АIIВ8-Н		
	22	5	Вып.3 л.1
	КП19	2	Вып.3 л.20
	КП51	1	" л.52
	КП67	2	" л.68
	КП83	2	" л.84
	КП94	2	" л.95
	Кр74Н	2+2	" л.175
	Кр101	2	" л.202
	Кр104	4	" л.205
	С2	8	" л.217
	С3	8	" л.217
	С12	8	" л.221
	С17	14	" л.224
	С21	2	" л.226
	4	6	" л.1
	191	4	" л.227
	192	4	" л.227
	203	12	" л.228
	207	36	" л.228
2ФС18-6/7АIIВ8-Но	КП19, КП51, КП67, КП83, КП94, Кр74Н, Кр101, Кр104, С2, С3, С12, С17, С21, поз. 191, 192, 203, 207 по 2ФС18-6/7АIIВ8-Но		
	22	5	Вып.3 л.1
	КП19	2	Вып.3 л.20
	КП51	1	" л.52
	КП67	2	" л.68
	КП83	2	" л.84
	КП94	2	" л.95
	Кр74Н	2+2	" л.175
	Кр101	2	" л.202
	Кр104	4	" л.205
	С2	8	" л.217
	С3	8	" л.217
	С12	8	" л.221
	С17	14	" л.224
	С21	2	" л.226
	4	6	" л.1
	191	4	" л.227
	192	4	" л.227
	203	12	" л.228
	207	36	" л.228
2ФС18-6/7АIIВ8-Но	КП13, КП43, КП67, КП83, КП94, Кр74Н, Кр101, Кр104, С2, С3, С12, С17, С21, поз. 191, 192, 198, 207 по 2ФС18-6/7АIIВ8-Но		
	11	7	Вып.3 л.1
2ФС18-6/7АIIВ8-Но	КП13, КП43, КП67, КП83, КП94, Кр74Н, Кр101, Кр104, С2, С3, С12, С17, С21, поз. 191, 192, 198, 207 по 2ФС18-6/7АIIВ8-Но		
	22	5	Вып.3 л.1
	КП19	2	Вып.3 л.20
	КП51	1	" л.52
	КП67	2	" л.68
	КП83	2	" л.84
	КП94	2	" л.95
	Кр74Н	2+2	" л.175
	Кр101	2	" л.202
	Кр104	4	" л.205
	С2	8	" л.217
	С3	8	" л.217
	С12	8	" л.221
	С17	14	" л.224
	С21	2	" л.226
	4	6	" л.1
	191	4	" л.227
	192	4	" л.227
	203	12	" л.228
	207	36	" л.228
2ФС18-6/7АIIВ8-Но	КП19, КП51, КП67, КП83, КП94, Кр74Н, Кр101, Кр104, С2, С3, С12, С17, С21, поз. 191, 192, 203, 207 по 2ФС18-6/7АIIВ8-Но		
	22	5	Вып.3 л.1
	КП19	2	Вып.3 л.20
	КП51	1	" л.52
	КП67	2	" л.68
	КП83	2	" л.84
	КП94	2	" л.95
	Кр74Н	2+2	" л.175
	Кр101	2	" л.202
	Кр104	4	" л.205
	С2	8	" л.217
	С3	8	" л.217
	С12	8	" л.221
	С17	14	" л.224
	С21	2	" л.226
	4	6	" л.1
	191	4	" л.227
	192	4	" л.227
	203	12	" л.228
	207	36	" л.228
2ФС18-6/7АIIВ8-Но	КП19, КП51, КП67, КП83, КП94, Кр74Н, Кр101, Кр104, С2, С3, С12, С17, С21, поз. 191, 192, 203, 207 по 2ФС18-6/7АIIВ8-Но		
	11	7	Вып.3 л.1

Инв. № подл. | Подпись и дата | Взам. инв. №

Гипростроммонтаж | Гипрострой | Госстрой СССР

Гл. инж. проекта Ковалев
Гл. архитектор проекта Кунцевич
Гл. конструктор проекта Шитов

Госстрой СССР
Киевский Промстройпроект

ТК 1978	Фермы 2ФС18-6/7В, 2ФС18-6/7В-О, 2ФС18-6/7В-Н, 2ФС18-6/7В-Но. Спецификация марок арматурных изделий на одну ферму.	серия ПК-01-129/78 Вып. 2-1	лист 25

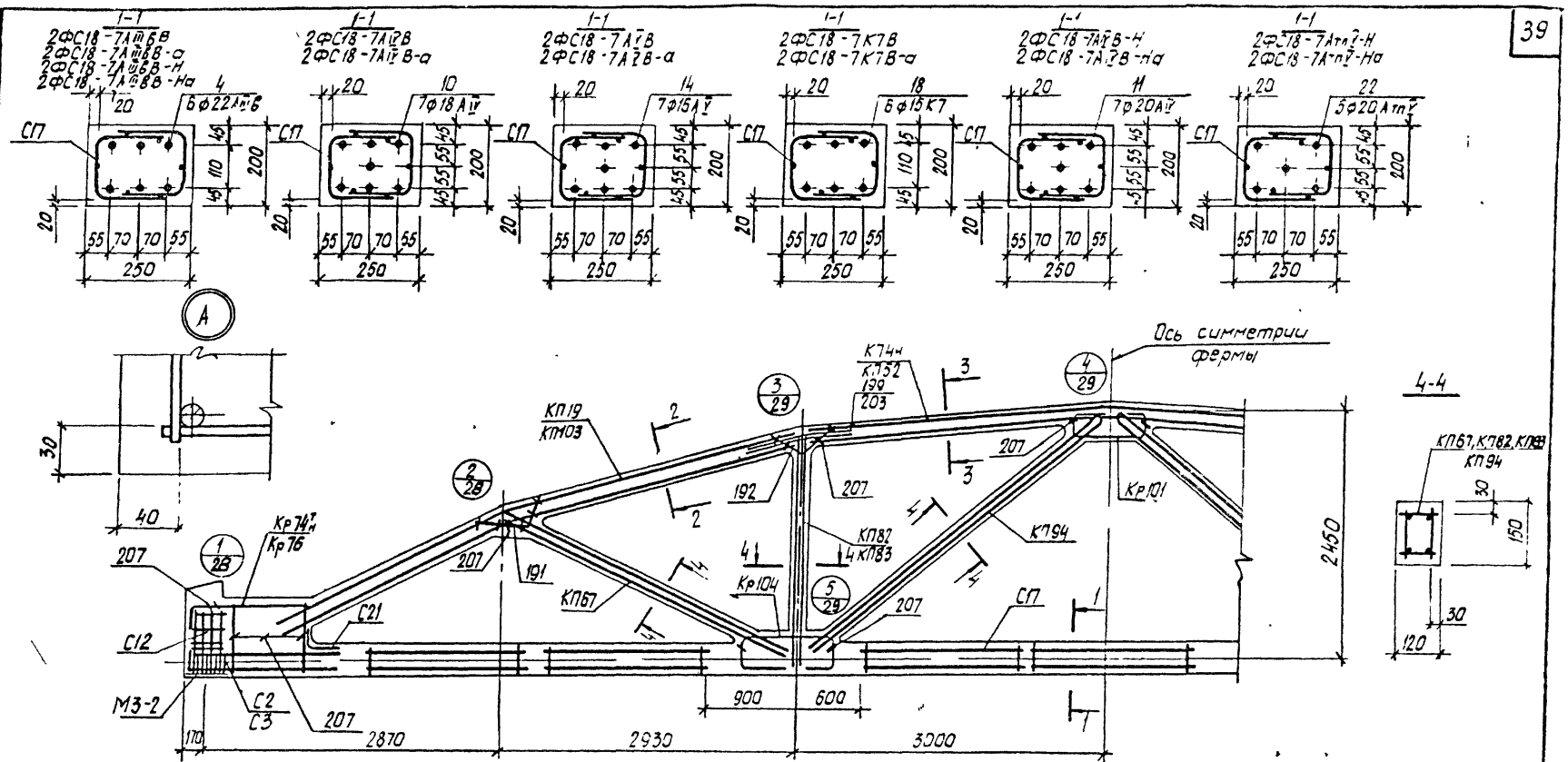

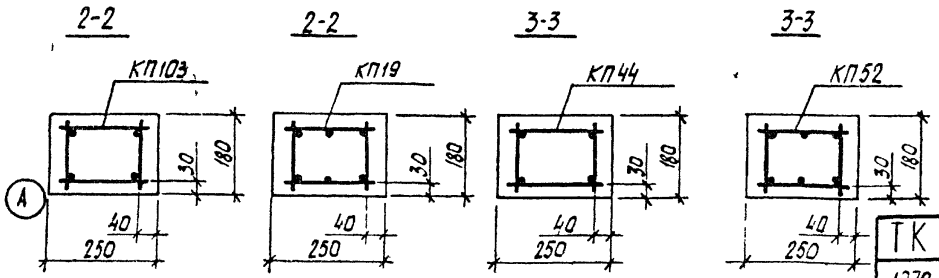

1. Значения контролируемых напряжений в напрягаемой арматуре принимать по таблице 1 п.II 4 пояснительной записки
2. Кубиковая прочность бетона при отпуске натяжения арматуры должна быть не менее 0.7R
3. При бетонировании фермы следует обратить особое внимание на уплотнение бетона в узлах фермы
4. На общем виде армирования напрягаемая арматура в нижнем поясе условно не показана
5. В марках ферм, указанных в штампе, условно опущены индексы, обозначающие вид напрягаемой арматуры
6. Спецификация марок арматурных изделий на одну ферму приведена на листе 27.

ТК 1978	Ферма 2ФС18-7В 2ФС18-7В-а, 2ФС18-7В-Н. 2ФС18-7В На армирование ферм	Серия ПК-01-128/78	
		Вып 2-1	Лист 26

Промстройпроект | Рук бригад. | Дужок | Проверил | Дужок

Марка фермы	Марка изделия или № поз.	Кол. шт.	№ листа
2ФС18-7АIIV8	КП103	2	Вып.3-1 л.1
	КП44	1	Вып.3 л.45
	КП67	2	" л.68
	КП82	2	" л.83
	КП94	2	" л.95
	Кр74Н^Т	2+2	" л.175
	Кр101	2	" л.202
	Кр104	4	" л.205
	С2	8	" л.217
	С3	8	" л.217
	С12	8	" л.221
	С17	14	" л.224
	С21	2	" л.226
	4	6	" л.1
	191	4	" л.227
	192	4	" л.227
	199	8	" л.227
	207	36	" л.228
	КП103, КП44, КП67, КП82, КП94, Кр74Н^Т, Кр101, Кр104, С2, С3, С12, С17, С21, поз. 191, 192, 199, 207 по 2ФС18-7АIIIВ8		
	10	7	Вып.3 л.1
2ФС18-7АIIV8-О	КП19	2	Вып.3 л.20
	КП52	1	" л.53
	КП67	2	" л.68
	КП82	2	" л.83
	КП94	2	" л.95
	Кр74Н^Т	2+2	" л.175
	Кр101	2	" л.202
	Кр104	4	" л.205
	С2	8	" л.217
	С3	8	" л.217
	С12	8	" л.221
	С17	14	" л.224
	С21	2	" л.226
	4	6	" л.1
	191	4	" л.227
	192	4	" л.227
	203	12	" л.228
	207	36	" л.228
2ФС18-7АIIV8-Н	КП103, КП44, КП67, КП82, КП94, Кр74Н^Т, Кр101, Кр104, С2, С3, С12, С17, С21, поз. 191, 192, 199, 207 по 2ФС18-7АIIIВ8-Н		
	11	7	Вып.3 л.1
2ФС18-7АIIV8-НО	КП19, КП52, КП67, КП82, КП94, Кр74Н^Т, Кр101, Кр104, С2, С3, С12, С17, С21, поз. 191, 192, 203, 207 по 2ФС18-7АIIIВ8-НО		
	22	5	Вып.3 л.1

Марка фермы	Марка изделия или № поз.	Кол. шт.	№ листа
2ФС18-7АIIВ8	14	7	Вып.3 л.1
2ФС18-7К78 (продолжение)			
2ФС18-7К78	КП103, КП44, КП67, КП82, КП94, Кр74Н^Т, Кр101, Кр104, С12, С17, С21, поз. 191, 192, 199, 207 по 2ФС18-7АIIIВ8		
	18	6	Вып.3 л.1
	Кр76	2	" л.176
	С2	18	" л.217
	С3	18	" л.217
2ФС18-7К78-О	КП19	2	Вып.3 л.20
	КП52	1	" л.53
	КП67	2	" л.68
	КП82	2	" л.83
	КП94	2	" л.95
	Кр74Н^Т	2+2	" л.175
	Кр101	2	" л.202
	Кр104	4	" л.205
	С2	8	" л.217
	С3	8	" л.217
	С12	8	" л.221
	С17	14	" л.224
	С21	2	" л.226
	4	6	" л.1
	191	4	" л.227
	192	4	" л.227
	203	12	" л.228
	207	36	" л.228

Марка фермы	Марка изделия или № поз.	Кол. шт.	№ листа
2ФС18-7АIIВ8	КП19, КП52, КП67, КП82, КП94, Кр74Н^Т, Кр101, Кр104, С2, С3, С12, С17, С21, поз. 191, 192, 203, 207 по 2ФС18-7АIIIВ8-О		
	10	7	Вып.3 л.1
2ФС18-7АIIВ8-О	КП19, КП52, КП67, КП82, КП94, Кр74Н^Т, Кр101, Кр104, С2, С3, С12, С17, С21, поз. 191, 192, 203, 207 по 2ФС18-7АIIIВ8-О		
	14	7	Вып.3 л.1
2ФС18-7АIIВ8-Н	КП103, КП44, КП67, КП82, КП94, Кр74Н^Т, Кр101, Кр104, С2, С3, С12, С17, С21, поз. 191, 192, 199, 207 по 2ФС18-7АIIIВ8-Н		
	11	7	Вып.3 л.1
2ФС18-7АIIВ8-НО	КП19, КП52, КП67, КП82, КП94, Кр74Н^Т, Кр101, Кр104, С2, С3, С12, С17, С21, поз. 191, 192, 203, 207 по 2ФС18-7АIIIВ8-НО		
	22	5	Вып.3 л.1

Марка фермы	Марка изделия или № поз.	Кол. шт.	№ листа
2ФС18-7АIIВ8-Н	КП103, КП44, КП67, КП83, КП94, Кр74Н^Т, Кр101, Кр104, С2, С3, С12, С17, С21, поз. 191, 192, 199, 207 по 2ФС18-7АIIIВ8-Н		
	22	5	Вып.3 л.1
2ФС18-7АIIВ8-НО	КП19	2	Вып.3 л.20
	КП52	1	" л.53
	КП67	2	" л.68
	КП83	2	" л.84
	КП94	2	" л.95
	Кр74Н^Т	2+2	" л.175
	Кр101	2	" л.202
	Кр104	4	" л.205
	С2	8	" л.217
	С3	8	" л.217
	С12	8	" л.221
	С17	14	" л.224
	С21	2	" л.226
	4	6	" л.1
	191	4	" л.227
	192	4	" л.227
	203	12	" л.228
	207	36	" л.228

Марка фермы	Марка изделия или № поз.	Кол. шт.	№ листа
2ФС18-7АIIВ8-НО	КП19, КП52, КП67, КП83, КП94, Кр74Н^Т, Кр101, Кр104, С2, С3, С12, С17, С21, поз. 191, 192, 203, 207 по 2ФС18-7АIIIВ8-НО		
	11	7	Вып.3 л.1
2ФС18-7АIIВ8-НО	КП19, КП52, КП67, КП83, КП94, Кр74Н^Т, Кр101, Кр104, С2, С3, С12, С17, С21, поз. 191, 192, 203, 207 по 2ФС18-7АIIIВ8-НО		
	22	5	Вып.3 л.1

ТК 1978	Фермы 2ФС18-7В, 2ФС18-7В-а, 2ФС18-7В-Н, 2ФС18-7В-На. Спецификация марок арматурных изделий на одну ферму.	серия ПК-01-129/78 Вып. 2-7 лист 27

Инв. № подл. | Подп. и дата | Взам. инв. №

Гл. инж. проекта Ковалев
Рук. группы Данюк

Киевский Промстройпроект

17423-01 41

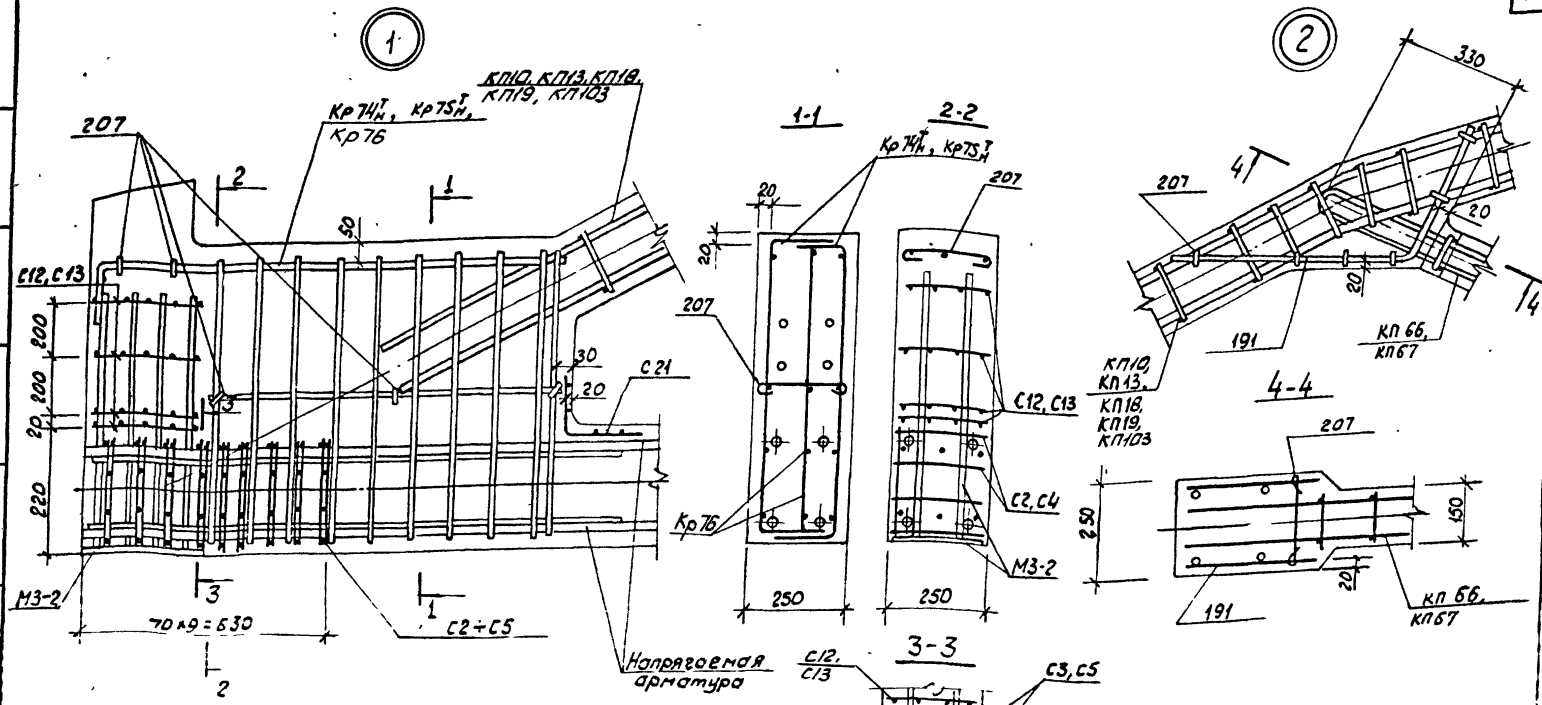

1. В узлах 1 и 5 условно показано 4 стержня напрягаемой арматуры.
2. Допускаемое отклонение величины заделки каркасов решетки в пояса ±10мм.
3. В узле 1 показано девять рядов сеток С2÷С5 для ферм с армированием нижнего пояса канатами КТ. Для ферм со стержневым армированием нижнего пояса устанавливается четыре ряда сеток С2÷С5 на расстоянии 280мм от торца с шагом 70мм.

ТК 1978	Фермы 2фс18-5/6В÷2ФС18-7В, 2ФС18-5/6В-а÷2фс18-7В-а, 2ФС18-5/6В-Н÷2ФС18-7В-Н, 2ФС18-5/6В-На÷2ФС18-7В-На. Узлы 1,2.	Серия ПК-01-129/78	
		Вып. 2-1	Лист 28

Промстройпроект

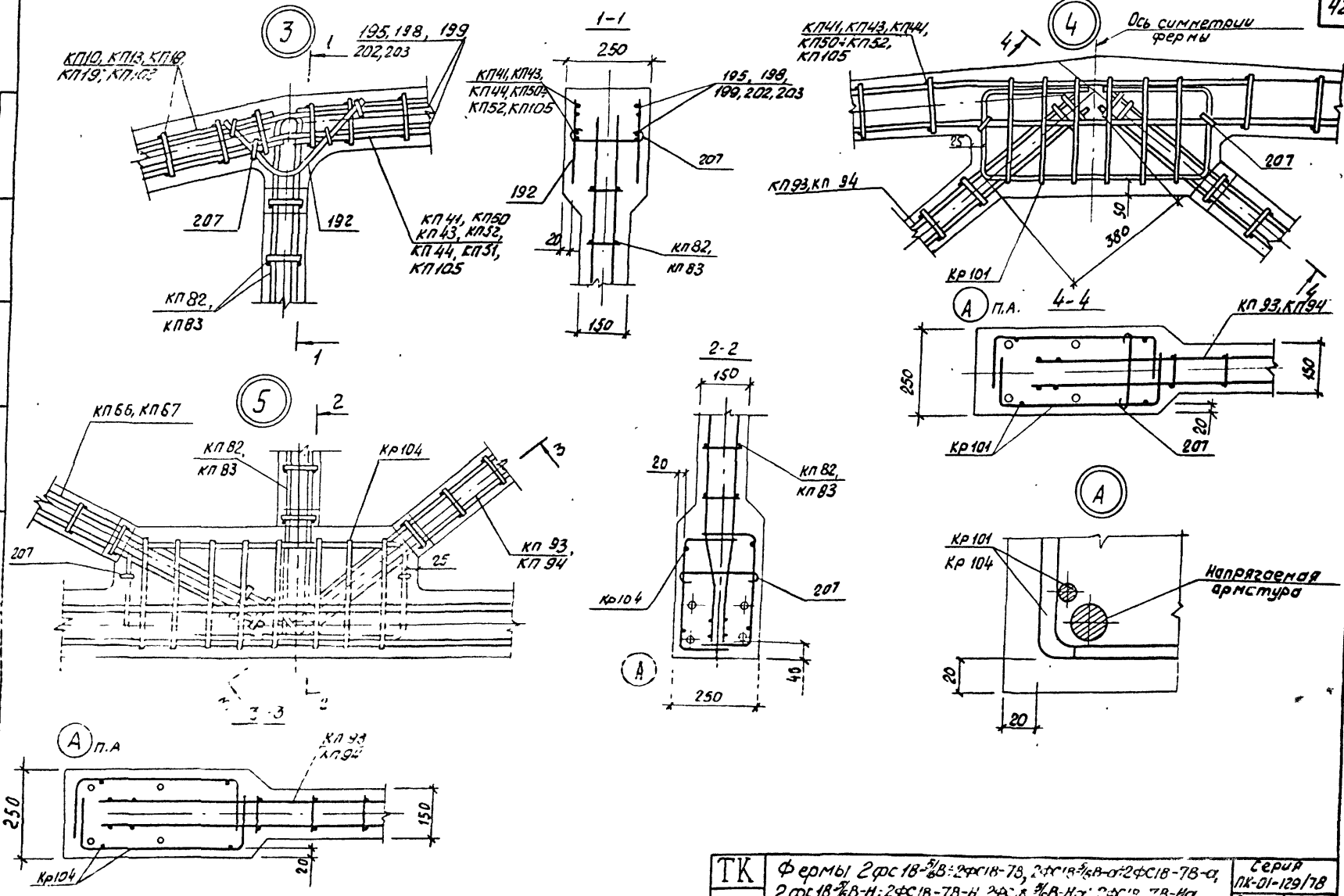

ТК 1978	Фермы 2фс18-5/6В÷2ФС18-7В, 2ФС18-5/6В-а÷2ФС18-7В-а, 2фс18-5/6В-Н÷2ФС18-7В-Н, 2ФС18-5/6В-На÷2ФС18-7В-На. Узлы: 3, 4, 5	Серия ПК-01-129/78	
		Вып. 2-1	Лист 29

Киевский Промстройпроект

Геометрическая схема фермы.

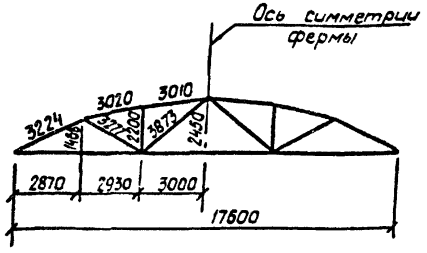

1-1

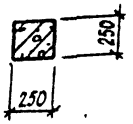

2-2

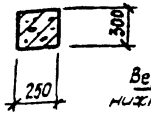

3-3

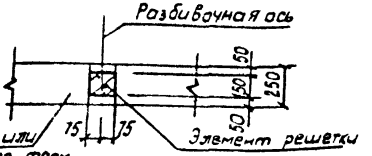

4-4

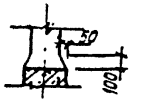

1. Привязку всех элементов решетки по ширине фермы принять по сечению 3-3.
2. В марках ферм условно опущены индексы, обозначающие вид напрягаемой арматуры
3. Примеры разбивки закладных изделий для крепления плит покрытия и фонарей, связей в покрытиях, стеновых панелей и путей подвесного транспорта здания в выпуске 1 серии ПК-01-129/78

Спецификация марок закладных элементов на одну ферму

Марка фермы	Марка изделия	Кол-во шт.	№ листа
3ФС18-9В, 3ФС18-9В-Н.	М3-2	2	Вып 3 часть 2 л 13

ТК 1978	Фермы 3ФС18-9В, 3ФС18-9В-Н. Опалубочный чертеж.	серия ПК-01-129/78 Вып 2-1 Лист 30

17423-01

Промстройпроект

1-1
3ФС18-9АIIIВВ
3ФС18-9АIIIВВ-Н

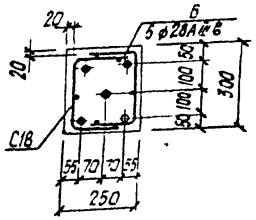

1-1
3ФС18-9АIIВ

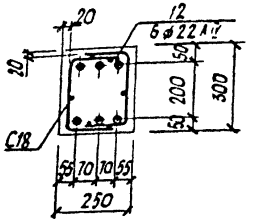

1-1
3ФС18-9АIIВ

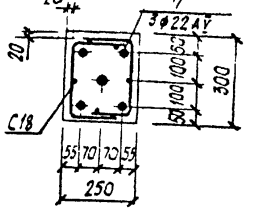

1-1
3ФС18-9К-В

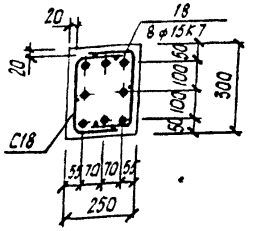

1-1
3ФС18-9АIIВ-Н

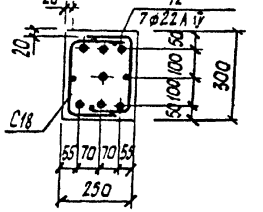

1-1
3ФС18-9АтIIIВ-Н

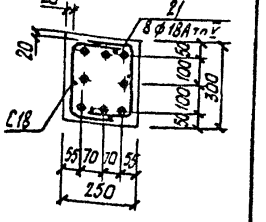

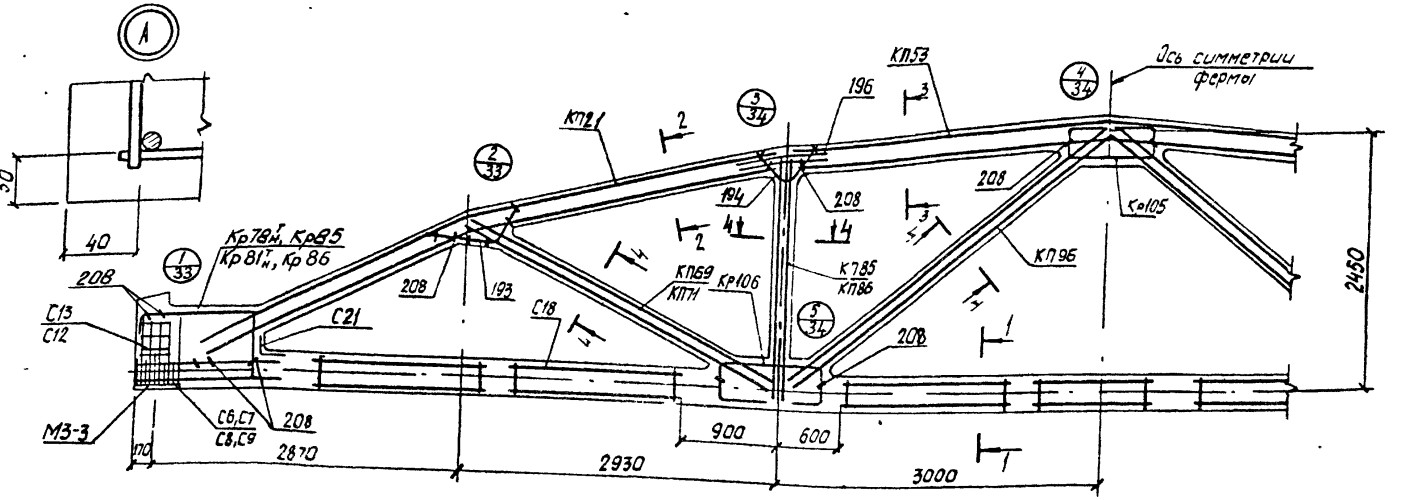

4-4

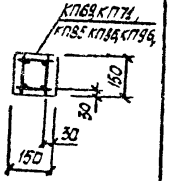

2-2

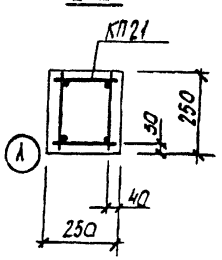

3-3

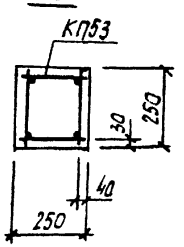

1 Значения контролируемых напряжений в напрягаемой арматуре принимать по таблице 1 п.II.4 пояснительной записки
2 Кубиковая прочность бетона при отпуске натяжения арматуры должна быть не менее 0,7R
3 При бетонировании фермы следует обратить особое внимание на уплотнение бетона в узлах фермы
4 На общем виде армирования напрягаемая арматура в нижнем поясе условно не показана
5 В марках ферм, указанных в штампе, условно опущены индексы, обозначающие вид напрягаемой арматуры
6 Спецификация марок арматурных изделий на одну ферму приведена на листе 32

ТК 1978	Фермы 3ФС18-98, 3ФС18-98-Н. Армирование ферм	серия ПК01-129/78	
		Вып. 2-1	Лист 31

Киевский Промстройпроект
Ук. Эрдеды
Дубов

Марка фермы	Марка изделия или № поз.	Кол-во шт.	№ листа вып.
3ФС18-9АIIIВВ	КП21	2	Вып.3 л.22
	КП53	1	—"— л.54
	КП69	2	—"— л.70
	КП85	2	—"— л.86
	КП96	2	—"— л.97
	Кр78$^{т}_{н}$	2+2	—"— л.179
	Кр85	2	—"— л.186
	Кр105	2	—"— л.206
	Кр106	4	—"— л.207
	С8	8	Вып.3 л.220
	С9	8	—"— л.220
	С13	8	—"— л.222
	С18	14	—"— л.225
	С21	2	—"— л.226
	6	5	—"— л.1
	193	4	—"— л.227
	194	4	—"— л.227
	196	8	—"— л.227
	208	36	—"— л.228

Марка фермы	Марка изделия или № поз.	Кол-во шт.	№ листа вып.
3ФС18-9АIVВ	КП21, КП53, КП69, КП85, КП96, Кр78$^{т}_{н}$, Кр85, Кр105, Кр106, С18, С21, поз. 193, 194, 196, 208 по 3ФС18-9АIIIВВ		
	12	6	Вып.3 л.1
	С6	8	—"— л.219
	С7	8	—"— л.219
	С12	8	—"— л.221
3ФС18-9АVВ	КП21, КП53, КП69, КП85, КП96, Кр78$^{т}_{н}$, Кр85, Кр105, Кр106, С18, С21, поз. 193, 194, 196, 208 по 3ФС18-9АIIIВВ		
	17	5	Вып.3 л.1
	С6	8	—"— л.219
	С7	8	—"— л.219
	С12	8	—"— л.221

Марка фермы	Марка изделия или № поз.	Кол-во шт.	№ листа вып.
3ФС18-9К7В	КП21, КП53, КП69, КП85, КП96, Кр105, Кр106, С18, С21, поз. 193, 194, 196, 208 по 3ФС18-9АIIIВВ		
	18	8	Вып.3 л.1
	Кр81$^{т}_{н}$	2+2	—"— л.182
	Кр86	2	—"— л.187
	С6	18	—"— л.219
	С7	18	—"— л.219
	С12	8	—"— л.221

Марка фермы	Марка изделия или № поз.	Кол-во шт.	№ листа вып.
3ФС18-9АIIIВВ-Н	КП21	2	Вып.3 л.22
	КП53	1	—"— л.54
	КП71	2	—"— л.72
	КП86	2	—"— л.87
	КП96	2	—"— л.97
	Кр78$^{т}_{н}$	2+2	—"— л.179
	Кр85	2	—"— л.186
	Кр105	2	—"— л.206
	Кр106	4	—"— л.207
	С8	8	Вып.3 л.220
	С9	8	—"— л.220
	С13	8	—"— л.222
	С18	14	—"— л.225
	С21	2	—"— л.226
	6	5	—"— л.1
	193	4	—"— л.227
	194	4	—"— л.227
	196	8	—"— л.227
	208	36	—"— л.228

Марка фермы	Марка изделия или № поз.	Кол-во шт.	№ листа вып.
3ФС18-9АIVВ-Н	КП21, КП53, КП71, КП86, КП96, Кр78$^{т}_{н}$, Кр85, Кр105, Кр106, С18, С21, поз. 193, 194, 196, 208 по 3ФС18-9АIIIВВ-Н		
	12	7	Вып.3 л.1
	С6	8	—"— л.219
	С7	8	—"— л.219
	С12	8	—"— л.221

Марка фермы	Марка изделия или № поз.	Кол-во шт.	№ листа вып.
3ФС18-9АтVВ-Н	КП21, КП53, КП71, КП86, КП96, Кр78$^{т}_{н}$, Кр85, Кр105, Кр106, С18, С21, поз. 193, 194, 196, 208 по 3ФС18-9АIIIВВ-Н		
	21	8	Вып.3 л.1
	С6	8	—"— л.219
	С7	8	—"— л.219
	С12	8	—"— л.221

ТК 1978	Фермы 3ФС18-9В, 3ФС18-9В-Н. Спецификация марок арматурных изделий на одну ферму.	серия ПК-01-129/78 Вып. 2-1 Лист 32

ПРОМСТРОЙПРОЕКТ

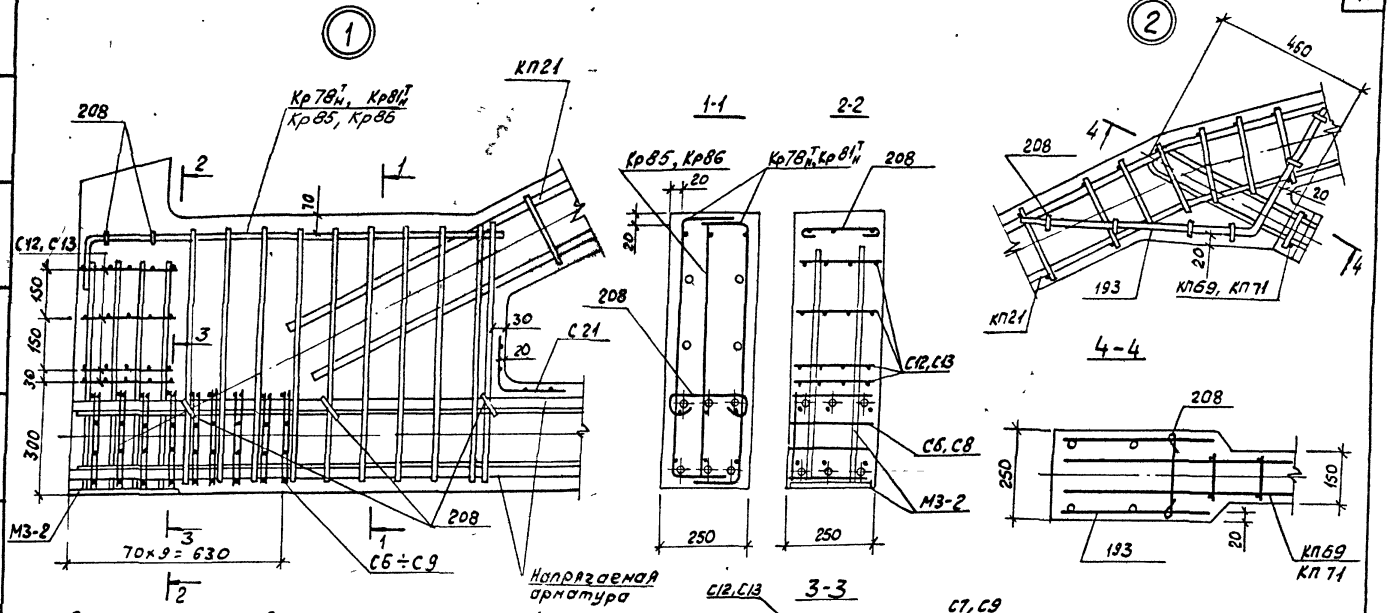

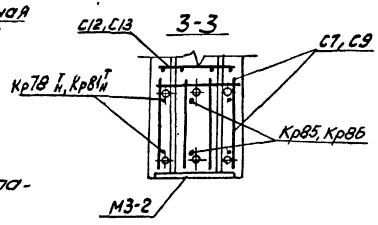

1. В узлах 1 и 5 условно показано 6 стержней напрягаемой арматуры.
2. Допустимое отклонение величины заделки каркасов в пояса ± 10мм.
3. В узле 1 показано девять рядов сеток С6÷С9 для ферм с армированием нижнего пояса канатами К7. Для ферм со стержневым армированием нижнего пояса устанавливается четыре ряда сеток С6÷С9 на расстоянии 280мм от торца с шагом 70мм.

ТК	Фермы 3ФС18-9В, 3ФС18-9В-Н.	Серия ПК-01-129/78	
1978	Узлы 1, 2.	Вып. 2-1	Лист 33

Гл. инж. проект. Козлов
Рук. бригад. Дужак
Проверил Дужак
Промстройпроект
Киевский

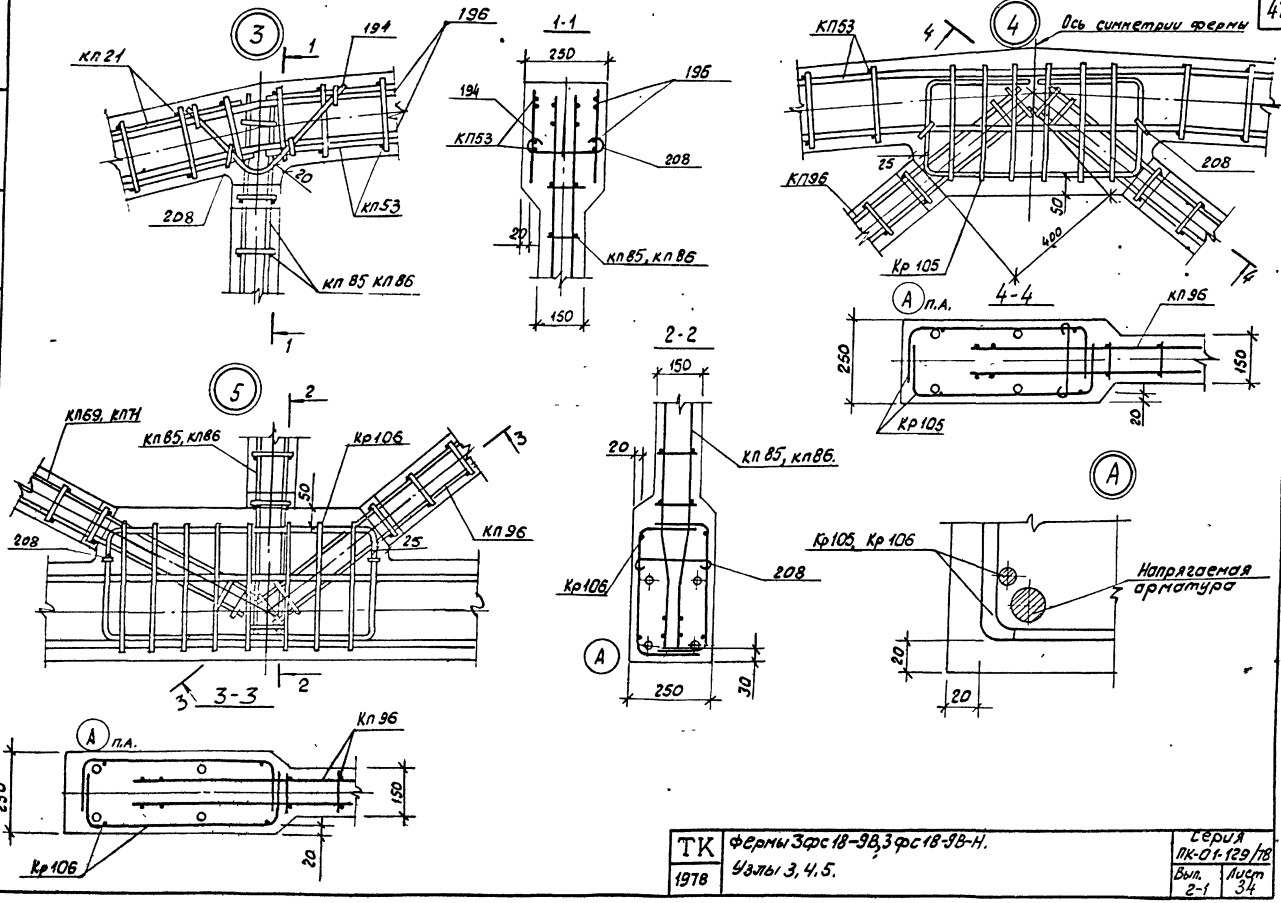

ТК	Фермы 3фс18-9В, 3фс18-9В-Н.	Серия ПК-01-129/78	
1978	Узлы 3, 4, 5.	Вып. 2-1	Лист 34

Киевский Промстройпроект

Рук. бригад. Дукак | Гл. инж. проф. Козлов | Проверил Дукак | Дупр

17423-01 48

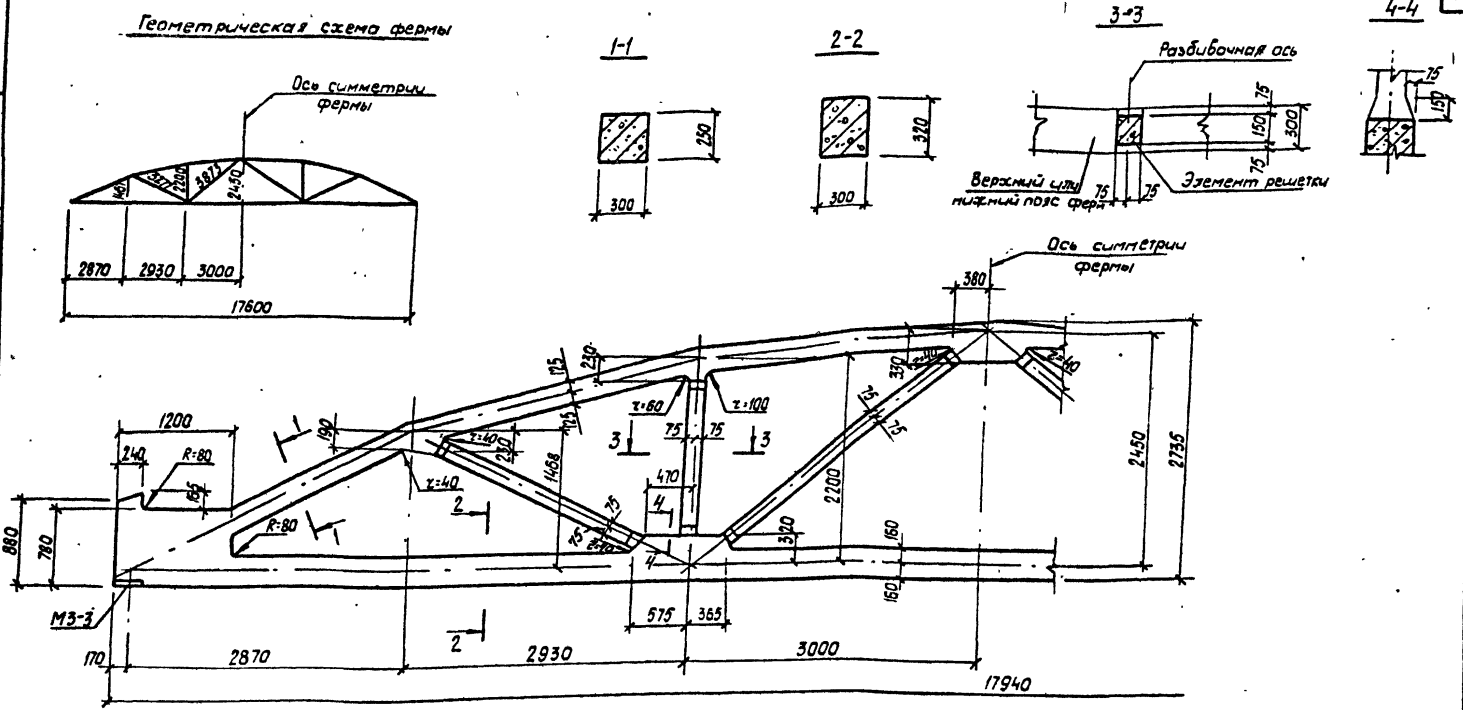

Спецификация марок закладных элементов на одну ферму

Марка фермы	Марка элемента	Колич. шт	№ листа
4ФС18-10В, 4ФС18-10В-Н, 4ФС18-11В, 4ФС18-11В-Н 4ФС18-12В-Н, 4ФС18-12В-Н.	М3-3	2	вып 3 часть 2 л. 13

1 Привязку всех элементов решетки по ширине ферм принять по сечению 3-3.
2. В марках ферм условно опущены индексы, обозначающие вид напрягаемой арматуры.
3 Примеры разбивки закладных изделий для крепления плит покрытия и фонарей, связей в покрытиях, стеновых панелей и путей подвесного транспорта даны в выпуске 1 серии ПК-01-129/78

ТК 1978	Фермы 4ФС18-10В, 4ФС18-10В-Н, 4ФС18-11В, 4ФС18-11В-Н, 4ФС18-12В, 4ФС18-12В-Н. Опалубочный чертеж	серия ПК-01-129/78	
		Вып. 2-1	Лист 35

Киевский Промстройпроект

Гл. инж. проек. Рук. бригады | Козлов Дужак | Проверил | Дужак

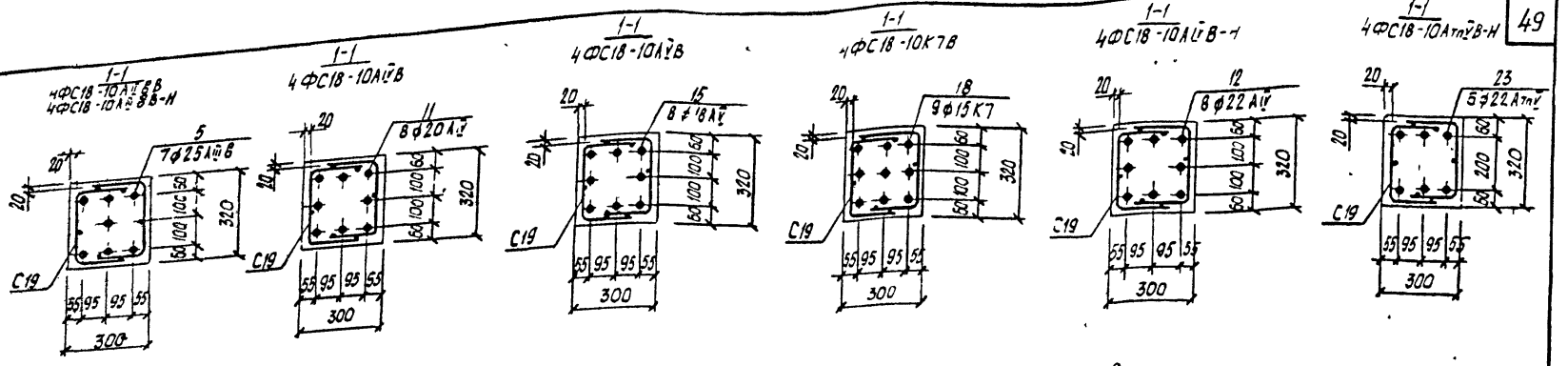

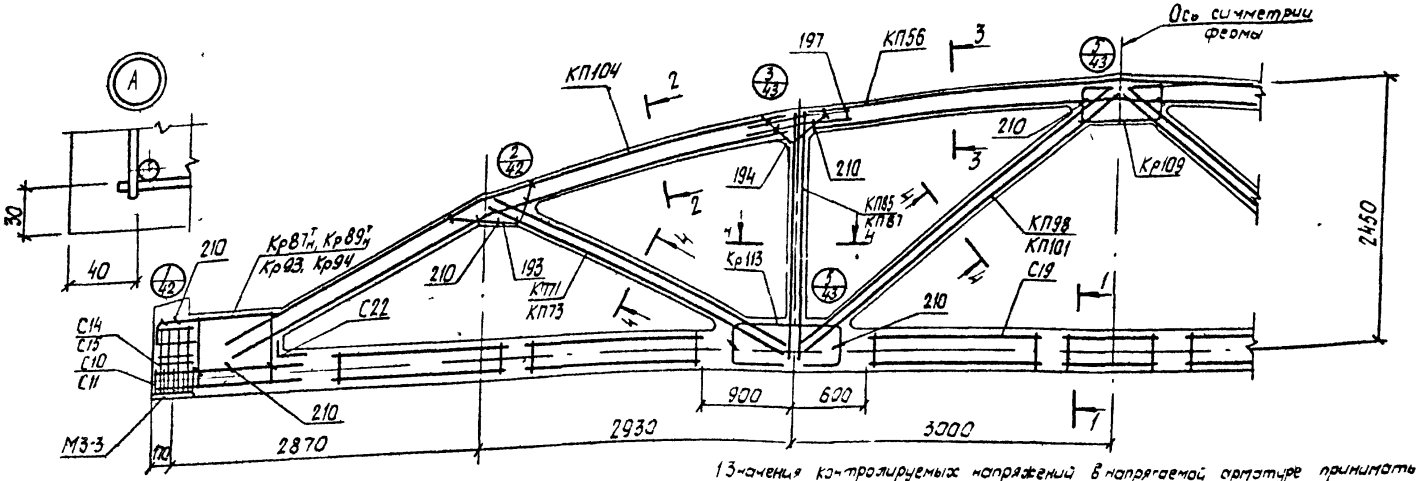

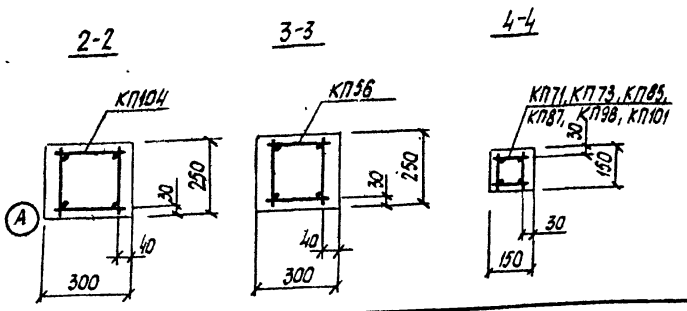

1 Значения контролируемых напряжений в напрягаемой арматуре принимать по таблице 1 п.II.4 пояснительной записки
2 Кубиковая прочность бетона при отпуске натяжения арматуры должна быть не менее 0,7R
3 При бетонировании фермы следует обратить особое внимание на уплотнение бетона в узлах фермы
4 На общем виде армирования напрягаемая арматура в нижнем поясе условно не показана
5 В марках ферм, указанных в штампе, условно опущены индексы обозначающие вид напрягаемой арматуры
6 Спецификация марок арматурных изделий на одну ферму приведена на листе 37.

ТК 1978	Фермы 4ФС18-10В, 4ФС18-10В-Н. Армирование ферм.	серия ПК-01-129/78	
		Вып. 2-1	Лист 36

Киевский Промстройпроект

Рук бригады | Дужак | Фтр

17423-01 50

Марка фермы	Марка изделия или № поз.	Кол-во шт.	№ листа Вып.
4ФС18-10АЦ8В	КП104	2	Вып.3-1 л.2
	КП56	1	Вып.3 л.57
	КП71	2	— " — л.72
	КП85	2	— " — л.86
	КП98	2	— " — л.99
	Кр87$^{II}_{H}$	2+2	— " — л.188
	Кр93	2	— " — л.194
	Кр109	2	— " — л.210
	Кр113	4	— " — л.214
	С11	16	— " — л.216
	С15	8	— " — л.222
	С19	14	— " — л.225
	С22	2	— " — л.226
	5	7	— " — л.1
	193	4	— " — л.227
	194	4	— " — л.227
	197	8	— " — л.227
	210	36	— " — л.228

Марка фермы	Марка изделия или № поз.	Кол-во шт.	№ листа Вып.
4ФС18-10АЦ8В	КП104, КП56, КП71, КП85, КП98, Кр87$^{II}_{H}$, Кр93, Кр109, Кр113, С19, С22, поз. 193, 194, 197, 210 по 4ФС18-10АЦ8В		
	11	8	Вып.3 л.1
	С10	16	— " — л.216
	С14	8	— " — л.221
4ФС18-10АЦ8В	КП104, КП56, КП71, КП85, КП98, Кр87$^{II}_{H}$, Кр93, Кр109, Кр113, С19, С22, поз. 193, 194, 197, 210 по 4ФС18-10АЦ8В		
	15	8	Вып.3 л.1
	С10	16	— " — л.216
	С14	8	— " — л.221

Марка фермы	Марка изделия или № поз.	Кол-во шт.	№ листа Вып.
4ФС18-10КТ8	КП104, КП56, КП71, КП85, КП98, Кр109, Кр113, С19, С22, поз. 193, 194, 197, 210 по 4ФС18-10АЦ8В		
	18	9	Вып.3 л.1
	Кр87$^{II}_{H}$	2+2	— " — л.190
	Кр94	2	— " — л.195
	С10	36	— " — л.216
	С14	8	— " — л.221

Марка фермы	Марка изделия или № поз.	Кол-во шт.	№ листа Вып.
4ФС18-10АЦ8В-Н	КП104	2	Вып.3-1 л.2
	КП56	1	Вып.3 л.57
	КП73	2	— " — л.74
	КП87	2	— " — л.88
	КП101	2	— " — л.102
	Кр87$^{II}_{H}$	2+2	— " — л.188
	Кр93	2	— " — л.194
	Кр109	2	— " — л.210
	Кр113	4	— " — л.214
	С11	16	— " — л.216
	С15	8	— " — л.222
	С19	14	— " — л.225
	С22	2	— " — л.226
	5	7	— " — л.1
	193	4	— " — л.227
	194	4	— " — л.227
	197	8	— " — л.227
	210	36	— " — л.228

Марка фермы	Марка изделия или № поз.	Кол-во шт.	№ листа Вып.
4ФС18-10АЦ8В-Н	КП104, КП56, КП73, КП87, КП101, Кр87$^{II}_{H}$, Кр93, Кр109, Кр113, С19, С22, поз. 193, 194, 197, 210 по 4ФС18-10АЦ8В-Н		
	12	8	Вып.3 л.1
	С10	16	— " — л.216
	С14	8	— " — л.221

Марка фермы	Марка изделия или № поз.	Кол-во шт.	№ листа Вып.
4ФС18-10АЦ16В-Н	КП104, КП56, КП73, КП87, КП101, Кр87$^{II}_{H}$, Кр93, Кр109, Кр113, С19, С22 поз. 193, 194, 197, 210 по 4ФС18-10АЦ16В-Н		
	23	6	Вып.3 л.1
	С10	16	— " — л.216
	С14	8	— " — л.221

Гл. инж. проекта Ковалев
Нач. отдела Дунюк
Нач. / Подбери Дунюк Фотин

КИЕВСКИЙ ПРОМСТРОЙПРОЕКТ

ТК 1978	Фермы 4ФС18-108, 4ФС18-108-Н. Спецификация марок арматурных изделий на одну ферму.	Серия ПК-01-129/78 Вып. 2-1	Лист 32

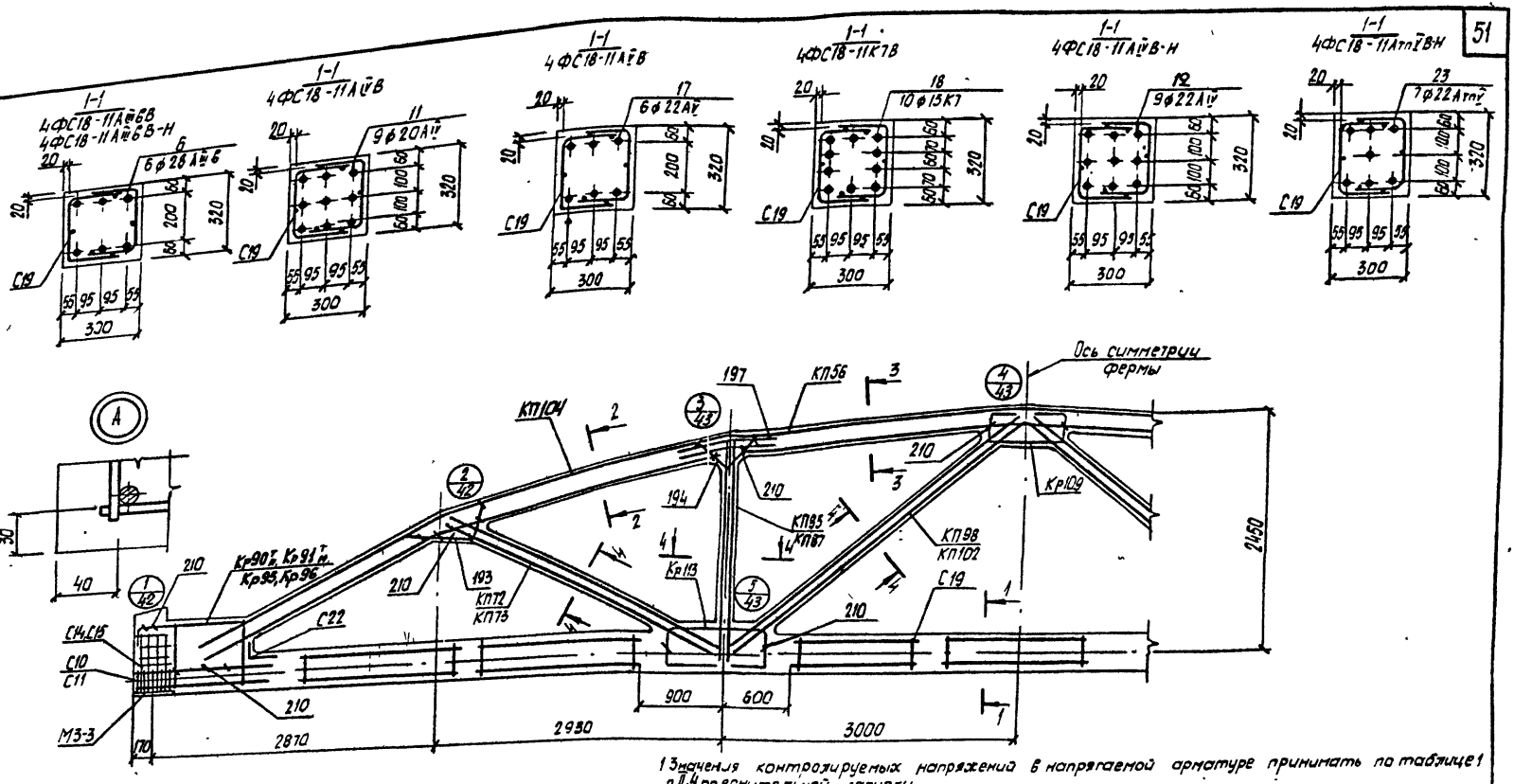

1. Значения контролируемых напряжений в напрягаемой арматуре принимать по таблице 1 п.II.4 пояснительной записки.
2. Кубиковая прочность бетона при отпуске натяжения арматура должна быть не менее 0,7R
3. При бетонировании фермы следует обратить особое внимание на уплотнение бетона в узлах фермы.
4. На общем виде армирования напрягаемая арматура в нижнем поясе условно не показана.
5. В марках ферм, указанных в штампе, условно опущены индексы, обозначающие вид напрягаемой арматуры.
6. Спецификация марок арматурных изделий на одну ферму приведена на листе 39.

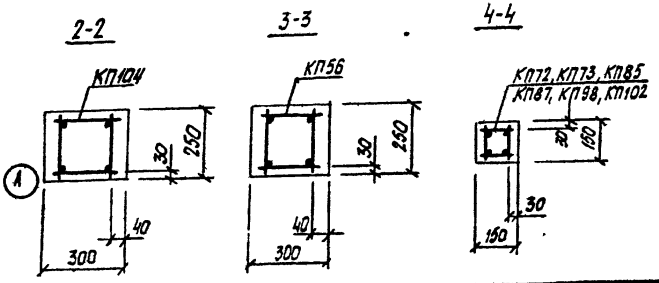

Примерный проект

ТК 1978	Фермы 4ФС18-11В, 4ФС18-11В-Н Армирование ферм	серия ПК-01-129/18 Вып 2-1 Лист 38

Марка фермы	Марка изделия или № поз.	Кол-во шт.	№ листа Вып.
4ФС18-11АIIIВ8	КП104	2	Вып 3-1 л 2
	КП56	1	Вып 3 л 57
	КП72	2	—"— л 73
	КП85	2	—"— л 86
	КП98	2	—"— л 99
	Кр90$^{II}_{H}$	2+2	—"— л 191
	Кр95	2	—"— л 196
	Кр109	2	—"— л 210
	Кр113	4	—"— л 214
	С11	16	—"— л 216
	С15	8	—"— л 222
	С19	14	—"— л 225
	С22	2	—"— л 226
	6	6	—"— л 1
	193	4	—"— л 227
	194	4	—"— л 227
	197	8	—"— л 227
	210	36	—"— л 228

Марка фермы	Марка изделия или № поз.	Кол-во шт.	№ листа Вып.
4ФС18-11АIIIВ8	КП104, КП56, КП72, КП85, КП98, Кр90$^{II}_{H}$, Кр95, Кр109, Кр113, С19, С22, поз 193, 194, 197, 210 по 4ФС18-11АIIIВ8		
	11	9	Вып 3 л 1
	С10	16	—"— л 216
	С14	8	—"— л 221
4ФС18-11АIIIВ8	КП104, КП56, КП72, КП85, КП98, Кр90$^{II}_{H}$, Кр95, Кр109, Кр113, С19, С22 поз 193, 194, 197, 210 по 4ФС18-11АIIIВ8		
	17	6	Вып 3 л 1
	С10	16	—"— л 216
	С14	8	—"— л 221

Марка фермы	Марка изделия или № поз.	Кол-во шт.	№ листа Вып.
4ФС18-11АIIIВ8	КП104, КП56, КП72, КП85, КП98, Кр109, Кр113, С19, С22 поз 193, 194, 197, 210 по 4ФС18-11АIIIВ8		
	18	10	Вып 3 л 1
	Кр91$^{II}_{H}$	2+2	—"— л 192
	Кр96	2	—"— л 197
	С10	36	—"— л 216
	С14	8	—"— л 221
4ФС18-11АIIIВ8-Н	КП104, КП56, КП73, КП87, КП102, Кр90$^{II}_{H}$, Кр95, Кр109, Кр113, С19, С22, поз 193, 194, 197, 210 по 4ФС18-11АIIIВ8-Н		
	12	9	Вып 3 л 1
	С10	16	—"— л 216
	С14	8	—"— л 221
4ФС18-11АIIIВ8-Н	КП104, КП56, КП73, КП87, КП102, Кр90$^{II}_{H}$, Кр95, Кр109, Кр113, С19, С22, поз 193, 194, 197, 210 по 4ФС18-10АIIIВ8-Н		
	23	7	Вып 3 л 1
	С10	15	—"— л 216
	С14	8	—"— л 221

ТК 1978	Фермы 4ФС18-11В, 4ФС18-11В-Н. Спецификация марок арматурных изделий на одну ферму.	серия ПК-01-129/78	Вып. 1 лист 53

Инв. № подл. | Подпись и дата | Взам. инв. №

Гипрокоммунэнергомонтаж
Кильбкин
Проектировщик

1-1
4ФС18-12АIIIВ
4ФС18-12АIIIВ-Н

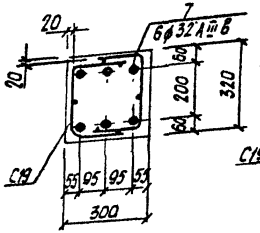

1-1
4ФС18-12АIVВ

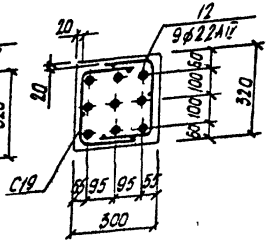

1-1
4ФС18-12АVВ

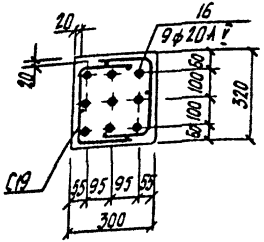

1-1
4ФС18-12К7В

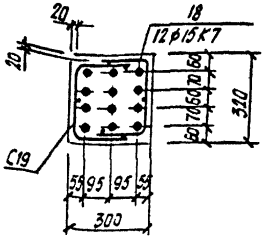

1-1
4ФС18-12АIVВ-Н

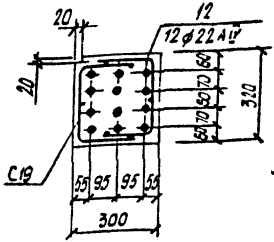

1-1
4ФС18-12АтпVВ-Н

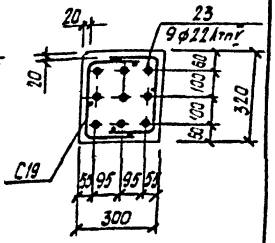

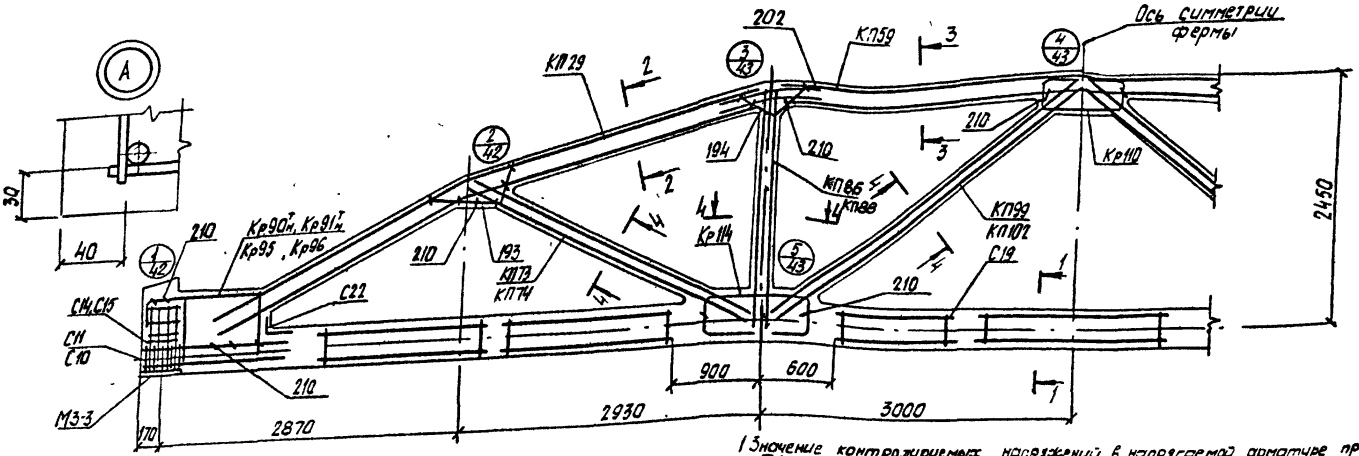

2-2

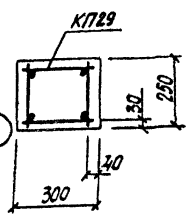

3-3

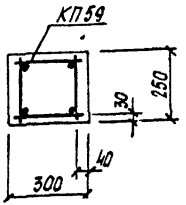

4-4

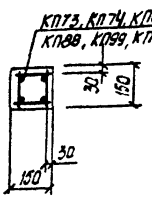

1. Значение контролируемых напряжений в напрягаемой арматуре принимать по таблице 1 п.II.4 пояснительной записки.
2. Кубиковая прочность бетона при отпуске натяжения арматуры должна быть не менее 0,7R.
3. При бетонировании фермы следует обратить особое внимание на уплотнение бетона в узлах фермы.
4. На общем виде армирования напрягаемая арматура в нижнем поясе условно не показана.
5. В марках ферм, указанных в штампе, условно опущены индексы, обозначающие вид напрягаемой арматуры.
6. Спецификация марок арматурных изделий на одну ферму приведена на листе 4.1.

ТК 1978	Фермы 4ФС18-12В, 4ФС18-12В-Н. Армирование ферм	серия ПК-01-129/78
		Вып. 2-1 / Лист 40

Промстройпроект

Марка фермы	Марка изделия или № поз.	Кол-во шт.	№ листа Вып.
4ФС18-12АIIIВ8	КП29	2	Вып.3 л.30
	КП59	1	—"— л.60
	КП73	2	—"— л.74
	КП86	2	—"— л.88
	КП99	2	—"— л.100
	Кр90$^{Л}_{П}$	2+2	—"— л.191
	Кр95	2	—"— л.196
	Кр110	2	—"— л.211
	Кр114	4	—"— л.215
	С11	16	—"— л.216
	С15	8	—"— л.222
	С19	14	—"— л.225
	С22	2	—"— л.226
	7	6	—"— л.1
	193	4	—"— л.227
	194	4	—"— л.227
	202	8	—"— л.228
	210	36	—"— л.228

Марка фермы	Марка изделия или № поз.	Кол-во шт.	№ листа Вып.
4ФС18-12АIIIВ8	КП29, КП59, КП73, КП86, КП99, Кр90$^{Л}_{П}$, Кр95, Кр110, Кр114, С19, С22		
	поз. 193, 194, 202, 210		
	по 4ФС18-12АIIIВ8		Вып.3
	12	9	л.1
	С10	16	—"— л.216
	С14	8	—"— л.221
4ФС18-12АIIВ8	КП29, КП59, КП73, КП86, КП99, Кр90$^{Л}_{П}$, Кр95, Кр110, Кр114, С19, С22.		
	поз. 193, 194, 202, 210		
	по 4ФС18-12АIIIВ8		Вып.3
	16	9	л.1
	С10	16	—"— л.216
	С14	8	—"— л.221

Марка фермы	Марка изделия или № поз.	Кол-во шт.	№ листа Вып.
4ФС18-12КТВ	КП29, КП59, КП73, КП86, КП99, Кр110, Кр114, С19, С20,		
	поз. 193, 194, 202, 210		
	по 4ФС18-12АIIIВ8		Вып.3
	10	12	л.1
	Кр91$^{Л}_{П}$	2+2	—"— л.192
	Кр96	2	—"— л.197
	С10	36	—"— л.216
	С14	8	—"— л.221

Марка фермы	Марка изделия или № поз.	Кол-во шт.	№ листа Вып.
4ФС18-12АIIВ8-Н	КП29	2	Вып.3 л.30
	КП59	1	—"— л.60
	КП74	2	—"— л.75
	КП88	2	—"— л.89
	КП102	2	—"— л.103
	Кр90$^{Л}_{П}$	2+2	—"— л.191
	Кр95	2	—"— л.196
	Кр110	2	—"— л.211
	Кр114	4	—"— л.215
	С11	16	—"— л.216
	С15	8	—"— л.222
	С19	14	—"— л.225
	С22	2	—"— л.226
	7	6	—"— л.1
	193	4	—"— л.227
	194	4	—"— л.227
	202	8	—"— л.228
	210	36	—"— л.228

Марка фермы	Марка изделия или № поз.	Кол-во шт.	№ листа Вып.
4ФС18-12АIIВ8-Н	КП29, КП59, КП74, КП88, КП102, Кр90$^{Л}_{П}$, Кр95, Кр110, Кр114, С19, С22,		
	поз. 193, 194, 202, 210		
	по 4ФС18-12АIIIВ8-Н		Вып.3
	12	12	л.1
	С10	16	—"— л.216
	С14	8	—"— л.221

Марка фермы	Марка изделия или № поз.	Кол-во шт.	№ листа Вып.
4ФС18-12АIIIВ8-Н	КП29, КП59, КП74, КП88, КП102, Кр90$^{Л}_{П}$, Кр95, Кр110, Кр114, С19, С22,		
	поз. 193, 194, 202, 210		
	по 4ФС18-12АIIIВ8-Н		Вып.3
	23	9	л.1
	С10	16	—"— л.216
	С14	8	—"— л.221

Инв. № подл. | Подп. и дата | Взам. инв. №

Гл. инж. проекта Кошаев
Рук. сектора Ачинов

Ст. техник Курило
Проверил Ачинов

Разраб. Шишкин
Разраб. Кошаев
Рук. сектора Ачинов

Гипрокоммунстрой
Киевский Промстройпроект

ТК 1978	Фермы 4ФС18-12В, 4ФС18-12В-Н. Спецификация марок арматурных изделий на одну ферму.	серия ПК-01-12.9/78 Вып. 2-1	лист 41

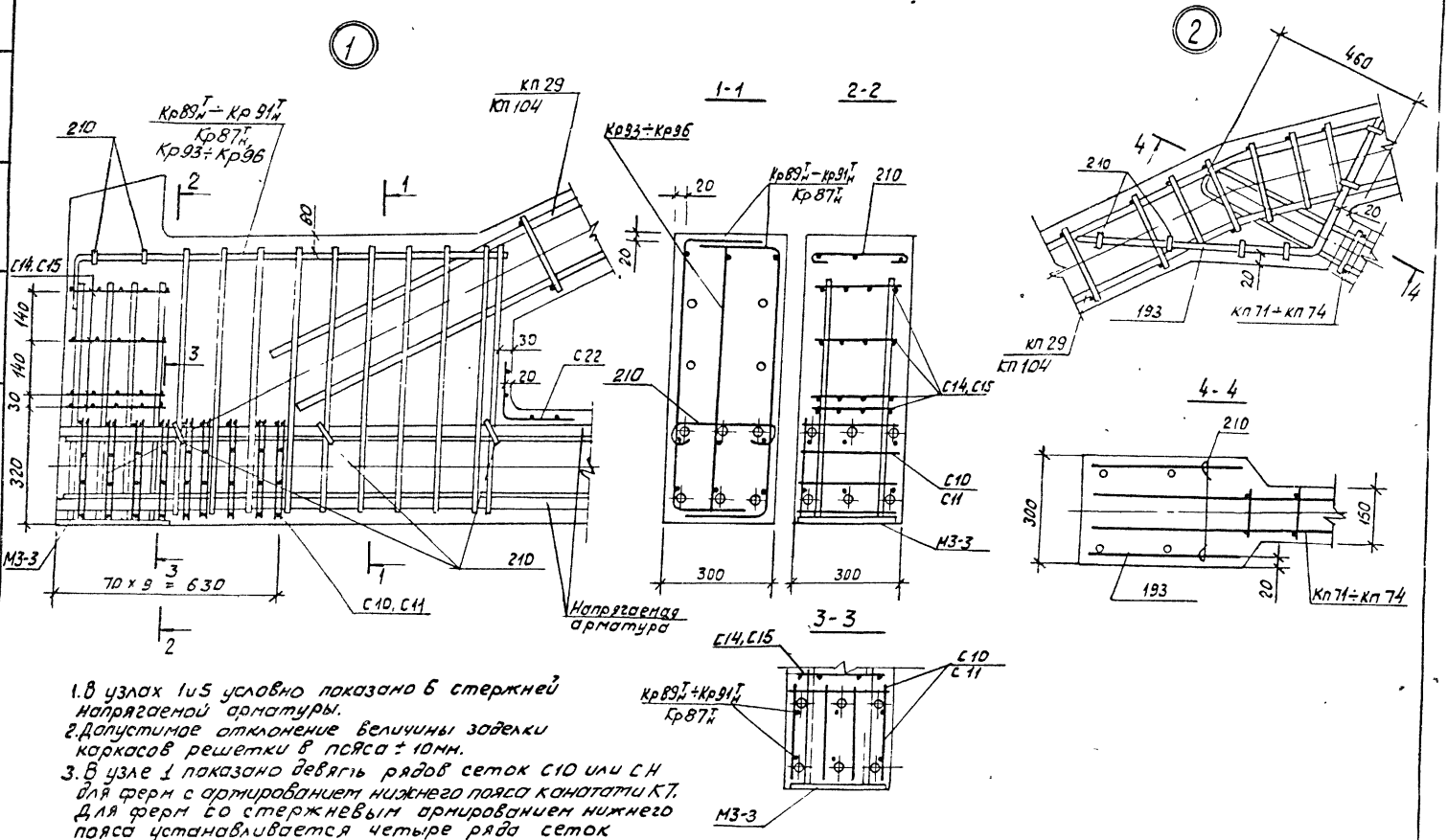

1. В узлах 1 и 5 условно показано 6 стержней напрягаемой арматуры.
2. Допустимое отклонение величины заделки каркасов решетки в пояса ± 10мм.
3. В узле 1 показано девять рядов сеток С10 или С11 для ферм с армированием нижнего пояса канатами К7. Для ферм со стержневым армированием нижнего пояса устанавливается четыре ряда сеток С10 или С11 на расстоянии 280 мм от торца с шагом 70мм.

ТК 1978	Фермы 4фс18-108, 4фс18-108-н, 4фс18-118, 4фс18-118-н, 4фс18-128, 4фс18-128-н. Узлы 1, 2.	Серия ПК-01-129/78 Вып. 2-1 Лист 42

Промстройпроект

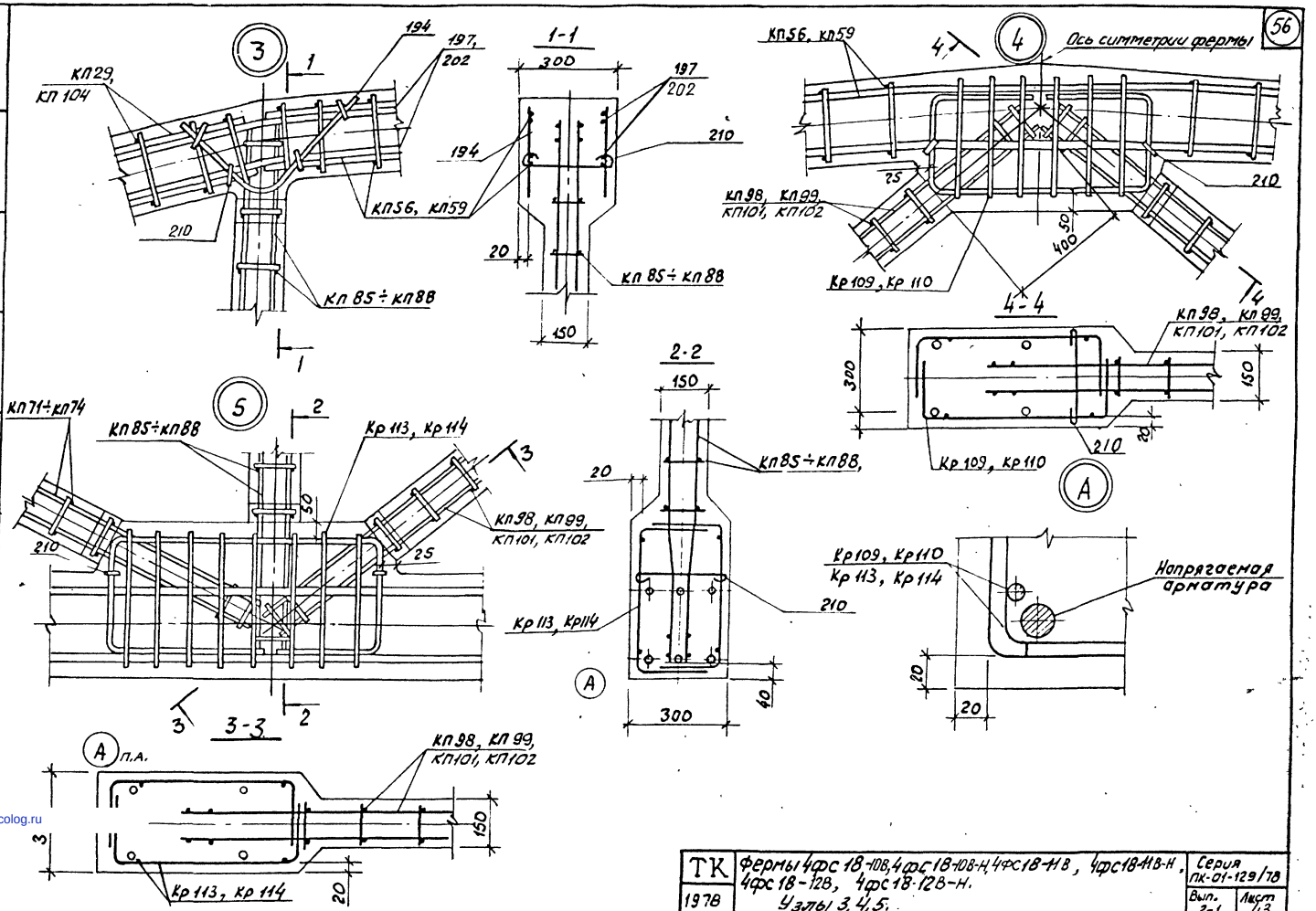

ТК 1978	Фермы 4фс 18-10В, 4фс 18-10В-Н, 4фс 18-11В, 4фс 18-11В-Н, 4фс 18-12В, 4фс 18-12В-Н. Узлы 3, 4, 5.	Серия ПК-01-129/78	
		Вып. 2-1	Лист 43

Промстройпроект

Киевский

Гл. инж. проекта Рукбригад. Козлов Дужак

Инженер Дужак

Подпись

17423-01

57

gost.e-ecolog.ru