Типовой проект
902-1-136.88

Канализационная насосная станция производительностью 13-150 м³/ч. напором 8-60 м при глубине заложения подводящего коллектора 4,0 м

(сборно-монолитный вариант)

Альбом 5

КЖ 2 И Подземная часть. Изделия.

gost.e-ecolog.ru

ЦЕНТРАЛЬНЫЙ ИНСТИТУТ ТИПОВОГО ПРОЕКТИРОВАНИЯ
ГОССТРОЯ СССР

Москва. А-445. Смольная ул. 22

Сдано в печать X 1990 года

Заказ № 9637 Тираж 1300 экз

ТИПОВОЙ ПРОЕКТ
902-1-136.88

КАНАЛИЗАЦИОННАЯ НАСОСНАЯ СТАНЦИЯ ПРОИЗВОДИТЕЛЬНОСТЬЮ 13-150 М³/Ч, НАПОРОМ 8-60 М ПРИ ГЛУБИНЕ ЗАЛОЖЕНИЯ ПОДВОДЯЩЕГО КОЛЛЕКТОРА 4,0 М

(СБОРНО-МОНОЛИТНЫЙ ВАРИАНТ)

АЛЬБОМ 5

КЖ 2 И Подземная часть. Изделия.

Разработан проектным институтом
„Харьковский Водоканалпроект"

Главный инженер института С.А.Бондаренко
Главный инженер проекта В.С.Лялюк

Утвержден и введен в действие
Главным управлением проектирования Госстроя СССР
протокол от 19.07.88 №46

© ЦИТП Госстроя СССР, 1988

Содержание альбома

Формат	Обозначение	Наименование	Стр.	Примечание
А3	902-1-136.88-КЖ2И-ТТ	Технические требования	3	
А3	-ПС1	Панель стеновая ПС1	4	
А4	-ПГ1	Панель перегородочная ПГ1	4	
А3	-ПС1СБ	Панель стеновая ПС1.		
		Сборочный чертеж	5,6	
А4	-ПС2	Панель стеновая ПС(ПС2-ПС11)	7	
А3	-ПС2СБ	Панель стеновая ПС(ПС2-ПС11).		
		Сборочный чертеж	8-12	
А3	-ВМС1	Ведомость расхода стали	13	
А3	-ПГ1СБ	Панель перегородочная ПГ1.		
		Сборочный чертеж	14-16	
А4	-ПГ48.20У2Ш	Панель перегородочная ПГ48.20-У2Ш		
		ПГ 48.20-У2Ш-1	17	
А4	-ВМС2	Ведомость расхода стали	17	
А3	-ПГ48.20-У2ШСБ	Панель перегородочная ПГ48.20-У2Ш		
		ПГ48.20-У2Ш-1. Сборочный чертеж	18	
А4	-ПГ2	Панель перегородочная ПГ(ПГ2-ПГ3)	19-21	
А3				
А4	-МН1	Изделие закладное МН1	22	
А3	-МН1СБ	Изделие закладное МН1.		
		Сборочный чертеж	23	

Формат	Обозначение	Наименование	Стр.	Примечание
А4	902-1-136.88-КЖ2И-С1	Сетка арматурная С1	24	
А4	-С2	Сетка арматурная С2	24	
А4	-С3	Сетка арматурная С3	25	
А4	-С4	Сетка арматурная С4	25	
А4	-С5	Сетка арматурная С5,7	26	
А4	-С5СБ	Сетка арматурная С5,С7		
		Сборочный чертеж	26	
А4	-СБ	Сетка арматурная С6,С8	27	
А4	СБСБ	Сетка арматурная С6,С8.		
		Сборочный чертеж	27	
А4	-Кр1	Каркас плоский Кр1	28	
А4	-Кр2	Каркас плоский Кр2	28	
А4	-Кр3	Каркас плоский Кр3	29	
А4	-ММ1	Изделие соединительное ММ1	30	
А4	-ММ2	Изделие соединительное ММ2	30	

Инв.№ подл. | Подпись и дата | Взам. инв.№

Привязан

Инв.№

Альбом 5

Технические требования к изготовлению сборных железобетонных изделий.

1. Сборные железобетонные изделия запроектированы из тяжелого бетона при условии их изготовления в заводских условиях в инвентарных стальных формах. Изделия должны изготавливаться в точном соответствии с рабочими чертежами, а также требованиями ГОСТ 13015.1-81 „Изделия железобетонные и бетонные. Общие технические требования."

2. Изделия армируются арматурными сетками и каркасами.

3. Фиксация закладных изделий осуществляется путем крепления их к опалубочной форме.

4. Для строповки изделий, при извлечении их из опалубочной формы и при транспортировке, предусмотрено применение строповочных петель.

5. Складирование изделий производится в штабелях, высота штабеля назначается из условия обеспечения требований техники безопасности согласно СНиП III-4-80 „Техника безопасности в строительстве" Подкладки должны устанавливаться в местах расположения строповочных петель или отверстий для подъема.

6. Погрузку и транспортирование изделий следует производить в соответствии с рекомендациями „Временных указаний по перевозке унифицированных сборных железобетонных деталей и конструкций промышленного строительства автомобильным транспортом" (Стройиздат, 1966г.)

Технические требования к изготовлению арматурных и закладных изделий.

1. Плоские арматурные изделия следует изготовлять при помощи контактной точечной сварки по ГОСТ 14098-85.

2. Сварку сеток и каркасов производить во всех точках пересечения стержней.

3. Размеры сеток и каркасов даны по осям и торцам стержней.

4. Сварку закладных изделий производить в соответствии с ГОСТ 14098-85 „Соединения сварные арматуры и закладных изделий железобетонных конструкций", ГОСТ 5264-80.

5. Сварку тавровых соединений круглых стержней с листовым прокатом закладных изделий выполнять под слоем флюса.

6. Качество арматурных и закладных изделий должно удовлетворять требованиям ГОСТ 10922-75 и ГОСТ 23858-79.

7. Катет сварных швов принять по наименьшей толщине свариваемых элементов.

8. Материал прокатной стали закладных изделий принять марки Вст.3пс 6-1 для сварных конструкций по ТУ 14-1-3023-80 и Вст.3кп2

Инв.№ подл. | Подпись и дата | Взам.инв.№

Привязан

Инв.№

Нач.отд.	Шейко		
Н.контр.	Сокольская		
Гл.спец.	Власенко		
Рук.гр.	Пахтомышев		
Вед.инж.	Разгузова		
Вед.инж.	Кот		

ТП 902-1-136.88 - КЖ2И-ТТ

Технические требования

Стадия	Лист	Листов
Р	1	

Госстрой СССР Союзводоканалниипроект Харьковский Водоканалпроект

Копир Майстренко 23281-05 4 Формат А4

Альбом 5

Формат	Зона	Поз.	Обозначение	Наименование	Кол.	Примечание
				Документация		
А4			902-1-136.88 -КЖ2И-ТТ	Технические требования		
А3			-ПС1СБ	Сборочный чертеж		
				Сборочные единицы		
А4		1	-С1	Сетка арматурная С1	1	
А4		2	-С2	С2	1	
		3	3.902.1-10.1 00.0100-01	Каркас плоский Кр2	8	1,57кг
		4	3.902.1-10.1 00.22.00	Изделие закладное МН3	4	3,18кг
				Материалы		
		5		Бетон класса В25, W6, F100	1,76	м³

Привязан

Инв. №

Инв. № подл. | Подпись и дата | Взам. инв. №

Нач. отд	Шейко	
Н. контр	Сокольская	
Гл. спец.	Власенко	
Рук. гр.	Тохтамышев	
Вед. инж.	Рягузова	
Вед. инж.	Кот	

ТП902-1-136.88 -КЖ2И-ПС1

Панель стеновая ПС1

Стадия	Лист	Листов
Р		1

Госстрой СССР Союзводоканалниипроект Харьковский Водоканалпроект

Формат А4

Формат	Зона	Поз.	Обозначение	Наименование	Кол.	Примечание
				Документация		
А3			902-1-136.88-КЖ2И-ТТ	Технические требования		
А3			-ПГ1СБ	Сборочный чертеж		
				Сборочные единицы		
А4		1	-С3	Сетка арматурная С3	1	
А4		2	-С4	С4	1	
		3	3.902.1-10.2 00.0100-02	С3	1	
		4	3.902.1-10.1 00.01.00-01	Каркас плоский Кр2	8	
				Изделие закладное		
		5	3.902.1-10.2 00.20.00-01	МН2	4	
		6	1.400-15 В.1 140-23	МН 130-6	1,04	м
		7	1.400-15 В.1 130-23	МН 120-6	2	
		8	1.400-15 В.1 330	МН 312-2	2	
		9	1.400-15 В.1 130-29	МН 121-6	1	
		10	1.400-15 В.1 120-35	МН 110-6	1	
		11	5.900-2	Сальник Ду50, ℓ=200	1	
		12	5 900-2	Сальник Ду150, ℓ=200	2	
				Материалы		
		13		Бетон класса В25, W6, F50	1,79	м³

Привязан

Инв. №

Инв. № подл. | Подпись и дата | Взам. инв. №

Нач. отд	Шейко	
Н. контр	Сокольская	
Гл. спец.	Власенко	
Рук. гр.	Тохтамышев	
Вед. инж.	Рягузова	
Вед. инж.	Кот	

ТП902-1-136.88 - КЖ2И-ПГ1

Панель перегородочная ПГ1

Стадия	Лист	Листов
Р		1

Госстрой СССР Союзводоканалниипроект Харьковский Водоканалпроект

Копир. Майстренко

Формат А4

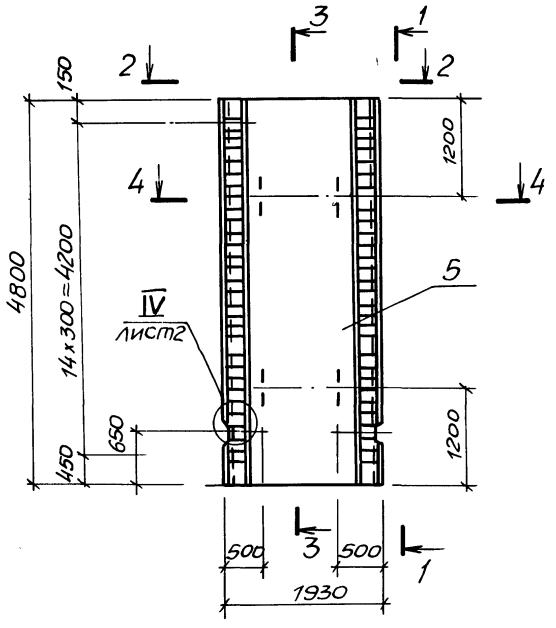

привязан	Нач.отд.	Шейко	
	Н.контр.	Сокольская	
	Гл.спец.	Власенко	
	Рук.гр.	Тохтамышев	
	Вед.инж.	Рягузова	
инв.№	Вед.инж.	Кот	

ТП 902-1-136.88 - КЖ2И-ПС1СБ

Панель стеновая ПС1. Сварочный чертеж

Стадия	Масса	Масштаб
Р	4400	1:50

Лист 1 Листов 2

Госстрой СССР Союзводоканалниипроект Харьковский Водоканалпроект

Копир Майстренко 6 Формат А3

Инв.№подл. | Подпись и дата | Взам.инв.№

Альбом 5

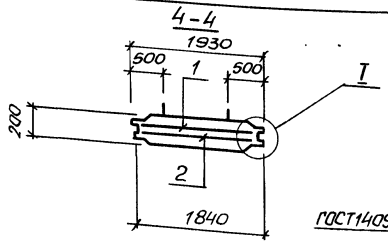

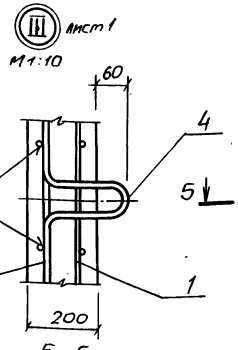

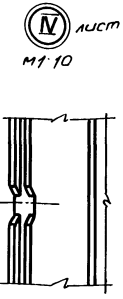

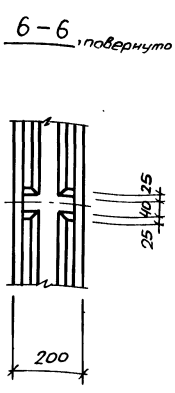

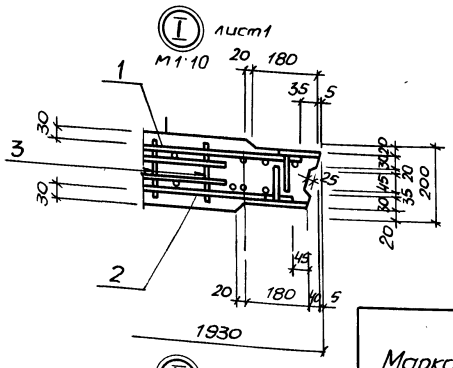

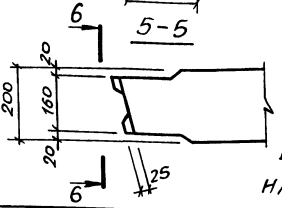

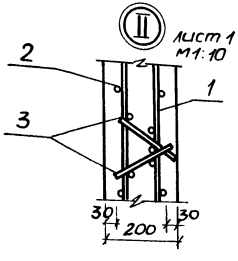

Ведомость расхода стали на элемент, кг

Марка элемента	Изделия арматурные									Изделия закладные							Общий расход
	Арматура класса					Прокат марки		Все-го		Арматура класса					Все-го		
	A-I		A-III			Вст3кп2				A-I		A-II					
	ГОСТ 5781-82*					ГОСТ 103-76*				ГОСТ 5781-82*							
	Ф8		Итого	Ф10	Ф14		Итого	-δ=10	Итого		Ф6		Итого	Ф18		Итого		
ПС1	12,6		12,6	45,1	109,3		154,4	55,4	56,4	223,4	3,1		3,1	9,6		9,6	12,7	236,1

Обозначение	Наименование	Марка
ТП 902-1-136.88-КЖ2и-ПС1	1ПС48-1Ш	ПС1

Привязан

Инв №

ТП902-1-136.88-КЖ2и-ПС1 СБ

Лист 2

Копир. Майстренко

23281-05 7 Формат А3

Инв.№ подл. | Подпись и дата | Взам. инв.№

Инв.№подл. | Подпись и дата | Взам.инв.№

		Обозначение	Наименование	Кол. на исполн. 902-1-136.88 КЖ2И ПС2 –	01	02	03	04	05	06	07	08	09	Примечание
			Документация											
А3		902-1-136.88 КЖ2И ПС2 СБ	Сборочный чертеж	⊠	⊠	⊠	⊠	⊠	⊠	⊠	⊠	⊠	⊠	
А3		-ВМС1	Ведомость расхода стали	⊠	⊠	⊠	⊠	⊠	⊠	⊠	⊠	⊠	⊠	
			Сборочные единицы											
А3		-ПС1	Панель стеновая											
			ПС1	1	1	1	1	1	1	1	1	1	1	
	6	1.400-15 Вып.1 120-47	Изделие закладное МН-112-6	4	4	2	6	5	9	2			2	2,8кг
	7	1.400-15 Вып.1 140-23	МН130-6	1,0	1,0	1,0	–	–	0,7	–		1,0	1,0	м
	8	1.400-15 Вып.1 520	МН517	2,4	2,3	1,7	1,7	–	–	–	1,7	1,7	–	м
				ПС2	ПС3	ПС4	ПС5	ПС6	ПС7	ПС8	ПС9	ПС10	ПС11	

Привязан

Инв.№

Нач.отд.	Шейко	
Н.контр.	Сокольская	
Гл.спец.	Власенко	
Рук.гр.	Тактамышев	
Вед.инж.	Рязгузова	
Вед.инж.	Кот	

ТП 902-1-136.88-КЖ2И-ПС2

Панель стеновая ПС (ПС2-ПС11).

Стадия	Лист	Листов
Р	1	2

Госстрой СССР Союзводоканалниипроект Харьковский водоканалпроект

Формат А4

Инв.№подл. | Подпись и дата | Взам.инв.№

		Обозначение	Наименование	Кол. на исполн. 902-1-136.88-КЖ2И ПС2 –	01	02	03	04	05	06	07	08	09	Примечание
			Изделие закладное											
	9	3.902.1-10 2 00.22.00-01	МН6	–	–	6	6	–	–		6	6	–	
	10	1.400-15 Вып.1 110-02	МН101-6	–	–	1	–	–		1	–	–	–	
	11	1.400-15 Вып.1 130-29	МН121-6	–	–	–	–	–	–	–	1	–	–	
	12	1.400-15 Вып.1 120-23	МН108-6	–	–	–	–	–	–	–	–	8	–	
	13	1.400-15 Вып.1 120-35	МН110-6	–	–	–	–	–	–	–	2	–	–	
	14	1.400-15 Вып.1 330	МН312-2	2	1	–	–	1	1	–	–	–	1	
	15	1.400-15 Вып.1 130-23	МН120-6	2	2	2	2	3	4	1	–	2	2	
				–	–	–	–			–	–	–	–	
	16		Ф14 А III ГОСТ 5781-82*, ℓ=1600	–	–	–	–	–	–	16	–	–	–	
				ПС2	ПС3	ПС4	ПС5	ПС6	ПС7	ПС8	ПС9	ПС10	ПС11	

Остальное см. панель ПС1

Привязан

Инв.№

ТП 902-1-136.88 -КЖ2И-ПС2

Лист 2

Формат А4

Рис.1

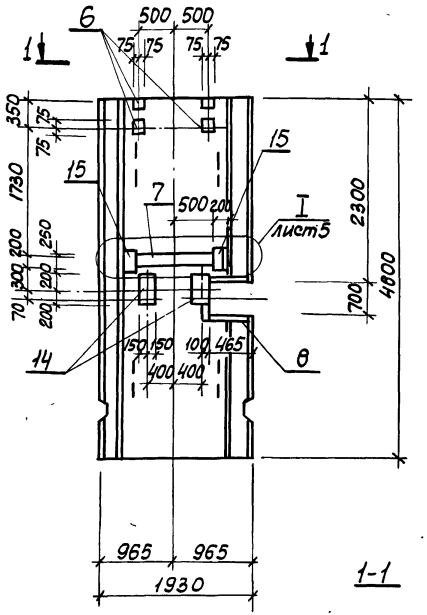

Рис.2

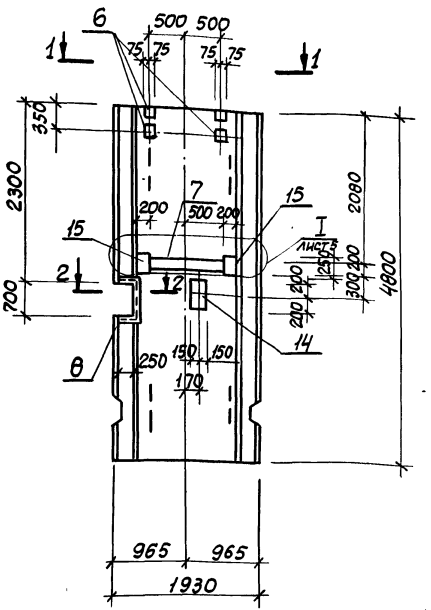

Рис.3

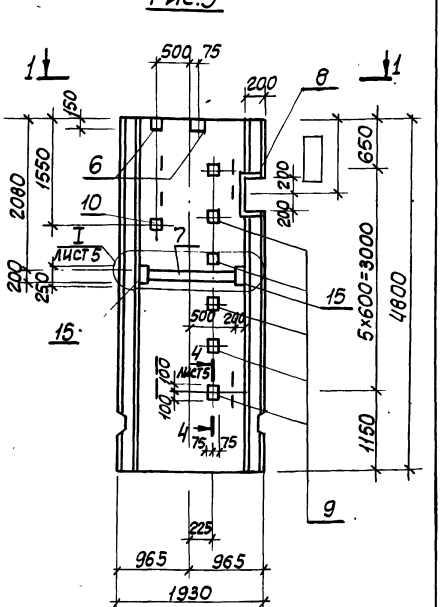

1-1

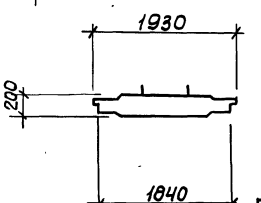

2-2

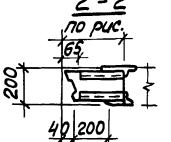

Заштрихованное закладное изделие поз. 10 приварить к арматуре сетки, для создания непрерывного контура заземления

Привязан			
Инв.№	Нач.отд.	Шейко	
	Н.контр.	Сокольская	
	Гл.спец.	Власенко	
	Рук. гр.	Тохтамышева	
	Вед.инж.	Рягузова	
	Вед.инж.	Кот	

ТП902-1-136.88. КЖ2И-ПС2СБ

Панель стеновая ПС (ПС2-ПС11) Сборочный чертеж

Стадия	Масса	Масштаб
Р	4400	1:50
Лист 1	Листов 5	

Госстрой СССР Союзводоканалпроект Харьковский Водоканалпроект

Копир. Кулешова

23281-05 9

Инв.№подл. | Подпись и дата | Взам.инв.№

Альбом 5

Рис.4

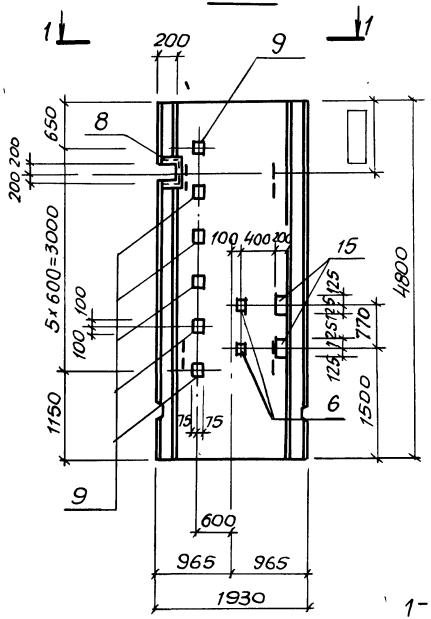

Рис.5

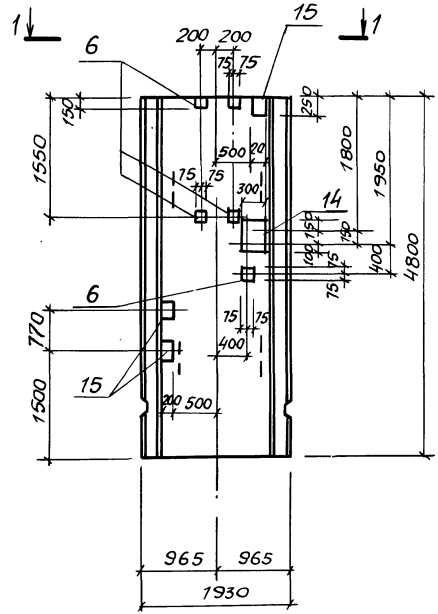

Рис.6

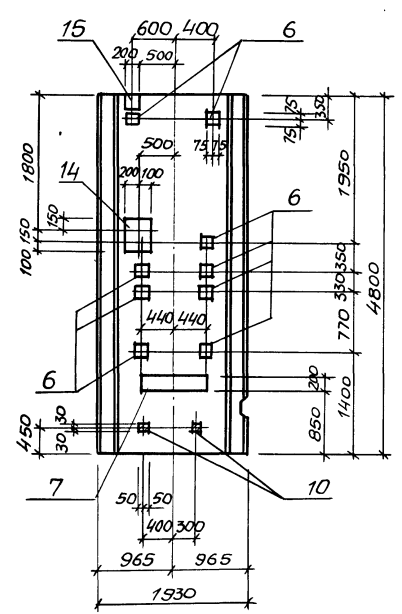

Заштрихованные закладные изделия поз.10 приварить к арматуре сетки, для создания непрерывного контура заземления

1-1

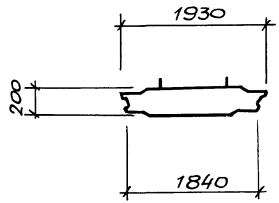

Инв.№подл. | Подпись и дата | Взам. инв.№

Привязан					
Инв.№				ТП902-1-136.88-КЖ2и-ПС2 СБ	Лист 2

Копир. Майстренко 23281-05 10 Формат А3

Альбом 5

Рис.7

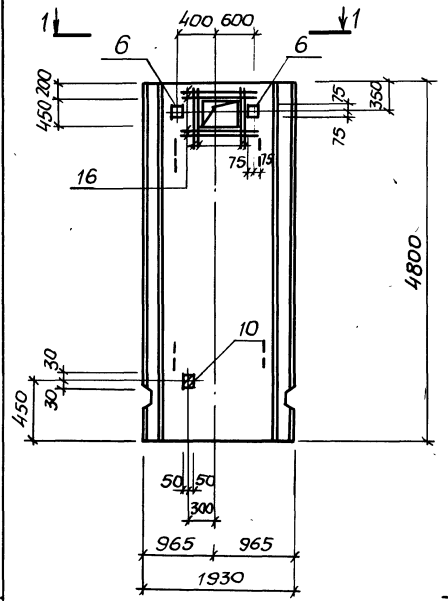

Рис.8

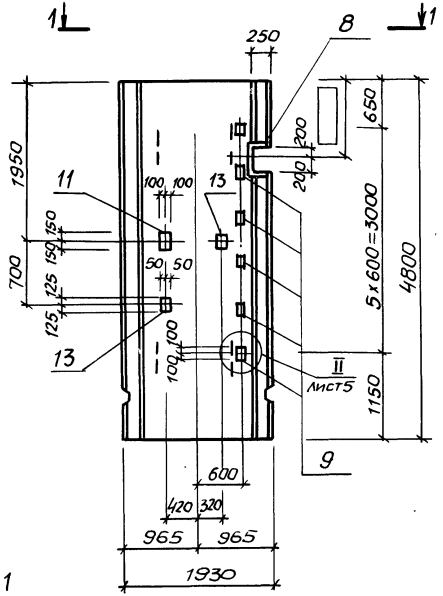

Рис.9

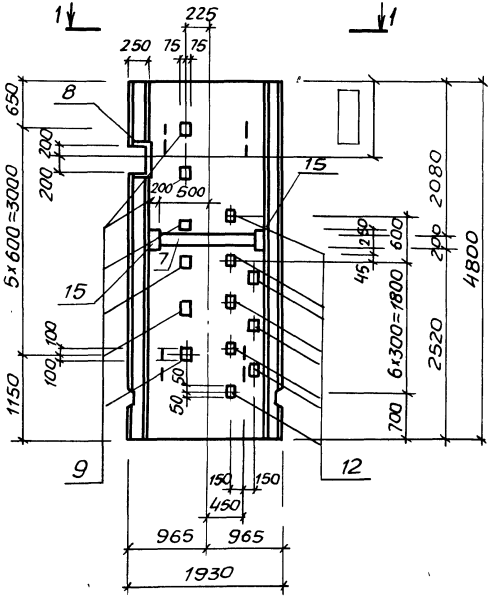

1-1

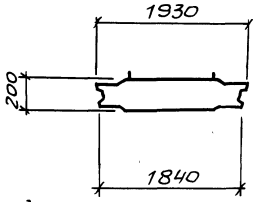

Заштрихованное закладное изделие поз. 10 приварить к арматуре сетки для создания непрерывного контура заземления

привязан				ТП902-1-136.88-КЖ2И-ПС2СБ		Лист 3
Инв.№						
	Копир Майстренко			23281-05 11		Формат А3

Инв.№ подл. | Подпись и дата | Взам. инв.№

Рис.10

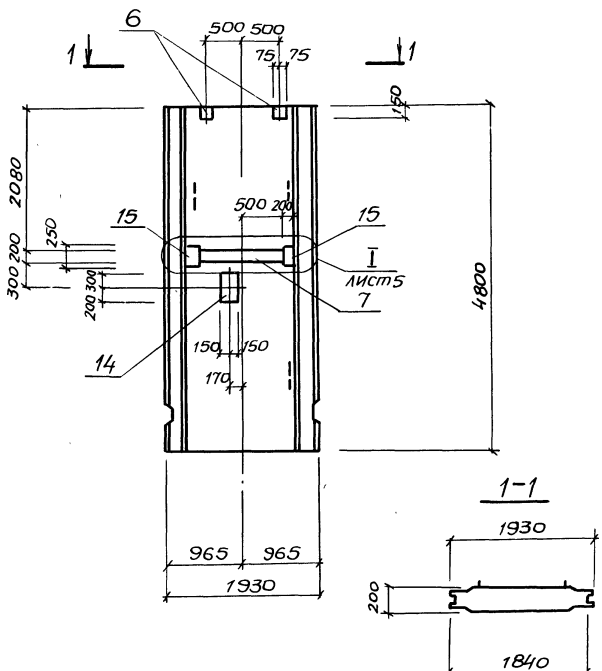

Рис.	Обозначение	Наименование	Марка
1	ТП902-1-136.88-КЖ2и-ПС2	1ПС48-1Ш-1	ПС2
2	-01	1ПС48-1Ш-2	ПС3
3	-02	1ПС48-1Ш-3	ПС4
4	-03	1ПС48-1Ш-4	ПС5
5	-04	1ПС48-1Ш-5	ПС6
6	-05	1ПС48-1Ш-6	ПС7
7	-06	1ПС48-1Ш-7	ПС8
8	-07	1ПС48-1Ш-8	ПС9
9	-08	1ПС48-1Ш-9	ПС10
10	-09	1ПС48-1Ш-10	ПС11

Альбом 5

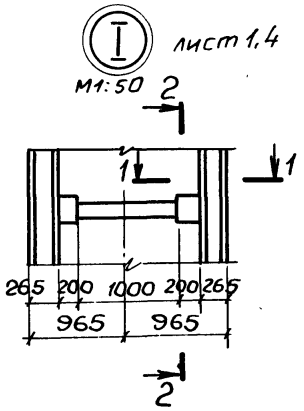

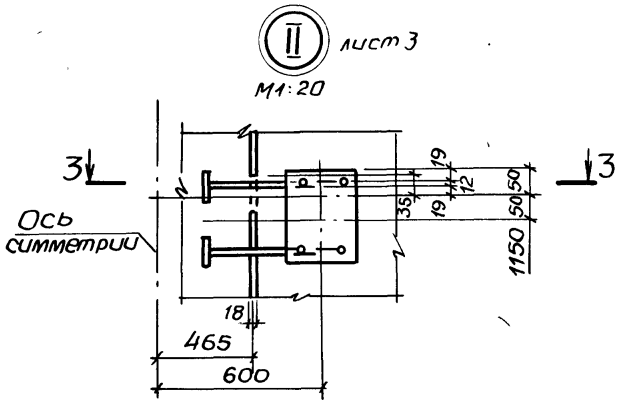

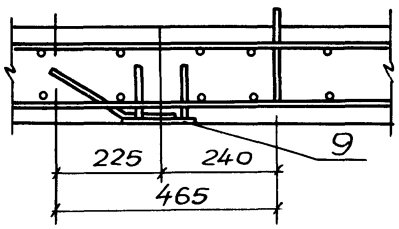

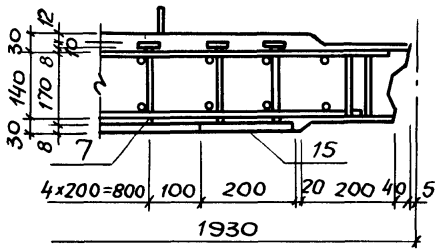

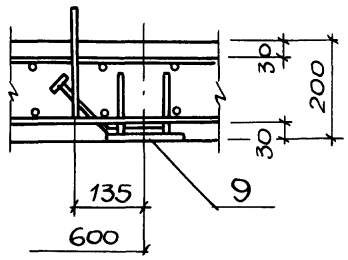

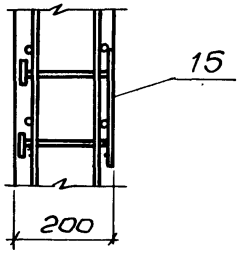

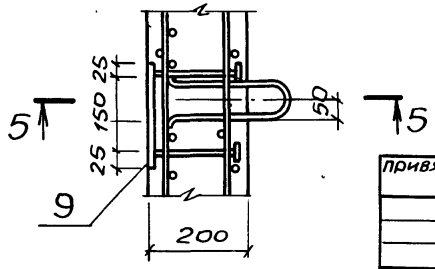

Инв. № подл.	Подпись и дата	Взам. инв. №

Привязан			
Инв №			

ТП 902-1-136.88 - КЖ2и-ПС2СБ

Лист 5

Копир Майстренко 23281-05 13 Формат А3

Альбом 5

Ведомость расхода стали на дополнительные закладные изделия, кг

Марка элемента	Изделия закладные. Прокат марки. Арматура класса А-III ГОСТ 5781-82*							Вст.3 кп2, Вст.3 пс6-1, Вст3 кп2. ГОСТ 103-76*, 5,900-2, ГОСТ 82-70*, ГОСТ 8509-72*																	Всего
	ф8	ф10	ф12	ф16	ф14		Итого	6×60	8×40	8×100	8×150	8×200	10×50	12×50	12×150	Сальник Ду50	Итого	8×250	8×300		Итого	63×5			Итого	
ПС-2	3,7	—	7,4	4,6	—		15,7	—	—	—	5,6	18,3	8,9	—	—		32,8	—	15,0		15,0	14,9			14,9	78,4
ПС-3	2,6	—	6,2	2,3	—		11,1	—	—	—	5,6	18,3	7,3	--	—		31,2	—	7,5		7,5	10,6			10,6	60,4
ПС-4	2,6	—	3,8	5,6	—		12,0	0,3	0,2	—	2,8	18,3	5,1	2,8	16,9		46,4	—	—		—	7,7			7,7	66,1
ПС-5	2,7	—	7,0	5,6	—		15,3	—	—	—	8,4	6,2	6,4	2,8	16,9		40,7	—	—		—	8,6			8,6	64,6
ПС-6	—	—	16,6	2,3	—		18,9	—	—	—	7,0	9,3	6,4	—	—		22,7	—	—		—	—			—	41,6
ПС-7	0,2	—	10,1	2,3	—		12,6	0,6	0,4	—	12,6	28,7	12,4	—	—		54,7	—	—		—	—			—	67,3
ПС-8	0,2	—	1,8	—	31		33	0,6	0,4	—	2,8	3,1	2,4	—	—		9,3	—	—		—	—			—	42,3
ПС-9	2,7	0,3	1,2	5,6	—		9,8	—	—	—	1,4	4,2	1,6	2,8	16,9		26,9	1,6	—		1,6	8,6			8,6	46,9
ПС-10	2,5	—	8,6	5,6	—		16,7	—	—	11,7	1,4	18,3	11,5	2,8	16,9		62,6	—	—		—	7,7			7,7	87,0
ПС-11	—	—	5,0	2,3	—		7,3	—	—	—	2,8	18,3	5,7	—	—	4,0	30,8	—	7,5	—	7,5	—			—	45,6

Инв. № подл. | Подпись и дата | Взам. инв. №

Привязан

Инв. №

Нач. отд.	Шейко	
Н. контр.	Сокольская	
Гл. спец.	Власенко	
Рук. гр.	Охотникова	
Вед. инж.	Рягузова	
Вед. инж.	Кот	

ТП902-1-136.88- КЖ2и-ВМ С1

Ведомость расхода стали

Стадия	Лист	Листов
Р		1

Госстрой СССР Союзводоканалниипроект Куйбышевский водоканалпроект

Альбом 5

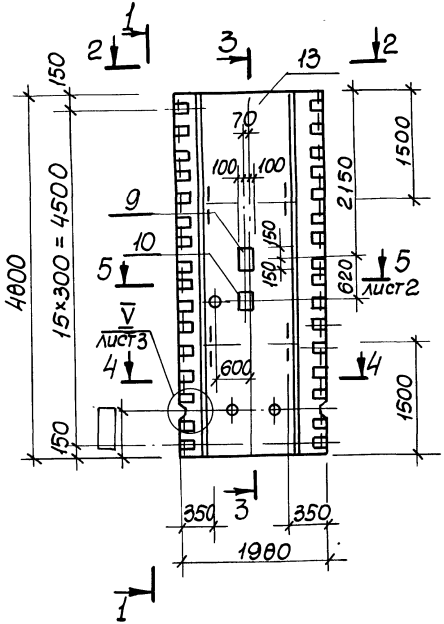

1 - 1

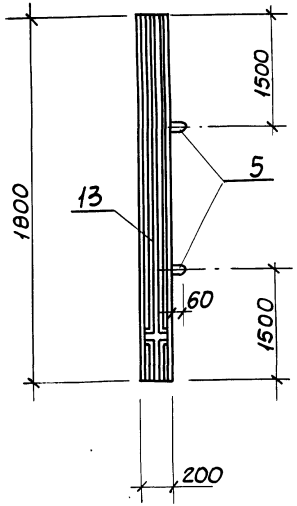

3 - 3

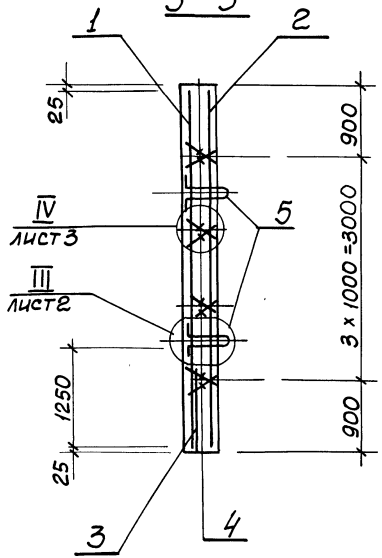

4 - 4

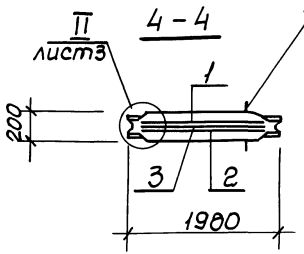

2 - 2

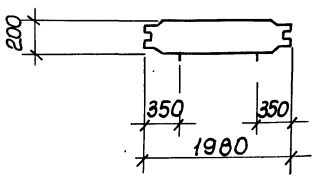

Привязан			ТП902-1-136.88-КЖ2И-ПГ1 СБ		
	Нач.отд.	Шейко	Панель перегородочная ПГ1. Сборочный чертеж	Стадия	Масса	Масштаб
	Н.контр.	Сокольская		Р	4475	1:50
	Гл.спец.	Власенко		Лист 1	Листов 3
	Рук.гр.	Тахтамышева		Госстрой СССР Союзводоканалпроект Харьковский Водоканалпроект	
	Вед.инж.	Разузова			
Инв.№	Вед.инж.	Кот			

Инв.№подл. | Подпись и дата | Взам.инв.№

Ведомость расхода стали на элемент, кг

Марка элемента	Изделия арматурные										Изделия закладные																		Общий расход
	Арматура класса						Прокат марки			Всего	Арматура класса							Прокат марки										Всего	
	А-I			А-III			Вст3кп2				А-II			А-III				Вст3кп2, Вст3пс6-1											
	ГОСТ 5781-82*						ГОСТ 103-76*				ГОСТ 5781-82*							ГОСТ 103-76*				ГОСТ 82-70*			5,900-2				
	Ф8		Итого	Ф8	Ф12		Итого	10×100		Итого		Ф18		Итого	Ф10	Ф12	Ф16		Итого	8×140	8×200	10×50		Итого	8×250	8×300		Итого	Ду50	Ду150		
ПГ1	15,2		15,2	6,4	147,6		154,0	50,6		50,6	219,8	11,3		11,3	0,9	6,1	4,6		11,6	1,5	30,4	4,8		36,7	1,6	15,0		16,6	5,2	32,0		90,5	310,3

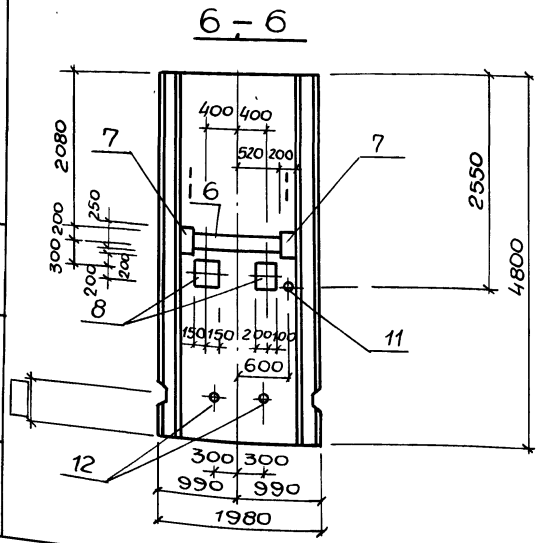

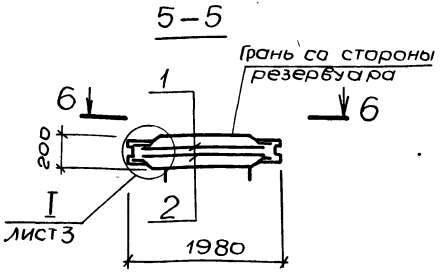

Привязан

Инв. №

Инв. № подл. | Подпись и дата | Взам. инв. №

ТП902-1-136.88-КЖ2и-ПГ1СБ

Лист 2

Копир. Майстренко

232.81-05 16

Формат А3

Альбом 5

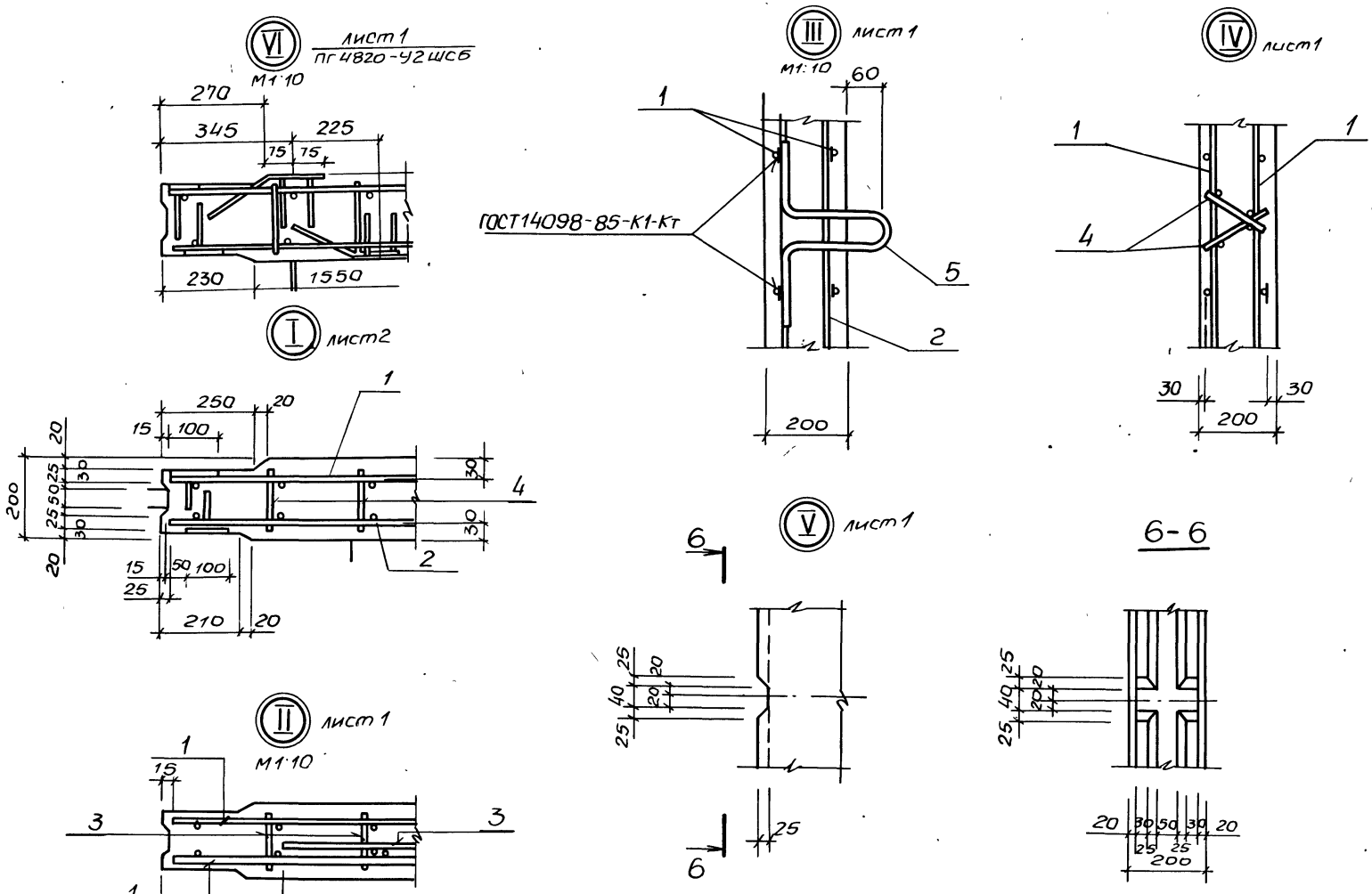

Привязан			
Инв. №			

ТП 902-1-136.88-КЖ2И-ПГ1СБ

Лист 3

Инв. № подл. | Подпись и дата | Взам. инв. №

Копир. Майстренко 23281-05 17 Формат А3

Альбом 5

Формат	Зона	Поз	Обозначение	Наименование	Кол	Примечание
				Документация		
А4			902-1-136.88-КЖ2И-ТТ	Технические требования		
А4			-ВМС2	Ведомость расхода стали		
А3			-ПГ48.20-У2ШСБ	Сборочный чертеж		
				Сборочные единицы		
А4		1	-С5	Сетка арматурная С5(С7)	1	
А4		2	-С6	С6(С8)	1	
		3	3.902.1-10.2 00.01.00-02	С3	1	
		4	3.902.1-10.1 00.0100-01	Каркас плоский Кр2	8	
		5	3.902.1-10.2 00.20.00-01	Изделие закладное МН2	4	
		6	3.902.1-10.2 00.22.00-01	МН6	12	
				Материалы		
		7		Бетон класса В25 W6, F50	1,19	м³

Остальное см 3.902.1-10.1, 10.2
Обозначения в скобках для ПГ48.20-У2 Ш-1.

Взам. инв. № | Подпись и дата | Инв. № подл.

Привязан

Инв. №

Нач. отд.	Шейко		
Н. контр.	Сокольская		
Гл. спец.	Власенко		
Рук. гр.	Пахтамышев		
Вед. инж.	Рязгузова		
Вед. инж.	Кот		

ТП 902-1-136.88 КЖ2И-ПГ48.20-У2Ш

Панель перегородочная ПГ48.20-У2Ш, ПГ48.20-У2Ш-1

Стадия	Лист	Листов
Р		1

Госстрой СССР Союзводоканалниипроект Харьковский Водоканалпроект

Формат А4

Ведомость расхода стали на элемент, кг.

Марка элемента	Изделия арматурные										
	Арматура класса							Прокат марки			Всего
	А-I			А-III				Вст3пс6-1			
	ГОСТ 5781-82*							ГОСТ 103-76			
	Ф8		Итого	Ф8	Ф12	Ф16	Итого	-δ=10	Итого		
ПГ48.20-У2Ш ПГ48.20-У2Ш-1	15,2		15,2	3,2	119,5	49,3	172,0	27,7	27,7		214,9

Продолжение ведомости

Изделия закладные										Общий расход
Арматура класса						Прокат марки			Всего	
А-II			А-III			Вст3пс 6-1				
ГОСТ 5781-82*						ГОСТ 103-76*				
Ф18		Итого	Ф8	Ф16	Итого	-50×12	-150×12	Итого		
11,3		11,3	1,2	11,5	12,7	5,4	33,8	39,2	63,2	278,1

Взам. инв. № | Подпись и дата | Инв. № подл.

Привязан

Инв. №

Нач. отд.	Шейко		
Н. контр.	Сокольская		
Гл. спец.	Власенко		
Рук. гр.	Пахтамышев		
Вед. инж.	Рязгузова		
Вед. инж.	Кот		

ТП 902-1-136.88-КЖ2И-ВМС2

Ведомость расхода стали

Стадия	Лист	Листов
Р		1

Госстрой СССР Союзводоканалниипроект Харьковский Водоканалпроект

Альбом 5

ПГ48.20-У2ш — изображено

ПГ48.20-У2ш-1 — зеркальное отражение

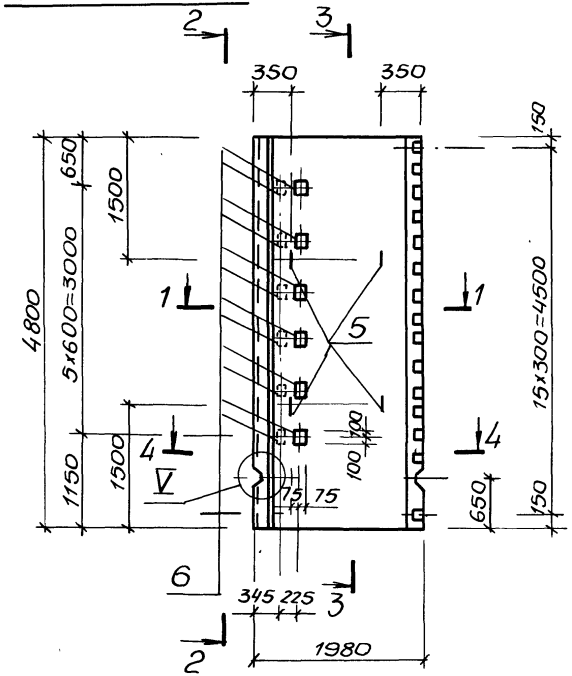

2-2

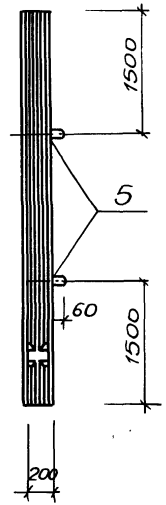

3-3

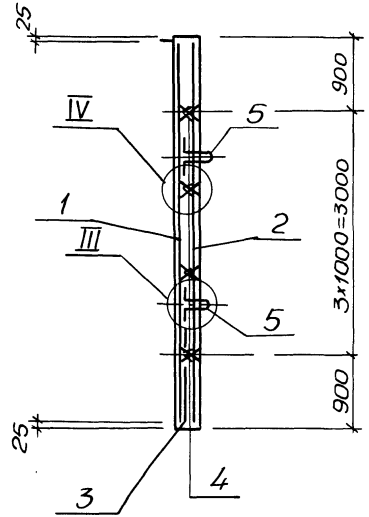

Узлы по типу I-V см. ПГ1-СБ лист 3

4-4

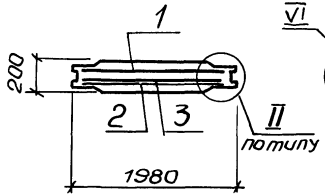

1-1

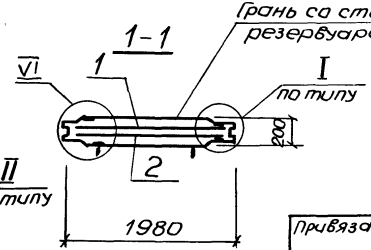

Привязан		Нач.отд.	Шейко	ТП902-1-136.88-КЖ2иПГ48.20-У2ш СБ	
		Н.контр.	Сокольская		
		Гл.спец.	Власенко	Панель перегородочная ПГ48.20-У2ш, ПГ48.20-У2ш-1 Сборочный чертеж	Стадия: Р; Масса: 4475; Масштаб: 1:50
		Рук. гр.	Тахтамышева		Лист; Листов 1
		Вед.инж.	Рягузова		Госстрой СССР Союзводоканалниипроект Харьковский Водоканалпроект
Инв.№		Вед.инж.	Кот		

Копир Майстренко

23281-05 19 Формат А3

Инв.№подл. | Подпись и дата | Взам.инв.№

Альбом 5

Формат	Зона	Поз	Обозначение	Наименование	Испол. —	Испол. 01	Примечание
				Документация			
А3			902-1-136.88-КЖ2И-ТТ	Технические требования			
				Сборочные единицы			
				Панель перегородочная			
А3		1	-ПГ48.20-У2Ш	ПГ48.20-У2Ш	1	—	
А3			-ПГ48.20-У2Ш	ПГ 48.20-У2Ш-1	—	1	
				Изделие закладное			
		2	1.400-15.В.1 120-4Т	Мн 112-6	3	2	
		3	1.400-15.В.1 140-23	Мн 130-6	1,0	1,0	М
		4	1.400-15.В.1 130-29	Мн 121-6	2	2	
		5	1.400-15.В.1 130.23	Мн 120-6	1	1	
		6	1.400-15 В.1 330	Мн 312-2	2	1	
		7	5.900-2	Салник Ду-50, ℓ=200	—	1	
		8	5.900-2	Ду-150, ℓ=200	—	1	
		9		Тр Ду=50 ГОСТ 3262-15*, ℓ=160		2	0,84кг
					ПГ2	ПГ3	

Ведомость расхода стали на дополнительные закладные изделия, кг

Марка элемента	Изделия закладные											
	Арматура класса					Прокат марки						
	А-III					В ст3 кп2, Вст3пс6-1						
	ГОСТ 5781-82*					ГОСТ 103-76*						ГОСТ 82-70*
	Ф16	Ф10	Ф12	Ф6	Итого	8х100	8х150	8х200	10х50	Итого	8х300	
ПГ2	23	0,9	16,8	2,3	22,3	1,5	4,2	28,5	5,4	39,6	15,0	
ПГ3		0,3	4,6	2,3	7,2	0,5	2,8	20,1	5,0	28,4	7,5	

Изделия закладные					Всего
Прокат марки					
В ст3 кп2					
	5,900-2				
	Итого	Ду50	Ду150	Итого	
	15,0			—	76,9
	7,5	15,6	16,0	31,6	74,7

Инв. № подл. | Подпись и дата | Взам. инв. №

Привязан

Инв. №

Нач. отд.	Шейка		
Н. контр.	Сокольская		
Гл. спец.	Власенко		
Рук. гр.	Тахтамышев		
Вед. инж.	Рягузова		
Вед. инж.	Кот		

ТП902-1-136.88-КЖ2И-ПГ2

Панель перегородочная ПГ (ПГ2 - ПГ3)

Стадия	Масса	Масштаб
Р	—	—
Лист 1	Листов 3	

Госстрой СССР Союзводоканалниипроект Харьковский Водоканалпроект

Копир. Майстренко 23281-05 20 Формат А3

Альбом 5

Рис. 1

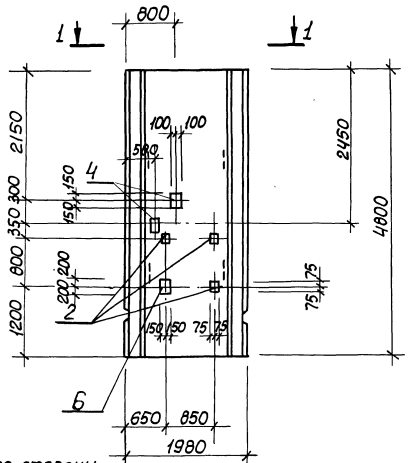

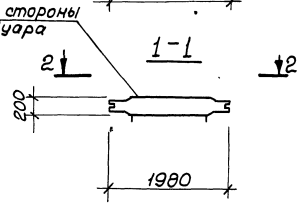

2-2, повёрнуто

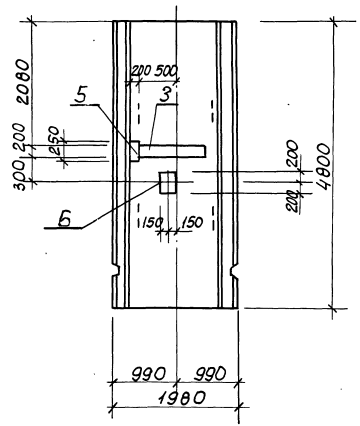

Привязан

Инв.№

ТП 902-1-136.88-КЖ2И-ПГ2

Лист 2

Копир. Кулешова

23281-05 21 Формат А3

Инв.№подл. | Подпись и дата | Взам. инв.№

Рис. 2

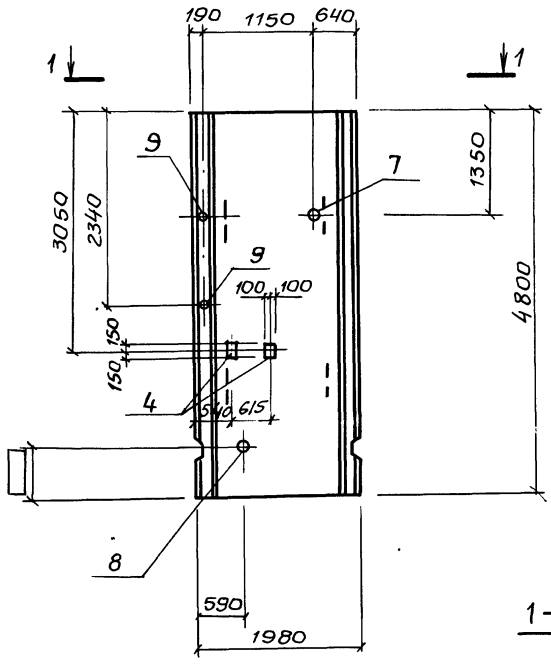

2-2, повернуто

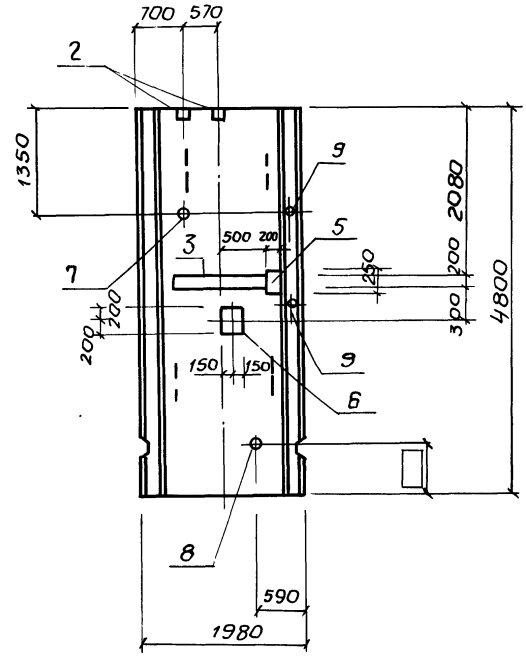

1-1

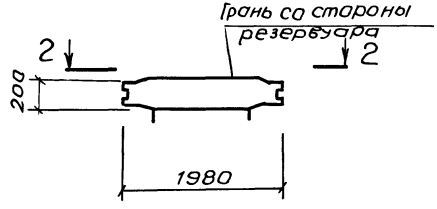

Рис.	Обозначение	Наименование	Марка
1	ТП902-1-136.88 КЖ2И-ПГ2	ПГ48.20-У2Ш-А	ПГ2
2	-01	ПГ48.20-У2Ш-1А	ПГ3

Привязан

Инв.№

ТП902-1-136.88 КЖ2И-ПГ2

Лист 3

Альбом 5

Формат	Зона	Поз.	Обозначение	Наименование	Кол.	Примечание
				Документация		
А3			902-1-136.88 КЖ2И-ТТ	Технические требования		
А3			-МН 1СБ	Сборочный чертеж		
						масса, кг
				Детали		
БЧ		1	-МН1-001	Полоса Б16×630 ГОСТ 82-70* Вст3пс6-1 ТУ 14-1-3023-80		
				ℓ=630	1	49,8
БЧ		2	-002	Полоса Б10×630 ГОСТ 82-70* Вст3пс6-1 ТУ 14-1-3023-80		
				ℓ=630	1	31,2
БЧ		3	-003	Полоса Б10×320 ГОСТ 82-70* Вст3пс6-1 ТУ 14-1-3023-80		
				ℓ=320	2	8,0
БЧ		4	-004	Полоса Б6×850 ГОСТ 82-70* Вст3пс6-1 ТУ 14-1-3023-80		
				ℓ=850	1	34,0
БЧ		5	-005	Полоса Б16×850 ГОСТ 82-70* Вст3пс6-1 ТУ 14-1-3023-80		
				ℓ=850	1	90,8

Привязан

Инв.№

Инв.№ подл. | Подпись и дата | Взам. инв.№

Нач. отд.	Шейко		ТП 902-1-136.88-КЖ2И-МН1
Н. контр.	Сокольская		
Гл. спец.	Власенко		Изделие закладное МН1
Рук. гр.	Хатамышева		
Вед. инж.	Рягузова		
Вед. инж.	Кот		

Стадия	Лист	Листов
Р	1	2

Госстрой СССР Союзводоканалмонтаж Харьковский Водоканалпроект

Формат А4

Формат	Зона	Поз.	Обозначение	Наименование	Кол.	Примечание
БЧ		7	-006	Труба 820×5×500 ГОСТ 10704-76 / Вст3кп2 ГОСТ 10705-80	1	50,2
БЧ		8	-007	Болт М16×60.50 ГОСТ 7798-76*	20	0,13
БЧ		9	-009	Труба 426×10×340 ГОСТ 10704-76* / Вст3кп2 ГОСТ 10705-80	1	34,9
БЧ		6	-010	Полоса Б10×630 ГОСТ 82-70* / Вст3пс6-1 ТУ 14-1-3023-80		
				ℓ=630	1	31,2

Привязан

Инв.№

ТП 902-1-136.88-КЖ2И-МН1 | Лист 2

Копир. Майстренко 23281-05 23 Формат А4

Альбом 5

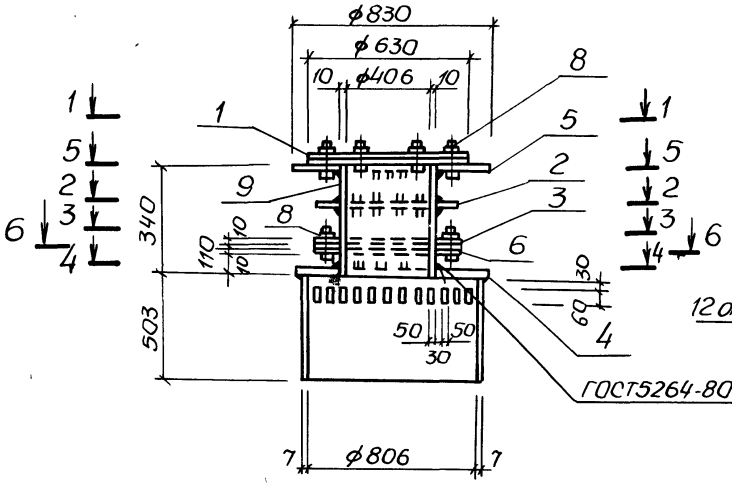

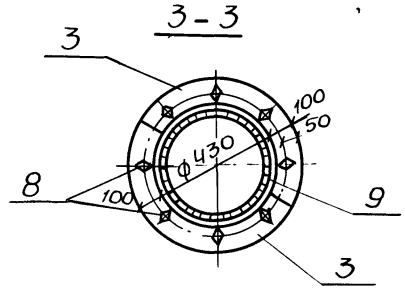

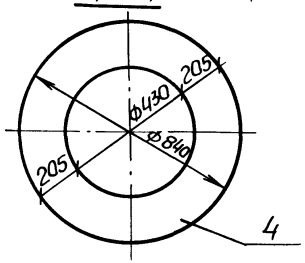

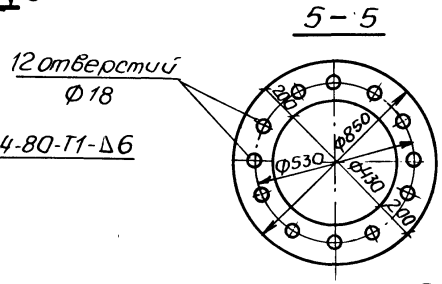

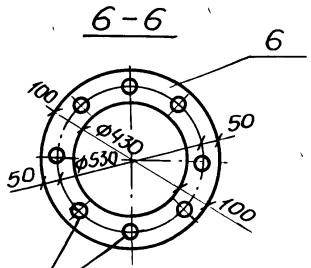

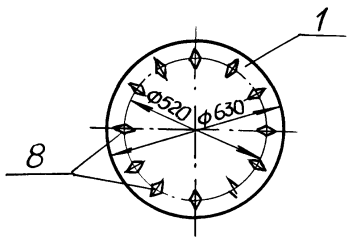

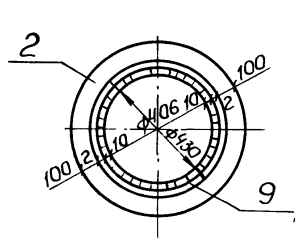

8 отверстий
ф18

				ТП 902-1-136.88-КЖ2 и МН 1 СБ	
				Изделие закладное МН1. Сборочный чертеж	Стадия: Р; Масса: 340.7; Масштаб: —
					Лист; Листов 1
привязан			Нач отд	Шейко	Госстрой СССР Союзводоканалниипроект Харьковский водоканалпроект
			Н. контр	Сокольская	
			Гл. спец.	Власенко	
			Рук гр	Тахтамышев	
			Вед инж	Рягузова	
Инв.№			Вед инж.	Кот	

Копир Майстренко 23281-05 24 Формат А3

Инв.№подл | Подпись и дата | Взам.инв.№

Альбом 5

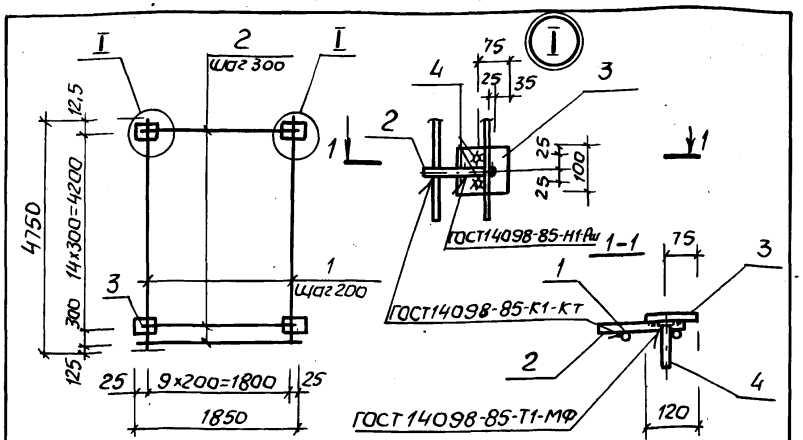

Формат	Зона	Поз.	Обозначение	Наименование	Кол	Примечание
				Документация		
А3			902-1-136.88-КЖ2И-ТТ	Технические требования		
				Детали		
БЧ		1	-С1-001	Ф14А-III ГОСТ 5781-82*, ℓ=4750	10	5,75кг
БЧ		2	-002	Ф10А-III ГОСТ 5781-82*, ℓ=1850	16	1,14кг
БЧ		3	-003	по-лоса А-I 10×100 ГОСТ 103-76* / В Ст3кп2 ГОСТ 535-79*, ℓ=120	30	0,94кг
БЧ		4	-004	Ф10А-III ГОСТ 5781-82*, ℓ=130	60	0,08кг

Привязан

Позицию 3 приварить к поз. 2 после изготовления сеток

Инв. №

ТП 902-1-136.88-КЖ2И-С1

Сетка арматурная С1

Стадия	Масса	Масштаб
Р	108,7	—

Лист | Листов 1

Госстрой СССР Союзводоканалниипроект Харьковский Водоканалпроект

Нач. отд.	Шейко	
Н. контр.	Сокольская	
Гл. спец.	Власенко	
Рук. гр.	Тахтамышева	
Вед. инж.	Рягузова	
Вед. инж.	Кот	

Взам. инв. № | Подпись и дата | Инв. № подл.

Формат А4

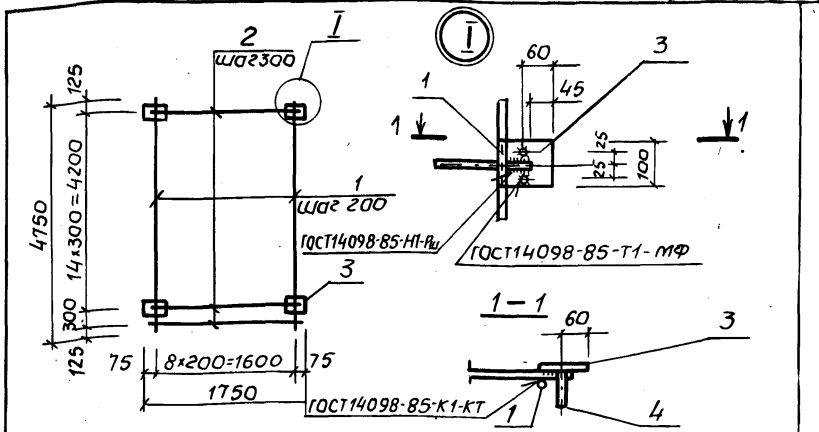

Формат	Зона	Поз	Обозначение	Наименование	Кол.	Примечание
				Документация		
А3			902-1-136.88-КЖ2И-ТТ	Технические требования		
				Детали		
БЧ		1	-С2-001	Ф14А-III ГОСТ 5781-82*, ℓ=4750	9	5,75кг
БЧ		2	-002	Ф10А III ГОСТ 5781-82*, ℓ=1750	16	1,08кг
БЧ		3	-003	по-лоса А-I 10×100 ГОСТ 103-76* / В Ст3кп2 ГОСТ 535-79*, ℓ=120	30	0,94кг
БЧ		4	-004	Ф10А-III ГОСТ 5781-82*, ℓ=130	60	0,08кг

Привязан

Позицию 3 приварить к поз. 2 после изготовления сеток

Инв. №

ТП 902-1-136.88-КЖ2И-С2

Сетка арматурная С2

Стадия	Масса	Масштаб
Р	102,0	—

Лист | Листов 1

Госстрой СССР Союзводоканалниипроект Харьковский Водоканалпроект

Нач. отд.	Шейко	
Н. контр.	Сокольская	
Гл. спец.	Власенко	
Рук. гр.	Тахтамышева	
Вед. инж.	Рягузова	
Вед. инж.	Кот	

Взам. инв. № | Подпись и дата | Инв. № подл.

копир. Майстренко

232R1-0.5 25

Формат А4

Альбом 3

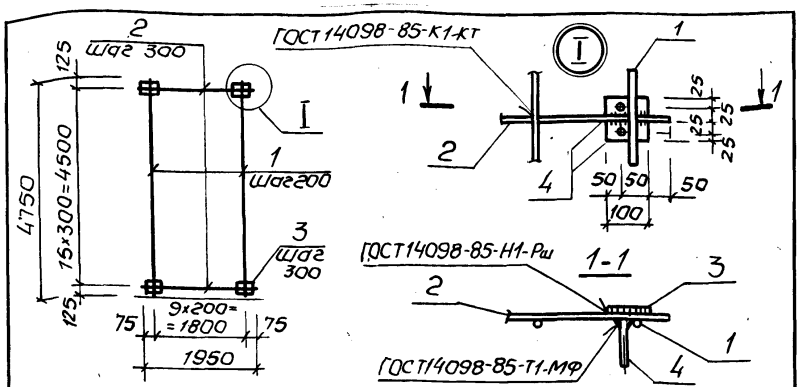

Формат	Зона	Поз.	Обозначение	Наименование	Кол.	Примечание
				Документация		
А3			902-1-136.88-КЖ2И-ТТ	Технические требования		
				Детали		
БЧ		1	-С4-001	Ф12А-III ГОСТ 5781-82*, ℓ=4750	10	4,22кг
БЧ		2	-002	Ф12А-III ГОСТ 5781-82*, ℓ=1950	16	1,73кг
БЧ		3	-003	по: А-1 10×100 ГОСТ 103-76* и по: Ст3кп2 ГОСТ 535-79*, ℓ=100	32	0,79кг
БЧ		4	-004	Ф8А-III ГОСТ 5781-82*, ℓ=120	64	0,05кг

Привязан

Инв.№

Нач.отд.	Шейко		
Н.контр.	Сокольская		
Гл.спец.	Власенко		
Рук.гр.	Тахтамышев		
Вед.инж.	Рагузова		
Вед.инж.	Кот		

ТП 902-1-136.88-КЖ2И-С4

Сетка арматурная С4

Стадия	Масса	Масштаб
Р	98,4	—
Лист	Листов 1	

Госстрой СССР Союзводоканалниипроект Харьковский водоканалпроект

Формат А4

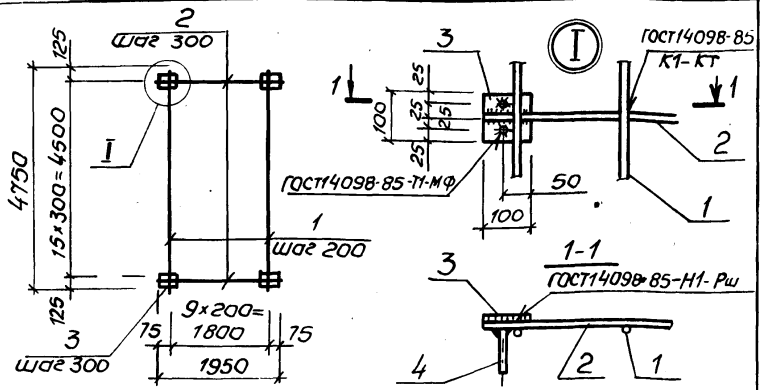

Формат	Зона	Поз.	Обозначение	Наименование	Кол.	Примечание
				Документация		
А3			902-1-136.88-КЖ2И-ТТ	Технические требования		
				Детали		
БЧ		1	-С3-001	Ф12А-III ГОСТ 5781-82*, ℓ=4750	10	4,22кг
БЧ		2	-002	Ф16А-III ГОСТ 5781-82*, ℓ=1950	16	1,73кг
БЧ		3	-003	по: А-1 10×100 ГОСТ 103-76* и по: Ст3кп2 ГОСТ 535-79*, ℓ=100	32	0,79кг
БЧ		4	-004	Ф8А-III ГОСТ 5781-82* ℓ=120	64	0,05кг

Привязан

Инв.№

Нач.отд.	Шейко		
Н.контр.	Сокольская		
Гл.спец.	Власенко		
Рук.гр.	Тахтамышев		
Вед.инж.	Рагузова		
Вед.инж.	Кот		

ТП 902-1-136.88-КЖ2И-С3

Сетка арматурная С3

Стадия	Масса	Масштаб
Р	98,4	—
Лист	Листов 1	

Госстрой СССР Союзводоканалниипроект Харьковский водоканалпроект

Инв.№ подл. | Подпись и дата | Взам.инв.№

Копир. Майстренко 23281-05 26 Формат А4

Альбом 5

Формат	Зона	Поз	Обозначение	Наименование	Кол.	Примечание
						масса ед., кг
				Документация		
А3			902-1-136.88 -КЖ2И-ТТ	Технические требования		
А4			-С5 СБ	Сборочный чертеж		
				Детали		
БЧ		1	-С5-001	Ф12А-III ГОСТ 5781-82*;		
				ℓ=4750	10	4,2кг
БЧ		2	-002	Ф16А-III ГОСТ 5781-82*;		
				ℓ=1950	16	3,08кг
ВЧ		3	-003	пола-А1-10×100 ГОСТ 103-76* сс ВСт3кп2 ГОСТ 535-79*		
				ℓ=120	16	0,94кг
БЧ		4	-004	Ф8А-III ГОСТ 5781-82*;		
				ℓ=120	32	0,05кг

Рис.1

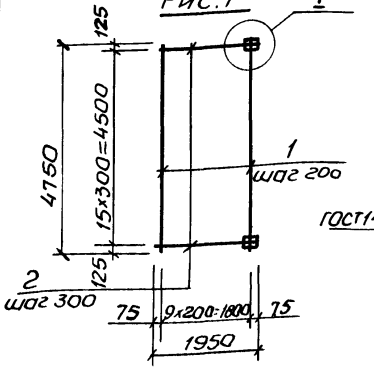

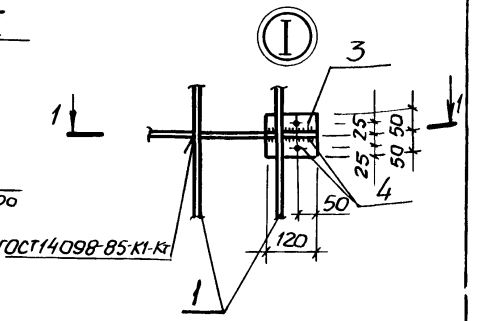

Рис.2

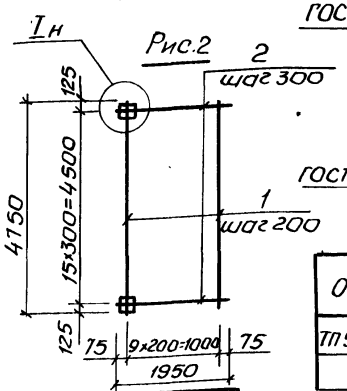

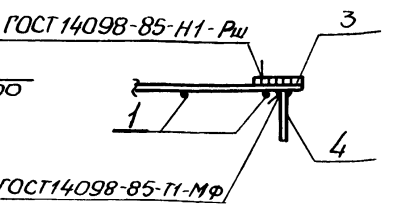

Обозначение	Марка	Рис.
ТП 902-1-136.88-КЖ2И-С5	С5	1
-01	С7	2

Привязан

Инв.№

Нач.отд.	Шейко	
Н.контр.	Сокольская	
Гл.спец.	Власенко	
Рук.гр.	Тахтамышева	
Вед.инж.	Рягузова	
Вед.инж.	Кот	

ТП 902-1- 136.88 -КЖ2И-С5

Сетки арматурные С5, С7

Стадия	Лист	Листов
Р		1

Госстрой СССР Союзводоканалниипроект Харьковский Водоканалпроект

Формат А4

Инв.№ подл. | Подпись и дата | Взам.инв.№

Привязан

Инв.№

Нач.отд.	Шейко	
Н.контр.	Сокольская	
Гл.спец.	Власенко	
Рук.гр.	Тахтамышева	
Вед.инж.	Рягузова	
Вед.инж.	Кот	

ТП 902-1- 136 88- КЖ2И-С5, СБ

Сетки арматурные С5, С7. Сборочный чертеж

Стадия	Масса	Масштаб
Р	107.9	—
Лист	Листов 1	

Госстрой СССР Союзводоканалниипроект Харьковский Водоканалпроект

Копир. Майстренко 23281-05 27 Формат А4

Альбом 5

Формат	Зона	Поз	Обозначение	Наименование	Кол.	Примечание
				Документация		
А3			902-1-136.88-КЖ2И-ТТ	Технические требования		
А4			-С6 СБ	Сборочный чертеж		
				Детали		
БЧ		1	С6-001	Ф12А-III ГОСТ 5781-82*;		
				ℓ=4750	10	4,2кг
БЧ		2	-01	Ф12А-III ГОСТ 5781-82;*		
				ℓ=1950	16	1,73кг
БЧ		3	-002	Поло-Ai 10×100 ГОСТ 103-76*		
				са Вст3кп2 ГОСТ 535-79*		
				ℓ=100	16	0,79кг
БЧ		4	-003	Ф8А-III ГОСТ 5781-82;*		
				ℓ=120	32	0,05кг

Инв.№подл. | Подпись и дата | Взам.инв.№

Привязан

Инв.№

Нач.отд	Шейко		
Н.контр	Сокольская		
Гл.спец.	Власенко		
Рук.гр.	Тахтамышев		
Вед.инж	Рязгузова		
Вед.инж	Кот		

ТП 902-1-136 88 -КЖ2И С6

Сетки арматурные С6, С8

Стадия	Лист	Листов
Р		1

Госстрой СССР Союзводоканалниипроект Харьковский Водоканалпроект

Формат А4

Рис.1

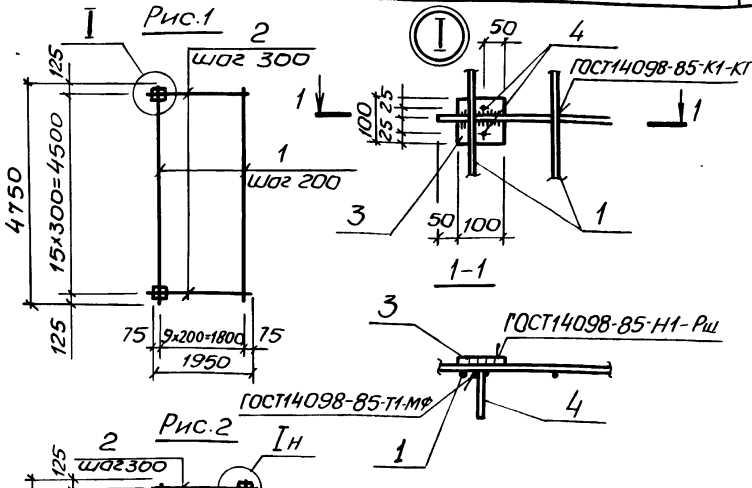

Рис.2

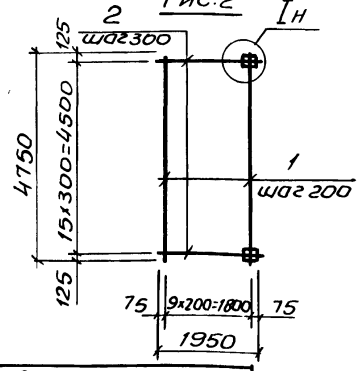

Обозначение	Марка	Рис
902-1-136.88-КЖ2-С6	С6	1
-01	С8	2

Инв.№подл. | Подпись и дата | Взам.инв.№

Привязан

Инв.№

Нач.отд	Шейко		
Н.контр	Сокольская		
Гл.спец.	Власенко		
Рук.гр.	Тахтамышев		
Вед.инж	Рязгузова		
Вед.инж	Кот		

ТП 902-1- 136.88 -КЖ2И СБ СБ

Сетки арматурные С6, С8. Сборочный чертеж

Стадия	Масса	Масштаб
Р	83,9	-
Лист	Листов 1	

Госстрой СССР Союзводоканалниипроект Харьковский Водоканалпроект

Копир. Майстренко 23281-05 28

Формат А4

Альбом 5

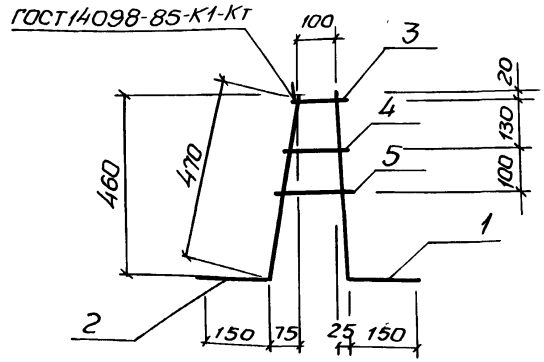

Формат	Зона	Поз.	Обозначение	Наименование	Кол.	Примечание
				Документация		
А3			902-1-136.88-КЖ2И-ТТ	Технические требования		
				Детали		
Бч		1	-КР1-001	Ф10А-III ГОСТ 5781-82*, ℓ=610	1	0,38кг
Бч		2	-002	Ф10А-I ГОСТ 5781-82*, ℓ=620	1	0,38кг
Бч		3	-01	ℓ=150	1	0,09кг
Бч		4	-02	ℓ=170	1	0,10кг
Бч		5	-03	ℓ=200	1	0,12кг

Привязан:

Инв. №

Взам. инв. № | Подпись и дата | Инв. № подл.

Нач. отд	Шейко	
Н. контр	Сокольская	
Гл. спец.	Власенко	
Рук. гр.	Тахтамышева	
Вед. инж.	Рязунова	
Вед. инж.	Кот	

ТП 902-1-136.88-КЖ2И-КР1

Каркас плоский КР1

Стадия	Масса	Масштаб
Р	1,07	—
Лист	Листов 1	

Госстрой СССР Союзводоканалниипроект Харьковский Водоканалпроект

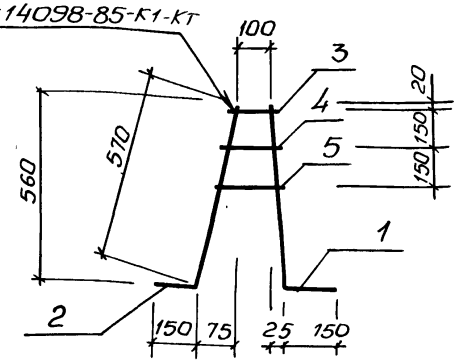

Формат	Зона	Поз.	Обозначение	Наименование	Кол.	Примечание
				Документация		
А3			902-1-136.88-КЖ2И-ТТ	Технические требования		
				Детали		
Бч		1	-КР2-001	Ф14А-III ГОСТ 5781-82*, ℓ=710	1	0,86кг
Бч		2	-002	Ф10А-I ГОСТ 5781-82*, ℓ=720	1	0,44кг
Бч		3	-01	ℓ=150	1	0,09кг
Бч		4	-02	ℓ=170	1	0,10кг
Бч		5	-03	ℓ=200	1	0,12кг

Привязан:

Инв. №

Взам. инв. № | Подпись и дата | Инв. № подл.

Нач. отд	Шейко	
Н. контр	Сокольская	
Гл. спец.	Власенко	
Рук. гр	Тахтамышева	
Вед. инж.	Рязунова	
Вед. инж	Кот	

ТП 902-1-136.88-КЖ2И-КР2

Каркас плоский КР2

Стадия	Масса	Масштаб
Р	1,61	—
Лист	Листов 1	

Госстрой СССР Союзводоканалниипроект Харьковский Водоканалпроект

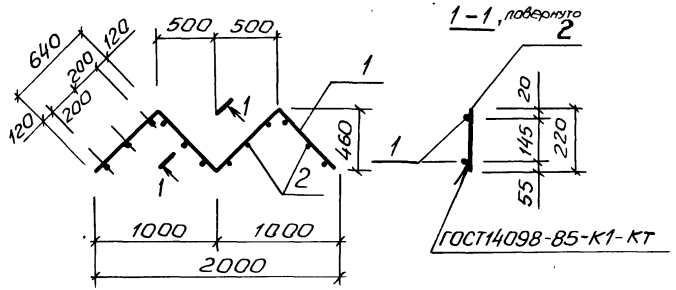

Формат	Зона	Поз.	Обозначение	Наименование	Кол.	Примечание
				Документация		
А3			902-1-136.88-КЖ2И-ТТ	Технические требования		
				Детали		
БЧ		1	-КР3-001	Ф10А-I ГОСТ5781-82*, ℓ=2560	2	1,58кг
БЧ		2	-002	Ф12А-III ГОСТ5781-82*, ℓ=220	12	0,19кг

Привязан

Инв. №

Нач отд	Шейко	
Н контр.	Сокольская	
Гл спец	Власенко	
Рук. гр	Тахтамышев	
Вед инж	Рязузова	
Вед инж	Кот	

ТП 902-1-136.88. КЖ2И-КР3

Каркас плоский Кр3

Стадия	Масса	Масштаб
Р	5,4	—

Лист | Листов 1

Госстрой СССР
Союзводоканалниипроект
Харьковский
ВОДОКАНАЛПРОЕКТ

Инв. № подл. | Подпись и дата | Взам. инв. №

Формат А4

Альбом 5

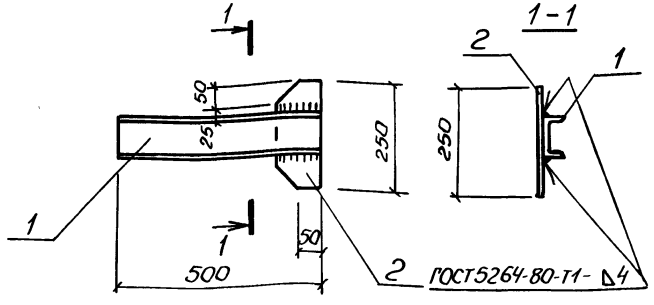

Формат	Зона	Поз.	Обозначение	Наименование	Кол.	Примечание
				Документация		
А3			902-1-136.88-КЖ2И-ТТ	Технические требования		
				Детали		
БЧ		1	-ММ1-001	Швеллер 10 ГОСТ 8240-72* Вст3кп2 ГОСТ 535-79*		
				ℓ=500	1	4,3кг
БЧ		2	-002	Полоса Б2-6×100 ГОСТ 103-76* Вст3кп2 ГОСТ 535-79*		
				ℓ=250	1	1,0кг

Привязан

Инв. №

Взам. инв. №

Подпись и дата

Инв. № подл.

Н. контр.	Сокольская		
Гл. спец.	Власенко		
Рук. гр.	Тахтамышева		
Вед. инж.	Рягузова		
Вед. инж.	Кот		

ТП 902-1-136.88-КЖ2И-ММ1

Изделие соединительное ММ1

Стадия	Масса	Масштаб
Р	5,3	—
Лист	Листов 1	

Госстрой СССР Союзводоканалниипроект Харьковский водоканалпроект

Формат А4

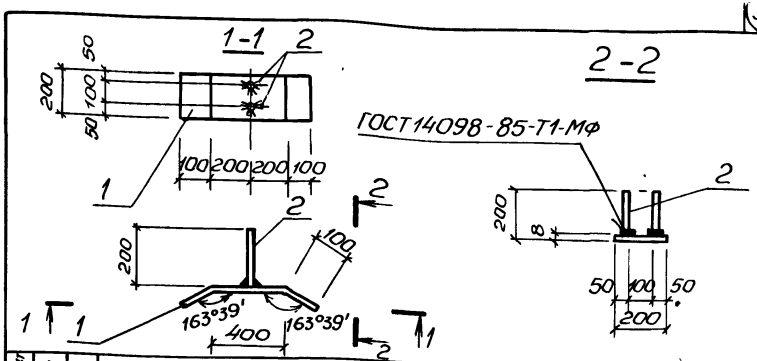

Формат	Зона	Поз	Обозначение	Наименование	Кол	Примечание
				Документация		
А3			902-1-136.88-КЖ2И-ТТ	Технические требования		
				Детали		
БЧ		1	-ММ2-001	Полоса Б-2-8×200 ГОСТ 103-76* Вст3кп2 ГОСТ 535-79*		
				ℓ=600	1	7,5кг
БЧ		2	-002	Ф16А-III ГОСТ 5781-82,* ℓ=200	2	0,18кг

Привязан

Инв. №

Взам. инв. №

Подпись и дата

Инв. № подл.

Нач. отд.	Шейко		
Н. контр.	Сокольская		
Гл. спец.	Власенко		
Рук. гр.	Тахтамышева		
Вед. инж.	Рягузова		
Вед. инж.	Кот		

ТП 902-1-136.88-КЖ2И-ММ2

Изделие соединительное ММ2

Стадия	Масса	Масштаб
Р	7,86	—
Лист	Листов 1	

Госстрой СССР Союзводоканалниипроект Харьковский водоканалпроект

gost.e-ecolog.ru