ТИПОВОЙ ПРОЕКТ
902-1-136.88

КАНАЛИЗАЦИОННАЯ НАСОСНАЯ СТАНЦИЯ ПРОИЗВОДИТЕЛЬНОСТЬЮ 13-150 м³/ч, НАПОРОМ 8-60 м ПРИ ГЛУБИНЕ ЗАЛОЖЕНИЯ ПОДВОДЯЩЕГО КОЛЛЕКТОРА 4.0 м (СБОРНО-МОНОЛИТНЫЙ ВАРИАНТ)

АЛЬБОМ 3
ПЕРЕЧЕНЬ АЛЬБОМОВ

Альбом 1	ПЗ	Пояснительная записка
Альбом 2	ТХ	Технология производства
	ВК	Внутренний водопровод и канализация
	ОВ	Отопление и вентиляция
Альбом 3		1 Надземная часть. 2 Общие чертежи.
	АР	Архитектурные решения.
	КЖ1	Конструкции железобетонные
	КМ1	Конструкции металлические
	КЖ1И	Изделия
	АРИ	Изделия
Альбом 4		Подземная часть
	КЖ2	Конструкции железобетонные
	КМ2	Конструкции металлические
Альбом 5	КЖ2И	Подземная часть. Изделия.
Альбом 6	ЭМ	Силовое электрооборудование
	АТХ	Технологический контроль
Альбом 7	Н	Нестандартизированное оборудование
Альбом 8	СО	Спецификации оборудования
Альбом 9	ВМ	Ведомости потребности в материалах
Альбом 10	С	Сметы. Общая часть
Альбом 11	С	Сметы. Подземная часть.

Применены типовые материалы:
Серия 7.902-4 Бак разрыва струи вместимостью 180 л

Распространитель ЦИТП (Тбилисский филиал)

Разработан проектным институтом
„Харьковский Водоканалпроект"

Главный инженер института Г.А. Бондаренко
Главный инженер проекта В.С. Лялюк

Утвержден и введен в действие
Главным управлением проектирования Госстроя СССР
протокол от 19.07.88 №46

gost.e-ecolog.ru

© ЦИТП Госстроя СССР, 1988

Содержание альбома №3

Наименование	NN листов	NN стр.
Содержание альбома		2
Основной комплект марки АР		
Общие данные	1	3
План на отм 0,000	2	4
Разрезы 1-1, 2-2	3	5
Фасады. Схемы расположения элементов заполнения оконных проемов	4	6
План кровли. Планы полов. Экспликация полов	5	7
План отверстий и закладных деталей		
Сечения	6	8
Детали I-XI	7	9
Изделия АРИ		
Опись документов		10
Дверной блок ИД-1		10
Дверные полотна П1...П4		11
Накладка НС-1		12
Коробка К-1		12
Основной комплект чертежей марки КЖ1.		
Общие данные	1	13
Схема расположения плит покрытия на отм. 3,600	2	14
Кольцо обвязочное ОК м1 (начало)	3	15
Кольцо обвязочное ОК м1 (окончание)	4	16
Перекрытие РКм1 на отм. 0,000. Схема расположения балок и плит перекрытия (начало)	5	17
Перекрытие РКм1 на отм. 0,000. Схема расположения балок и плит перекрытия (окончание)	6	18
Перекрытие РКм1, на отм. 0,000. Балки обвязочные Бм1, Бм4. Общий вид и схемы армирования.	7	19
Перекрытие РКм1, на отм. 0,000. Балки обвязочные Бм2, Бм3. Общий вид и схемы армирования.	8	20
Перекрытие РКм1, на отм. 0,000. Спецификация	9	21
Перекрытие РКм2, на отм. -3,200 - 4,700 - 6,200. Общий вид	10	22
Перекрытие РКм2 на отм. -3,200; -4,700; -6,200. Плита Пм1. Балки Бм1, Бм1а, Бм2, Бм2а.		
Общий вид и схемы армирования	11	23
Перекрытие РКм2 на отм. -3,200; -4,700; -6,200. Спецификация.	12	24
Схема расположения фундаментов под оборудование (начало)	13	25
Схема расположения фундаментов под оборудование (продолжение)	14	26
Схема расположения фундаментов под оборудование (окончание)	16	27
Схема расположения фундаментов под стойки и лестницы	16	28
Схема расположения элементов форшахты	17	29
Схема расположения элементов заземления	18	30
Детали гидроизоляции	19	31
Основной комплект чертежей марки КМ1		
Общие данные (начало)	1	32
Общие данные (окончание)	2	33
Схемы расположения путей монорельсов и ограждения на отм. 0,000		
Сечения 1-1 ÷ 4-4	3	34
Узлы II, III, Сечения 5-5 ÷ 10-10	4	35
Схема расположения элементов ограждения кровли и наружной лестницы	5	36
Изделия КЖ1И		
Опись документов		37
Изделие соединительное МС6		37
Технические требования		38
Опора ОП2		38
Плита покрытия П2		39
Балка перекрытия Б2, Б4		39
Балка перекрытия Б1		40
Балка перекрытия Б2		40
Плита перекрытия П(ПЗ-ПБ). Сборочный чертеж.		41
Плита перекрытия П(ПЗ-ПБ)		41
Плита перекрытия П(ПЗ-ПБ)		41
Ведомость расхода стали.		42
Плита перекрытия ПБ		42
Плита перекрытия П7		42
Плита перекрытия П8		43
Плита перекрытия П9, П10		43
Опорная подушка ОП1		44
Опорный блок ОБ1		44
Сетка арматурная С1		45
Сетка арматурная С(С4, С5)		45
Сетка арматурная С(С4, С5). Сборочный чертеж		45
Петля строповочная ПС1		45
Изделие соединительное МС3		46
Петля строповочная ПС2		46
Каркас плоский Кр1		46
Каркас плоский КР2		46
Каркас плоский Кр3		47
Каркас плоский Кр4		47
Каркас плоский Кр5, Кр6		47
Изделие соединительное МС1		48
Изделие закладное МС2		48
Щит Щ1		48
Каркас плоский Кр(Кр7, Кр8). Сборочный чертеж		49
Каркас плоский Кр(Кр7, Кр8)		49
Изделие соединительное МС4		49
Изделие закладное МН1		49

Инв. № подл. | Подпись и дата | Взам. инв. №

Привязан

Инв. №

Ведомость рабочих чертежей основного комплекта марки АР

Лист	Наименование	Примечание
1	Общие данные	
2	План на отм. 0,000	
3	Разрезы 1-1, 2-2	
4	Фасады. Схемы расположения элементов заполнения оконных проемов	
5	План кровли. Планы полов. Экспликация полов	
6	План отверстий и закладных элементов. Фрагмент 1. Сечения	
7	Детали I–XI	

Ведомость спецификаций

Лист	Наименование	Примечание
2	Спецификация элементов заполнения проемов	
2	Спецификация перемычек	
4	Спецификация элементов заполнения оконных проемов	
4	Спецификация стекол	
6	Спецификация к схеме расположения закладных элементов	

Основные строительные показатели

Наименование	Ед. изм.	Количество			
		-4,0	-5,3 откр. слоев	-5,3 опуск. слоев	-7,0
Площадь застройки	м²	43,9	43,9	43,9	43,9
Общая площадь	м²	75,9	75,9	75,9	75,9
в том числе:					
подземной части	м²	41,5	41,5	41,5	41,5
на расчетную единицу	м²	0,42	0,42	0,42	0,42
Строительный объем	м³	374,2	439,7	456,3	501,2
в том числе:					
подземной части	м³	211,4	274,9	291,5	336,4
на расчетную единицу	м³	2,11	2,75	2,92	3,36

Типовой проект разработан в соответствии с действующими нормами и правилами.

Гл. инж. проекта /Лялюк/

Ведомость ссылочных и прилагаемых документов

Обозначение	Наименование	Примечание
	Ссылочные документы	
ГОСТ 11214-86	Окна и балконные двери деревянные с двойным остеклением для жилых и общественных зданий	
ГОСТ 6629-74*	Двери деревянные внутренние для жилых и общественных зданий	
ГОСТ 6785-80**	Плиты подоконные железобетонные для жилых и общественных зданий	
1.038.1-1 вып.1	Перемычки железобетонные для зданий с кирпичными стенами	
1.400-15 вып.1	Унифицированные закладные изделия железобетонных конструкций для крепления технологичес-ких коммуникаций и устройств	
1.431-6	Кирпичные перегородки для одноэтажных и многоэтажных производственных зданий	
1.436.3-19	Двери с применением гнутых профилей из тонколистовой стали	
2.236-2 вып.1	Детали примыкания оконных и дверных блоков к стенам и перегородкам каркасно-панельных и кирпичных зданий	
2.460-14 вып.0	Типовые узлы покрытий промышленных зданий в местах установки вентиляционных шахт	
2.460-15 вып.1	Типовые узлы покрытий промышленных зданий в местах установки крышных вентиляторов	

Обозначение	Наименование	Примечание
5.904-4	Двери и люки для вентиляционных камер	
	Прилагаемые документы	
902.1-136.88-АР и -АР ВМ	Изделия	на 3 х листах
	ВМ по рабочим чертежам основного комплекта марки АР	Альбом 9

Общие указания

1 За условную отметку 0,000 принят уровень чистого пола монтажной площадки машинного отделения, что соответствует абсолютной отметке ☐

2 Условная отметка уровня земли принята −0,150

3 Над проемами уложены сборные железобетонные перемычки. Усиленные перемычки уложены со стороны помещения.

Над проемами по ширине 700 и менее выкладываются рядовые перемычки из отборного целого кирпича на растворе марки 25 и заделываются в простенки на расстояние не менее 250 мм от откосов проемов. Под нижний ряд кирпича в слой раствора укладывается арматура ф6АI из расчета по два стержня на каждые 1/2 кирпича толщины стены. Расход арматуры 19 кг

Привязан				
Инв. N				
ТП 902-1-136.88-АР				
Нач. отд.	Шейко			Канализационная насосная станция производительностью 13-150 м³/ч, напором 8-60 м
Н. контр.	Сокольская			
Гл. спец.	Власенко			
Рук. гр.	Хесина			
Ст. арх.	Кривицкова			Общие данные
Инж.	Шевлякова		V.88	

Стадия	Лист	Листов
Р	1	7

Госстрой СССР Производственный монтажный Харьковский Водоканалпроект

23281-03 4

Копир.

Формат А2

Альбом 3

Ведомость проемов ворот и дверей

Марка, поз.	Размер проема, мм.
1.	1600 х 3370
2	940 х 2400
3	910 х 2070
4	710 х 2070
5	550 х 1300

Ведомость перемычек

Марка, поз.	Схема сечения
ПБ1	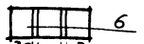
ПБ2	
ПБ3	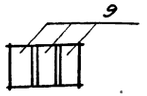
ПБ4	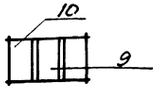
ПБ5	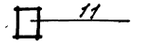
ПБ6	

Спецификация элементов заполнения проемов

Марка, поз.	Обозначение	Наименование	Кол.	Масса ед., кг	Примечание
1	902-1-136.88-АРК-ИЗ1	Дверной блок ИЗ1	2		
2	1.436.3-19	Дверной блок ДНС 9-24 г	1	64,32	
3	ГОСТ 6629-74*	Дверной блок ДГ 21-9	1		
4	ГОСТ 6629-74*	Дверной блок ДГ 21-7 сп	1		
5	5,904-4	Дверь герметическая утепленная РУс 0,50/25	1	36.0	

Спецификация перемычек

Марка, поз.	Обозначение	Наименование	Кол.	Масса ед., кг	Примечание
6	1.038.1-1 вып.1	2ПБ19-3 (п)	6	81	
7	1.038.1-1 вып.1	2ПБ17-2 (п)	1	71	
8	1.038.1-1 вып.1	5ПБ18-27 (п)	1	250	
9	1.038.1-1 вып.1	3ПБ13-37 (п)	5	85	
10	1.038.1-1 вып.1	3ПБ30-8 (п)	1	197	
11	1.038.1-1 вып.1	2ПБ13-1 (п)	1	54	
12	1.038.1-1 вып.1	1ПБ10-1	2	20	

План на отм. 0,000

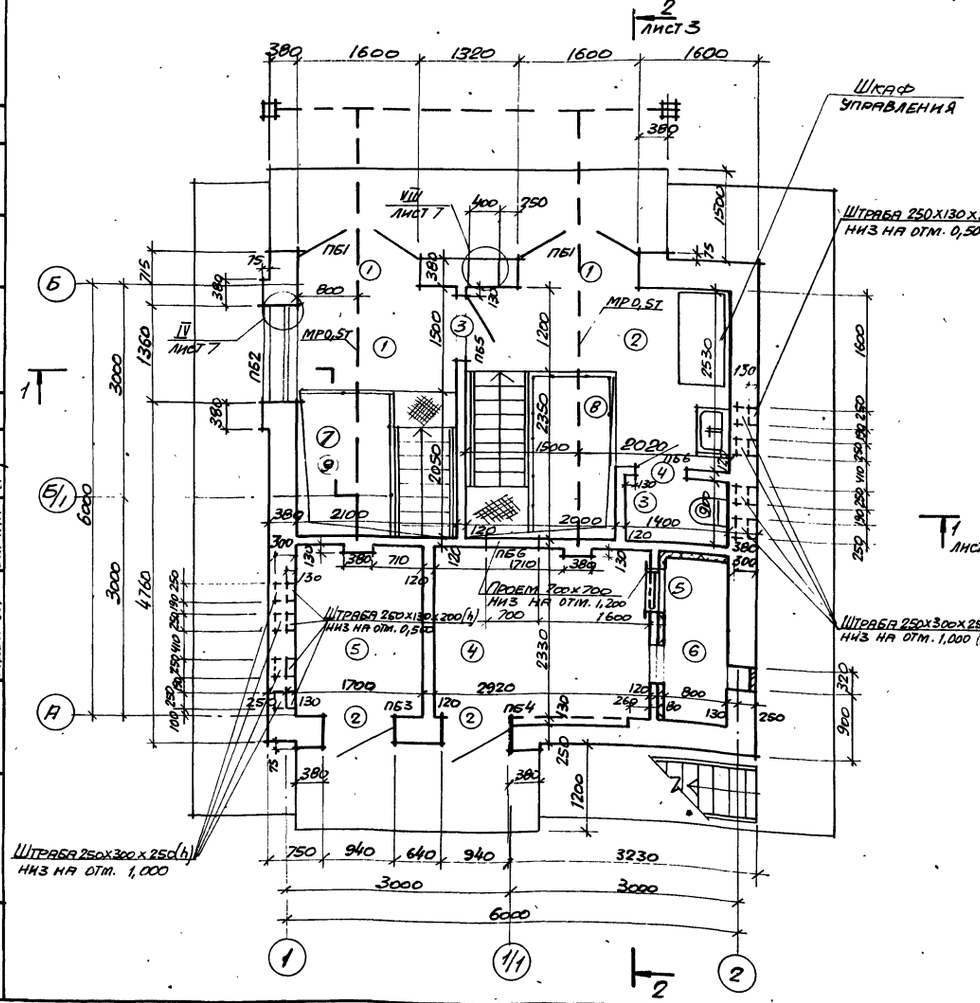

Экспликация помещений

Номер по плану	Наименование	Площадь, м²	Категория производства по взрывной, взрыво-пожарной и пожарной опасности
1	Монтажная площадка помещения решетчатого накопителя	3,2	Д
2	Монтажная площадка машзала	6,4	Д
3	Санузел	1,3	
4	Венткамера приточная	8,6	Д
5	Венткамера вытяжная	4.0	Д
6	Форкамера	1,8	Д
7	Помещение решетчатого накопителя	10,3	Д
8	Машзал	19,7	Д
9	Приемный резервуар	10,3	

1. Дверь (тип 3) между монтажными площадками помещения решетчатого накопителя и машзала выполнить с отм. 0,300

Согласовано: Группа КЗМ Кот; Сектор ОВ Ожиганова; Отдел ВиК-2 Чарнушкин; Отдел ЭМ Барчан; Взамин.№; Гл.инж.проекта Нач.отд. Кан; Подпись и дата; Инв.№ подл.

Привязан

Инв.№

Нач.отд.	Шейко			
Н.контр.	Сокольская			
Гл.спец.	Власенко			
Рук.гр.	Хесина			
Ст.арх.	Хривнякова			
Инж.	Шевлякова			

ТП 902-1-136.88-АР

Канализационная насосная станция производительностью 13-150 м³/ч, напором 8-60 м.

Стадия	Лист	Листов
Р	2	

План на отм. 0,000

Госстрой СССР Союзводоканалниипроект Харьковский Водоканалпроект

Альбом 3

Разрез 1-1

Защитный слой из гравия (ГОСТ 8268-82) с зернами 5...10 мм, втопленного в горячую битумную мастику - 10 мм
3х слойный водоизоляционный ковер из рубероида марки РЭМ-350 (ГОСТ 10923-82) на горячей антисептированной битумной мастике марки МБК-Г- [ ] (ГОСТ 2889-80)
Комплексные плиты (утеплитель - пенобетон γ=500 кг/м^3 δ=100 мм)

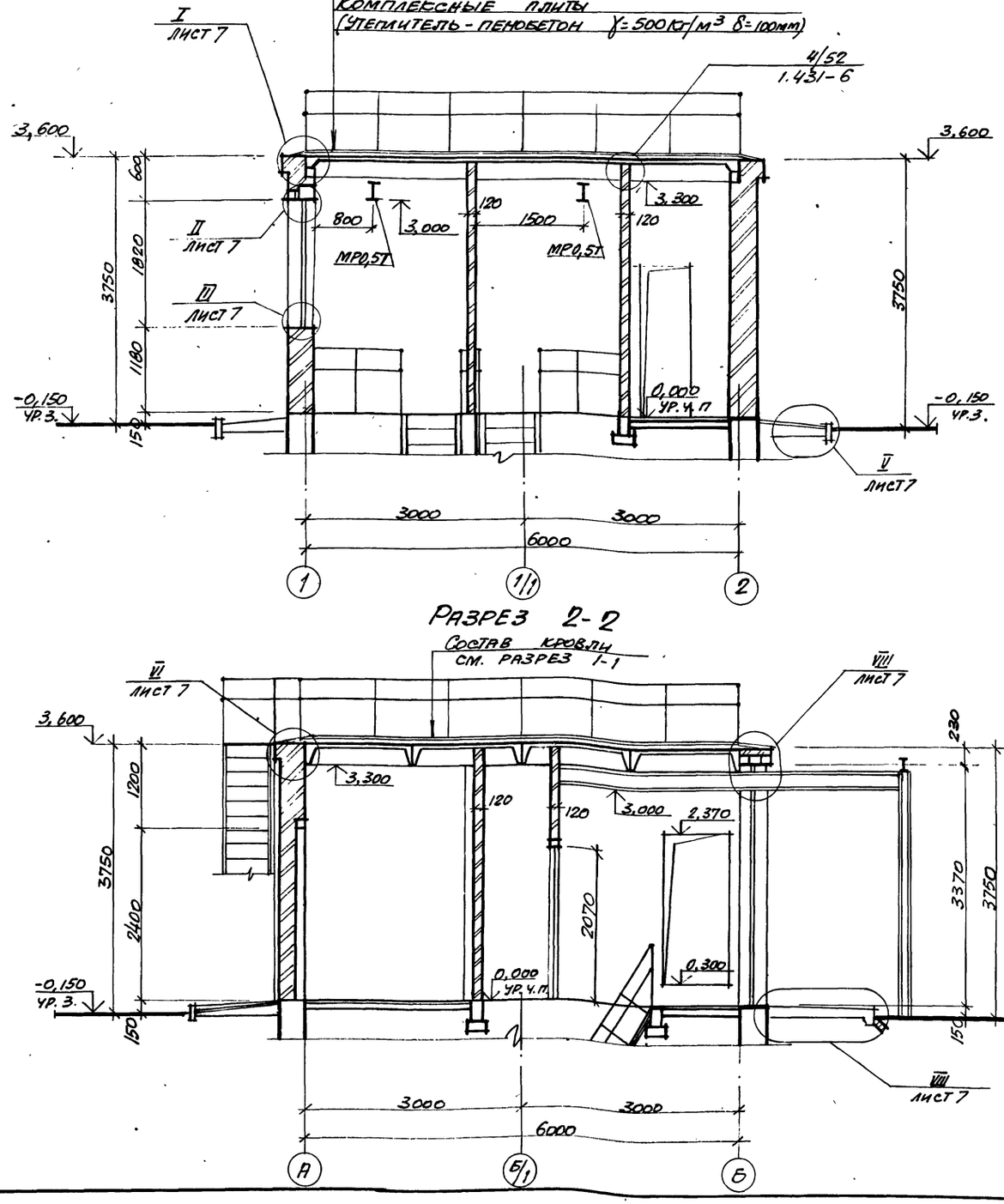

Разрез 2-2

Состав кровли см. разрез 1-1

Ведомость отделки помещений

Площадь м^2

Наименование или номер помещения	Потолок: площадь	Потолок: вид отделки	Стены или перегородки: площадь	Стены или перегородки: вид отделки	Низ стен или перегородок (панель): площадь	Низ стен или перегородок (панель): вид отделки	Низ стен или перегородок (панель): высота, мм	Примечание
1	7,5	Затирка, покраска поливинилацетатной краской ЭВА-27	40,1	Штукатурка кирпичных стен известковым раствором. Покраска поливинилацетатной краской ЭВА-27		–		
2	11,0	Затирка клеевая покраска	50,2	Штукатурка кирпичных стен известковым раствором. Клеевая покраска		–		
3	1,3	Затирка, покраска поливинилацетатной краской ЭВА-27	9,4	Штукатурка кирпичных стен цементным раствором. Покраска поливинилацетатной краской ЭВА-27	5,9	Глазурованная плитка	1500	
4,5,6	12,3	Затирка известковая побелка	72,1	Подрезка швов кирпичных стен известковая побелка		–		
7	6,1	Затирка, покраска поливинилацетатной краской ЭВА-27	а) 46,4 б) 68,2 в) 89,9	Затирка железобетонных стен цементным раствором. Покраска поливинилацетатной краской ЭВА-27		–		Глубины а) -3,200 б) -4,700 в) -6,200
8	15,1	Затирка. Клеевая покраска	а) 84.0 б) 120.0 в) 144.0	Затирка железобетонных стен цементным раствором. Клеевая покраска	30.0	Масляная краска	1500	а) -5,700 б) 7,500 в) -8,700

				ТП 902-1-136.88-АР	
Привязан					
Инв. №	Нач. отд. Шейко			Канализационная насосная станция производительностью 13-150 м3/ч, напором 8-80 м	Стадия: Р; Лист: 3; Листов:
	Н. контр. Сокольская				
	Гл. спец. Власенко				
	Рук. гр. Хесина			Разрезы 1-1, 2-2	Госстрой СССР Союзводоканалниипроект Харьковский Водоканалпроект
	Ст. арх. Кривчикова				
	Инжн. Шевлякова				

23281-03 б

Альбом 3

Фасад 1-2

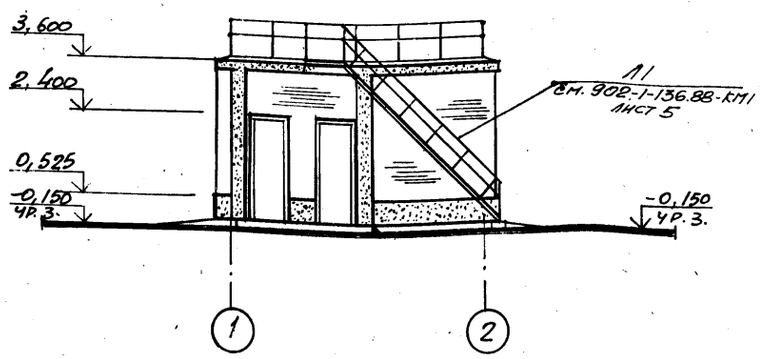

Фасад А-Б

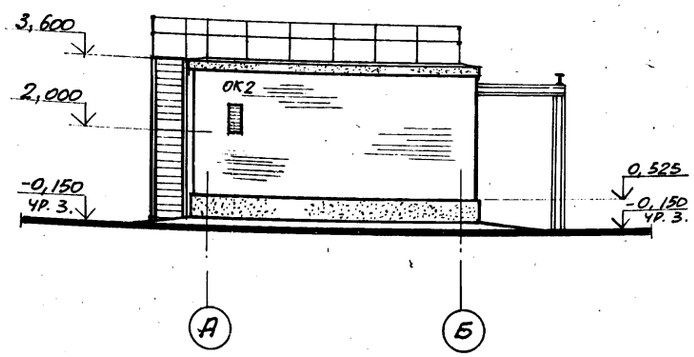

Схема расположения элементов заполнения оконных проемов

ОК 1
мест 1

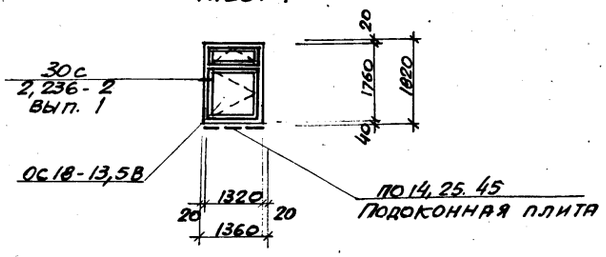

ОК 2
мест 1

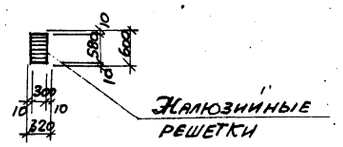

Фасад Б-А

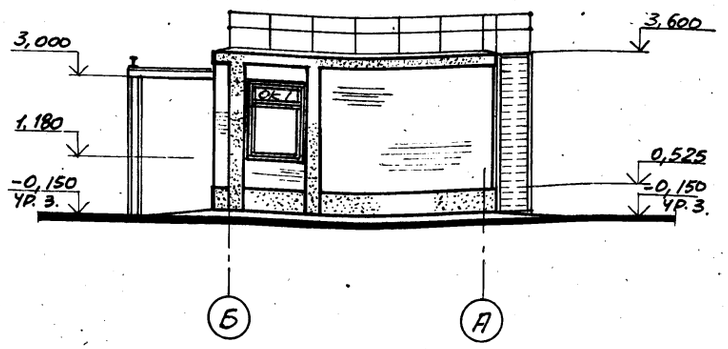

Фасад 2-1

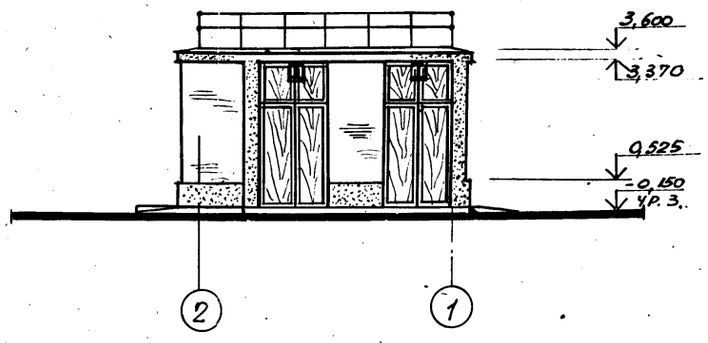

Спецификация элементов заполнения оконных проемов

Марка поз.	Обозначение	Наименование	Кол.	Масса ед. кг.	Примечание
ОК 1	ГОСТ 11214-86	Окно ОС18-13,5В	1		
	ГОСТ 6785-80**	Подоконная плита			
		по 14.25.45	1	41,0	
ОК 2		Жалюзийные			
		решетки	—	—	см. черт марки ОВ

Спецификация стекол

Наименование и марка остекленного изделия	ГОСТ и вид стекла	Толщина стекла, мм	Размеры, мм: Длина	Размеры, мм: Ширина	Кол. шт.
Оконный блок ОС18-13,5 В	ГОСТ 111-78*	4	1050	1145	2
		4	395		2

Согласовано
Сектор ОВ Смирнова
Отдел ВиК-2 Нарышкина
Группа КЖ Кот
Инв. № подл. | Подпись и дата | Взам. инв. №

Нач. отд.	Шейко		
Н. контр.	Сокольская		
Гл. спец.	Власенко		
Рук. гр.	Хесина		
Ст. арх.	Кривчикова		
Инж.	Шевлякова		

Привязан

Инв. №

ТП 902-1-136.88-АР

Канализационная насосная станция производительностью 13-150м³/ч, напором 8-60м

Фасады. Схемы расположения элементов заполнения оконных проемов

Стадия	Лист	Листов
Р	4	

Госстрой СССР
Союзводоканалниипроект
Харьковский водоканалпроект

23281-03 7

План кровли

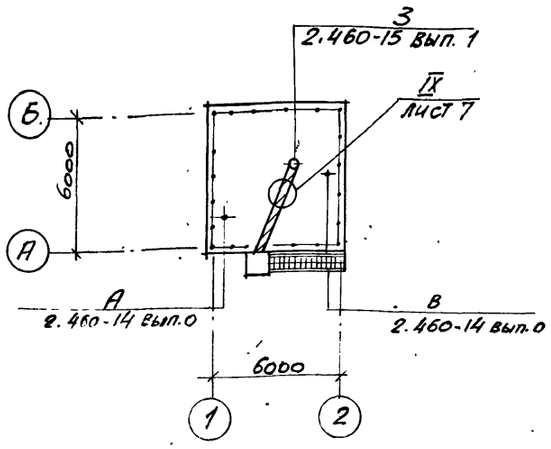

План полов на отм. 0,000

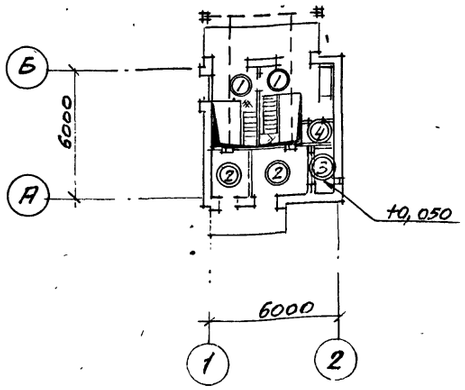

План полов на отм. -5,700; -7,500; -8,700

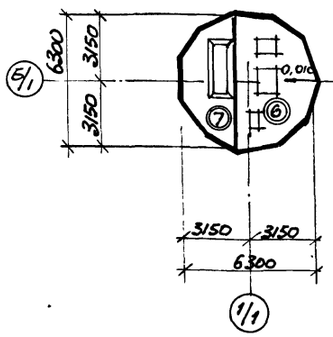

План полов на отм. -3,200; -4,700; -6,200

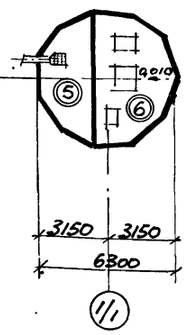

Экспликация полов

Наименование или номер помещения по проекту	Тип пола по проекту	Схема пола или номер узла по серии	Элементы пола и их толщина	Площадь пола мм.
1,2	①		Покрытие - бетон класса В15 с пропиткой поверхности флюатами - 30 мм. Сборные железобетонные плиты.	9,5
4,5	②		Покрытие - цементно-песчаный раствор марки 200 с железнением 30мм. Сборные железобетонные плиты	10,8
6	③	0,050	Покрытие - цементно-песчаный раствор марки 200 20-мм. Стяжка - цементно-песчаный раствор марки 150-40мм. Утеплитель - жесткие минераловатные плиты γ=200кг/м³-20мм. Сборные железобетонные плиты	1,8
3	④		Покрытие - керамические плитки по гост 6787-80*- -13мм. Прослойка и заполнение швов - битумная мастика -2мм. Гидроизоляционный слой--2слоя гидроизола марки ГИ-1 на битумной мастике с посыпкой верхнего слоя песком крупностью 1,5-5мм по мастике -12мм. Затирка плиты Сборные железобетонные плиты.	1,3
7	⑤		Покрытие- керамические плитки по гост 6787-80*- -13мм. Заполнение швов - цементно-песчаный раствор марки 150 Прослойка-цементно-песчаный раствор марки 150 -17мм. Сборные железобетонные плиты	10,3

Наименование или номер помещения по проекту	Тип пола по проекту	Схема пола или номер узла по серии	Элементы пола и их толщина	Площадь пола, мм.
8	⑥		Покрытие - керамические плитки по гост 6787-80*-13мм Заполнение швов - цементно-песчаный раствор марки 150. Прослойка - цементно-песчаный раствор марки 150 -17мм Стяжка - цементно-песчаный раствор марки 150 -40мм. Песок с уклоном 230...260мм Железобетонное днище	19,7
9 Приемный резервуар на отм. -5,700; -7,500; -8,700	⑦		Покрытие - цементно--песчаный раствор марки 200 -20мм. Подготовка - бетон класса В 7,5 с уклоном Железобетонное днище.	10,3

Плинтусы выполнить из материала покрытия пола, см. лист 7

Деталь X - для полов тип 1,2,3, 5,7,

Деталь XI - для полов тип 4,6.

Привязан					ТП 902-1-136.88-АР		
Инв. №							
Нач. отд.	Шейко			Канализационная насосная станция производительностью 13-150м³/ч, напором 8-60м	Стадия	Лист	Листов
Н. контр.	Сокольская				Р	5	
Гл. спец.	Власенко						
Рук. гр.	Хесина			План кровли. Планы полов. Экспликация полов	Госстрой СССР Союзводоканалниипроект Харьковский водоканалпроект		
Ст. арх.	Кривчикова						
Инж.	Шевлякова		1.83				

Альбом 3

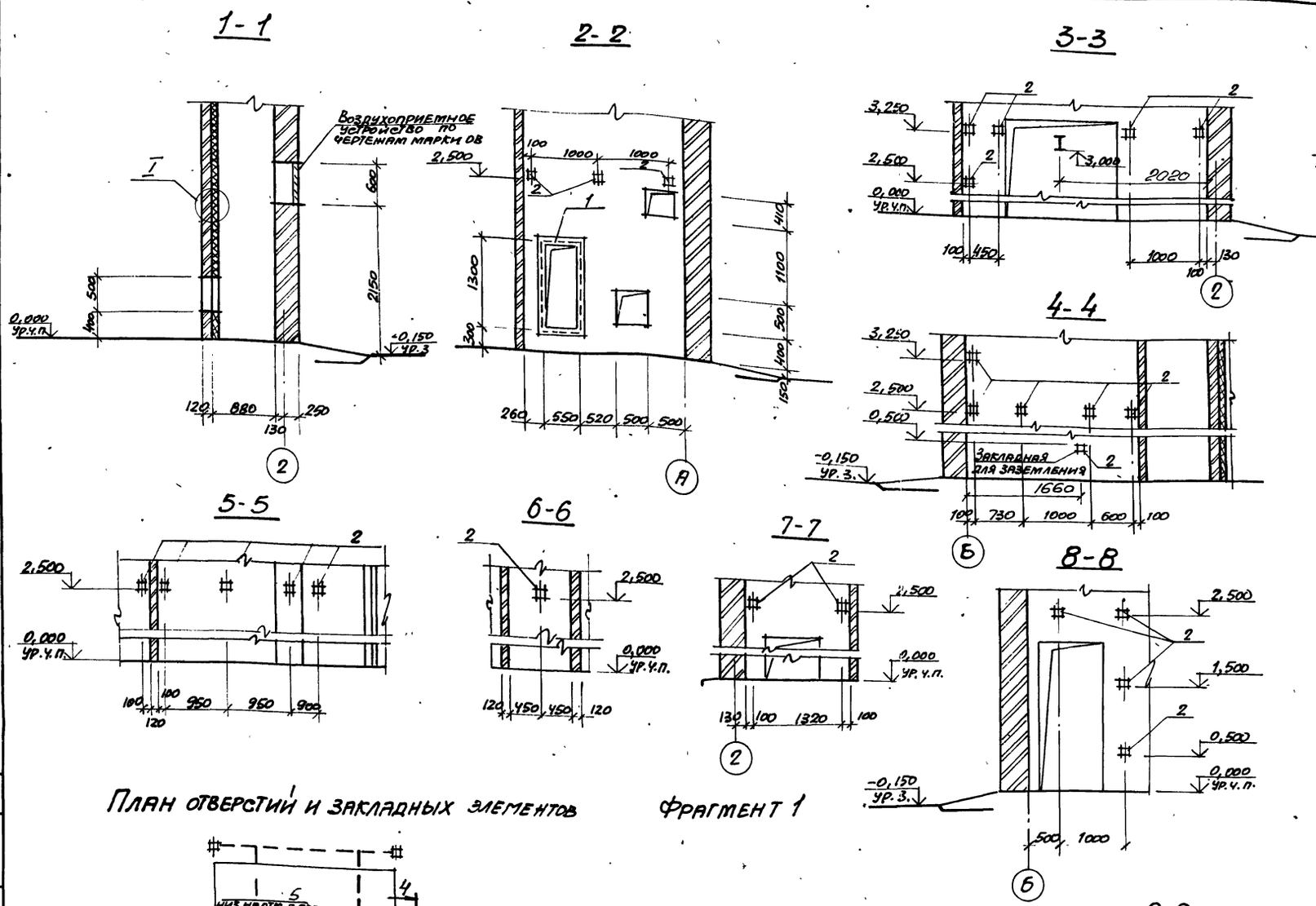

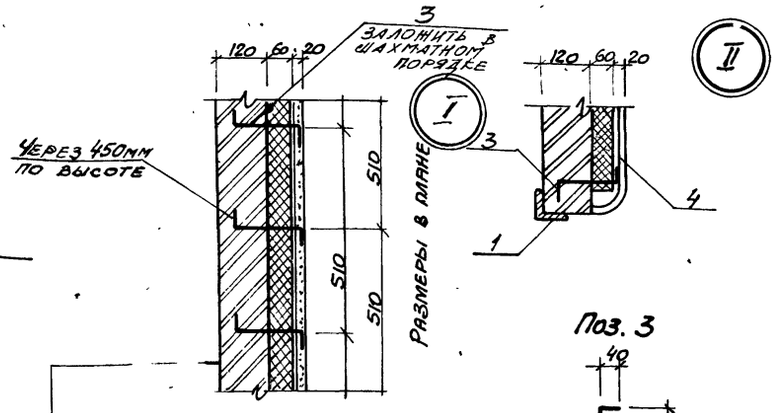

Кирпичная стена
Утеплитель
Сетка 18-1,8 НУ ГОСТ 3826-82*
Штукатурка цементным раствором

План отверстий и закладных элементов

Фрагмент 1

Спецификация к схеме расположения закладных элементов

Марка, поз.	Обозначение	Наименование	Кол.	Масса, ед, кг	Примечание
1	1,400-15	Закладной элемент МН 732-1	1	17.4	
2	1.400-15	Закладной элемент МН 105-6	22	1.2	
3		ф6 АI ГОСТ 5781-82* С-220	72	0,05	
4		Сетка 18-1,8 НУ ГОСТ 3826-82*	9.2	3,92	м²
5	ТУ6-19-215-83	Труба ПВХ-В-РЭП25У	8,67	0,174	м

Ведомость отверстий

Обозначение отверстий	Размер в×h, мм	Отметка низа отверстия, мм	Назначение
а	200×100	2,500	ЭА
б	600×450	0,500	ОВ
в	200×200	2,200	ОВ

Согласовано: Сектор ОВ Смирнова; Отдел ЭА Барчан

Инв. № подл. | Подпись и дата | Взам. инв. №

Привязан

Инв. №

Нач. отд.	Шейко		"
Н. контр.	Сокольская		"
Гл. спец.	Власенко		"
Рук. гр.	Хесина		"
Ст. арх.	Кривчикова		1.88

ТП 902-1-136.88-АР

Канализационная насосная станция производительностью 13-150 м³/ч, напором 8-60 м

Стадия	Лист	Листов
Р	6	

План отверстий и закладных элементов. Фрагмент 1. Сечения

Госстрой СССР Союзводоканалниипроект Харьковский Водоканалпроект

Альбом 5

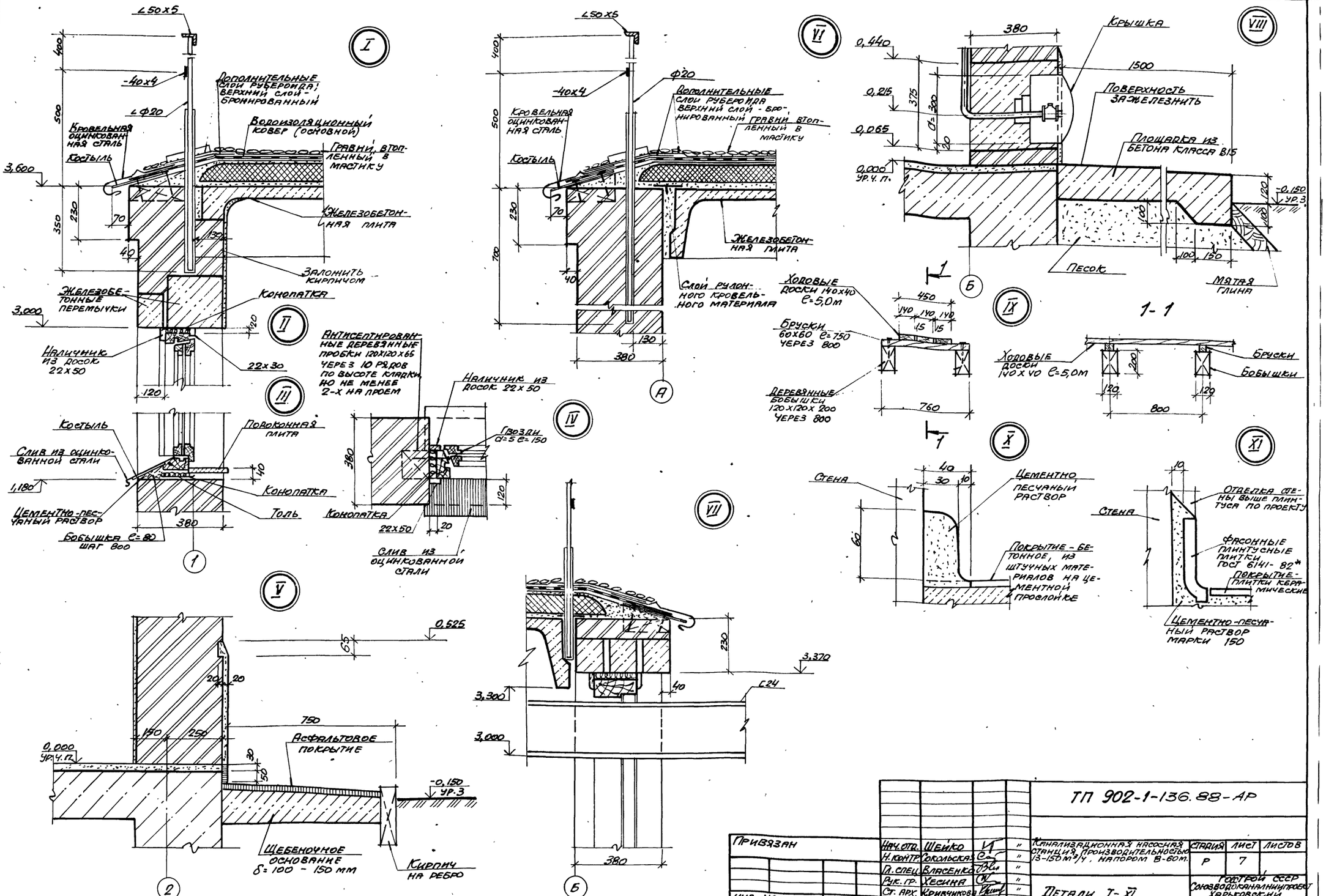

					ТП 902-1-136.88-АР		
Привязан							
	Нач.отд.	Шейко		"	Канализационная насосная станция производительностью 13-150 м³/ч, напором 8-60 м.	Стадия	Лист	Листов
	Н.контр.	Сокольская		"		Р	7	
	Гл.спец.	Власенко		"				
	Рук.гр.	Хесина		"	Детали I-XI.	Госстрой СССР Союзводоканалниипроект Харьковский Водоканалпроект		
	Ст.арх.	Кривчикова		"				
Инв.№	Инж.	Шевлякова		1.88				

Формат А2

Инв. N подл. | Подпись и дата | Взам. инв. N

ТИПОВОЙ ПРОЕКТ
902-1-136.88

КАНАЛИЗАЦИОННАЯ НАСОСНАЯ СТАНЦИЯ
ПРОИЗВОДИТЕЛЬНОСТЬЮ 13-150 м³/ч
НАПОРОМ 8-60м

АЛЬБОМ 3
ИЗДЕЛИЯ

Привязан

Инв. №

Формат А4

Альбом 3

Формат	Обозначение	Наименование	Стр.	Примечание
А4	902-1-136.88-АРИ-ДО	Опись документов		
А3	-ИД1	Дверной блок ИД1	10	
А3	-П1...П4	Дверное полотно П1... П4	11	
А4	-К1	Коробка К1	12	
А4	-НС1	Накладка НС1	12	

Привязан

Инв. №

ТП 902-1-136.88-АРИ-ДО

Опись документов

Стадия	Лист	Листов
Р		1

Госстрой СССР Союзводоканалниипроект Харьковский Водоканалпроект

Нач. отд.	Шейко		
Н. контр.	Сокольская		
Гл. спец.	Власенко		
Рук. гр.	Хесина		

Формат А4

Инв. N подл. | Подпись и дата | Взам. инв. N

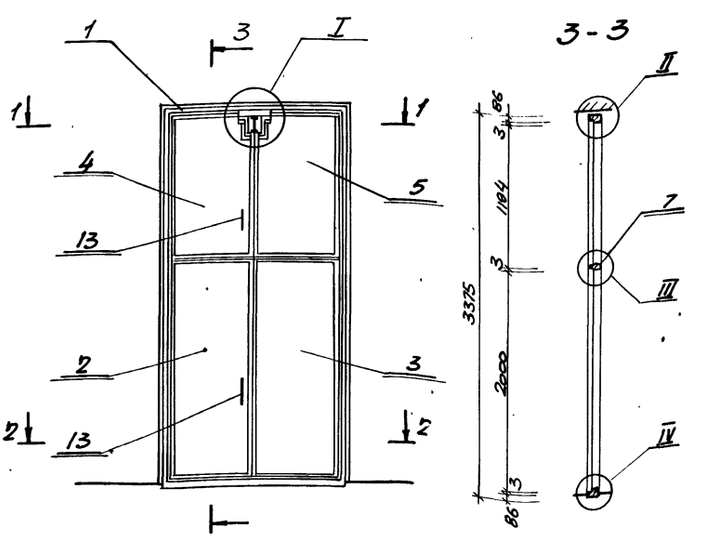

Формат	Зона	Поз.	Обозначение	Наименование	Кол.	Примечание
				Сборные единицы		
А4	1		902-1-136.88-АРИ-К1	Коробка К1	1	
А3	2		-П1	Полотно П1	1	
А3	3		-П2	Полотно П2	1	
А3	4		-П3	Полотно П3	1	
А3	5		-П4	Полотно П4	1	
А4	6		-НС1	Накладка НС1	4	
	7			Импост 40х80	0,005	м³
	8			Рама 16х50	0,015	м³
	9			Нащельник 13х40	0,005	м³
	10			Задвижка натяжная 3Т ГОСТ 5090-86	2	
	11			Петля накидная ПН3-130 ГОСТ 5088-78*	8	
	12			Петля накидная ПН3-70 ГОСТ 5088-78*	1	
	13			Ручка дверная РС-140 ГОСТ 5087-80	4	
				Материалы		
	14			Мягкая ДВП, М-15 δ=16мм ГОСТ 4598-86	4,96	м²
	15			Резина листовая δ=5мм. ГОСТ 7338-77*	0,15	м²
	16			Пенополиуретановая прокладка ГОСТ 10174-72	17,4	кг
	17			Сталь тонколистовая оцинкованная δ=0,5мм. ГОСТ 19904-74*	20,5	м²

Привязан

Инв. №

ТП 902-1-136.88-АРИ-ИД1

Дверной блок ИД1

Стадия	Масса	Масштаб
Р	–	1:50

Лист 1	Листов 2

Госстрой СССР Союзводоканалниипроект Харьковский Водоканалпроект

Нач. отд.	Шейко		
Н. контр.	Сокольская		
Гл. спец.	Власенко		
Рук. гр.	Хесина		

Формат А3

23281-03 11

01

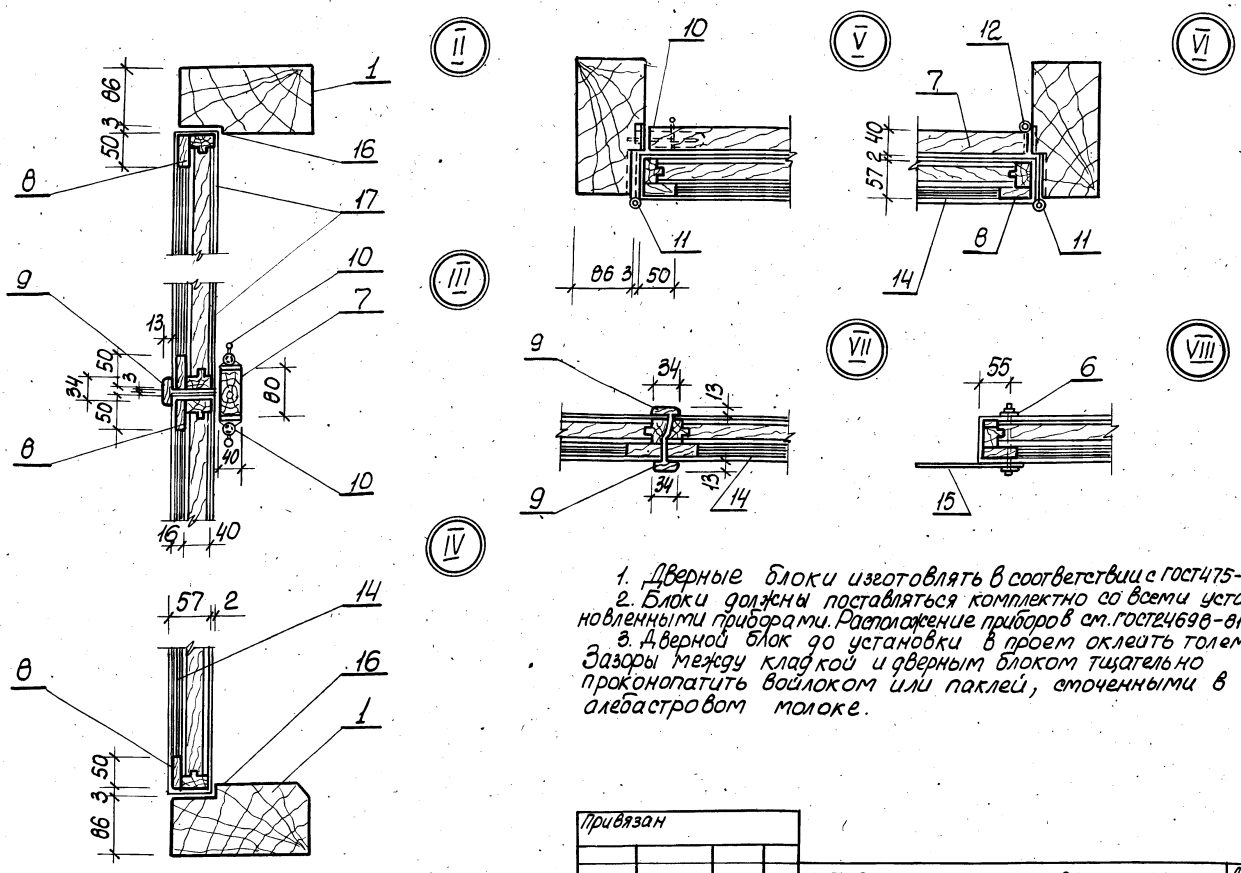

1. Дверные блоки изготовлять в соответствии с ГОСТ475-78.
2. Блоки должны поставляться комплектно со всеми установленными приборами. Расположение приборов см. ГОСТ24698-81
3. Дверной блок до установки в проем оклеить толем. Зазоры между кладкой и дверным блоком тщательно проконопатить войлоком или паклей, смоченными в алебастровом молоке.

Привязан			
Инв.№			

ТП 902-1-136.88-АРИ-ИД1 Лист 2

Формат А3

Инв.№подл.	Подпись и дата	Взам.инв.№

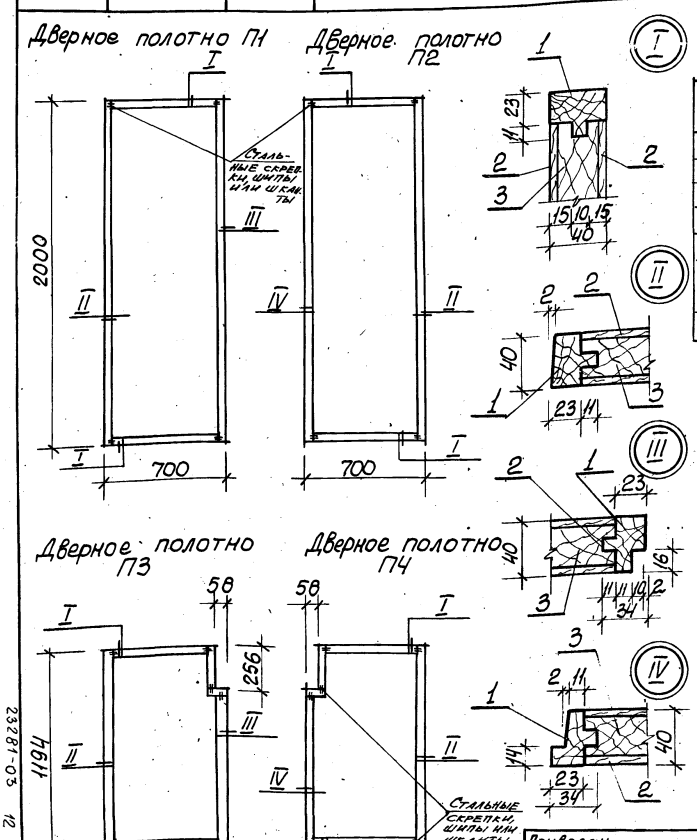

Формат	Зона	Поз.	Обозначение	Наименование	Кол. на исп. –	Кол. на исп. 01	Примечание.
				Материалы			
		1		Обкладка дубовая 40×40, ГОСТ2695-78	0,009	0,006	$м^3$
		2		Облицовка ДВП, Т-400 δ=4мм, ГОСТ4598-86	2,8	1,67	$м^2$
		3		Заполнение - отходы древесины низших сортов	0,045	0,027	$м^3$
					П1, П2	П3, П4	

ТП 902-1-136.88-АРИ-П1...П4

Дверные полотна П1...П4

Стадия	Масса	Масштаб
Р	-	1:20

Лист | Листов 1

Госстрой СССР Союзводоканалниипроект Харьковский Водоканалпроект

Привязан			
Инв.№			

Нач.отд.	Шейко		"
Н.контр.	Сокольская		"
Гл.спец.	Власенко		"
Рук.гр.	Хесина		08/88

Копир. Кулешова

Формат А3

23281-03 12

Инв. N подл. | Подпись и дата | Взам. инв. N

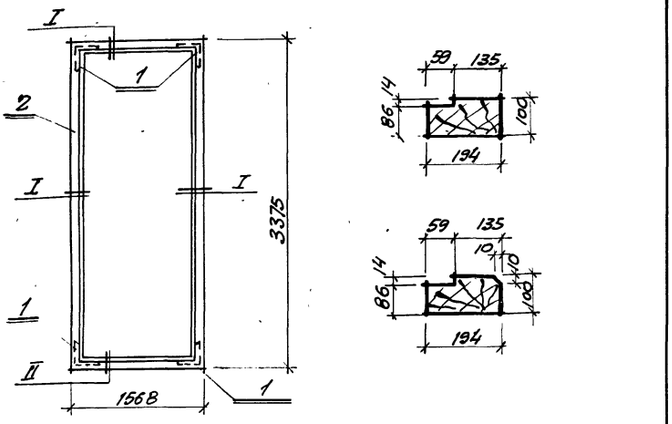

Формат	Зона	Поз.	Обозначение	Наименование	Кол.	Примечание
				Сборочные единицы		
		1		Угольник УП 125 ГОСТ 5091-78*	4	
				Материалы:		
		2		Дубовый брус 100х200 ГОСТ 2695-83*	0,20	м3

Привязан

Инв. №

ТП 902-1-136.88-АРИ-К1

Коробка К1

Стадия	Масса	Масштаб
Р	—	1:50
Лист	Листов 1	

Госстрой СССР Союзводоканалниипроект Харьковский Водоканалпроект

Нач. отд.	Шейко	
Н. контр.	Сокольская	
Гл. спец.	Власенко	
Рук. гр.	Хесина	

Формат А4

Инв. N подл. | Подпись и дата | Взам. инв. N

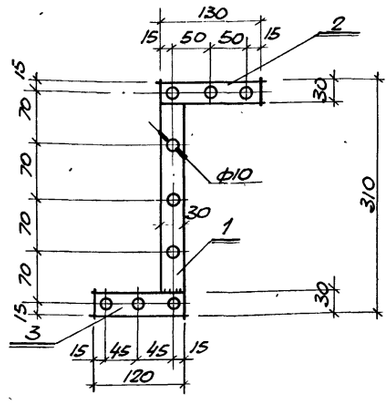

Формат	Зона	Поз.	Обозначение	Наименование	Кол.	Примечание
				Детали		
				Полоса 4х30 ГОСТ 103-76* Вст кп2 ГОСТ 535-79*		
Б4		1		С = 250	1	0,25кг
Б4		2		С = 130	1	0,13кг
Б4		3		С = 120	1	0,12кг

Привязан

Инв. №

ТП 902-1-136.88-АРИ-НС1

Накладка НС1

Стадия	Масса	Масшт.
Р	0,5	1:5
Лист	Листов 1	

Госстрой СССР Союзводоканалниипроект Харьковский Водоканалпроект

Нач. отд.	Шейко	
Н. контр.	Сокольская	
Гл. спец.	Власенко	
Рук. гр.	Хесина	

Формат А4

23281-03 13

Ведомость рабочих чертежей основного комплекта марки КЖ1

Лист	Наименование	Примечание
1	Общие данные	
2	Схема расположения плит покрытия на отм.3,600	
3	Кольцо обвязочное ОК м1. (начало)	
4	Кольцо обвязочное ОК м1. (окончание)	
5	Перекрытие РК м1 на отм.0,000. Схема расположения балок и плит перекрытия (начало)	
6	Перекрытие РК м1 на отм. 0,000. Схема расположения балок и плит перекрытия (окончание)	
7	Перекрытие РК м1 на отм. 0,000. Балки обвязочные Б0 м1, Б0 м4. Общий вид и схемы армирования.	
8	Перекрытие РК м1 на отм 0,000. Балки обвязочные Б0 м2, Б0 м3. Общий вид и схемы армирования	
9	Перекрытие РК м1 на отм. 0,000. Спецификация	
10	Перекрытие РК м2 на отм.-3,200; -4,700; -6,200. Общий вид	
11	Перекрытие РК м^2 на отм.-3,200; -4,700; -6,200. Плита Пм1. Балки Бм1, Бм1а, Бм2, Бм2^a. Общий вид и схема армирования	
12	Перекрытие РК м2 на отм.-3,200; -4,700; -6,200. Спецификация	
13	Схема расположения фундаментов под оборудование (начало)	
14	Схема расположения фундаментов под оборудование (продолжение)	
15	Схема расположения фундаментов под оборудование (окончание)	
16	Схема расположения фундаментов под стойки и лестницу	
17	Схема расположения элементов форшахты	
18	Схема расположения элементов заземления	
19	Детали гидроизоляции	

Типовой проект разработан в соответствии с действующими нормами и правилами

Главный инженер проекта /Лялюк/

Ведомость спецификаций

Лист	Наименование	Примечание
2	Спецификация к схеме расположения плит покрытия.	
5	Спецификация к схеме расположения балок и плит перекрытия на отм. 0.000.	
13	Спецификация к схеме расположения фундаментов под оборудование.	
15	Спецификация к схеме расположения. фундаментов и фундаментных балок.	
16	Спецификация к схеме расположения каналов и пр1.	
17	Спецификация к схеме расположения форшахты.	

Ведомость ссылочных и прилагаемых документов

Обозначение	Наименование	Примечание
	Ссылочные документы	
ГОСТ 22701.2-77*	Плиты ж.б.ребристые предварительно напряженные размерами 6х3м для покрытий производственных зданий	
1.494-24, вып. 1	Стаканы для крепления крышных вентиляторов, дефлекторов и зонтов	
1.038.1-1.1	Перемычки сборные железобетонные для зданий с кирпичными стенами	
3.006.1-2/82, вып.1-2	Сборные ж.б. каналы и тоннели из лотковых элементов	
1.465.1-10/82, вып.1	Комплексные железобетонные плиты покрытий одноэтажных промышленных зданий	
1.400-15 вып. 1	Унифицированные закладные изделия железобетонных конструкций для крепления технологических коммуникаций и устройств	
	Прилагаемые документы	
902-1-136.88-КЖ1И	Изделия	
902-1-136.88-КЖ1ВМ1	Ведомость потребности в материалах. Монолитные конструкции	Альбом 9
-КЖ1ВМ2	Ведомость потребности в материалах. Сборные конструкции	Альбом 9

Ведомость объемов сборных бетонных и железобетонных конструкций по рабочим чертежам основного комплекта марки КЖ1

№№ п.п	Наименование группы элементов конструкции	Код	Кол. м^3	Примечание
1	Плиты покрытия	584111	3,21	
2	Плиты перекрытия	584211	4.32	
3	Стаканы	589421	0.29	
4	Перемычки	582821	0.31	
	Всего бетона и железобетона:		8.13	

Материалы на изготовление сборных бетонных и ж.б. конструкций учтены в ведомости потребности в материалах и отдельно не учитываются

1. Для сварных соединений стержней арматуры следует применять электроды по ГОСТ 9467-75 для арматуры класса А-I – Э42, Э46, Э42А, Э46А; для арматуры класса А-III – Э42А, Э46А, Э50А.
2. Катет сварных монтажных швов – 6мм, кроме оговоренных на чертежах.
3. При привязке проекта, в случае отличия геологических и гидрогеологических условий площадки строительства по сравнению с принятыми в проекте, необходимо выполнить перерасчет конструкций подземной части.
4. В зависимости от условий привязки проставить обозначения, заключенные в прямоугольник ☐ (обозначение документации, тип стыка сборных панелей, отдельные размеры и отметки).

Привязан

Инв. №

ТП 902-1-136.88-КЖ1

Нач.отд.	Шейко		11
Н.контр.	Сокольская		11
Гл.спец.	Власенко		11
Рук.груп.	Тохтамышева		11
Вед.инж.	Рятузова		11
Вед.инж.	Кот		07.88

Канализационная насосная станция производительностью 13-150 м^3/ч, напором 8-60м

Стадия	Лист	Листов
Р	1	20

Общие данные

Госстрой СССР Союзводоканалниипроект Харьковский Водоканалпроект

Альбом 3

Схема расположения плит покрытия. на отм. 3,600

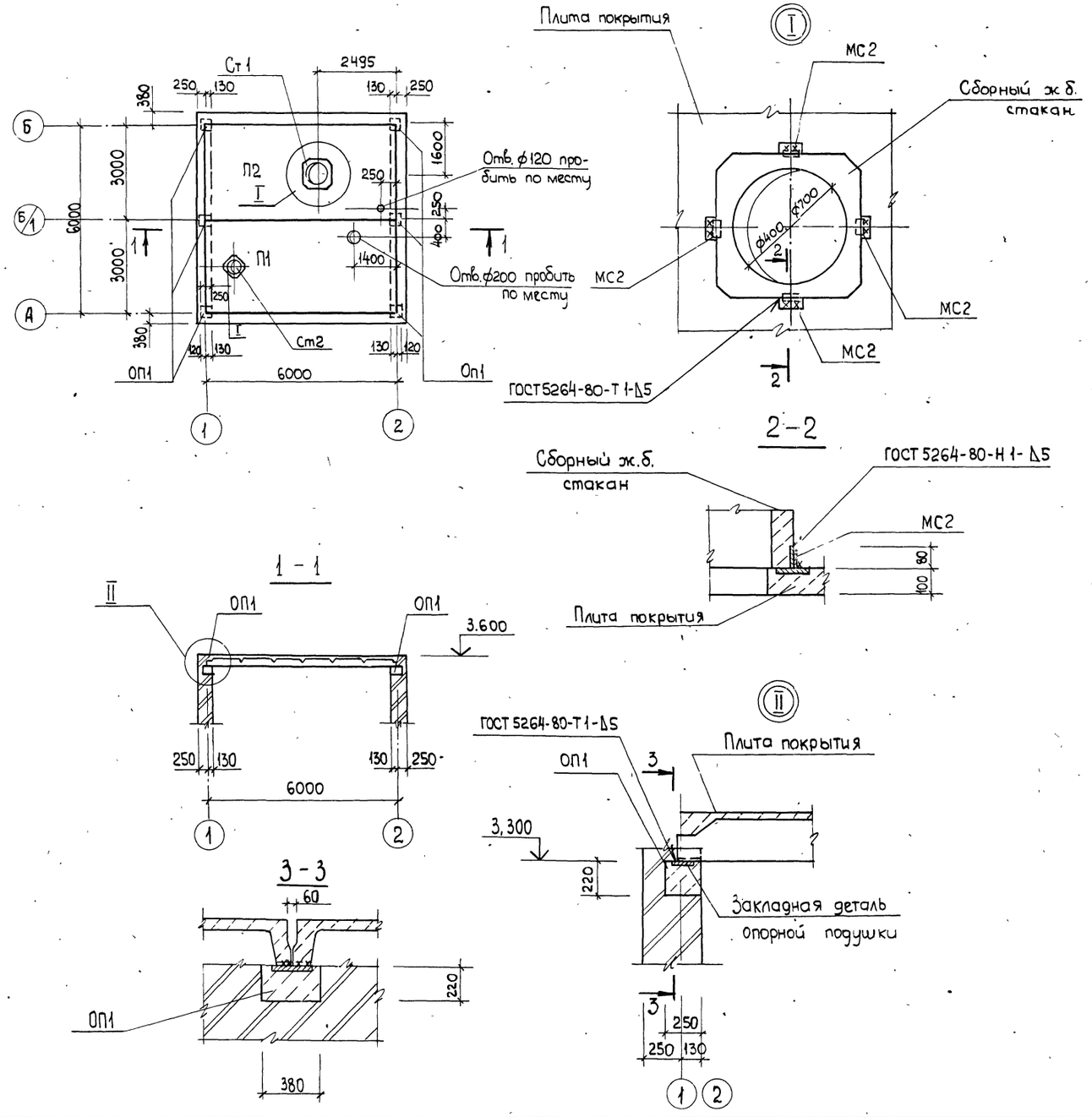

Спецификация к схеме расположения плит покрытия

Марка, поз.	Обозначение	Наименование	Кол.	Масса ед. кг.	Примечание
		Плиты покрытия			
П1	1.465-1-10/82.1-11 ГОСТ 22701.2-77	1ПВ4-3А III В-Т-110ЛН-500А	1	3300	
П2	ТП 902-1-136.88-КЖ1И-П2	1ПГ-3А III ВТ-110ЛН-500А	1	2650	
ОП1	902-1-136.88-КЖ1И-ОП1	Опорная подушка ОП1	6	60,0	
Ст1	1.494-24 вып.1	Стакан СБ7А-2	1	290,0	
Ст2	1.494-24 вып.1	Стакан СБ4А-1	1	150,0	
МС2		Полоса Б-2-8×100 ГОСТ-103-76* / В ст 3кп 2 ГОСТ 535-79*			
		l=80	8	0,63	

1. Плиты покрытия приварить к закладным изделиям опорной подушки, не менее чем в трёх точках
2. Продольный стык между комплексными плитами выполнить по серии 1.465.1-10/82.0-01у.

Нач. отд.	Шейко		"	ТП 902-1-136.88-КЖ1
Н.контр.	Сокольская		"	
Гл. спец.	Власенко		"	Канализационная насосная станция производительностью 13-150 м³/ч, напором 8-60 м
Рук. груп	Тахтанышева		"	Стадия: Р; Лист: 2; Листов:
Вед. инж.	Рагузова		"	Схема расположения плит покрытия на отм. 3.600.
Вед. инж.	Кот		07.88	Госстрой СССР Союзводоканалниипроект Харьковский Водоканалпроект

Согласовано: 08 Симонова

Инв. № подл. | Подпись и дата | Взам. инв. №

Копировала Яни 23281-03 15 Формат А2

ОКм1. Общий вид

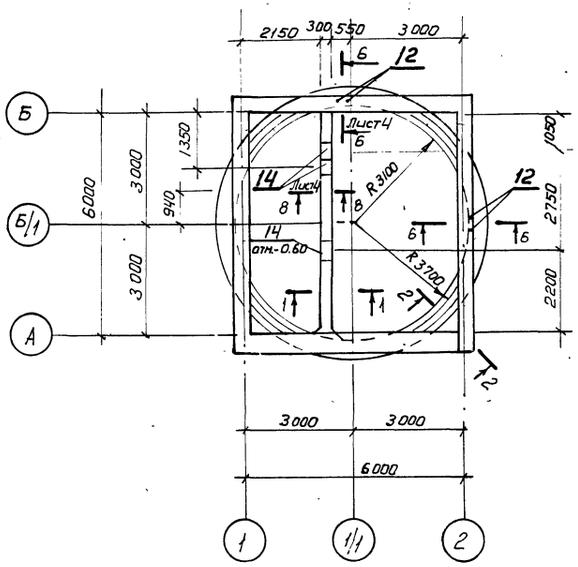

ОКм1. Схема армирования

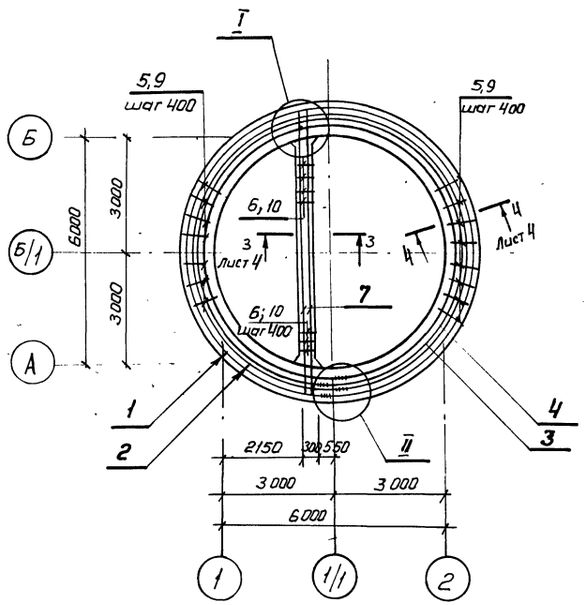

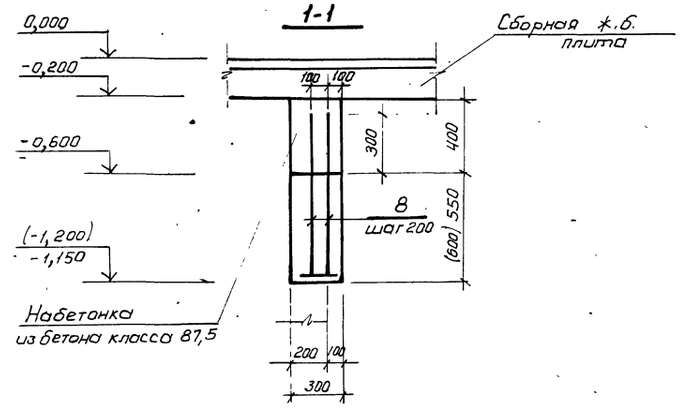

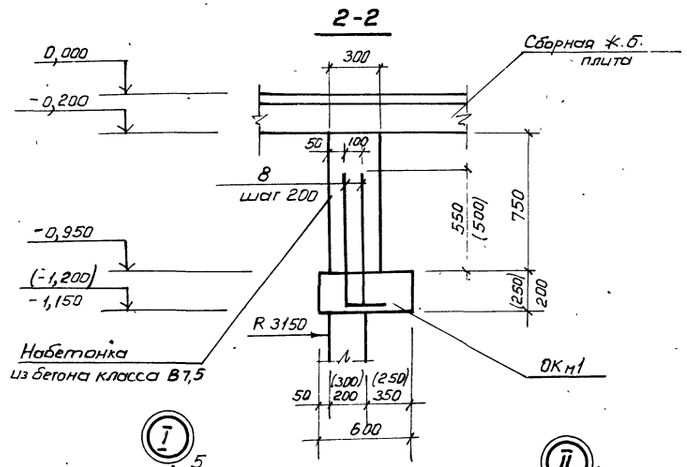

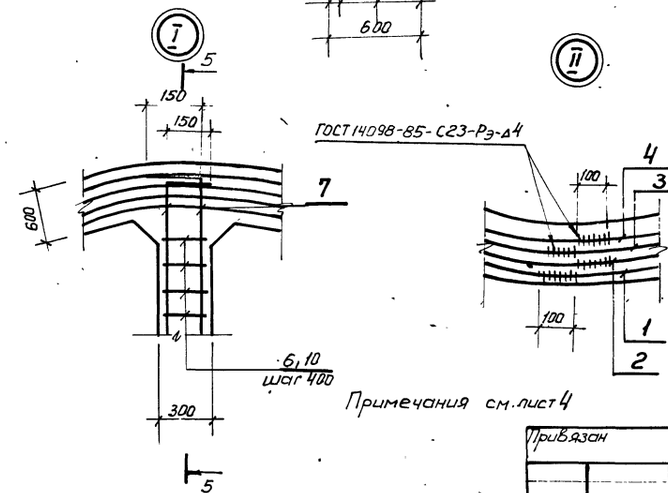

Примечания см. лист 4

Спецификация ОКм1

Формат	Зона	Поз.	Обозначение	Наименование	Кол.	Примечание
				Сборочные единицы		
				Изделие закладное		
		14	1.400-15 В1.150-68	МН 144-3	3	
		15	1.400-15 В1.150-3.5	МН 138-6	2	
				Детали		
Б4		1*		ф12А-III ГОСТ 5781-82*, ℓ=23510	2	21,1 кг
Б4		2*		ℓ=22070	2	19,8 кг
Б4		3*		ℓ=21500	2	19,3 кг
Б4		4*		ℓ=20000	2	16,0 кг
Б4		7*		ℓ=6600	6	5,9 кг
Б4		8*		ℓ=1000	278	0,9 кг
Б4		11*		ф8А-I ГОСТ 5781-82*, ℓ=400	16	0,08 кг
Б4		12*		ф12А-III ГОСТ 5781-82*, ℓ=1800	4	1,6 кг
				Материалы		
				Бетон класса В 7.5	1,3	Набетонка м³
			Переменные данные для исполнений:			
				ОКм1 (открытый способ)		
				Детали		
Б4		5*		ф8А-I ГОСТ 5781-82*, ℓ=1180	106	0,45 кг
Б4		6*		ℓ=1700	15	0,6 кг
				Материалы		
				Бетон класса В15 W4, F100	2,56	м³
				ОКм1 (опускной способ)		
				Детали		
Б4		9*		ф8А-I ГОСТ 5781-82* ℓ=1280	100	0,49 кг
Б4		10*		ℓ=1800	15	0,8 кг
				Материалы		
				Бетон класса В15 W4, F100	3,2	м³

*) Поз. 1-12 см. ведомость деталей

Привязан

Инв. №

Нач. отд.	Шейко		11
Н. контр.	Сокальская		11
Гл. спец.	Власенко		11
Рук. груп.	Тахтомышева		11
Вед. инж.	Рагузова		11
Инженер	Перова		11
Вед. инж.	Кот		07.88

ТП902-1-136.88-КЖ1

Канализационная насосная станция производительностью 13-150 м³/ч напором 8-60 м

Стад.	Лист	Листов
Р	3	

Кольцо оббязочное ОКм1 (начало).

Госстрой СССР Союзводоканалниипроект Харьковский Водоканалпроект

Копиров. Годовская

Альбом 3

3 - 3. Лист 3

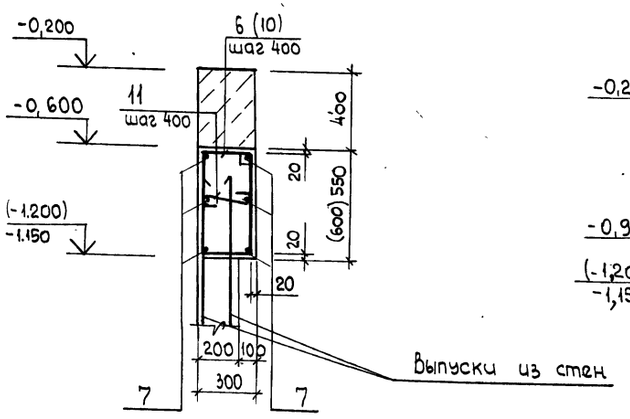

4 - 4. Лист 3

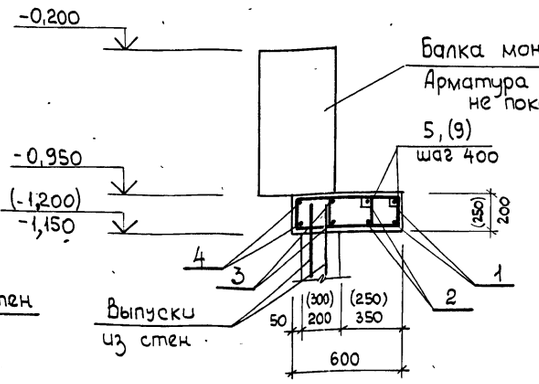

5 - 5. Лист 3

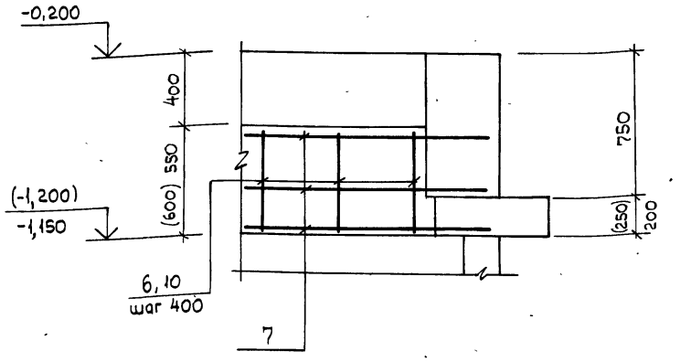

6 - 6. Лист 3

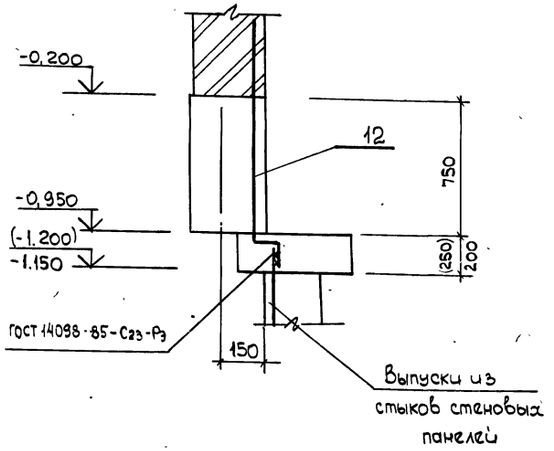

Ведомость деталей

Поз.	Эскиз
1	7360, 100, ГОСТ 14098-85-Г-С25-Рэ
2	6900, ГОСТ 14098-85-С25-Рэ
3	6720, ГОСТ 14098-85-С25-Рэ
4	6240, ГОСТ 14098-85-С25-Рэ
5	430, 160, 350, 240
6	340, 510, 260, 590
7	150, 6750, 150
8	700, 300
9	430, 210, 350, 290
10	340, 560, 250, 640
11	400
12	900, 50, 100

8 - 8. Лист 3

только для Нк = 4 м

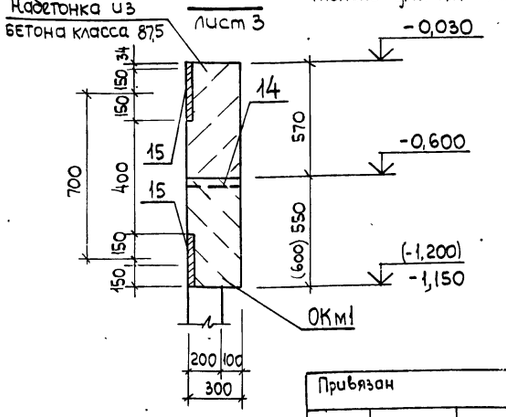

Ведомость расхода стали на элемент, кг

Марка элемента	Изделия арматурные: Арматура класса A-I ГОСТ 5781-82* ф6	ф8		Итого	A-III ф12			Итого	Всего	Изделия закладные: Арматура класса A-III ГОСТ 5781-82* ф12	ф16	Итого	Прокат марки ВСт3 кп2, ВСт3пс6-1 ГОСТ 103-76* -δ=8	-δ 12	Итого	Всего	Общий расход
ОКм 1 открытый способ	1.6	56,7		58,3	446,4			446,4	504,7		4,2	4,0	8,2		22,5	15,4	37,9	46,1	550,8
ОКм 1 опускной способ	1.6	61.0		62,6	446,4			446,4	509,0		4,2	4,0	8,2		22,5	15,4	37,9	46,1	555,1

Размеры в скобках даны для ОКм 1 опускного способа

Привязан			
Инв. №			
Нач. отд.	Шейко		
Н. контр.	Сокольская		
Гл. спец.	Власенко		
Рук. груп	Тахтамышева		
Вед. инж.	Рязгузова		
Вед. инж.	Кот		07.88

ТП 902-1-136.88 - КЖ1

Канализационная насосная станция производительностью 15-150 м³/ч напором 8-60 м	Стадия	Лист	Листов
	Р	4	
Кольцо обвязочное ОКм 1 (окончание)	Госстрой СССР Союзводоканалниипроект Харьковский Водоканалпроект		

Согласовано

Инв. № подл. | Подпись и дата | Взам. инв. №

Копировал Яни

23281-03 17

Формат А2

Схема расположения балок и плит перекрытия РКм1 на отм. 0,000.

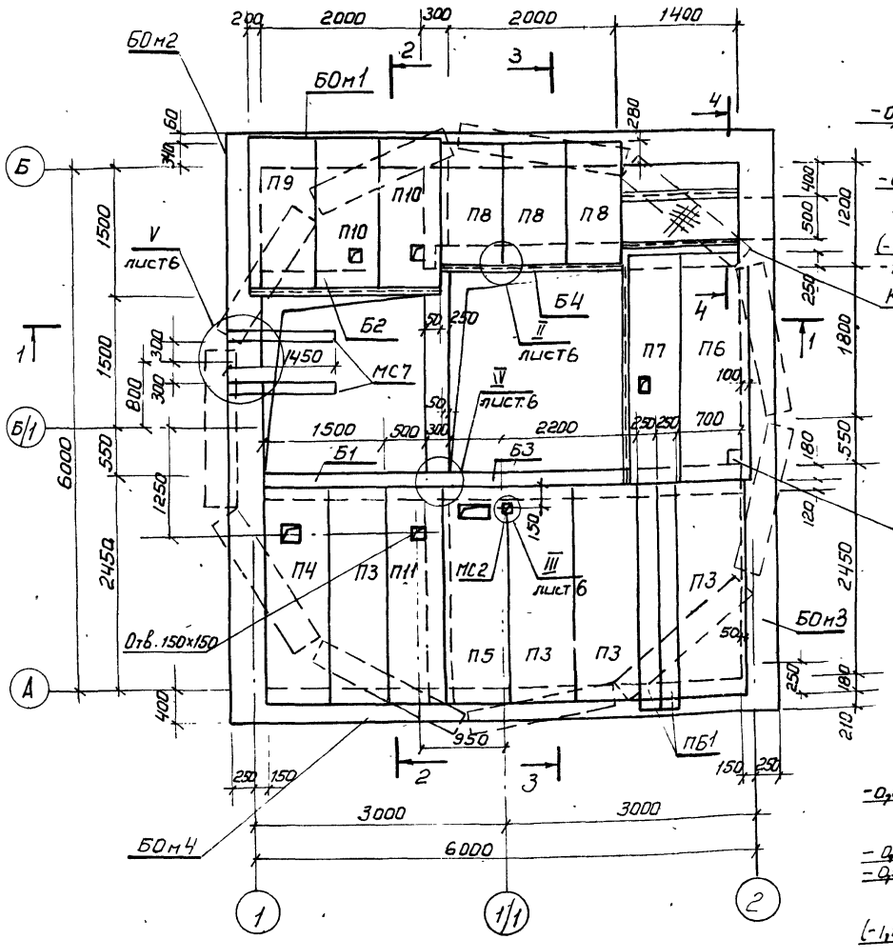

2-2

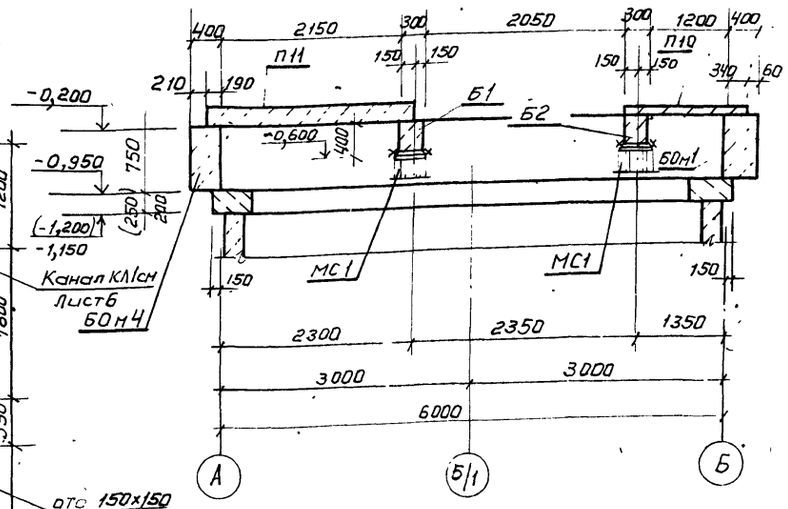

3-3

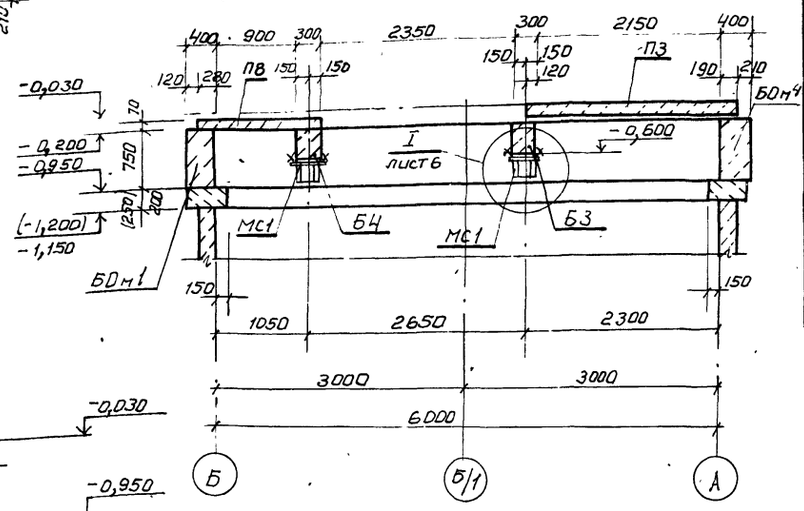

1-1

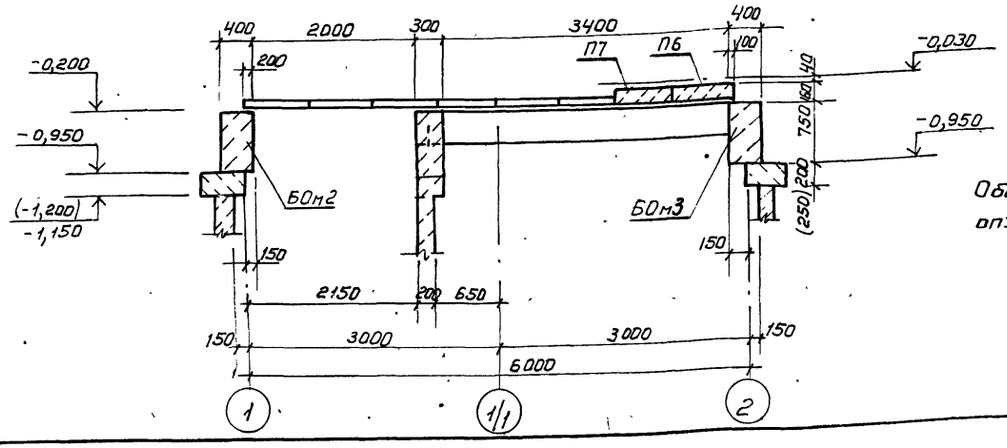

Обозначения в скобках только для впускного способа

Спецификация к схеме расположения перекрытия РКм1 на отм. 0.000

Марка поз.	Обозначение	Наименование	Кол.	Масса ед.кг	Примечание
		Плиты перекрытия			
П3	902-1-136.88 -КЖ1И-П3	П20д-3Б-1	5	730	
П4	902-1-136.88 -КЖ1И-П3	П20д-3Б-2	1	730	
П5	902-1-136.88 -КЖ1И-П3	П20д-3Б-3	1	730	
П6	902-1-136.88 -КЖ1И-П3	П23д-3Б-1	1	820	
П7	902-1-136.88 -КЖ1И-П7	П23д-3Б-2	1	820	
П8	902-1-136.88 -КЖ1И-П8	П10д-5Б-1	3	190	
П9	902-1-136.88 -КЖ1И-П9	П14д-3Б-1	1	310	
П10	902-1-136.88 -КЖ1И-П10	П14д-3Б-2	2	310	
П11	902-1-136.88 -КЖ1И-П3	П20д-3Б-4	1	730	
		Балки			
Б1	902-1-136.88-КЖ1И-Б1	Б1	1	750	
Б2	902-1-136.88 - КЖ1ИБ2	Б2	1	750	
Б3	-КЖ1И-Б3	Б3	2	1075	
Б4	-КЖ1И-Б3	Б4	1	1075	
ПБ1	1.038.1-1	5ПБ25-37(п)	2	338	
МС1	902-1-136.88 -КЖ1И-МС1	Изделие соединительное МС1	4		
МС2	902-1-136.88 -КЖ1И-МС2	Изделие соединительное МС-2	4		
МС7		10-ГОСТ 8240-72* Швеллер Вст3кп2 ГОСТ 535-79*			
		В-1450	2	12.3	

Привязан				ТП 902-1-136.88 -КЖ1	
				Канализационная насосная станция производительностью 13150м³/ч напором 8-60м	Стадия: Р; Лист: 5; Листов:
Нач.отд	Шейко		11		
Н.контр	Сокольская		11		
Гл.спец	Власенко		11		
Рук.груп	Тахтамышева		11		
Вед.инж	Рягузова		11	Схема расположения балок и плит перекрытия (начало)	Госстрой СССР Союзводоканалниипроект Харьковский Водоканалпроект
Вед.инж	Кот		07.88		
Инв №					

Копиров. Годовская 23281-03 18 формат А2

Альбом 3

Спецификация канала КЛ1

Марка, поз	Обозначение	Наименование	Кол.	Масса ед., кг.	Примечание
1	1.400-15. В1.550-07	Изделие закладное МН556	п.м. 2,8		
2	ТП 902-1-136.88 КЖIII-Щ1	Щит Щ1	2	20.1	
3	1.400-15 В1.130-05	МН117-6	4		
		Материалы			
		Бетон класса В12,5	м3 0.5		

4-4

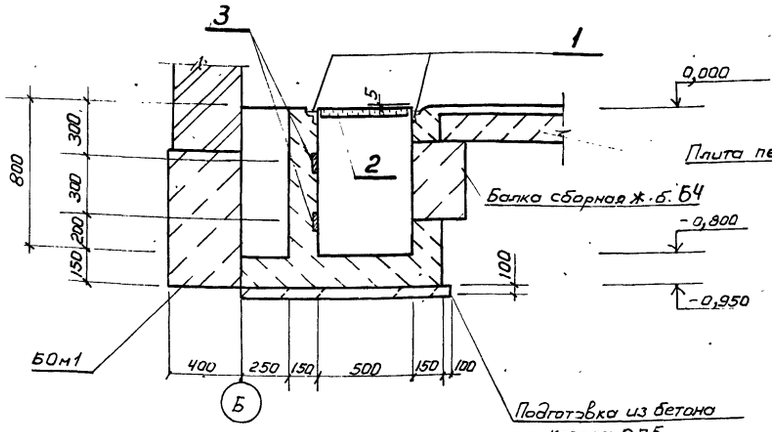

III

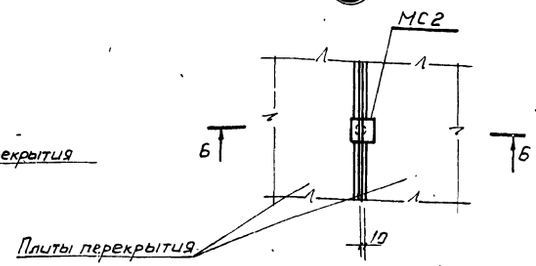

6-6

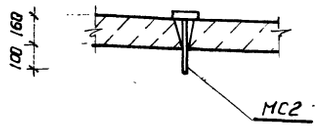

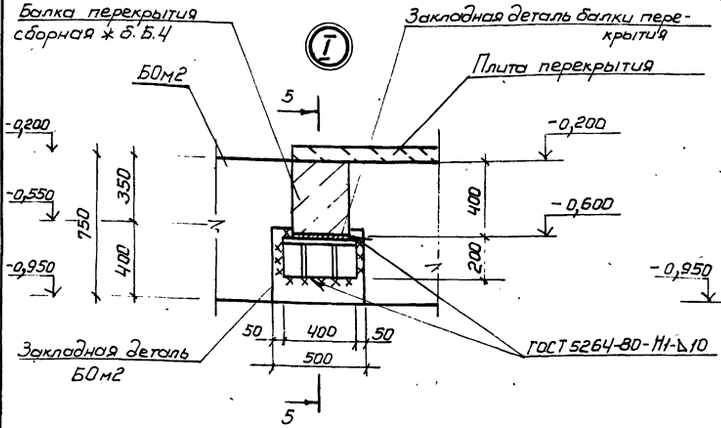

5-5

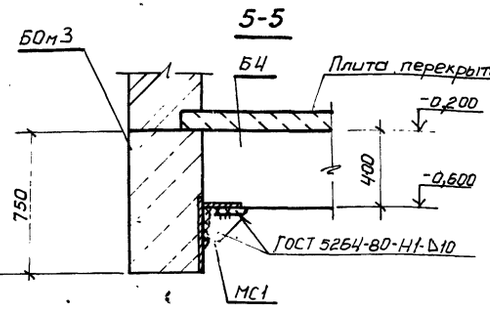

V

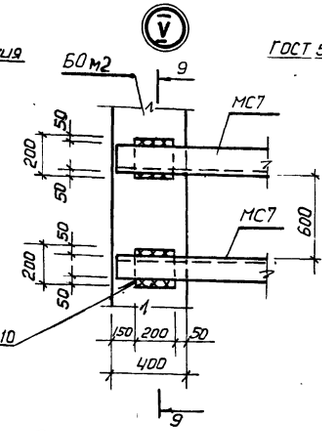

9-9

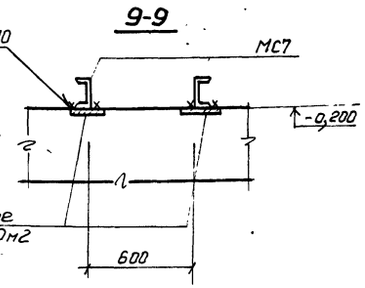

II

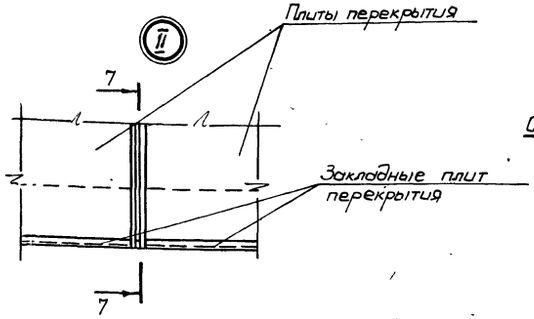

IV

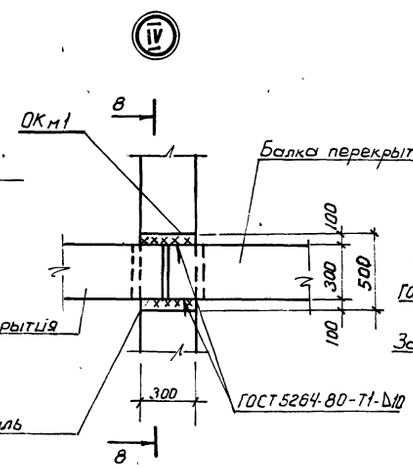

8-8

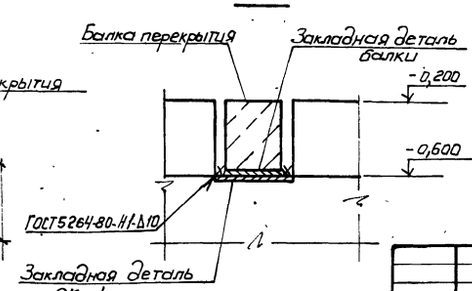

Согласовано

Инв.№ подл. | Подпись и дата | Взам. инв.№

Привязан

Инв.№

Нач.отд	Шейко			
Н.контр.	Сокольская			
Гл.спец.	Власенко			
Рук.груп.	Тахтаныцева			
Вед.инж.	Рягузова			
Вед.инж.	Кот		07.88	

ТП 902-1-136.88-КЖ1

Канализационная насосная станция производительностью 13-150 м3/ч и напором 8-60м

Стадия	Лист	Листов
Р	6	

Перекрытие РКМ1 на отм. 0,0. Схема расположения балок и плит перекрытия (окончание).

Госстрой СССР Союзводоканалмонтажпроект Харьковский Водоканалпроект

Копировала Гадовская 23281-03 19 формат А2

6Ом1,6Ом4. Схема армирования

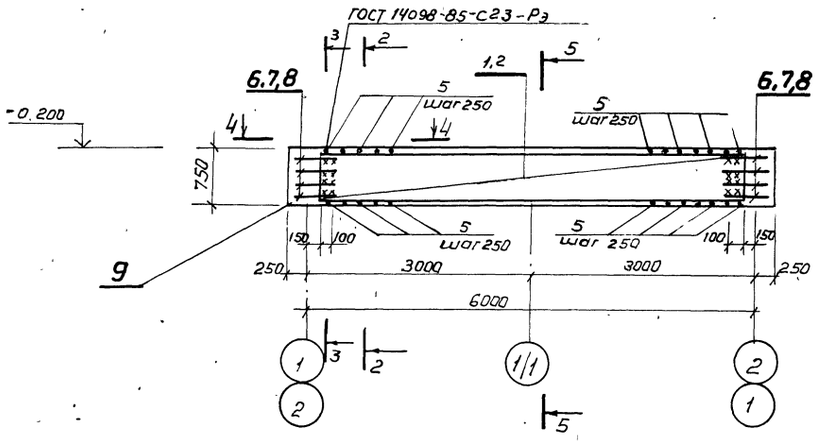

6Ом1, 6Ом4. Общий вид

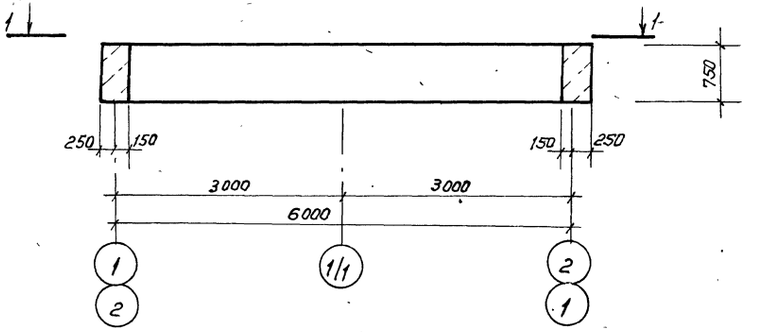

1-1 /для 6Ом1/

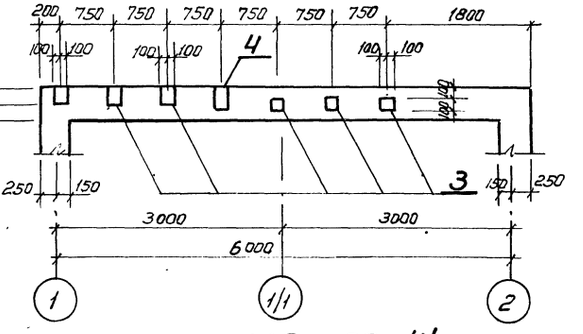

2-2

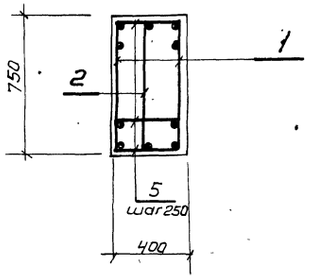

3-3

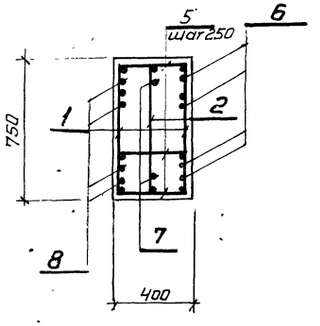

5-5

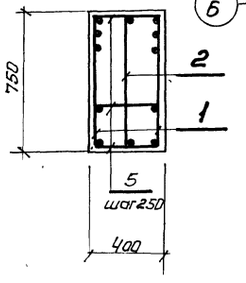

1-1 /для 6Ом4/

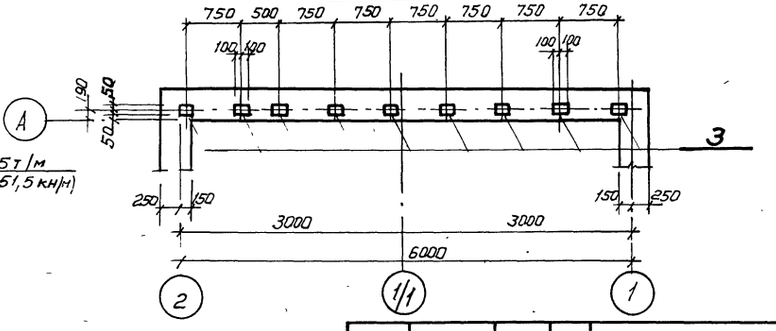

4-4

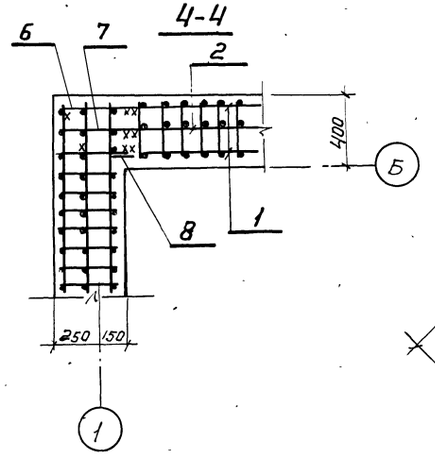

Расчетные схемы

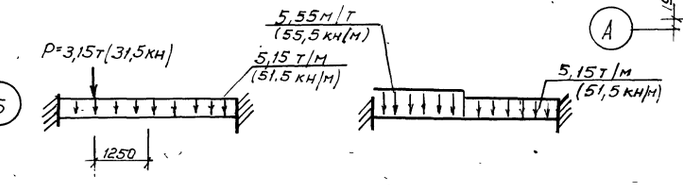

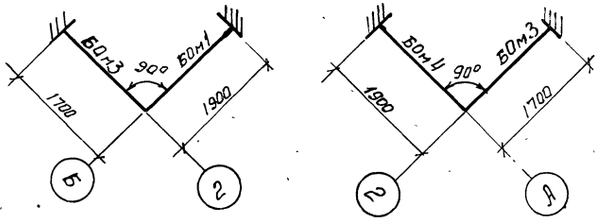

ТП 902-1-136.88-КЖ1

Нач.отд	Шейко						
Н.контр.	Сокольская			Канализационная насосная станция производительностью 13-150 м3/ч напором 8-60м	Стад.	Лист	Листов
Гл.спец.	Власенко				Р	7	
Рук.груп.	Тахтышева						
Вед.инж.	Рагузова			Перекрытие РКМ1 на отм. 0.000. Балки однопролетные 6Ом1, 6Ом4. Общий вид и схемы армирования.	Госстрой СССР Союзводоканалпроект Харьковский Водоканалпроект		
Инженер	Перова						
Вед.инж.	Кат						
Ст.инж.	Сокольская			07.88			

Привязан

Инв.№

Копиров. Гадовская 23281-03 20

Формат А2

Альбом 3

Б0м2. Схема армирования

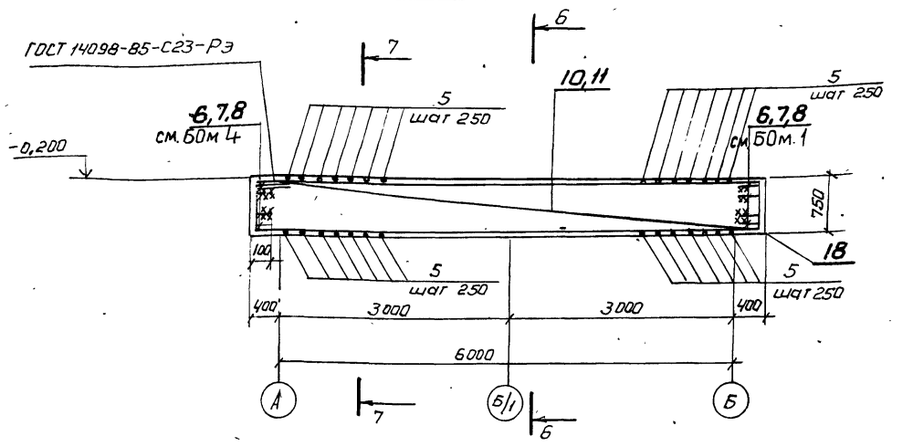

Б0м2. Общий вид.

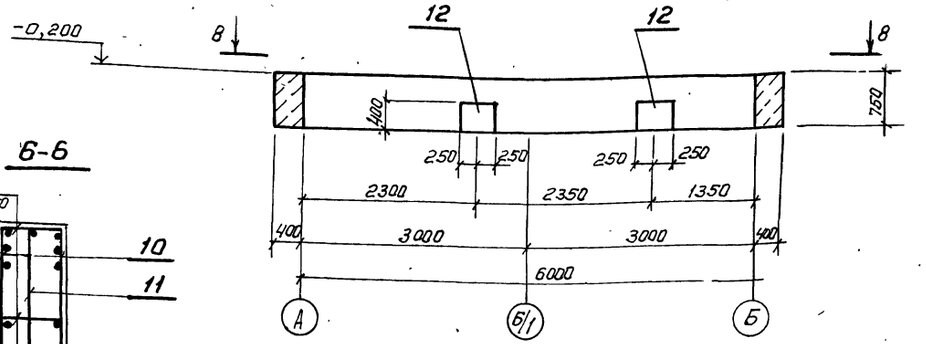

Б-Б

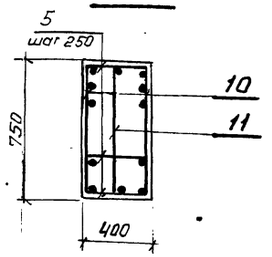

Б0м3. Общий вид.

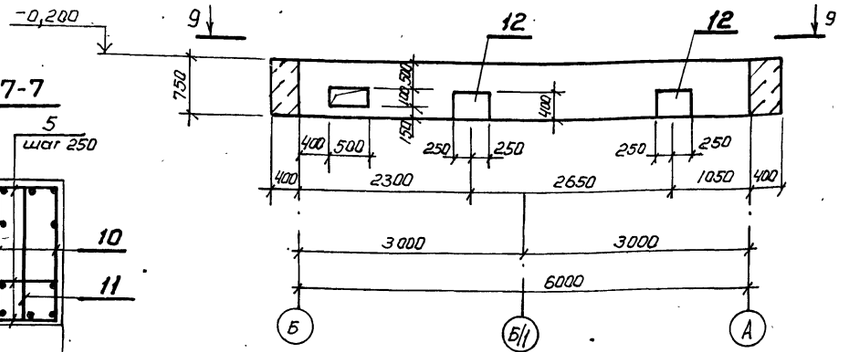

Б0м3 Схема армирования

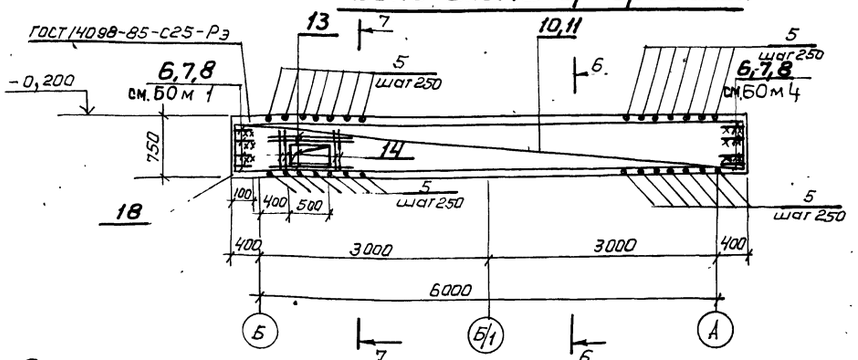

7-7

8-8

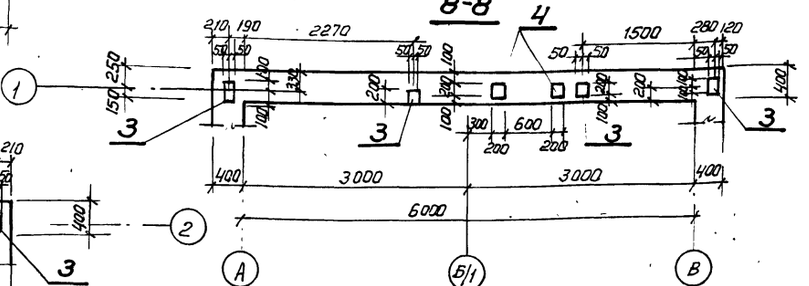

Расчетные схемы

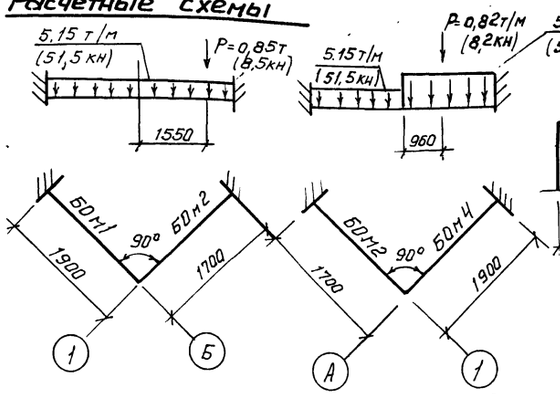

9-9

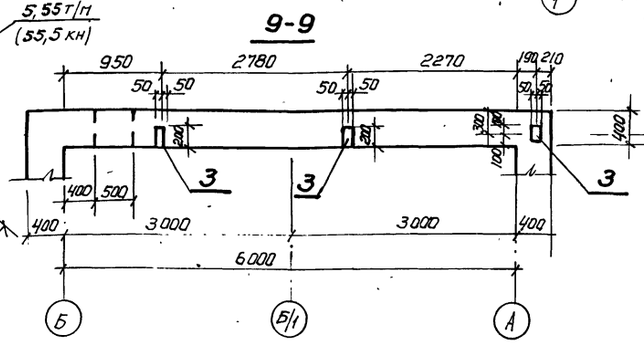

1. Защитный слой бетона для рабочей арматуры: поперечной – 20мм, продольной – 30мм

Поз. 6, 7, 8 приварить к арматуре балок

					ТП 902-1-136.88 -КЖ1	
Нач.отд.	Шейко					
Н.контр.	Сокальская				Канализационная насосная станция производительностью 13-150 м3/ч напором 8-60 м.	Стад. Р; Лист 8; Листов
Гл.спец.	Власенко					
Рук.груп.	Тахтанышева					
Вед.инж.	Разузова				Перекрытие РКм1 на отм. 0.000. Балки обвязочные Б0м2, Б0м3. Общий вид схемы армирования	Госстрой СССР Союзводоканалпроект Харьковский Водоканалпроект
Инжен.	Перова					
Вед.инж.	Кат					
Ст.инж.	Сокаловская				07.88	

Привязан

Инв.№

Инв.№подл. | Подпись и дата | Взам.инв.№

Копиров. Годовская 23281-03 21 формат А2

Альбом 3

Формат	Зона	Поз.	Обозначение	Наименование	Кол.	Примечание
				Балка БОм1-шт.1	1	
				Сборочные единицы		
А4		1	902-1-136.88-КЖ1И-КР3	Каркас плоский КР3	2	
А4		2	-КР4	Каркас плоский КР4	1	
		3	1.400-15 Вып.1.120-26	Изделие закладное МН109-3	5	
		4	1.400-15 Вып.1.130-02	МН117-3	1	
				Детали		
Б4		5		ф10 А-III ГОСТ 5781-82*, ℓ=370	75	0,23 кг
Б4		6*		ф12 А-III ГОСТ 5781-82*, ℓ=600	8	0,54 кг
Б4		7*		ℓ=400	4	0,4 кг
Б4		8*		ℓ=250	8	0,23 кг
				Материалы		
				Бетон класса В15 W4, F100	1,71	м³
				Балка БОм4-шт.1	1	
				Сборочные единицы		
А4		1	902-1-136.88-КЖ1И-КР3	Каркас плоский КР3	2	
А4		2	-КР4	Каркас плосский КР4	1	
		3	1.400-15 Вып.1.120-26	Изделие закладное МН109-3	9	
				Детали		
Б4		5		ф10 А-III ГОСТ 5781-82*, ℓ=370	75	0,23 кг
Б4		6*		ф12 А-III ГОСТ 5781-82*, ℓ=600	6	0,54 кг
Б4		7*		ℓ=400	4	0,4 кг
Б4		8*		ℓ=250	8	0,23 кг
				Материалы		
				Бетон класса В15 W4, F100	1,71	м³

Формат	Зона	Поз.	Обозначение	Наименование	Кол.	Примечание
				Балка БОМ2-шт.1	1	
				Сборочные единицы		
А4		10	902-1-136.88-КЖ1И-КР5	Каркас плоский КР5	2	
А4		11	-КР6	Каркас плоский КР6	1	
		3	1.400-15 Вып.1 120-26	Изделие закладное МН109-3	4	
		4	1.400-15 Вып.1 130-02	МН 117-3	2	
		12	1.400-15 Вып.1 180-11	МН 160-6	2	
				Детали		
Б4		5		ф10-А-III ГОСТ 5781-82*, ℓ=370	64	0,23 кг
				Материалы		
				Бетон класса В15 W4, F100	2,1	м³
				Балка БОм 3-шт.1	1	
				Сборочные единицы		
А4		10	902-1-136.88-КЖ1И-КР6	Каркас плоский КР5	2	
А4		11	КЖ1И-КР 7	Каркас плоский КР6	1	
		3	1.400-15 Вып.1; 120-26	Изделие закладное МН109-3	3	
		12	1.400-15 Вып.1; 180-11	МН 160-6	2	
				Детали		
Б4		5		ф10А-III ГОСТ 5781-82*, ℓ=370	84	0,23 кг
Б4		13		ф10А III ГОСТ 5781-82*, ℓ=128	8	0,8 кг
Б4		14		ℓ=850	8	0,5 кг
				Материалы		
				Бетон класса В15 W4, F100	2,1	м³

* Поз. 6-8 см. ведомость деталей

Ведомость деталей

Поз.	Эскиз
6	500, 100
7	300, 100
8	150, 100

Ведомость расхода стали на элемент, кг

Марка элемента	Изделия арматурные									Всего
	Арматура класса A-III ГОСТ 5781-82*									
			ф6	ф8	ф10	ф12			Итого	
РКм 1			24,1	40,8	107,1	148,2			320,2	320,2

Продолжение ведомости

Изделия закладные									Общий расход
Арматура класса			Прокат марки					Всего	
A-III			Вст.3кп2		Вст.3пс6-1				
ГОСТ 5781-82*			ГОСТ 103-76*		ГОСТ 82-70*				
ф8	ф16	Итого	δ6		Итого	δ12	Итого		
7,2	14,4	21,6	30,9		30,9	87,6	87,6	140,1	460,3

Привязан

Инв. №

ТП 902-1-136.88-КЖ1

Нач.отд.	Шейко		
Н.контр.	Сокольская		
Гл.спец.	Власенко		
Рук.груп.	Ахтанцева		
Ведущ.инж.	Рагузова		
Инжен.	Перова		
Ведущ.инж.	Кат		07.88

Канализационная насосная станция производительностью 13-150 м³/ч напором 8-60м.

Стадия Р | Лист 9 | Листов

Перекрытие РКм1 на отм. 0.000. Спецификация

Госстрой СССР Союзводоканалниипроект Харьковский Водоканалпроект

Альбом 3

Согласовано

Инв.№подл. | Подпись и дата | Взам.инв.№ | ВИК 2

РК м2

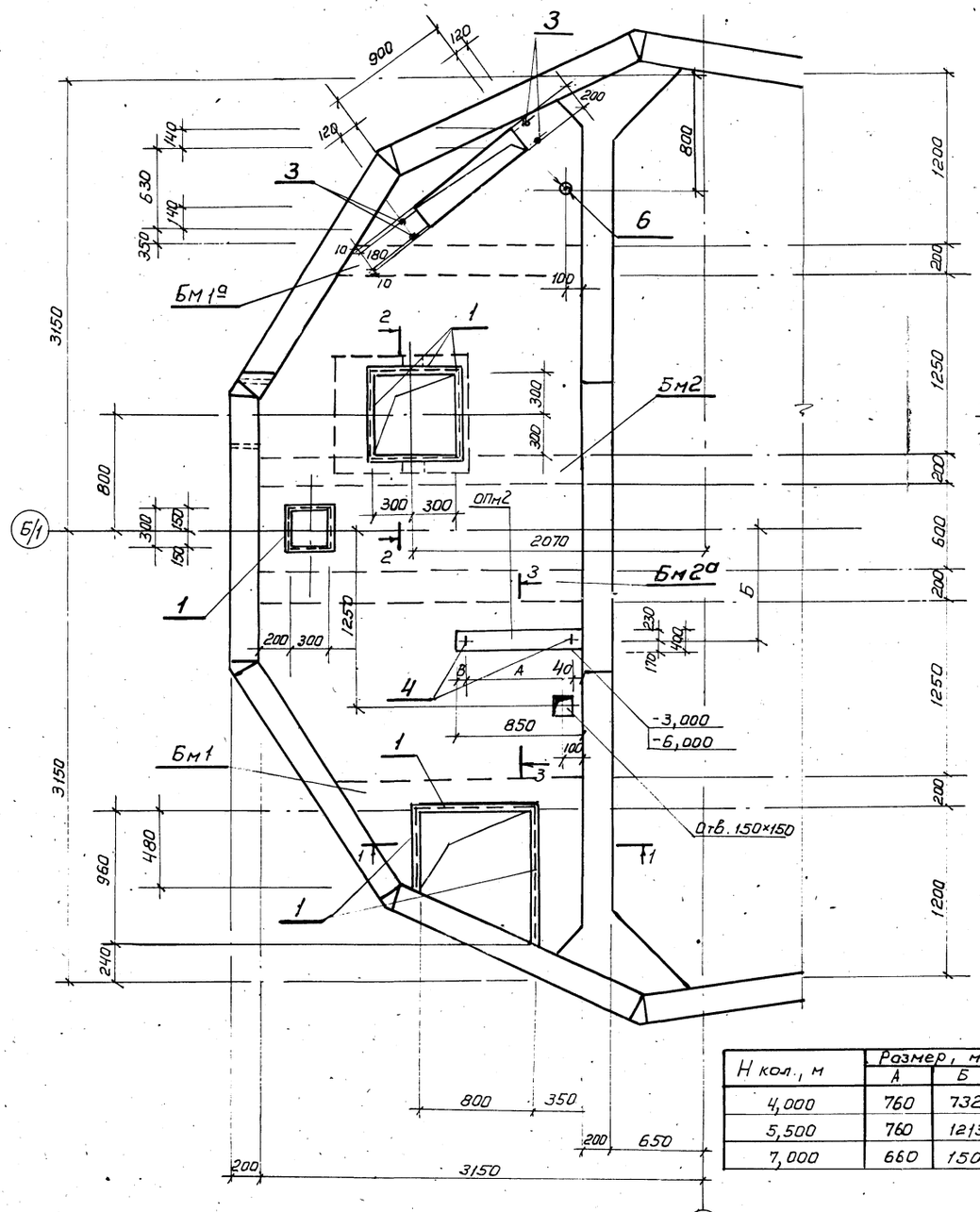

Н кол., м	Размер, мм		
	А	Б	В
4,000	760	732	50
5,500	760	1213	—
7,000	660	1500	150

1-1

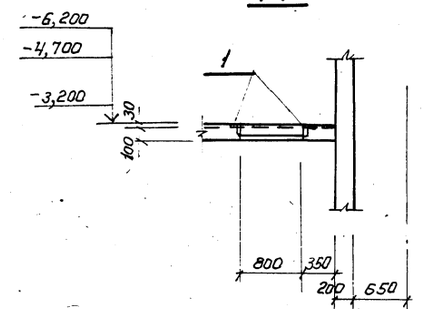

3-3

для Нк = 4.0 и 7.0м

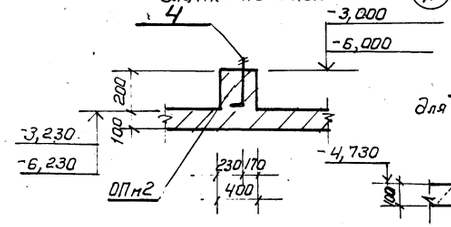

3-3

для Нк = 5,5м

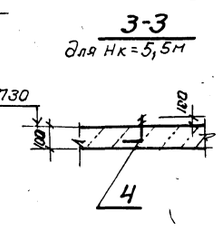

2-2

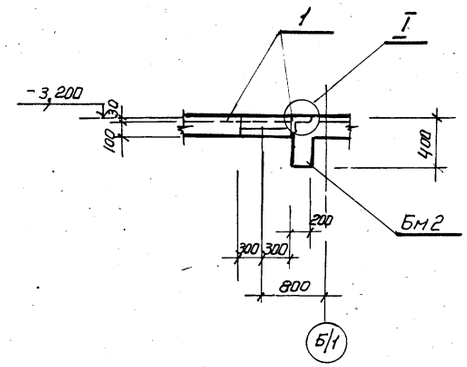

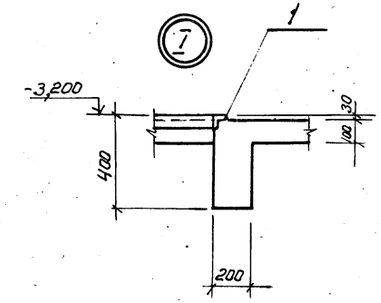

Нач.отд.	Шейко			ТП902-1-136.88 -КЖ1	
Н.контр.	Сокольская			Канализационная насосная станция производительностью 13-150 м3/ч, напором 8-60м.	Стадия: Р; Лист: 10; Листов:
Гл.спец.	Власенко				
Рук.гр.	Тахтамышева			Перекрытие РКм2 на отм. -3.200; -4.700; -8.200 Общий вид	Госстрой СССР Союзводоканалниипроект Харьковский Водоканалпроект
Вед.инж.	Пугузова				
Инжен.	Перова				
Вед.инж.	Кот		07.88		

Привязан

Инв.№

Копиров. Гадовская 23281-03 23 формат А2

Альбом 3

ПМ1

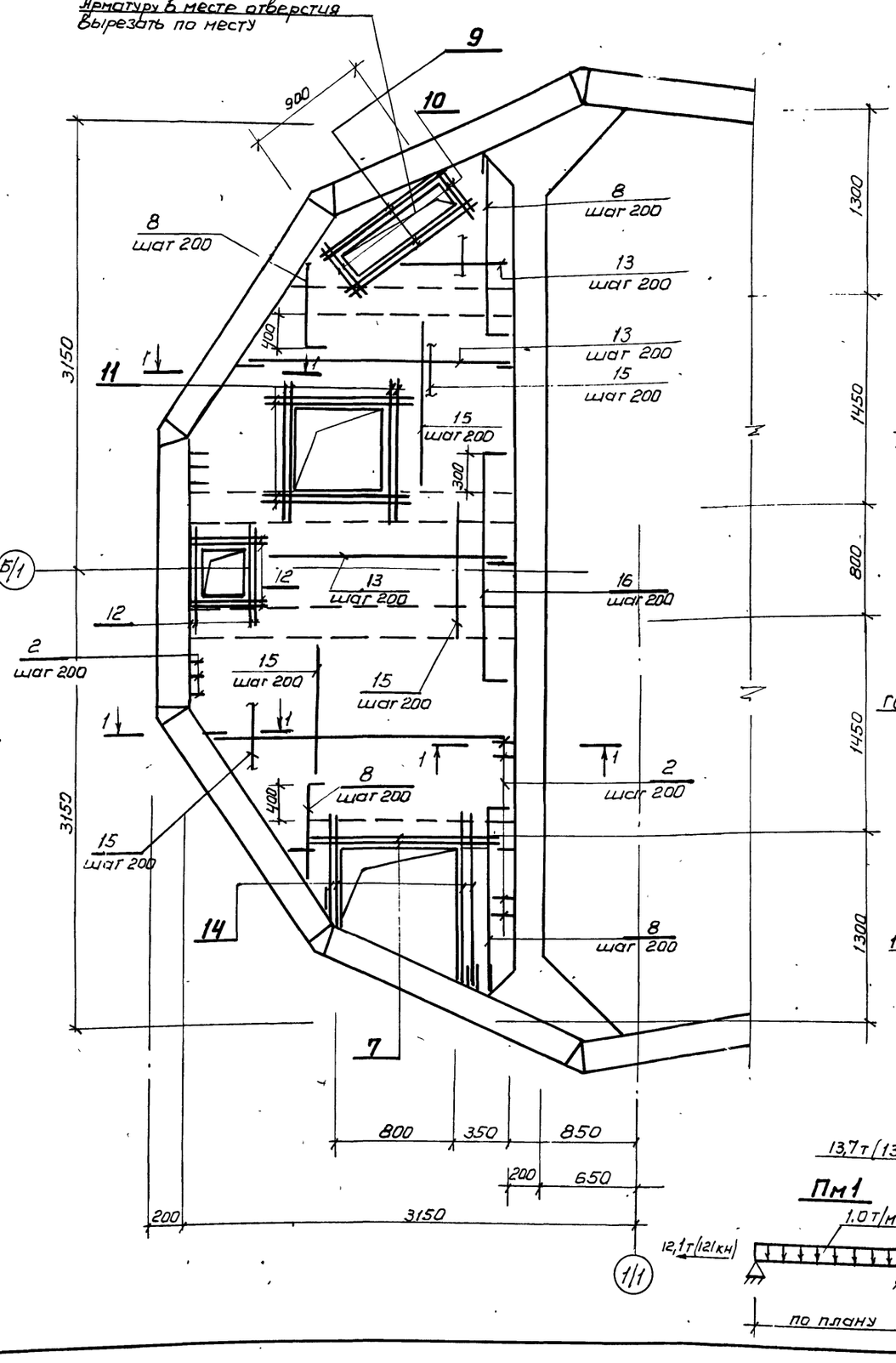

Бм1, Бм1а

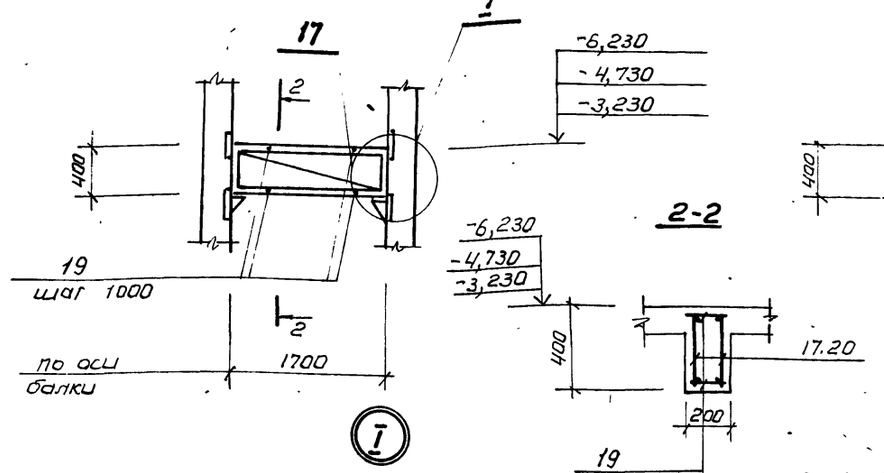

Бм2, Бм2а

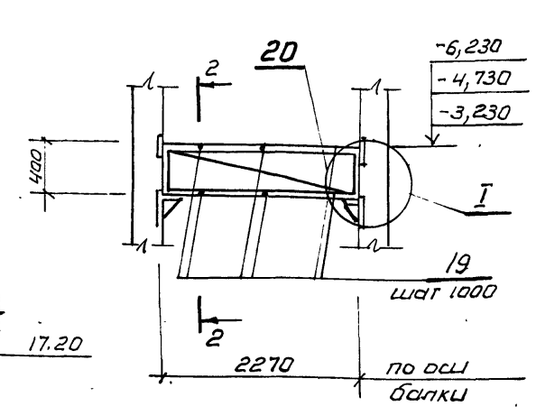

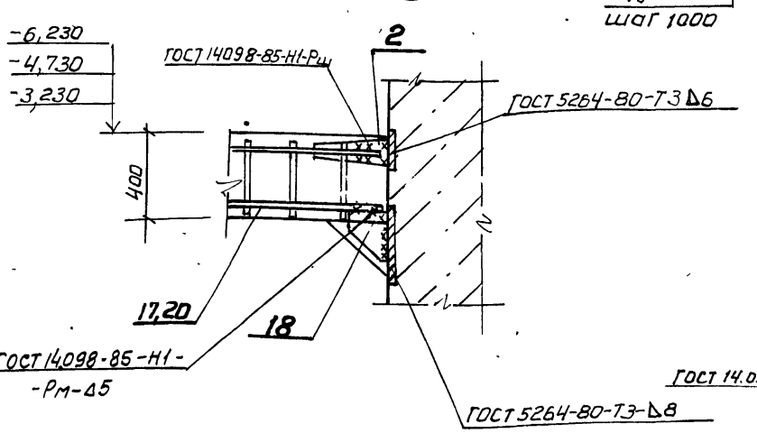

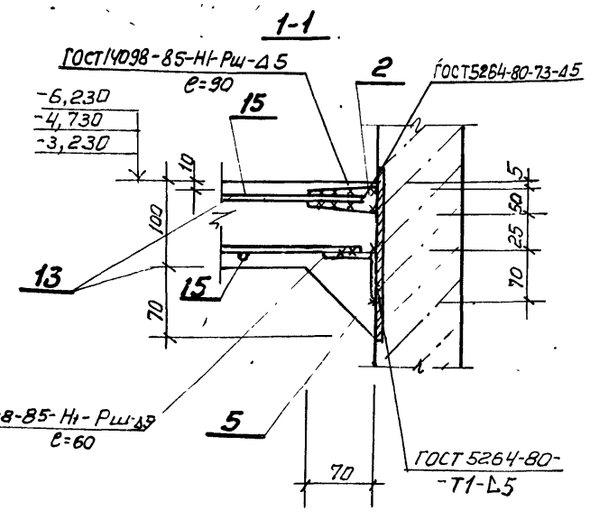

Расчетные схемы

Бм1, Бм1а

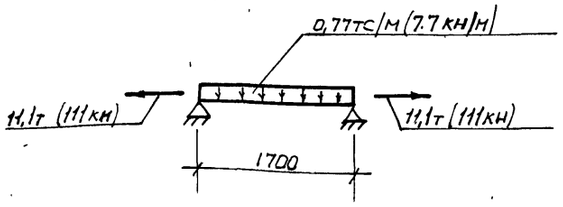

Бм2, Бм2а

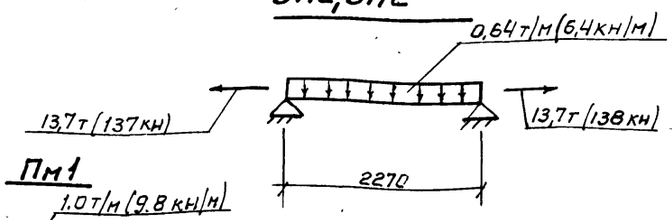

ПМ1

1. Защитный слой бетона для рабочей арматуры принят: в плите - 15 мм, в балках - 25мм.
2. После приварки каркасов балки к соединительным элементам, последние должны быть обетонированы.
3. Условные обозначения

-6.200	для НК=7.0м
-4.700	для НК=5.5м
-3.200	для НК=4.0м

Привязан

Инв. № подл.

Нач.отд.	Шейко			
Н. контр.	Соколовская			
Гл.спец.	Власенко			
Рук.груп.	Тохтаньшева			
Вед.инж.	Рагузова			
Инжен.	Перова			
Вед.инж.	Кот		07.88	

ТП 902-1-136.88 - КЖ1

Канализационная насосная станция производительностью 13-150м³/ч напором 8-60м.

Стад.	Лист	Листов
Р	11	

Перекрытие РК м2 на отм. -3,200; -4,700 -6,200 плита ПМ1, балки Бм1, Бм1а, Бм2, Бм2а, общий вид и схема армирования

Госстрой СССР Союзводоканалниипроект Харьковский Водоканалпроект

Копиров. Гадовская 23281-03 г. 24 формат А2

Альбом 3

Ведомость деталей

Поз.	Эскиз
8	80 | 700-1500
14	800-1300
16	80 | 1800 | 80

Спецификация перекрытия РКм2 (окончание)

Формат	Зона	Поз.	Обозначение	Наименование	Кол.	Примечание
				ОПм2 - (шт. 2)		
				для Нк = 4,0 и 7,0 м		
				Материалы		
				Бетон класса В15	0,07	м³

Спецификация перекрытия (начало)

Формат	Зона	Поз.	Обозначение	Наименование	Кол.	Примечание
				Плита: ПМ1 - шт. 1		
				Сборочные единицы		
		1	1.400-15. В.1 540-09	Изделие закладное МН548	5,7	п.м
А4		2	902-1-136.88 - КЖ1И-МС4	Изделие соединительное МС4	62	
А4		3	- МН1	Изделие закладное МН1	2	
		4		Болт 1,1 М12×350 ВСт3пс2 ГОСТ 24379.1-80	2	
		5		Уго- Б-70×70×5 ГОСТ 8509-72*		
				лок ВСт3кп2 ГОСТ 535-79*	14,2	п.м
		6		Тру- 70×2,5×100 II ГОСТ 10704-76*		
				ба В-Бст3сп ГОСТ 10705-80	1	4,16 кг
				Детали		Масса ед., кг
				ф10А-III ГОСТ 5781-82,*		
Б4		7		ℓ = 1550	4	0,96
Б4		8*		ℓср. = 1280	8	0,79
Б4		9		ℓ = 1650	8	1.02
Б4		10		ℓ = 950	8	0,59
Б4		11		ℓ = 1340	16	0,83
Б4		12		ℓ = 1040	16	0,64
Б4		13		ф10А-III ГОСТ 5781-82*	74,4	п.м.
				ф8А-III ГОСТ 5781-82,*		
Б4		14*		ℓ = 1050	8	0,41
Б4		15		ф8А-III ГОСТ 5781-82*	47,5	п.м
Б4		16*		ℓ = 1960	11	0,77

РКм2 (продолжение)

Формат	Зона	Поз.	Обозначение	Наименование	Кол.	Примечание
				Балка Бм1 - шт. 1		
				Балка Бм 1а - шт. 1		
				Сборочные единицы		
А4		17	902-1-136.88 - КЖ1И-Кр7	Каркас плоский Кр7	4	
А4		2	- МС4	Изделие соединительное МС4	8	
А4		18	- МС3	МС3	4	
				Детали		
Б4		19		ф6А-I ГОСТ 5781-82*, ℓ = 180	8	0,04
				Переменные данные для исполнений		
				902-1-136.88 - КЖ-Бм1		
		1	1.400-15 В.1 540-09	Изделие закладное МН548	0,8	п.м.
				Балка БМ2 - шт. 1		
				Балка БМ2а - шт. 1		
				Сборочные единицы		
А4		20	902-1-136.88 - КЖ1И-Кр7	Каркас плоский Кр8	4	
А4		2	- МС4	Изделие соединительное МС4	8	
А4		18	- МС3	МС3	4	
				Детали		
Б4		19		ф6А-I ГОСТ 5781-82*, ℓ = 180	12	0,04
				Переменные данные для исполнений:		
				902-1-136.88-Бм2		
		1	1.400-15 В.1 540-09	Изделие закладное МН548	0,6	п.м
				Материалы на РКм2		
				Бетон класса В15, W4, F100	1,4	м³

* поз. 8, 14, 16 см. ведомость деталей на данном листе.

Ведомость расхода стали на элемент, кг.

Марка элемента	Изделия арматурные									Изделия закладные											Общий расход
	Арматура класса									Прокат марки											
	А-I ГОСТ 5781-82*			А-III ГОСТ 5781-82*				Всего		А-III ГОСТ 5781-82*			ВСт3пс2, Вст3пс6-1 ГОСТ 103-76*			ВСт3пс2 ГОСТ 8509-72*			ВСт3кп2 ГОСТ 10704-76	Всего	
	ф6		Итого	ф8	ф10	ф12		Итого		ф8	ф12		Итого	-6×100	-8×100	-10×200	Итого	L50×5	L70×5	Итого	Болт М12	Труба 70×2,5		
РКм2	7,5		7,5	30,6	92,4	27,8		150,8	158,3	2,3	0,9		3,2	-	24,2	75,4	99,6	22,4	61,4	83,8	0,6	4,2	191,4	357,2

Привязан

Инв. №

Нач. отд.	Шейко		
Н. контр.	Сокольская		
Гл. спец.	Власенко		
Рук. груп.	Тахтамышев		
Вед. инж.	Рязгузова		
Инж.	Перова		
Вед. инж.	Кот		07.88

ТП 902-1-136.88 - КЖ1

Канализационная насосная станция производительностью 13-150 м³/ч, напором 8-60 м

Стадия	Лист	Листов
Р	12	

Перекрытие РКм2 на отм. -3,200; -4,700; -6,200 Спецификация

Госстрой СССР Союзводоканалниипроект Харьковский Водоканалпроект

Копировал Яни 23281-03 25 Формат А2

Согласовано

Инв. № подл. | Подпись и дата | Взам. инв. №

Схема расположения фундаментов под оборудование

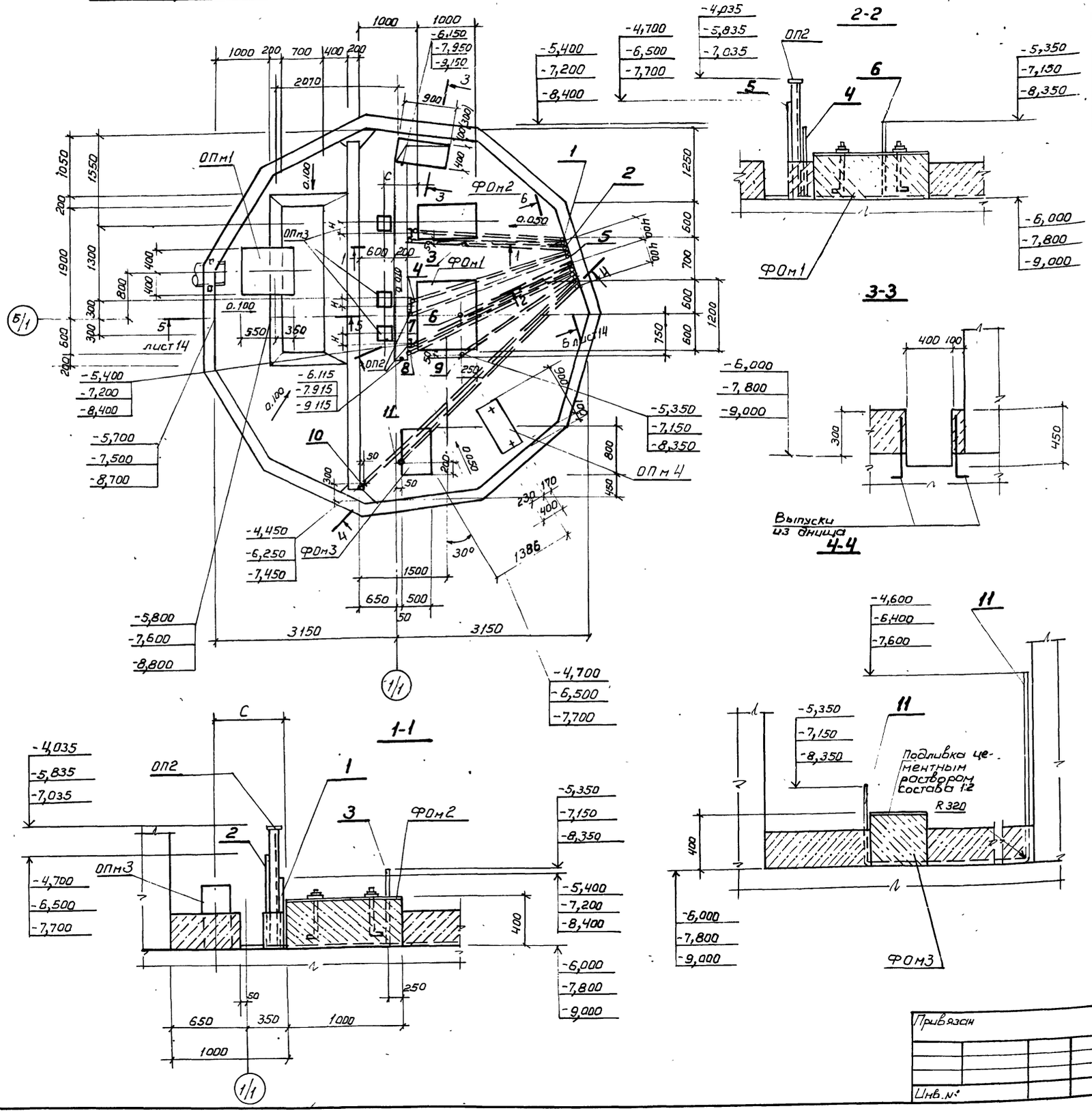

Спецификация к схеме расположения фундаментов под оборудование

Марка, поз	Обозначение	Наименование	Кол.	Масса ед., кг.	Примечание
		Фундаменты под оборудование			
ФО м1	Лист 15	ФО м1	1		
ФО м2	Лист 15	ФО м2	1		
ФО м3	Лист 15	ФО м3	1		
		Опоры			
ОП м1	Лист 14	ОП м1	1		
ОП2	902-1-136.88-КЖ1И-002	ОП 2	3		
ОП м3	Лист 14	ОП м3	3		
ОП м4	Лист 15	ОП м4	1		
		Труба 32×2.1 ГОСТ 10704-75* / А ГОСТ 10705-80			
1		ℓ = 4600	1	6.8	
2		ℓ = 5400	1	8.0	
4		ℓ = 4800	1	7.1	
5		ℓ = 5600	1	8.3	
7		ℓ = 5000	1	7.4	
8		ℓ = 5800	1	8.6	
10		ℓ = 8050	1	11.9	
11		ℓ = 6450	1	9.5	
		Труба 40×2-1 ГОСТ 10704-76* / А ГОСТ 10705-80			
3		ℓ = 4950	1	9,3	
6		ℓ = 5250	1	9,8	
9		ℓ = 5550	1	10.4	

1. Устройство полов и фундаментов под оборудование выполнить после укладки труб
2. Размеры в скобках для открытого способа

Привязан

Инв. №

Нач.отд	Шейко			Канализационная насосная станция производительностью 13-150 м³/ч напором 8-60 м	Стадия: Р; Лист: 13; Листов:
Н. контр.	Сокальская				
Гл.спец.	Власенко				
Рук.груп	Тахтанышева			Схема расположения фундаментов под оборудование (начало)	Госстрой СССР Союзводоканалниипроект Харьковский Водоканалпроект
Ведущ.	Рагузова				
Инжен	Рукас		07.88		

ТП 902-1-136.88-КЖ1

23281-03 26

Формат А2

Альбом 3

Спецификация ФО м1 - ФО м3, ОПм1, ОПм3, ОПм4

Формат	Зона	Поз.	Обозначение	Наименование	Кол. на исполнение						Примечание
					—	—	—	—	—	—	
				Сборочные единицы							
		1	1.400-15, Вып 1	Изделие закладное МН 117-1				4			
		2		Болт 1.1 М16х400 ВСт3 пс2 ГОСТ 24379.1-80	8	4	4				0.82 кг
		3		Болт 1.1 м 12×500 ВСт3 пс2 ГОСТ 24379.1-80						2	0,52 кг
				Материалы							
				Бетон класса В15	0,48	0,24	0,14	1,10	0,02	0,19	м³
					ФО м1	ФО м2	ФО м3	ОПм1	ОПм3	ОПм4	

7-7

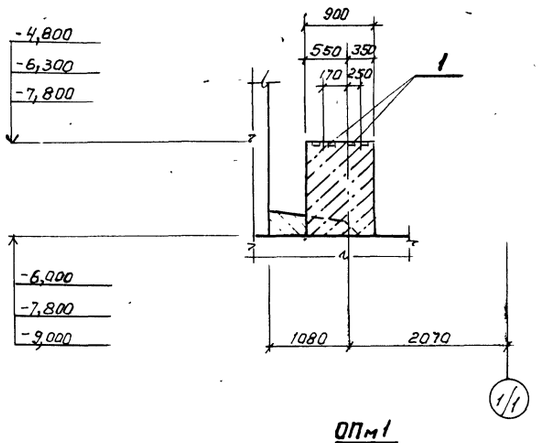

8-8

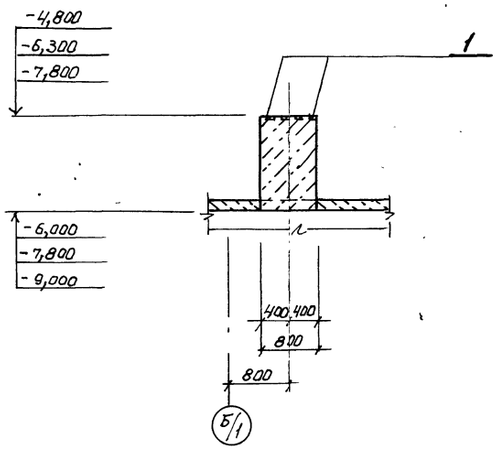

ОПм1

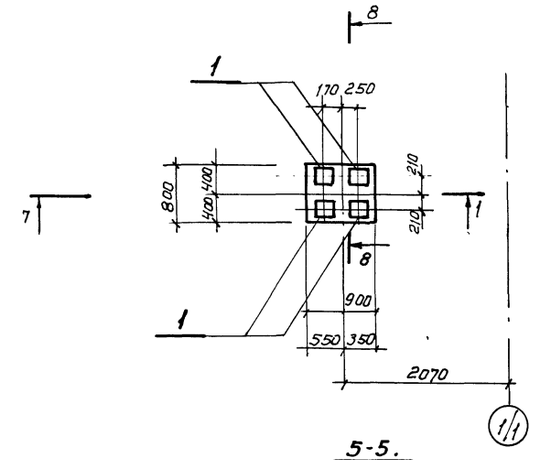

9-9

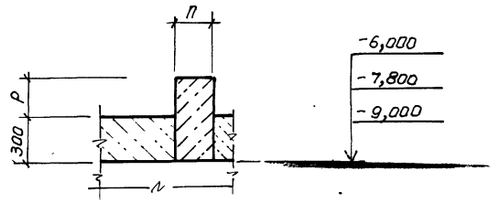

6-6.
Лист 13

ОПм3

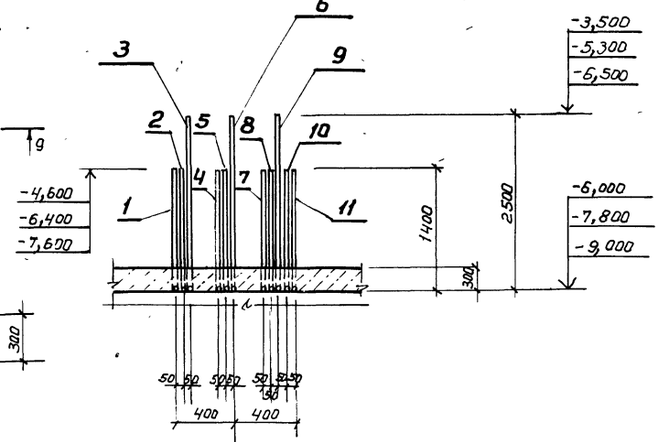

5-5.
Лист 13

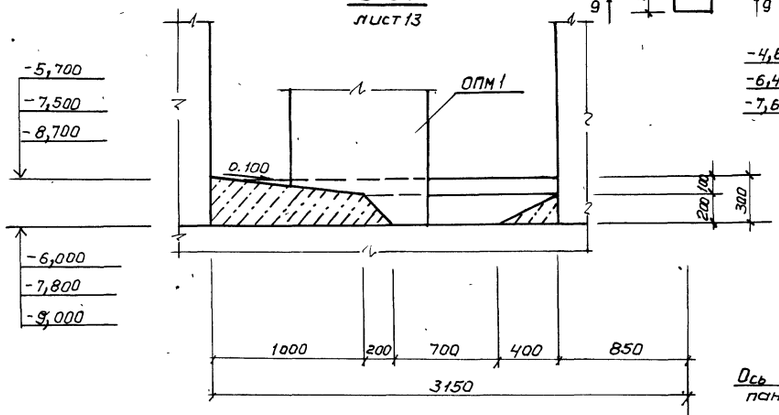

Ось стеновой панели

Согласовано
ВИК2 Крупная 7.4.87
ВИК2 Грандовская 7.4.87
ЗД Сарсан

Инв. № подл. | Подпись и дата | Взам. инв. №

Привязан	Нач. отд.	Шейко			ТП 902-1-136.88 -КЖ1
	Н. контр.	Сокольская			
	Гл. спец.	Власенко			
	Рук. груп.	Тахтаньшев			Канализационная насосная станция производительностью 13-150 м³/ч/ напором 8-60м.
	Вед. инж.	Разузова			Схема расположения фундаментов под оборудование (продолжение)
Инв. №	Инжен.	Рукас		07.88	

Стад	Лист	Листов
Р	14	

Госстрой СССР Союзводоканалниипроект Харьковский Водоканалпроект

Копиров. Гадовская 23281-03 27 Формат А2

Альбом 3

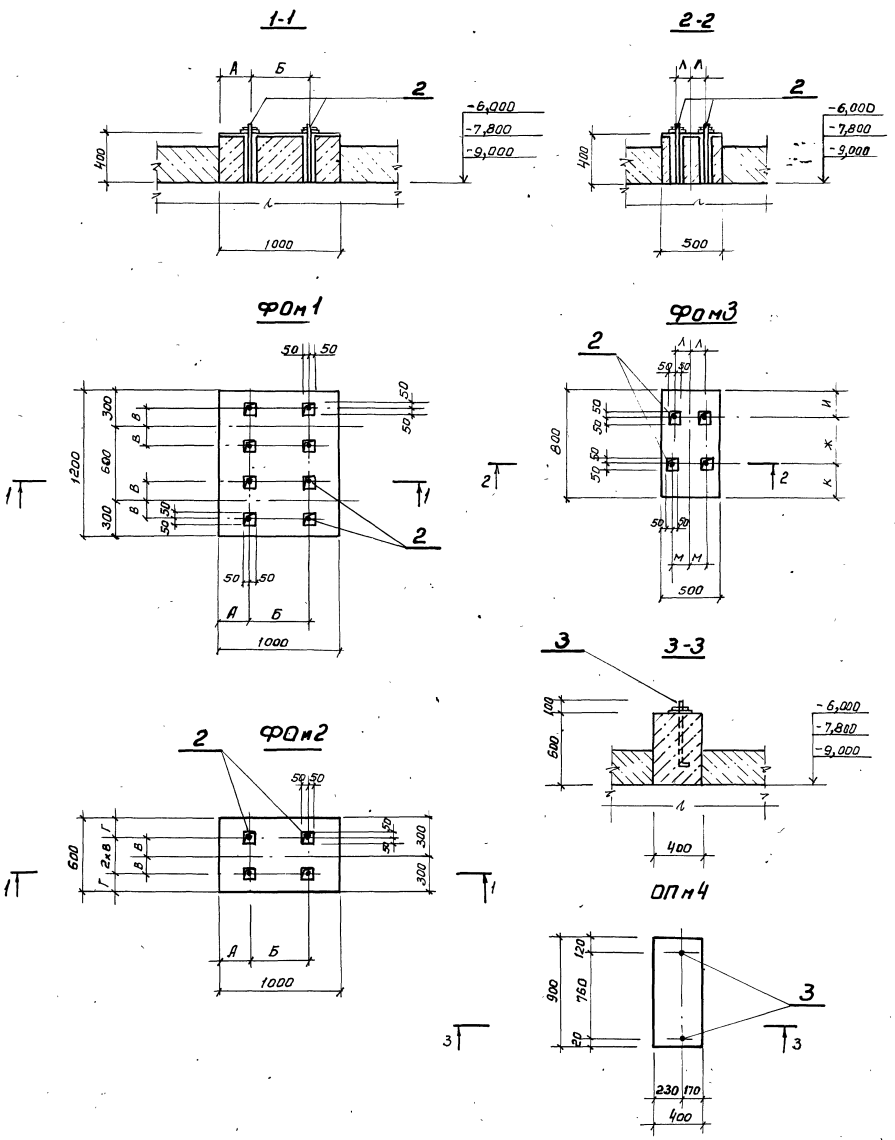

Таблица размеров

N п/п	Марка насоса	Размеры, мм А	Б	В	Г	Д	Е	Ж	И	К	Л	М	Н	О	Р	С
	Фундаменты ФОм 1, ФОм2															
1	СД16/25, СД16/25а, СД16/25б, СД 25/14, СД25/14а, СД25/14б, СД32/40б, СД16/10, СД16/10а, СД 16/10б	260	480	100	200											
2	СД 32/40, СД32/40а	260	515	100	200											
3	СД50/10, СД 50/10а, СД50/10б	255	480	100	200											
4	СД50/56, СД 50/56а, СД 50/56б	160	515	150	150											
	Фундамент ФОм3															
5	ВК 1/16							336	232	232	120	120				
6	ВК 4/24							413	193	194	120	120				
7	ВК 4/24							432	184	184	120	127				
8	ВК 2/26							365	217	218	125	125				
9	ВК 2/26							379	210	211	125	125				
	Опоры ОП2, ОПм3															
10	СД 50/10, СД 50/10а												150	200	230	570
11	СД50/10б												150	150	255	495
12	СД 50/56, СД 50/56а												134	200	260	615
13	СД50/56б												134	150	285	595
14	СД 32/40, СД32/40а												112	150	255	795
15	СД 32/40б												112	150	255	495
16	СД 25/14												134	150	265	495
17	СД25/14а, СД25/14б												134	150	275	480
18	СД 16/25												94	150	265	480
19	СД16/25а, СД 16/25б												94	150	280	390
20	СД 16/10												112	150	275	480
21	СД 16/10а, СД16/10б												112	150	290	390

Спецификацию фундаментов ФОм1 - ФОм3, опоры ОПм4 см. лист 13

				ТП 902-1-136.88 -КЖ1				
Привязан	Нач отд	Шейко		Канализационная насосная станция производительностью 13-150 м³/ч, напором 8-60 м	Стад	Лист	Листов	
	Н. контр	Сокольская			Р	15		
	Гл. спец	Власенко						
	Рук. груп	Тахтамышева		Схема расположения фундаментов под оборудование (окончание)	Госстрой СССР Союзводоканалпроект Харьковский Водоканалпроект			
Инв. №	Вед инж	Рягузова						
	Инжен	Рукас	07.88					

Копиров. Годовская 23281-03 28 формат А2

Альбом 3

Схема расположения фундаментов под лестницу и монорельсы.

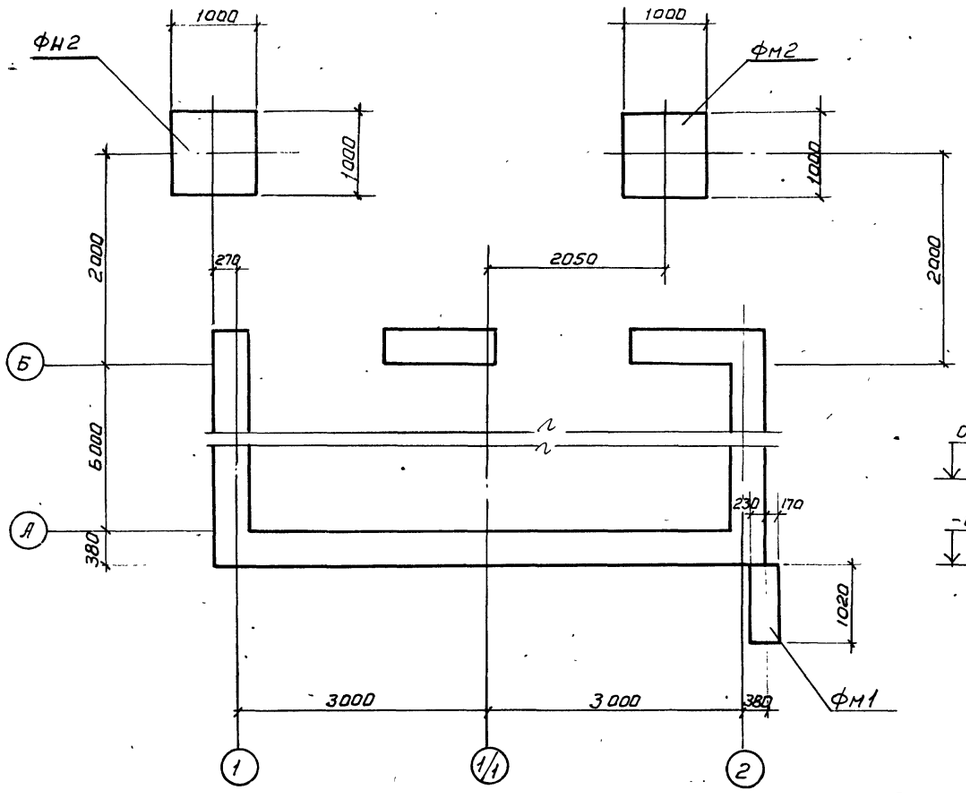

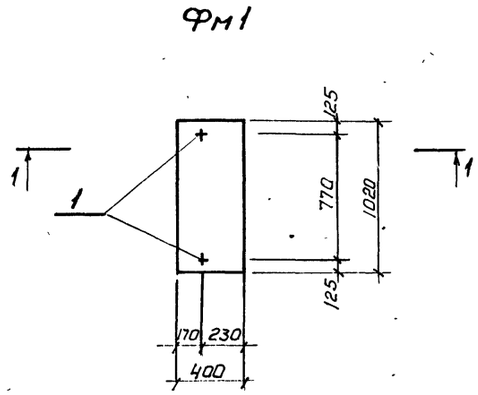

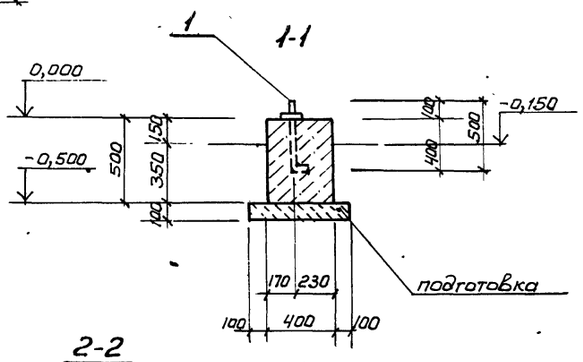

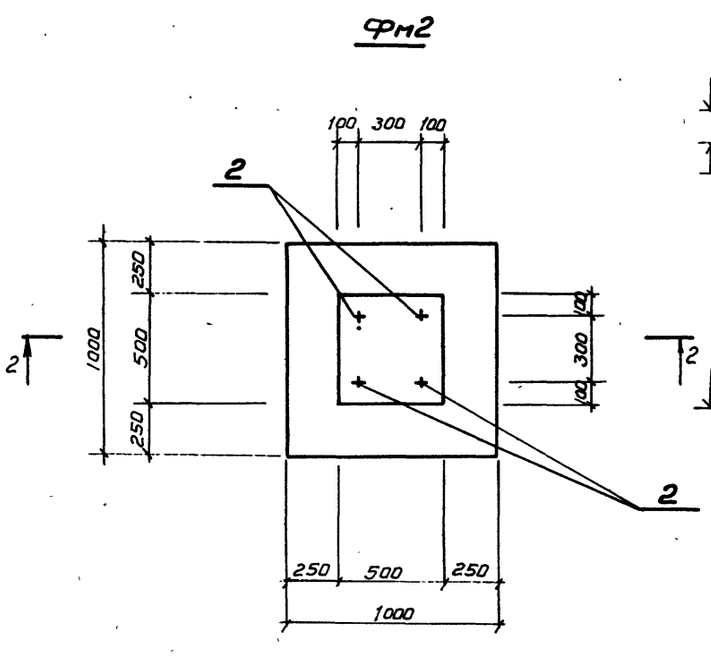

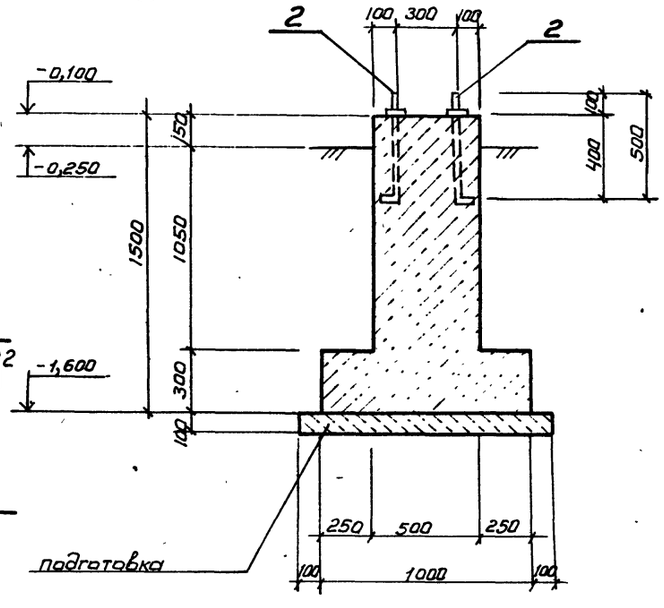

Спецификация к схеме расположения фундаментов

Марка, поз.	Обозначение	Наименование	Кол.	Масса ед.кг.	Примечание
		Фундаменты			
ФМ1	Лист 14	ФМ1	1		
ФМ2	Лист 14	ФМ2	2		

Спецификация ФМ1, ФМ2

Форм.	Зона	Поз.	Обозначение	Наименование	Кол.	Примечание
				ФМ1		
				Сборочные единицы		
				Болт 1,1м 12×500 Вст3ПС2		
				ГОСТ 243791-80	2	0,52 кг
				Материалы		
				Бетон класса В12,5	0,2	$м^3$
				ФМ2		
				Сборочные единицы		
				Болт 1.1м 12×500 Вст.3ПС2		
				ГОСТ 24379.1-80	4	0.52 кг
				Материалы		
				Бетон класса В12,5	0,6	$м^3$

Под фундаментами выполнить бетонную подготовку из бетона класса В3,5.

				ТП 902-1-136.88 -КЖ1			
Привязан	Нач.отд.	Шейко		Канализационная насосная станция производительностью 13-150м³/ч, напором 8-60м.	Стадия	Лист	Листов
	Н.контр.	Сокольская			Р	16	
	Гл.спец.	Власенко					
	Рук.груп.	Тахтамышева		Схема расположения фундаментов под лестницу и монорельсы	Госстрой СССР Союзводоканалниипроект Харьковский Водоканалпроект		
	Вед.инж.	Рягузова					
Инв.№	Инжен.	Рукас	07.88				

Согласовано
Гр.арх. Кривчикова
Взам.инв.№
Подпись и дата
Инв.№ подл.

Альбом 3

Схема расположения опорных блоков и форшахты

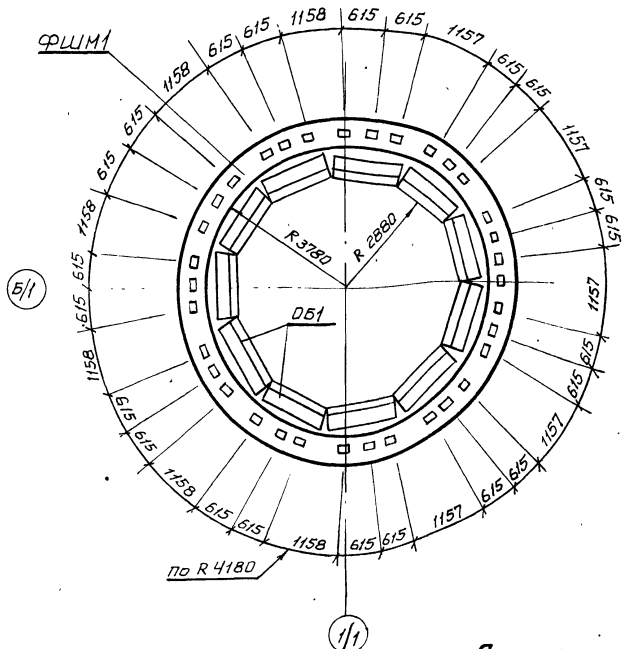

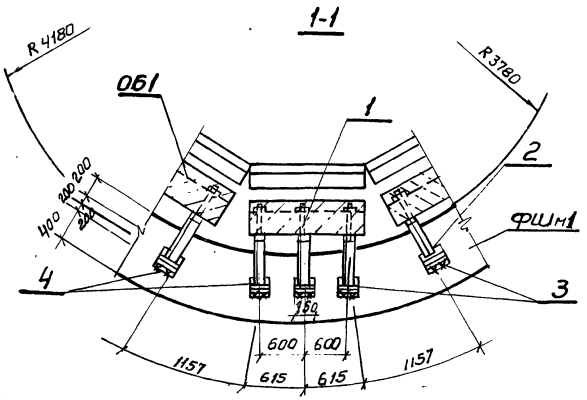

Схема армирования форшахты ФШМ1.

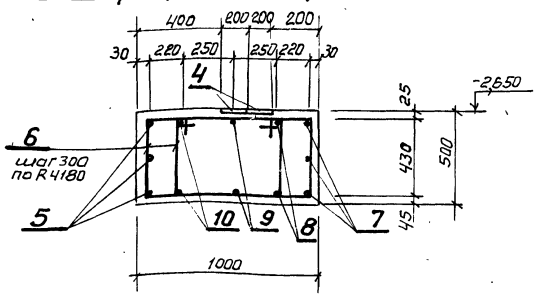

Деталь фиксации колодца до опускания

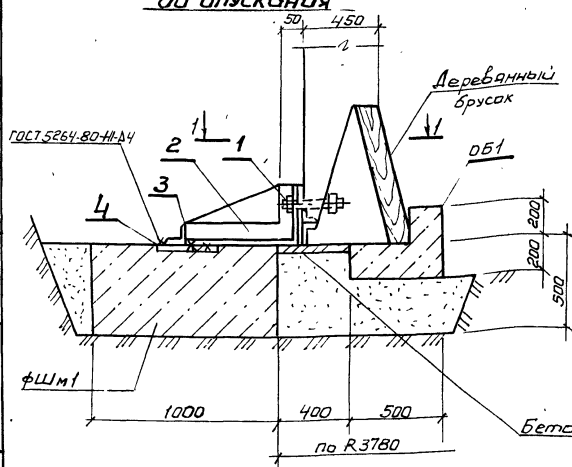

Деталь фиксации колодца после опускания

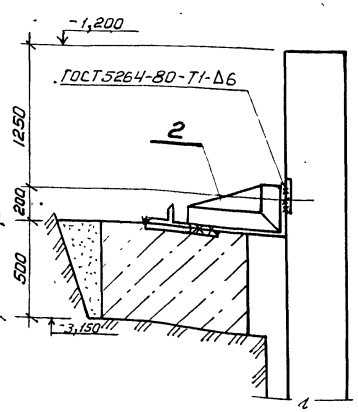

Ведомость деталей

Поз.	Эскиз
5	Ф9500 200
6	430 795 720 505
7	Ф7620 200
8	Ф8060 200
9	Ф8560 200
10	Ф9060 200

Поз. 5 — 10 сварить между собой при установке согласно ГОСТ 14098-85-023-Рэ

Спецификация к схеме расположения опорных блоков и форшахты

Марка поз.	Обозначение	Наименование	Кол.	Масса ед. кг.	Примечание
ФШМ1	лист 17	Форшахта ФШМ1	1		
ОБ1	902-1-136.88 КЖ1И-ОБ1	Опорный блок ОБ1	11	650	
1	ГОСТ 7798-70*	Болт М22×220 с гайкой	33	0,83	
2	902-1-136 88 КЖ1И-МС6	Изделие соединительное МС6	33	26,9	
3		Уголок Б-63×63×5 ГОСТ 8509-72* / Вст. 3 кп2 ГОСТ 535-79*			
		ℓ=150	33	0,96	

Спецификация элементов форшаты ФШМ1

Формат	Зона	Поз.	Обозначение	Наименование	Кол.	Примечание
				Сборочные единицы		Масса, кг
		4	1.400-15. В1.410-04	Изделие закладное МН403-1	66	1.9
				Детали		
54		5*		ф20А III ГОСТ 5781-82*, ℓ=30440	3	75,2
54		6*		ф8А I ГОСТ 5781-82*, ℓ=2450	178	0.97
54		7*		ф20А III ГОСТ 5781-82*, ℓ=24540	3	60.6
54		8*		ℓ=25920	2	64.0
54		9*		ℓ=27480	2	67.9
54		10*		ℓ=29060	2	71.8
				Материалы		
				Бетон класса В15		
				F100, W4	13.44	м³

*) поз. 5-10 см. ведомость деталей на данном листе

Ведомость расхода стали на один элемент, кг

Марка элемента	Изделия арматурные					Изделия закладные					Общий расход
	Арматура класса				Всего	Арматура класса		Прокат марки		Всего	
	А-I		А-III			А-III		Вст. 3 кп2			
	ГОСТ 5781-82*					ГОСТ 5781-82*		ГОСТ 103-76*			
	ф8	Итого	ф20	Итого		ф8	Итого	δ=6	Итого		
ФШМ1	172,6	172,6	814,5	814,5	987,0	33,0	33,0	92,4	92,4	125,4	1112,4

Нач. отд.	Шейко		11
Н. контр.	Сокольская		11
Гл. спец.	Власенко		11
Рук. груп.	Тахтамышева		11
Вед. инж.	Рятхова		11
Инжен.	Перова		11
Вед. инж.	Кот		07.88

Привязан

Инв. №

ТП 902-1-136.88 -КЖ1

Канализационная насосная станция производительностью 13-150 м³/ч, напором 8-60 м

Стадия	Лист	Листов
Р	17	

Схема расположения элементов форшахты

Госстрой СССР Союзводоканалниипроект Харьковский Водоканалпроект

Копиров. Годовская 23281-03 30

Альбом 3

Схема расположения элементов заземления в надземной части насосной

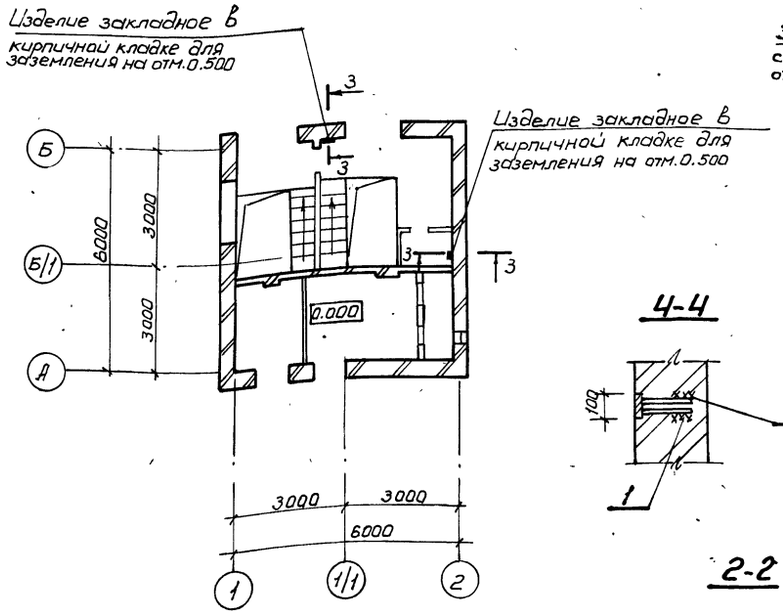

Схема расположения элементов заземления в подземной части насосной

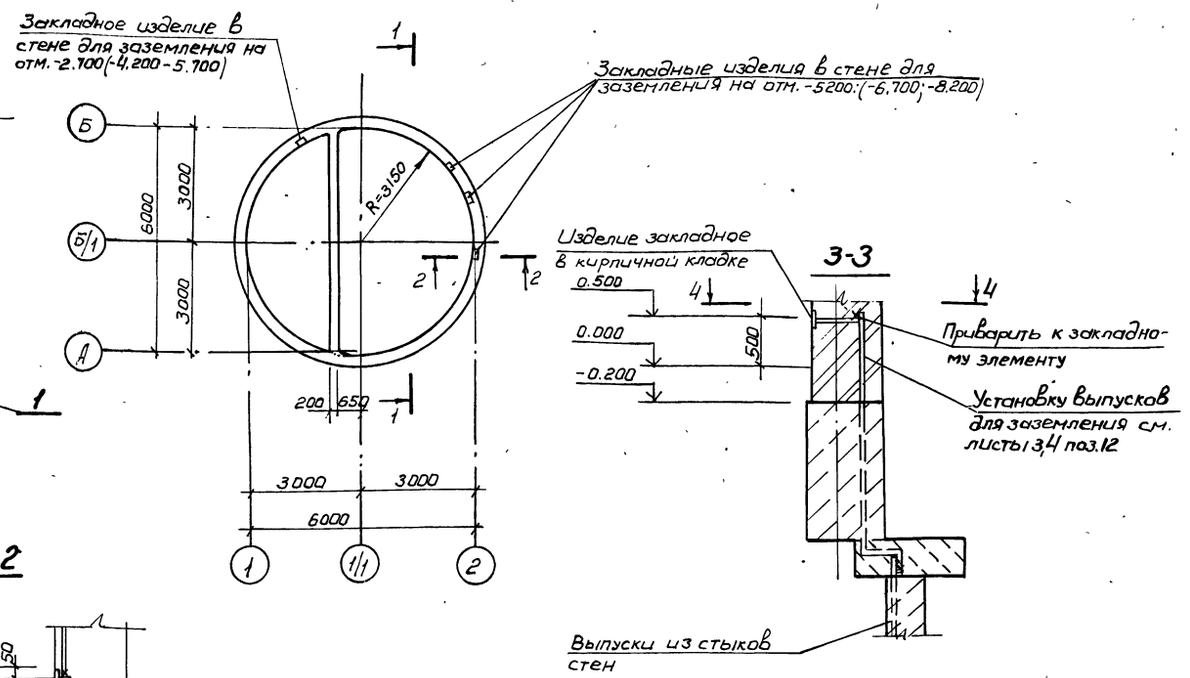

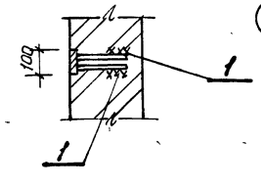

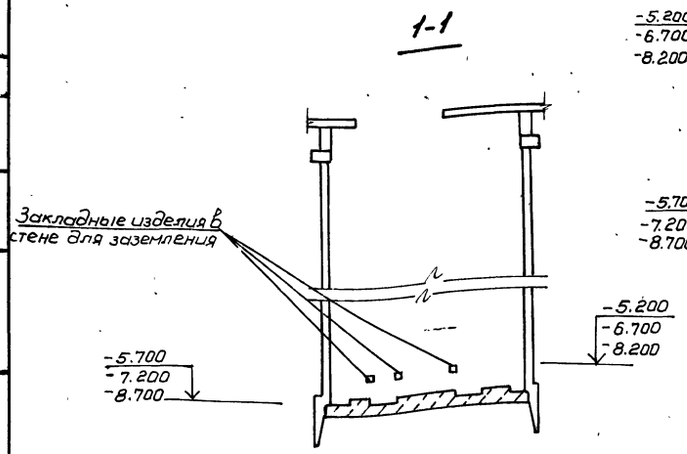

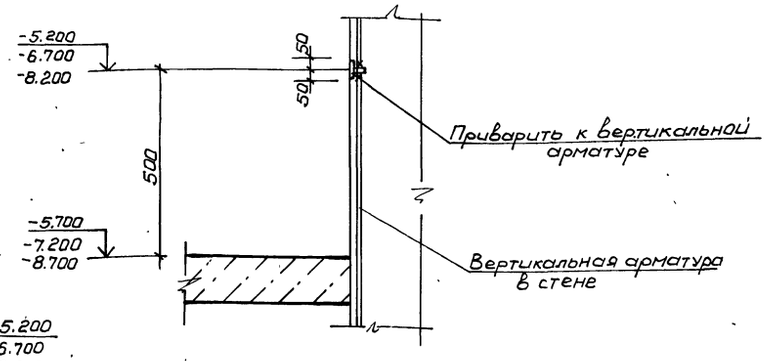

1. Все соединения выполнить сваркой электродами типа Э42 ГОСТ 9467-75
2. Места сварки заземляющих перемычек и закладных изделий покрываются Кузбасслаком.

				ТП902-1-136.88-КЖ1			
Нач.отд.	Шейко			Канализационная насосная станция производительностью 13-150м³/ч напором 8-60м.	Стад.	Лист	Листов
Н.контр.	Сокольская				Р	18	
Гл.спец.	Власенко						
Рук.гр.	Тахтамышева			Схема расположения элементов заземления	Госстрой СССР Союзводоканалниипроект Харьковский Водоканалпроект		
Вед.инж.	Рягузова						
Инж.ен.	Перова						
Вед.инж.	Кот		07.88				

Привязан

Инв.№

Копиров. Годовская

23281-03 31 формат А2

Согласовано

Барчан

Инв.№подл. | Подпись и дата | Взам.инв.№

Альбом 3

Деталь гидроизоляции в сухих грунтах (опускной способ)

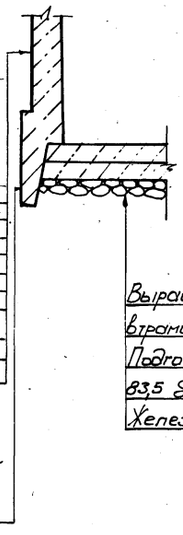

Железобетонная стена в приемном резервуаре:
– торкретштукатурка стыков панелей в 2 слоя общей толщ. 25 мм
– окраска гладких поверхн. на основе эпоксидной смолы ЭД-20-2 слоя
В машзале затирка цементным раствором состава 1:2

Выравнивающий слой из втрамбованного в грунт щебня-60 мм
Подготовка из бетона класса В3,5 δ=100 мм
Железобетонное днище

Антифрикционное покрытие (в зоне ножа)

Деталь гидроизоляции в мокрых грунтах (опускной способ)

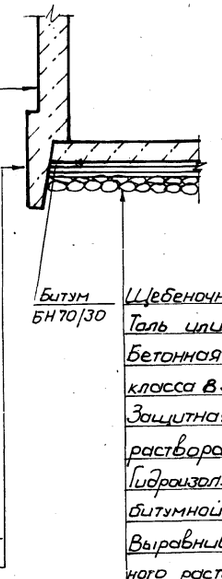

Окраска горячей битумной мастикой за 2 раза по огрунтовке
Торкретштукатурка цементным раствором в 2 слоя общей толщиной 25 мм
Железобетонная стена

Торкретштукатурка в приемном резервуаре цементным раствором в два слоя общей толщиной 25 мм
В машзале затирка цементным раствором состава 1:2

Битум БН 70/30

Щебеночно-дренажный слой δ=150 мм
Толь или рубероид-1 слой
Бетонная подготовка – бетон класса В3,5 δ=100 мм
Защитная стяжка из цементно-песчаного раствора состава 1:3 δ=20 мм
Гидроизоляция – 3 слоя гидроизола на битумной мастике
Выравнивающая стяжка из цементно-песчаного раствора 1:3 δ=20 мм
Железобетонное днище

Антифрикционное покрытие (в зоне ножа)

Деталь гидроизоляции в мокрых грунтах (открытый способ)

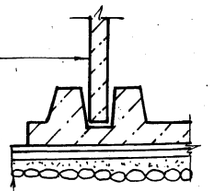

Окраска горячей битумной мастикой за 2 раза по огрунтовке
Торкретштукатурка цементным раствором в 2 слоя общей толщиной 25 мм
Железобетонная стена
Торкретштукатурка в приемном резервуаре цементным раствором в два слоя общей толщиной 25 мм. В машзале затирка цементным раствором состава 1:2

Щебеночно-дренажный слой. h=150 мм
Подготовка из бетона класса В3,5 δ=100 мм
Холодная асфальтовая мастика в 2 слоя δ=10 мм
Защитная стяжка цементно-песчаного раствора δ=20 мм
Железобетонное днище

Деталь устройства дренажного приямка

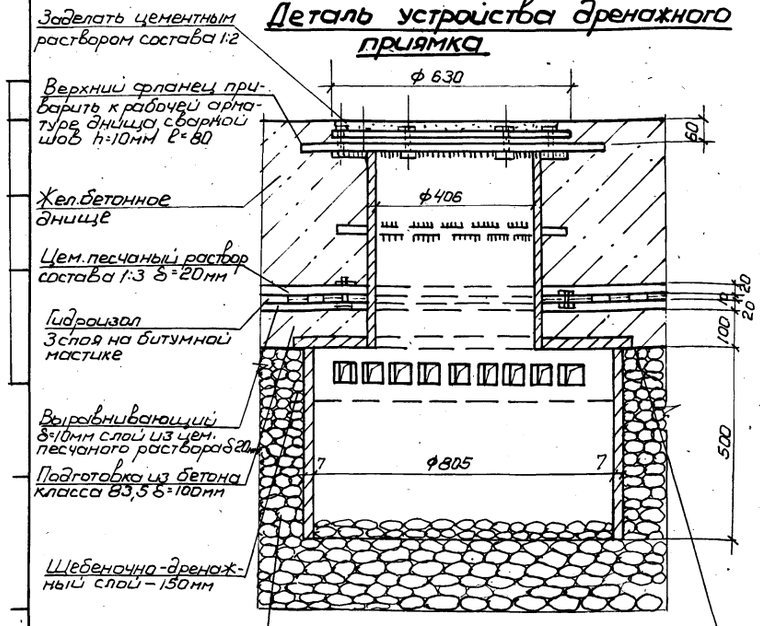

Заделать цементным раствором состава 1:2
Верхний фланец приварить к рабочей арматуре днища сварной шов h=10 мм ℓ=80
Жел.бетонное днище
Цем.песчаный раствор состава 1:3 δ=20 мм
Гидроизол 3 слоя на битумной мастике
Выравнивающий δ=10 мм слой из цем.-песчаного раствора δ=20 мм
Подготовка из бетона класса В3,5 δ=100 мм
Щебеночно-дренажный слой – 150 мм
В месте установки дренажного приямка в бровочном слое устраивается утолщение

Деталь гидроизоляции в сухих грунтах (открытый способ)

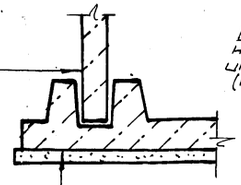

Железобетонная стена

Торкретштукатурка цементным раствором состава 1:2 в два слоя общей толщиной 25 мм в приемном резервуаре
В машзале – затирка цементным раствором состава 1:2

Подготовка из бетона класса В3,5 δ=100 мм
Железобетонное днище из бетона класса В15

Слой толя или рубероида

Конструкция уплотнителя

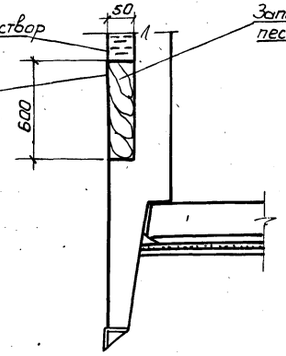

Глинистый раствор
Мешки, наполненные инертным материалом (песок)
Заполнение пазух цементно-песчаным раствором марки 50

Привязан				ТП 902-1-136.88 – КЖ1	
Инв. №					
Нач.отд.	Шейко		11	Канализационная насосная станция производительностью 13-150 м³/ч напором 8-60 м.	Стад. Р; Лист 19; Листов
Н.контр.	Сокальский		11		
Гл.спец.	Власенко		11		
Рук.грп.	Тахтамышев		11		
Вед.инж.	Рягузова		11	Детали гидроизоляции	Госстрой СССР Союзводоканалпроект Харьковский Водоканалпроект
Вед.инж.	Кот		07.88		

23281-03 32 Копировала Годовская Формат А2

Альбом 3

Ведомость рабочих чертежей основного комплекта марки КМ1

Лист	Наименование	Примечание
1.	Общие данные (начало)	
2	Общие данные (окончание)	
3	Схемы расположения путей монорельса и ограждения на отм. 0,000	
	Сечения 1-1÷4-4	
4	Узлы II, III. Сечения 5-5÷10-10	
5	Схема расположения элементов ограждения кровли и наружной лестницы	

Ведомость ссылочных и прилагаемых документов

Обозначение	Наименование	Примечание
	Ссылочные документы	
1.450.3-3 Вып. 1	Стальные лестницы, площадки, стремянки и ограждения	

Техническая спецификация металла (начало)

Вид профиля и ГОСТ, ТУ	Марка металла и ГОСТ	Обозначение и размер профиля, мм	NN п.п	Код: Марки металла	Код: Вида профиля	Код: Размера профиля	Количество, шт.	Длина, мм	Масса металла по элементам конструкции, т: Монорельсы	Масса металла по элементам конструкции, т: Площадки, лестницы, ограждения	Общая масса, т	Площадь поверхности, м²	Масса потребности в металле по кварталам (заполняется изготовителем), т: I	II	III	IV	Заполняется ВЦ
Балка двутавровая ГОСТ 8239-72*	Вст.3 сп 5-2 ТУ14-1-3023-80	Дву-18 ГОСТ 8239-72* / тавр Вст3сп5-2ТУ14-1-3023-80	1														
			2	12360	2405				0,220		0.220	8,60					
Двутавр с параллельными гранями полок (широкополочный) ГОСТ 26020-83	Вст.3сп 5-2 ТУ14-1-3023-80	Дву-23Б1 ГОСТ 26020-83 / тавр Вст3сп5-2ТУ14-1-3023-80	3														
			4	14460	2432				0,140		0,140	4.90					
	Итого		5														
Всего профиля			6						0,360		0,360						
Швеллер горячекатаный ГОСТ 8240-72*	Вст.3 кл.2 ГОСТ 380-71*	Швел-12 ГОСТ 8240-72* / лер Вст.3 КП2 ГОСТ 535-79*	7														
			8	11240	2645				0,130	0,030	0,160						
	Итого		9														
Всего профиля			10						0,130	0,030	0,160	6,90					
Сталь прокатная угловая равнополочная ГОСТ 8 509-72*	Вст.3 кл2 ГОСТ 380-71*	Уго-50×50×5 ГОСТ 8509-72* / лок Вст.3кп2 ГОСТ 535-79*	11														
			12	11240	2120				0.003	0,094	0.097	5.00					
	Вст.3сп5-2 ТУ14-1-3023-80	Уго-100×100×7 ГОСТ 8509-72* / лок Вст3сп5-2ТУ14-1-3023-80	13														
			14	14460	2120				0.010		0.010	0.40					
	Итого		15														
Всего профиля			16						0.013	0.117	0.130						
Полоса стальная горячекатаная ГОСТ 103-76,* ГОСТ 82-70*	Вст.3 сп 5-2 ТУ14-1-3023-80	Поло-Б12×140 ГОСТ 103-76* / са Вст3сп5-2ТУ14-1-3023-80	17														
			18	14460	7110				0,027		0.027	0.6					
		Поло-Б12×200 ГОСТ 103-76* / са Вст3сп5-2ТУ14-1-3023-80	19														
			20	14460	7110				0.011		0.011	0,3					
		Поло-Б20×400 ГОСТ 82-70* / са Вст3сп5-2ТУ14-1-3023-80	21														
			22	14460	7110				0,050		0,050	0,7					
	Вст.3 кп2 ГОСТ 380-71*	Поло-Б4×50 ГОСТ 103-76* / са Вст3кп2 ГОСТ 535-79*	23														
			24	11240	7110					0.035	0.035	2.20					
Полоса стальная горячекатаная ГОСТ 82-70*	Вст.3 сп5-2 ТУ14-1-3023-80	Поло-Б10×300 ГОСТ 82-70* / са Вст3сп5-2ТУ14-1-3023-80	25														
			26	11240	7110				0.032		0.032	0.80					
	Итого		27														
Всего профиля			28						0.120	0.047	0.167						
Болты с шестигранной головкой ГОСТ 7798-70*	Вст.3 сп5 ГОСТ 380-71*	Болт М12 ГОСТ 7798-70*	29	14460					0.001		0.001						
	Итого		30														
Всего профиля			31						0.001		0.001						

Типовой проект разработан в соответствии с действующими нормами и правилами

Гл инженер проекта /. Лялюк/.

Инв. №

Привязан

Нач. отд.	Шейко		11
Н. контр.	Сокольская		11
Гл спец.	Власенко		11
Рук. груп.	Тахтамышева		11
Вед инж.	Рягузова		11
Инжен.	Перова		07.88

ТП 902-1-136.88 -КМ1

Канализационная насосная станция производительностью 131-150м³/ч, напором 8-60м

Стад.	Лист	Листов
Р	1	5

Общие данные (начало)

Госстрой СССР Союзводоканалниипроект Харьковский Водоканалпроект

Копировала Годовская 23281-03 33 формат А2

Альбом 3

Техническая спецификация металла (окончание)

Вид профиля и ГОСТ, ТУ	Марка металла и ГОСТ	Обозначение и размер профиля, мм	№№ п.п.	Код: Марка металла	Код: Вида профиля	Код: Размера профиля	Количество, шт.	Длина, мм	Марка металла по элементам конструкции, т: Монорельсы	Марка металла по элементам конструкции, т: Площадки, лестницы, ограждения	Общая масса, т	Площадь поверхности, м²	Масса потребности в металле по кварталам (заполняется изготовителем): I	II	III	IV	Заполняется ВЦ
Сталь круглая ГОСТ 2590-71*	Вст.3 кп2 ГОСТ 380-71*	Круг 20-В-1 ГОСТ 2590-71* / Вст 3кп2 ГОСТ 5315-79*	32	11240	1111					0,080	0,080						
	Итого		33														
Всего профиля			34							0,090	0,090						
Трубы стальные электро-	Вст 3 кп2 ГОСТ 380-71*	Труба 32×2,5 ГОСТ 10704-76*	35	11240	9430					0,016	0,016						
сварные ГОСТ 10704-76*	Итого		36														
Всего профиля			37							0,016	0,016	0,80					
Типовые конструкции	Вст.3 кп2 ГОСТ 380-71*		38														
			39		526240					0,313	0,313	8,30					
			40														
Всего масса металла			41						0,624	0,568	1,192						
В том числе по маркам	Вст.3 сп-5-2		42						0,360	—	0,360						
	Вст.3 сп-5-1		43						0,098	—	0,098						
	Вст.3 сп5		44						0,001	—	0,001						
	Вст.3 кп2		45						0,165	0,568	0,733						

Ведомость металлоконструкций по видам профилей

Наименование конструкций по номенклатуре прейскуранта №01-09		Позиции по прейскуранту №01-09	Код конструкции	Масса конструкций, т: Всего стали	по видам профилей стали: Балки и швеллеры	Крупносортная сталь	Среднесортная сталь	Мелкосортная сталь	Толстолистовая сталь	Гнутые и гнутосварные	Трубы	Прочие			Всего	Количество шт.	Серия типовых конструкций
Монорельсы			526235		0,490	0,133						0,001			0,624		
Площадки			526240		0,044	0,015		0,015							0,074		1.450.3-3
Лестницы			526240		0,086	0,006		0,051	0,008						0,151		1.450.3-3
Ограждения			526244			0,098		0,020							0,118		1.450.3-3
Ограждения			526244			0,129	0,080				0,016				0,225		т.п. 902-1-136.88 КМ
Итого					0,620	0,381	0,080	0,086	0,008		0,016	0,001			1,192		

1. Разработку чертежей металлоконструкций производить согласно СНиП II-23-81 "Стальные конструкции. Нормы проектирования."
2. Соединения стальных элементов производить ручной электродуговой сваркой.
3. Все сварные швы выполняются электродами типа Э42 и Э42А по ГОСТ 9467-75.
4. Антикоррозионную защиту металлоконструкций см. на листах проекта.

Согласовано

Инв.№ подл. | Подпись и дата | Взам.инв.№

Привязан				ТП 902-1-136.88 - КМ1	
Инв.№	Нач.отд.	Шейко		Канализационная насосная станция производительностью 13-150 л/с Напором 8-80 м	Стадия: Р; Лист: 2; Листов:
	Н.контр.	Сокольская			
	Гл.спец.	Власенко			
	Рук.груп.	Тахтаныщева		Общие данные (окончание)	Госстрой СССР Союзводоканалниипроект Харьковский Водоканалпроект
	Вед.инж.	Рагузова			
	Вед.инж.	Кот	07.88		

23281-03 34 Копировал: Титоры: Формат А2

1-1

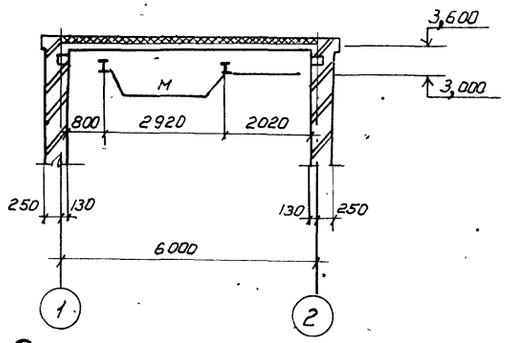

Схема расположения путей монорельсов

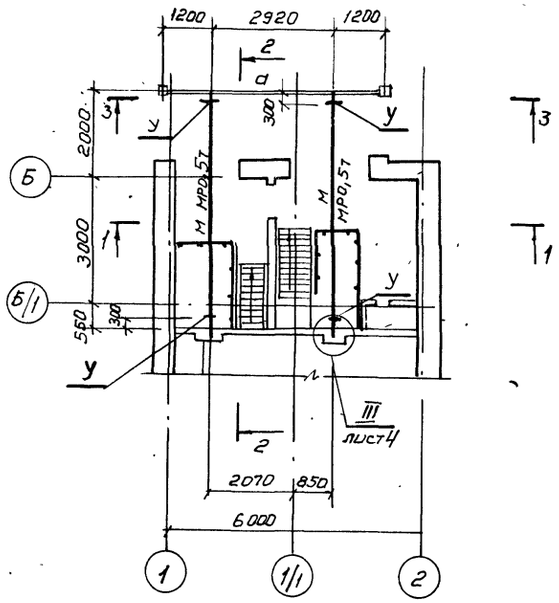

2-2

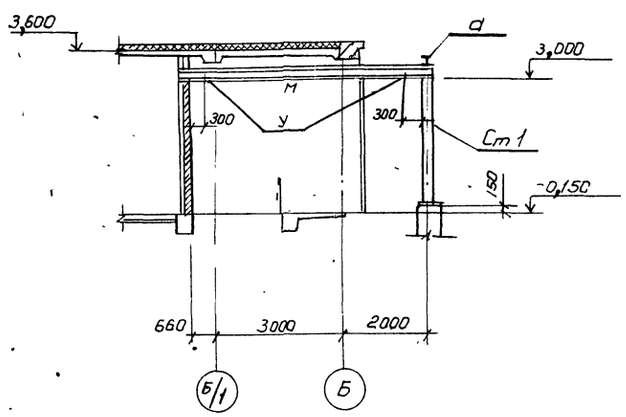

3-3

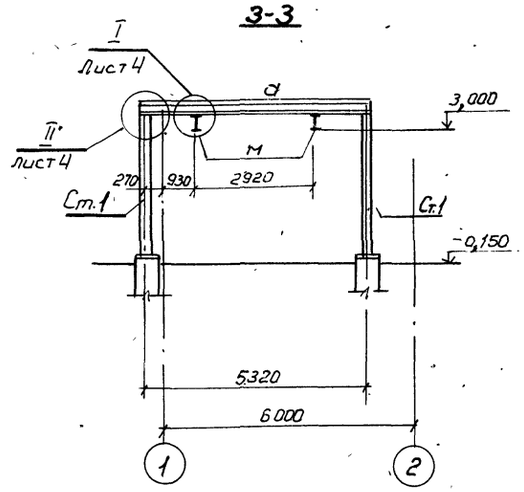

Схема расположения ограждений на отм.0,000

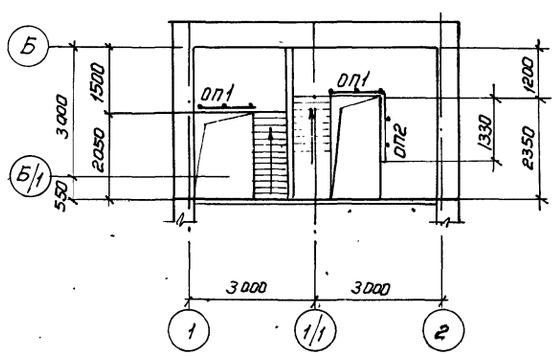

Ведомость элементов

Марка	Сечение Эскиз	Поз.	Состав	Усилия M тсм	N тс	Q тс	Группа констр.	Марка металла	Примечание
а	1, 2, 5520	1	I 23Б1				1	Вст3сп5-2	
		2	⌀12				1	Вст3сп5-2	
Ст.1	3, 12, 1, 3182, 2, 20	1	2∠12	по гибкости λ[150]				Вст3кп2	
		2	- 20				1	Вст3сп5-2	
		3	- 12					Вст3сп5-2	
у	L		L 100×7				1	Вст3сп5-2	
									Масса, кг
ОП1	ОГПМхЗБ10 12		1.450.3-3			шт.2		Вст3кп2	12,50
ОП2	ОГПМхЗБ 10√4		1.450.3-3			шт.1		Вст3кп2	13,90
м	1, 2, 5900	1	I 18			10	1	Вст3сп5-2	
		2	L 50×5				4	Вст3кп2	

1. Сварку производить электродуговой сваркой электродами типа Э42 ГОСТ 9467-75.
2. Поверхности стальных конструкций монорельса окрасить эмалью ПФ 115 ГОСТ 6465-76* за 3 раза по слою грунта из лака ФЛ-03К, кроме ездовой поверхности монорельсов.
3. Перед окраской металлоконструкций очистить их от пыли и ржавчины.

					ТП 902-1-136.88 -КМ1	
Привязан	Нач.отд.	Шейко		11	Канализационная насосная станция производительностью 13-150м³/ч, напором 8-60м	Стад. Р; Лист 3; Листов
	Н.контр.	Сокольская		11		
	Гл.спец.	Власенко		11		
	Рук.груп.	Бахмыщева		11	Схемы расположения путей монорельсов и ограждения на отм 0.000. Сечения 1-1; 2-2; 3-3	Госстрой СССР Союзводоканалниипроект Харьковский Водоканалпроект
Инв.№	Вединж.	Рягузова		07.88		
	Инжен.	Перова				
	Копиров.	Годовская			23281-03 :35	Формат А2

Альбом 3

5-5

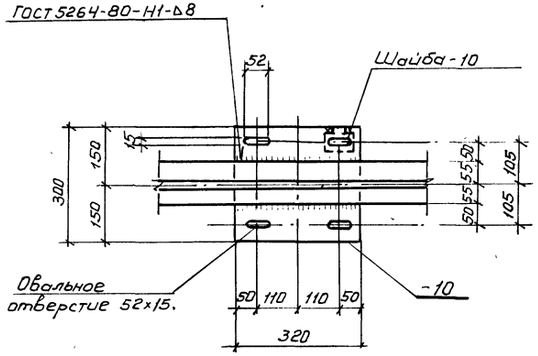

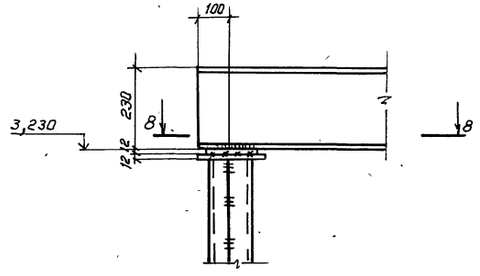

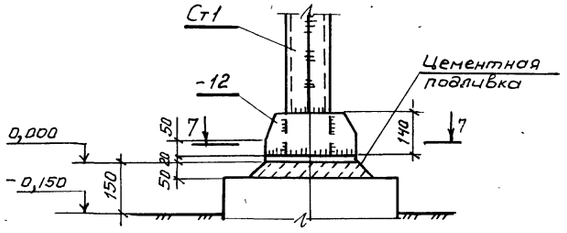

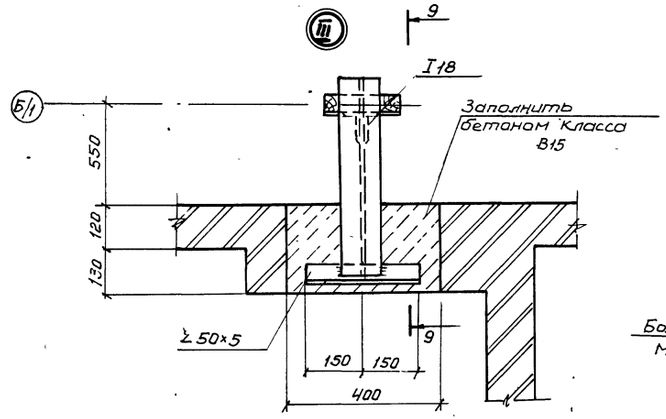

4-4

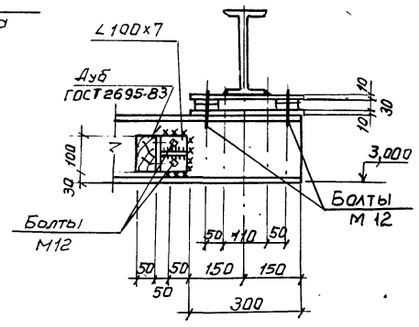

6-6

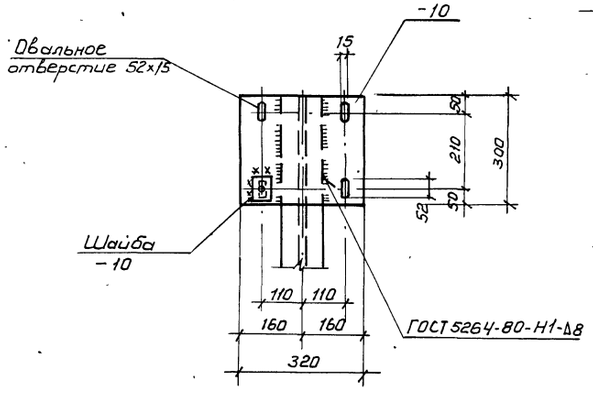

7-7

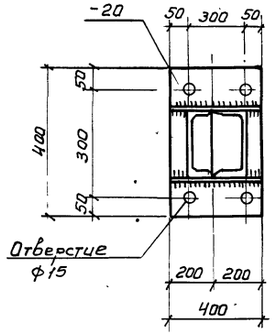

8-8

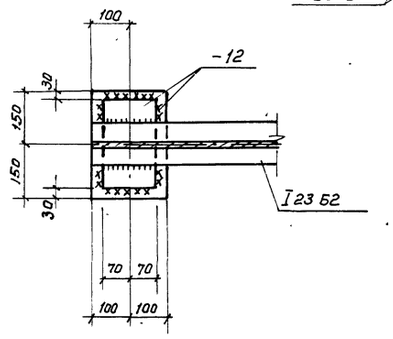

9-9

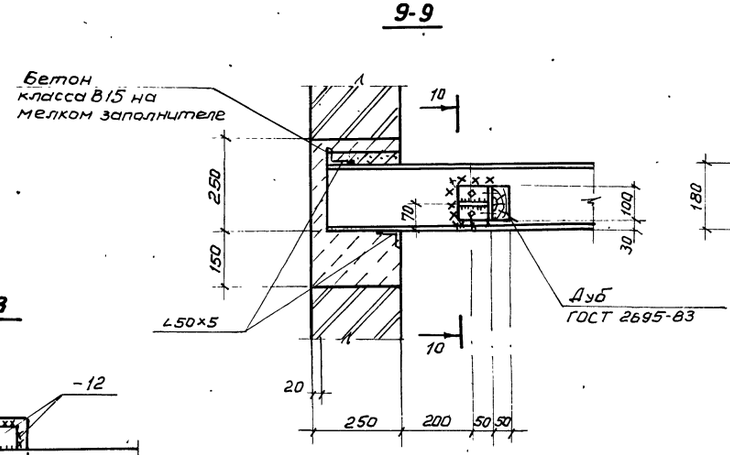

10-10

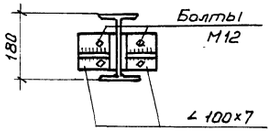

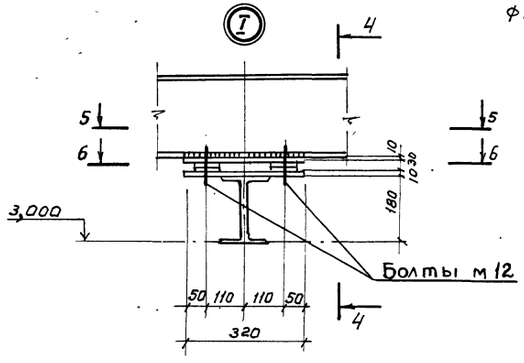

Высота катета сварного шва, кроме оговоренных, принимается по наименьшей толщине свариваемых элементов.

Привязан				ТП 902-1-136.88 -КМ1			
				Нач.отд. Шейко		Канализационная насосная станция производительностью 13-150м³/ч, напором 8-60м	Стад. Р; Лист 4; Листов
				Н.контр. Сокальская			
				Гл.спец. Власенко			
				Рук.груп. Ахтамышева		Узлы II, III. Сечения 5-5÷10-10	Госстрой СССР Союзводоканалниипроект Харьковский Водоканалпроект
				Вед.инж. Рагузова			
				Вед.инж. Кот	07.88		
Инв.№							

Инв.№подл. | Подпись и дата | Взам.инв.№

Копиров. Годовская 23281-03 36 Формат А2

Альбом 3

Схема расположения элементов ограждения кровли и наружной лестницы

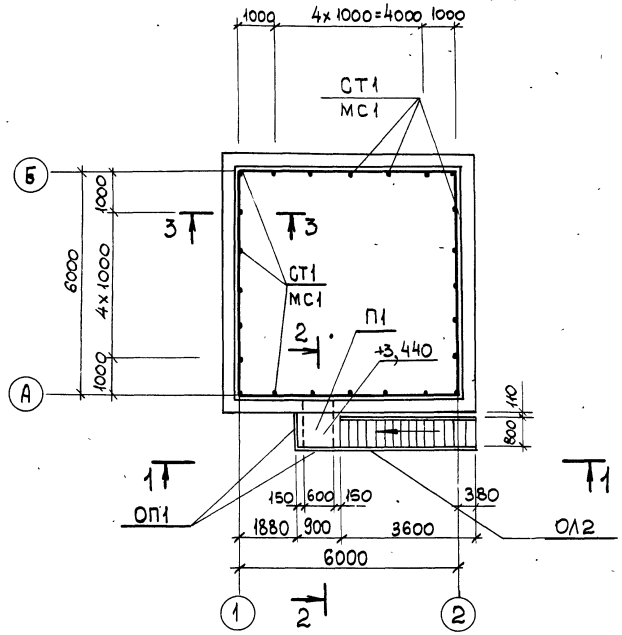

1-1

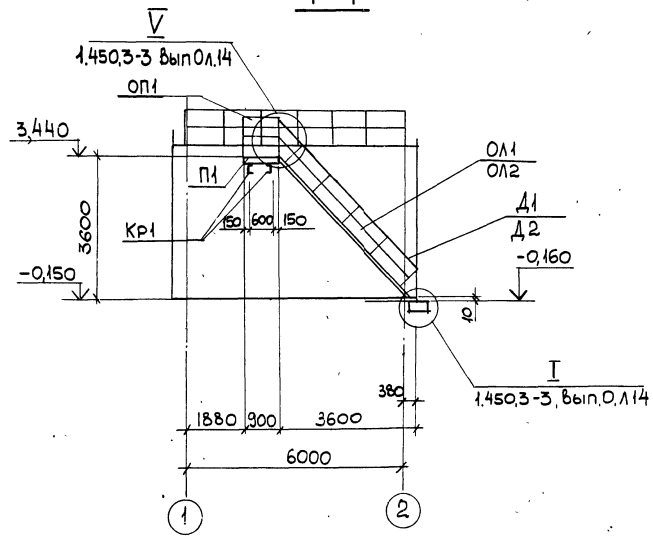

2-2

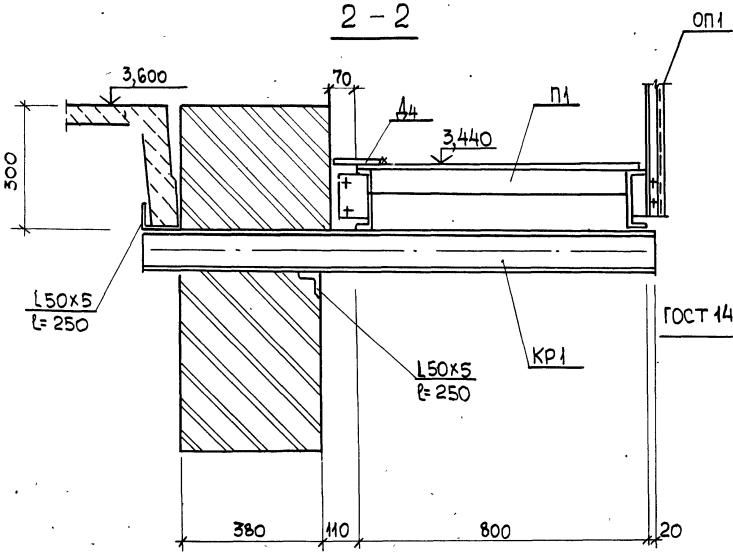

3-3

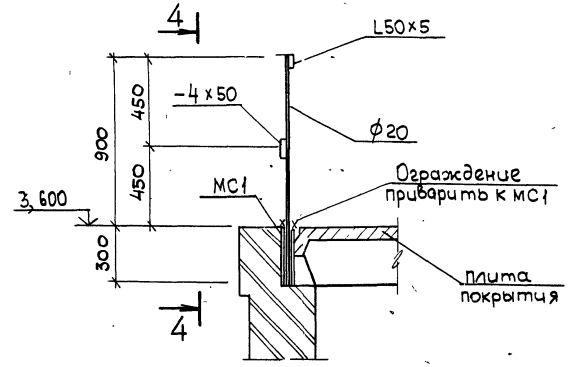

4-4

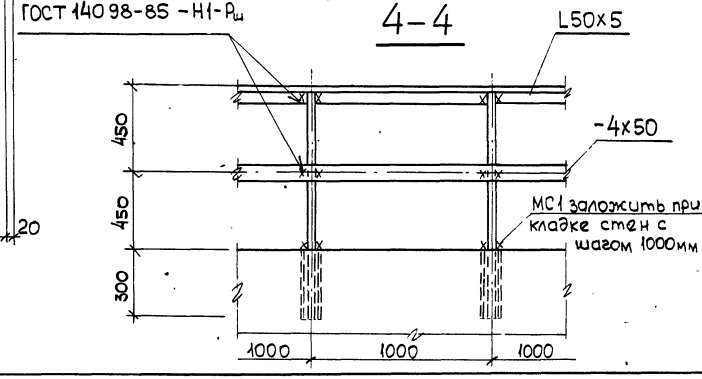

Ведомость элементов

Марка	Сечения: Эскиз	Поз.	Состав	Усилия: M тсм	N тс	Q тс	Группа конструкций	Марка металла	Примечание
П1	ПМХШ-9,8		1.450.3-3.1			шт. 1	4	Вст3кп2	36,8 кг
Л1	МЛХШ45-36,8		1.450.3-3.1			шт. 1			151,2 кг
ОП1	ОГПМХЭБ- 10,9		1.450.3-3.1			шт. 2			10,5 кг
ОЛ1	ОГЛМЛХ45-10,36		1.450.3-3.1			шт. 1			24,4 кг
ОЛ2	ОГПМЛХ45-10,36		1.450.3-3.1			шт. 1			24,4 кг
Д1	ДХ8		1.450.3-3.1	7.1.0.03		шт. 1			0,26 кг
Д2	ДХ9		1.450.3-3.1	7.1.0.04		шт. 1			0,26 кг
Д3	ДХ4		1.450.3-3.1			шт. 2			1,18 кг
Д4	ДХ1		1.450.3-3.1			шт. 1			5,2 кг
КР1 шт. 2	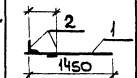	1	[12	конструктивно					
		2	∠ 50х5						
СТ1	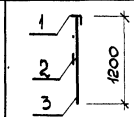	1	∠ 50х5	конструктивно					
		2	−4х50						
		3	• 20						
МС1		1	ф32х2,5						

1. Сварные швы выполнить электродуговой сваркой электродами типа Э42 и Э42А по ГОСТ 9467-75.
2. Все металлические конструкции окрасить эмалью ПФ-115 ГОСТ 6465-76* в 2 слоя по одному слою грунтовки ГФ-021 ГОСТ 25129-82 по предварительно очищенной от ржавчины поверхности.

Привязан

Инв. №

ТП 902-1-136.88-КМ1

Нач. отд	Шайко		
Н. контр	Сокольская		
Гл. спец	Власенко		
Рук. груп	Пахтынцева		
Вед. инж.	Рягузова		
Инж.	Перова		07.88

Канализационная насосная станция производительностью 13-150 м³, напором 8-60 м

Стадия	Лист	Листов
Р	5	

Схема расположения элементов ограждения кровли и наружной лестницы.

Госстрой СССР Союзводоканалниипроект Харьковский Водоканалпроект

Копировал Яни 23281-03 37 Формат А2

ТИПОВОЙ ПРОЕКТ
902-1-136.88

КАНАЛИЗАЦИОННАЯ НАСОСНАЯ СТАНЦИЯ ПРОИЗВОДИТЕЛЬНОСТЬЮ 13-150 м³/ч, НАПОРОМ 8-60 м

ПРИ ГЛУБИНЕ ЗАЛОЖЕНИЯ ПОДВОДЯЩЕГО КОЛЛЕКТОРА 4,0 м

АЛЬБОМ 3

ИЗДЕЛИЯ

			Привязан	
Инв. №				

Формат А4

Инв. № подл. | Подпись и дата | Взам. инв. №

Альбом 3

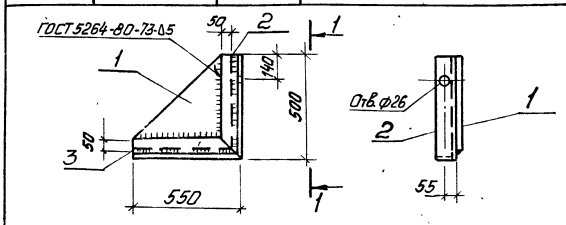

Формат	Зона	Поз.	Обозначение	Наименование	Кол.	Примечание
				Документация		Масса, кг.
А4			902-1-136.88-КЖ1И-ТТ	Технические требования		
				Детали		
Б4		1		Полоса Б-2-10х500 ГОСТ 19903-74* / В ст.3 кп.2 ГОСТ 14637-79 ℓ=450	1	14,1
Б4		2		Уголок Б-100х100х8 ГОСТ 8509-72* / В ст.3 пс6-1 ТУ14-1-3023-80 ℓ=500	1	6,1
Б4		3		Уголок Б-100х100х8 ГОСТ 8509-72* / В ст.3 пс6-1 ТУ14-1-3023-80 ℓ=550	1	6,7

Привязан			
Инв. №			
Нач. отд.	Шейко		
Н. контр.	Сокольская		
Гл. спец.	Власенко		
Рук. груп.	Тохтамышева		
Вед. инж.	Рягузова		
Инжен.	Перова		
Вед. инж.	Кот		

ТП902-1-136.88-КЖ1И-МС6

Изделие соединительное МС6

Стадия	Масса	Масштаб
Р	26,9	—
Лист	Листов 1	

Госстрой СССР Союзводоканалниипроект Харьковский Водоканалпроект

Формат А4

Инв. № подл.	Подпись и дата	Взам. инв. №

Формат	Обозначение	Наименование	Стр.	Примечание
А3	902-1-136.88-КЖ1И-ДО	Опись документов	37	
А4	КЖ1И-МС6	Изделие соединительное МС6	37	
А4	-ТТ	Технические требования	38	
А3	-ОП2	Опора ОП2	38	
А3	-П2	Плита покрытия П2	39	
А3	-Б3	Балка перекрытия Б3, Б4	39	
А3	-Б1	Балка перекрытия Б1	40	
А3	-Б2	Балка перекрытия Б2	40	
А3	-П3СБ	Плита перекрытия П(П3-П6)		
		Сборочный чертеж	41	
А4	-П3	Плита перекрытия П(П3-П6)	41	
А4	-П3ВМС	Плита перекрытия П(П3-П6)		
		Ведомость расхода стали	41	
А3	-П8	Плита перекрытия П6	42	
А3	-П7	Плита перекрытия П7	42	
А3	-П9	Плита перекрытия П8	43	
А3	-П10	Плита перекрытия П9, П10	43	
А3	-ОП1	Опорная подушка ОП1	44	
А3	-ОБ1	Опорный блок ОБ1	44	
А4	-С1	Сетка арматурная С1	45	
А4	-С4	Сетка арматурная С(С4, С5)	45	
А4	-С4СБ	Сетка арматурная С(С4, С5)		
А4		Сборочный чертеж	45	
А4	-ПС1	Петля строповочная ПС1	45	
А4	-МС3	Изделие соединительное МС3	46	
А4	-ПС2	Петля строповочная ПС2	46	
А4	-КР1	Каркас плоский КР1	46	
А4	902-1-136.88-КЖ1И-КР2	Каркас плоский КР2	46	
А4	-КР3	Каркас плоский КР3	47	
А4	-КР4	Каркас плоский КР4	47	
А4	-КР5	Каркас плоский КР5	47	
А4	-КР6	Каркас плоский КР6	47	
А4	-МС1	Изделие соединительное МС-1	48	
А4	-МС2	Изделие закладное МС-2	48	
А4	-Щ1	Щит Щ1	48	
А4	-КР7	Каркас плоский КР(КР7, КР8)		
		Сборочный чертеж	49	
А4	-КР7	Каркас плоский КР(КР7, КР8)	49	
А4	-МС4	Изделие соединительное МС4	49	
А4	-Мн1	Изделие закладное Мн1	49	
А4				
А4				

Привязан			
Инв. №			
Нач. отд.	Шейко		
Н. контр.	Сокольская		
Гл. спец.	Власенко		
Рук. груп.	Тохтамышева		
Вед. инж.	Рягузова		
Инженер	Петрова		
Вед. инж.	Кот		

902-1-136.88-КЖ1И-ДО

Опись документов

Стадия	Лист	Листов
Р		1

Госстрой СССР Союзводоканалниипроект Харьковский Водоканалпроект

Копир Годовская

Формат А3

23281-03 38

Инв. № подл.	Подпись и дата	Взам. инв. №

Альбом 3

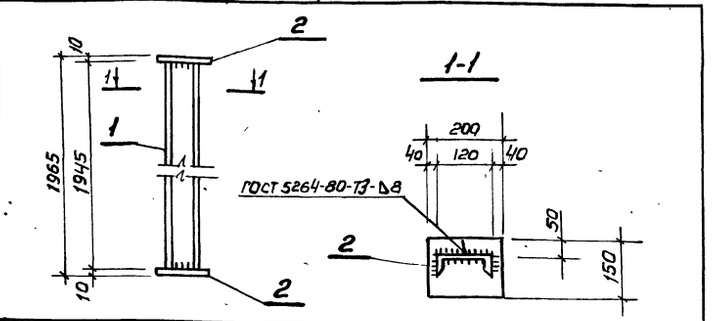

Формат	Зона	Поз.	Обозначение	Наименование	Кол.	Примечание
				Документация		
А3			902-1-136.88 -КЖ1И-ТТ	Технические требования		
				Детали		
Б4		1		Швел-12 ГОСТ 8240-72* пер Вст.3КП2 ГОСТ535-72*		
				ℓ=1945	1	22,34кг
Б4		2		Полоса Б10×150 ГОСТ 103-76* Вст3ПС6-1 ТУ14-1-3023-80		
				ℓ=200	2	2,36кг

Привязан

Инв. №

Нач.отд.	Шейко		11
Н.контр.	Сокольская		11
Гл.спец.	Власенко		11
Рук.груп.	Тахтамышева		11
Вед.инж.	Рягузова		11
Инжен.	Перова		11
Вед.инж.	Кот		07.88

ТП 902-1-136.88-КЖ1И-ОП2

Опора ОП2

Стадия	Масса	Масштаб
Р	27,1	—

Лист | Листов 1

Госстрой СССР Союзводоканалниипроект Харьковский Водоканалпроект

формат А4

Инв. № подл.	Подпись и дата	Взам. инв. №

Технические требования к изготовлению сборных железобетонных изделий.

1. Сборные железобетонные изделия запроектированы из тяжелого бетона при условии их изготовления в заводских условиях в инвентарных стальных формах. Изделия должны изготовляться в точном соответствии с рабочими чертежами, а так же требованиями ГОСТ 13015-81 „Изделия железобетонные и бетонные. Общие технические требования."

2. Изделия армируются арматурными сетками и каркасами.

3. Фиксация закладных изделий осуществляется путем крепления их к опалубочной форме.

4. Для строповки изделий при извлечении их из опалубочной формы и при транспортировке предусмотрено применение строповочных петель.

5. Складирование изделий производится в штабелях, высота штабеля назначается из условия обеспечения требований техники безопасности согласно СНиП III-4-80 „Техника безопасности в строительстве." Подкладки должны устанавливаться в местах расположения строповочных петель или отверстий для подъема.

6. Погрузку и транспортирование изделий следует производить в соответствии с реконструкциями „Временных указаний по перевозке унифицированных сборных железобетонных деталей и конструкции промышленного строительства автомобильным транспортом (Стройиздат, 1966г.).

Технические требования к изготовлению арматурных и закладных изделий.

1. Плоские арматурные изделия следует изготовлять при помощи контактной точечной сварки по ГОСТ 14098-85.

2. Сварку сеток, и каркасов производить во всех точках пересечения стержней.

3. Размеры сеток и каркасов даны по осям и торцам стержней.

4. Сварку закладных изделий производить в соответствии с ГОСТ 14098-85 „Соединения сварные арматуры и закладных деталей железобетонных конструкций," ГОСТ 5264-80.

5. Сварку тавровых соединений круглых стержней с листовым прокатом закладных изделий выполнять под слоем флюса.

6. Качество арматурных и закладных изделий должно удовлетворять требованиям ГОСТ 10922-75 и ГОСТ 23858-79.

7. Катет сварных швов принять по наименьшей толщине свариваемых элементов.

8. Материал прокатной стали закладных изделий принять марки Вст3ПС6-1 для сварных конструкций по ТУ 14-1-3023-80 и Вст3КП2 по ГОСТ 535-79.*

Привязан

Инв. №

Нач.отд.	Шейко		11
Н.контр.	Сокольская		11
Гл.спец.	Власенко		11
Рук.груп.	Тахтамышева		11
Вед.инж.	Рягузова		11
Инжен.	Перова		07.88

Копир Годовская

ТП 902-1-136.88-КЖ1И-ТТ

Технические требования

Стадия	Лист	Листов
Р		1

Госстрой СССР Союзводоканалниипроект Харьковский Водоканалпроект

формат А3

23281-03 39

38

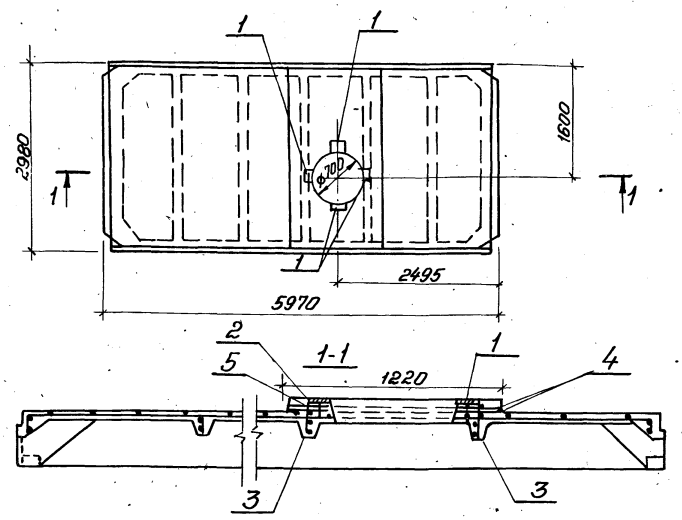

Форм.	Зона	Поз.	Обозначение	Наименование	Кол.	Примечание
				Документация		
А3			902-1-136.88-КЖ1И-ТТ	Технические требования		
				Сборочные единицы		
		1	ГОСТ 22701.5-77*	Плита покрытия 1ПГ-3АIIIВТ		
		2	ГОСТ 22701.5-77	Изделие закладное М6	4	
		3	ГОСТ 22701.5-77	Каркас плоский КР8	2	
		4	ГОСТ 22701-5-77	Каркас пространственный КП1	1	
				Материалы		
		5		Набетонка-бетон класса В25	$м^3$ 0.2	

Ведомость расхода стали на дополнительное армирование и дополнительные закладные изделия на элемент, кг

Марка элемента	Изделия арматурные: Арматура класса В-I ГОСТ 6727-80* Ф5	Итого	Арматура класса А-III ГОСТ 5781-82* Ф12	Ф14	Итого	Изделия закладные: Арматура класса А-III ГОСТ 5781-82* Ф10	Итого	Прокат марки Вст.3кп2 ГОСТ 103-76* 110х8	Итого	Общий расход
П2	2,0	2,0	25,6	14,0	41,6	1,6	1,6	3,6	3,6	

Остальное см. плиту 1ПГ-3АIIIВТ по ГОСТ 22701.5-77
В плите 1ПГ-3АIIIВТ каркас Кр3 заменить Кр8 в указанных местах.

Обозначение	Наименование	Марка
ТП 902-1-136.88-КЖ1И-П2	1ПГ-3АIIIВТ-11ОЛН 500А	П2

Привязан

Инв. №

Нач. отд.	Шейко	
Н. контр.	Сакальская	
Гл. спец.	Власенко	
Рук. груп.	Чертамышева	
Вед. инж.	Рагузова	
Инжен.	Перова	
Вед. инж.	Кот	

902-1-136.88-КЖ1И-П2

Плита покрытия П2

Стад.	Масса	Масштаб
Р	3980	1:50
Лист	Листов 1	

Госстрой СССР Союзводоканалниипроект Харьковский Водоканалпроект

Формат А3

Инв. № подл. | Подпись и дата | Взам. инв. №

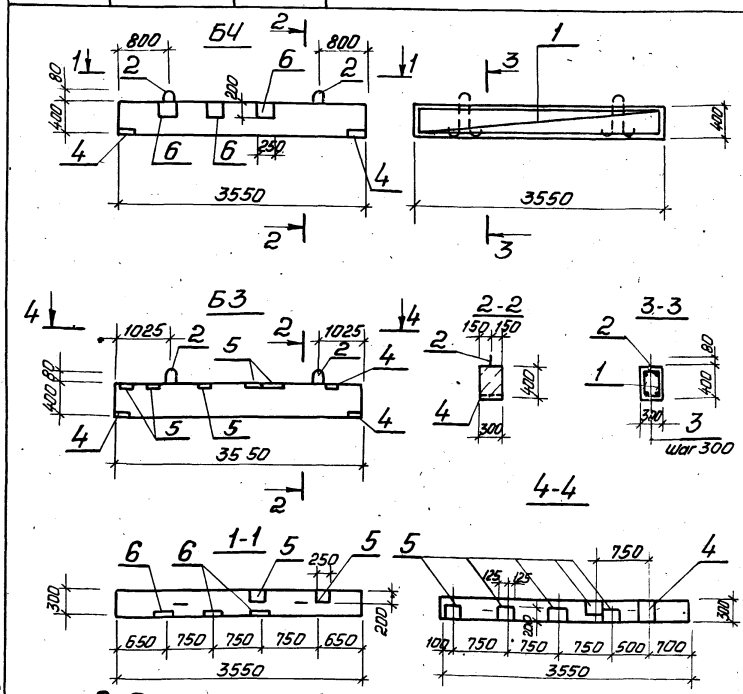

Спецификация Б3, Б4

Формат	Зона	Поз.	Обозначение	Наименование	Кол.	Примечание
				Документация		
А3			ТП 902-1-136.88-КЖ1И-ТТ	Технические требования		
				Балки Б3, Б4		
				Сборочные единицы		
А4		1	ТП 902-1-136.88-КЖ1И КР-3	Каркас плоский КР3	2	
		2	1.400-9	Изделие закладное УП1-3	2	
				Детали		
Б4		3	ТП 902-1-136.88-КЖ1И-Б3-001	ФБАIГОСТ 5781-82* ℓ=270	24	0,06кг
				Материалы		
				Бетон класса В15	0,43	$м^3$
			Переменные данные для исполнения:			
				Балка Б3		
		4	1.400-15 Вып.1.130-44	Изделие закладное МН 124-3	3	
		5	1.400-15 Вып.1-130-14	МН 119-3	5	
			Переменные данные для исполнения:			
				Балка Б4		
		4	1.400-15 Вып.1.130-44	МН 124-3	2	
		5	1.400-15 Вып.1.130-14	МН 119-3	2	
		6	1.400-15 Вып.1.120-16	МН 109-3	3	

Ведомость расхода стали на элемент, кг

Марка элемента	Изделия арматурные: Арматура класса А-I ГОСТ 5781-82* Ф6	Итого	Ф10	Ф18	Итого	Всего	Изделия закладные: Арматура класса А-I ГОСТ 5781-82* Ф10	Итого	Арматура класса А-III ГОСТ 5781-82* Ф8	Ф10	Итого	Прокат марки Вст.3кп2 ГОСТ 103-76* -δ=6	-δ=8	Итого	Общий расход
Б3	3,4	3,4	4,4	11,2	15,6	19,0	1,0	1,0	0,9	2,4	3,1	10,0	18,8	28,8	60,9
Б4	3,4	3,4	4,4	11,2	15,6	19,0	1,0	1,0	1,5	1,2	2,7	8,4	9,4	17,8	39,5

Привязан

Инв. №

Нач. отд.	Шейко	
Н. контр.	Сакальская	
Гл. спец.	Власенко	
Рук. груп.	Чертамышева	
Вед. инж.	Рагузова	
Инжен.	Перова	
Вед. инж.	Кот	

ТП 902-1-136.88-КЖ1И-Б3

Балки перекрытия Б3, Б4

Стад.	Масса	Масштаб
Р	1075	1:50
Лист	Листов 1	

Госстрой СССР Союзводоканалниипроект Харьковский Водоканалпроект

Копировал. Годовская

Формат А3

23181-03 40

Инв.№ подл. | Подпись и дата | Взам. инв.№

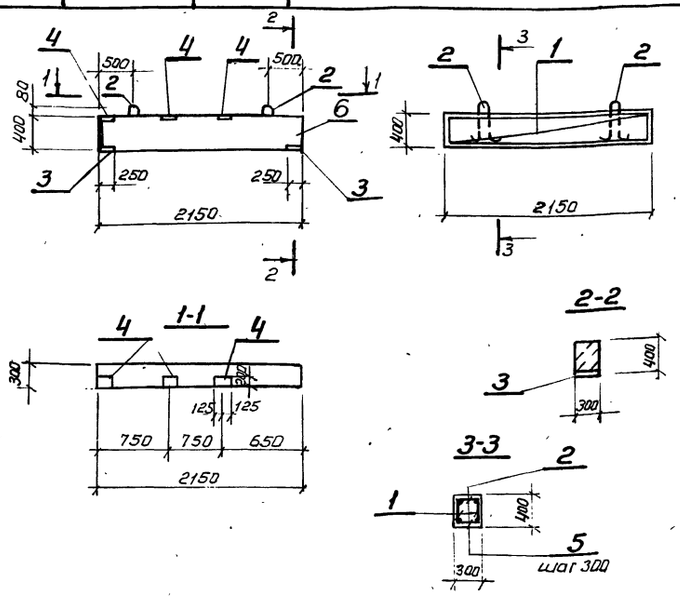

Формат	Зона	Поз.	Обозначение	Наименование	Кол.	Примечание
				Документация		
А3			ТП 902-1-136.88-КЖ1И-ТТ	Технические требования		
				Сборочные единицы		
				Каркас плоский		
А4		1	ТП 902-1-136.88-КЖ1И-КР1	КР1	2	
				Изделие закладное		
		2	1.400-9	УП1-3	2	
		3	1.400-15 Вып. 1.130-44	МН 124-3	2	
		4	1.400-15 Вып. 1.30-14	МН 119-3	3	
				Детали		
Б4		5	ТП 902-1-136.88-КЖ1И-Б1-001	ф6 AI ГОСТ 5781-82*, ℓ=280	16	0,06 кг
				Материалы		
		6		Бетон класса В15, W4	0,3	м³

Ведомость расхода стали на элемент, кг

Марка элемента	Изделия арматурные					Изделия закладные						Общий расход
	Арматура класса				Всего	Арматура класса				Прокат марки	Всего	
	A-I	A-III				A-I	A-III			Вст.3 кп2		
	ГОСТ 5781-82*					ГОСТ 5781-82*				ГОСТ 103-76*		
	ф6	Итого	ф10	Итого		ф10	ф10	ф8	Итого	-8	-6	Итого		
Б1	3,3	3,3	5,2	5,2	8,5	1,0	1,2	0,9	3,1	9,4	7,2	16,6	19,7	28,2

Привязан

Инв.№

Нач.отд.	Шейко		07.88
Н.контр.	Сокольская		
Гл.спец.	Власенко		
Рук.груп.	Тахтамышева		
Вед.инж.	Регузова		
Инжен.	Перова		
Вед.инж.	Кот		

902-1-136.88-КЖ1И-Б1

Балка перекрытия Б1

Стадия	Масса	Масштаб
Р	7,50	1:50
Лист	Листов 1	

Госстрой СССР Союзводоканалниипроект Харьковский Водоканалпроект

формат А3

Инв.№ подл. | Подпись и дата | Взам. инв.№

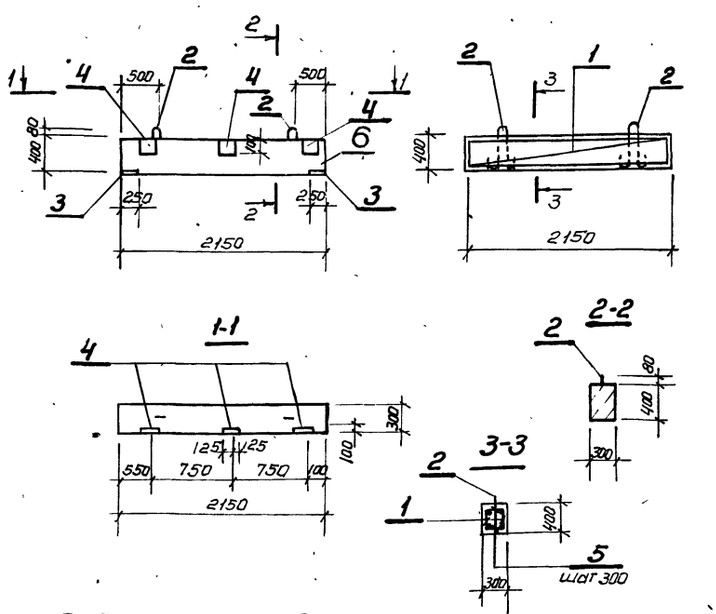

Формат	Зона	Поз.	Обозначение	Наименование	Кол.	Примечание
				Документация		
А3			ТП 902-1-136.88-КЖ1И-ТТ	Технические требования		
				Сборочные единицы		
				Каркас плоский		
А4		1	ТП 902-1-136.88-КЖ1И-КР1	КР1	2	
				Изделие закладное		
		2	1.400-9	УП1-3	2	
		3	1.400-15 Вып. 1.130-44	МН 124-3	2	
		4	1.400-15 Вып. 1.120-26	МН 109-3	3	
				Детали		
Б4		5	ТП 902-1-136.88-КЖ1И-Б2-001	ф6 AI ГОСТ 5781-82,* ℓ=280	16	0,06 кг
				Материалы		
		6		Бетон класса В15, W4	0,3	м³

Защитный слой бетона для рабочей арматуры 20 мм

Ведомость расхода стали на элемент, кг

Марка элемента	Изделия арматурные					Изделия закладные						Общий расход
	Арматура класса				Всего	Арматура класса				Прокат марки	Всего	
	AI	AIII				AI	AII			Вст.3 кп2		
	ГОСТ 5781-82*					ГОСТ 5781-82*				ГОСТ 103-76*		
	ф6	Итого	ф10	Итого		ф10	ф10	ф8	Итого	-8	-6	Итого		
Б2	3,3	3,3	5,2	5,2	8,5	1,0	1,2	0,9	3,1	9,4	3,6	13,0	16,1	24,6

Привязан

Инв.№

Нач.отд.	Шейко		07.88
Н.контр.	Сокольская		
Гл.спец.	Власенко		
Рук.груп.	Тахтамышева		
Вед.инж.	Регузова		
Инжен.	Перова		
Вед.инж.	Кот		

ТП 902-1-136.88-КЖ1И-Б2

Балка перекрытия Б2

Стадия	Масса	Масштаб
Р	7,50	1:50
Лист	Листов 1	

Госстрой СССР Союзводоканалниипроект Харьковский Водоканалпроект

Копировал Годовикова

формат А3

23281-03 41

Альбом 5

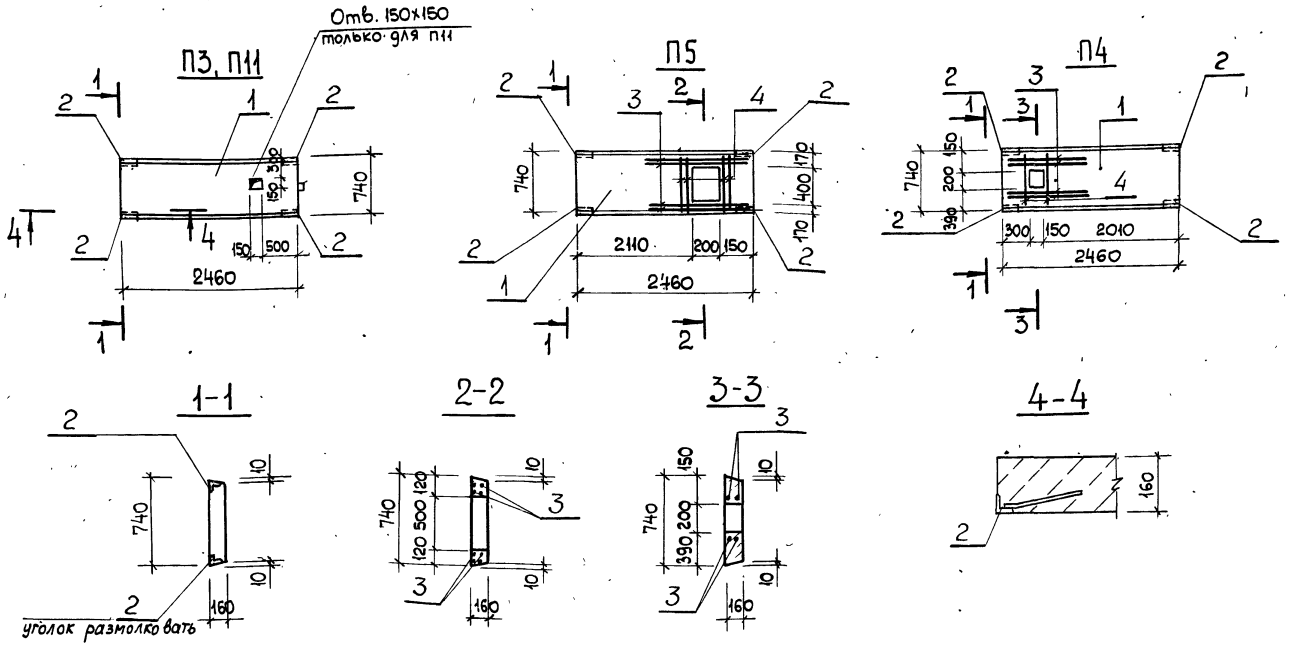

Обозначение	Наименование	Марка
ТП902-1-136.88-КЖ1.И-П3	П20д-3б-1	П3
-01	П20д-3б-2	П4
-02	П20д-3б-3	П5
-03	П20д-3б-4	П11

Привязан

Инв. №

Нач. отд.	Шейко		"
Н. контр.	Сокольская		"
Гл. спец.	Власенко		"
Рук. груп.	Тахтамышева		"
Вед. инж.	Рягузова		"
Инж.	Перова		"
Вед. инж.	Кот		07.88

ТП 902-1-136.88-КЖ1.И-П3-СБ

Плиты перекрытия П (П3-П5, П11). Сборочный чертеж

Стадия	Масса	Масштаб
Р	730	1:50

Лист | Листов 1

Госстрой СССР Союзводоканалниипроект Харьковский Водоканалпроект

Формат А3

Инв. № подл.	Подпись и дата	Взам. инв. №

Привязан

Инв. №

Нач. отд.	Шейко		
Н. контр.	Сокольская		
Гл. спец.	Власенко		
Рук. груп.	Тахтамышева		
Вед. инж.	Рягузова		
Инж.	Перова		
Вед. инж.	Кот		

ТП 902-1-136.88-КЖ1.И-П3

Плиты перекрытия П (П3-П6)

Стадия	Лист	Листов
Р		1

Госстрой СССР Союзводоканалниипроект Харьковский Водоканалпроект

Копировал Яни 23281-03 42

Формат А4

Формат	Зона	Поз.	Обозначение	Наименование	Кол. на исполн. ТП 902-1-107.87-КЖ1-13				
					-	-01	-02	-03	
А4			ТП 902-1-136.88-КЖ1.И-ТТ	Документация: Технические требования					
А3			-П1 СБ	Сборочный чертеж					
А4			-П1 ВМС	Ведомость расхода стали					
				Сборочные единицы					
	1		3.006.1-2/82.1-2-1.0-075	П20д-3б	1	1	1	1	
	2		1.400-15. В1. 540-02	МН 541	4	4	4	4	
				Детали					
Б4	3		ТП902-1-136.88-КЖ1.И-П3-001	ф14А-III ГОСТ 5781-82* ℓ=1400		4	8	-	1,69 кг
Б4	4		-01	ф14А-III ГОСТ 5781-82* ℓ=730		4	8	-	0,88 кг

П3									
П4									
П5									
П11									

Инв. № подл.	Подпись и дата	Взам. инв. №

Ведомость расхода стали на дополнительное армирование, кг

Марка элемента	Изделия арматурные: Арматура класса А-III ГОСТ 5781-82* ф14				Итого	Всего	Изделия закладные: Арматура класса А-III ГОСТ 5781-82* ф8	Итого	Прокат марки Вст3кп2 ГОСТ 8509-72* 150×5	Итого	Всего	Общий расход
П3, П11							0,8	0,8	1,6	1,6	2,4	2,4
П4	10,3				10,3	10,3	0,8	0,8	1,6	1,6	2,4	12,7
П5	20,8				20,8	20,8	0,8	0,8	1.6	1,6	2,4	23,2

Привязан

Инв. №

Нач. отд.	Шейко		"
Н. контр.	Сокольская		"
Гл. спец.	Власенко		"
Рук. груп.	Тахтамышева		"
Вед. инж.	Рягузова		"
Инж.	Перова		"
Вед. инж.	Кот		07.88

ТП902-1-136.88-КЖ1.И-П3-ВМС

Плиты перекрытия П (П3-П5, П11) Ведомость расхода стали

Стадия	Лист	Листов
Р		1

Госстрой СССР Союзводоканалниипроект Харьковский Водоканалпроект

Копир Яни

Формат А4

Инв.№ подл. | Подпись и дата | Взам.инв.№

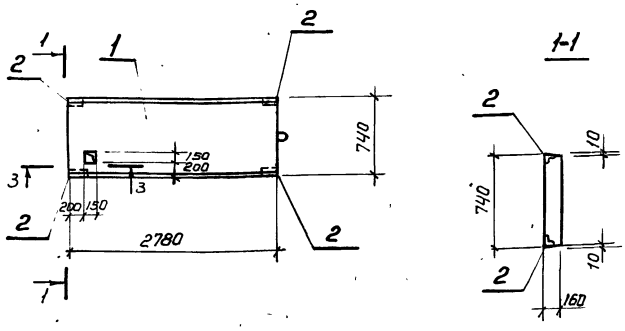

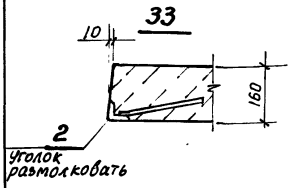

Формат	Зона	Поз.	Обозначение	Наименование	Кол.	Примечание
				Документация		
А3			ТП 902-1-136.88-КЖ1И-ТТ	Технические требования		
				Сборочные единицы		
		1	3.006.1-2/82-1-2-1.0-084	П23д-3Б	1	
		2	1.400-15.81.540-02	Изделие закладное МН541	4	

Остальное см. П23д-35 серия 3.006;1-2/82 вып. 1-2

Обозначение	Наименование	Марка
ТП 902-1-136.88-КЖ1И-П6	П23д-3Б-2	П6

Ведомость расхода стали на дополнительные закладные изделия, кг

Марка элемента	Изделия закладные							Общий расход
	Арматура класса		Прокат марки			Всего		
	А-III		Ст.3 кп2					
	ГОСТ 5781-82*		ГОСТ 8509-72*					
	ф 8	Итого	∠50х5		Итого			
П6	0,8	0,8	1,6		1,6	2,4		2,4

Привязан

Инв.№

Нач.отд.	Шейко		11
Н.контр.	Сокольская		11
Гл.спец.	Власенко		11
Рук.груп.	Тахтамышева		11
Вед.инж.	Рягузова		11
Инжен.	Перова		11
Вед.инж.	Кот		07.88

ТП 902-1-136.88 -КЖ1И-П6

Плита перекрытия П6

Стад.	Масса	Масшт.
Р	820	1:50
Лист	Листов 1	

Госстрой СССР Союзводоканалниипроект Харьковский Водоканалпроект

Формат А3

Инв.№ подл. | Подпись и дата | Взам.инв.№

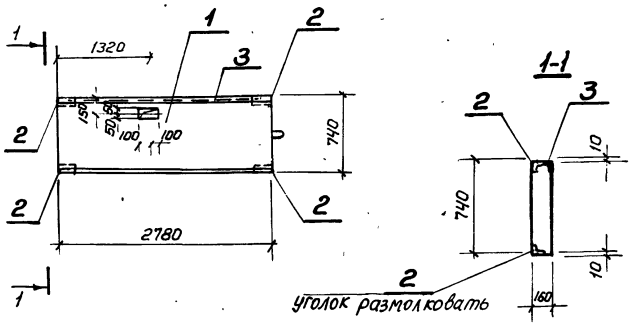

Формат	Зона	Поз.	Обозначение	Наименование	Кол.	Примечание
				Документация		
А3			ТП 902-1-136.88-КЖ1И-ТТ	Технические требования		
				Сборочные единицы		
		1	3.006.1-2/82-1-2-1.0-084	П23д-3Б	1	
		2	1.400-15.81.540-02	МН541	4	
		3	1.400-15 81.540-09	МН 548	п.м. 2.78	

Обозначение	Наименование	Марка
ТП 902-1-136.88-КЖ1И-П7	П23д-3Б-1	П7

Остальное см. П23д-3Б серия 3.006.1-2/82 Вып. 1-2

Ведомость расхода стали на дополнительные закладные изделия, кг

Марка элемента	Изделия закладные							Общий расход
	Арматура класса			Прокат марки			Всего	
	А-III			Ст.3 кп2				
	ГОСТ 5781-82*			ГОСТ 8509-72*				
	ф 8		Итого	∠50х5		Итого		
П7	1,9		1,9	12,2		12,2	14,1	14,1

Привязан

Инв.№

Нач.отд.	Шейко		11
Н.контр.	Сокольская		11
Гл.спец.	Власенко		11
Рук.груп.	Тахтамышева		11
Вед.инж.	Рягузова		11
Инжен.	Перова		11
Вед.инж.	Кот		07.88

ТП 902-1-136.88-КЖ1И-П7

Плита перекрытия П7

Стад.	Масса	Масштаб
Р	820	1:50
Лист	Листов 1	

Госстрой СССР Союзводоканалниипроект Харьковский Водоканалпроект

Формат А3

Копировала Гайдовская

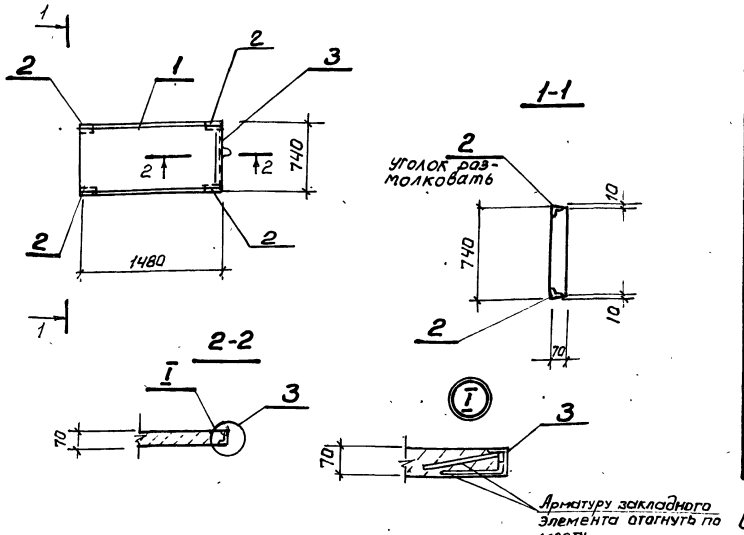

Формат	Зона	Поз.	Обозначение	Наименование	Кол.	Примечание
				Документация		
А4			ТП902-1-136.88-КЖИ1-ТТ	Технические требования		
				Сборочные единицы		
		1	3.006.1-2/82.1-2-1.0-040	Плита П10д-5б	1	
		2	1.400-15.81.540-02	МН541	2	
		3	1.400-15 81.520-07	МН536	п.м. 0,74	

Остальное см. П10д-5б серия 3.006.1-2/82 вып. 1-2

Обозначение	Наименование	Марка
ТП902-1-136.88 КЖИ1-П8	П10д-5б-1	П8

Ведомость расхода стали на дополнительные закладные изделия, кг

Марка элемента	Изделия закладные						Общий расход
	Арматура класса А-III ГОСТ 5781-82*			Прокат марки Вст3 КП2 Вст3 ПС6 ГОСТ 8509-72*		Всего	
	ф8	Итого		∠50×5	∠75×6	Итого	
П8	2,0	2,0		1,6	5,1	6,7	8,7	8,7

Привязан

Инв.№

Нач.отд.	Шейко		11
Н.контр.	Соколовская		11
Гл.спец.	Власенко		11
Рук.груп.	Тахтамышева		11
Вед.инж.	Рягузова		11
Инжен.	Перова		11
Вед.инж.	Кот		07.88

ТП902-1-136.88-КЖ1И-П8

Плита перекрытия П8

Стад.	Масса	Масштаб
Р	190	1:50

Лист | Листов 1

Госстрой СССР Союзводоканалниипроект Харьковский Водоканалпроект

Формат А3

Инв.№ подл. | Подпись и дата | Взам. инв.№

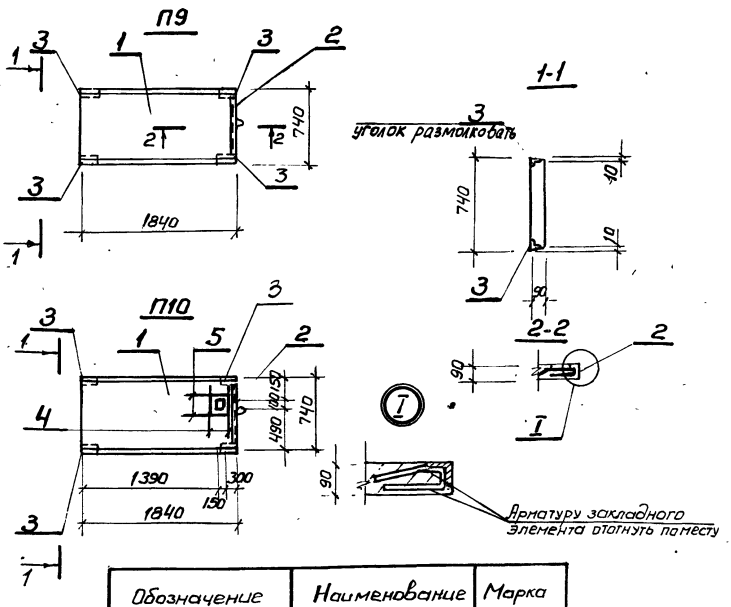

Спецификация П9, П10

Формат	Зона	Поз.	Обозначение	Наименование	Кол.	Примечание
				П9, П10		
				Документация		
А4			ТП902-1-136.88-КЖ1И-ТТ	Технические требования		
				Сборочные единицы		
		1	3.006.1-2/82-1-2-1.0-050	Плита П14д-3б	1	
		2	1.400-15.81520-07	МН536	п.м. 0,74	
		3	1.400-15.81540-02	МН541	2	
			Переменные данные для исполнения:			
				П10		
				Детали		
Б4		4	ТП902-1-136.88-КЖ1И-П9-001	ф14А III ГОСТ 5781-82*, ℓ=730	4	0,9кг
Б4		5	-01	ℓ=1200	4	1,45кг

Остальное см. П14д-3б серия 3.006.1-2/82, вып. 1,2

Обозначение	Наименование	Марка
902-1-136.88-КЖ1И-П9	П14д-3б-1	П9
902-1-136.88-КЖ1И-П9	П14д-3б-2	П10

Ведомость расхода стали на дополнительное армирование, кг

Марка элемента	Изделия закладные							Общий расход
	Арматура класса А-III ГОСТ 5781-82*				Прокат марки Вст3 КП2 ГОСТ 8509-72*		Всего	
	ф8	ф14		Итого	∠80×5	∠75×6	Итого	
П9	2,0	–		2,0	1,6	5,1	6,7	8,7	8,7
П10	2,0	9,4		11,4	1,6	5,1	6,7	18,1	18,1

Привязан

Инв.№

Нач.отд.	Шейко		11
Н.контр.	Соколовская		11
Гл.спец.	Власенко		11
Рук.груп.	Тахтамышева		11
Вед.инж.	Рягузова		11
Инжен.	Перова		11
Вед.инж.	Кот		07.88

ТП 902-1-136.88-КЖ1И-П9

Плита перекрытия П(П9, П10)

Стадия	Масса	Масштаб
Р	310	1:50

Лист | Листов 1

Госстрой СССР Союзводоканалниипроект Харьковский Водоканалпроект

Копировал Годовская

Формат А3

23281-03 44

Инв.№ подл. | Подпись и дата | Взам. инв.№

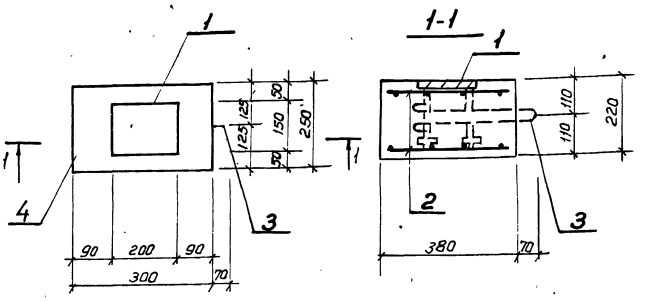

Формат	Зона	Поз.	Обозначение	Наименование	Кол.	Примечание
				Документация		
А3			902-1-136.88 -КЖ-1И-ТТ	Технические требования		
				Сборочные единицы		
А4		1	1.400-15 Вып.1-120-59	Изделие закладное МН1И-6	1	
А4		2	902-1-136.88 - КЖ1И-С1	Сетка арматурная С1	2	
А4		3	-ПС1	Петля строповочная ПС1	1	
				Материалы		
		4		Бетон класса В45	0.02	м³

Ведомость расхода стали на один элемент, кг

Марка элемента	Изделия арматурные				Изделия закладные					Всего
	Арматура класса				Прокат марки		Арматура класса			
	А-I				Вст.3кп2		А-III		Итого	
	ГОСТ 5781-82*				ГОСТ 103-76*	ГОСТ 103-76*	ГОСТ 5781-82*			
	Ф6	Ф8		Итого	-150×8	-50×8	Ф12			
ОП1	0,88	0,3		1.18	1.9	0.8	1.3		4.0	5.18

Привязан

Инв.№

				ТП 902-1-136.88-КЖ1И-ОП1			
Нач.отд.	Шейко		11	Опорная подушка ОП1	Стадия	Масса	Масшт
Н.контр.	Сокольская		11		Р	50,0	1:10
Гл.спец.	Власенко		11		Лист	Листов 1	
Рук.груп	Пахтанюшева		4		Госстрой СССР Союзводоканалпроект Харьковский Водоканалпроект		
Вед.инж.	Разгузова		11				
Инж.ен.	Перова		11				
Вед.инж.	Кот		07.88				

Формат А3

Инв.№ подл. | Подпись и дата | Взам. инв.№

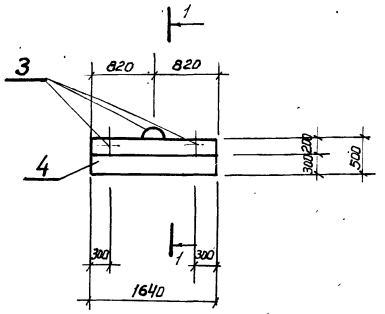

1-1. повёрнуто

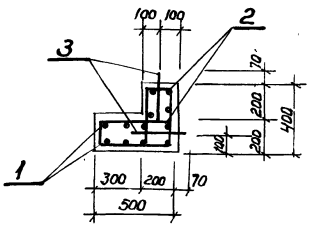

Формат	Зона	Поз.	Обозначение	Наименование	Кол.	Примечание
				Документация		
А3			902-1-136.88-КЖ1И-ТТ	Технические требования		
				Сборочные единицы		
				Сетка арматурная		
А4		1	-С4	С4	1	
А4		2	-С4	С5	1	
А4		3	-ПС2	Петля строповочная ПС2	3	0,54кг
				Материалы		
		4		Бетон класса В25	0.02	м³

Защитный слой бетона для рабочей арматуры принят 20мм.

Ведомость расхода стали на элемент, кг

Марка элемента	Изделия арматурные				Всего	Общий расход
	Арматура класса					
	А-I					
	ГОСТ 5781-82*					
	Ф6	Ф10		Итого		
ОБ1	0,57	1.62		2,19	2.19	2,19

Привязан

Инв.№

				ТП. 902-1-136.88-КЖ1И-ОБ1			
Нач.отд.	Шейко		11	Опорный блок ОБ1	Стад.	Масса	Масштаб
Н.контр.	Сокольская		11		Р	50	1:10
Гл.спец.	Власенко		11		Лист	Листов 1	
Рук.груп	Пахтанюшева		11		Госстрой СССР Союзводоканалпроект Харьковский Водоканалпроект		
Вед.инж.	Разгузова		11				
Вед.инж.	Кот		07.88				

Копиров. Годовская

Формат А3

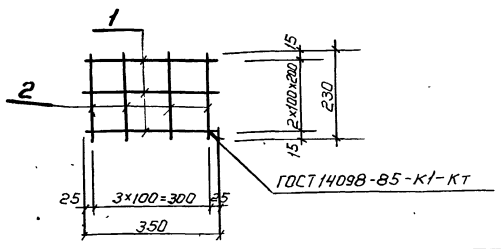

Форм.	Зона	Поз.	Обозначение	Наименование	Кол.	Примечание
				Документация		
А4			902-1-136.88-КЖ1И-ТТ	Технические требования		
				Детали		
Б4		1	-01-001	ф6А I ГОСТ 5781-82*, l=350	3	0,08 кг
Б4		2	-01	l=230	4	0,05 кг

Привязан

Инв. №

Нач. отд.	Шейко		"
Н. контр.	Сокольская		"
Гл. спец.	Власенко		"
Рук. груп.	Тахтамышева		"
Вед. инж.	Рягузова		"
Инжен.	Перова		"
Вед. инж.	Кот		07.88

ТП 902-1-136.88-КЖ1И-С1

Сетка арматурная С1

Стад.	Масса	Масшт.
Р	0,44	—

Лист | Листов 1

Госстрой СССР Союзводоканалниипроект Харьковский Водоканалпроект

формат А4

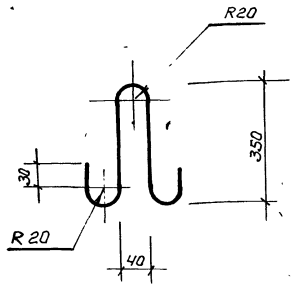

Длина развертки 800мм.

Привязан

Инв. №

Нач. отд.	Шейко		"
Н. контр.	Сокольская		"
Гл. спец.	Власенко		"
Рук. груп.	Тахтамышева		"
Вед. инж.	Рягузова		"
Инжен.	Перова		"
Вед. инж.	Кот		07.88

ТП 902-1-136.88-КЖ1И-ПС1

Петля строповочная ПС1

Стад.	Масса	Масштаб
Р	0,18	—

Лист | Листов 1

ф6А I ГОСТ 5781-82*

Госстрой СССР Союзводоканалниипроект Харьковский Водоканалпроект

формат А4

Инв. № подл.	Подпись и дата	Взам. инв. №

Обозначение	Наименование	Кол. на исполн. 902-1-136.88-КЖ1И-С4						Примечание
	Документация							
А4 902-1-136.88-КЖ1И-ТТ	Технические требования							
А4 -С4С5	Сборочный чертеж							
	Детали							
	ф8А I ГОСТ 5781-82*							
Б4 1 -С4-001	l=1600	8	4					0,67 кг
Б4 2 -01	l=1100	10						0,44 кг
-02	l=900		10					0,36 кг
		С4						
		С5						

Привязан

Инв. №

Нач. отд.	Шейко		"
Н. контр.	Сокольская		"
Гл. спец.	Власенко		"
Рук. груп.	Тахтамышева		"
Вед. инж.	Рягузова		"
Инжен.	Перова		"
Вед. инж.	Кот		07.88

ТП 902-1-136.88-КЖ1И-С4

Сетка арматурная С(С4,С5)

Стад.	Лист	Листов
Р	1	

Госстрой СССР Союзводоканалниипроект Водоканалпроект

Копиров. Годовская

23281-03 46

формат А4

Инв. № подл.	Подпись и дата	Взам. инв. №

Развертка

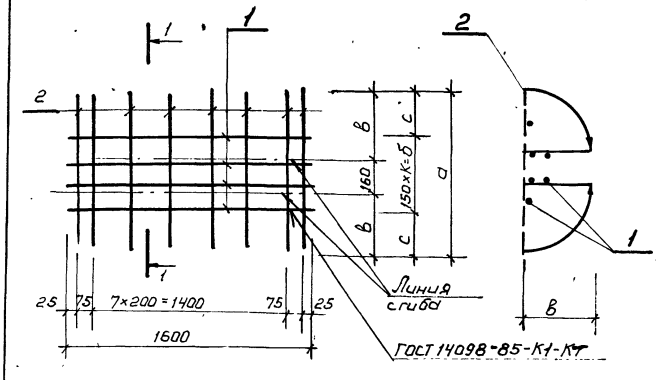

Обозначение	Марка изделия	Размеры, мм						Масса, кг
		а	в	с	б	к		
902-1-136.88 КЖ1И-С4	С4	1100	470	25	1050	7		9,8
-С4-01	С5	900	370	225	450	3		6,3

Привязан

Инв. №

Нач. отд.	Шейко		"
Н. контр.	Сокольская		"
Гл. спец.	Власенко		"
Рук. груп.	Тахтамышева		"
Вед. инж.	Рягузова		"
Инженер.	Перова		"
Вед. инж.	Кот		07.88

ТП 902-1-136.88-КЖ1И-С4 С5

Сетка арматурная С(С4,С5). Сборочный чертеж

Стад.	Масса	Масштаб
Р	см. табл.	—

Лист | Листов 1

Госстрой СССР Союзводоканалниипроект Харьковский Водоканалпроект

Копир. Годовская

формат А4

45

Инв.№ подл. | Подпись и дата | Взам.инв.№

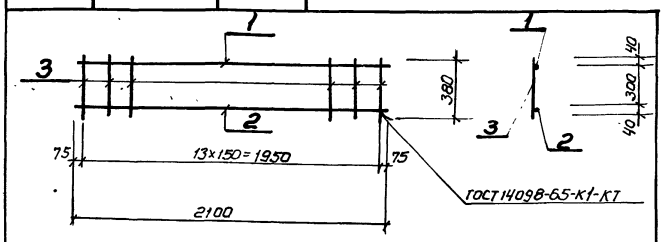

Формат	Зона	Поз.	Обозначение	Наименование	Кол.	Примечание
				Документация		
А3			ТП 902-1-136.88 - КЖ1И-ТТ	Технические требования		
				Детали		
Б4	1		КР1-001	ф10 А III ГОСТ 5781-82*, ℓ=2100	1	1,3 кг
Б4	2					
Б4	3		-002	ф6 А I ГОСТ 5781-82*, ℓ=380	14	0,08 кг

Привязан

Инв.№

ТП 902-1-136.88-КЖ1ИКР1

Нач.отд.	Шейко		
Н.контр.	Сокольская		
Гл.спец.	Власенко		
Рук.груп.	Тохтаньшева		
Вед.инж.	Рязузова		
Инж.	Перова		
Вед.инж.	Кот		07.88

Каркас плоский КР1

Стад.	Масса	Масштаб
Р	5,78	—

Лист | Листов 1

Госстрой СССР Союзводоканалниипроект Харьковский Водоканалпроект

формат А4

Альбом 3

Инв.№ подл. | Подпись и дата | Взам.инв.№

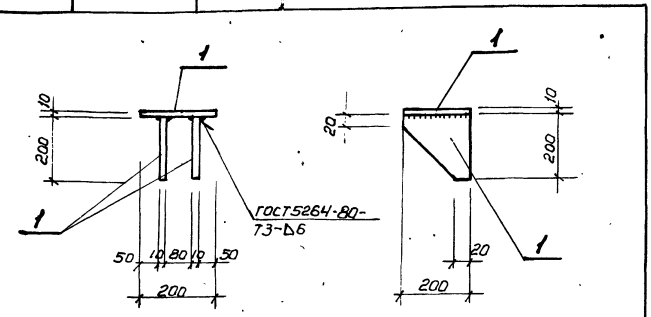

Формат	Зона	Поз.	Обозначение	Наименование	Кол.	Примечание
				Документация		
А3			ТП 902-1-136.88 -КЖ1ИТТ	Технические требования		
				Детали		
Б4	1		МС3-001	Полоса Б-2-10×200 ГОСТ 103-76* Вст3ПС6-1 ТУ 14-1-3023-80		
				ℓ=200	3	3,14 кг

Привязан

Инв.№

ТП 902-1-136.88 -КЖ1ИМС3

Нач.отд.	Шейко		
Н.контр.	Сокольская		
Гл.спец.	Власенко		
Рук.груп.	Тохтаньшева		
Вед.инж.	Рязузова		
Инженер	Перова		
Вед.инж.	Кот		07.88

Изделие соединительное МС3

Стад.	Масса	Масштаб
Р	9,42	-

Лист | Листов 1

Госстрой СССР Союзводоканалниипроект Харьковский Водоканалпроект

формат А4

Инв.№ подл. | Подпись и дата | Взам.инв.№

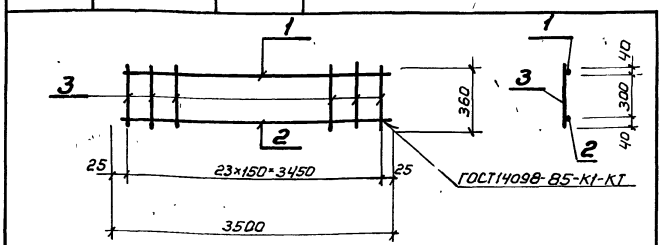

Формат	Зона	Поз.	Обозначение	Наименование	Кол.	Примечание
				Документация		
А3			ТП 902-1-136.88-КЖ1И-ТТ	Технические требования		
				Детали		
Б4	1		-КР2-001	ф10-А III ГОСТ 5781-82*, ℓ=3500	1	2,2 кг
Б4	2		-002	ф16 А III ГОСТ 5781-82*, ℓ=3500	1	5,6 кг
Б4	3		-00.3	ф6 А I ГОСТ 5781-82*, ℓ 380	24	0,08 кг

Привязан

Инв.№

ТП 902-1-136.88-КЖ1ИКР2

Нач.отд.	Шейко		
Н.контр.	Сокольская		
Гл.спец.	Власенко		
Рук.груп.	Тохтаньшева		
Вед.инж.	Рязузова		
Инжен	Перова		
Вед.инж.	Кот		07.88

Каркас плоский КР2

Стад.	Масса	Масштаб
Р	9,7	—

Лист | Листов 1

Госстрой СССР Союзводоканалниипроект Харьковский Водоканалпроект

формат А4

Инв.№ подл. | Подпись и дата | Взам.инв.№

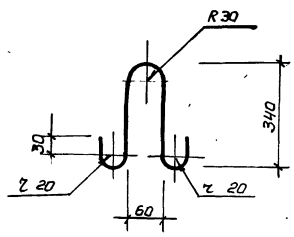

Длина развертки 870 мм.

Привязан

Инв.№

ТП 902-1-136.88-КЖ1И-ПС2

Нач.отд.	Шейко		
Н.контр.	Сокольская		
Гл.спец.	Власенко		
Рук.груп.	Тохтаньшева		
Вед.инж.	Рязузова		
Вед.инж.	Кот		
Инжен			07.88

Петля строповочная ПС2

Стад.	Масса	Масштаб
Р	0,19	—

ф6 А-I ГОСТ 5781-82*

Лист | Листов 1

Госстрой СССР Союзводоканалниипроект Харьковский Водоканалпроект

Кольцов Годовская

формат А4

232 81-03 47

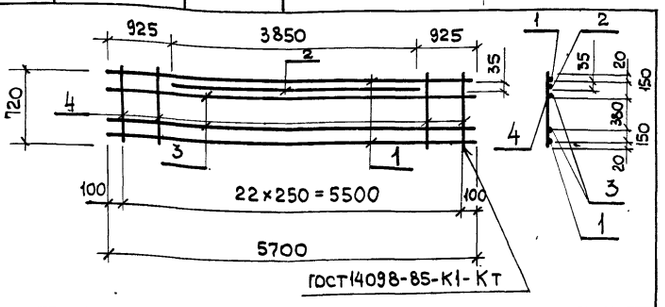

Формат	Зона	Поз.	Обозначение	Наименование	Кол.	Примечание
				Документация		
А3			ТП 902-1-136.88 - КЖ1Ц-ТТ	Технические требования		
				Детали		
Б4		1	-КР3-001	ф12А-III ГОСТ 5781-82*, ℓ=5700	2	5,1 кг
Б4		2	-002	ф10А-III ГОСТ 5781-82*, ℓ=3850	1	2,4 кг
Б4		3	-003	ф8А-III ГОСТ 5781-82* ℓ=5700	2	2,3 кг
Б4		4	-004	ф6А-III ГОСТ 5781-82*, ℓ= 720	23	0,16 кг

Привязан

Инв. №

Нач.отд.	Шейко		
Н.контр.	Сокольская		
Гл. спец.	Власенко		
Рук. груп.	Тахтамышева		
Вед. инж.	Рязгузова		
Инж.	Перова		
Вед. инж.	Кот		07.88

ТП 902-1-136.88 - КЖ1Ц-КР3

Каркас плоский КР3

Стадия	Масса	Масштаб
Р	24,2	—
Лист	Листов 1	

Госстрой СССР Союзводоканалниипроект Харьковский Водоканалпроект

Формат А4

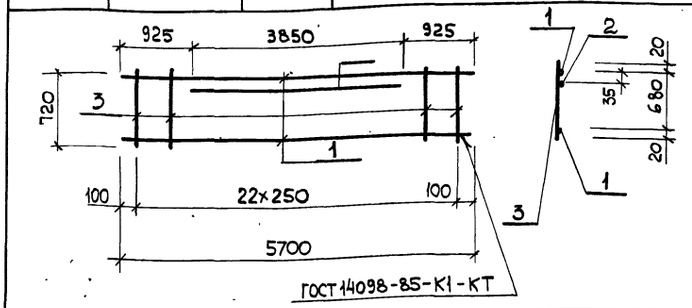

Формат	Зона	Поз.	Обозначение	Наименование	Кол.	Примечание
				Документация		
А3			ТП 902-1-136.88 - КЖ1Ц-ТТ	Технические требования		
				Детали		
Б4		1	КР4-001	ф12А-III ГОСТ 5781-82*, ℓ=5700	2	5,1 кг
Б4		2	-002	ф10А-III ГОСТ 5781-82*, ℓ=3850	1	2,4 кг
Б4		3	-003	ф6А-III ГОСТ 5781-82*, ℓ=720	23	0,16 кг

Привязан

Инв. №

Нач.отд.	Шейко		
Н.контр.	Сокольская		
Гл. спец.	Власенко		
Рук. груп.	Тахтамышева		
Вед. инж.	Рязгузова		
Инж.	Перова		
Вед. инж.	Кот		07.88

ТП 902-1-136.88 - КЖ1Ц-КР4

Каркас плоский КР4

Стадия	Масса	Масштаб
Р	19,6	—
Лист	Листов 1	

Госстрой СССР Союзводоканалниипроект Харьковский Водоканалпроект

Формат А4

Инв. № подл. | Подпись и дата | Взам. инв. №

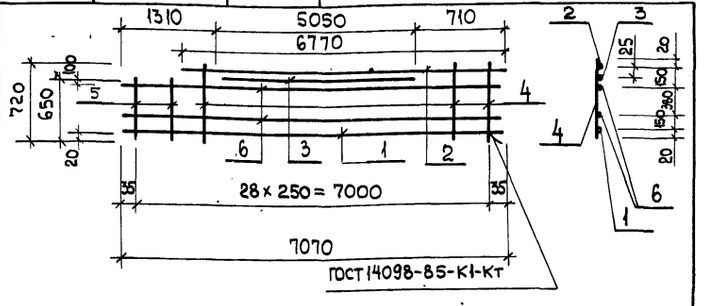

Формат	Зона	Поз.	Обозначение	Наименование	Кол.	Примечание
				Документация		
А3			ТП 902-1-136.88 - КЖ1Ц-ТТ	Технические требования		
				Детали		
Б4		1	-КР5-001	ф12А-III ГОСТ 5781-82*, ℓ=7070	1	6,3 кг
Б4		2	-01	ℓ=6770	1	5,9 кг
Б4		3	-002	ф10А-III ГОСТ 5781-82*, ℓ=5050	1	3,1 кг
Б4		4	-003	ф6А-III ГОСТ 5781-82*, ℓ= 720	27	0,16 кг
Б4		5	-01	ℓ= 650	2	0,14 кг
Б4		6	-004	ф8А-III ГОСТ 5781-82*, ℓ=7070	2	2,8 кг

Привязан

Инв. №

Нач.отд.	Шейко		
Н.контр.	Сокольская		
Гл. спец.	Власенко		
Рук. груп.	Тахтамышева		
Вед. инж.	Рязгузова		
Инж.	Перова		
Вед. инж.	Кот		07.88

ТП 902-1-136.88 - КЖ1Ц-КР5

Каркас плоский КР5

Стадия	Масса	Масштаб
Р	29,7	—
Лист	Листов	

Госстрой СССР Союзводоканалниипроект Харьковский Водоканалпроект

Формат А4

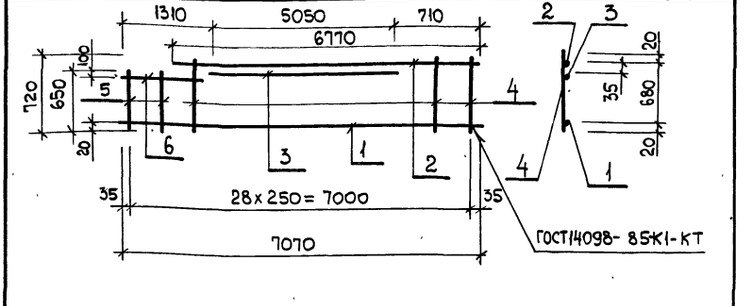

Формат	Зона	Поз.	Обозначение	Наименование	Кол.	Примечание
				Документация		
А3			ТП 902-1-136.88 - КЖ1Ц-ТТ	Технические требования		
				Детали		
Б4		1	-КР6-001	ф12А-III ГОСТ 5781-82*, ℓ= 7070	1	6,3 кг
Б4		2	- 01	ℓ= 6770	1	5,9 кг
Б4		3	- 002	ф10А-III ГОСТ 5781-82*, ℓ= 5050	1	3,1 кг
Б4		4	- 003	ф6А-III ГОСТ 5781-82*, ℓ= 720	27	0,16 кг
Б4		5	- 01	ℓ= 650	2	0,14 кг
Б4		6	- 004	ф12А-III ГОСТ 5781-82*, ℓ= 570	1	0,5 кг

Привязан

Инв. №

Нач.отд.	Шейко		
Н.контр.	Сокольская		
Гл. спец.	Власенко		
Рук. груп.	Тахтамышева		
Вед. инж.	Рязгузова		
Инж.	Перова		
Вед. инж.	Кот		07.88

ТП 902-1-136.88 - КЖ1Ц-КР6

Каркас плоский КР6

Стадия	Масса	Масштаб
Р	24,6	—
Лист	Листов 1	

Госстрой СССР Союзводоканалниипроект Харьковский Водоканалпроект

Формат А4

Копир. Лист

Альбом 3

Инв. №подл. | Подпись и дата | Взам. инв. №

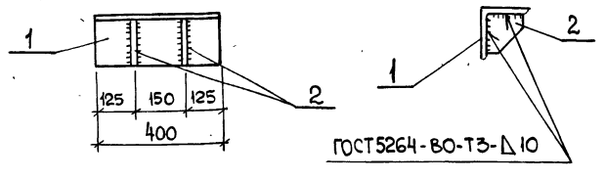

Формат	Зона	Поз.	Обозначение	Наименование	Кол.	Примечание
				Документация		
А3			ТП 902-1-136.88-КЖ1Ц-ТТ	Технические требования		
				Детали		
Б4		1	-МС1-001	Уголок 200×200×12 ГОСТ 8509-72* 09Г2С-12 ГОСТ 19281-73		
				ℓ=400	1	14,8 кг
Б4		2	-002	Полоса А8×150 ГОСТ 103-76* Вст3пс6-1 ТУ 14-1-3023-80		
				ℓ=150	2	1,77 кг

Привязан

Инв. №

Нач. отд.	Шейко		11
Н. контр.	Сокольская		11
Гл. спец.	Власенко		11
Рук. гр.	Тахтамышева		11
Вед. инж.	Рязузова		11
Инж.	Перова		11
Вед. инж.	Кот		07.88

ТП 902-1-136.88-КЖ1Ц-МС1

Изделие соединительное МС1.

Стадия	Масса	Масштаб
Р	18,3	-
Лист	Листов 1	

Госстрой СССР Союзводоканалниипроект Харьковский Водоканалпроект

Формат А4

Инв. №подл. | Подпись и дата | Взам. инв. №

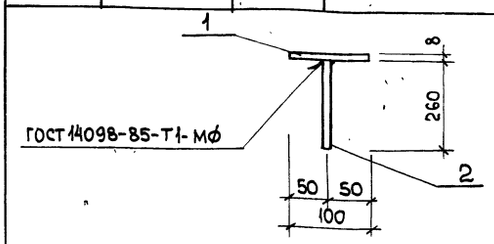

Формат	Зона	Поз.	Обозначение	Наименование	Кол.	Примечание
				Документация		
А3			ТП 902-1-136.88-КЖ1Ц-ТТ	Технические требования		
				Детали		
Б4		1	-МС2-001	Полоса А8×100 ГОСТ 103-76* Вст3пс6-1 ТУ 14-1-3023-80		
				ℓ=100	1	0,79 кг
Б4		2	-002	ф10А-III ГОСТ 5781-82*, ℓ=260	1	0,2 кг

Привязан

Инв. №

Нач. отд.	Шейко		11
Н. контр.	Сокольская		11
Гл. спец.	Власенко		11
Рук. гр.	Тахтамышева		11
Вед. инж.	Рязузова		11
Инж.	Перова		11
Вед. инж.	Кот		07.88

ТП 902-1-136.88-КЖ1Ц-МС2

Изделие закладное МС2

Стадия	Масса	Масштаб
Р	1,0	—
Лист	Листов 1	

Госстрой СССР Союзводоканалниипроект Харьковский Водоканалпроект

Формат А4

Инв. №подл. | Подпись и дата | Взам. инв. №

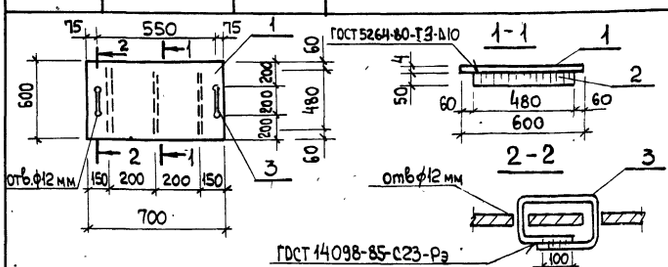

Формат	Зона	Поз.	Обозначение	Наименование	Кол.	Примечание
				Документация		
А3			ТП 902-1-136.88-КЖ1Ц-ТТ	Технические требования		
				Детали		
Б4		1	Щ1-001	Рулон ромб К-4,0×600 Вст3кп2 ГОСТ 8568-77*		
				ℓ=700	1	15,0 кг
Б4		2	-002	Полоса А8×50 ГОСТ 103-76* ℓ=480 Вст3пс6-1 ТУ 14-1-3023-80	3	1,89 кг
Б4		3	-003	ф10А-III ГОСТ 5781-82*, ℓ=700	2	0,43 кг

Привязан

Инв. №

Нач. отд.	Шейко		11
Н. контр.	Сокольская		11
Гл. спец.	Власенко		11
Рук. гр.	Тахтамышева		11
Вед. инж.	Рязузова		11
Инж.	Перова		11
Вед. инж.	Кот		07.88

ТП 902-1-136.88-КЖ1Ц-Щ1

Щит Щ1

Стадия	Масса	Масштаб
Р	20,66	—
Лист	Листов 1	

Госстрой СССР Союзводоканалниипроект Харьковский Водоканалпроект

Формат А4

Копировал Яни

23281-03 49

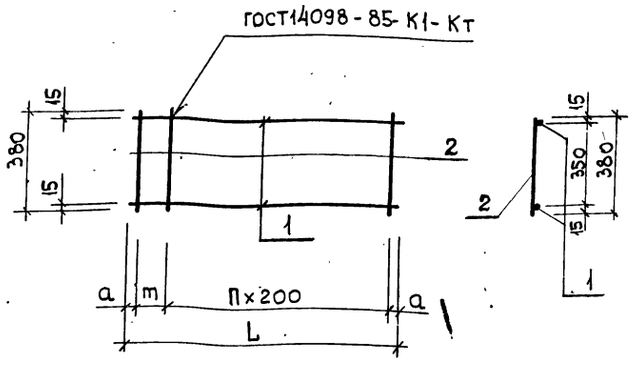

Обозначение	Марка	Размеры, мм L	Размеры, мм a	П	m	Масса ед., кг
902-1-136.88-КЖ1Ц-Кр7	Кр7	1450	25	7	—	3,22
-01	Кр8	1820	35	8	150	4,04

Привязан

Инв. №

Нач. отд.	Шейко		"
Н. контр.	Сокольская		"
Гл. спец.	Власенко		"
Рук. груп.	Тахтамышева		"
Вед. инж.	Рягузова		"
Инженер	Перова		"
Вед. инж.	Кот		07.88

ТП 902-1-136.88-КЖ1Ц-Кр7СБ

Каркас плоский Кр (Кр7, Кр8). Сборочный чертеж

Стадия	Масса	Масштаб
Р	см. табл.	—

Лист | Лист. 1

Госстрой СССР Союзводоканалниипроект Харьковский Водоканалпроект

формат А4

Формат	Зона	Поз.	Обозначение	Наименование	Кол. на исполн. 902-1-136.88-КЖ1Ц-Кр7				Примечание
					—	01			
А3			902-1-136.88-КЖ1Ц-ТТ	Документация: Технические требования					
А4			-КрСБ	Сборочный чертеж					
				Детали					
Б4		1	-Кр-001	ф12А-III ГОСТ 5781-82*					Масса ед., кг
			-01	ℓ=1450	2	—			1,29
			-02	ℓ=1820	—	2			1,62
Б4		2	-002	ф6А-I ГОСТ 5781-82*, ℓ=380	8	10			0,08

Кр7

Кр8

Привязан

Инв. №

Нач. отд.	Шейко		"
Н. контр.	Сокольская		"
Гл. спец.	Власенко		"
Рук. груп.	Тахтамышева		"
Ст. инж.	Рягузова		"
Инж.	Перова		"
Вед. инж.	Кот		07.88

ТП 902-1-136.88-КЖ1Ц-Кр7

Каркас плоский Кр (Кр7, Кр8)

Стадия	Лист	Листов
Р		1

Госстрой СССР Союзводоканалниипроект Харьковский Водоканалпроект

формат А4

Инв. № подл.	Подпись и дата	Взам. инв. №

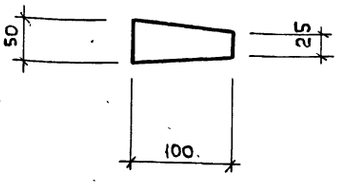

Привязан

Инв. №

Нач. отд.	Шейко		"
Н. контр.	Сокольская		"
Рук. груп.	Тахтамышева		"
Ст. инж.	Рягузова		"
Инж.	Перова		"
Вед. инж.	Кот		07.88

ТП 902-1-136.88-КЖ1Ц-МС4

Изделие соединительное МС4

Стадия	Масса	Масштаб
Р	0,31	—

Лист | Листов 1

Полоса Б-2-8×100 ГОСТ 103-76* / ВСТ 3ПСБ-1ТУ14-1-3023-80 ℓ=50

Госстрой СССР Союзводоканалниипроект Харьковский Водоканалпроект

формат А4

Инв. № подл.	Подпись и дата	Взам. инв. №

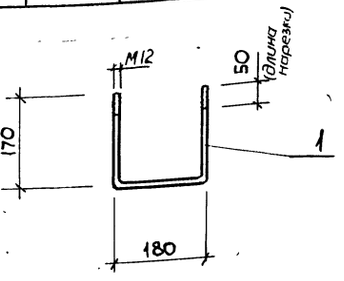

Привязан

Инв. №

Нач. отд.	Шейко		"
Н. контр.	Сокольская		"
Гл. спец.	Власенко		"
Рук. груп.	Тахтамышева		"
Ст. инж.	Рягузова		"
Инж.	Перова		"
Вед. инж.	Кот		07.88

ТП 902-1-136.88-КЖ1Ц-МН1

Изделие закладное МН1

Стадия	Масса	Масштаб
Р	0,46	—

Лист | Листов 1

ф12А-III ГОСТ 5781-82*, ℓ=520

Госстрой СССР Союзводоканалниипроект Харьковский Водоканалпроект

Копировал Яни

формат А4

23281-03

50

gost.e-ecolog.ru