ТИПОВОЙ ПРОЕКТ

902-1-148.88

КАНАЛИЗАЦИОННАЯ НАСОСНАЯ СТАНЦИЯ ПРОИЗВОДИТЕЛЬНОСТЬЮ 800-1400 м³/ч, НАПОРОМ 80 м ПРИ ГЛУБИНЕ ЗАЛОЖЕНИЯ ПОДВОДЯЩЕГО КОЛЛЕКТОРА 4,0 м (СБОРНО-МОНОЛИТНЫЙ ВАРИАНТ)

АЛЬБОМ 10

Н НЕСТАНДАРТИЗИРОВАННОЕ ОБОРУДОВАНИЕ СТР.3-24

gost.e-ecolog.ru

ТИПОВОЙ ПРОЕКТ
902-1-148.88

КАНАЛИЗАЦИОННАЯ НАСОСНАЯ СТАНЦИЯ ПРОИЗВОДИТЕЛЬНОСТЬЮ 800-1400 м³/ч, НАПОРОМ 80 м ПРИ ГЛУБИНЕ ЗАЛОЖЕНИЯ ПОДВОДЯЩЕГО КОЛЛЕКТОРА 4,0 м (СБОРНО-МОНОЛИТНЫЙ ВАРИАНТ)

АЛЬБОМ 10
ПЕРЕЧЕНЬ АЛЬБОМОВ

Альбом 1	ПЗ	Пояснительная записка
Альбом 2	ТХ	Технология производства
	ВК	Внутренний водопровод и канализация
	ОВ	Отопление и вентиляция
Альбом 3		Надземная часть. Общие чертежи.
	АР	Архитектурные решения
	КЖ1	Конструкции железобетонные
	КМ1	Конструкции металлические
Альбом 4	КЖ1И	Изделия
	АРИ	Изделия
Альбом 5		Подземная часть
	КЖ2	Конструкции железобетонные
	КМ2	Конструкции металлические
	КЖ2И	Изделия
Альбом 6		Решение с регулируемым электроприводом
	ЭМ1	Силовое электрооборудование
	АТХ1	Технологический контроль
Альбом 7		Задание заводам-изготовителям
		Решение с регулируемым электроприводом
	ЭМ1	Силовое электрооборудование
	АТХ1	Технологический контроль
Альбом 8		Решение без регулируемого электропривода
	ЭМ2	Силовое электрооборудование
	АТХ2	Технологический контроль
Альбом 9		Задание заводам-изготовителям
		Решение без регулируемого электропривода
	ЭМ2	Силовое электрооборудование
	АТХ2	Технологический контроль
Альбом 10	Н	Нестандартизированное оборудование
Альбом 11	СО	Спецификации оборудования
Альбом 12	ВМ	Ведомости потребности в материалах
Альбом 13	С	Сметы. Общая часть
Альбом 14	С	Сметы. Подземная часть.

Примененные типовые материалы:
Серия 7.902-4 Бак разрыва струи вместимостью 180 л

Распространитель ЦИТП (Тбилисский филиал)
Утвержден
Главным управлением проектирования
Госстроя СССР
протокол от 8.07.88 г. № 20
Введен в действие в/о Союзводоканалниипроект
приказ № 298 от 15.09.88 г.

Разработан проектным институтом
„Харьковский Водоканалпроект"

Главный инженер института — Г.А. Бондаренко
Главный инженер проекта — В.С. Лялюк

Альбом 10

Типовой проект 902-1-148.88

№№ листов	Обозначение документов	Наименование документов	Стр.
		Содержание альбома	2
1	Н1-04.200	Отвод	3
1	Н1-04.000	Устройство отборное напорное	3
1	Н1-03.000	Расширитель	3
1	Н1-04.100	Разделитель мембранный	3
1	Н1-03.000СБ	Расширитель. Сборочный чертеж	4
1	Н1-04.000СБ	Устройство отборное напорное. Сборочный чертеж	4
1	Н1-03.002	Днище	5
1	Н1-03.001	Корпус	5
1	Н1-04.001	Прокладка	5
1	Н1-04.200 СБ	Отвод. Сборочный чертеж	5
1	Н1-04.100 СБ	Разделитель мембранный. Сборочный чертеж	6
1	Н1-04.101	Корпус	6
1	Н1-04.002	Прокладка	7
1	Н1-04.003	Прокладка	7
1	Н1-04.004	Пробка	7
1	Н1-04.102	Кольцо	7
1	Н1-04.103	Мембрана	8
1	Н1-04.201	Труба	8
1	Н1-06.000СБ	Установка патрубка Сборочный чертеж	8
1	Н1-06.100	Патрубок	9
1	Н1-06.000	Установка патрубка	9
1	Н1-06.110	Патрубок	9
1	Н1-06.002	Прокладка	9
1	Н1-06.111	Конус	10
1	Н1-06.001	Заглушка	10
1	Н1-06.100СБ	Патрубок. Сборочный чертеж	10
1	Н1-06.110 СБ	Патрубок. Сборочный чертеж	10
1	Н1-08.000	Устройство отборное разрежения	11
1	Н1-04.202	Фланец	11
1	Н1-08.000 СБ	Устройство отборное разрежения. Сборочный чертеж	11
1	Н1-08.100 СБ	Патрубок. Сборочный чертеж	12
1	Н1-08.101	Фланец	12
1	Н1-08.102	Корпус	12
1	Н1-08.100	Патрубок	12
1	Н3-01.000	Решетка ремонтная	13
1	Н3-02.000	Гильза	13
1	Н3-03.000	Колокол воздушный	13
1	Н3-04.000	Эжектор	13
1	Н3-06.200	Патрубок	14
1	Н3-05.000	Тройник	14
1	Н3-05.100	Корпус	14
1	Н3-02.100	Корпус	14
2	Н3-06.000	Патрубок монтажный	15
2	Н3-06.100	Патрубок	15
1	Н3-02.001	Прокладка	16
1	Н3-02.002	Прокладка	16
1	Н3-01.000СБ	Решетка ремонтная Сборочный чертеж	16
1	Н3-02.000 СБ	Гильза. Сборочный чертеж	17
1	Н3-05.000СБ	Тройник. Сборочный чертеж	17
1	Н3-04.002	Диффузор	18
1	Н3-02.100СБ	Корпус. Сборочный чертеж	18
1	Н3-02.101	Труба	18
1	Н3-02.102	Штуцер	18
1	Н3-03.000СБ	Колокол воздушный Сборочный чертеж	19
1	Н3-01.001	Скоба	19
1	Н3-03.001	Крышка	19
1	Н3-03.002	Штуцер	19
1	Н3-04.001	Сопло	20
1	Н3-04.000 СБ	Эжектор. Сборочный чертеж	20
1	Н3-05.102	Труба	21
1	Н3-05.103	Обечайка	21
1	Н3-05.100 СБ	Корпус. Сборочный чертеж	21
1	Н3-05.101	Труба	21
1	Н3-06.000СБ	Патрубок монтажный Сборочный чертеж	22
1	Н3-06.002	Фланец	22
1	Н3-05.003	Прокладка	22
1	Н3-06.100 СБ	Патрубок. Сборочный чертеж	23
1	Н3-06.001	Прокладка	23
1	Н3-06.200 СБ	Патрубок. Сборочный чертеж	23
1	Н3-06.201	Труба	23
1	Н3-05.001	Гайка накидная	24
1	Н3-05.002	Кольцо	24
1	Н3-07.000СБ	Воронка	24
1	Н3-07.001	Конус	(24)

Формат	Зона	Поз.	Обозначение	Наименование	Кол.	Примечание
				Документация		
А3			Н1-04.200 СБ	Сборочный чертеж		
				Детали		
А4		1	Н1-04.201	Труба	1	
А4		2	Н1-04.202	Фланец	1	

Н1-04.200

Отвод

Изм. Лист №докум. Подп. Дата
Разраб. Анопко
Пров. Брацлавский
Рук.гр. Брацлавский
Н.контр. Талчинский
Утв.

Госстрой СССР Союзводоканалниипроект Харьковский Водоканалпроект

Лит. Лист Листов 1

Формат А4

Формат	Зона	Поз.	Обозначение	Наименование	Кол.	Примечание
				Документация		
А3			Н1-04.000 СБ	Сборочный чертеж		
				Сборочные единицы		
А4		1	Н1-04.100	Разделитель мембранный	1	
А4		2	Н1-04.200	Отвод	1	
				Детали		
А4		3	Н1-04.001	Прокладка	1	
А4		4	Н1-04.002	Прокладка	1	
А4		5	Н1-04.003	Прокладка	1	
А4		6	Н1-04.004	Пробка	1	
				Стандартные изделия		
		7		Болт М10х50.58		
				ГОСТ 7798-70	4	
		8		Гайка М10.5		
				ГОСТ 5915-70	4	
		9		Шайба 10 65Г		
				ГОСТ 6402-70	4	

Н1-04.000

Устройство отборное напорное

Изм. Лист №докум. Подп. Дата
Разраб. Анопко
Пров. Брацлавский
Рук.гр. Брацлавский
Н.контр. Талчинский
Утв.

Госстрой СССР Союзводоканалниипроект Харьковский Водоканалпроект

Лит. Лист Листов 1

Формат А4

Формат	Зона	Поз.	Обозначение	Наименование	Кол.	Примечание
				Документация		
А3			Н1-03.000 СБ	Сборочный чертеж		
				Детали		
А4		1	Н1-03.001	Корпус	1	
А4		2	Н1-03.002	Днище	1	
Б4		3	Н1-03.003	Патрубок		
				Труба 15х2,5		
				ГОСТ 3262-75		
				L = 120 h14	2	0,14кг
Б4		4	Н1-03.004	Днище		
				Лист-4 ГОСТ 19903-74 / Ст3ГОСТ14637-79		
				Ф100 h14	1	0,25кг
				Прочие изделия		
		5		Бобышка		
				БП-М27х1,5-55		Ленинградский опытный завод
				ТУ36.1097-85	1	

Н1-03.000

Расширитель

Изм. Лист №докум. Подп. Дата
Разраб. Анопко
Пров. Брацлавский
Рук.гр. Брацлавский
Н.контр. Талчинский
Утв.

Госстрой СССР Союзводоканалниипроект Харьковский Водоканалпроект

Лит. Лист Листов 1

Формат А4

Формат	Зона	Поз.	Обозначение	Наименование	Кол.	Примечание
				Документация		
А3			Н1-04.100 СБ	Сборочный чертеж		
				Детали		
А3		1	Н1-04.101	Корпус	1	
А4		2	Н1-04.102	Кольцо	1	
А4		3	Н1-04.103	Мембрана	1	
				Стандартные изделия		
		4		Винт М5х10.58		
				ГОСТ 17475-80	8	
		5		Винт М10х12.48		
				ГОСТ 1477-84	2	

Н1-04.100

Разделитель мембранный

Изм. Лист №докум. Подп. Дата
Разраб. Анопко
Пров. Брацлавский
Рук.гр. Брацлавский
Н.контр. Талчинский
Утв.

Госстрой СССР Союзводоканалниипроект Харьковский Водоканалпроект

Лит. Лист Листов 1

Копировал: Гадавская

Формат А4

Альбом 10

Типовой проект 902-1-148.88

Инв. № подл. | Подп. и дата | Взам. инв. № | Инв. № дубл. | Подп. и дата

Н1-03.000СБ

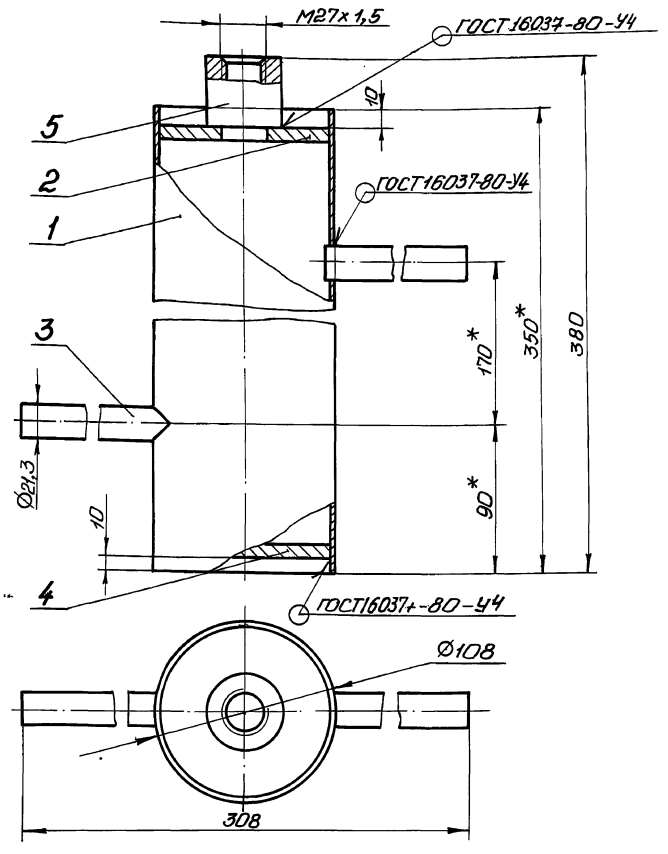

Техническая характеристика.

1. Назначение – установка прибора Т.УДЭ.
2. Рабочее давление – МПа, 0,3.
3. Температура – °С, 70°.

Технические требования.

1. $\pm t_2/2$.
2. * Размеры для справок.

Изм.	Лист	№ докум.	Подп.	Дата
Разраб.		Брацлавский		
Пров.		Осинов		
Т. контр.		Брацлавский		
Н. контр.		Галимский		
Утв.		Чмелев		

Н1-03.000СБ

Расширитель
Сборочный чертеж

Лит.	Масса	Масштаб
	3,5	1:2
Лист	Листов 1	

Госстрой СССР Союзводоканалниипроект Харьковский Водоканалпроект

Формат А3

Н1-04.000СБ

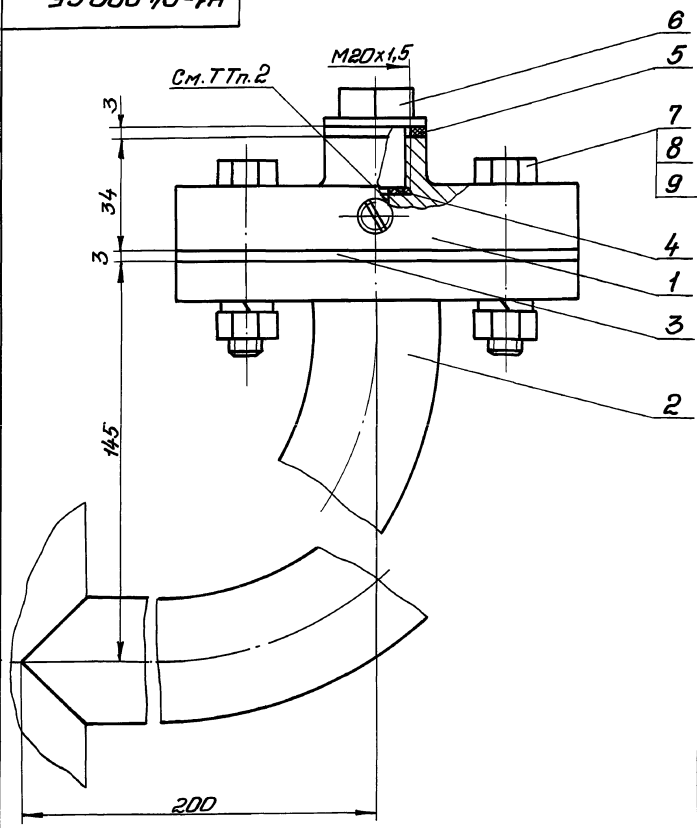

Техническая характеристика.

1. Назначение – установка манометра на напорном трубопроводе.
2. Среда – сточные воды.
3. Давление – МПа, 0.6.
4. Температура воды - °С, +10°... +30°
5. Рабочий агент – масло индустриальное, приборное МПВ, гидравлическое.

Технические требования.

1. Взамен пробки поз. 6 установить импульсную трубку (см. альбом 6).
2. Внутреннюю полость разделителя (поз.1), импульсную трубку и манометр (см. альбом 6, раздел АТХ) заполнить маслом. Наличие воздушных пузырьков не допускается.
3. Размеры для справок.

Изм.	Лист	№ докум.	Подп.	Дата
Разраб.		Брацлавский		
Пров.		Осинов		
Т. контр.		Брацлавский		
Н. контр.		Галимский		
Утв.		Чмелев		

Н1-04.000СБ

Устройство отборное напорное.
Сборочный чертеж

Лит.	Масса	Масштаб
	3,4	1:1
Лист	Листов 1	

Госстрой СССР Союзводоканалниипроект Харьковский Водоканалпроект

Копировал: Годованая

23464-10 5

Формат А3

Альбом 10

Типовой проект 902-1-148.88

Н1-03.002

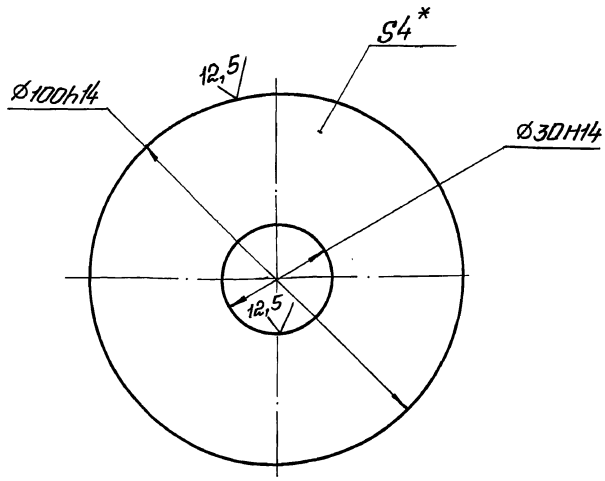

* Размер для справок.

Изм.	Лист	№ докум.	Подп.	Дата
Разраб.		Анопко		
Пров.		Брацлавский		
Т.контр.		Брацлавский		
Н.контр.		Толчинский		
Утв.				

Днище

Лит.	Масса	Масштаб
	0,2	1:1

Лист | Листов 1

Лист 4 ГОСТ 19903-74 / Ст3 ГОСТ 14637-79

Госстрой СССР Союзводоканалниипроект Харьковский Водоканалпроект

Формат А4

Н1-03.001

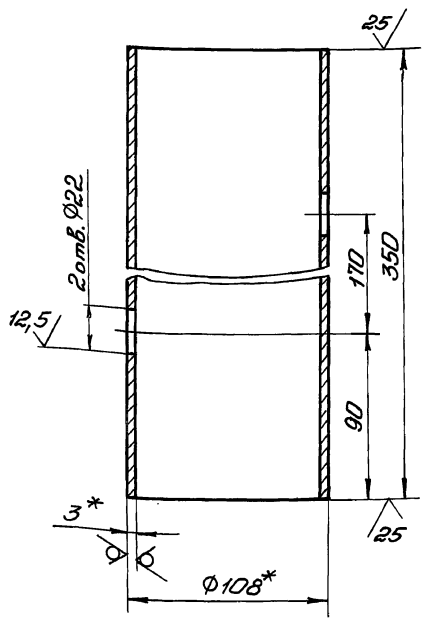

1. H14, h14, $\pm \frac{t_2}{2}$.
2. * Размеры для справок.

Изм.	Лист	№ докум.	Подп.	Дата
Разраб.		Анопко		
Пров.		Брацлавский		
Т.контр.		Брацлавский		
Н.контр.		Толчинский		
Утв.				

Корпус

Лит.	Масса	Масштаб
	2,7	1:2

Лист | Листов 1

Труба 108х3 ГОСТ 10704-76 / Ст3 ГОСТ 10705-80

Госстрой СССР Союзводоканалниипроект Харьковский Водоканалпроект

Формат А4

Н1-04.001

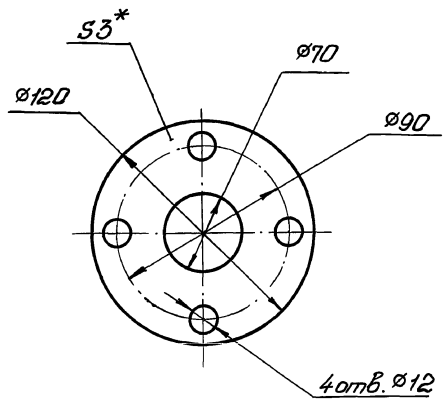

1. H14, h14, $\pm \frac{t_2}{2}$.
2. * Размер для справок.

Изм.	Лист	№ докум.	Подп.	Дата
Разраб.		Анопко		
Пров.		Брацлавский		
Т.контр.		Брацлавский		
Н.контр.		Толчинский		
Утв.				

Прокладка

Лит.	Масса	Масштаб
	0,05	1:2

Лист | Листов 1

Паронит ПОН3 ГОСТ 481-80

Госстрой СССР Союзводоканалниипроект Харьковский Водоканалпроект

Формат А4

Н1-04.200СБ

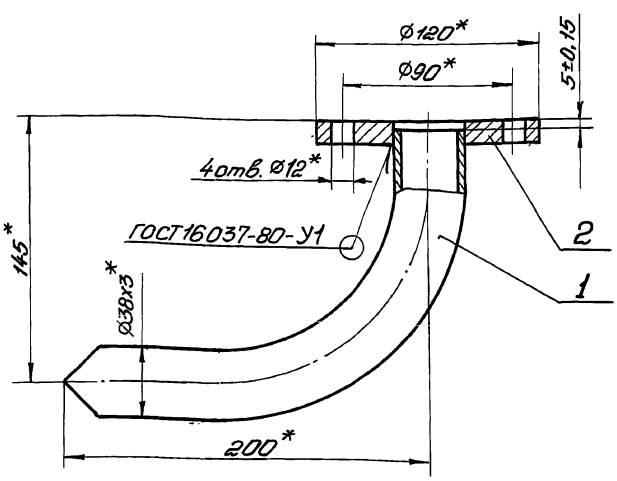

* Размеры для справок.

Изм.	Лист	№ докум.	Подп.	Дата
Разраб.		Анопко		
Пров.		Брацлавский		
Т.контр.		Брацлавский		
Н.контр.		Толчинский		
Утв.				

Отвод
Сборочный чертеж

Лит.	Масса	Масштаб
	1,6	1:2

Лист | Листов 1

Госстрой СССР Союзводоканалниипроект Харьковский Водоканалпроект

Копировал: Годовская

23464-10 6

Формат А4

Н1-04.100СБ

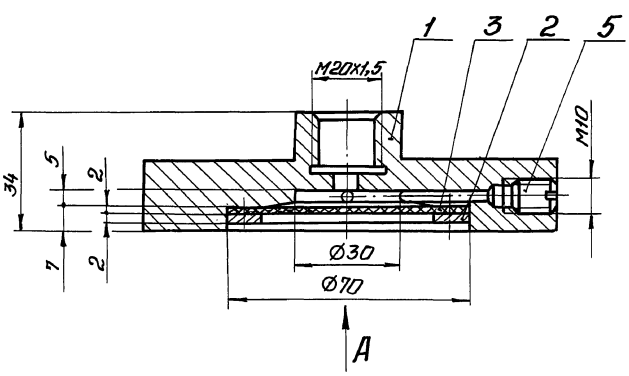

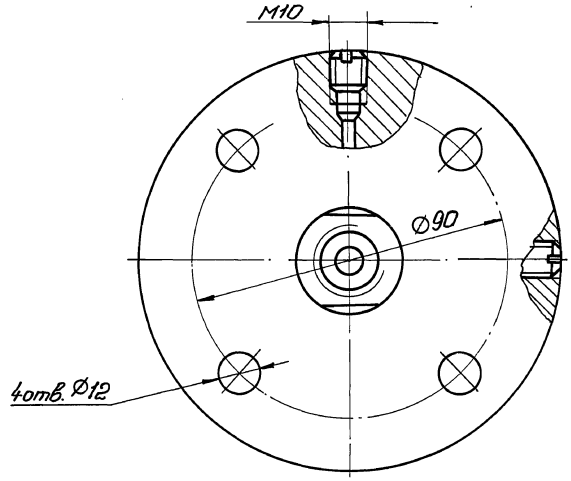

Вид А

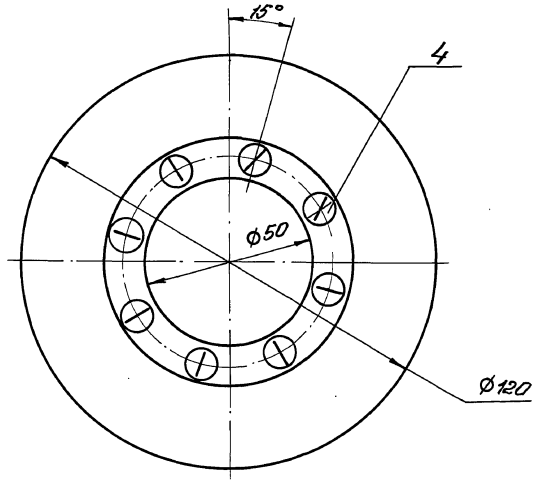

Размеры для справок.

Изм.	Лист	№ докум.	Подп.	Дата	Н1-04.100СБ	
Разраб.		Анопко			Разделитель мембранный. Сборочный чертеж	Лит. / Масса 1,6 / Масштаб 1:1
Пров.		Брацлавский				Лист / Листов 1
Т.контр.		Брацлавский				Госстрой СССР Союзводоканалниипроект Харьковский Водоканалпроект
Н.контр.		Толчинский				
Утв.						

Формат А3

Инв.№подл. | Подп. и дата | Взам.инв.№ | Инв.№дубл. | Подп. и дата

Н1-04.101

Вид А

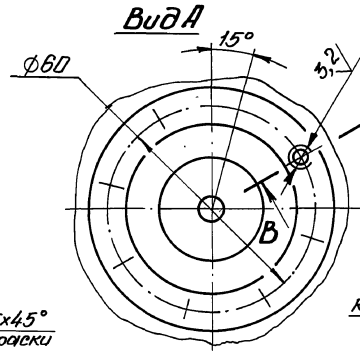

6,3

В-В повернуто

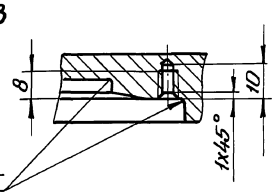

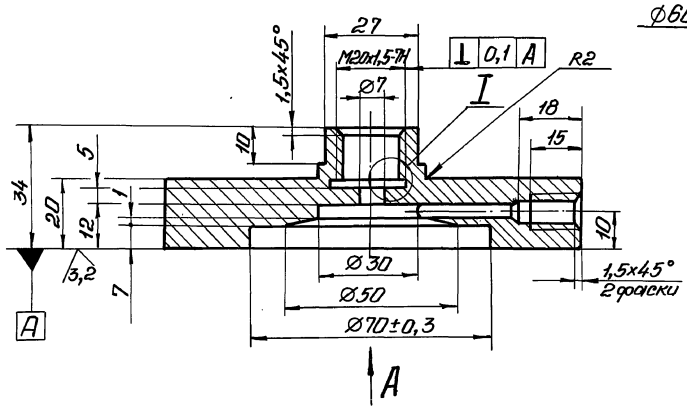

Б-Б повернуто

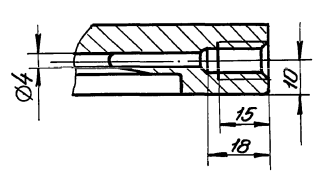

I
М2:1

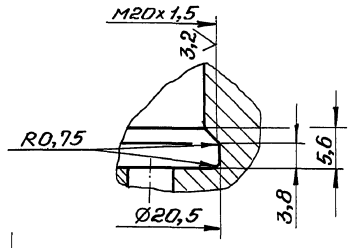

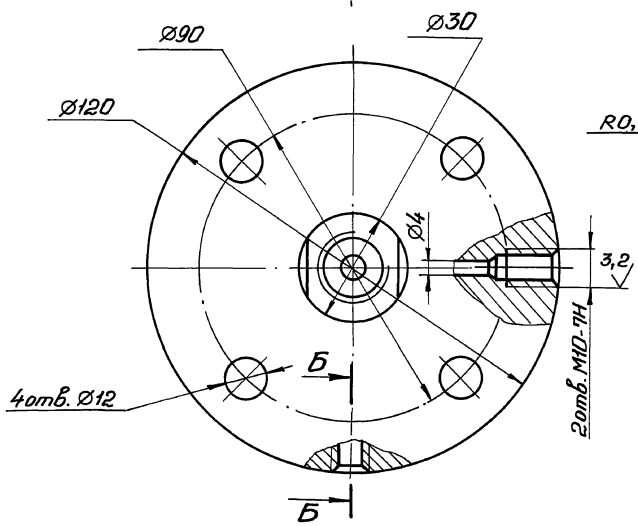

Неуказанные предельные отклонения размеров: $H14; h14 \pm \frac{t_2}{2}$.

Изм.	Лист	№ докум.	Подп.	Дата	Н1-04.101	
Разраб.		Анопко			Корпус	Лит. / Масса 1,5 / Масштаб 1:1
Пров.		Брацлавский				Лист / Листов 1
Т.контр.		Брацлавский				Госстрой СССР Союзводоканалниипроект Харьковский Водоканалпроект
Н.контр.		Толчинский			Ст 3 ГОСТ 380-71	
Утв.						

Копировал: Гордовская

23464-10 7

Формат А3

Н1-04.002

12,5 (√)

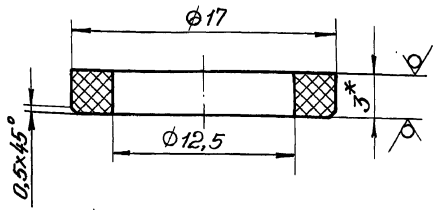

1. H14, h14, $\pm \frac{t_2}{2}$.
2. * Размер для справок.

Изм.	Лист	№ докум.	Подп.	Дата	Н1-04.002			
Разраб.		Анопко			Прокладка	Лит.	Масса	Масштаб
Пров.		Брацлавский					0,001	4:1
Т.контр.		Брацлавский				Лист	Листов 1	
Н.контр.		Толчинский			Паронит ПОН-3 ГОСТ 481-80	Госстрой СССР Союзводоканалпроект Харьковский Водоканалпроект		
Утв.								

Формат А4

Н1-04.003

12,5 (√)

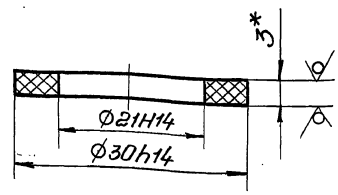

* Размер для справок.

Изм.	Лист	№ докум.	Подп.	Дата	Н1-04.003			
Разраб.		Анопко			Прокладка	Лит.	Масса	Масштаб
Пров.		Брацлавский					0,001	2:1
Т.контр.		Брацлавский				Лист	Листов 1	
Н.контр.		Толчинский			Паронит ПОН-3 ГОСТ 481-80	Госстрой СССР Союзводоканалпроект Харьковский Водоканалпроект		
Утв.								

Формат А4

Н1-04.004

6,3 (√)

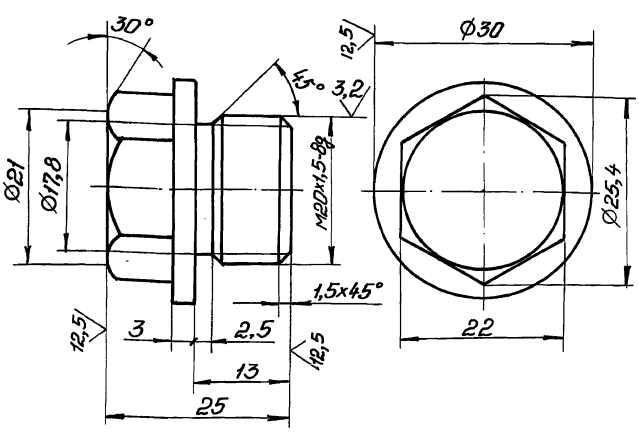

Неуказанные предельные отклонения размеров h14, $\pm \frac{t_2}{2}$.

Изм.	Лист	№ докум.	Подп.	Дата	Н1-04.004			
Разраб.		Анопко			Пробка	Лит.	Масса	Масштаб
Пров.		Брацлавский					0,07	2:1
Т.контр.		Брацлавский				Лист	Листов 1	
Н.контр.		Толчинский			Ст 3 ГОСТ 380-71	Госстрой СССР Союзводоканалпроект Харьковский Водоканалпроект		
Утв.								

Формат А4

Н1-04.102

12,5 (√)

А-А
М2:1

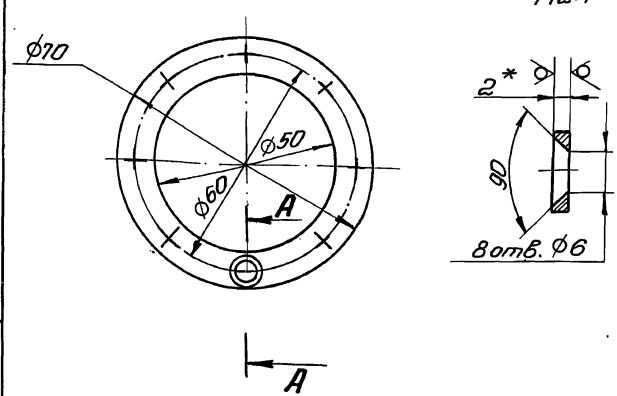

1. H14, h14, $\pm \frac{t_2}{2}$.
2. * Размер для справок.

Изм.	Лист	№ докум.	Подп.	Дата	Н1-04.102			
Разраб.		Анопко			Кольцо	Лит.	Масса	Масштаб
Пров.		Брацлавский					0,03	1:1
Т.контр.		Брацлавский				Лист	Листов 1	
Н.контр.		Толчинский			Лист 2 ГОСТ 19903-74 Ст 3 ГОСТ 16523-70	Госстрой СССР Союзводоканалпроект Харьковский Водоканалпроект		
Утв.								

Копировал: Гадовения

Формат А4

Альбом 10

Типовой проект 902-1-148.88

Н1-04.103

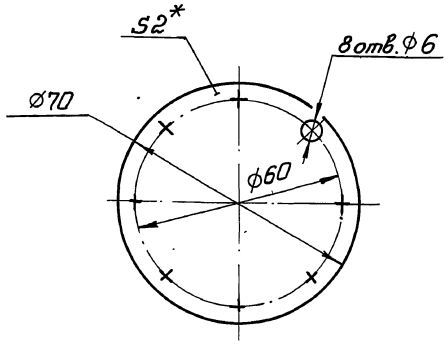

1. $H14, h14, \pm \frac{t_2}{2}$.
2. * Размер для справок.

Изм.	Лист	№ докум.	Подп.	Дата
Разраб.		Анопко		
Пров.		Брацлавский		
Т.контр.		Брацлавский		
Н.контр.		Тамчинский		
Утв.				

Н1-04.103

Мембрана

Лит.	Масса	Масштаб
	0,01	1:1
Лист	Листов 1	

Пластина 1, лист, ПМБ-М-2-4.8 ГОСТ 7338-77

Госстрой СССР Союзводоканалниипроект Харьковский Водоканалпроект

Формат А4

Н1-04.201

25 V(V)

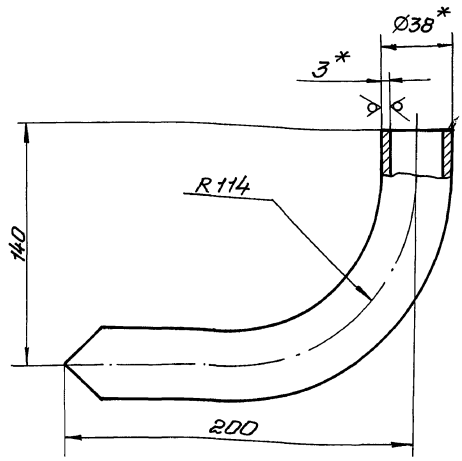

1. $\pm \frac{t_2}{2}$.
2. * Размеры для справок.
3. Развернутая длина 291 мм.

Изм.	Лист	№ докум.	Подп.	Дата
Разраб.		Анопко		
Пров.		Брацлавский		
Т.контр.		Брацлавский		
Н.контр.		Тамчинский		
Утв.				

Н1-04.201

Труба

Лит.	Масса	Масштаб
	0,7	1:2
Лист	Листов 1	

Труба 38×3 ГОСТ 10704-76 / Ст3 ГОСТ 10705-80

Госстрой СССР Союзводоканалниипроект Харьковский Водоканалпроект

Формат А4

Н1-06.000СБ

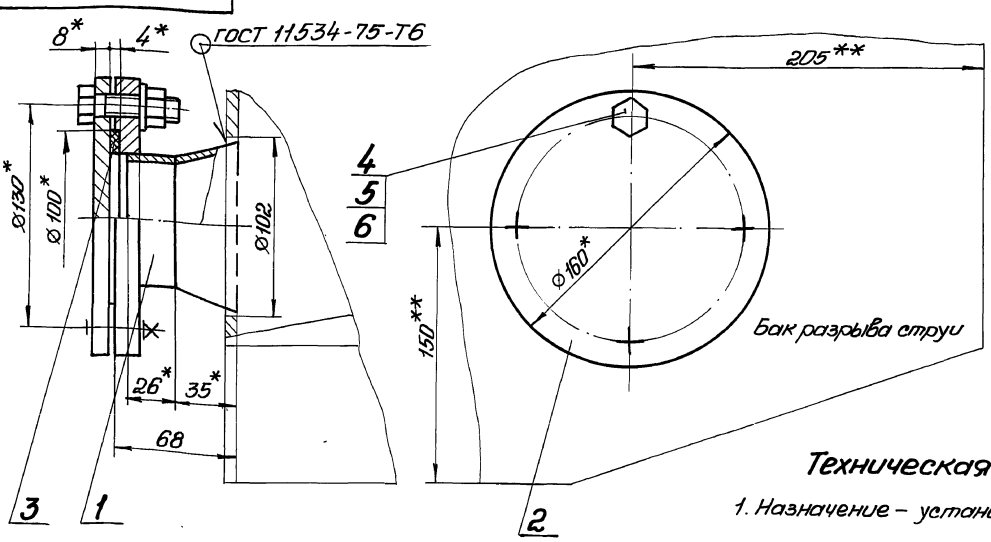

Техническая характеристика.

1. Назначение – установка датчика уровня Д.ПЭ.

Технические требования.

1. Бак разрыва струи см. серию 7.902-4.
2. ** Патрубок поз. 1 вварить взамен штуцера М27×1,5.
3. $H14, \pm t_2/2$.
4. * Размеры для справок.

Изм.	Лист	№ докум.	Подп.	Дата
Разраб.		Брацлавский		
Пров.		Осинов		
Т.контр.		Брацлавский		
Н.контр.		Тамчинский		
Утв.				

Н1-06.000СБ

Установка патрубка
Сборочный чертеж

Лит.	Масса	Масштаб
	3,3	1:2
Лист	Листов 1	

Госстрой СССР Союзводоканалниипроект Харьковский Водоканалпроект

Альбом 10

Типовой проект 902-1-148.88

Формат	Зона	Поз.	Обозначение	Наименование	Кол.	Примечание
				Документация		
А4			Н1-06.100 СБ	Сборочный чертеж		
				Сборочные единицы		
А4		1	Н1-06.110	Патрубок	1	
				Стандартные изделия		
		2		Фланец 3-65-2,5-В Ст3 ел2 ГОСТ 12820-80	1	

Инв. № подл. | Подп. и дата | Взам. инв. № | Инв. № дубл. | Подп. и дата

Изм.	Лист	№ докум.	Подп.	Дата
Разраб.		Анопко		
Пров.		Брацловский		
Рук. гр.		Брацловский		
Н. контр.		Толчинский		
Утв.				

Н1-06.100

Патрубок

Лит.	Лист	Листов
		1

Госстрой СССР Союзводоканалниипроект Харьковский Водоканалпроект

Формат А4

Формат	Зона	Поз.	Обозначение	Наименование	Кол.	Примечание
				Документация		
А3			Н1-06.000 СБ	Сборочный чертеж		
				Сборочные единицы		
А4		1	Н1-06.100	Патрубок		
				Детали		
А4		2	Н1-06.001	Заглушка	1	
А4		3	Н1-06.002	Прокладка	1	
				Стандартные изделия.		
		4		Болт М12х50.56 ГОСТ 7798-70	4	
		5		Гайка М12.5 ГОСТ 5915-70	4	
		6		Шайба 12 ГОСТ 11371-78	4	

Инв. № подл. | Подп. и дата | Взам. инв. № | Инв. № дубл. | Подп. и дата

Изм.	Лист	№ докум.	Подп.	Дата
Разраб.		Анопко		
Пров.		Брацловский		
Рук. гр.		Брацловский		
Н. контр.		Толчинский		
Утв.		Чмелев		

Н1-06.000

Установка патрубка

Лит.	Лист	Листов
		1

Госстрой СССР Союзводоканалниипроект Харьковский Водоканалпроект

Формат А4

Формат	Зона	Поз.	Обозначение	Наименование	Кол.	Примечание
				Документация		
А4			Н1-06.110 СБ	Сборочный чертеж		
				Детали		
А4		1	Н1-06.111	Конус	1	
Б4		2	Н1-06.112	Труба Труба 76х3,5 ГОСТ 10704-76 / Ст3 ГОСТ 10705-80		
				L = 26 h14	1	0,16 кг

Инв. № подл. | Подп. и дата | Взам. инв. № | Инв. № дубл. | Подп. и дата

Изм.	Лист	№ докум.	Подп.	Дата
Разраб.		Анопко		
Пров.		Брацловский		
Рук. гр.		Брацловский		
Н. контр.		Толчинский		
Утв.				

Н1-06.110

Патрубок

Лит.	Лист	Листов
		1

Госстрой СССР Союзводоканалниипроект Харьковский Водоканалпроект

Формат А4

Н1-06.002

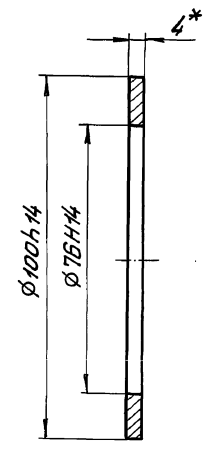

*. Размер для справок.

Инв. № подл. | Подп. и дата | Взам. инв. № | Инв. № дубл. | Подп. и дата

Изм.	Лист	№ докум.	Подп.	Дата
Разраб.		Анопко		
Пров.		Брацловский		
Т. контр.		Брацловский		
Н. контр.		Толчинский		
Утв.				

Прокладка

Пластина I, лист ТМКЦ-С-4 ГОСТ 7338-77

Лит.	Масса	Масштаб
	0,02	1:1
Лист	Листов 1	

Госстрой СССР Союзводоканалниипроект Харьковский Водоканалпроект

Копировал: Годовская

Формат А4

Альбом 10

Типовой проект 902-1-148.88

Н1-06.111

25 (√)

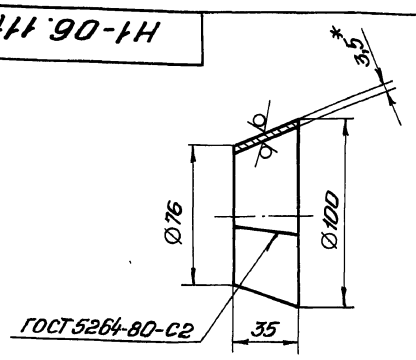

РАЗВЕРТКА

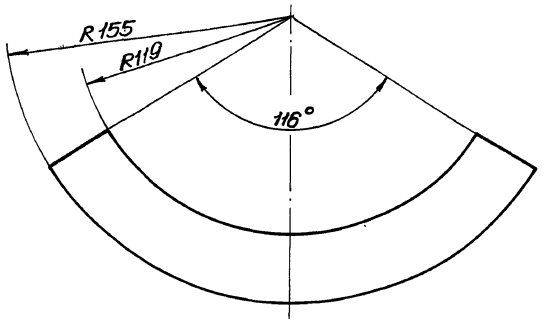

1. $h14_1 \pm \frac{t2}{2}$.
2. * Размер для справок.

Изм.	Лист	№ докум.	Подп.	Дата
Разраб.		Анопко		
Пров.		Брацлавский		
Т.контр.		Брацлавский		
Н.контр.		Талчинский		
Утв.				

Конус

Лит.	Масса	Масштаб
	0,28	1:2
Лист	Листов 1	

Лист 3,5 ГОСТ 19903-74
Ст 3 ГОСТ 16523-70

Госстрой СССР Союзводоканалниипроект Харьковский Водоканалпроект

Н1-06.111

Формат А4

Инв.№ подл. | Подп. и дата | Взам. инв.№ | Инв.№ дубл. | Подп. и дата

Н1-06.001

12,5 (√)

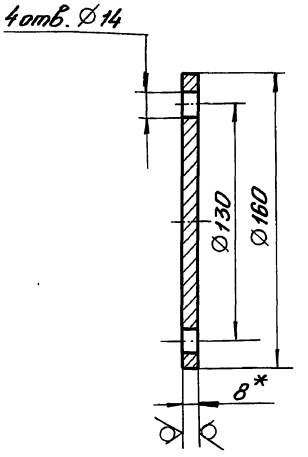

1. $H14, h14_1 \pm \frac{t2}{2}$.
2. * Размер для справок.

Изм.	Лист	№ докум.	Подп.	Дата
Разраб.		Анопко		
Пров.		Брацлавский		
Т.контр.		Брацлавский		
Н.контр.		Талчинский		
Утв.				

Заглушка

Лит.	Масса	Масштаб
	1,26	1:2
Лист	Листов 1	

Лист 8 ГОСТ 19903-74
Ст 3 ГОСТ 14637-79

Госстрой СССР Союзводоканалниипроект Харьковский Водоканалпроект

Н1-06.001

Формат А4

Инв.№ подл. | Подп. и дата | Взам. инв.№ | Инв.№ дубл. | Подп. и дата

Н1-06.100 СБ

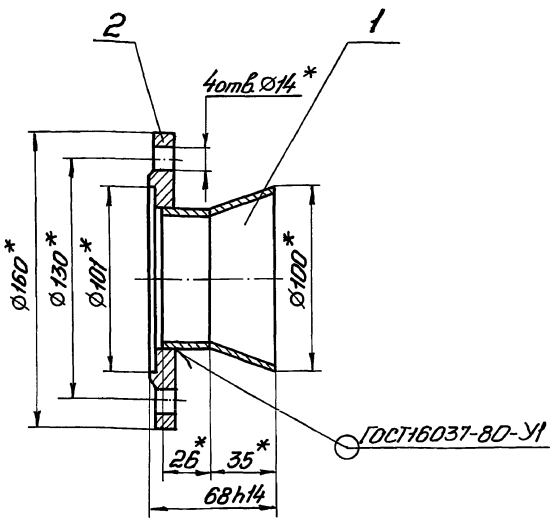

*. Размеры для справок.

Изм.	Лист	№ докум.	Подп.	Дата
Разраб.		Анопко		
Пров.		Брацлавский		
Т.контр.		Брацлавский		
Н.контр.		Талчинский		
Утв.				

Патрубок
Сборочный чертеж

Лит.	Масса	Масштаб
	1,86	1:2
Лист	Листов 1	

Госстрой СССР Союзводоканалниипроект Харьковский Водоканалпроект

Н1-06.100 СБ

Формат А4

Инв.№ подл. | Подп. и дата | Взам. инв.№ | Инв.№ дубл. | Подп. и дата

Н1-06.110 СБ

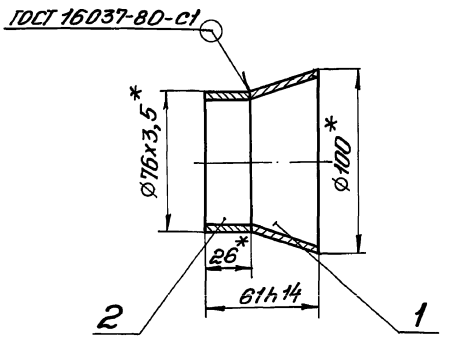

*. Размеры для справок.

Изм.	Лист	№ докум.	Подп.	Дата
Разраб.		Анопко		
Пров.		Брацлавский		
Т.контр.		Брацлавский		
Н.контр.		Талчинский		
Утв.				

Патрубок
Сборочный чертеж

Лит.	Масса	Масштаб
	0,45	1:2
Лист	Листов 1	

Госстрой СССР Союзводоканалниипроект Харьковский Водоканалпроект

Н1-06.110 СБ

Формат А4

Инв.№ подл. | Подп. и дата | Взам. инв.№ | Инв.№ дубл. | Подп. и дата

Альбом 10

Типовой проект 902-1-148.88

Формат	Зона	Поз.	Обозначение	Наименование	Кол.	Примечание
				Документация		
А3			Н1-08.000СБ	Сборочный чертеж		
				Сборочные единицы		
А4		1	Н1-04.100	Разделитель мембранный	1	
А4		2	Н1-08.100	Патрубок	1	
				Детали		
А4		3	Н1-04.001	Прокладка	1	
А4		4	Н1-04.002	Прокладка	1	
А4		5	Н1-04.003	Прокладка	1	
А4		6	Н1-04.004	Пробка	1	
				Стандартные изделия		
		7		Шпилька М10-6gх50.58 ГОСТ 22042-76	4	
		8		Гайка М10.5 ГОСТ 5915-70	4	
		9		Шайба 10.65Г ГОСТ 6402-70	4	

Инв.№ подл. | Подп. и дата | Взам.инв.№ | Инв.№ дубл. | Подп. и дата

Изм.	Лист	№ докум.	Подп.	Дата
Разраб.		Аношко		
Пров.		Брацлавский		
Рук.гр.		Брацлавский		
Н.контр.		Толчинский		
Утв.		Чмелев		

Н1-08.000

Устройство отборное разрежения

Лит.	Лист	Листов
		1

Трестрой СССР Союзводоканалниипроект Харьковский Водоканалпроект

Формат А4

Н1-04.202

12,5

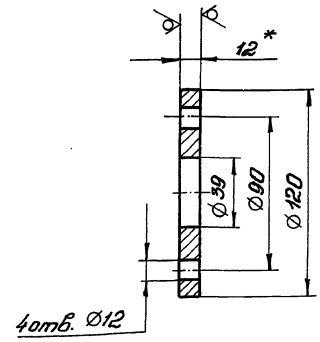

1. H14, h14, $\pm\frac{t_2}{2}$.
2. *Размер для справок.

Инв.№ подл. | Подп. и дата | Взам.инв.№ | Инв.№ дубл. | Подп. и дата

Изм.	Лист	№ докум.	Подп.	Дата
Разраб.		Аношко		
Пров.		Брацлавский		
Т.контр.		Брацлавский		
Н.контр.		Толчинский		
Утв.				

Н1-04.202

Фланец

Лит.	Масса	Масштаб
	0,8	1:2

Лист	Листов 1

Лист 12 ГОСТ 19903-74
Сп.3 ГОСТ 14637-79

Трестрой СССР Союзводоканалниипроект Харьковский Водоканалпроект

Формат А4

Н1-08.000СБ

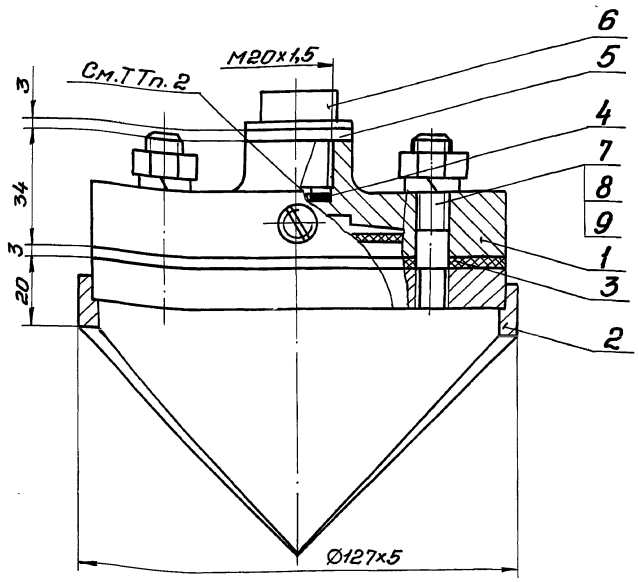

Техническая характеристика.

1. Назначение – установка манометра на всасывающем трубопроводе.
2. Среда – сточные воды
3. Давление – МПа, 0,6.
4. Температура воды – °С, +10... +30.
5. Рабочий агент – масло: индустриальное приборное МПВ гидравлическое

Технические требования.

1. Взамен пробки поз.6 установить импульсную трубку (см. альбом 6).
2. Внутреннюю полость разделителя (поз.1), импульсную трубку и манометр (см.альбом 6) заполнить маслом. Наличие воздушных пузырьков не допускается.
3. Размеры для справок.

Инв.№ подл. | Подп. и дата | Взам.инв.№ | Инв.№ дубл. | Подп. и дата

Изм.	Лист	№ докум.	Подп.	Дата
Разраб.		Брацлавский		
Пров.		Ясинов		
Т.контр.		Брацлавский		
Н.контр.		Толчинский		
Утв.		Чмелев		

Н1-08.000СБ

Устройство отборное разрежения. Сборочный чертеж

Лит.	Масса	Масштаб
	3,3	1:1

Лист	Листов 1

Трестрой СССР Союзводоканалниипроект Харьковский Водоканалпроект

Альбом 10

Типовой проект 902-1-148.88

Инв.№ подл. | Подп. и дата | Взам. инв.№ | Инв.№ дубл. | Подп. и дата

Н1-08.100СБ

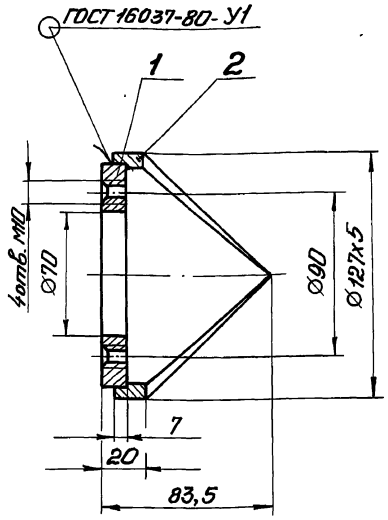

Размеры для справок.

Изм.	Лист	№ докум.	Подп.	Дата
Разраб.		Анопко		
Пров.		Брацлавский		
Т.контр.		Брацлавский		
Н.контр.		Толчинский		
Утв.				

Патрубок

Сборочный чертеж

Лит.	Масса	Масштаб
	1,4	1:2
Лист	Листов 1	

Госстрой СССР Союзводоканалпроект Харьковский Водоканалпроект

Формат А4

Н1-08.101

12,5

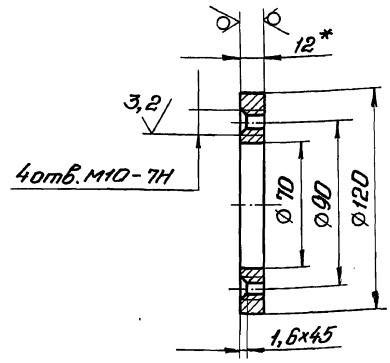

1. Неуказанные предельные отклонения размеров H14, h14, $\pm \frac{t2}{2}$.
2. * Размер для справок.

Изм.	Лист	№ докум.	Подп.	Дата
Разраб.		Анопко		
Пров.		Брацлавский		
Т.контр.		Брацлавский		
Н.контр.		Толчинский		
Утв.				

Фланец

Лист 12 ГОСТ 19903-74
Ст 3 ГОСТ 14637-79

Лит.	Масса	Масштаб
	0,7	1:2
Лист	Листов 1	

Госстрой СССР Союзводоканалпроект Харьковский Водоканалпроект

Формат А4

Н1-08.102

12,5

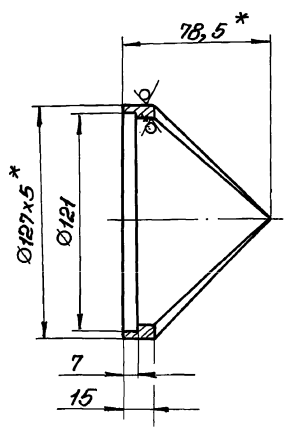

1. H14, h14, $\pm \frac{t2}{2}$.
2. * Размеры для справок.

Изм.	Лист	№ докум.	Подп.	Дата
Разраб.		Анопко		
Пров.		Брацлавский		
Т.контр.		Брацлавский		
Н.контр.		Толчинский		
Утв.				

Корпус

Труба 127х5 ГОСТ 8732-78 В10 ГОСТ 8731-74

Лит.	Масса	Масштаб
	0,7	1:2
Лист	Листов 1	

Госстрой СССР Союзводоканалпроект Харьковский Водоканалпроект

Формат А4

Формат	Зона	Поз.	Обозначение	Наименование	Кол.	Примечание
				Документация		
А4			Н1-08.100СБ	Сборочный чертеж		
				Детали		
А4		1	Н1-08.101	Фланец	1	
А4		2	Н1-08.102	Корпус	1	

Изм.	Лист	№ докум.	Подп.	Дата
Разраб.		Анопко		
Провер.		Брацлавский		
Рук.гр.		Брацлавский		
Н.контр.		Толчинский		
Утв.				

Патрубок

Н1-08.100

Лит.	Лист	Листов
		1

Госстрой СССР Союзводоканалпроект Харьковский Водоканалпроект

Копировал: Гедовская

Альбом 10

Типовой проект 902-1-148.88

Формат	Зона	Поз.	Обозначение	Наименование	Кол.	Примечание
				Документация		
А3			Н3-01.000СБ	Сборочный чертеж		
				Детали		
А4		1	Н3-01.001	Скоба	1	
				Уголок 50х50х5-Б-ГОСТ8509-86 / Ст3-II-ГОСТ 535-79		
Б4		2	Н3-01.002	Уголок		
				L=900 h14	2	3,4кг
Б4		3	Н3-01.003	Уголок		
				L=894 h14	2	3,4кг
Б4		4	Н3-01.004	Полоса		
				Полоса 5х50 ГОСТ103-76 / Ст3 ГОСТ 535-79		
				L=800 h14	14	1,57кг

Подп. и дата | Инв. № дубл. | Взам. инв. № | Подп. и дата | Инв. № подл.

Изм.	Лист	№ докум.	Подп.	Дата
Разраб.		Анопко		
Пров.		Брацлавский		
Рук. гр.		Брацлавский		
Н. контр.		Толчинский		
Утв.				

Н3-01.000

Решетка ремонтная

Лит.	Лист	Листов
		1

Госстрой СССР Союзводоканалниипроект Харьковский Водоканалпроект

Формат А4

Формат	Зона	Поз.	Обозначение	Наименование	Кол.	Примечание
				Документация		
А3			Н3-02.000СБ	Сборочный чертеж		
				Сборочные единицы		
А4		1	Н3-02.100	Корпус	1	
				Детали		
А4		2	Н3-02.001	Прокладка	1	
А4		3	Н3-02.002	Прокладка	1	

Подп. и дата | Инв. № дубл. | Взам. инв. № | Подп. и дата | Инв. № подл.

Изм.	Лист	№ докум.	Подп.	Дата
Разраб.		Брацлавский		
Пров.		Ясинов		
Н. контр.		Толчинский		
Утв.				

Н3-02.000

Гильза

Лит.	Лист	Листов
		1

Госстрой СССР Союзводоканалниипроект Харьковский Водоканалпроект

Формат А4

Формат	Зона	Поз.	Обозначение	Наименование	Кол.	Примечание
				Документация		
А4			Н3-03.000СБ	Сборочный чертеж		
				Детали		
А4		1	Н3-03.001	Крышка	1	
А4		2	Н3-03.002	Штуцер	1	
Б4		3	Н3-03.003	Труба		
				Труба 240х5 ГОСТ 8734-73 / В20 ГОСТ 8733-74		
				L=250 h14	1	
Б4		4	Н3-03.004	Ребро		
				Лист 4 ГОСТ 19903-74 / Ст3 ГОСТ 14637-79		
				200 h14 х 150 h14	1	

Подп. и дата | Инв. № дубл. | Взам. инв. № | Подп. и дата | Инв. № подл.

Изм.	Лист	№ докум.	Подп.	Дата
Разраб.		Анопко		
Пров.		Брацлавский		
Рук. гр.		Брацлавский		
Н. контр.		Толчинский		
Утв.				

Н3-03.000

Колокол воздушный

Лит.	Лист	Листов
		1

Госстрой СССР Союзводоканалниипроект Харьковский Водоканалпроект

Формат А4

Формат	Зона	Поз.	Обозначение	Наименование	Кол.	Примечание
				Документация		
А3			Н3-04.000СБ	Сборочный чертеж		
				Детали		
А3		1	Н3-04.001	Сопло	1	
А4		2	Н3-04.002	Диффузор	1	

Подп. и дата | Инв. № дубл. | Взам. инв. № | Подп. и дата | Инв. № подл.

Изм.	Лист	№ докум.	Подп.	Дата
Разраб.		Анопко		
Пров.		Брацлавский		
Рук. гр.		Брацлавский		
Н. контр.		Толчинский		
Утв.				

Н3-04.000

Эжектор

Лит.	Лист	Листов
		1

Госстрой СССР Союзводоканалниипроект Харьковский Водоканалпроект

Копировал: Годовская

23464-10 14

Формат А4

Альбом 10

Типовой проект 902-1-148.88

Формат	Зона	Поз.	Обозначение	Наименование	Кол.	Примечание
				Документация		
А4			НЗ-06.200	Сборочный чертеж		
				Переменные данные для исполнений		
				НЗ-06.200		
				Детали		
А4		1	НЗ-06.201	Труба	1	
				Стандартные изделия		
		2		Фланец 1-150-2,5 ВСт3сп2 ГОСТ 12820-80	1	
				НЗ-06.200-01		
				Детали		
А4		1	НЗ-06.201-01	Труба	1	
				Стандартные изделия		
		2		Фланец 1-200-2,5-ВСт3сп2 ГОСТ 12820-80	1	

Инв. № подл. | Подп. и дата | Взам. инв. № | Инв. № дубл. | Подп. и дата

Изм.	Лист	№ докум.	Подп.	Дата
Разраб.		Анопко		
Пров.		Брацлавский		
Рук. гр.		Брацлавский		
Н. контр.		Гальчинский		
Утв.				

НЗ-06.200

Патрубок

Лит.	Лист	Листов
		1

Госстрой СССР Союзводоканалниипроект Харьковский Водоканалпроект

Формат А4

Формат	Зона	Поз.	Обозначение	Наименование	Кол.	Примечание
				Документация		
А3			НЗ-05.000СБ	Сборочный чертеж		
				Сборочные единицы		
А4		1	НЗ-05.100	Корпус	1	
				Детали		
А4		2	НЗ-05.001	Гайка накидная	1	
А4		3	НЗ-05.002	Кольцо	1	
А4		4	НЗ-05.003	Прокладка	1	

Инв. № подл. | Подп. и дата | Взам. инв. № | Инв. № дубл. | Подп. и дата

Изм.	Лист	№ докум.	Подп.	Дата
Разраб.		Брацлавский		
Пров.		Ясинов		
Н. контр.		Гальчинский		
Утв.				

НЗ-05.000

Тройник

Лит.	Лист	Листов
		1

Госстрой СССР Союзводоканалниипроект Харьковский Водоканалпроект

Формат А4

Формат	Зона	Поз.	Обозначение	Наименование	Кол.	Примечание
				Документация		
А4			НЗ-05.100СБ	Сборочный чертеж		
				Детали		
А4		1	НЗ-05.101	Труба	1	
А4		1	НЗ-05.102	Труба	1	
А4		1	НЗ-05.103	Обечайка	1	

Инв. № подл. | Подп. и дата | Взам. инв. № | Инв. № дубл. | Подп. и дата

Изм.	Лист	№ докум.	Подп.	Дата
Разраб.		Анопко		
Пров.		Брацлавский		
Рук. гр.		Брацлавский		
Н. контр.		Гальчинский		
Утв.				

НЗ-05.100

Корпус

Лит.	Лист	Листов
		1

Госстрой СССР Союзводоканалниипроект Харьковский Водоканалпроект

Формат А4

Формат	Зона	Поз.	Обозначение	Наименование	Кол.	Примечание
				Документация		
А4			НЗ-02.100СБ	Сборочный чертеж		
				Детали		
А4		1	НЗ-02.101	Труба	1	
А4		2	НЗ-02.102	Дно	1	

Инв. № подл. | Подп. и дата | Взам. инв. № | Инв. № дубл. | Подп. и дата

Изм.	Лист	№ докум.	Подп.	Дата
Разраб.		Анопко		
Пров.		Брацлавский		
Рук. гр.		Брацлавский		
Н. контр.		Гальчинский		
Утв.				

НЗ-02.100

Корпус

Лит.	Лист	Листов
		1

Госстрой СССР Союзводоканалниипроект Харьковский Водоканалпроект

Формат А4

Альбом 10

Типовой проект 902-1-148.88

Формат	Зона	Поз.	Обозначение	Наименование	Кол.	Примечание
				Документация		
А3			НЗ-06.000СБ	Сборочный чертеж		
			Переменные данные для исполнений			
				НЗ-06.000		
				Сборочные единицы		
А4		1	НЗ-06.100	Патрубок	1	
А4		2	НЗ-06.200	Патрубок	1	
				Детали		
А4		3	НЗ-06.001	Прокладка	1	
А4		4	НЗ-06.002	Фланец	1	
				Стандартные изделия		
		5		Фланец 1-150-2,5-ВСт3сп2		
				ГОСТ 12820-80	1	
		6		Болт М16×60.58		
				ГОСТ 7798-70	16	
		7		Гайка М16.5		
				ГОСТ 5915-70	16	
		8		Шайба 16		
				ГОСТ 11371-78	16	

Инв.№подл. | Подп. и дата | Взам. инв.№ | Инв.№дубл. | Подп. и дата

Изм.	Лист	№ докум.	Подп.	Дата
Разраб.		Янопко		
Пров.		Брацлавский		
Рук. гр.		Брацлавский		
Н.контр.		Толчинский		
Утв.				

НЗ-06.000

Патрубок монтажный

Лит.	Лист	Листов
	1	2

Госстрой СССР Союзводоканалпроект Харьковский Водоканалпроект

Формат А4

Формат	Зона	Поз.	Обозначение	Наименование	Кол.	Примечание
		9		Кольцо 155-165.46-2-3		
				ГОСТ 9833-73	1	
				НЗ-06.000-01		
				Сборочные единицы		
А4		1	НЗ-06.100-01	Патрубок	1	
А4		2	НЗ-06.200-01	Патрубок	1	
				Детали		
А4		3	НЗ-06.001-01	Прокладка	1	
А4		4	НЗ-06.002-01	Фланец	1	
				Стандартные изделия		
		5		Фланец 1-200-2,5-ВСт3сп2		
				ГОСТ 12820-80	1	
		6		Болт М16×65.58		
				ГОСТ 7798-70	16	
		7		Гайка М16.5		
				ГОСТ 5915-70	16	
		8		Шайба 16		
				ГОСТ 11371-78	16	
		9		Кольцо 220-230-46-2-3		
				ГОСТ 9833-73	1	

Инв.№подл. | Подп. и дата | Взам. инв.№ | Инв.№дубл. | Подп. и дата

Изм.	Лист	№ докум.	Подп.	Дата

НЗ-06.000

Лист 2

Формат А4

Формат	Зона	Поз.	Обозначение	Наименование	Кол.	Примечание
				Документация		
А4			НЗ-06.100СБ	Сборочный чертеж		
			Переменные данные для исполнений			
				НЗ-06.100		
				Детали		
Б4		1	НЗ-06.001	Труба		
				Труба 159×5 ГОСТ 10704-76 / Ст.3 ГОСТ 10705-80		
				L=92 h14	1	1,7кг
				Стандартные изделия		
		2		Фланец 1-150-2,5-ВСт3сп.2		
				ГОСТ 12820-80	2	
				НЗ-06.100-01		
				Детали		
Б4		1	НЗ-06.001-01	Труба		
				Труба 219×5 ГОСТ 10704-76 / Ст.3 ГОСТ 10705-80		
				L=92 h14	1	2,4кг

Инв.№подл. | Подп. и дата | Взам. инв.№ | Инв.№дубл. | Подп. и дата

Изм.	Лист	№ докум.	Подп.	Дата
Разраб.		Янопко		
Пров.		Брацлавский		
Рук. гр.		Брацлавский		
Н.контр.		Толчинский		
Утв.				

НЗ-06.100

Патрубок

Лит.	Лист	Листов
	1	2

Госстрой СССР Союзводоканалпроект Харьковский Водоканалпроект

Формат А4

Формат	Зона	Поз.	Обозначение	Наименование	Кол.	Примечание
				Стандартные изделия		
		2		Фланец 1-200-2,5-ВСт3сп2		
				ГОСТ 12820-80	2	

Инв.№подл. | Подп. и дата | Взам. инв.№ | Инв.№дубл. | Подп. и дата

Изм.	Лист	№ докум.	Подп.	Дата

НЗ-06.100

Лист 2

Формат А4

НЗ-02.001

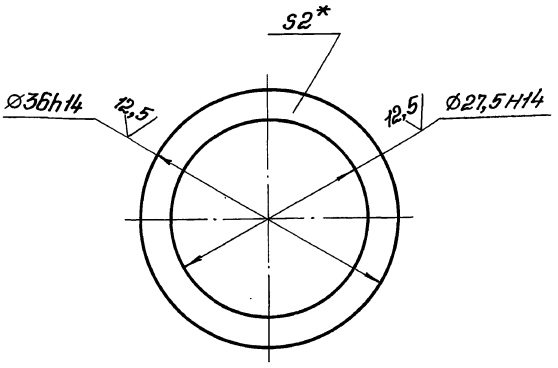

*. Размер для справок.

				НЗ-02.001		
Изм.	Лист	№ докум.	Подп.	Дата		
Разраб.		Анопко			Прокладка	Лит. / Масса 0,001 / Масштаб 2:1
Пров.		Брацлавский				Лист / Листов 1
Т.контр.		Брацлавский				Госстрой СССР Союзводоканалпроект Харьковский Водоканалпроект
Н.контр.		Толчинский			Паронит ПОН2 ГОСТ 481-80	
Утв.						

Формат А4

НЗ-02.002

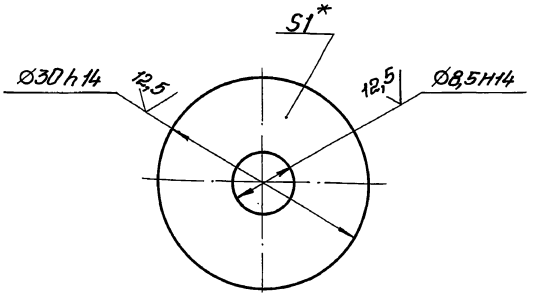

*. Размер для справок.

				НЗ-02.002		
Изм.	Лист	№ докум.	Подп.	Дата		
Разраб.		Анопко			Прокладка	Лит. / Масса 0,001 / Масштаб 2:1
Пров.		Брацлавский				Лист / Листов 1
Т.контр.		Брацлавский				Госстрой СССР Союзводоканалпроект Харьковский Водоканалпроект
Н.контр.		Толчинский			Паронит ПОН1 ГОСТ 481-80	
Утв.						

Формат А4

НЗ-01.000 СБ

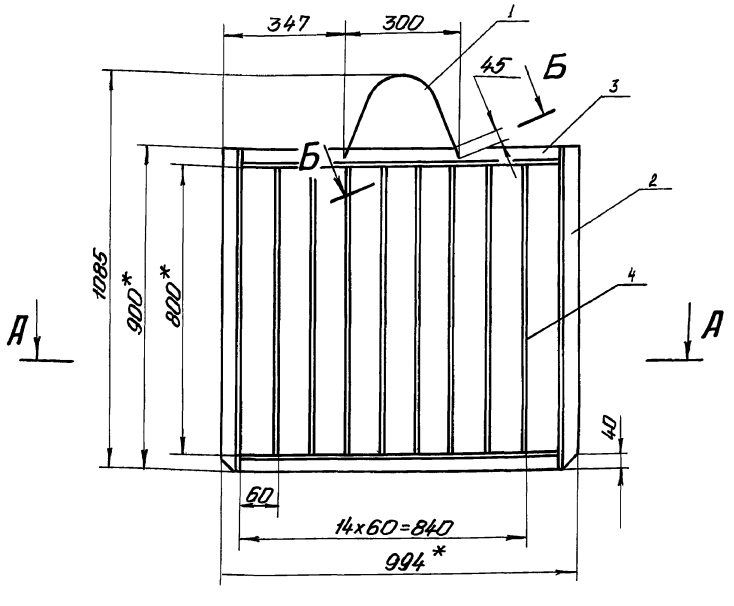

Б-Б повернуто
М2:1

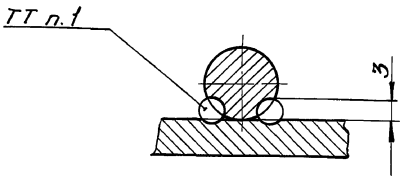

А-А

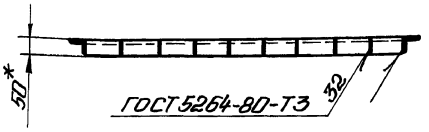

1. Сварка шва №1 ручная электродуговая.
2. $\pm \frac{t_2}{2}$.
3. * Размеры для справок.
4. Шероховатость обрабатываемых поверхностей дет. Б4 $\frac{25}{}$.
5. Конструкцию очистить, обезжирить, опескоструить и покрыть эпоксидной шпатлевкой ЭП-0010 ГОСТ 10277-76 в 4 слоя.

				НЗ-01.000 СБ		
Изм.	Лист	№ докум.	Подп.	Дата		
Разраб.		Анопко			Решетка ремонтная	Лит. / Масса 37 / Масштаб 1:10
Пров.		Брацлавский			Сборочный чертеж	Лист / Листов 1
Т.контр.		Брацлавский				Госстрой СССР Союзводоканалпроект Харьковский Водоканалпроект
Гл.спец.		Осинов				
Н.контр.		Толчинский				
Утв.		Чмелев				

Копировал: Гайдамака

Типовой проект 902-1-148.88 Альбом 10

Инв. № подл. | Подп. и дата | Взам. инв. № | Инв. № дубл. | Подп. и дата

Альбом 10

Типовой проект 902-1-148.88

Инв. № подл. | Подп. и дата | Взам. инв. № | Инв. № дубл. | Подп. и дата

НЗ-02.000СБ

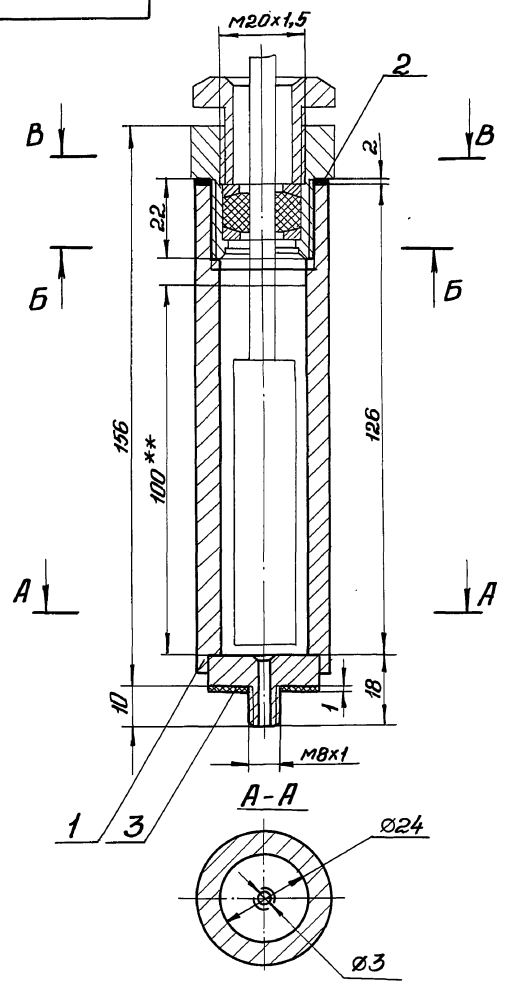

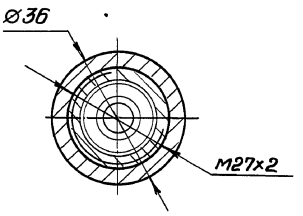

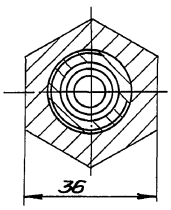

Техническая характеристика

1. Назначение – установка датчика термометра ТКП-100Эк на насосе.
2. Рабочий агент – масло индустриальное, ГОСТ 20799-75

Технические требования

1. Размеры для справок.
2. ** Уровень заливки масла.
3. Наружную поверхность корпуса очистить, обезжирить, загрунтовать грунтом ГФ-021 ГОСТ 25129-82 и окрасить эмалью ПФ-133 ГОСТ 926-82 в 2 слоя. Цвет определить по насосу.

					НЗ-02.000СБ		
Изм.	Лист	№ докум.	Подп.	Дата	Гильза	Лит.	Масса / Масштаб
Разраб.		Брацлавский					0,622 / 1:1
Пров.		Ясинов			Сборочный чертеж	Лист	Листов 1
Т.контр.		Брацлавский				Госстрой СССР Союзводоканалпроект Харьковский Водоканалпроект	
Н.контр.		Толчинский					
Утв.							

Формат А3

НЗ-05.000СБ

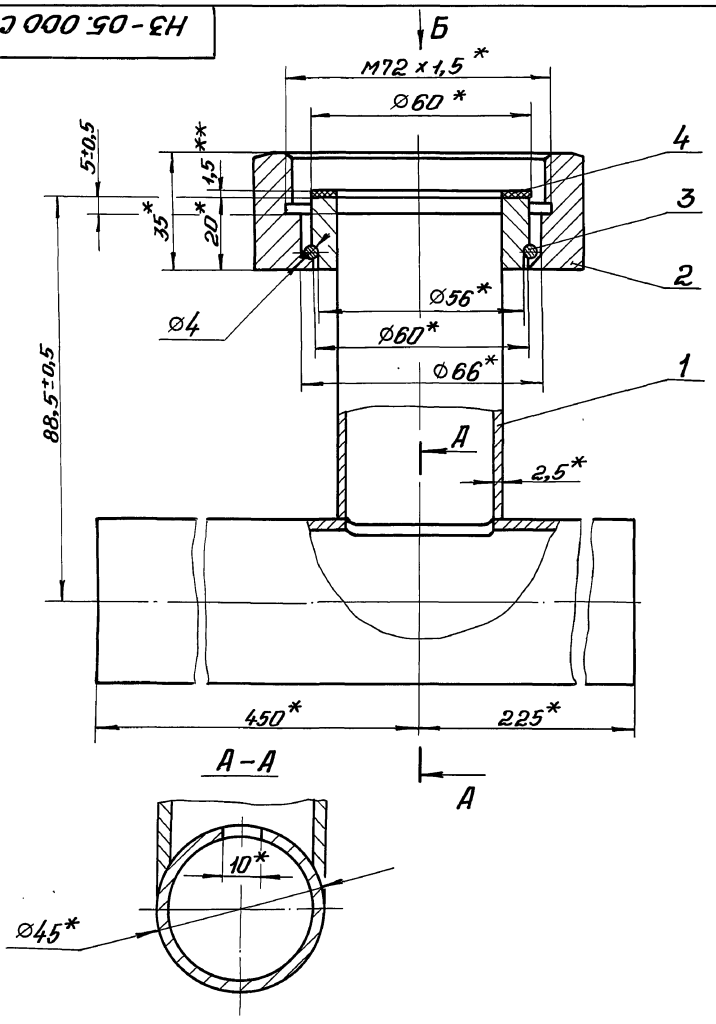

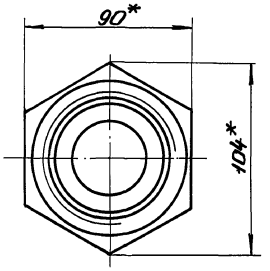

1. ** Толщину прокладки уточнить при монтаже реле потока РПИ.
2. * Размеры для справок.

					НЗ-05.000СБ		
Изм.	Лист	№ докум.	Подп.	Дата	Тройник	Лит.	Масса / Масштаб
Разраб.		Брацлавский					3,1 / 1:1
Пров.		Ясинов			Сборочный чертеж	Лист	Листов 1
Т.контр.		Брацлавский				Госстрой СССР Союзводоканалпроект Харьковский Водоканалпроект	
Н.контр.		Толчинский					
Утв.							

Копировал: Годовская

Альбом 10

Типовой проект 902-1-148.88

Н3-04.002

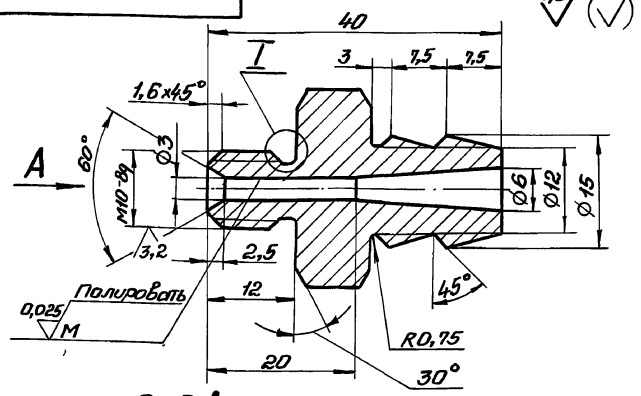

Вид А

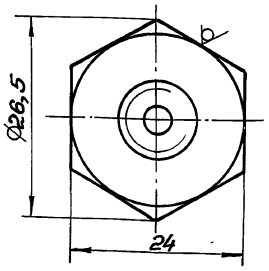

I
М5:1

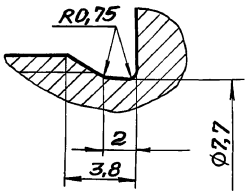

Неуказанные предельные отклонения размеров: $H14, h14, \pm \frac{t2}{2}$.

Изм.	Лист	№ докум.	Подп.	Дата
Разраб.		Анопко		
Пров.		Брацлавский		
Т.контр.		Брацлавский		
Н.контр.		Толчинский		
Утв.				

Н3-04.002

Диффузор

Лит.	Масса	Масштаб
	0,06	2:1
Лист	Листов 1	

Шестигранник 24 ГОСТ 2879-69 / 30 ГОСТ 535-79

Госстрой СССР Союзводоканалниипроект Харьковский Водоканалпроект

Формат А4

Н3-02.100СБ

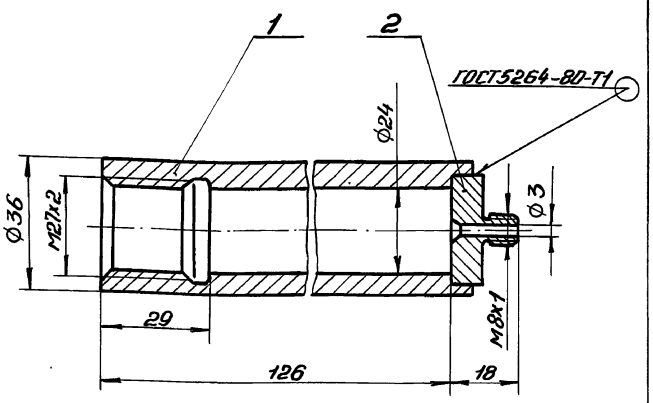

Размеры для справок.

Изм.	Лист	№ докум.	Подп.	Дата
Разраб.		Анопко		
Пров.		Брацлавский		
Т.контр.		Брацлавский		
Н.контр.		Толчинская		
Утв.				

Н3-02.100СБ

Корпус

Сборочный чертеж

Лит.	Масса	Масштаб
	0,62	1:1
Лист	Листов 1	

Госстрой СССР Союзводоканалниипроект Харьковский Водоканалпроект

Формат А4

Н3-02.101

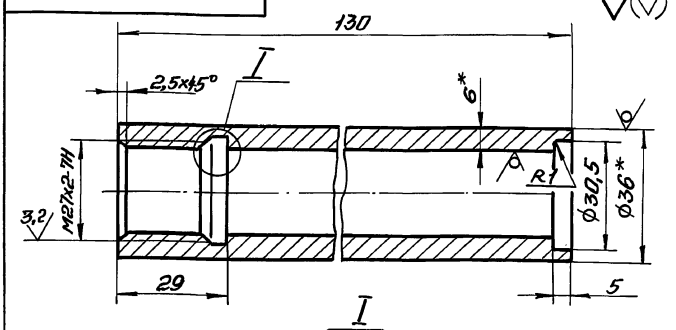

I
М4:1

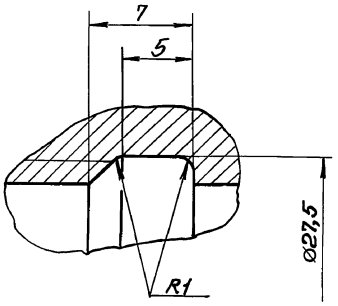

1. Неуказанные пред. откл. размеров: $H14, h14, \pm \frac{t2}{2}$.
2. * Размеры для справок.

Изм.	Лист	№ докум.	Подп.	Дата
Разраб.		Анопко		
Пров.		Брацлавский		
Т.контр.		Брацлавский		
Н.контр.		Толчинский		
Утв.				

Н3-02.101

Труба

Лит.	Масса	Масштаб
	0,56	1:1
Лист	Листов 1	

Труба 36×6 ГОСТ 8734-75 / В20 ГОСТ 8733-74

Госстрой СССР Союзводоканалниипроект Харьковский Водоканалпроект

Формат А4

Н3-02.102

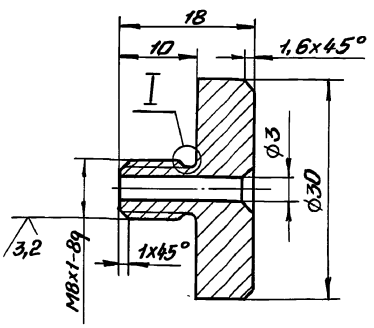

I
М5:1

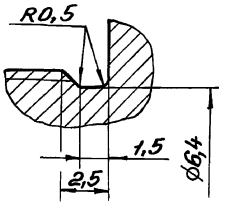

Неуказанные пред. откл. размеров: $H14, h14, \pm \frac{t2}{2}$.

Изм.	Лист	№ докум.	Подп.	Дата
Разраб.		Анопко		
Пров.		Брацлавский		
Т.контр.		Брацлавский		
Н.контр.		Толчинский		
Утв.				

Н3-02.102

Дно

Лит.	Масса	Масштаб
	0,05	2:1
Лист	Листов 1	

Ст.3 ГОСТ 380-71

Госстрой СССР Союзводоканалниипроект Харьковский Водоканалпроект

Формат А4

Альбом 10

Типовой проект 902-1-148.88

Н3-03.000 СБ

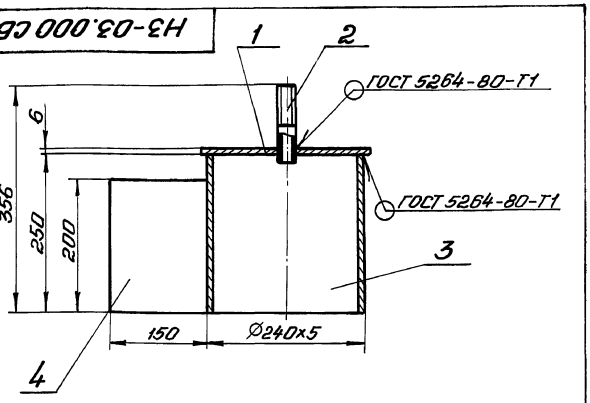

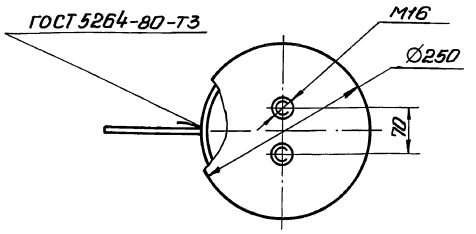

1. Размеры для справок.
2. Конструкцию очистить, обезжирить, опескоструить и покрыть эпоксидной шпатлевкой ЭП-0010 ГОСТ 10277-76 в 4 слоя.

Изм.	Лист	№ докум.	Подп.	Дата
Разраб.		Анопко		
Пров.		Брацлавский		
Т.контр.		Брацлавский		
Н.контр.		Толчинский		
Утв.				

Н3-03.000 СБ

Колокол воздушный

Сборочный чертеж

Лит.	Масса	Масштаб
	10,6	1:5
Лист	Листов 1	

Госстрой СССР Союзводоканалпроект Харьковский Водоканалпроект

Формат А4

Инв.№ подл. | Подп. и дата | Взам. инв.№ | Инв.№ дубл. | Подп. и дата

Н3-01.001

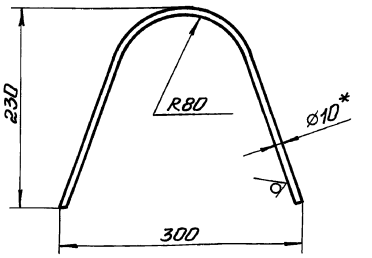

1. $\pm \frac{t_2}{2}$.
2. * Размер для справок.
3. Развернутая длина 570 мм.

Изм.	Лист	№ докум.	Подп.	Дата
Разраб.		Анопко		
Пров.		Брацлавский		
Т.контр.		Брацлавский		
Н.контр.		Толчинский		
Утв.				

Н3-01.001

Скоба

Круг 10-В-ГОСТ 2590-71 / Ст3-II-ГОСТ 535-79

Лит.	Масса	Масштаб
	0,35	1:4
Лист	Листов 1	

Госстрой СССР Союзводоканалпроект Харьковский Водоканалпроект

Формат А4

Инв.№ подл. | Подп. и дата | Взам. инв.№ | Инв.№ дубл. | Подп. и дата

Н3-03.001

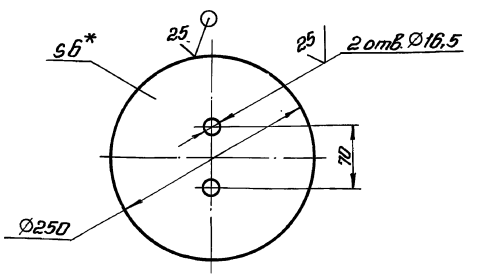

1. H14, $\pm \frac{t_2}{2}$.
2. * Размер для справок.

Изм.	Лист	№ докум.	Подп.	Дата
Разраб.		Анопко		
Пров.		Брацлавский		
Т.контр.		Брацлавский		
Н.контр.		Толчинский		
Утв.				

Н3-03.001

Крышка

Лист 6 ГОСТ 19903-74 / Ст.3 ГОСТ 14637-79

Лит.	Масса	Масштаб
	2,3	1:4
Лист	Листов 1	

Госстрой СССР Союзводоканалпроект Харьковский Водоканалпроект

Инв.№ подл. | Подп. и дата | Взам. инв.№ | Инв.№ дубл. | Подп. и дата

Н3-03.002

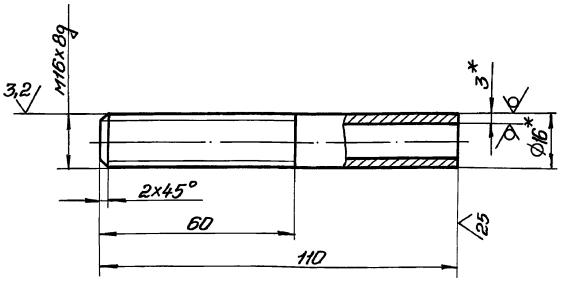

1. Неуказанные предельные отклонения размеров: $\pm \frac{t_2}{2}$.
2. * Размеры для справок.

Изм.	Лист	№ докум.	Подп.	Дата
Разраб.		Анопко		
Пров.		Брацлавский		
Т.контр.		Брацлавский		
Н.контр.		Толчинский		
Утв.				

Н3-03.002

Штуцер

Труба 16×3 ГОСТ 8734-75 / В20 ГОСТ 8733-74

Лит.	Масса	Масштаб
	0,1	1:1
Лист	Листов 1	

Госстрой СССР Союзводоканалпроект Харьковский Водоканалпроект

Корригировал: Главкина

Альбом 10

Типовой проект 902-1-149.88

Инв. № подл. | Подп. и дата | Взам. инв. № | Инв. № дубл. | Подп. и дата

НЗ-04.001

6,3 (▽)

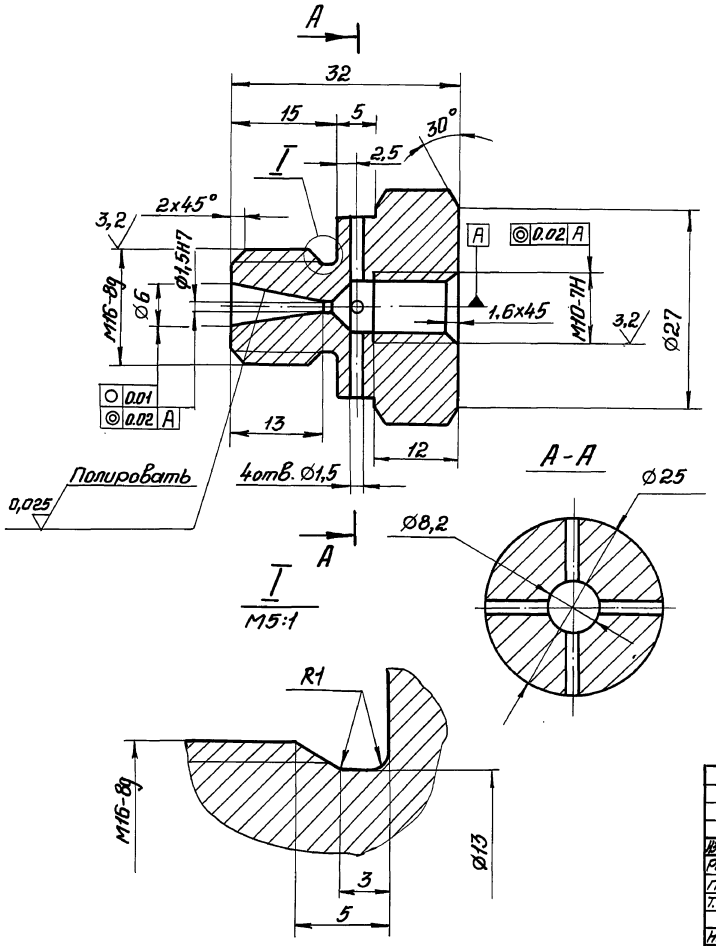

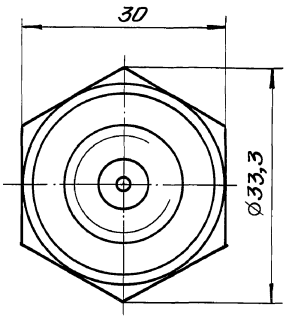

1. Неуказанные предельные отклонения размеров: $H14, h14, \pm \frac{IT2}{2}$.
2. Допускается замена материала на 20Х23Н18.

				НЗ-04.001		
Изм. Лист	№ докум.	Подп.	Дата	Сопло	Лит.	Масса 0,1 / Масштаб 2:1
Разраб.	Анопко				Лист	Листов 1
Пров.	Брацлавский				Госстрой СССР Союзводоканалниипроект Харьковский Водоканалпроект	
Т. контр.	Брацлавский					
Н. контр.	Толчинский			Сталь 08Х18Н10 ГОСТ 5632-72		
Утв.						

Формат А3

НЗ-04.000СБ

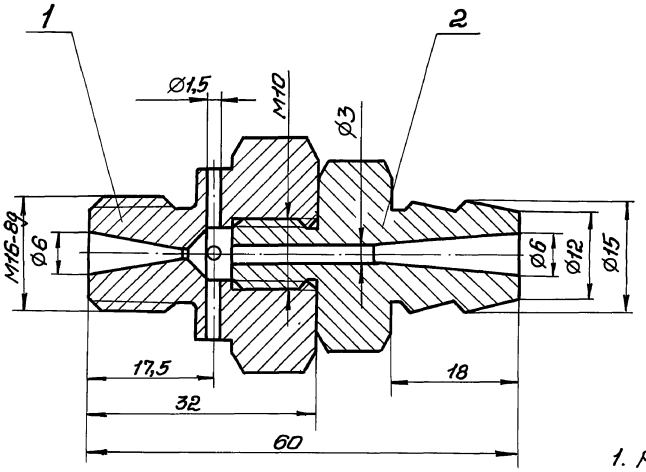

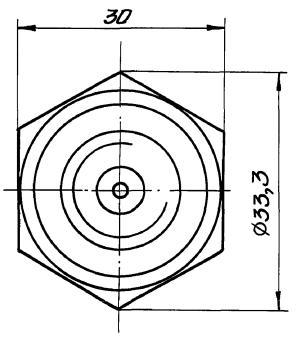

1. Размеры для справок.
2. Резьбу уплотнить лентой из фторопласта – 4 ГОСТ 24222-80.

				НЗ-04.000 СБ		
Изм. Лист	№ докум.	Подп.	Дата	Эжектор сборочный чертеж	Лит.	Масса 0,16 / Масштаб 2:1
Разраб.	Анопко				Лист	Листов 1
Пров.	Брацлавский				Госстрой СССР Союзводоканалниипроект Харьковский Водоканалпроект	
Т. контр.	Брацлавский					
Гл. спец.	Ясинов					
Н. контр.	Толчинский					
Утв.	Чмелев					

Альбом 10

Типовой проект 902-1-148.88

Н3-05.102

12,5 (√)

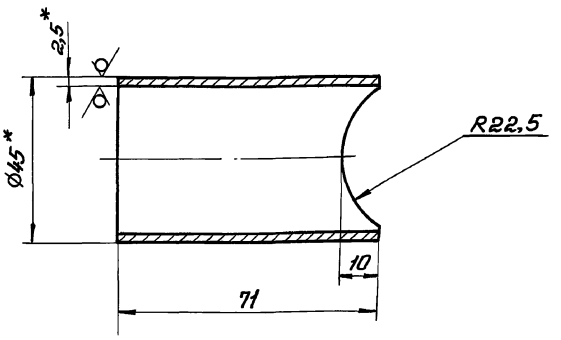

1. $\pm \frac{t_2}{2}$.
2. * Размеры для справок.

Изм.	Лист	№ докум.	Подп.	Дата	Н3-05.102			
Разраб.		Анопко			Труба	Лит.	Масса	Масштаб
Пров.		Брацлавский					0,2	1:1
Т.контр.		Брацлавский				Лист	Листов 1	
Н.контр.		Толчинский			Труба 45х2,5 ГОСТ 10704-76 Ст3 ГОСТ 10705-80	Госстрой СССР Союзводоканалниипроект Харьковский Водоканалпроект		
Утв.								

Формат А4

Н3-05.103

12,5 (√)

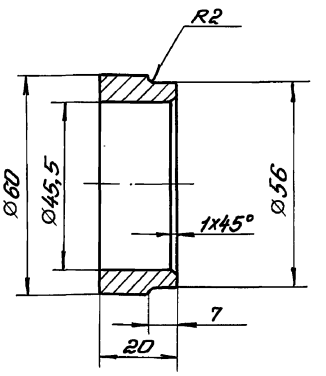

Предельные отклонения размеров: H14, h14, $\pm \frac{t_2}{2}$.

Изм.	Лист	№ докум.	Подп.	Дата	Н3-05.103			
Разраб.		Анопко			Обечайка	Лит.	Масса	Масштаб
Пров.		Брацлавский					0,2	1:1
Т.контр.		Брацлавский				Лист	Листов 1	
Н.контр.		Толчинский			Ст3 ГОСТ 380-71	Госстрой СССР Союзводоканалниипроект Харьковский Водоканалпроект		
Утв.								

Формат А4

Н3-05.100СБ

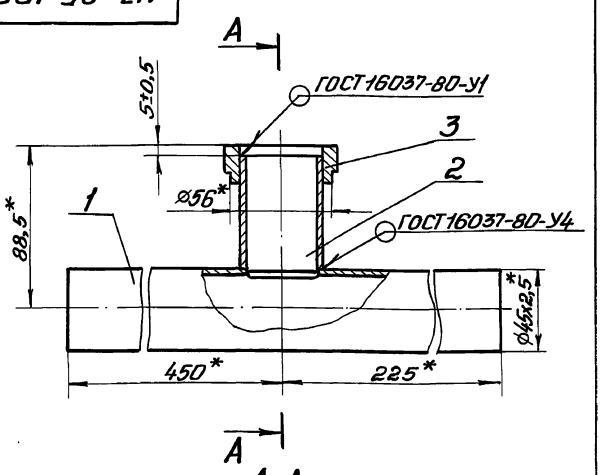

A-A

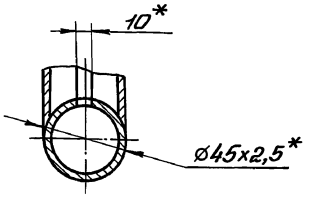

*. Размеры для справок.

Изм.	Лист	№ докум.	Подп.	Дата	Н3-05.100 СБ			
Разраб.		Анопко			Корпус	Лит.	Масса	Масштаб
Пров.		Брацлавский			Сборочный чертеж		2,1	1:2
Т.контр.		Брацлавский				Лист	Листов 1	
Н.контр.		Толчинский				Госстрой СССР Союзводоканалниипроект Харьковский Водоканалпроект		
Утв.								

Формат А4

Н3-05.101

12,5 (√)

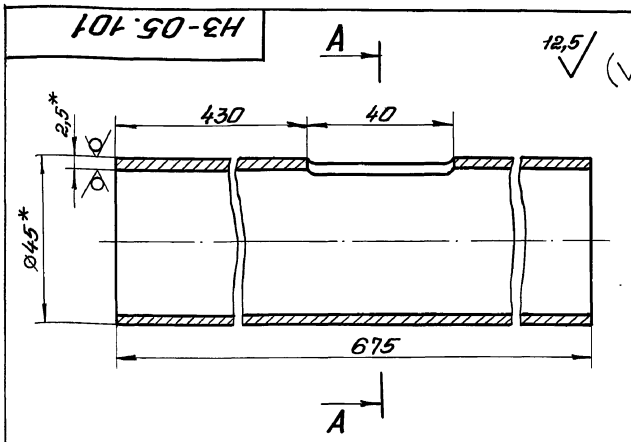

A-A

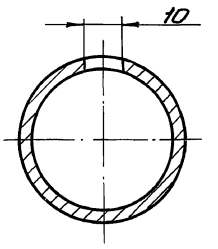

1. H14, h14, $\pm \frac{t_2}{2}$.
2. * Размеры для справок.

Изм.	Лист	№ докум.	Подп.	Дата	Н3-05.101			
Разраб.		Анопко			Труба	Лит.	Масса	Масштаб
Пров.		Брацлавский					1,7	1:1
Т.контр.		Брацлавский				Лист	Листов 1	
Н.контр.		Толчинский			Труба 45х2,5 ГОСТ 10704-76 Ст3 ГОСТ 10705-80	Госстрой СССР Союзводоканалниипроект Харьковский Водоканалпроект		
Утв.								

Копировал: Головина

23464-10 22 Формат А4

Альбом 10

Типовой проект 902-1-148.88

Н3-06.000СБ

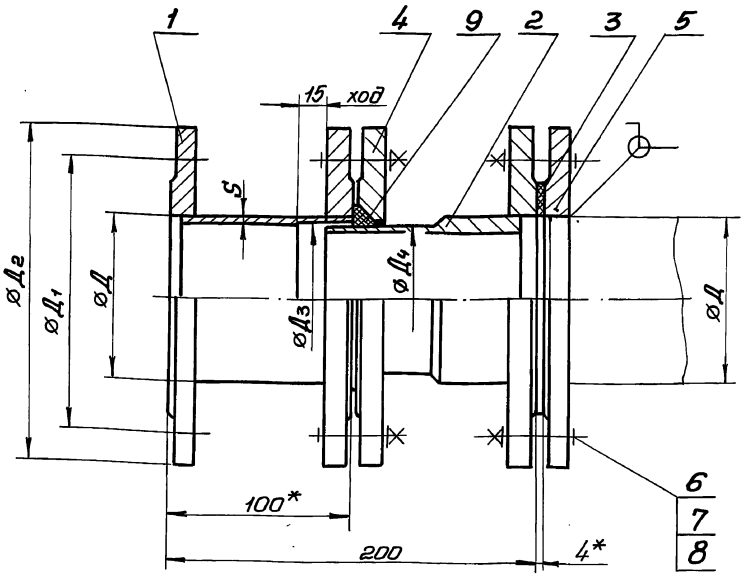

Техническая характеристика

1. Назначение – монтаж насосов и трубопроводов.
2. Рабочее давление – МПа, 0,1

Обозначение	Д, мм	S, мм	Д1, мм	Д2, мм	Д3, мм	Д4, мм	Масса кг
Н3-06.000	159	5	225	260	155	153	23
-01	219	5	280	315	215	213	31

Технические требования

1. ± t2/2.
2. Патрубок испытать под давлением 0,2 МПа в течении 3ч.
3. * Размеры для справок.

Изм.	Лист	№ докум.	Подп.	Дата	Н3-06.000СБ	Лит.	Масса	Масштаб
Разраб.		Анопко			Патрубок монтажный сборочный чертеж		См. табл.	—
Пров.		Брацлавский				Лист	Листов 1	
Т.контр.		Брацлавский				Госстрой СССР Союзводоканалниипроект Харьковский Водоканалпроект		
Гл.спец.		Ясинов						
Н.контр.		Толчинский						
Утв.		Чмелев						

Формат А3

Инв.№подл. | Подп. и дата | Взам.инв.№ | Инв.№дубл. | Подп. и дата

Н3-06.002

12,5 (√)

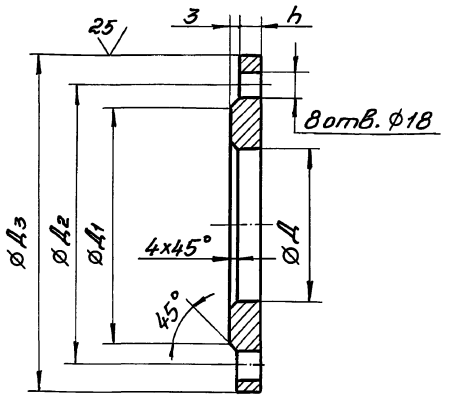

Обозначение	Д, мм	Д1, мм	Д2, мм	Д3, мм	h, мм	Масса кг
Н3-06.002	155	202	225	260	13	3,43
-01	215	258	280	315	15	4,73

Предельные отклонения размеров: H14, h14, ± t/2.

Изм.	Лист	№ докум.	Подп.	Дата	Н3-06.002	Лит.	Масса	Масштаб
Разраб.		Анопко			Фланец		См. табл.	—
Пров.		Брацлавский				Лист	Листов 1	
Т.контр.		Брацлавский				Госстрой СССР Союзводоканалниипроект Харьковский Водоканалпроект		
Н.контр.		Толчинский			Ст3 ГОСТ 380-71			
Утв.								

Формат А4

Инв.№подл. | Подп. и дата | Взам.инв.№ | Инв.№дубл. | Подп. и дата

Н3-05.003

(√)

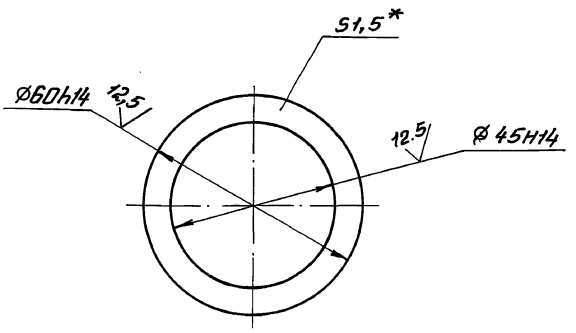

*. Размер для справок.

Изм.	Лист	№ докум.	Подп.	Дата	Н3-05.003	Лит.	Масса	Масштаб
Разраб.		Анопко			Прокладка		0,01	1:1
Пров.		Брацлавский				Лист	Листов 1	
Т.контр.		Брацлавский				Госстрой СССР Союзводоканалниипроект Харьковский Водоканалпроект		
Н.контр.		Толчинский			Паронит ПОН 1,5 ГОСТ 481-80			
Утв.								

Копировал: Годовеня

23464-10 23

Формат А4

НЗ-06.100СБ

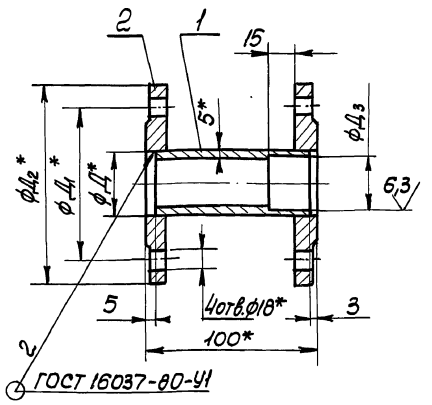

Обозначение	Д мм	Д1 мм	Д2 мм	Д3 мм	Масса кг
НЗ-06.100	159	225	260	155	8,6
-01	219	280	315	215	11,9

1. $H14, \pm \frac{t_2}{2}$.
2. * Размеры для справок.

Изм.	Лист	№ докум.	Подп.	Дата	НЗ-06.100СБ	Лит.	Масса	Масштаб
Разраб.		Анопко			Патрубок		см. табл.	–
Пров.		Брацлавский			Сборочный чертеж	Лист	Листов 1	
Т.контр.		Брацлавский				Госстрой СССР Союзводоканалпроект Харьковский Водоканалпроект		
Н.контр.		Толчинский						
Утв.								

Формат А4

НЗ-06.001

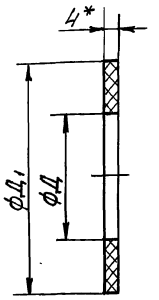

Обозначение	Д мм	Д1 мм	Масса кг
НЗ-06.001	159	202	0,004
-01	219	258	0,004

1. H14, h14.
2. * Размер для справок.

Изм.	Лист	№ докум.	Подп.	Дата	НЗ-06.001	Лит.	Масса	Масштаб
Разраб.		Анопко			Прокладка		см. табл.	–
Пров.		Брацлавский				Лист	Листов 1	
Т.контр.		Брацлавский			Пластина Т, лист, ТМКЩ-С-4 ГОСТ 7338-77	Госстрой СССР Союзводоканалпроект Харьковский Водоканалпроект		
Н.контр.		Толчинский						
Утв.								

Формат А4

НЗ-06.200СБ

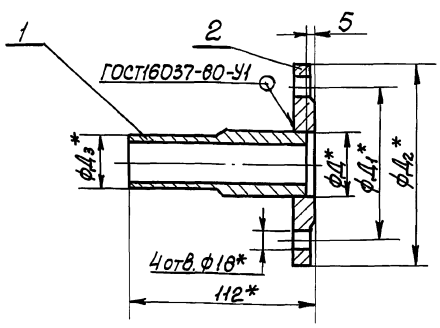

Обозначение	Д мм	Д1 мм	Д2 мм	Д3 мм	Масса кг
НЗ-06.200	159	225	260	153	5,2
-01	219	280	315	213	7,2

1. $\pm \frac{t_2}{2}$.
2. * Размеры для справок.

Изм.	Лист	№ докум.	Подп.	Дата	НЗ-06.200СБ	Лит.	Масса	Масштаб
Разраб.		Анопко			Патрубок		см. табл.	–
Пров.		Брацлавский			Сборочный чертеж	Лист	Листов 1	
Т.контр.		Брацлавский				Госстрой СССР Союзводоканалпроект Харьковский Водоканалпроект		
Н.контр.		Толчинский						
Утв.								

Формат А4

НЗ-06.201

12,5 (√)

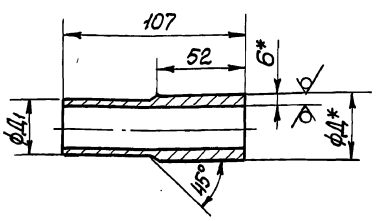

Обозначение	Д1, мм	Д1, мм	Масса кг
НЗ-06.201	159	153	1,7
-01	219	213	2,4

1. h14, $\pm \frac{t_2}{2}$.
2. * Размеры для справок.

Изм.	Лист	№ докум.	Подп.	Дата	НЗ-06.201	Лит.	Масса	Масштаб
Разраб.		Анопко			Труба		см. табл.	–
Пров.		Брацлавский				Лист	Листов 1	
Т.контр.		Брацлавский			Труба Дх6 ГОСТ 8734-75 В20 ГОСТ 8733-74	Госстрой СССР Союзводоканалпроект Харьковский Водоканалпроект		
Н.контр.		Толчинский						
Утв.								

Инв.№подл. | Подп. и дата | Взам.инв.№ | Инв.№дубл. | Подп. и дата

Альбом 10

Типовой проект 902-1-148.88

Н3-05.001

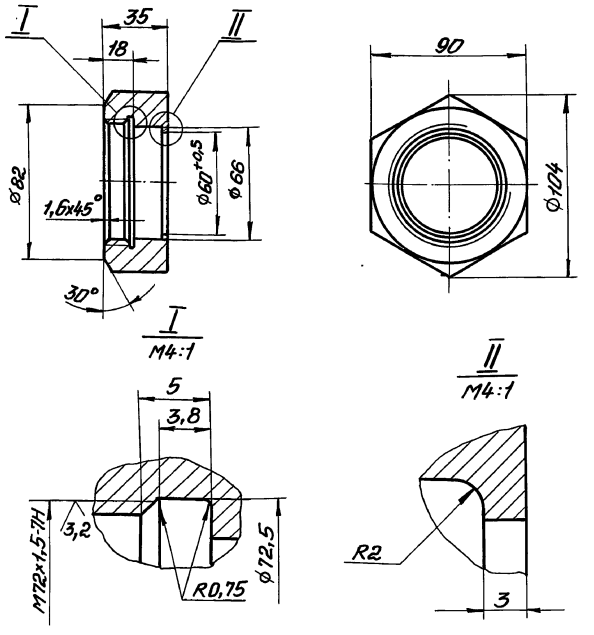

Неуказанные пред. откл. размеров: H14, h14, $\pm\frac{t_2}{2}$.

Изм.	Лист	№ докум.	Подп.	Дата	Н3-05.001	Лит.	Масса	Масштаб
Разраб.		Анопко			Гайка накидная		1	1:2
Пров.		Брацлавский				Лист	Листов 1	
Т.контр.		Брацлавский						
Н.контр.		Толчинский			Ст3 ГОСТ 380-71	Госстрой СССР Союзводоканалниипроект Харьковский Водоканалпроект		
Утв.								

Формат А4

Н3-05.002

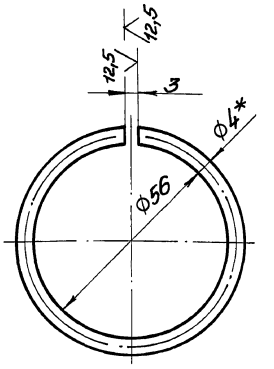

1. H14.
2.* Размер для справок.
3. Развернутая длина L=185м.

Изм.	Лист	№ докум.	Подп.	Дата	Н3-05.002	Лит.	Масса	Масштаб
Разраб.		Анопко			Кольцо		0.01	1:1
Пров.		Брацлавский				Лист	Листов 1	
Т.контр.		Брацлавский						
Н.контр.		Толчинский			Проволока ДКРНМ 4,0П80 ГОСТ 1066-80	Госстрой СССР Союзводоканалниипроект Харьковский Водоканалпроект		
Утв.								

Формат А4

Н3-07.001

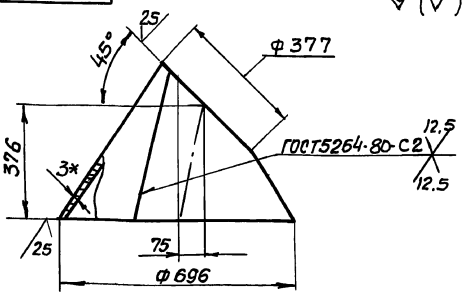

Развёртка

м 1:20

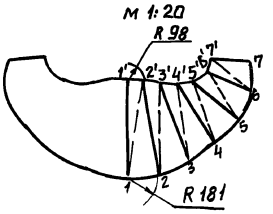

	1-1'	2-2'	3-3'	4-4'	5-5'	6-6'	7-7'	1-2'	2-3'	3-4'	4-5	5-6'	6-7'
ℓ	584	560	497	415	342	296	202	586	540	464	361	334	314

*Размеры для справок

Изм.	Лист	N докум.	Подп.	Дата	Н3-07.001	Лит.	Масса	Масштаб
Разраб.		Попова			Конус		17.1	1:10
Пров.		Брацлавский				Лист	Листов 1	
Т.контр.		Брацлавский						
Н.контр.		Толчинский			Лист 3 ГОСТ 19903-74 Ст3 ГОСТ 14657-79	Госстрой СССР Союзводоканалниипроект Харьковский Водоканалпроект		
Утв.								

Формат А4

Н3-07.000СБ

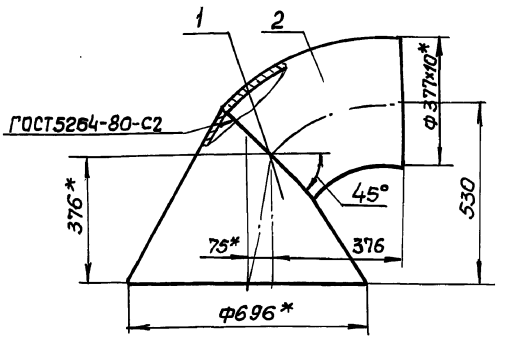

*Размеры для справок.

Формат	Зона	Поз.	Обозначение	Наименование	Кол.	Примечание
				Детали		
А4		1	Н3-07.001	Конус	1	
				Стандартные изделия		
		2		Отвод 45° 377x10 ГОСТ 17375-83	1	

Изм.	Лист	№ докум.	Подп.	Дата	Н3-07.000СБ	Лит.	Масса	Масштаб
Разраб.		Попова			Воронка Сборочный чертеж		55	1:10
Пров.		Брацлавский				Лист	Листов 1	
Т.контр.		Брацлавский						
Н.контр.		Толчинский				Госстрой СССР Союзводоканалниипроект Харьковский Водоканалпроект		
Утв.								

Корнеев-Головская

23464-10 (25)

Формат А3

gost.e-ecolog.ru