ТИПОВЫЕ ПРОЕКТНЫЕ РЕШЕНИЯ
ТПР 903-1-0230.86

УСТАНОВКА КОТЛОАГРЕГАТА
Е-2,5-0,9ГМ

ТОПЛИВО: МАЗУТ И ГАЗ

СОСТАВ ПРОЕКТНОЙ ДОКУМЕНТАЦИИ

Альбом I.	ПЗ	Пояснительная записка
	ТМ	Тепломеханические решения
	ГС	Газоснабжение
	МС	Мазутоснабжение
	ЭМ,ЭО	Электроснабжение
	КЖ	Конструкции железобетонные
Альбом II		Нестандартизированное оборудование
Альбом III		Металлоконструкции
Альбом IV	СО	Спецификации оборудования
Альбом V	ВМ	Ведомость потребности в материалах
Альбом VI		Сметы

АЛЬБОМ III

МЕТАЛЛОКОНСТРУКЦИИ

РАЗРАБОТАНЫ

ГПИ Сантехпроект

Главный инженер института — Ю.И. Шиллер

Главный инженер проекта — Я.М. Бялик

УТВЕРЖДЕНЫ

ГОССТРОЕМ СССР

ПРОТОКОЛ от 8 октября 1986 г № 74

ВВЕДЕНЫ В ДЕЙСТВИЕ

ГПИ Сантехпроект приказ №175 от 14 ноября 1986 года

gost.e-ecolog.ru

Содержание

Обозначение	Наименование	Стр.
	Содержание	2,3
А20Б066.000	Газоход котлоагрегата Е-2,5-0,9ГМ	3
А20Б066.000 СБ	Газоход котлоагрегата Е-2,5-0,9ГМ	4,5
А20Б066.010 СБ	Короб N1	5
А20Б066.010	Короб N1	6
А20Б066.020	Короб N2	
А20Б066.060 СБ	Короб N6	
А20Б066.020 СБ	Короб N2	7
А20Б066.030 СБ	Короб N3	
А20Б066.011	Стенка	8
А20Б066.012	Лист	
А20Б066.013	Лист	
А20Б066.021	Стенка	
А20Б066.030	Короб N3	9
А20Б066.040	Короб N4	
А20Б066.050	Короб N5	
А20Б066.060	Короб N6	
А20Б066.040 СБ	Короб N4	10
А20Б066.041	Стенка	11
А20Б066.042	Стенка	
А20Б066.043	Стенка	
А20Б066.049	Стенка	
А20Б066.050 СБ	Короб N5	12
А20Б066.130 СБ	Короб N13	
А20Б066.070	Короб N7	13
А20Б066.080	Короб N8	
А20Б066.110	Короб N11	
А20Б066.120	Короб N12	
А20Б066.070 СБ	Короб N7	14
А20Б066.080 СБ	Короб N8	
А20Б066.001	Лист	15
А20Б066.071	Стенка	
А20Б066.083	Стенка	
А20Б066.121	Стенка	
А20Б066.081	Стенка	16
А20Б066.082	Стенка	
А20Б066.131	Стенка	
А20Б066.132	Стенка	
А20Б066.090	Короб N9	17
А20Б066.100	Короб N10	
А20Б066.140	Короб N14	
А20Б066.141	Стенка	
А20Б066.002	Заглушка	18
А20Б066.110 СБ	Короб N11	
А20Б066.111	Стенка	
А20Б066.120 СБ	Короб N12	19
А20Б066.031	Стенка	
А20Б066.032	Стенка	

Обозначение	Наименование	Стр
А20Б066.130	Короб N13	20
А20Б066.150	Рама под экономайзер	
А20Б066.101	Стенка	
А20Б066.102	Стенка	
А20Б066.150 СБ	Рама под экономайзер	21
А20Б066.051	Стенка	
А20Б066.052	Стенка	
А20Б066.053	Стенка	
А21Б067.000	Воздуховоды котлоагрегата Е-2,5-0,9ГМ	22
А21Б067.180	Фланец	
А21Б067.180 СБ	Фланец	
А21Б067.000 СБ	Воздуховоды котлоагрегата Е-2,5-0,9ГМ	23
А21Б067.010	Патрубок входной	24
А21Б067.010 СБ	Патрубок входной	
А21Б067.191	Боковина	
А21Б067.030	Короб N1	25
А21Б067.030 СБ	Короб N1	
А21Б067.040 СБ	Короб переходный N1	
А21Б067.041	Лист	
А21Б067.040	Короб переходный N1	26
А21Б067.050	Тройник с заслонкой	
А21Б067.050 СБ	Тройник с заслонкой	27
А21Б067.052	Крышка	28
А21Б067.053	Прокладка	
А21Б067.054	Кольцо упорное	
А21Б067.055	Ось	
А21Б067.056	Крышка сальника	29
А21Б067.057	Прокладка	
А21Б067.058	Подшипник	
А21Б067.060	Тройник	30
А21Б067.060 СБ	Тройник	
А21Б067.051	Подшипник	
А21Б067.061	Лист	31
А21Б067.062	Лист	
А21Б067.064	Плита	
А21Б067.065	Шпилька	
А21Б067.070	Заслонка	32
А21Б067.070 СБ	Заслонка	
А21Б067.071	Полотно заслонки	
А21Б067.072	Ребро	
А21Б067.080	Карман всасывающий	33
А21Б067.080 СБ	Карман всасывающий	
А21Б067.081	Фланец	
А21Б067.082	Конус	34
А21Б067.083	Боковина	
А21Б067.084	Стенка передняя	
А21Б067.085	Стенка задняя	

Обозначение	Наименование	Стр.
А21Б067.090	Вставка гибкая	35
А21Б067.090 СБ	Вставка гибкая	
А21Б067.091	Рукав	
А21Б067.092	Обечайка	36
А21Б067.093	Фланец	
А21Б067.110 СБ	Фланец	
А21Б067.100	Вставка гибкая	37
А21Б067.100 СБ	Вставка гибкая	
А21Б067.110	Фланец	
А21Б067.101	Обечайка	38
А21Б067.102	Рукав	
А21Б067.120	Короб переходный N2	39
А21Б067.120 СБ	Короб переходный N2	
А21Б067.121	Лист	
А21Б067.130	Короб N2	40
А21Б067.130 СБ	Короб N2	
А21Б067.131	Лист	
А21Б067.132	Лист	

Обозначение	Наименование	Стр.
А21Б067.140	Основание виброизолирующее	41
А21Б067.141	Уголок	
А21Б067.142	Уголок	
А21Б067.140 СБ	Основание виброизолирующее	42
А21Б067.160	Опора под карман	43
А21Б067.160 СБ	Опора под карман	
А21Б067.161	Дуга	
А21Б067.162	Уголок	
А21Б067.190	Короб N3	44
А21Б067.190 СБ	Корб N3	
А21Б067.086	Сектор	
А21Б067.200	Вал	45
А21Б067.200 СБ	Вал	
А21Б067.042	Лист	
А21Б067.043	Лист	

Формат	Зона	Поз.	Обозначение	Наименование	Кол.	Примечание
				Документация		
*			А20Б066.000 СБ	Сборочный чертеж		*А2; А3
				Сборочные единицы		
А4		1	А20Б066.010	Короб	1	
А4		2	А20Б066.020	Короб	1	
А4		3	А20Б066.030	Короб	1	
А4		4	А20Б066.040	Короб	1	
А4		5	А20Б066.050	Короб	1	
А4		6	А20Б066.060	Короб	1	
А4		7	А20Б066.070	Короб	1	
А4		8	А20Б066.080	Короб	2	
А4		9	А20Б066.090	Короб	1	
А4		10	А20Б066.100	Короб	1	
А4		11	А20Б066.110	Короб	1	
А4		12	А20Б066.120	Короб	2	
А4		13	А20Б066.130	Короб	1	
А4		14	А20Б066.140	Короб	1	
А4		15	А20Б006 150	Рама под экономайзер	1	
				Детали		
А4		16	А20Б066.001	Лист	1	

Изм	Лист	№ докум.	Подп.	Дата
Разраб.		Рубинская		
Пров.				
Рег.контр.		Грановский		
М.контр.		Фрадкин		
Утв.		Спивак		

А20Б066.000

Газоход котлоагрегата Е-2,5 - 0,9 ГМ

Лит.	Лист	Листов
Н	1	4

Госстрой СССР
Сантехпроект
г. Москва

Формат А4

Формат	Зона	Поз.	Обозначение	Наименование	Кол.	Примечание
А4		17	А20Б066.002	Заглушка		1 шт примен. взамен поз.16 на время ремонта котла
				Стандартные изделия		
		19		Болт М12х30.36 ГОСТ 7798-70	104	
		20		Гайка М12.4 ГОСТ 5915-70	104	
		21		Шайба 12.02 ГОСТ 10906-78	78	
		22		Карман 2 всасывающий типа Рихтера 02 ОСТ 34.42.301-81	1	
				Прочие изделия		
		23		Компенсатор двухлинзовый 400х500 04 ПГВУ 247-76	1	
		24		Подвеска жесткая с плавниками ЖС П12х2980-1К ПГВУ 253-79	2	
		25		Клапан прямоугольный одноосный 09 ПГВУ 295-80	1	
		26		Клапан прямоугольный двухосный 09 ПГВУ 296-80	2	
		27		Опора кармана всасывающего типа Рихтера 02 ПГВУ 028-77	1	
				Материалы		
		28		Картон асбестовый КАОН-1-5 ГОСТ 2850-75	0,5	м²

Подп. и дата | Взам. инв. № | Инв. № дубл. | Подп. и дата | Инв. № подл.

Изм	Лист	№ докум.	Подп.	Дата

А.20Б066.000

Лист 2

21772-03 4

Формат А4

А20Б066.000СБ

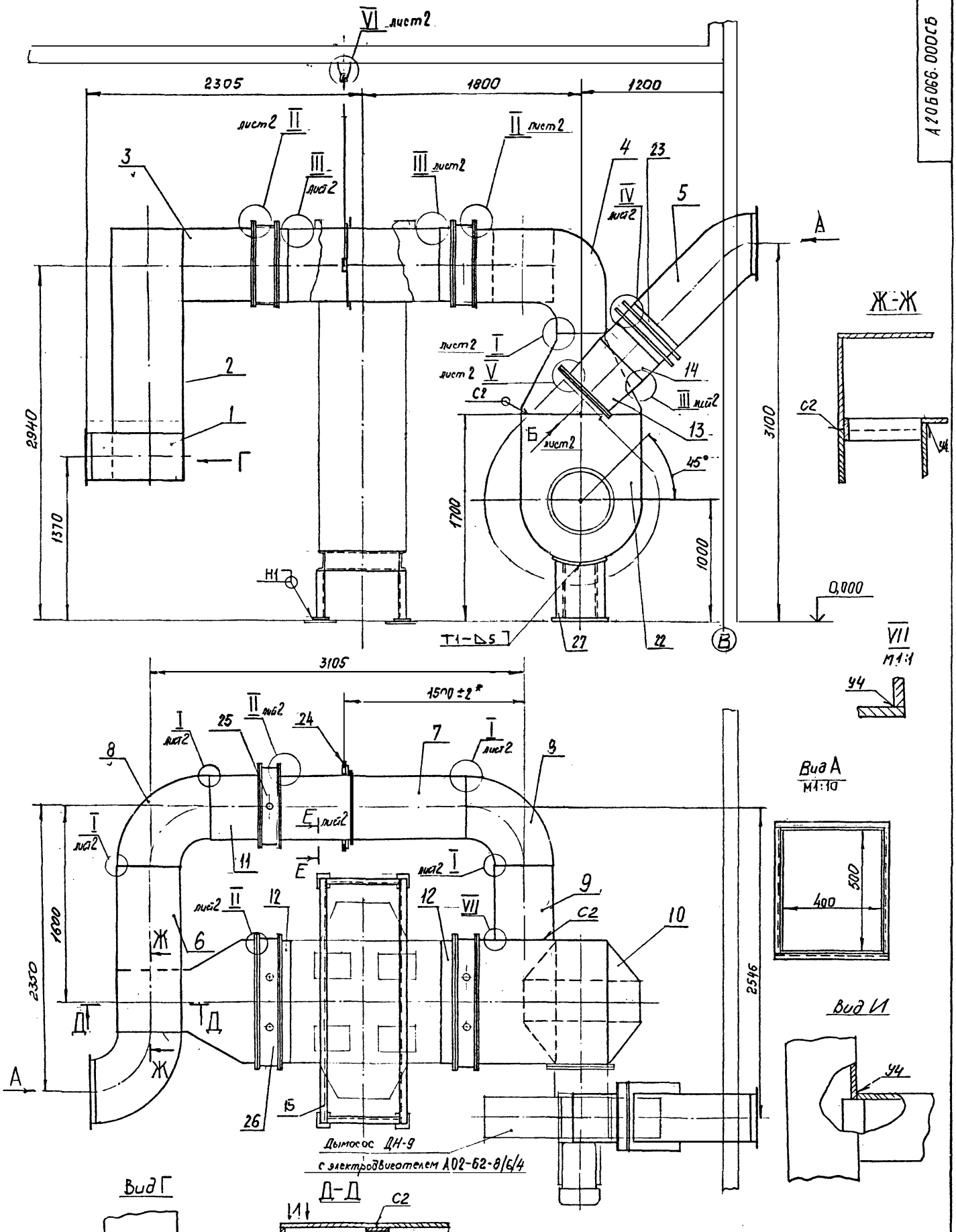

1. Размеры для справок, кроме обозначенных *
2. Сварные швы по ГОСТ 5264-80

					А20Б066.000СБ			
Изм.	Лист	№ докум.	Подп.	Дата	Газоход котлоагрегата Е-2,5-0,9ГМ	Лит.	Масса	Масштаб
Разраб.		Рубинская				И	1993	1:20
Проб.		Троновский				Лист 1	Листов 2	
Рук.группы		Троновский				Госстрой СССР Сантехпроект г. Москва		
Гл. спец.		Чиомирская						
Н. контр.		Фрадкин						
Утв.		Спивак						

А20Б066.000СБ

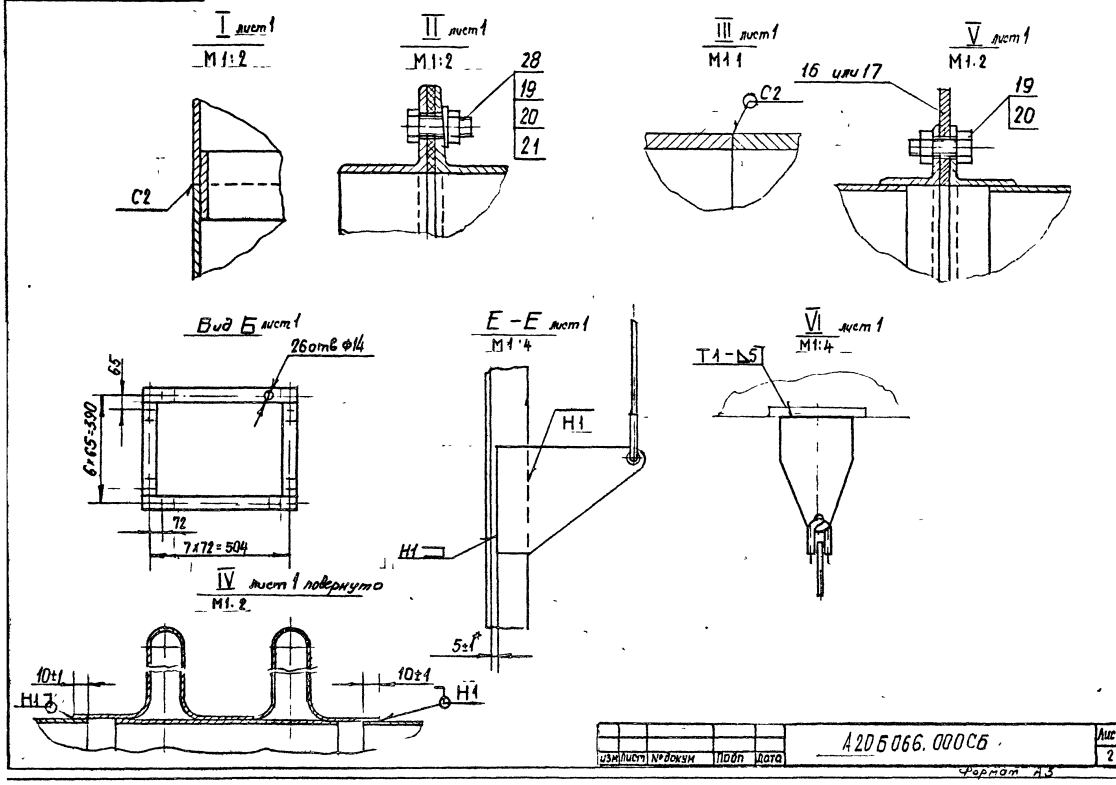

Изм	Лист	№ докум	Подп	Дата	А20Б066.000СБ	Лист 2

Формат А3

А20Б066.010СБ

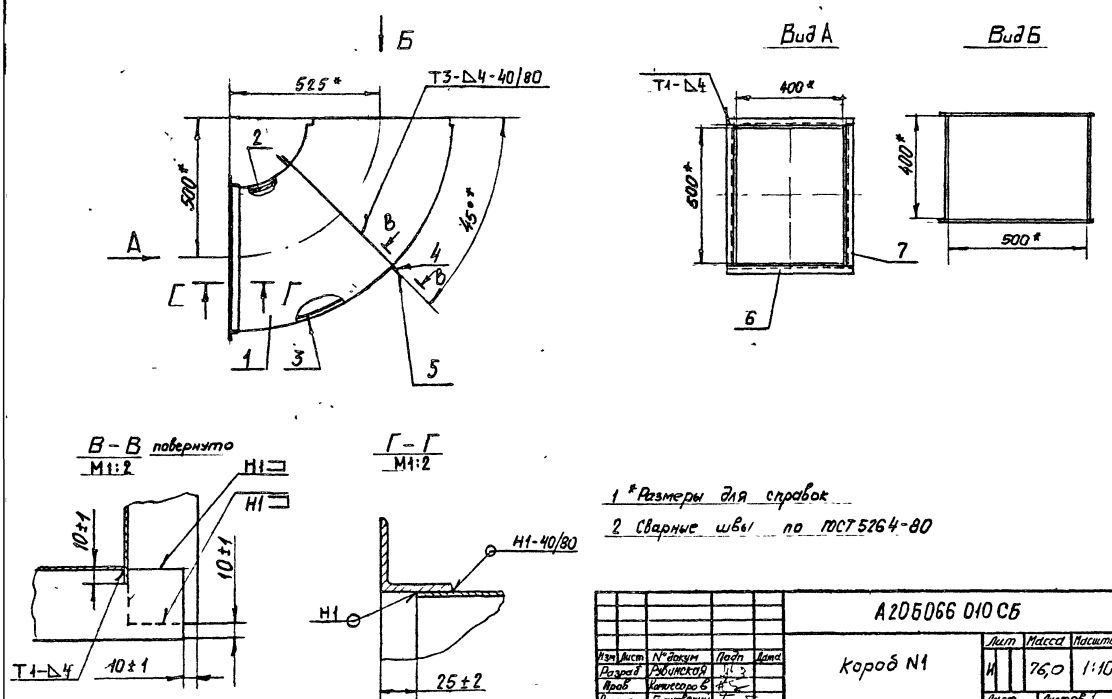

1 * Размеры для справок

2 Сварные швы по ГОСТ 5264-80

Изм	Лист	№ докум	Подп	Дата	А20Б066 010 СБ			
Разраб	Рубинская				Короб N1	Лит	Масса	Масштаб
Пров	Комиссаров					И	76,0	1:10
Рук группы	Громовский					Лист	Листов 1	
Гл спец	Уваимирская					Госстрой СССР Сантехпроект г Москва		
Н контр	Фрадкин							
Утв	Спивак							

21772-03 6 Формат А3

Формат	Зона	Поз.	Обозначение	Наименование	Кол.	Примечание
				Документация		
А3			А20Б066.010СБ	Сборочный чертеж		
				Детали		
А4		1	А20Б066.011	Стенка	2	
А4		2	А20Б066.012	Лист	1	
А4		3	А20Б066.013	Лист	1	
Б4		4	А20Б066.014	Ребро L=590-1,55		
				Полоса 5х50-Б-ГОСТ103-79 / ВСт3пс2 ГОСТ535-79	2	1,4 кг
Б4		5	А20Б066.015	Ребро L=490-2,0		
				Полоса 5х50-Б-ГОСТ103-79 / ВСт3пс2 ГОСТ535-79	2	1,0 кг
Б4		6	А20Б066.016	Уголок L=510-1,75		
				Уголок 50х50х5-Б-ГОСТ8509-72 / ВСт3пс2 ГОСТ535-79	2	1,9 кг
Б4		7	А20Б066.017	Уголок L=610-1,75		
				Уголок 50х50х5-Б-ГОСТ8509-72 / ВСт3пс2 ГОСТ535-79	2	2,3 кг

Изм.	Лист	№ докум.	Подп.	Дата
Разраб.		Рубинской		
Пров.		Комиссаров		
Рук.гр.		Грановский		
Н.контр.		Фрайкин		
Утв.		Спивак		

А20Б066.010

Короб N1

Лит.	Лист	Листов
И1		1

Госстрой СССР Сантехпроект г. Москва

Формат А4

Формат	Зона	Поз.	Обозначение	Наименование	Кол.	Примечание
				Документация		
А3			А20Б066.020СБ	Сборочный чертеж		
				Детали		
А4		1	А20Б066.021	Стенка	2	
Б4		2	А20Б066.022	Ребро L=590-1,75		
				Полоса 5х50-Б-ГОСТ103-79 / ВСт3пс2 ГОСТ535-79	4	1,2 кг
Б4		3	А20Б066.023	Стенка		
				Лист Б5,0 ГОСТ19903-74 / ВСт3пс2 ГОСТ14637-79		
				500-1,75 х 1015-2,6	1	19,6 кг
Б4		4	А20Б066.024	Стенка		
				Лист Б5,0 ГОСТ19903-74 / ВСт3пс2 ГОСТ14637-79		
				500-1,75 х 615-1,75	1	11,8 кг
Б4		5	А20Б066.025	Стенка		
				Лист Б5,0 ГОСТ19903-74 / ВСт3пс2 ГОСТ14637-79		
				520-2 х 530-2	1	9,8 кг

Инв.№ подл. | Подп. и дата | Взам.инв.№ | Инв.№ дубл. | Подп. и дата

Изм.	Лист	№ докум.	Подп.	Дата
Разраб.		Рубинской		
Пров.		Комиссаров		
Рук.гр.		Грановский		
Н.контр.		Фрайкин		
Утв.		Спивак		

А20Б066.020

Короб N2

Лит.	Лист	Листов
И1		1

Госстрой СССР Сантехпроект г. Москва

Формат А4

А20Б066.060СБ

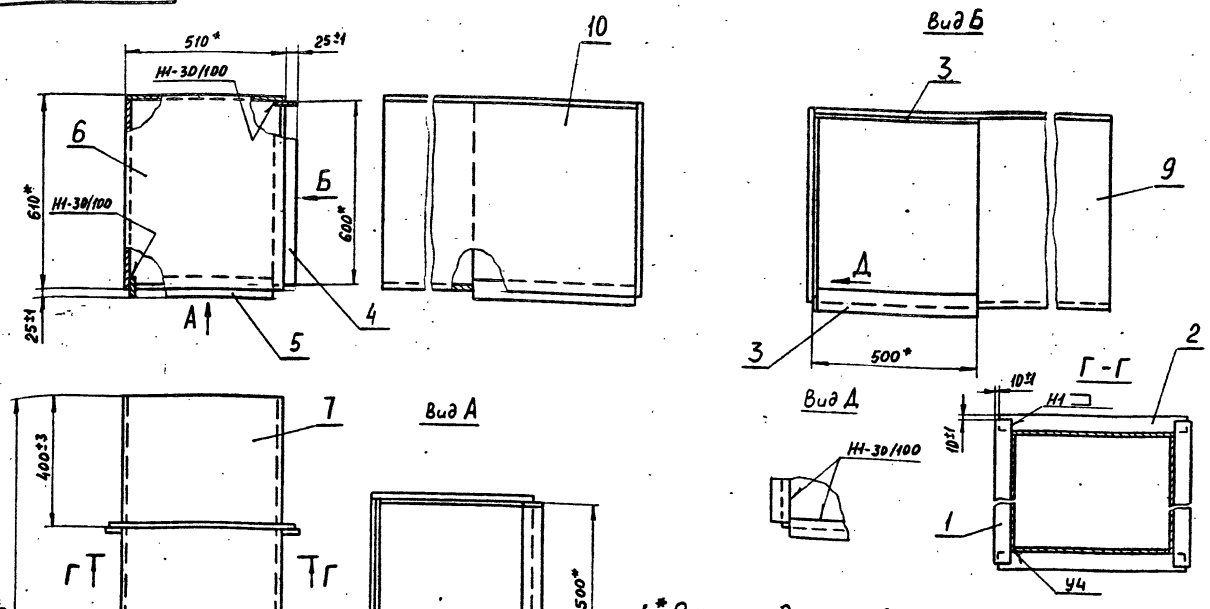

1. * Размеры для справок
2. Сварные швы по ГОСТ5264-80

Изм.	Лист	№ докум.	Подп.	Дата
Разраб.		Комиссаров		
Пров.		Грановский		
Рук.гр.		Грановский		
Гл.спец.		Шимуровой		
Н.контр.		Фрайкин		
Утв.		Спивак		

А20Б066.060 СБ

Короб N6

Лит.	Масса	Масштаб
И	115,0	1:10

Лист	Листов

Госстрой СССР Сантехпроект г. Москва

Формат А3

А20Б066.020СБ

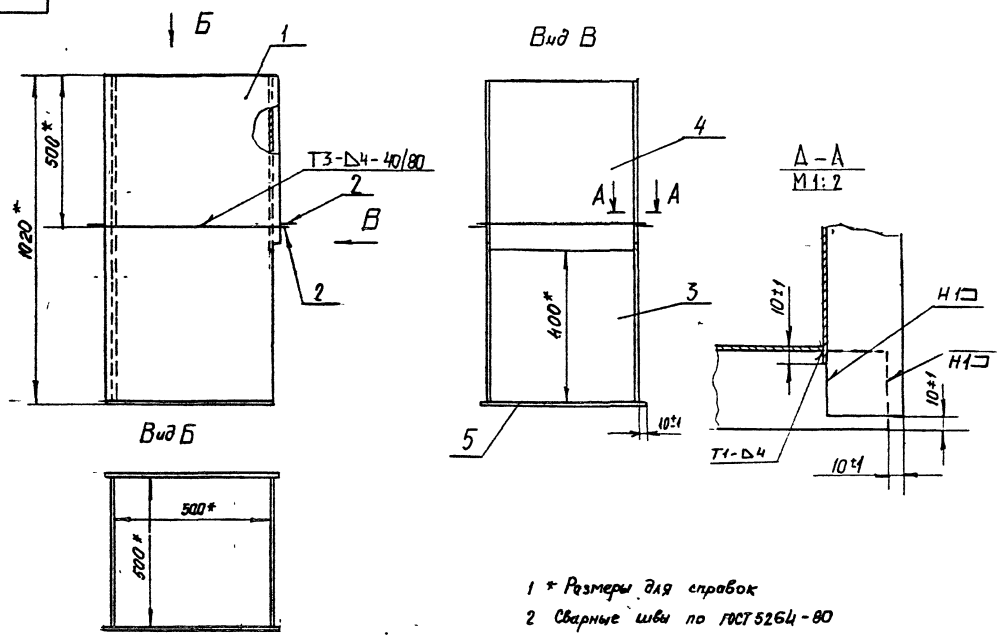

1 * Размеры для справок
2 Сварные швы по ГОСТ 5264-80

					А20Б066.020СБ			
Изм	Лист	№ докум	Подп	Дата	Короб N2	Лит	Масса	Масштаб
Разраб		Рувинская				И	93,0	1:10
Пров		Комиссаров				Лист	Листов 1	
Рук группы		Грановский				Госстрои СССР Сантехпроект г Москва		
Гл.спец		Ушомирская						
Н контр		Фрадкин						
Утв		Спивак						

А20Б066.030СБ

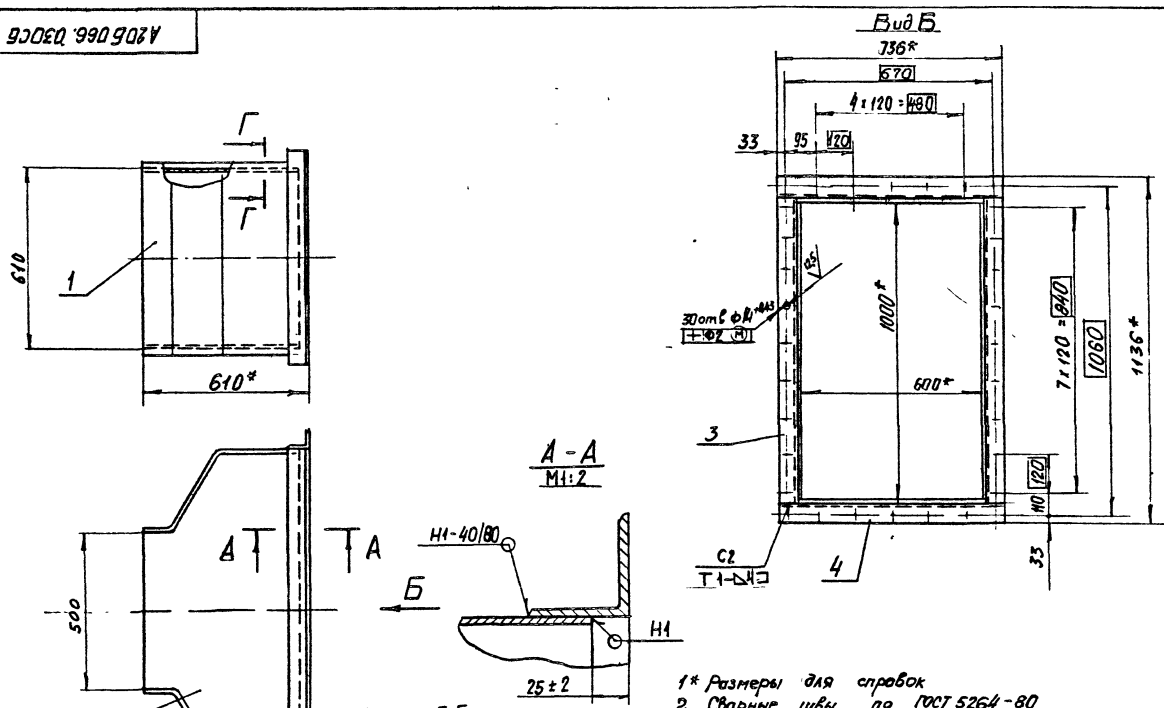

1* Размеры для справок
2 Сварные швы по ГОСТ 5264-80

					А20Б066.030СБ			
Изм	Лист	№ докум	Подп	Дата	Короб N3	Лит	Масса	Масштаб
Разраб		Рувинская				И	96,0	1:10
Пров		Комиссаров				Лист	Листов 1	
Рук группы		Грановский				Госстрои СССР Сантехпроект г Москва		
Гл спец		Ушомирская						
Н контр		Фрадкин						
Утв		Спивак						

А20Б066.011

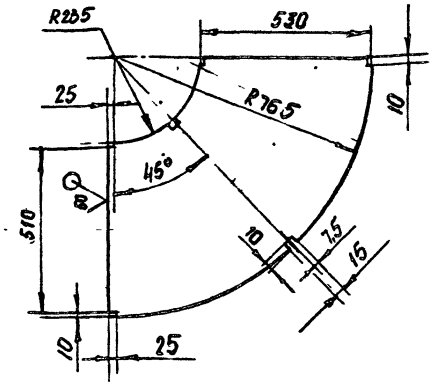

Неуказанные предельные отклонения размеров H14; h14; $\pm\frac{t_2}{2}$

Изм	Лист	№ докум	Подп	Дата	А20Б066 011			
Разраб		Рувинская			Стенка	Лит	Масса	Масштаб
Пров		Комиссаров				Н	23,5	1:10
Рук группы		Грановский				Лист	Листов 1	
Н контр		Фрадкин			Лист Б5.0 ГОСТ 19903-74 / ВСт3пс2 ГОСТ 14637-79	Госстрой СССР Сантехпроект г. Москва		
Утв		Спивак						

Формат А4

А20Б066.012

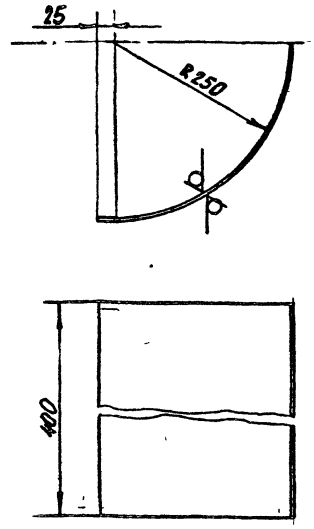

Неуказанные предельные отклонения размеров H14; h14.

Изм	Лист	№ докум	Подп	Дата	А20Б066 012			
Разраб		Рувинская			Лист	Лит	Масса	Масштаб
Пров		Комиссаров				Н	3,9	1:5
Рук группы		Грановский				Лист	Листов 1	
Н контр		Фрадкин			Лист Б5.0 ГОСТ 19903-74 / ВСт3пс2 ГОСТ 14637-79	Госстрой СССР Сантехпроект г. Москва		
Утв		Спивак						

Формат А4

Инв № подл | Подп и дата | Взам инв № | Инв № дубл | Подп и дата

А20Б066.013

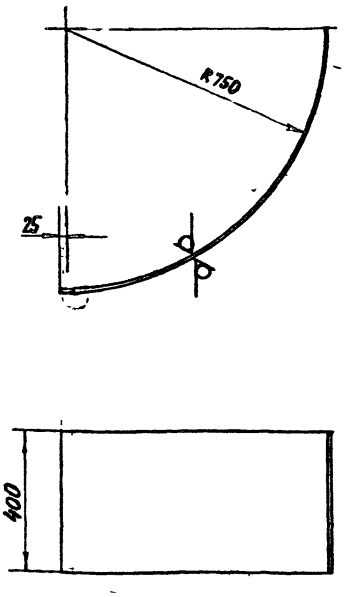

Неуказанные предельные отклонения размеров H14; h14

Изм	Лист	№ докум	Подп	Дата	А20Б066.013			
Разраб		Рувинская			Лист	Лит	Масса	Масштаб
Пров		Комиссаров				Н	11,8	1.10
Рук группы		Грановский				Лист	Листов 1	
Н контр		Фрадкин			Лист Б5.0 ГОСТ 19903-74 / ВСт3пс2 ГОСТ 14637-79	Госстрой СССР Сантехпроект г. Москва		
Утв		Спивак						

Формат А4

А20Б066.021

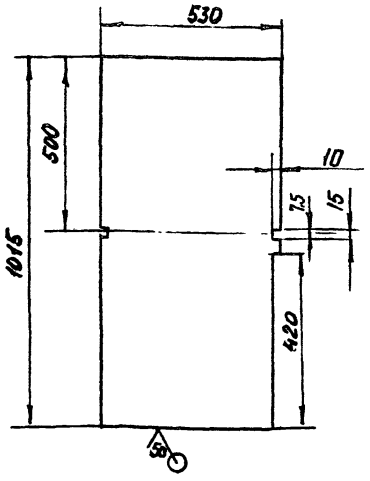

Неуказанные предельные отклонения размеров H14; h14; $\pm\frac{t_2}{2}$

Изм	Лист	№ докум	Подп.	Дата	А20Б066.021			
Разраб		Рувинская			Стенка	Лит	Масса	Масштаб
Пров		Комиссаров				Н	23,4	1:10
Рук группы		Грановский				Лист	Листов 1	
Н контр		Фрадкин			Лист Б5.0 ГОСТ 19903-74 / ВСт3пс2 ГОСТ 14637-79	Госстрой СССР Сантехпроект г. Москва		
Утв		Спивак						

Инв № подл | Подп и дата | Взам инв № | Инв № дубл | Подп и дата

Формат	Зона	Поз.	Обозначение	Наименование	Кол.	Примечание
				Документация		
А3			А20Б066.030СБ	Сборочный чертеж		
				Детали		
А4	1		А20Б066.031	Стенка	2	
А4	2		А20Б066.032	Стенка	2	
Б4	3		А20Б066.033	Уголок L=1010-2,3		
				Уголок 63х63х5-Б-ГОСТ8509-72 / ВСт3пс2 ГОСТ535-79	2	4,9 кг
Б4	4		А20Б066.034	Уголок L=736-2,0		
				Уголок 63х63х5-Б-ГОСТ8509-72 / ВСт3пс2 ГОСТ535-79	2	3,5 кг

Изм.	Лист	№ докум.	Подп.	Дата
Разраб.		Рубинская		
Пров.		Комиссаров		
Рук.группы		Грановский		
Н.контр.		Фрадкин		
Утв.		Спивак		

А20Б066.030

Короб N3

Лит.	Лист	Листов
И		1

Госстрой СССР Сантехпроект г. Москва

Формат А4

Формат	Зона	Поз.	Обозначение	Наименование	Кол.	Примечание
				Документация		
А2			А20Б066.040СБ	Сборочный чертеж		
				Детали		
А4	1		А20Б066.041	Стенка	1	
А4	2		А20Б066.042	Стенка	1	
А4	3		А20Б066.043	Стенка	1	
Б4	4		А20Б066.044	Уголок L=1010-23		
				Уголок 63х63х5-Б-ГОСТ8509-72 / ВСт3пс2 ГОСТ535-79	2	4,8 кг
Б4	5		А20Б066.045	Уголок L=736-2,0		
				Уголок 63х63х5-Б-ГОСТ8509-72 / ВСт3пс2 ГОСТ535-79	2	3,5 кг
Б4	6		А20Б066.046	Полоса L=390-1,4		
				Полоса 5х50-Б-ГОСТ103-79 / ВСт3пс2 ГОСТ535-79	2	0,8 кг
Б4	7		А20Б066.047	Полоса L=1000-2,3		
				Полоса 5х50-Б-ГОСТ103-79 / ВСт3пс2 ГОСТ535-79	2	2,0 кг
Б4	8		А20Б066.048	Стенка		
				Лист Б5,0 ГОСТ19903-74 / ВСт.3пс2 ГОСТ14637-79		
				105-0,87 х 600-2,3	1	43,2 кг
А4	9		А20Б066.049	Стенка	1	

Изм.	Лист	№ докум.	Подп.	Дата
Разраб.		Рубинская		
Пров.		Комиссаров		
Рук.группы		Грановский		
Н.контр.		Фрадкин		
Утв.		Спивак		

А20Б066.040

Короб N4

Лит.	Лист	Листов
И		1

Госстрой СССР Сантехпроект г. Москва

Формат А4

Формат	Зона	Поз.	Обозначение	Наименование	Кол.	Примечание
				Документация		
А3			А20Б066.050СБ	Сборочный чертеж		
				Детали		
А4	1		А20Б066.051	Стенка	2	
А4	2		А20Б066.052	Стенка	1	
А4	3		А20Б066.053	Стенка	1	
Б4	4		А20Б066.054	Уголок L=600-1,75		
				Уголок 45х45х5-Б-ГОСТ8509-72 / ВСт3пс2 ГОСТ535-79	2	1,9 кг
Б4	5		А20Б066.055	Уголок L=410-1,55		
				Уголок 45х45х5-Б-ГОСТ8509-72 / ВСт3пс2 ГОСТ535-79	2	1,4 кг
Б4	6		А20Б066.056	Полоса L=590-1,75		
				Полоса 5х50-Б-ГОСТ103-79 / ВСт3пс2 ГОСТ535-79	2	1,2 кг
Б4	7		А20Б066.057	Полоса L=490-1,55		
				Полоса 5х50-Б-ГОСТ103-79 / ВСт3пс2 ГОСТ535-79	2	0,96 кг

Изм.	Лист	№ докум.	Подп.	Дата
Разраб.		Рубинская		
Пров.		Грановский		
Рук.группы		Грановский		
Н.контр.		Фрадкин		
Утв.		Спивак		

А20Б066.050

Короб N5

Лит.	Лист	Листов
И		1

Госстрой СССР Сантехпроект г. Москва

Формат А4

Формат	Зона	Поз.	Обозначение	Наименование	Кол.	Примечание
				Документация		
А3			А20Б066.060СБ	Сборочный чертеж		
				Детали		
				Полоса		
				Полоса 5х50-Б-ГОСТ103-79 / ВСт.3пс2 ГОСТ535-79		
Б4	1		А20Б066.059	ℓ = 690-2	2	1,35кг
Б4	2		А20Б066.061	ℓ = 590-2	2	1,15кг
Б4	3		А20Б066.062	ℓ = 500-2	2	1,0кг
Б4	4		А20Б066.063	ℓ = 595-2	1	1,16кг
Б4	5		А20Б066.064	ℓ = 475-2	1	0,93кг
				Лист		
				Лист Б5,0 ГОСТ19903-74 / ВСт.3 пс2 ГОСТ14637-79		
Б4	6		А20Б066.065	510-2 х 610-2	1	12,2кг
Б4	7		А20Б066.066	510-2 х 1325-3	1	26,4кг
Б4	8		А20Б066.067	500-2 х 825-3	1	16,2кг
Б4	9		А20Б066.068	605-2 х 825-3	1	19,5кг
Б4	10		А20Б066.069	605-2 х 1325-3	1	31,5кг

Изм.	Лист	№ докум.	Подп.	Дата
Разраб.		Литехино		
Пров.		Рубинская		
Рук.группы		Грановский		
Н.контр.		Фрадкин		
Утв.		Спивак		

А20Б066.060

Короб N6

Лит.	Лист	Листов
И		1

Госстрой СССР Сантехпроект г. Москва

Формат А4

Инв.№подл. | Подп. и дата | Взам.инв.№ | Инв.№дубл. | Подп. и дата

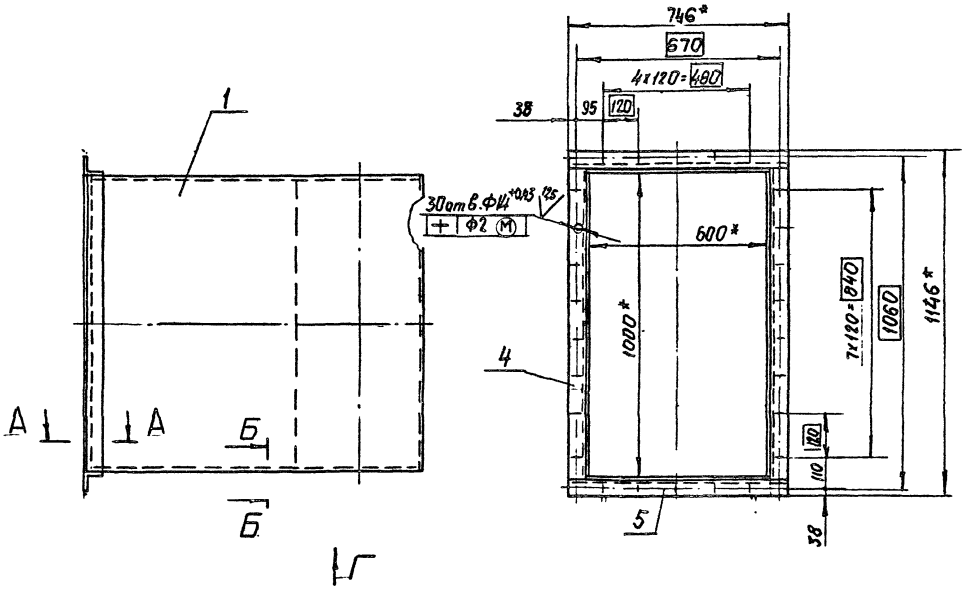

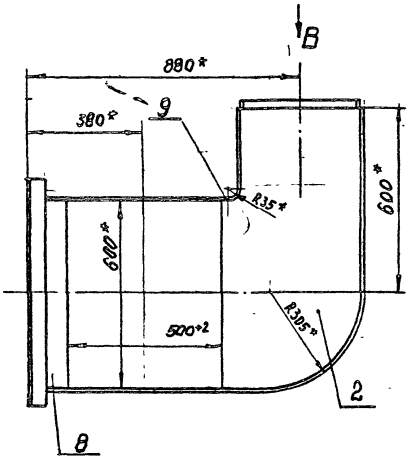

Вид Г

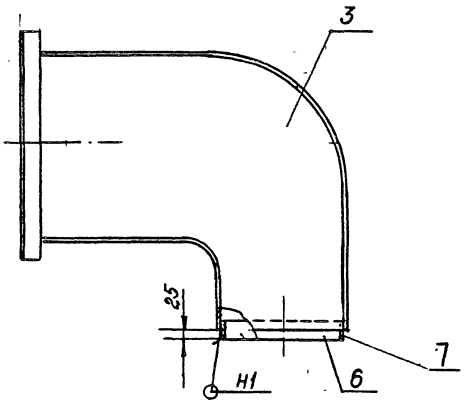

Вид В

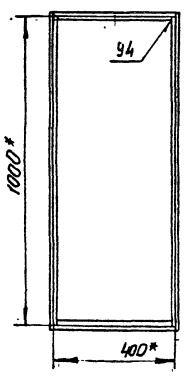

Б-Б
М 1:1

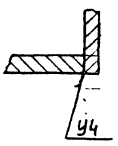

А-А
М 1:2

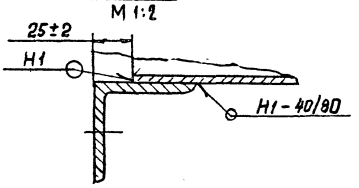

1.* Размеры для справок.
2 Сварные швы по ГОСТ 5264-80

					А20Б066.040СБ			
Изм	Лист	№ докум.	Подп	Дата	Короб N 4	Лит.	Масса	Масштаб
Разраб.		Рубинская				И	176,5	1:10
Пров.		Комиссаров				Лист	Листов 1	
Рук.группы		Грановский				Госстрой СССР Сантехпроект г. Москва		
Гл.спец.		Жиомирская						
Н.контр.		Фрадкин						
Утв.		Спивак						

А20Б066.041

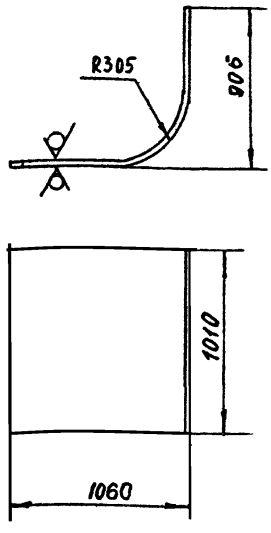

Неуказанные предельные отклонения размеров h14; $\pm\frac{t_2}{2}$

Изм.	Лист	№ докум.	Подп.	Дата	А20Б066.041			
Разраб.		Рубинская			Стенка	Лит.	Масса	Масштаб
Пров.		Комиссаров				Н	43,2	1:20
Рук. группы		Грановский				Лист	Листов 1	
Н. контр.		Фрадкин			Лист Б5.0 ГОСТ 19903-74 / В Ст.3 пс 2 ГОСТ 14637-79	Госстрой СССР Сантехпроект г. Москва		
Утв.		Сливак						

Формат А4

А20Б066.049

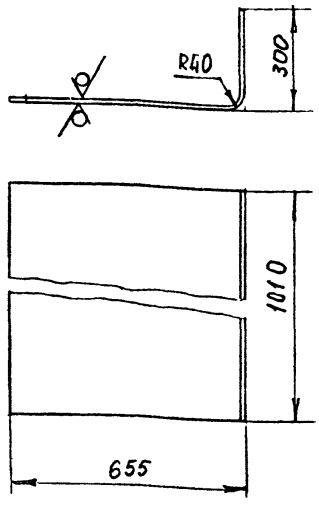

Неуказанные предельные отклонения размеров h14; $\pm\frac{t_2}{2}$

Изм.	Лист	№ докум.	Подп.	Дата	А20Б066.049			
Разраб.		Рубинская			Стенка	Лит.	Масса	Масштаб
Пров.		Комиссаров				А	27,5	1:10
Рук. группы		Грановский				Лист	Листов 1	
Н. контр.		Фрадкин			Лист Б5.0 ГОСТ 19903-74 / В Ст.3 пс 2 ГОСТ 14637-79	Госстрой СССР Сантехпроект г. Москва		
Утв.		Сливак						

Формат А4

Инв. № подл. | Подп. и дата | Взам. инв. № | Инв. № дубл. | Подп. и дата

А20Б066.043

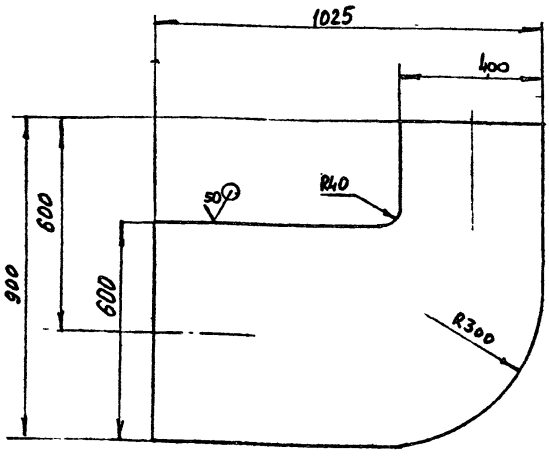

Неуказанные предельные отклонения размеров h14; $\pm\frac{t_2}{2}$

Изм.	Лист	№ докум.	Подп.	Дата	А20Б066.043			
Разраб.		Рубинская			Стенка	Лит.	Масса	Масштаб
Пров.		Комиссаров				У	24,5	1:10
Рук. группы		Грановский				Лист	Листов 1	
Н. контр.		Фрадкин			Лист Б5.0 ГОСТ 19903-74 / В Ст.3 пс 2 ГОСТ 14637-79	Госстрой СССР Сантехпроект г. Москва		
Утв.		Сливак						

Формат А4

А20Б066.042

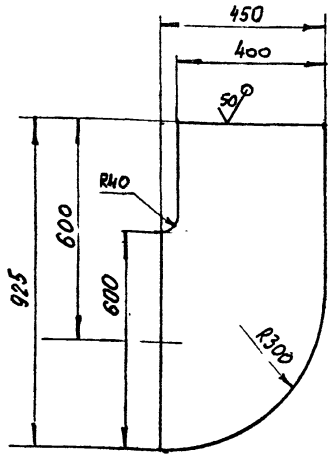

Неуказанные предельные отклонения размеров h14; $\pm\frac{t_2}{2}$.

Изм.	Лист	№ докум.	Подп.	Дата	А20Б066 042			
Разраб.		Рубинская			Стенка	Лит.	Масса	Масштаб
Пров.		Комиссаров				Н	15,7	1:10
Рук. группы		Грановский				Лист	Листов 1	
Н. контр.		Фрадкин			Лист Б5.0 ГОСТ 19903-74 / В Ст.3 пс 2 ГОСТ 14637-79	Госстрой СССР Сантехпроект г. Москва		
Утв.		Сливак						

Инв. № подл. | Подп. и дата | Взам. инв. № | Инв. № дубл. | Подп. и дата

Формат А4

А20Б066.050СБ

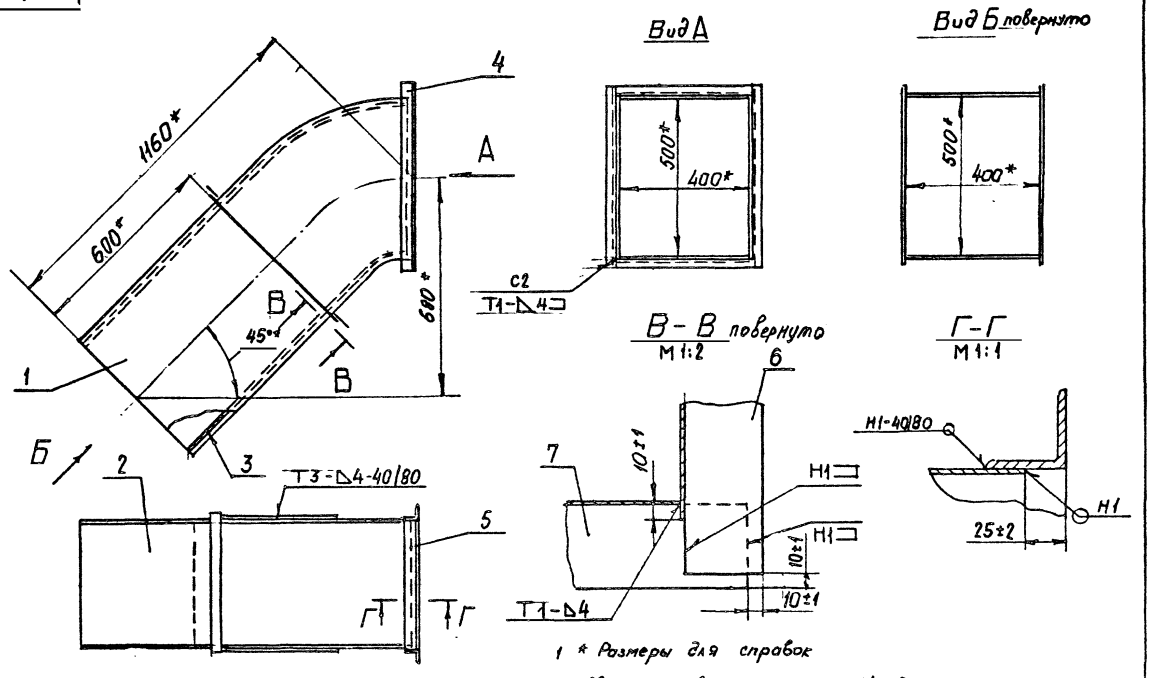

1 * Размеры для справок

2. Сварные швы по ГОСТ 5264-80.

Изм	Лист	№ докум	Подп	Дата	А20Б066.050СБ			
Разраб		Рувинская			Короб №5	Лит.	Масса	Масштаб
Пров.		Грановский				И	69,6	1:10
Рук.группы		Грановский				Лист	Листов 1	
Гл.спец.		Ушомирская				Госстрой СССР Сантехпроект г. Москва		
Н.контр		Фрадкин						
Утв.		Спивак						

Формат А3

А20Б066.130СБ

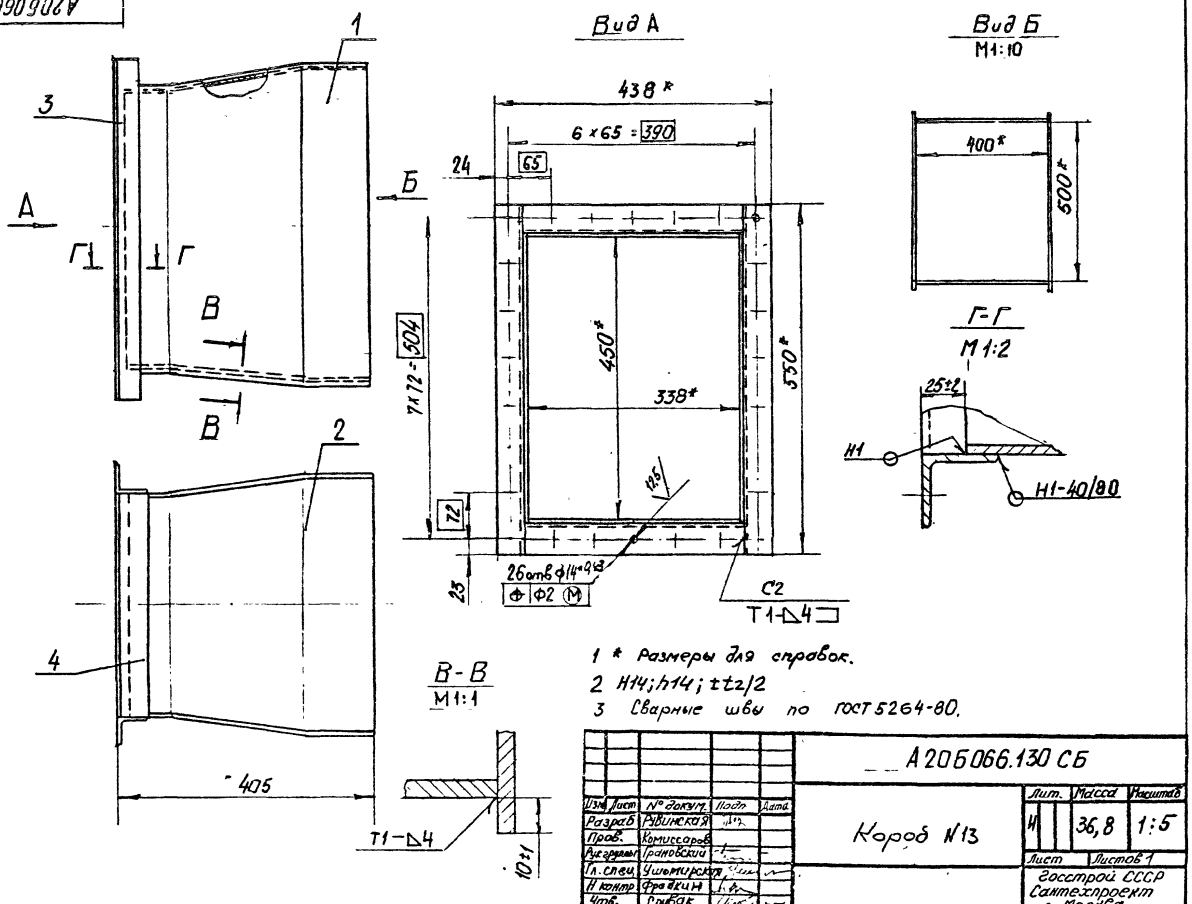

1 * Размеры для справок.

2 Н14; h14; ±t2/2

3 Сварные швы по ГОСТ 5264-80.

Изм	Лист	№ докум	Подп	Дата	А20Б066.130 СБ			
Разраб		Рувинская			Короб №13	Лит.	Масса	Масштаб
Пров.		Комиссаров				И	36,8	1:5
Рук.группы		Грановский				Лист	Листов 1	
Гл.спец.		Ушомирская				Госстрой СССР Сантехпроект г. Москва		
Н.контр		Фрадкин						
Утв.		Спивак						

21772-03 13

Формат А3

Формат	Зона	Поз.	Обозначение	Наименование	Кол.	Примечание
				Документация		
А3			А20Б066.070 СБ	Сборочный чертеж		
				Детали		
А4		1	А20Б066.071	Стенка	2	
Б4		2	А20Б066.072	Стенка		
				Лист Б50 ГОСТ 19903-74 / Вст3пс2 ГОСТ 14637-79		
				600-1,75 × 1385-3,1	2	31,4 кг
Б4		3	А20Б066.073	Ребро		
				Полоса 5×50-Б-ГОСТ 103-79 / Вст3пс2 ГОСТ 535-79		
				L=590-1,75	2	1,2 кг
Б4		4	А20Б066.074	Ребро		
				Полоса 5×50-Б-ГОСТ 103-79 / Вст3пс2 ГОСТ 535-79		
				L=690-2,0	2	1,4 кг
Б4		5	А20Б066.075	Уголок; L=622-1,75		
				Уголок 56×56×5-Б-ГОСТ 8509-72 / Вст3пс2 ГОСТ 535-79	2	2,6 кг
Б4		6	А20Б066.076	Уголок; L=610-1,75		
				Уголок 56×56×5-Б-ГОСТ 8509-72 / Вст3пс2 ГОСТ 535-79	2	2,5 кг

Изм.	Лист	№ докум.	Подп.	Дата
Разраб.		Митехина		
Пров.		Рубинская		
Рук.группы		Громовский		
Н. контр.		Фрадкин		
Утв.		Сливак		

А20Б066.070

Короб №7

Лит.	Лист	Листов
И		1

Госстрой СССР Сантехпроект г. Москва

Формат А4

Формат	Зона	Поз.	Обозначение	Наименование	Кол.	Примечание
				Документация		
А3			А20Б066.080 СБ	Сборочный чертеж		
				Детали		
А4		1	А20Б066.081	Стенка	2	
А4		2	А20Б066.082	Стенка	1	
А4		3	А20Б066.083	Стенка	1	
Б4		4	А20Б066.084	Полоса L=500-1,55		
				Полоса 5×50-Б-ГОСТ 103-79 / Вст3пс2 ГОСТ 535-79	4	0,98 кг
Б4		5	А20Б066.085	Полоса L=590-1,75		
				Полоса 5×50-Б-ГОСТ 103-79 / Вст3пс2 ГОСТ 535-79	4	1,2 кг
Б4		6	А20Б066.086	Полоса L=690-1,75		
				Полоса 5×50-Б-ГОСТ 103-79 / Вст3пс2 ГОСТ 535-79	2	1,4 кг
Б4		7	А20Б066.087	Полоса L=590-1,75		
				Полоса 5×50-Б-ГОСТ 103-79 / Вст3пс2 ГОСТ 535-79	2	1,2 кг

Изм.	Лист	№ докум.	Подп.	Дата
Разраб.		Рубинская		
Пров.		Калиберов		
Рук.группы		Громовский		
Н. контр.		Фрадкин		
Утв.		Сливак		

А20Б066.080

Короб №8

Лит.	Лист	Листов
И		1

Госстрой СССР Сантехпроект г. Москва

Формат А4

Формат	Зона	Поз.	Обозначение	Наименование	Кол.	Примечание
				Документация		
А3			А20Б066.110 СБ	Сборочный чертеж		
				Детали		
А4		1	А20Б066.111	Стенка	2	
Б4		2	А20Б066.112	Стенка		
				Лист Б50 ГОСТ 19903-74 / Вст3пс2 ГОСТ 14637-79		
				600-1,75 × 445-1,55	2	11,8 кг
Б4		3	А20Б066.113	Уголок		
				Уголок 56×56×5-Б-ГОСТ 8509-72 / Вст3пс2 ГОСТ 535-79		
				L=622-1,75	2	2,6 кг
Б4		4	А20Б066.114	Уголок		
				Уголок 56×56×5-Б-ГОСТ 8509-72 / Вст3пс2 ГОСТ 535-79		
				L=610-1,75	2	2,5 кг

Изм.	Лист	№ докум.	Подп.	Дата
Разраб.		Митехина		
Пров.		Рубинская		
Рук.группы		Громовский		
Н. контр.		Фрадкин		
Утв.		Спивак		

А20Б066.110

Короб №11

Лит.	Лист	Листов
И		1

Госстрой СССР Сантехпроект г. Москва

Формат А4

Формат	Зона	Поз.	Обозначение	Наименование	Кол.	Примечание
				Документация		
А3			А20Б066.120СБ	Сборочный чертеж		
				Детали		
А4		1	А20Б066.121	Стенка	2	
Б4		2	А20Б066.122	Уголок		
				Уголок 63×63×5-Б-ГОСТ 8509-72 / Вст3пс2 ГОСТ 535-79		
				L=1010-2,3	2	4,8 кг
Б4		3	А20Б066.123	Уголок		
				Уголок 63×63×5-Б-ГОСТ 8509-72 / Вст3пс2 ГОСТ 535-79		
				L=735-2,0	2	3,5 кг
Б4		4	А20Б066.124	Стенка		
				Лист Б50 ГОСТ 19903-74 / Вст3пс2 ГОСТ 14637-79		
				600-1,75 × 80-0,74	2	1,9 кг

Изм.	Лист	№ докум.	Подп.	Дата
Разраб.		Рубинская		
Пров.		Калиберов		
Рук.группы		Громовский		
Н. контр.		Фрадкин		
Утв.		Сливак		

А20Б066.120

Короб №12

Лит.	Лист	Листов
И		1

Госстрой СССР Сантехпроект г. Москва

Формат А4

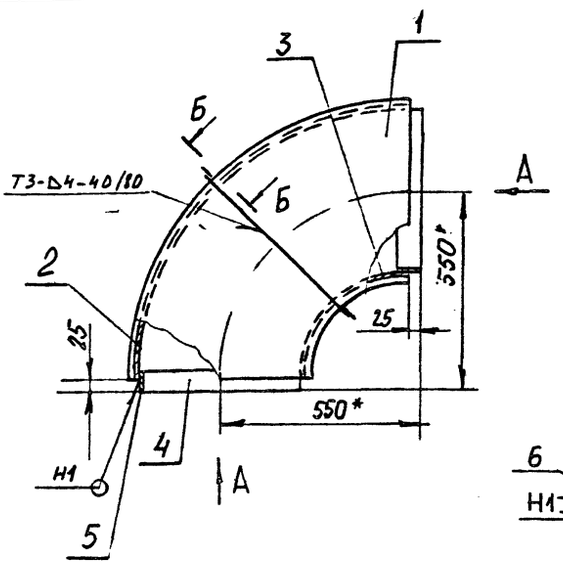

Вид А

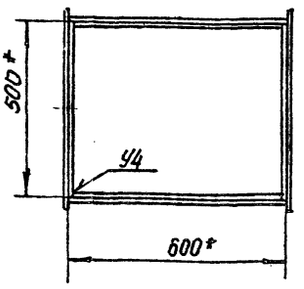

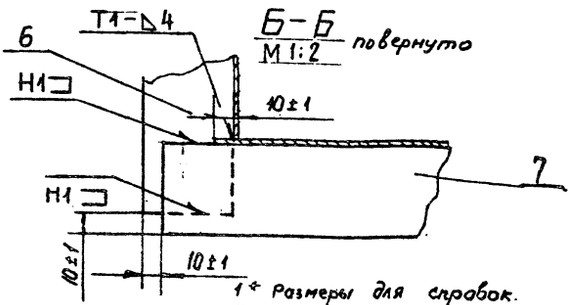

Б-Б
М 1:2
повернуто

1* Размеры для справок.
2. Неуказанные предельные отклонения размеров h_{14}.
3. Сварные швы по ГОСТ 5264-80

Изм.	Лист	№ докум.	Подп.	Дата
Разраб.		Рубинская		
Пров.		Комиссаров		
Рук. группы		Грановский		
Н. контр.		Фрадкин		
Утв.		Сливак		

А20Б066.080СБ

Короб N8

Лит.	Масса	Масштаб
И	80,0	1:10

Лист | Листов 1

Госстрой СССР Сантехпроект г. Москва

Формат А3

Вид А

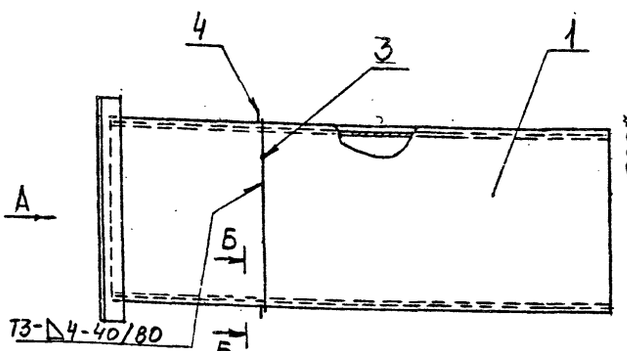

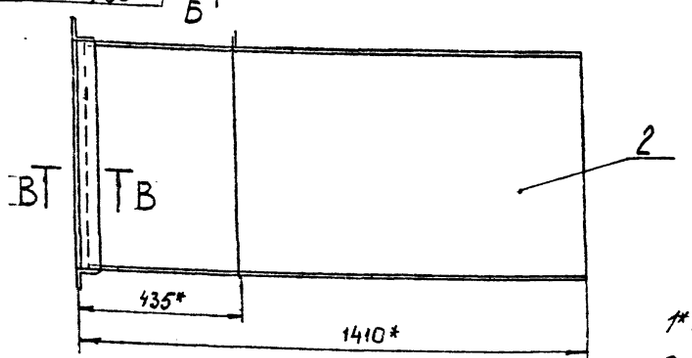

В-В
М1:2

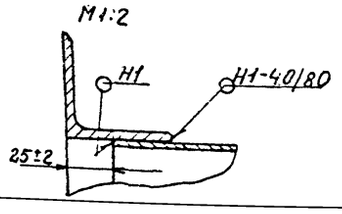

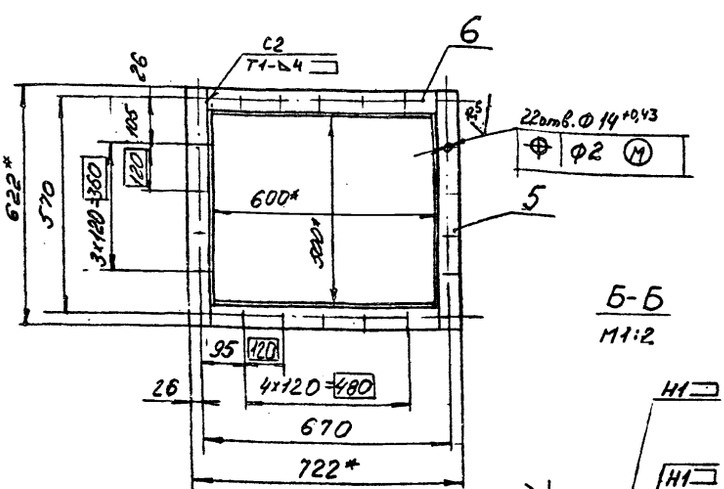

Б-Б
М1:2

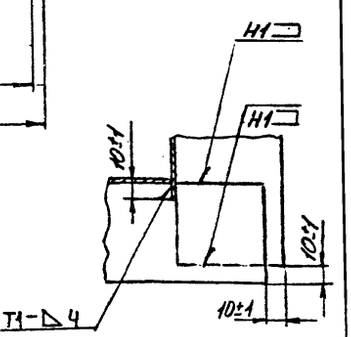

1* Размеры для справок.
2 Сварные швы по ГОСТ 5264-80

Изм.	Лист	№ докум.	Подп.	Дата
Разраб.		Рубинская		
Пров.		Комиссаров		
Рук. группы		Грановский		
Н. контр.		Фрадкин		
Утв.		Сливак		

А20Б066.070СБ

Короб N7

Лит.	Масса	Масштаб
И	148,8	1:10

Лист | Листов 1

Госстрой СССР Сантехпроект г. Москва

Формат А3

А20Б066.083

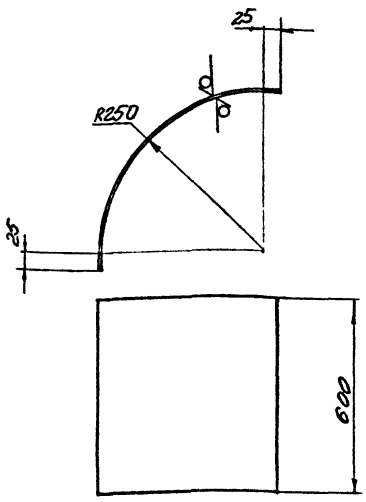

Неуказанные предельные отклонения размеров: h14; ±t2/2

Изм.	Лист	№ докум.	Подп.	Дата
Разраб.		Митехина		
Пров.		Рубинская		
Рук. группы		Романовский		
Н. контр.		Фрадкин		
Утв.		Сливак		

А20Б066.083

Стенка

Лит.	Масса	Масштаб
1	11,5	1:10

Лист | Листов 1

Лист 65.0 ГОСТ 19903-74
ВСт3пс2 ГОСТ 14637-79

Госстрой СССР Сантехпроект г. Москва

Формат А4

А20Б066.071

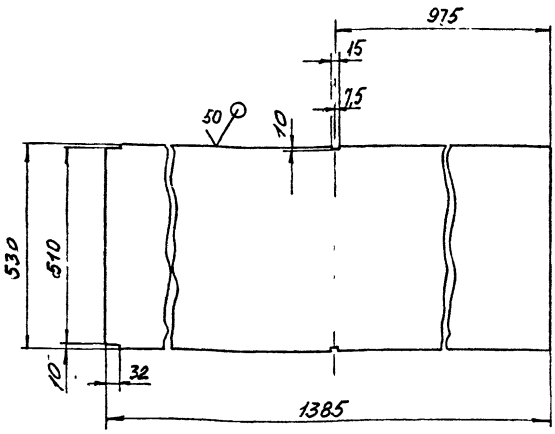

Неуказанные предельные отклонения размеров: H14; h14; ±t2/2

Изм.	Лист	№ докум.	Подп.	Дата
Разраб.		Митехина		
Пров.		Рубинская		
Рук. группы		Романовский		
Н. контр.		Фрадкин		
Утв.		Сливак		

А20Б066.071

Стенка

Лит.	Масса	Масштаб
И	35,3	1:10

Лист | Листов 1

Лист 65.0 ГОСТ 19903-74
ВСт3пс2 ГОСТ 14637-79

Госстрой СССР Сантехпроект г. Москва

Формат А4

А20Б066.121

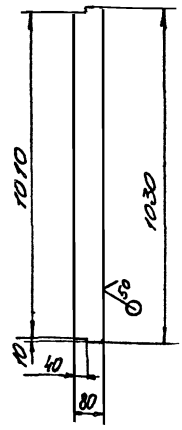

Неуказанные предельные отклонения размеров: h14; ±t2/2

Изм.	Лист	№ докум.	Подп.	Дата
Разраб.		Митехина		
Пров.		Рубинская		
Рук. группы		Романовский		
Н. контр.		Фрадкин		
Утв.		Сливак		

А20Б066.121

Стенка

Лит.	Масса	Масштаб
И	3,6	1:10

Лист | Листов 1

Лист 65.0 ГОСТ 19903-74
ВСт3пс2 ГОСТ 14637-79

Госстрой СССР Сантехпроект г. Москва

Формат А4

А20Б066.001

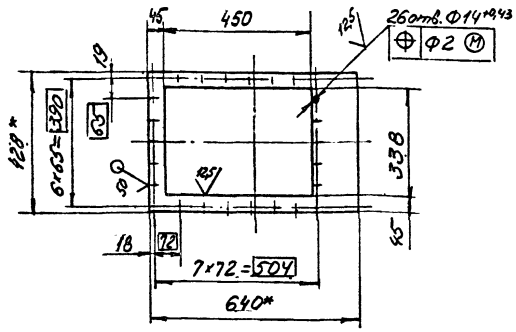

1* Размеры для справок.
2. H14; h14; ±t2/2

Изм.	Лист	№ докум.	Подп.	Дата
Разраб.		Митехина		
Пров.		Рубинская		
Рук. группы		Романовский		
Н. контр.		Фрадкин		
Утв.		Сливак		

А20Б066.001

Лист

Лит.	Масса	Масштаб
И	4,0	1:10

Лист | Листов 1

Лист 65.0 ГОСТ 19903-74
ВСт3пс2 ГОСТ 14637-79

Госстрой СССР Сантехпроект г. Москва

Формат А4

А20Б066.131

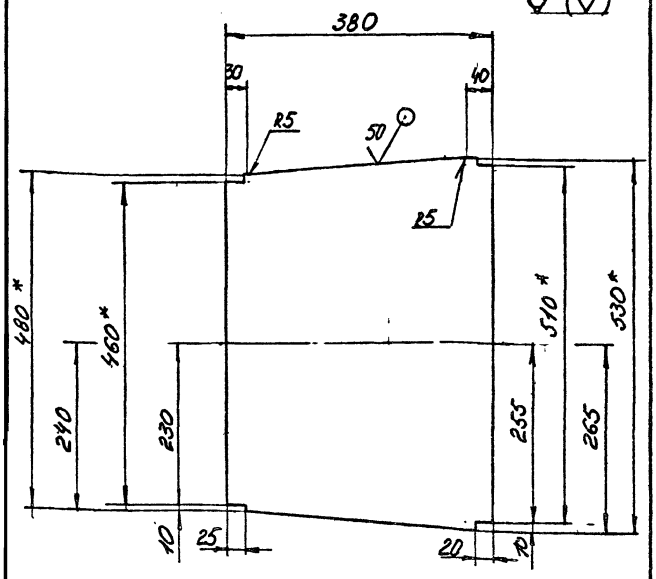

1* Размеры для справок.
2. H14; h14; ±t2/2

Изм.	Лист	№ докум.	Подп.	Дата	А20Б066.131			
Разраб.		Митехина			Стенка	Лит.	Масса	Масштаб
Пров.		Рубинская				Ч	7,8	1:5
Рук. группы		Романовский				Лист	Листов 1	
Н. контр.		Фрадкин			Б5,0 ГОСТ 19903-74 Лист ВСт.3пс2 ГОСТ 14637-79	Госстрой СССР Сантехпроект г. Москва		
Утв.		Спивак						

Инв. № подл. | Подп. и дата | Взам. инв. № | Инв. № дубл. | Подп. и дата

Формат А4

А20Б066.132

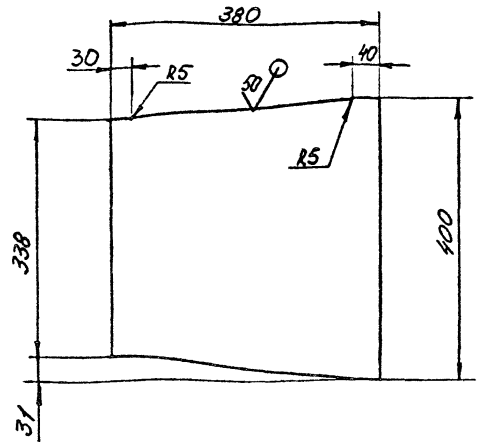

Неуказанные предельные отклонения размеров:
h14; ±t2/2

Изм.	Лист	№ докум.	Подп.	Дата	А20Б066.132			
Разраб.		Митехина			Стенка	Лит.	Масса	Масштаб
Пров.		Рубинская				Ч	7,5	1:5
Рук. группы		Романовский				Лист	Листов 1	
Н. контр.		Фрадкин			Б5,0 ГОСТ 19903-74 Лист ВСт.3пс2 ГОСТ 14637-79	Госстрой СССР Сантехпроект г. Москва		
Утв.		Спивак						

Инв. № подл. | Подп. и дата | Взам. инв. № | Инв. № дубл. | Подп. и дата

Формат А4

А20Б066.081

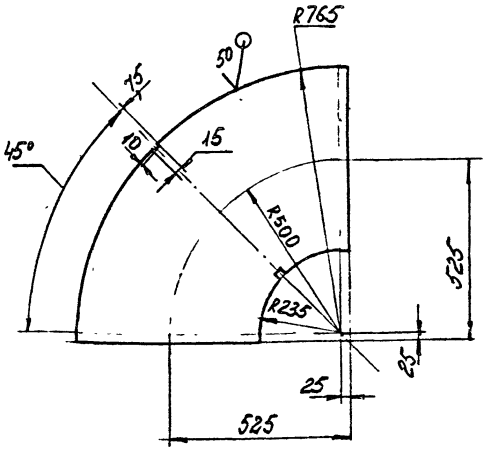

Неуказанные предельные отклонения размеров:
H14; h14; ±t2/2

Изм.	Лист	№ докум.	Подп.	Дата	А20Б066.081			
Разраб.		Митехина			Стенка	Лит.	Масса	Масштаб
Пров.		Рубинская				Ч	39,3	1:10
Рук. группы		Романовский				Лист	Листов 1	
Н. контр.		Фрадкин			Б5,0 ГОСТ 19903-74 Лист ВСт.3пс2 ГОСТ 14637-79	Госстрой СССР Сантехпроект г. Москва		
Утв.		Спивак						

Инв. № подл. | Подп. и дата | Взам. инв. № | Инв. № дубл. | Подп. и дата

Формат А4

А20Б066.082

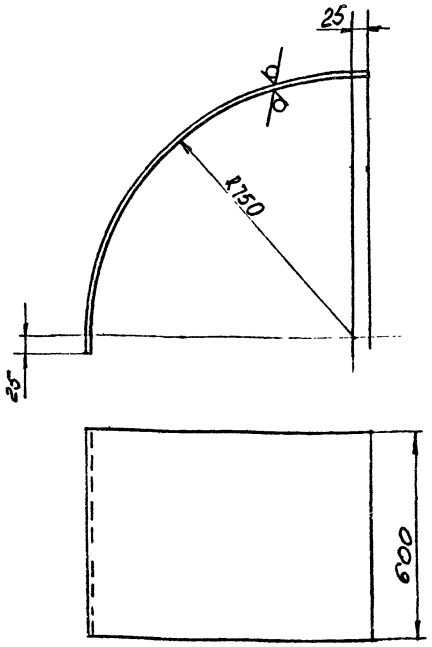

Неуказанные предельные отклонения размеров. h14; ±t2/2

Изм.	Лист	№ докум.	Подп.	Дата	А20Б066.082			
Разраб.		Митехина			Стенка	Лит.	Масса	Масштаб
Пров.		Рубинская				Ч	19,6	1:10
Рук. группы		Романовский				Лист	Листов 1	
Н. контр.		Фрадкин			Б5,0 ГОСТ 19903-74 Лист ВСт.3пс2 ГОСТ 14637-79	Госстрой СССР Сантехпроект г. Москва		
Утв.		Спивак						

Инв. № подл. | Подп. и дата | Взам. инв. № | Инв. № дубл. | Подп. и дата

Формат А4

А20Б066.090

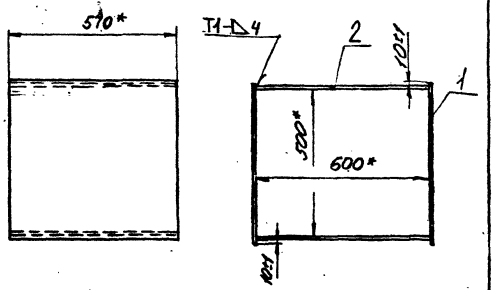

1* Размеры для справок.
2. Сварные швы по ГОСТ 5264-80

Формат	Зона	Поз.	Обозначение	Наименование	Кол.	Примечание
				Детали		
БУ		1	А20Б066.091	Стенка; 530-175 × 570-175		
				Лист Б5,0 ГОСТ 19903-74		
				Вст3пс2 ГОСТ 14637-79	2	11,8 кг
БУ		2	А20Б066.092	Стенка; 600-175 × 570-175		
				Лист Б5,0 ГОСТ 19903-74		
				Вст3пс2 ГОСТ 14637-79	2	13,7 кг

А20Б066.090

Изм.	Лист	№ докум.	Подп.	Дата
Разраб.		Митехина		
Пров.		Рувинская		
Рук. группы		Грановский		
Н. контр.		Фрадкин		
Утв.		Спивак		

Короб № 9

Лит.	Масса	Масштаб
И	25,5	1:10

Лист | Листов 1

Госстрой СССР
Сантехпроект
г. Москва

формат А4

А20Б066.140

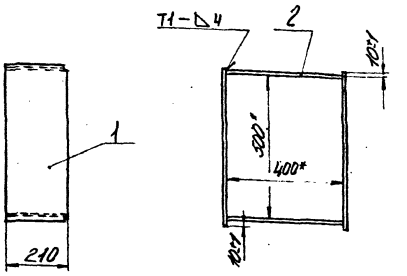

1* Размеры для справок.
2. Сварные швы по ГОСТ 5264-80

Формат	Зона	Поз.	Обозначение	Наименование	Кол.	Примечание
				Детали		
А4		1	А20Б066.141	Стенка	2	
БУ		2	А20Б066.142	Стенка		
				Лист Б5,0 ГОСТ 19903-74		
				Вст3пс2 ГОСТ 14637-79		
				400-14 × 210-115	2	3,9 кг

А20Б066.140

Изм.	Лист	№ докум.	Подп.	Дата
Разраб.		Митехина		
Пров.		Рувинская		
Рук. группы		Грановский		
Н. контр.		Фрадкин		
Утв.		Спивак		

Короб № 14

Лит.	Масса	Масштаб
И	23,5	1:10

Лист | Листов 1

Госстрой СССР
Сантехпроект
г. Москва

формат А4

А20Б066.141

√(√)

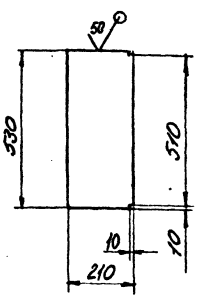

Неуказанные предельные отклонения размеров:
H14; h14; ±t2/2

А20Б066.141

Изм.	Лист	№ докум.	Подп.	Дата
Разраб.		Митехина		
Пров.		Рувинская		
Рук. группы		Грановский		
Н. контр.		Фрадкин		
Утв.		Спивак		

Стенка

Лит.	Масса	Масштаб
И	3,9	1:10

Лист | Листов 1

Лист Б5,0 ГОСТ 19903-74
Вст3пс2 ГОСТ 14637-79

Госстрой СССР
Сантехпроект
г. Москва

формат А4

А20Б066.100

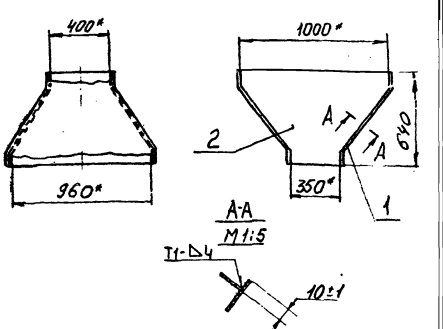

1* Размеры для справок
2. Сварные швы по ГОСТ 5264-80

Формат	Зона	Поз.	Обозначение	Наименование	Кол.	Примечание
				Детали		
А4		1	А20Б066.101	Стенка	2	
А4		2	А20Б066.102	Стенка	2	

А20Б066.100

Изм.	Лист	№ докум.	Подп.	Дата
Разраб.		Митехина		
Пров.		Рувинская		
Рук. группы		Грановский		
Н. контр.		Фрадкин		
Утв.		Спивак		

Короб № 10

Лит.	Масса	Масштаб
И	80,0	1:20

Лист | Листов 1

Госстрой СССР
Сантехпроект
г. Москва

21772-03 18 формат А4

А205066.002

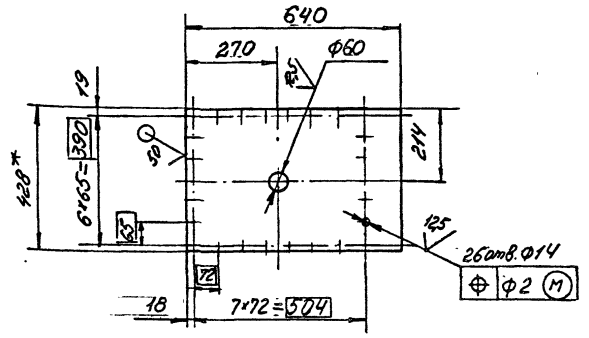

1* Размер для справок
2. Н14; h14; ±t2/2

Изм.	Лист	№ докум.	Подп.	Дата	
Разраб.		Митехина			
Пров.		Рывинская			
Рук. группы		Романовский			
Н. контр.		Фридкин			
Утв.		Спивак			

А205066.002

Заглушка

Лит.	Масса	Масштаб
И	11,8	1:10
Лист	Листов 1	

Госстрой СССР Сантехпроект г. Москва

Лист Б5.0 ГОСТ 19903-74
Вст.3пс.2 ГОСТ 14637-79

Формат А4

А205066.111

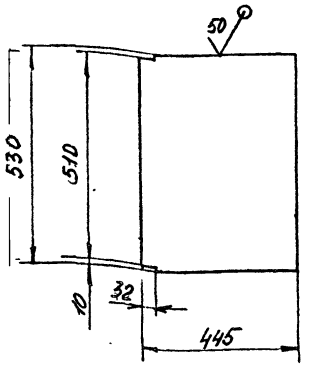

Неуказанные предельные отклонения размеров:
Н14; h14; ±t2/2

Изм.	Лист	№ докум.	Подп.	Дата	
Разраб.		Митехина			
Пров.		Рывинская			
Рук. группы		Романовский			
Н. контр.		Фридкин			
Утв.		Спивак			

А205066.111

Стенка

Лит.	Масса	Масштаб
И	11,8	1:10
Лист	Листов 1	

Госстрой СССР Сантехпроект г. Москва

Лист Б5.0 ГОСТ 19903-74
Вст.3пс.2 ГОСТ 14637-79

Формат А4

Инв.№ подл. | Подп. и дата | Взам.инв.№ | Инв.№ дубл. | Подп. и дата

А205066.110СБ

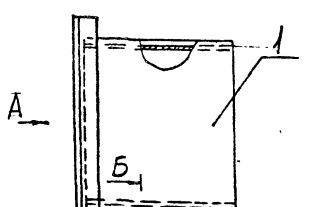

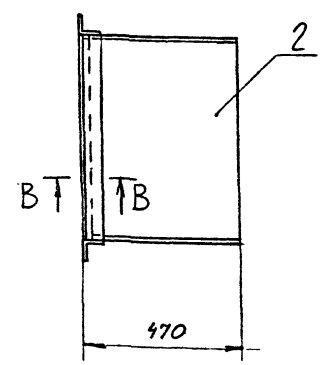

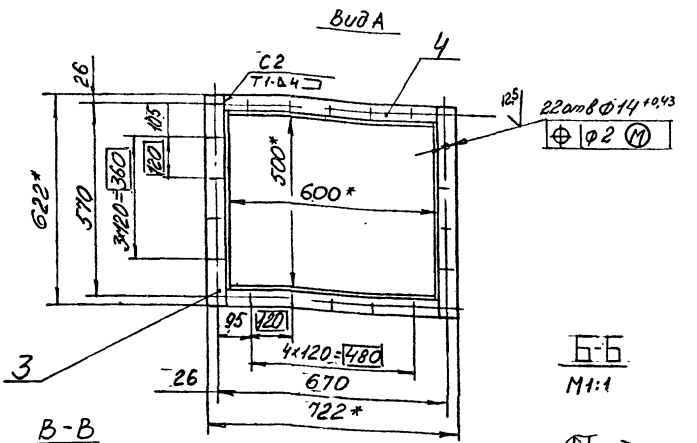

Б-Б
М1:1

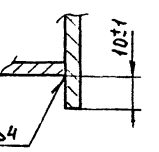

В-В
М1:2

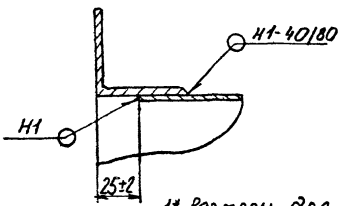

1* Размеры для справок.
2. Сварные швы по ГОСТ 5264-80

Изм.	Лист	№ докум.	Подп.	Дата	
Разраб.		Митехина			
Пров.		Рывинская			
Рук. группы		Романовский			
Н. контр.		Фридкин			
Утв.		Спивак			

А205066.110СБ

Короб N11

Лит.	Масса	Масштаб
И	57,4	1:10
Лист	Листов 1	

Госстрой СССР Сантехпроект г. Москва

А20Б066.031

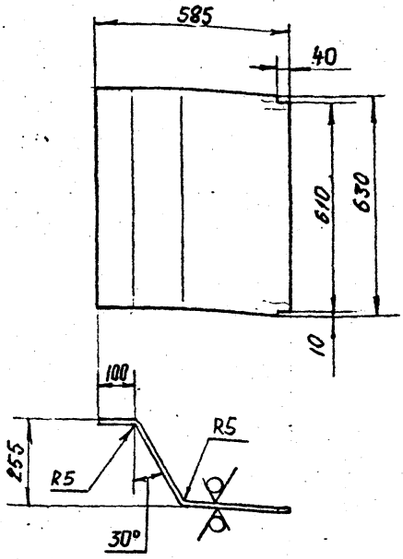

Неуказанные предельные отклонения размеров H14; h14; $\pm \frac{t_2}{2}$

Изм.	Лист	№ докум.	Подп.	Дата
Разраб.		Рубинская		
Пров.		Комиссаров		
Рук.группы		Грановский		
Н.контр.		Фрадкин		
Утв.		Спивак		

А20Б066.031

Стенка

Лит.	Масса	Масштаб
И	11,8	1:10

Лист | Листов 1

Лист Б5,0 ГОСТ 19903-74 Вст3кп2 ГОСТ 14637-79

Госстрой СССР Сантехпроект г. Москва

Формат А4

А20Б066.032

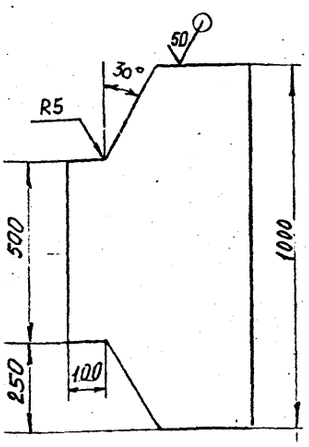

Неуказанные предельные отклонения размеров H14; h14; $\pm \frac{t_2}{2}$

Изм.	Лист	№ докум.	Подп.	Дата
Разраб.		Рубинская		
Пров.		Комиссаров		
Рук.группы		Грановский		
Н.контр.		Фрадкин		
Утв.		Спивак		

Инв.№подл. | Подп. и дата | Взам.инв.№ | Инв.№дубл. | Подп. и дата

А20Б066.032

Стенка

Лит.	Масса	Масштаб
И	27,5	1:10

Лист | Листов 1

Лист Б5,0 ГОСТ 19903-74 Вст3кп2 ГОСТ 14637-79

Госстрой СССР Сантехпроект г. Москва

Формат А4

А20Б066.120СБ

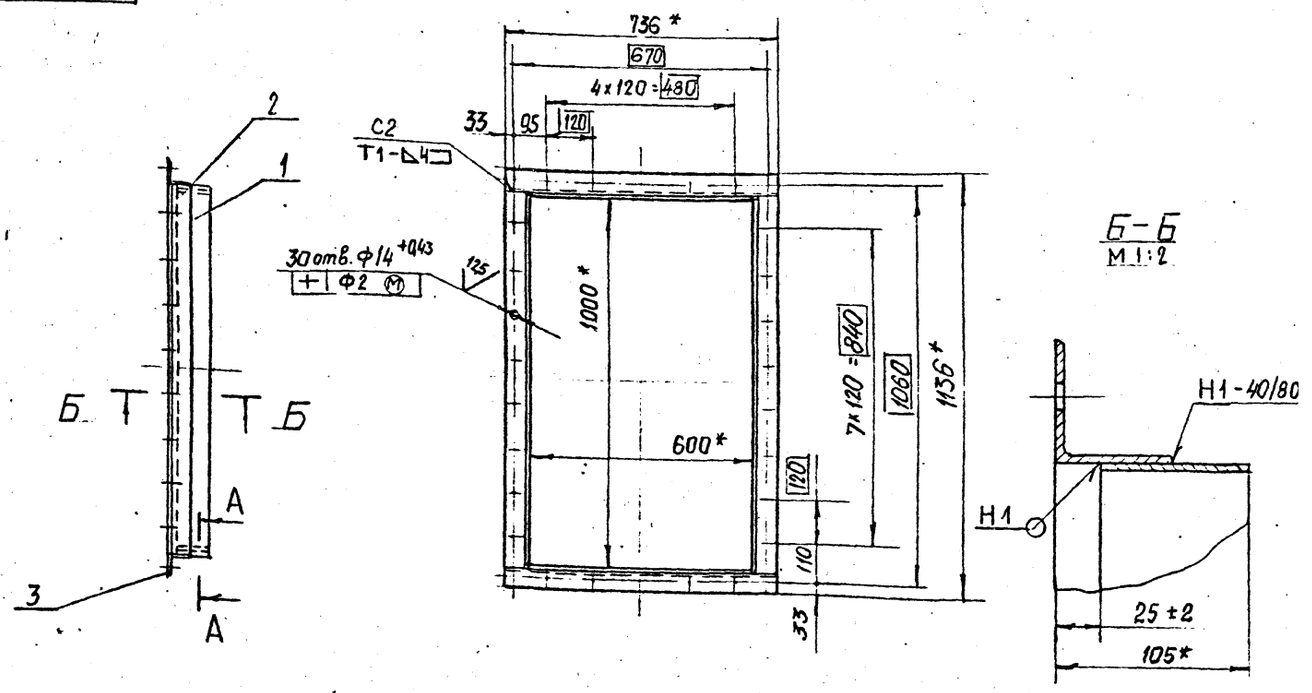

А-А
М1:1

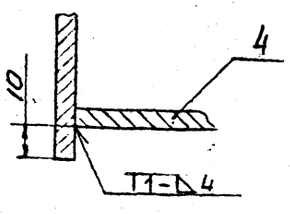

1* Размеры для справок.

2. Сварные швы по ГОСТ 5264-80.

Изм.	Лист	№ докум.	Подп.	Дата
Разраб.		Рубинская		
Пров.		Комиссаров		
Рук.группы		Грановский		
Гл.спец.		Унитарская		
Н.контр.		Фрадкин		
Утв.		Спивак		

А20Б066.120СБ

Короб. №12

Лит.	Масса	Масштаб
И	27,6	1:10

Лист | Листов 1

Госстрой СССР Сантехпроект г. Москва

А20Б066.102

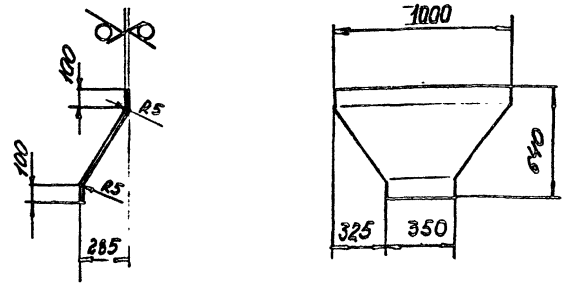

Неуказанные предельные отклонения размеров:
H14; h14; ±t2/2

Изм	Лист	№ докум	Подп.	Дата	А20Б066.102			
Разраб		Митехина			Стенка	Лит	Масса	Масштаб
Пров.		Рувинская				И	20,0	1:20
Рук.группы		Грановский				Лист	Листов 1	
Н.контр		Фрадкин			Лист Б5,0 ГОСТ 19903-74 / ВСт.3пс2 ГОСТ 14637-79	Госстрой СССР Сантехпроект г. Москва		
Утв		Спивак						

Формат А4

Формат	Зона	Поз.	Обозначение	Наименование	Кол.	Примечание
				Документация		
А3			А20Б066.130СБ	Сборочный чертеж		
				Детали		
А4		1	А20Б066.131	Стенка	2	
А4		2	А20Б066.132	Стенка	2	
Б4		3	А20Б066.133	Уголок		
				Уголок 45х45х5-Б-ГОСТ 9509-72 / ВСт.3пс2 ГОСТ 535-79		
				L = 550-1,75	2	1,9 кг
Б4		4	А20Б066.134	Уголок		
				Уголок 45х45х5-Б-ГОСТ 8509-72 / ВСт3пс2 ГОСТ 535-79		
				L = 348-1,4	2	1,2 кг

Изм	Лист	№ докум	Подп	Дата	А20Б066.135			
Разраб		Рувинская			Короб N13	Лит	Лист	Листов
Пров		Комиссаров				И		1
Рук.группы		Грановский				Госстрой СССР Сантехпроект г. Москва		
Н.контр		Фрадкин						
Утв		Спивак						

Формат А4

А20Б066.101

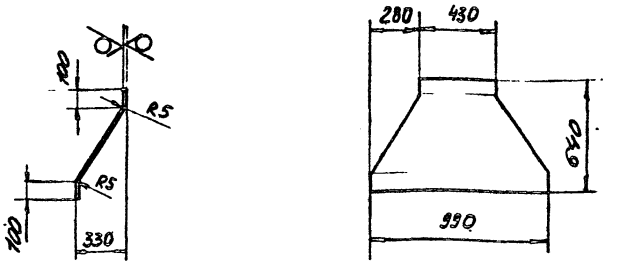

Неуказанные предельные отклонения размеров:
h14; ±t2/2

Изм	Лист	№ докум	Подп	Дата	А20Б066.101			
Разраб		Митехина			Стенка	Лит	Масса	Масштаб
Пров.		Рувинская				И	20,2	1:20
Рук.группы		Грановский				Лист	Листов 1	
Н.контр		Фрадкин			Лист Б5,0 ГОСТ 19903-74 / ВСт.3пс2 ГОСТ 14637-79	Госстрой СССР Сантехпроект г. Москва		
Утв.		Спивак						

Формат А4

Формат	Зона	Поз.	Обозначение	Наименование	Кол.	Примечание
				Документация		
А4			А20Б006.150СБ	Сборочный чертеж		
				Детали		
Б4		1	А20Б006.151	Швеллер		
				Швеллер 16 ГОСТ 8240-72 / ВСт3пс2 ГОСТ 535-79		
				L = 625-1,75	2	8,9 кг
Б4		2	А20Б006.152	Швеллер		
				Швеллер 16 ГОСТ 8240-72 / ВСт3пс2 ГОСТ 535-79		
				L = 2060-3,7	2	29,3 кг
Б4		3	А20Б006.153	Швеллер		
				Швеллер 16 ГОСТ 8240-72 / ВСт3пс2 ГОСТ 535-79		
				L = 432-1,55	4	6,1 кг
Б4		4	А20Б006.154	Плита		
				Лист Б8,0 ГОСТ 19903-74 / ВСт3пс2 ГОСТ 14637-79		
				200-1,15 × 200-1,15	4	25,1 кг

Изм	Лист	№ докум	Подп	Дата	А20Б006.150			
Разраб.		Митехина			Рама под экономайзер	Лит	Лист	Листов
Пров		Рувинская				И		1
Рук.группы		Грановский				Госстрой СССР Сантехпроект г. Москва		
Н.контр		Фрадкин						
Утв		Спивак						

Формат А1

Инв. № подл. | Подп. и дата | Взам. инв. № | Инв. № дубл. | Подп. и дата

А20Б066.150СБ

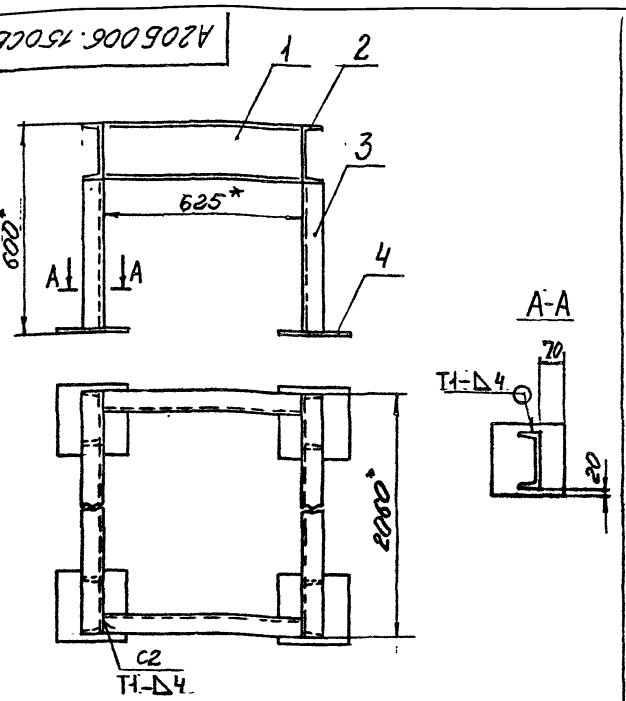

1. * Размеры для справок
2. Неуказанные предельные отклонения размеров: ±t2/2
3. Сварные швы по ГОСТ 5264-80

Изм	Лист	№ докум	Подп	Дата
Разраб		Митехина		
Пров.		Рувинская		
Рук. группы		Гроновский		
Гл. спец		Ушомирская		
Н. контр.		Фрадкин		
Утв.		Спивак		

А20Б066.150СБ

Рама под экономайзер

Лит	Масса	Масштаб
И	192,0	1:10

Лист | Листов 1

Госстрой СССР Сантехпроект г. Москва

Формат А4

А20Б066.051

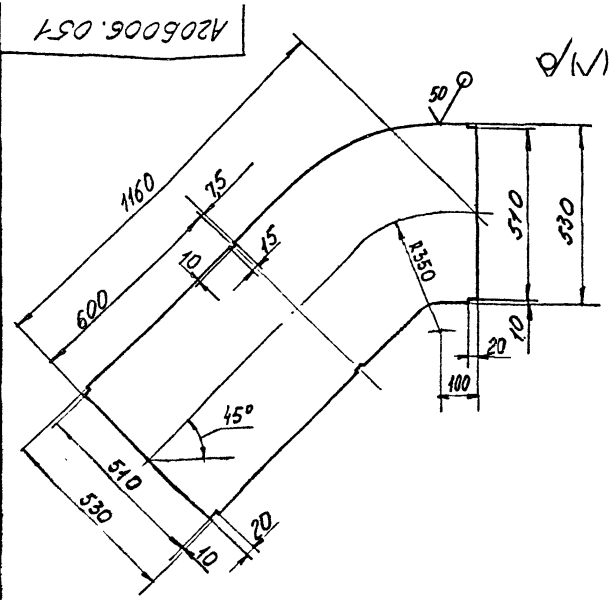

Неуказанные предельные отклонения размеров: H14; h14; ± t2/2

Изм	Лист	№ докум	Подп	Дата
Разраб		Митехина		
Пров.		Рувинская		
Рук. группы		Гроновский		
Н. контр.		Фрадкин		
Утв.		Спивак		

А20Б066.051

Стенка

Лит	Масса	Масштаб
И	23,5	1:10

Лист | Листов 1

Лист Б5,0 ГОСТ 19903-74 ВСт 3пс2 ГОСТ 14637-79

Госстрой СССР Сантехпроект г. Москва

Формат А4

А20Б066.052

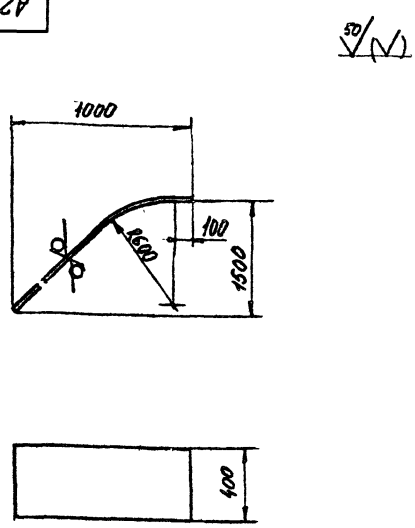

Неуказанные предельные отклонения размеров: h14; ± t2/2

Изм	Лист	№ докум	Подп	Дата
Разраб		Митехина		
Пров.		Рувинская		
Рук. группы		Гроновский		
Н. контр.		Фрадкин		
Утв.		Спивак		

А20Б066.052

Стенка

Лит	Масса	Масштаб
И	15,5	1:20

Лист | Листов 1

Лист Б5,0 ГОСТ 19903-74 ВСт 3пс2 ГОСТ 14637-79

Госстрой СССР Сантехпроект г. Москва

Формат А4

А20Б066.053

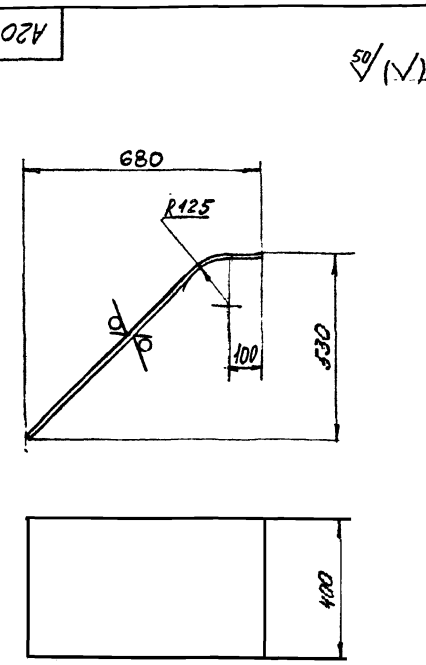

Неуказанные предельные отклонения размеров: h14; ± t2/2

Изм	Лист	№ докум	Подп	Дата
Разраб		Митехина		
Пров.		Рувинская		
Рук. группы		Гроновский		
Н. контр.		Фрадкин		
Утв.		Спивак		

А20Б066.053

Стенка

Лит	Масса	Масштаб
И	11,8	1:10

Лист | Листов 1

Лист Б5,0 ГОСТ 19903-74 ВСт 3пс2 ГОСТ 14637-79

Госстрой СССР Сантехпроект г. Москва

Формат А4

Формат	Зона	Поз.	Обозначение	Наименование	Кол.	Примечание
				Документация		
А4			А216 067.180 СБ	Сборочный чертеж		
				Детали		
Б4		1	А216 067.181	Полоса		
				Полоса $\frac{5\times50-Б\ ГОСТ\ 103-76}{Вст2кп2\ |\ ГОСТ\ 535-79}$		
				L=406-155	2	0,8 кг
Б4		2	А216 067.182	Полоса		
				Полоса $\frac{5\times50-Б\ ГОСТ\ 103-76}{Вст2кп2\ |\ ГОСТ\ 535-79}$		
				L=454-155	2	0,9 кг

Изм.	Лист	№ докум.	Подп.	Дата
Разраб.		Меднова		
Пров.		Фрадкин		
Рук.группы		Фрадкин		
Н. контр.		Грановский		
Утв.		Сливак		

А216067.180

Фланец

Лит.	Лист	Листов
		1

Госстрой СССР Сантехпроект г. Москва

Копировал: Формат А4

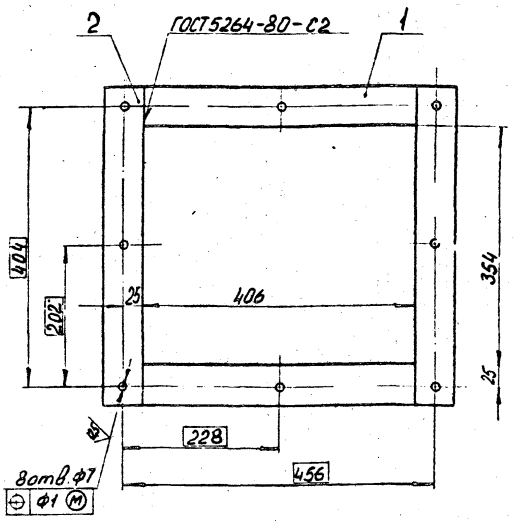

Неуказанные предельные отклонения размеров: $H14, \pm\frac{t_2}{2}$.

А216067.180СБ

Фланец

Лит.	Масса	Масштаб
И	3,4	1:5
Лист	Листов 1	

Госстрой СССР Сантехпроект г. Москва

Копировал Формат А4

Формат	Зона	Поз.	Обозначение	Наименование	Кол.	Примечание
				Документация		
А2			А216067.000 СБ	Сборочный чертеж		
				Сборочные единицы		
А4		1	А216067.010	Патрубок входной	2	
А4		2	А216067.030	Короб N1	2	
А4		3	А216067.040	Короб переходный N1	1	
А4		4	А216067.050	Тройник с заслонкой	1	
А4		5	А216067.080	Карман всасывающий	1	
А4		6	А216067.090	Вставка гибкая	1	
А4		7	А216067.100	Вставка гибкая	1	
А4		8	А216067.120	Короб переходный N2	1	
А4		9	А216067.130	Короб N2	1	
А4		10	А216067.140	Основание виброизолирующее	1	
А4		11	А216067.160	Опора под карман	1	
				Стандартные изделия		
		15		Болт М6х20.36 ГОСТ 7798-70	28	

Изм.	Лист	№ докум.	Подп.	Дата
Разраб.		Фрадкин		
Пров.				
Рук.группы		Фрадкин		
Н. контр.		Гранвский		
Утв.		Сливак		

А216067.000

Воздуховоды калориферного агрегата Е-2,5-0,9ГМ

Лит.	Лист	Листов
	1	2

Госстрой СССР Сантехпроект г. Москва

Копировал: Формат А4

Формат	Зона	Поз.	Обозначение	Наименование	Кол.	Примечание
		16		Болт М8х30.36 ГОСТ 7798-70	4	
		17		Гайка М6.4 ГОСТ 5915-70	28	
		18		Гайка М8.4 ГОСТ 5915-70	8	
				Прочие изделия		
		20		Подвеска жесткая с пловниками ЖП 12-780-2У ПГВУ 293-79	4	
				Материалы		
		23		Картон асбестовый КАОН-1-5 ГОСТ 2850-75	0,2	м²

А216067.000

Лист 2

Изм. Лист № докум. Подп. Дата

Копировал: 21772-03 23 Формат А4

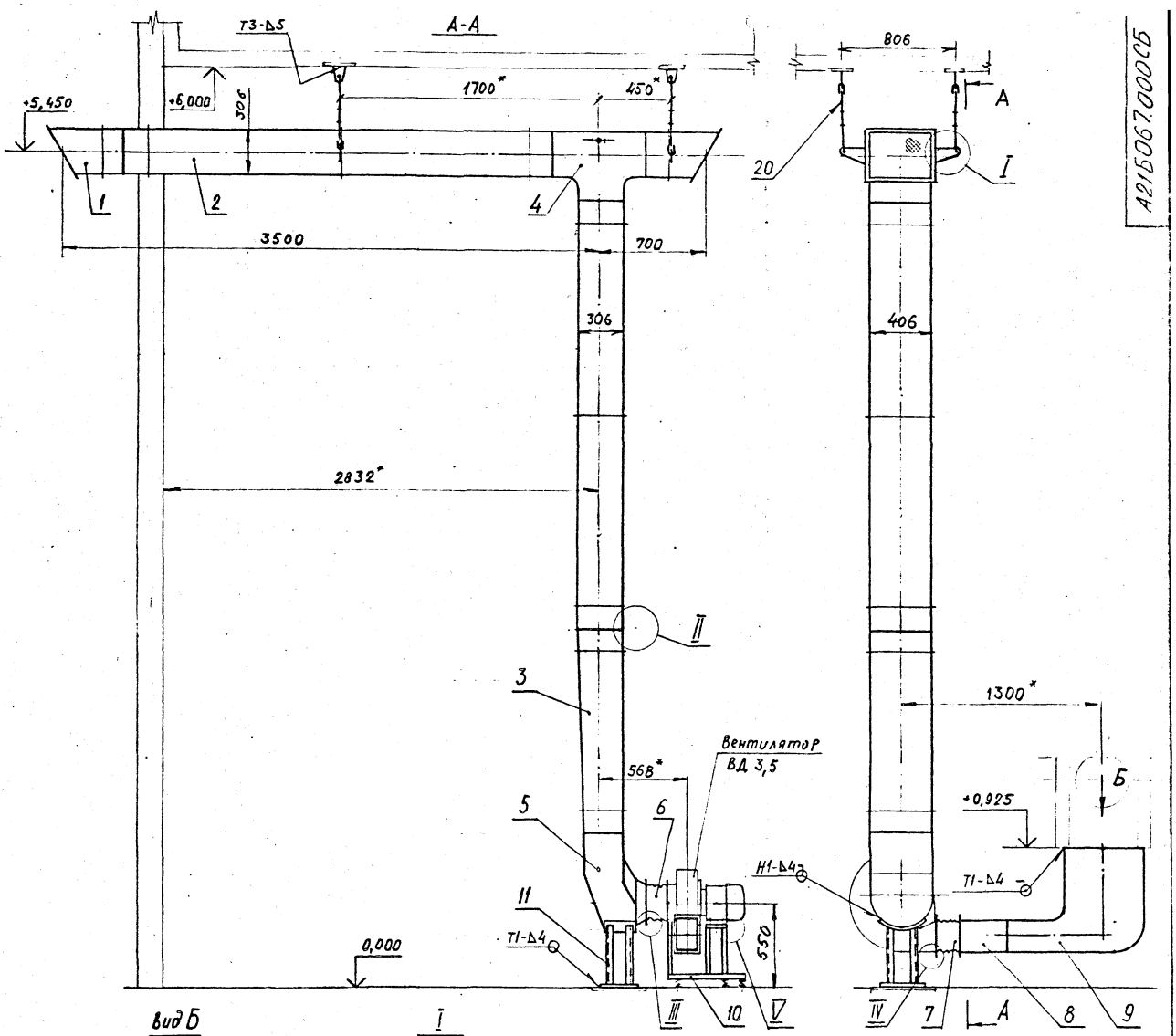

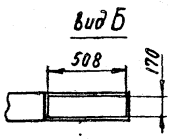

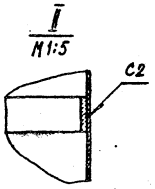

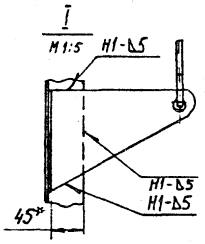

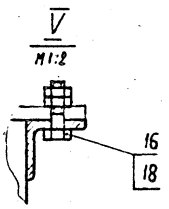

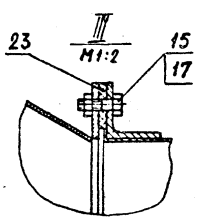

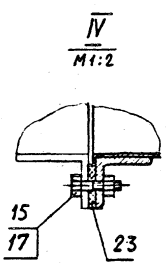

1. Размеры для справок, кроме указанных знаком *
2. Сварные швы по ГОСТ 5264-80

				А215067.000 СБ			
Изм.	Лист	№докум.	Подп.	Дата	Воздуховоды котлоагрегата Е-2,5-09ГМ	Лит.	Масса	Масштаб
Разраб.		Фродкин					485	1:20
Пров.		Ушомирская				Лист	Листов 1	
Рисовал		Фродкин						
Гл.спец.		Ушомирская						
Н.контр.		Грановская					Госстрой СССР Сантехпроект г. Москва	
Утв.		Спивак						

Копировал 21772-03 21 Формат А2

А216067.191

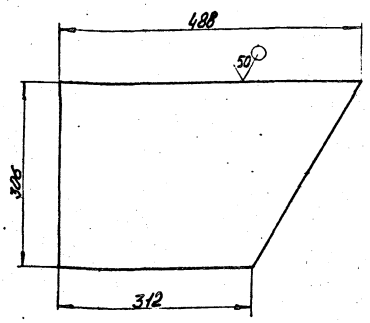

Неуказанные предельные отклонения размеров h14.

Изм.	Лист	№ докум.	Подп.	Дата
Разраб.		Меднова		
Пров.		Фрадкин		
Рук.группы		Фрадкин		
Гл.спец.		Умановская		
Н.контр.		Гаврилин		
Утв.		Спивак		

А216067.191

Боковина

Лит.	Масса	Масштаб
И	2,6	1:5

Лист	Листов 1

Госстрой СССР Сантехпроект г. Москва

Лист 1-Ту-ВОт2кл2ГОСТ16523-70 ГОСТ19903-74

Копировал: Формат А4

Формат	Зона	Поз.	Обозначение	Наименование	Кол.	Примечание
				Документация		
А3			А216067.010СБ	Сборочный чертеж		
				Сборочные единицы		
А4		1	А216067.180	Фланец	1	
А4		2	А216067.190	Короб №3	1	
				Детали		
Б4		3	А216067.011	Ограждение		
				Сетка №1,5-18		
				ГОСТ5336-67		
				453.158×506-175	1	0,8 кг
				Стандартные изделия		
		4		Болт М6×25.36		
				ГОСТ7798-70	8	
		5		Гайка М6.4		
				ГОСТ7798-70	8	

Инв.№подл. | Подп. и дата | Взам.инв.№ | Инв.№дубл. | Подп. и дата

Изм.	Лист	№ докум.	Подп.	Дата
Разраб.		Меднова		
Пров.		Фрадкин		
Рук.группы		Фрадкин		
Н.контр.		Гаврилин		
Утв.		Спивак		

А216067.010

Патрубок входной

Лит.	Лист	Листов
И		1

Госстрой СССР Сантехпроект г. Москва

Копировал: Формат А4

А216067.010СБ

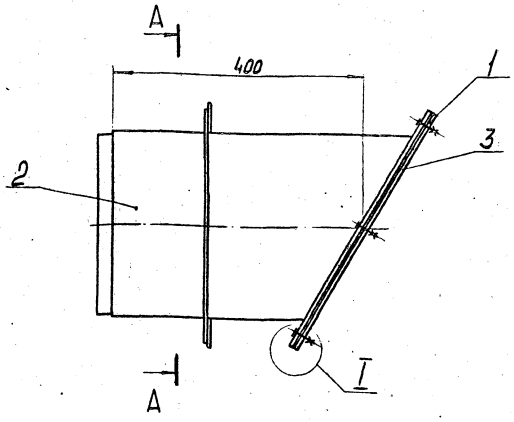

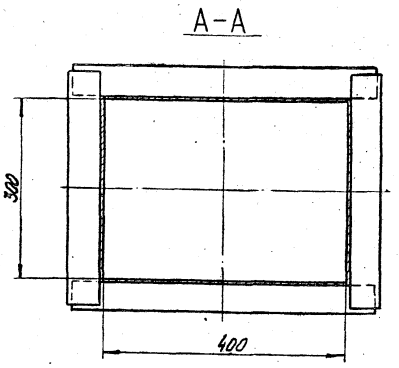

I
М 1:2

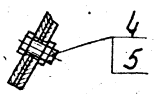

Размеры для справок.

Изм.	Лист	№ докум.	Подп.	Дата
Разраб.		Меднова		
Пров.		Фрадкин		
Рук.группы		Фрадкин		
Гл.спец.		Умановская		
Н.контр.		Гаврилин		
Утв.		Спивак		

А216067.010СБ

Патрубок входной

Лит.	Масса	Масштаб
И	27	1:5

Лист	Листов 1

Госстрой СССР Сантехпроект г. Москва

Копировал 21772-03 25 Формат А3

Формат	Зона	Поз.	Обозначение	Наименование	Кол.	Примечание
				Документация		
А4			А21Б067.030СБ	Сборочный чертеж		
				Детали		
Б4		1	А21Б067.031	Лист		
				Б3,0 ГОСТ 19903-74 / Лист 1-У-Вст2кп2 ГОСТ 16523-70		
				306-1,4 × 2800-Б.4	2	20,18 кг.
Б4		2	А21Б067.032	Лист		
				Б3,0 ГОСТ 19903-74 / Лист 1-У-Вст2кп2 ГОСТ 16523-70		
				400-1,4 × 2800-Б.4	2	26,37 кг.
Б4		3	А21Б067.033	Ребро ∠ 486-1,55		
				Полоса 50×5-Б ГОСТ 103-76 / Вст2кп2-1 ГОСТ 535-79	6	0,95 кг.
Б4		4	А21Б067.034	Ребро ∠ 386-1,4		
				Полоса 50×5-Б ГОСТ 103-76 / Вст2кп2-1 ГОСТ 535-79	6	0,76 кг.
Б4		5	А21Б067.035	Полоса ∠ 390-1,4		
				Полоса 50×5-Б ГОСТ 103-76 / Вст2кп2-1 ГОСТ 535-79	2	0,77 кг.
Б4		6	А21Б067.036	Полоса ∠ 300-1,3		
				Полоса 50×5-Б ГОСТ 103-76 / Вст2кп2-1 ГОСТ 535-79	2	0,59 кг.

Изм.	Лист	№ докум.	Подп.	Дата
Разраб.		Чебоксарова		
Пров.		Фрадкин		
Рук. группы		Фрадкин		
Н. контр.		Трановский		
Утв.		Сливак		

А21Б067.030

Короб N1

Лит. | Лист | Листов: 1

Госстрой СССР Сантехпроект г. Москва

Копировал: Формат А4

А21Б067.030СБ

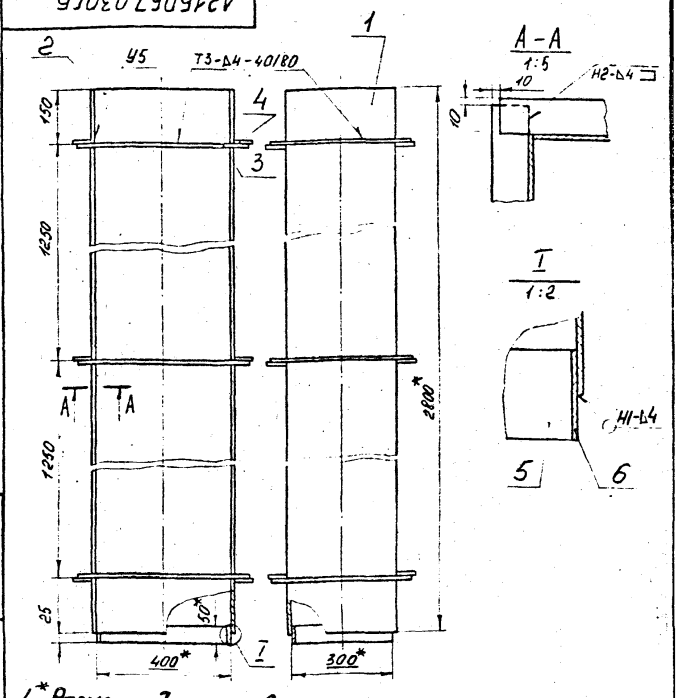

1. * Размеры для справок.
2. $\pm\frac{t_2}{2}$.
3. Сварные швы по ГОСТ 5264-80

Изм.	Лист	№ докум.	Подп.	Дата
Разраб.		Чебоксарова		
Пров.		Фрадкин		
Рук. группы		Фрадкин		
Гл. спец.		Чванторецкая		
Н. контр.		Трановский		
Утв.		Сливак		

А21Б067.030СБ

Короб N1

Лит. | Масса | Масштаб: И | 108 | 1:10

Лист | Листов 1

Госстрой СССР Сантехпроект г. Москва

Копировал: Формат А4

Инв. № подл. | Подп. и дата | Взам. инв. № | Инв. № дубл. | Подп. и дата

А21Б067.041

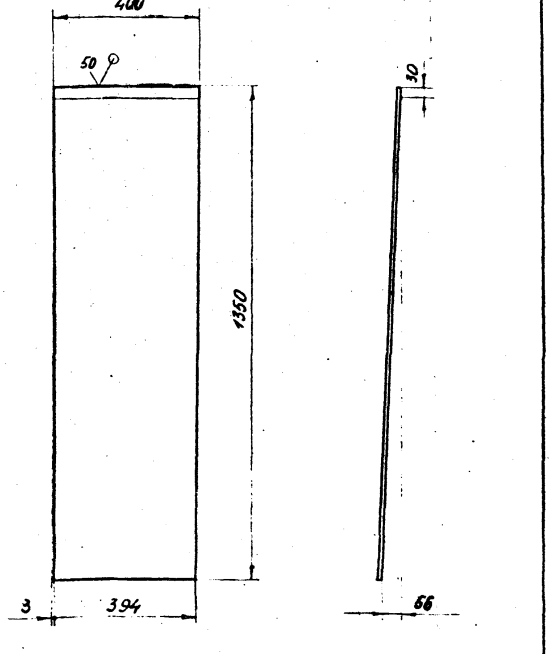

Неуказанные предельные отклонения размеров: h14; $\pm\frac{t_2}{2}$.

Изм.	Лист	№ докум.	Подп.	Дата
Разраб.		Чебоксарова		
Пров.		Фрадкин		
Рук. группы		Фрадкин		
Гл. спец.		Чванторецкая		
Н. контр.		Трановский		
Утв.		Сливак		

А21Б067.041

Лист

Лит. | Масса | Масштаб: 12,42 | 1:10

Лист | Листов 1

Б3,0 ГОСТ 19903-79 / Лист 1-У-Вст2кп2 ГОСТ 16523-70

Госстрой СССР Сантехпроект г. Москва

Копировал: Формат А4

А21Б067.040СБ

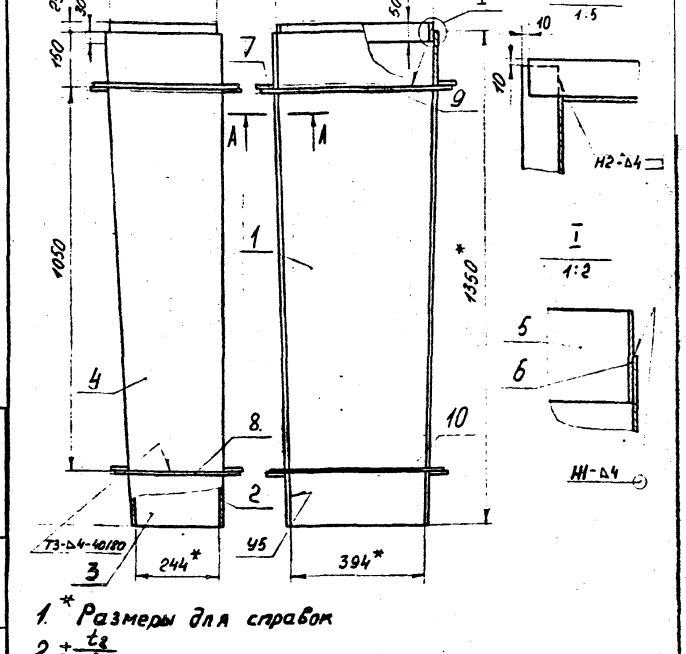

1. * Размеры для справок.
2. $\pm\frac{t_2}{2}$.
3. Сварные швы по ГОСТ 5264-80

Изм.	Лист	№ докум.	Подп.	Дата
Разраб.		Чебоксарова		
Пров.		Фрадкин		
Рук. группы		Фрадкин		
Гл. спец.		Ушомирская		
Н. контр.		Трановский		
Утв.		Сливак		

А21Б067.040СБ

Короб переходный N1

Лит. | Масса | Масштаб: И | 54 | 1:10

Лист | Листов 1

Госстрой СССР Сантехпроект г. Москва

Копировал: 21772-03 26 Формат А4

Инв. № подл. | Подп. и дата | Взам. инв. № | Инв. № дубл. | Подп. и дата

Формат	Зона	Поз.	Обозначение	Наименование	Кол.	Примечание
				Документация		
А2			А21Б 067.050 СБ	Сборочный чертеж		
				Сборочные единицы		
А4		1	А21Б 067.060	Тройник	1	
А4		2	А21Б 067.070	Заслонка	1	
А4		3	А21Б 067.200	Вал	1	
				Детали		
А4		4	А21Б 067 051	Подшипник	1	
А4		5	А21Б 067. 052	Крышка	1	
А4		6	А21Б 067 053	Прокладка.	1	
А4		7	А21Б 067. 054	Кольцо упорное	2	
А4		8	А21Б 067. 055	Ось	1	
А4		9	-01	Ось	1	
А4		10	А21Б 067 056	Крышка сальника	1	
А4		11	А21Б 067. 057	Прокладка	2	
А3		12	А21Б 067.058	Подшипник	1	
				Стандартные изделия		
				Болты ГОСТ 7798-70		
		13		М8 ×20.36	3	

Изм.	Лист	№ докум.	Подп.	Дата
Разраб.		Чебоксарова		
Пров.		Фрадкин		
Рук.группы		Фрадкин		
Н. контр.		Грановский		
Утв.		Спивак		

А21Б 067.050

Тройник с заслонкой

Лит.	Лист	Листов
И	1	2

Госстрой СССР Сантехпроект г. Москва

Копировал: Формат А4

Формат	Зона	Поз.	Обозначение	Наименование	Кол.	Примечание
				Болты ГОСТ 7798-70		
		14		М8 × 80.36	4	
		15		М10 ×45.36	2	
				Гайки ГОСТ 5915-70		
		16		М8.4	4	
		17		М16.4	4	
				Шайбы ГОСТ 6402-70		
		18		Шайба 8.65Г	4	
		19		Шайба 16.65Г	4	
				Материалы		
		20		Набивка плетеная марки АС10 ГОСТ 5152-77	0,75	м

Инв. № подл. | Подп. и дата | Взам. инв. № | Инв. № дубл. | Подп. и дата

Изм.	Лист	№ докум.	Подп.	Дата

А21Б067.050

Лист 2

Копировал: Формат А4

Формат	Зона	Поз.	Обозначение	Наименование	Кол.	Примечание
				Документация		
А4			А21Б067.040СБ	Сборочный чертеж		
				Детали		
А4		1	А21Б067.041	Лист	1	
А4		2	А21Б067. 042	Лист	1	
А4		3	А21Б067. 043	Лист	1	
		4	-01	Лист	1	
Б4		5	А21Б067.044	Полоса		
				Полоса 50×5-Б ГОСТ 103-76 / ВСт2кп2-1 ГОСТ 535-79		
				L = 390-1,4	2	0,71кг.
Б4		6	А21Б067. 045	Полоса		
				Полоса 50×5-Б ГОСТ 103-76 / ВСт2кп2-1 ГОСТ 535-79		
				L = 300-1,3	2	0,59кг.
Б4		7	А21Б067.046	Ребро		
				Полоса 50×5-Б ГОСТ 103-76 / ВСт2кп2-1 ГОСТ 535-79		
				L = 381-1,4	2	0,75кг.
Б4		8	А21Б 067.047	Ребро		
				Полоса 50×5-Б ГОСТ 103-76 / ВСт2кп2-1 ГОСТ 535-79		
				L = 336-1,4	2	0,66кг.

Изм.	Лист	№ докум.	Подп.	Дата
Разраб.		Чебоксарова		
Пров.		Фрадкин		
Рук.группы		Фрадкин		
Н. контр.		Грановский		
Утв.		Спивак		

А21Б067.040

Корад переходный №1

Лит.	Лист	Листов
И	1	2

Госстрой СССР Сантехпроект г. Москва

Копировал: Формат А4

Формат	Зона	Поз.	Обозначение	Наименование	Кол.	Примечание
Б4		9	А21Б067.048	Ребро		
				Полоса 50×5-Б ГОСТ 103-76 / ВСт2кп2-1 ГОСТ 535-79		
				L = 486-1,55	2	0,95кг.
Б4		10	А21Б067.049	Ребро		
				Полоса 50×5-Б ГОСТ 103-76 / ВСт2кп2-1 ГОСТ 535-79		
				L = 480-1,55	2	0,94кг.

Инв. № подл. | Подп. и дата | Взам. инв. № | Инв. № дубл. | Подп. и дата

Изм.	Лист	№ докум.	Подп.	Дата

А21Б067.040

Лист 2

Копировал: 21772-03 27 Формат А4

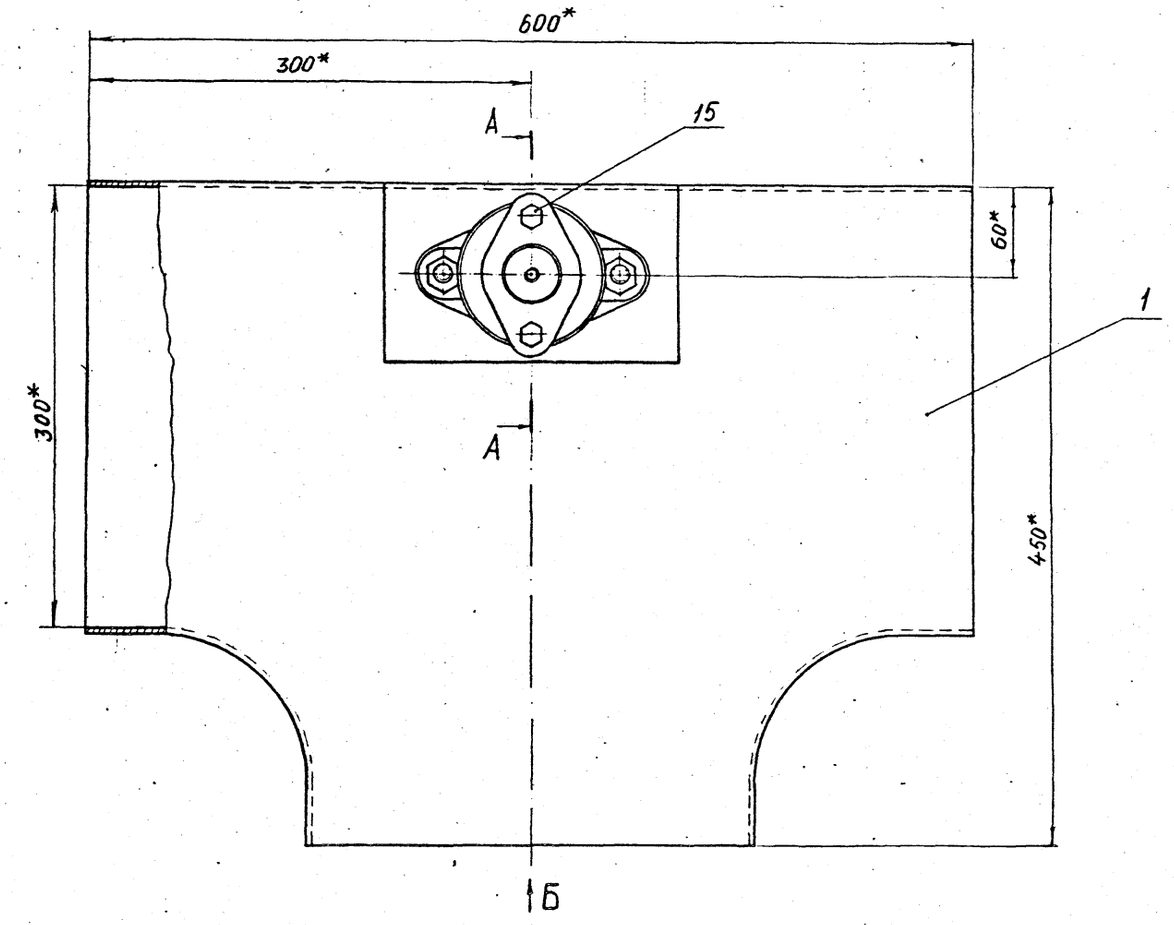

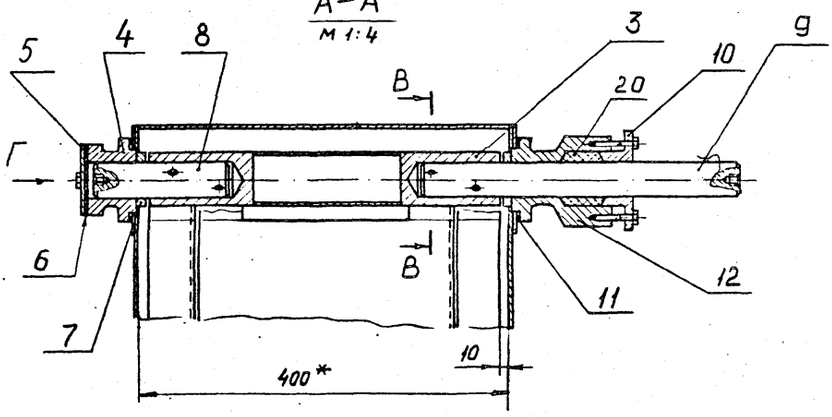

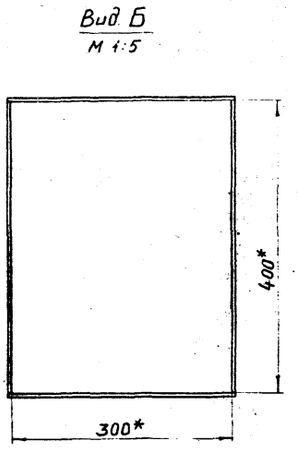

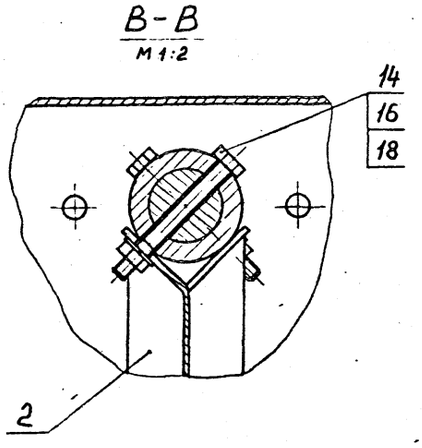

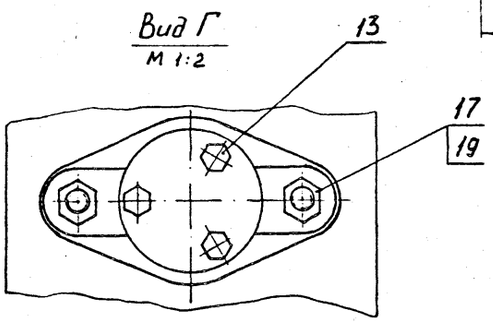

1* Размеры для справок.

2. $\pm\frac{t_2}{2}$.

					А21Б 067 050. СБ			
Изм.	Лист	№ докум.	Подп.	Дата	Тройник с заслонкой	Лит.	Масса	Масштаб
Разраб.		Чебоксаров					46,87	1:2,5
Пров.		Фрадкин				Лист	Листов 1	
Рук.группы		Фрадкин				Госстрой СССР Сантехпроект г. Москва		
Гл. спец.		Ушомирская						
Н. контр.		Громовский						
Утв.		Спивак						

А21Б067.052

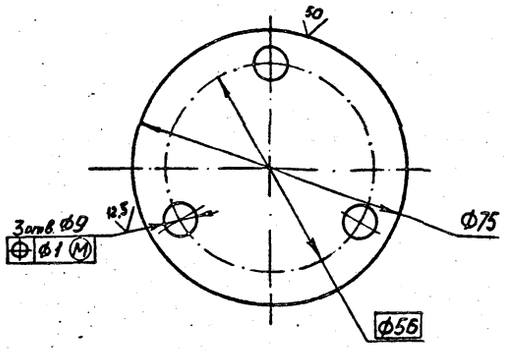

Неуказанные предельные отклонения размеров: H14, h14.

Изм.	Лист	№ докум.	Подп.	Дата	21Б067.052			
Разраб.		Чебоксоров			Крышка	Лит.	Масса	Масштаб
Пров.		Фрадкин				И	0,7	1:1
Рук.группы		Фрадкин				Лист	Листов 1	
Гл.спец.		Ушомирская						
Н.контр.		Грановский			Лист Б5.0 ГОСТ 19903-74 / 4-П8Ст3кп ГОСТ 14637-79	Госстрой СССР Сантехпроект г. Москва		
Утв.		Спивок						

Копировал: Формат А4

А21Б067.053

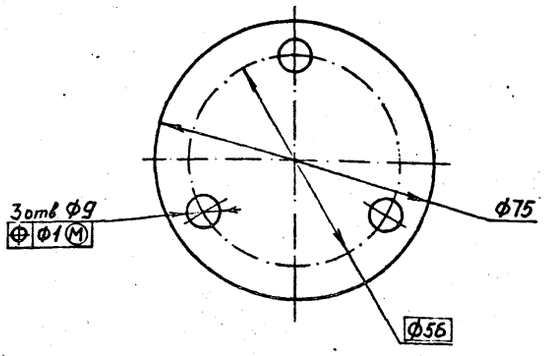

Неуказанные предельные отклонения размеров: H14, h14.

Изм.	Лист	№ докум.	Подп.	Дата	А21Б067.053			
Разраб.		Чебоксоров			Прокладка	Лит.	Масса	Масштаб
Пров.		Фрадкин				И	0,01	1:1
Рук.группы		Фрадкин				Лист	Листов 1	
Гл.спец.		Ушомирская						
Н.контр.		Грановский			Картон асбестовый КАДН-1-2 ГОСТ 2850-80	Госстрой СССР Сантехпроект г. Москва		
Утв.		Спивок						

Копировал: Формат А4

Инв.№ подл. | Подп. и дата | Взам.инв.№ | Инв.№ дубл. | Подп. и дата

А21Б067.054

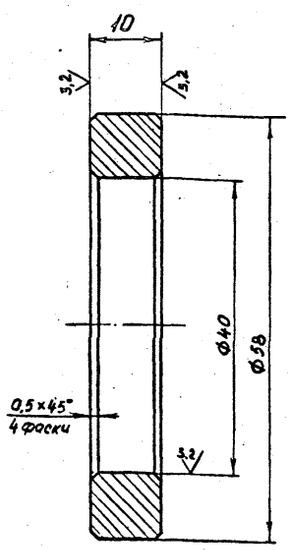

Неуказанные предельные отклонения размеров: H14, h14.

Изм.	Лист	№ докум.	Подп.	Дата	А21Б067.054			
Разраб.		Чебоксоров			Кольцо упорное	Лит.	Масса	Масштаб
Пров.		Фрадкин				И	0,07	2:1
Рук.группы		Фрадкин				Лист	Листов 1	
Гл.спец.		Ушомирская						
Н.контр.		Грановский			Сталь 45 ГОСТ 1050-74	Госстрой СССР Сантехпроект г. Москва		
Утв.		Спивок						

Копировал: Формат А4

А21Б067.055

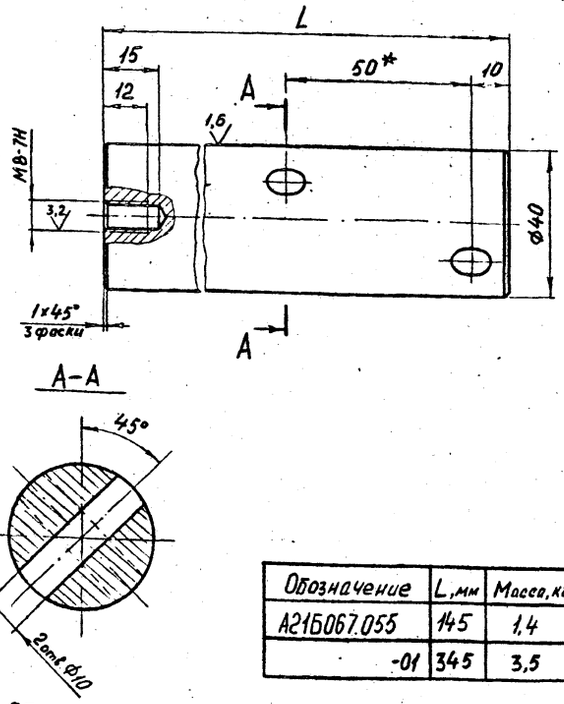

Обозначение	L, мм	Масса, кг
А21Б067.055	145	1,4
-01	345	3,5

1.* Обработать по А21Б 067.071

2. H14, h14, $\pm \frac{t_2}{2}$.

Изм.	Лист	№ докум.	Подп.	Дата	А21Б067.055			
Разраб.		Чебоксоров			Ось	Лит.	Масса	Масштаб
Пров.		Фрадкин				И	См. табл	—
Рук.группы		Фрадкин				Лист	Листов 1	
Гл.спец.		Ушомирская						
Н.контр.		Грановский			Сталь 45 ГОСТ 1050-74	Госстрой СССР Сантехпроект г. Москва		
Утв.		Спивок						

Копировал: 21792-03 29 Формат А4

А21Б067.056

12,5 (√)

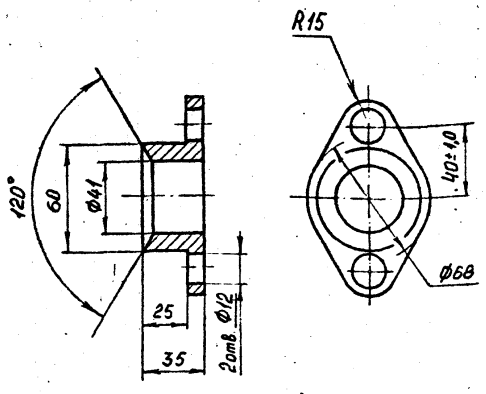

Неуказанные предельные отклонения размеров: $H14, h14, \pm\frac{t_2}{2}$.

				А21Б067.056			
Изм.	Лист	№ докум.	Подп.	Дата			
Разраб.		Чеботарев			Крышка сальника	Лит.	Масса	Масштаб
Пров.		Фрайкин				И	0,5	1:2
Рук. группы		Фрайкин				Лист	Листов 1
Гл. спец.		Черномерская			СЧ 18-36 ГОСТ 1412-79	Госстрой СССР Сантехпроект г. Москва
Н. контр.		Грановский				
Утв.		Сливак				

Копировал. Формат А4

А21Б067.057

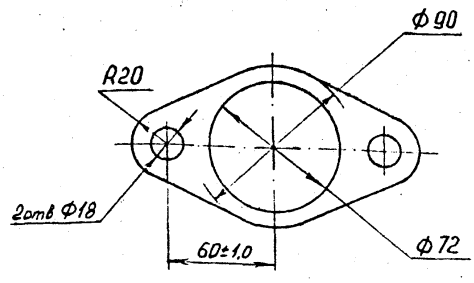

Неуказанные предельные отклонения размеров: $H14, \pm\frac{t_2}{2}$

Инв. № подл. | Подп. и дата | Взам. инв. № | Инв. № дубл. | Подп. и дата

				А21Б067.057			
Изм.	Лист	№ докум.	Подп.	Дата			
Разраб.		Чеботарев			Прокладка	Лит.	Масса	Масштаб
Пров.		Фрайкин				И	0,04	1:2
Рук. группы		Фрайкин				Лист	Листов 1
Гл. спец.		Черномерская			Картон асбестовый КАОН-1-2 ГОСТ 2850-80	Госстрой СССР Сантехпроект г. Москва
Н. контр.		Грановский				
Утв.		Сливак				

Копировал: Формат А4

А21Б067.058

12,5 (√)

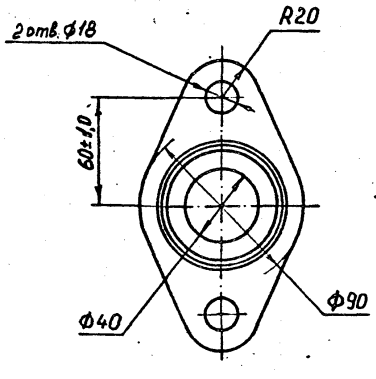

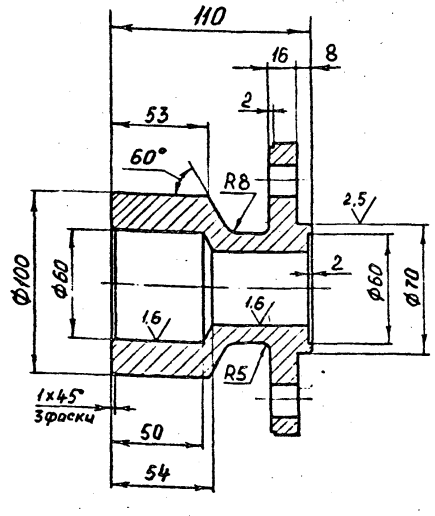

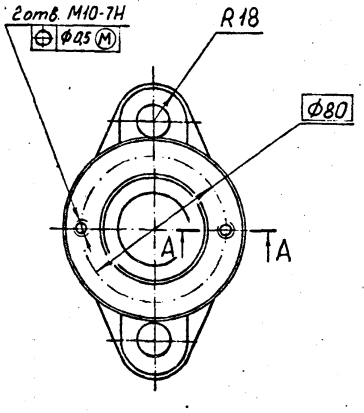

А-А
М 1:1

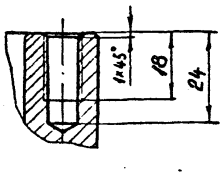

Неуказанные предельные отклонения размеров: $H14, h14, \pm\frac{t_2}{2}$.

				А21Б067.058			
Изм.	Лист	№ докум.	Подп.	Дата			
Разраб.		Чеботарев			Подшипник	Лит.	Масса	Масштаб
Пров.		Фрайкин				И	3,42	1:2
Рук. группы		Фрайкин				Лист	Листов 1
Гл. спец.		Ушомирская			СЧ 18-36 ГОСТ 1412-79	Госстрой СССР Сантехпроект г. Москва
Н. контр.		Грановский				
Утв.		Сливак				

Копировал: 21712-03 30 Формат А4

А2 16 067 060 СБ

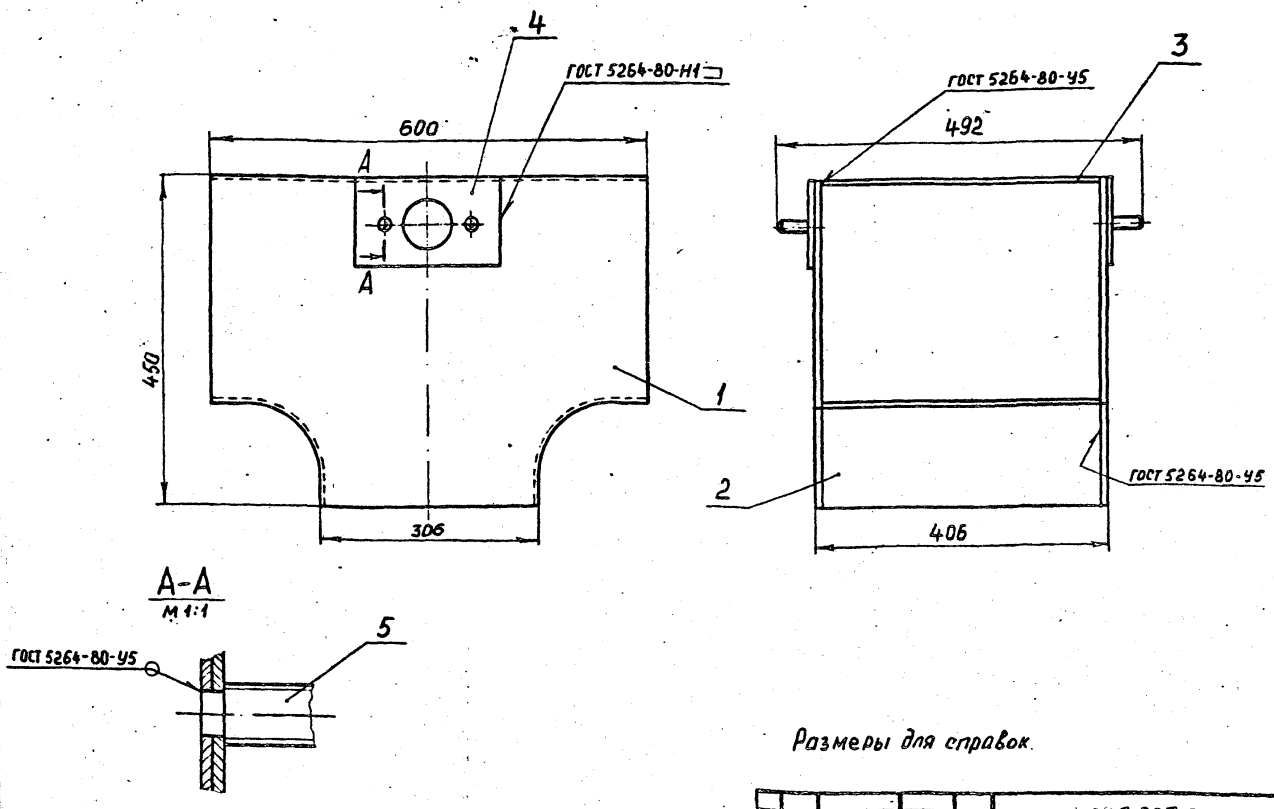

А-А
М 1:1

Размеры для справок.

					А216067060СБ		
Изм.	Лист	№ докум.	Подп.	Дата	Тройник	Лит.	Масса	Масштаб
Разраб.		Чебоксоров				И	23	1:5
Пров.		Фрадкин				Лист	Листов 1
Рукоуводы		Фрадкин				Госстрой СССР Сантехпроект г. Москва	
Гл. спец.		Чаомурская					
Н. контр.		Грановский					
Утв.		Сливак					

Копировал: Формат А4

Формат	Зона	Поз.	Обозначение	Наименование	Кол.	Примечание
				Документация		
А3			А216067.060СБ	Сборочной чертеж		
				Детали		
А4		1	А216067061	Лист	2	
А4		2	А216067062	Лист	2	
Б4		3	А216067063	Лист		
				Лист Б3.0 ГОСТ 19903-74 / 1-19-ВСт2кп2 ГОСТ 16523-70		
				400-1,55 × 600-1,75	1	5,65 кг.
А4		4	А216067064	Плита	2	
А4		5	А216067065	Шпилька	4	

					А216.067.060		
Изм.	Лист	№ докум.	Подп.	Дата	Тройник	Лит.	Лист	Листов
Разраб.		Чебоксоров				А		1
Пров.		Фрадкин				Госстрой СССР Сантехпроект г. Москва	
Рукоуводы		Фрадкин					
Н. контр.		Грановский					
Утв.		Сливак					

Копировал: Формат А4

А216067051

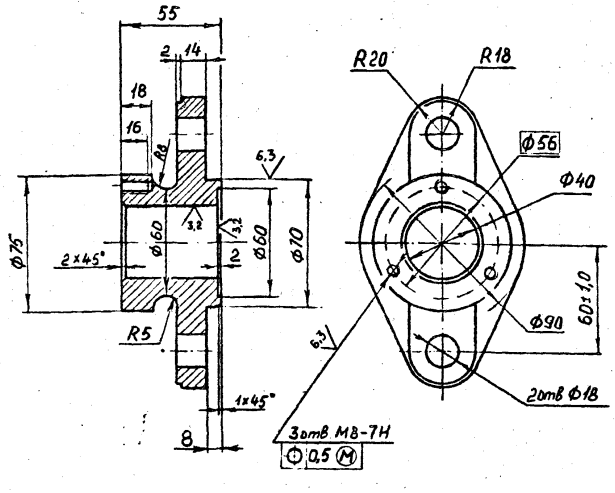

Неуказанные предельные отклонения размеров: $H14, h14, \pm \frac{t_2}{2}$

					А216.067.051		
Изм.	Лист	№ докум.	Подп.	Дата	Подшипник	Лит.	Масса	Масштаб
Разраб.		Чебоксоров				И	1,7	1:2
Пров.		Фрадкин				Лист	Листов 1
Рукоуводы		Фрадкин			СЧ 18-36 ГОСТ 1412-79	Госстрой СССР Сантехпроект г. Москва	
Гл. спец.		Чаомурская					
Н. контр.		Грановский					
Утв.		Сливак					

Инв. № подл. | Подп. и дата | Взам. инв. № | Инв. № дубл. | Подп. и дата

Копировал: 21772-03 31 Формат А4

А21Б 067.061

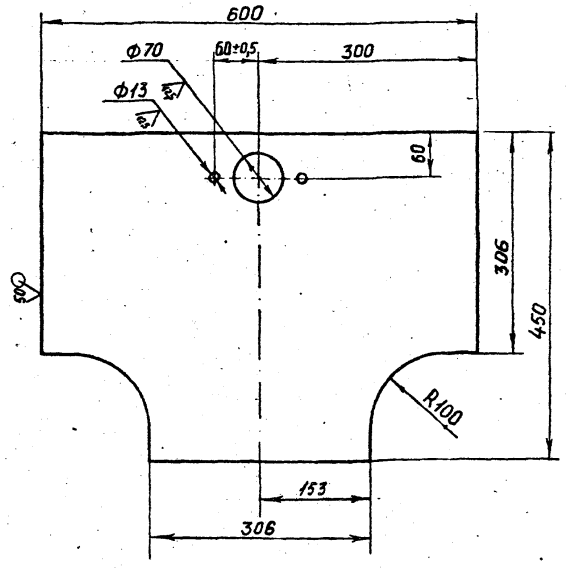

Неуказанные предельные отклонения размеров: H14, h14, $\pm\frac{t_2}{2}$.

				А21Б 067.061		
Изм.	Лист	№ докум.	Подп.	Дата		
Разраб.		Чебоксаров			Лист	Лит. И; Масса 4,84; Масштаб 1:5
Пров.		Фрадкин				Лист; Листов 1
Рук. группы		Фрадкин				
Гл. спец.		Чижмирская			Лист Б3.0 ГОСТ 19903-74 / 1-IV-ВСт2кп2ГОСТ 16523-70	Госстрой СССР Сантехпроект г. Москва
Н. контр.		Грановский				
Утв.		Сливак				

Копировал: Формат А4

А21Б 067.062

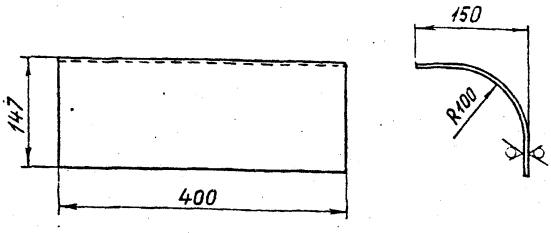

Неуказанные предельные отклонения размеров: h14, $\pm\frac{t_2}{2}$.

				А21Б 067.062		
Изм.	Лист	№ докум.	Подп.	Дата		
Разраб.		Чебоксаров			Лист	Лит. И; Масса 2,42; Масштаб 1:5
Пров.		Фрадкин				Лист; Листов 1
Рук. группы		Фрадкин				
Гл. спец.		Чижмирская			Лист Б3.0 ГОСТ 19903-74 / 1-IV-ВСт2кп2ГОСТ 16523-70	Госстрой СССР Сантехпроект г. Москва
Н. контр.		Грановский				
Утв.		Сливак				

Копировал: Формат А4

Инв. № подл. | Подп. и дата | Взам. инв. № | Инв. № дубл. | Подп. и дата

А21Б 067.064

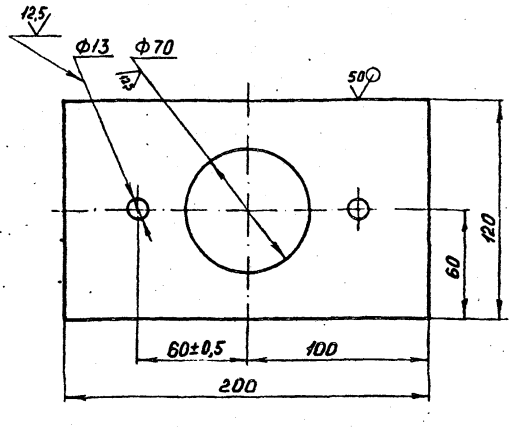

Неуказанные предельные отклонения размеров: H14, h14, $\pm\frac{t_2}{2}$.

				А21Б.067.064		
Изм.	Лист	№ докум.	Подп.	Дата		
Разраб.		Чебоксаров			Плита	Лит. И; Масса 0,66; Масштаб 1:2
Пров.		Фрадкин				Лист; Листов 1
Рук. группы		Фрадкин				
Гл. спец.		Чижмирская			Лист Б3.0 ГОСТ 19903-74 / 1-IV-ВСт2кп2ГОСТ 16523-70	Госстрой СССР Сантехпроект г. Москва
Н. контр.		Грановский				
Утв.		Сливак				

Копировал: Формат А4

А21Б.067.065

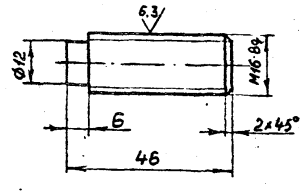

Неуказанные предельные отклонения размеров: h14, $\pm\frac{t_2}{2}$.

				А21Б067.065		
Изм.	Лист	№ докум.	Подп.	Дата		
Разраб.		Чебоксаров			Шпилька	Лит. И; Масса 0,07; Масштаб 1:1
Пров.		Фрадкин				Лист; Листов 1
Рук. группы		Фрадкин				
Гл. спец.		Чижмирская			Круг 18-В ГОСТ 2590-71 / ВСт2кп2-II ГОСТ 535-79	Госстрой СССР Сантехпроект г. Москва
Н. контр.		Грановский				
Утв.		Сливак				

Копировал: 21112-03 32 Формат А4

Инв. № подл. | Подп. и дата | Взам. инв. № | Инв. № дубл. | Подп. и дата

А21Б067.071

Вид А
М 1:2

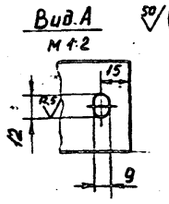

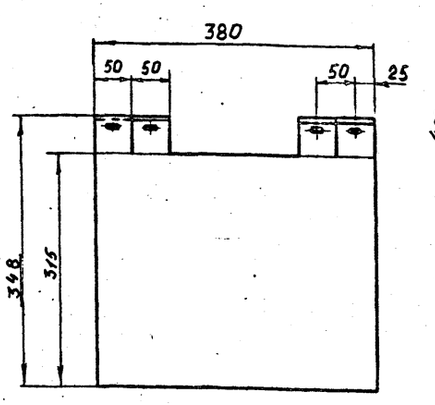

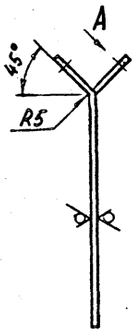

Неуказанные предельные отклонения размеров: $H14, h14, \pm\frac{t_2}{2}$

		А21Б 067.071				
Изм.	Лист	№ докум.	Подп.	Дата		
Разраб.		Чеботсоров			Полотно заслонки	Лит. И; Масса 3; Масштаб 1:5
Пров.		Фрадкин				Лист; Листов 1
Рук. группы		Фрадкин				
Гл. спец.		Чиомирская			Лист 63.0 ГОСТ 19903-74 / 1-II-8Ст2кп2 ГОСТ 16523-70	Госстрой СССР Сантехпроект г. Москва
Н. контр.		Грановский				
Утв.		Спивак				

Копировал: Формат А4

А21Б067.072

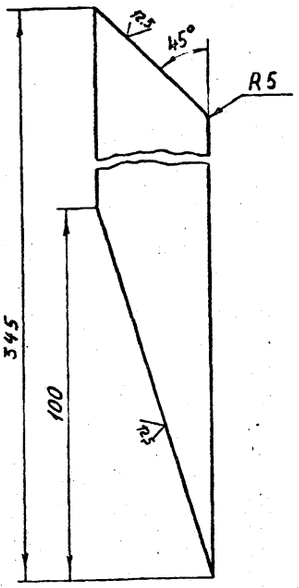

Неуказанные предельные отклонения размеров: $h14, \pm\frac{t_2}{2}$

		А21Б 067.072				
Изм.	Лист	№ докум.	Подп.	Дата		
Разраб.		Чеботсоров			Ребро	Лит. И; Масса 0,26; Масштаб 1:1
Пров.		Фрадкин				Лист; Листов 1
Рук. группы		Фрадкин				
Гл. спец.		Чиомирская			Полоса 4х30-Б ГОСТ 103-76 / 8Ст2кп2-I ГОСТ 535-79	Госстрой СССР Сантехпроект г. Москва
Н. контр.		Грановский				
Утв.		Спивак				

Копировал: Формат А4

Инв. № подл. | Подп. и дата | Взам. инв. № | Инв. № дубл. | Подп. и дата

А21Б067.070СБ

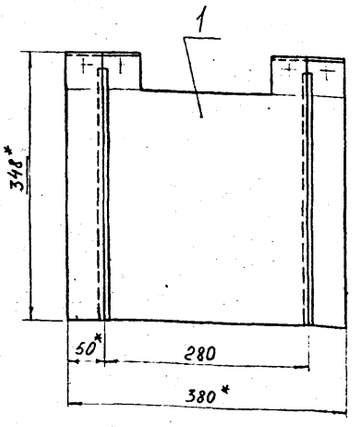

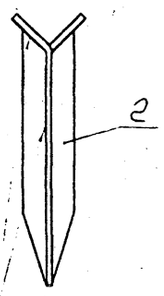

1.* Размеры для справок.
2. $\pm\frac{t_2}{2}$.

		А21Б 067.070 СБ				
Изм.	Лист	№ докум.	Подп.	Дата		
Разраб.		Чеботсоров			Заслонка	Лит. И; Масса 4,5; Масштаб 1:5
Пров.		Фрадкин				Лист; Листов 1
Рук. группы		Фрадкин				
Гл. спец.		Чиомирская				Госстрой СССР Сантехпроект г. Москва
Н. контр.		Грановский				
Утв.		Спивак				

Копировал: Формат А4

Формат	Зона	Поз.	Обозначение	Наименование	Кол.	Примечание
				Документация		
А4			А21Б067.070СБ	Сборочный чертеж		
				Детали		
А4		1	А21Б067.071	Полотно заслонки	1	
А4		2	А21Б067.072	Ребро	4	

Инв. № подл. | Подп. и дата | Взам. инв. № | Инв. № дубл. | Подп. и дата

		А21Б067.070				
Изм.	Лист	№ докум.	Подп.	Дата		
Разраб.		Чеботсорова			Заслонка	Лит. И; Лист; Листов 1
Пров.		Фрадкин				
Рук. группы		Фрадкин				Госстрой СССР Сантехпроект г. Москва
Н. контр.		Грановский				
Утв.		Спивак				

Формат	Зона	Поз.	Обозначение	Наименование	Кол.	Примечание
				Документация		
А3			А216 067.080СБ	Сборочный чертеж		
				Детали		
А4		1	А216 067.081	Фланец	1	
А4		2	А216 067.082	Конус	1	
А4		3	А216 067.083	Боковина	1	
А4		4	А216 067.084	Стенка передняя	1	
А4		5	А216 067.085	Стенка задняя		
А4		6	А216 067.086	Сектор		
Б4		7	А216 067.087	Планка		
				Полоса $\frac{5\times50-Б\ ГОСТ\ 103-76}{В\ Ст2кп2-I\ ГОСТ\ 535-79}$		
				L=244-1,15	2	0,48кг
Б4		8	А216 067.087	Планка		
				Полоса $\frac{5\times50-Б\ ГОСТ\ 103-76}{В\ Ст2кп2-I\ ГОСТ\ 535-79}$		
				L=384-1,55	2	0,75кг

Изм	Лист	№ докум.	Подп.	Дата
Разраб.		Меднова		
Пров.		Фродкин		
Рук.группы		Фродкин		
Н.контр.		Грановский		
Утв.		Спивак		

А216 067.080

Карман всасывающий

Лит.	Лист	Листов
		1

Госстрой СССР Сантехпроект г. Москва

Копировал: Формат: А4

А216 067.081

Неуказанные предельные отклонения размеров: H14, h14, $\pm\frac{t_2}{2}$.

Изм	Лист	№ докум.	Подп.	Дата
Разраб.		Меднова		
Пров.		Фродкин		
Рук.группы		Фродкин		
Гл.спец.		Ушомирская		
Н.контр.		Грановский		
Утв.		Спивак		

Инв.№ подл. | Подп. и дата | Взам.инв.№ | Инв.№ дубл. | Подп. и дата

А216 067.081

Фланец

Лит.	Масса	Масштаб
И	0,85	1:5

Лист Б4,0 ГОСТ 19903-74 / В Ст2кп2 ГОСТ 14637-79

Лист | Листов 1

Госстрой СССР Сантехпроект г. Москва

Копировал Формат А4

А216 067.080СБ

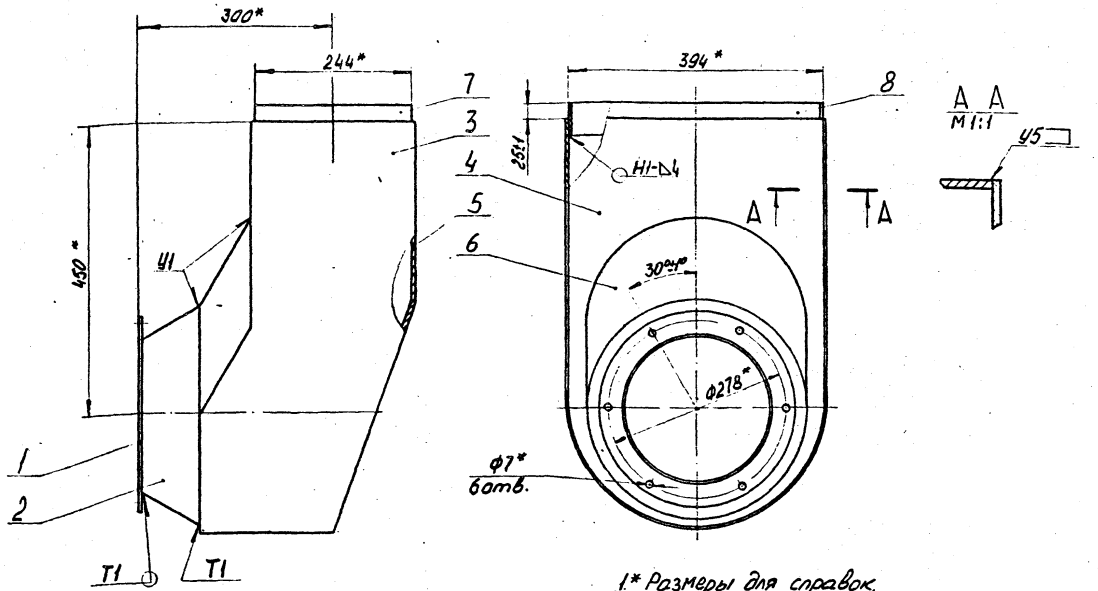

1.* Размеры для справок.
2. Сварные швы У4, Н1 по ГОСТ5264-80, остальные по ГОСТ11534-75.

Изм	Лист	№ докум.	Подп.	Дата
Разраб.		Меднова		
Пров.		Фродкин		
Рук.группы		Фродкин		
Гл.спец.		Ушомирская		
Н.контр.		Грановский		
Утв.		Спивак		

А216 067.080СБ

Карман всасывающий

Лит.	Масса	Масштаб
И	24,4	1:5

Лист | Листов 1

Госстрой СССР Сантехпроект г. Москва

Копировал 21772-03 34 Формат А3

А216 067.082

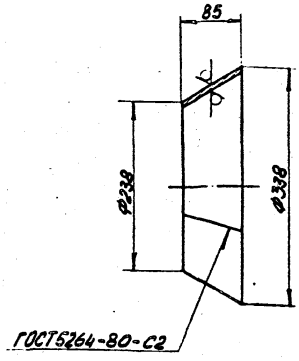

Неуказанные предельные отклонения размеров h14.

Изм.	Лист	№ докум.	Подп.	Дата
Разраб.		Меднова		
Пров.		Фрадкин		
Рук. группы		Фрадкин		
Гл. спец.		Ушомирская		
Н. контр.		Грановский		
Утв.		Сливак		

А216 067.082

Конус

Лит.	Масса	Масштаб
И	36	1:5
Лист	Листов 1	

Лист 63.0ГОСТ19903-74 1-IV-Вбт2кл2ГОСТ16523-70

Госстрой СССР Сантехпроект г. Москва

Копировал Формат А4

А216 067.083

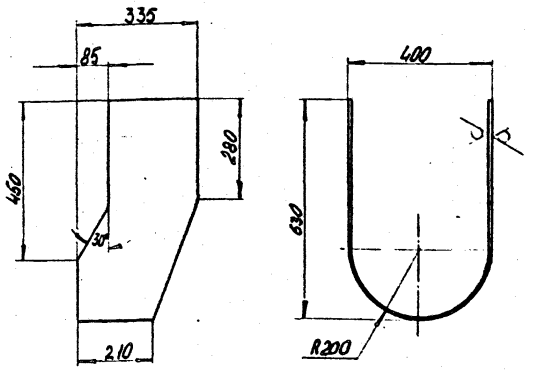

Неуказанные предельные отклонения размеров: h14, $\pm \frac{t_2}{2}$.

Изм.	Лист	№ докум.	Подп.	Дата
Разраб.		Меднова		
Пров.		Фрадкин		
Рук. группы		Фрадкин		
Гл. спец.		Ушомирская		
Н. контр.		Грановский		
Утв.		Сливак		

А216 067.083

Боковина

Лит.	Масса	Масштаб
И	6,5	1:10
Лист	Листов 1	

Лист 63.0ГОСТ19903-74 1-IV-Вбт2кл2ГОСТ16523-70

Госстрой СССР Сантехпроект г. Москва

Копировал Формат А4

Инв.№ подл. | Подп. и дата | Взам.инв.№ | Инв.№ дубл. | Подп. и дата

А216 067.084

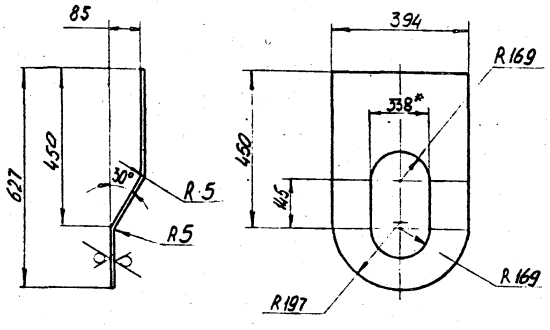

1* Размер для справок.
2. h14, $\pm \frac{t_2}{2}$.

Изм.	Лист	№ докум.	Подп.	Дата
Разраб.		Меднова		
Пров.		Фрадкин		
Рук. группы		Фрадкин		
Гл. спец.		Ушомирская		
Н. контр.		Грановский		
Утв.		Сливак		

А216067.084

Стенка передняя

Лит.	Масса	Масштаб
И	4,3	1:10
Лист	Листов 1	

Лист 63.0ГОСТ19903-74 1-IV-Вбт2кл2ГОСТ16523-70

Госстрой СССР Сантехпроект г. Москва

Копировал Формат А4

А216 067.085

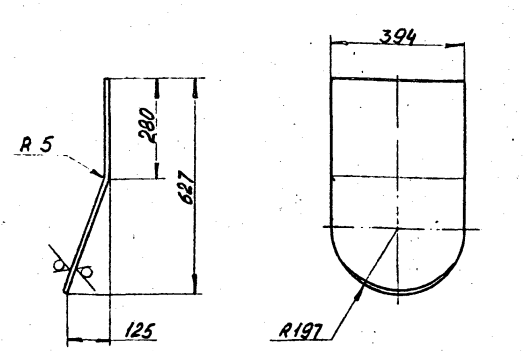

Неуказанные предельные отклонения размеров: h14, $\pm \frac{t_2}{2}$.

Изм.	Лист	№ докум.	Подп.	Дата
Разраб.		Меднова		
Пров.		Фрадкин		
Рук. группы		Фрадкин		
Гл. спец.		Ушомирская		
Н. контр.		Грановский		
Утв.		Сливак		

А216 067.085

Стенка задняя

Лит.	Масса	Масштаб
И	4,5	1:10
Лист	Листов 1	

Лист 63.0ГОСТ19903-74 1-IV-Вбт2кл2ГОСТ16523-70

Госстрой СССР Сантехпроект г. Москва

Копировал 21792-03 35 Формат А4

Формат	Зона	Поз.	Обозначение	Наименование	Кол.	Примечание
				Документация		
А4			А216 067.090СБ	Сборочный чертеж		
				Детали		
А3		1	А216 067.091	Рукав	1	
А3		2	А216 067.092	Обечайка	2	
А4		3	А216 067.093	Фланец	2	

Изм.	Лист	№ докум.	Подп.	Дата
Разраб.		Меднова		
Пров.		Фрадкин		
Рук.группы		Фрадкин		
Н. контр.		Грановский		
Утв.		Сливак		

А216 067.090

Вставка гибкая

Лит.	Лист	Листов
И		1

Госстрой СССР Сантехпроект г. Москва

Копировал: Формат А4

Инв. № подл. | Подп. и дата | Взам. инв. № | Инв. № дубл. | Подп. и дата

А216 067.090СБ

1.*Размеры для справок.

2. $\pm \frac{t_2}{2}$.

Изм.	Лист	№ докум.	Подп.	Дата
Разраб.		Меднова		9.06
Пров.		Фрадкин		
Рук.группы		Фрадкин		
Гл. спец.		Чижмарева		
Н. контр.		Грановский		
Утв.		Сливак		

Вставка гибкая

Лит.	Масса	Масштаб
И	3,5	1:5
Лист	Листов 1	

Госстрой СССР Сантехпроект г. Москва

Копировал Формат А4

А216 067.091

Развертка
М 1:25

Линии сгиба

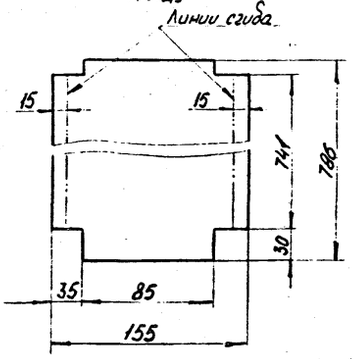

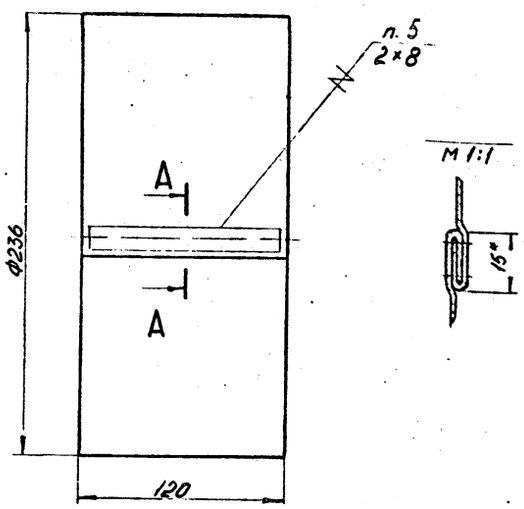

М 1:1

1.*Размер для справок.

2. h14, $\pm \frac{t_2}{2}$.

3. До разрезки одну сторону стеклоткани промазать клеем 88НП ТУ 38-105929-75 по контуру вдоль кромок размера 786 на ширину 35мм, остальное - на ширину 5мм от края.

4. Перед сборкой ткань согнуть по линиям сгиба.

5. Нитки БС3-1,8×1×2 (400)-752 ГОСТ 8325-78.

Изм.	Лист	№ докум.	Подп.	Дата
Разраб.		Меднова		
Пров.		Фрадкин		
Рук.группы		Фрадкин		
Гл. спец.		Чижмарева		
Н. контр.		Грановский		
Утв.		Сливак		

А216067.091

Рукав

Лит.	Масса	Масштаб
И	0,08	1:2
Лист	Листов 1	

Ткань фильтровальная ТСФ (Т-А)-Гп (10) ГОСТ 10146-74

Госстрой СССР Сантехпроект г. Москва

Копировал 21772-03 36 Формат А3

А216 067.092

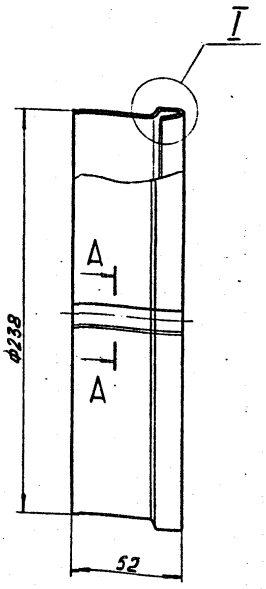

I
М2:1

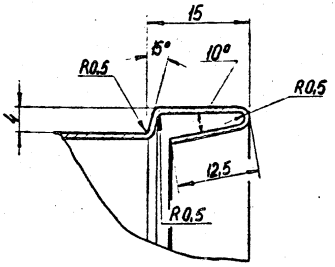

А – А
М2:1

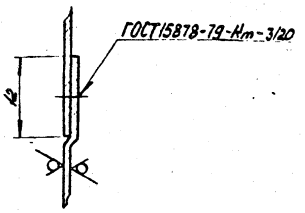

Неуказанные предельные отклонения размеров: h14, $\pm \frac{t_2}{2}$.

						А216.067.092			
Изм.	Лист	№ докум.	Подп.	Дата	Обечайка	Лит.	Масса	Масштаб	
Разраб.		Меднова				И	0,5	1:2	
Пров.		Фрадкин				Лист	Листов 1		
Рук. группы		Фрадкин							
Гл. спец.		Ушакирская			Лист 6.1.0 ГОСТ 19903-74	Госстрой СССР Сантехпроект г. Москва			
Н. контр.		Грановский			1-IV-8Сп2кп2 ГОСТ 16523-70				
Утв.		Спивак							

Копировал Формат А3

А216 067.093

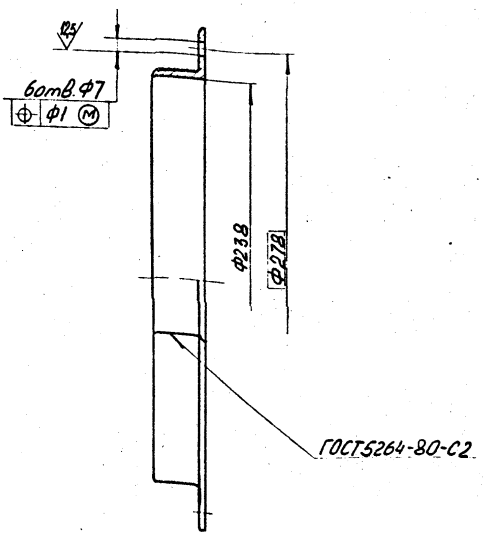

Неуказанные предельные отклонения размеров: H14, $\pm \frac{t_2}{2}$.

						А216.067.093			
Изм.	Лист	№ докум.	Подп.	Дата	Фланец	Лит.	Масса	Масштаб	
Разраб.		Меднова				И	1,2	1:2	
Пров.		Фрадкин				Лист	Листов 1		
Рук. группы		Фрадкин							
Гл. спец.		Ушакирская			Уголок $\frac{32\times32\times3\cdot Б\cdot ГОСТ\,8509-72}{Б.Ст2кп2-ГОСТ\,535-79}$	Госстрой СССР Сантехпроект г. Москва			
Н. контр.		Грановский							
Утв.		Спивак							

Копировал Формат А4

А216 067.110СБ

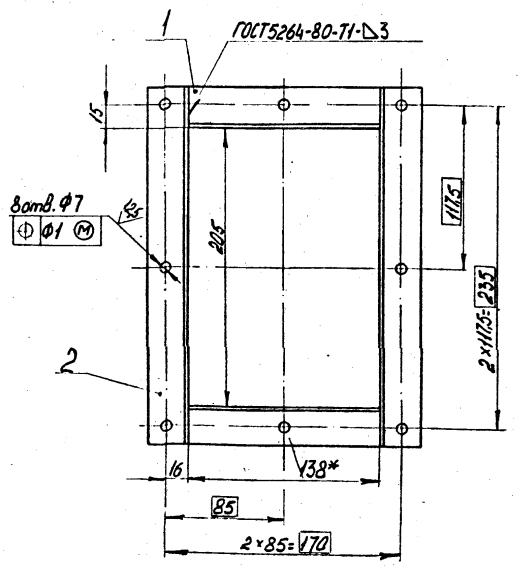

1.*Размер для справок.
2Н14, $\pm \frac{t_2}{2}$.

Инв.№ подл. | Подп. и дата | Взам.инв.№ | Инв.№ дубл. | Подп. и дата

						А216.067.110СБ			
Изм.	Лист	№ докум.	Подп.	Дата	Фланец	Лит.	Масса	Масштаб	
Разраб.		Меднова				И	1,2	1:2,5	
Пров.		Фрадкин				Лист	Листов 1		
Рук. группы		Фрадкин							
Гл. спец.		Ушакирская				Госстрой СССР Сантехпроект г. Москва			
Н. контр.		Грановский							
Утв.		Спивак							

Копировал 21772-03 39 Формат А4

Формат	Зона	Поз.	Обозначение	Наименование	Кол.	Примечание
				Документация		
А3			А216 067.100СБ	Сборочный чертеж		
				Сборочные единицы		
А4		1	А216 067.110	Фланец	2	
				Детали		
А3		2	А216 067.101	Обечайка	2	
А3		3	А216.067.102	Рукав	1	

Изм	Лист	№ докум.	Подп.	Дата
Разраб.		Меднова		
Пров		Фрадкин		
Рукоуты		Фрадкин		
Н. контр.		Грановский		
Утв.		Спивак		

А216 067.100

Вставка гибкая

Лит.	Лист	Листов
И		1

Госстрой СССР Сантехпроект г. Москва

Копировал: Формат: А4

Формат	Зона	Поз.	Обозначение	Наименование	Кол.	Примечание
				Документация		
А4			А216 067.110СБ	Сборочный чертеж		
				Детали		
Б4		1	А216 067.111	Уголок		
				Уголок $\frac{32\times32\times3\text{-Б-ГОСТ8509-72}}{\text{ВСт2кп2-I ГОСТ535-79}}$		
				L=138-1	2	0,2кг
Б4		2	А216 067.112	Уголок		
				Уголок $\frac{32\times32\times3\text{-Б-ГОСТ8509-72}}{\text{ВСт2кп2-I ГОСТ535-79}}$		
				L=269-1,3	2	0,4кг

Подп. и дата | Инв. № дубл. | Взам. инв. № | Подп. и дата | Инв. № подл.

Изм	Лист	№ докум.	Подп.	Дата
Разраб.		Меднова		
Пров		Фрадкин		
Рукоуты		Фрадкин		
Н. контр.		Грановский		
Утв.		Спивак		

А216 067.110

Фланец

Лит.	Лист	Листов
И		1

Госстрой СССР Сантехпроект г. Москва

Копировал: Формат: А4

А216 067.100СБ

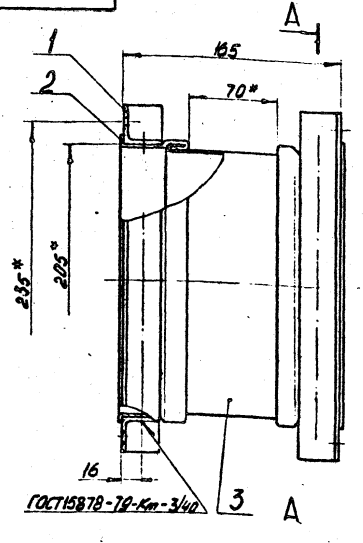

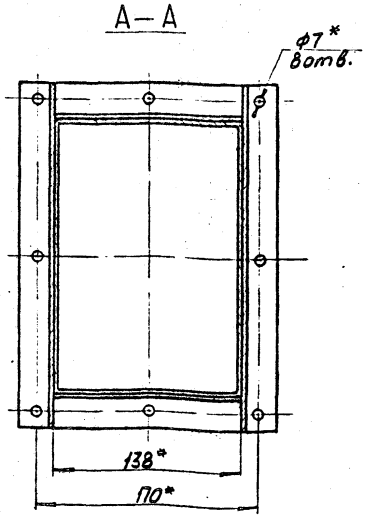

1.* Размеры для справок

2. $\pm\frac{t_2}{2}$.

Изм	Лист	№ докум.	Подп.	Дата
Разраб.		Меднова		
Пров.		Фрадкин		
Рук. группы		Фрадкин		
Гл. спец.		Чиликовская		
Н. контр.		Грановский		
Утв.		Спивак		

А216 067.100СБ

Вставка гибкая

Лит.	Масса	Масштаб
И	4,4	1:2,5

Лист | Листов 1

Госстрой СССР Сантехпроект г. Москва

Копировал 21772-03 38 Формат А4

А216 067.101

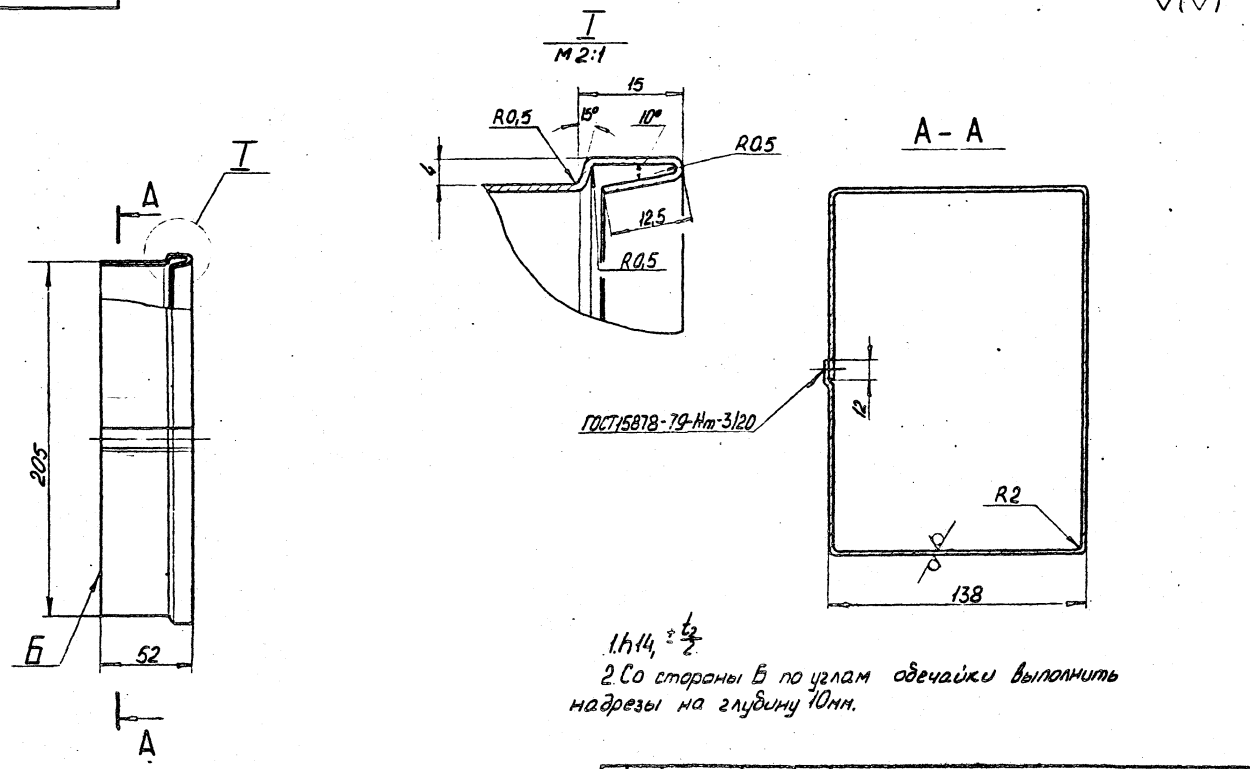

1. h14, ± t/2
2. Со стороны В по углам обечайки выполнить надрезы на глубину 10мм.

					А216 067.101		
Изм.	Лист	№ докум.	Подп.	Дата	Обечайка	Лит.	Масса	Масштаб
Разраб.		Меднова				И	0,45	1:2
Пров.		Фрадкин				Лист	Листов 1
Рук. группы		Фрадкин					
Гл. спец.		Шамирская					
Н. контр.		Грановский					
Утв.		Сливак					
					61.0 ГОСТ 19903-74 / Лист 1-IV-ВСт2кп2 ГОСТ 16523-70	Госстрой СССР Сантехпроект г. Москва	

Копировал Формат А3

А216 067.102

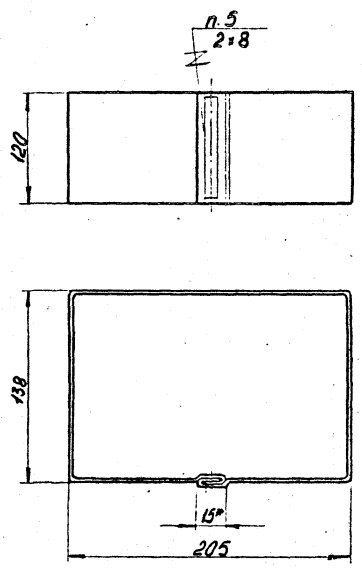

Развертка

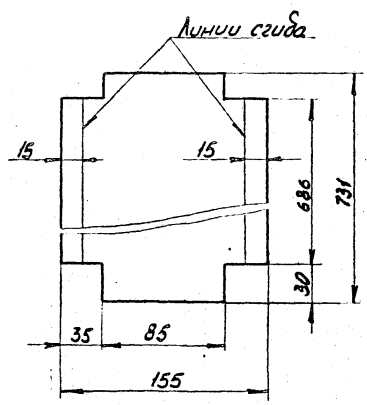

1* Размер для справок.
2. h14, ± t/2.
3. До разрезки одну сторону стеклоткани промазать клеем 88НП ТУ 38-105929-75 по контуру вдоль кромок размера 731 на ширину 35мм, остальные – на ширину 5мм от края.
4. Перед сборкой ткань согнуть по линиям сгиба.
5. Нитки БС3-1,8×1×2 (400)-752 ГОСТ 8325-78.

					А216 067.102		
Изм.	Лист	№ докум.	Подп.	Дата	Рукав	Лит.	Масса	Масштаб
Разраб.		Меднова				И	0,075	1:2,5
Пров.		Фрадкин				Лист	Листов 1
Рук. группы		Фрадкин					
Гл. спец.		Шамирская					
Н. контр.		Грановский					
Утв.		Сливак					
					Ткань фильтровальная ТСФ 7-А1-9п (70) ГОСТ 10146-75	Госстрой СССР Сантехпроект г. Москва	

Копировал 21772-03 39 Формат А4

А21Б067.121

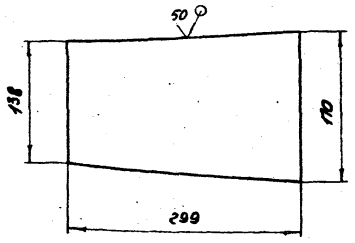

Неуказанные предельные отклонения размеров: h14

Изм.	Лист	№ докум.	Подп.	Дата
Разраб.		Чебоксарова		
Пров.		Фрадкин		
Рук. группы		Фрадкин		
Н. контр.		Грановский		
Утв.		Спивак		

А21Б067.121

Лист

Лит.	Масса	Масштаб
И	1,08	1:4

Лист | Листов 1

Лист Б3,0 ГОСТ 19903-74 / 1-IV-ВСт2кп2ГОСТ16523-70

Госстрой СССР Сантехпроект г. Москва

Копировал: Формат А4

Формат	Зона	Поз.	Обозначение	Наименование	Кол.	Примечание
				Документация		
А3			А21Б067.120СБ	Сборочный чертеж		
				Детали		
А4		1	А21Б067.121	Лист	2	
Б4		2	А21Б067.122	Лист		
				Лист Б3,0 ГОСТ 19903-74 / 1-IV-ВСт2кп2ГОСТ16523-70		
				$211_{-1,15} \times 299_{-1,3}$	2	1,5кг.
Б4		3	А21Б067.123	Полоса		
				Полоса 50х5-Б ГОСТ 103-76 / ВСт2кп2-I ГОСТ 535-79		
				$L = 160_{-1,0}$	2	0,31кг
Б4		4	А21Б067.124	Полоса		
				Полоса 50х5-Б ГОСТ 103-76 / ВСт2кп2-I ГОСТ 535-79		
				$L = 205_{-1,15}$	2	0,4кг
Б4		5	А21Б067.125	Полоса		
				Полоса 30х4-Б ГОСТ 103-76 / ВСт2кп2-I ГОСТ 535-79		
				$L = 204_{-1,15}$	2	0,19кг.
Б4		6	А21Б067.126	Полоса $L = 271_{-1,3}$		
				Полоса 30х4-Б ГОСТ 103-76 / ВСт2кп2-I ГОСТ 535-79	2	0,26кг

Подп. и дата | Инв. № дубл. | Взам. инв. № | Подп. и дата | Инв. № подл.

Изм.	Лист	№ докум.	Подп.	Дата
Разраб.		Чебоксарова		
Пров.		Фрадкин		
Рук. группы		Фрадкин		
Н. контр.		Грановский		
Утв.		Спивак		

А21Б067.120

Короб переходный №2

Лит.	Лист	Листов
И		1

Госстрой СССР Сантехпроект г. Москва

Копировал: Формат А4

А21Б067.120СБ

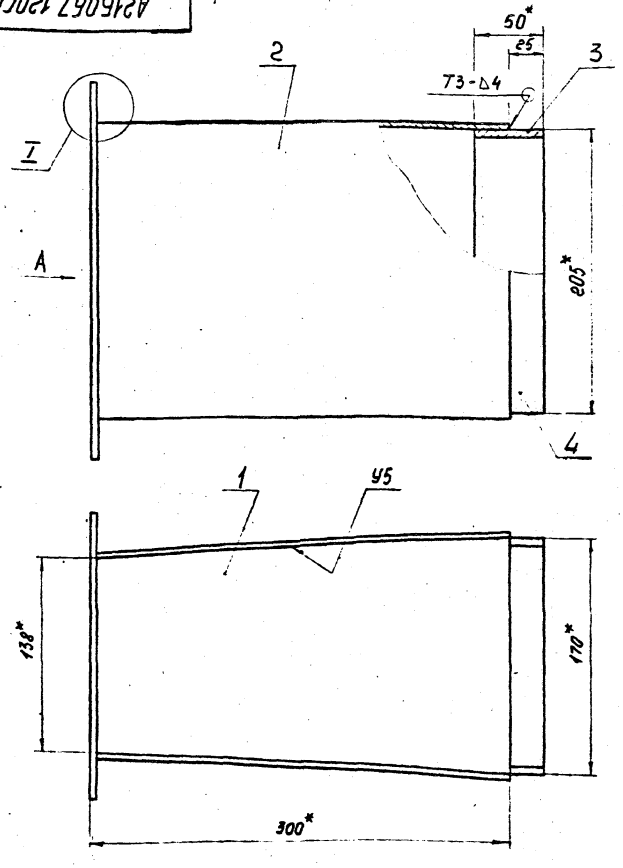

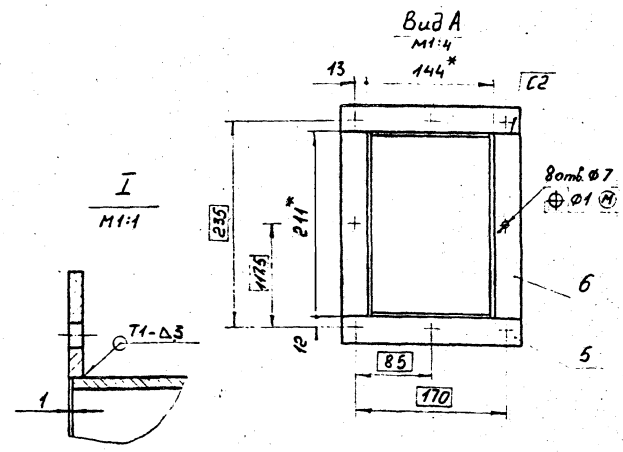

1.* Размеры для справок.

2. $H14; \pm \frac{t_2}{2}$

3. Сварные швы по ГОСТ 5264-80.

Изм.	Лист	№ докум.	Подп.	Дата
Разраб.		Чебоксарова		
Пров.		Фрадкин		
Рук. группы		Фрадкин		
Гл. спец.		Цимирский		
Н. контр.		Грановский		
Утв.		Спивак		

А21Б067.120СБ

Короб переходный №2

Лит.	Масса	Масштаб
И	8,0	1:2,5

Лист | Листов 1

Госстрой СССР Сантехпроект г. Москва

Копировал: 21772-03 40 Формат А3

А2160671.132

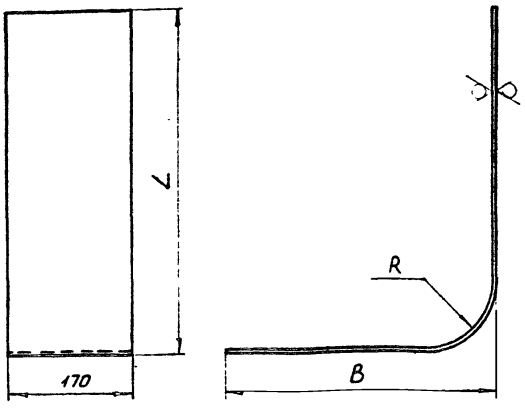

Обозначение	Размеры, мм L	B	R	Масса, кг
А2160671.131	472	374	100	3,21
-01	680	885	200	5,92

Неуказанные предельные отклонения размеров: $h14; \pm \frac{t_2}{2}$

Изм.	Лист	№ докум.	Подп.	Дата
Разраб.		Чебоксарова		
Пров.		Фрадкин		
Рук.группы		Фрадкин		
Гл. спец.		Чиомирская		
Н. контр.		Гронвский		
Утв.		Сливак		

А2160671.132

Лит.	Масса	Масштаб
И1	см. табл.	—
Лист	Листов 1	

Лист

Б3.0 ГОСТ 19903-74
Лист 4-IV-ВСт2кп2 ГОСТ 16523-70

Госстрой СССР Сантехпроект г. Москва

Копировал Формат А4

А2160671.131

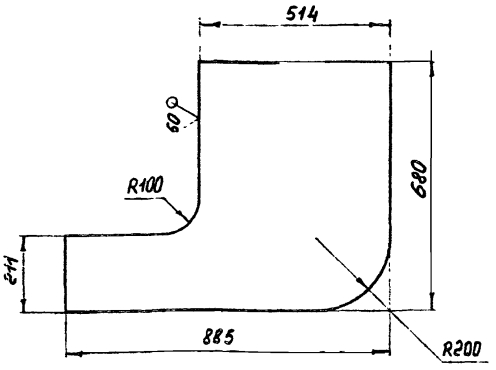

Неуказанные предельные отклонения размеров: $h14; \pm \frac{t_2}{2}$.

Изм.	Лист	№ докум.	Подп.	Дата
Разраб.		Чебоксарова		
Пров.		Фрадкин		
Рук.группы		Фрадкин		
Гл. спец.		Чиомирская		
Н. контр.		Гронвский		
Утв.		Сливак		

А2160671.131

Лит.	Масса	Масштаб
И	9,92	1:10
Лист	Листов 1	

Лист

Б3.0 ГОСТ 19903-74
Лист 4-IV-ВСт2кп2 ГОСТ 16523-70

Госстрой СССР Сантехпроект г. Москва

Копировал: Формат А4

Инв. № подл. | Подп. и дата | Взам. инв. № | Инв. № дубл. | Подп. и дата

А2160671.130СБ

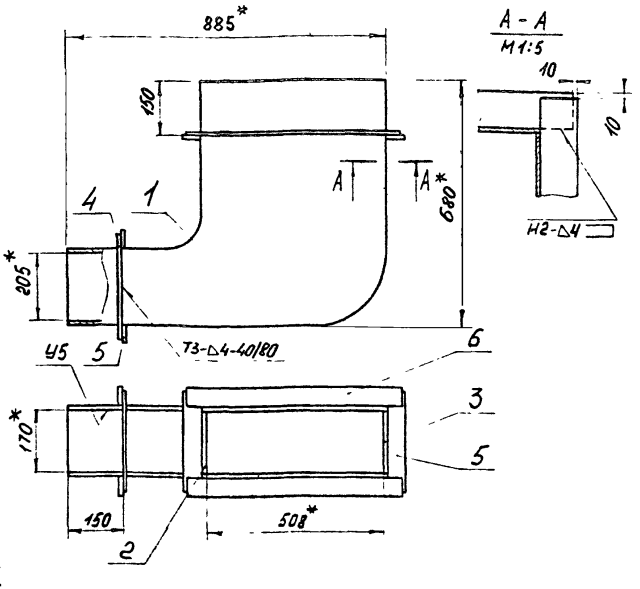

1. * Размеры для справок
2. $\pm \frac{t_2}{2}$
3. Сварные швы по ГОСТ 5264-80.

Изм.	Лист	№ докум.	Подп.	Дата
Разраб.		Чебоксарова		
Пров.		Фрадкин		
Рук.группы		Фрадкин		
Гл. спец.		Чиомирская		
Н. контр.		Гронвский		
Утв.		Сливак		

А2160671.130СБ

Лит.	Масса	Масштаб
И	35,5	1:10
Лист	Листов 1	

Короб №2

Госстрой СССР Сантехпроект г. Москва

Копировал: Формат А4

Формат	Зона	Поз.	Обозначение	Наименование	Кол.	Примечание
				Документация		
А4			А2160671.130СБ	Сборочный чертеж		
				Детали		
А4		1	А2160671.131	Лист	2	
А4		2	А2160671.132	Лист	1	
		3	-01	Лист	1	
Б4		4	А2160671.133	Ребро		
				Полоса 50х5-Б ГОСТ 103-76 / ВСт2кп2-1 ГОСТ 535-79		
				L = 291 - 4,3	2	0,57 кг
Б4		5	А2160671.134	Ребро		
				Полоса 50х5-Б ГОСТ 103-76 / ВСт2кп2-1 ГОСТ 535-79		
				L = 256 - 4,3	4	0,5 кг
Б4		6	А2160671.135	Ребро		
				Полоса 50х5-Б ГОСТ 103-76 / ВСт2кп2-1 ГОСТ 535-79		
				L = 594 - 1,75	2	1,17 кг

Подп. и дата | Взам. инв. № | Инв. № дубл. | Подп. и дата

Изм.	Лист	№ докум.	Подп.	Дата
Разраб.		Чебоксарова		
Пров.		Фрадкин		
Рук.группы		Фрадкин		
Н. контр.		Гронвский		
Утв.		Сливак		

А2160671.130

Короб №2

Лит.	Лист	Листов
И		1

Госстрой СССР Сантехпроект г. Москва

Копировал. 21792-03 41 Формат А4

А21Б067.141

50 (√)

А 21Б067.141

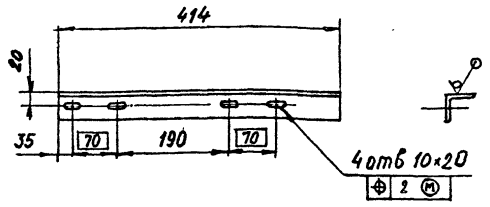

А21Б067.141-01 - зеркальное отражение
Остальное - см. А21Б067.141

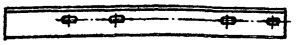

Неуказанные предельные отклонения размеров: $h14, \pm\frac{t_2}{2}$

Изм	Лист	№ докум	Подп	Дата	А21Б067.141	Лит	Масса	Масштаб
Разраб		Меднова			Уголок	И	0,89	1:5
Пров.		Фрадкин				Лист	Листов 1	
Рук.группы		Фрадкин						
Гл.спец.		Ушамирская			Уголок 36×36×4-Б-ГОСТ8509-72 / ВСт2кп2-I ГОСТ535-79	Госстрой СССР Сантехпроект г. Москва		
Н.контр.		Грановский						
Утв.		Спивак						

Копировал Формат А4

Формат	Зона	Поз.	Обозначение	Наименование	Кол.	Примечание
				Документация		
А2			А21Б067.140 СБ	Сборочный чертеж		
				Детали		
А4		1	А21Б067.141	Уголок	1	
		2	-01	Уголок	1	
А4		3	А21Б067.142	Уголок	1	
Б4		4	А21Б067.143	Уголок L=328-1.4		
				Уголок 36×36×4-Б-ГОСТ8509-72 / ВСт2кп2-I ГОСТ535-79	3	0,71кг
Б4		5	А21Б067.144	Уголок L=364-1.4		
				Уголок 36×36×4-Б-ГОСТ8509-72 / ВСт2кп2-I ГОСТ535-79	2	0,79кг
Б4		6	А21Б067.145	Уголок L=554-1.4		
				Уголок 36×36×4-Б-ГОСТ8509-72 / ВСт2кп2-I ГОСТ535-79	4	0,76кг
Б4		7	А21Б067.146	Уголок L=85-0,87		
				Уголок 36×36×4-Б-ГОСТ8509-72 / ВСт2кп2-I ГОСТ535-79	2	0,2кг
Б4		8	А21Б067.147	Уголок L=172-1		
				Уголок 36×36×4-Б-ГОСТ8509-72 / ВСт2кп2-I ГОСТ535-79	2	0,37кг

Изм	Лист	№ докум	Подп	Дата	А21Б067.140	Лит	Лист	Листов
Разраб.		Меднова			Основание виброизолирующее	И	1	2
Пров		Фрадкин				Госстрой СССР Сантехпроект г. Москва		
Рук.группы		Фрадкин						
Н.контр		Грановский						
Утв.		Спивак						

Копировал Формат А4

А21Б067.142

50 (√)

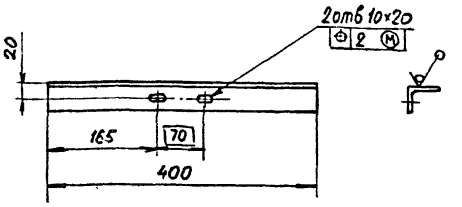

Неуказанные предельные отклонения размеров: $h14, \pm\frac{t_2}{2}$

Изм	Лист	№ докум	Подп	Дата	А21Б067.142	Лит	Масса	Масштаб
Разраб		Меднова			Уголок	И	0,86	1:5
Пров		Фрадкин				Лист	Листов 1	
Рук.группы		Фрадкин						
Гл.спец.		Ушамирская			Уголок 36×36×4-Б-ГОСТ8509-72 / ВСт2кп2-I ГОСТ535-79	Госстрой СССР Сантехпроект г. Москва		
Н.контр		Грановский						
Утв.		Спивак						

Копировал Формат А4

Формат	Зона	Поз.	Обозначение	Наименование	Кол.	Примечание
Б4		9	А21Б067.148	Накладка L=85-0,87		
				Полоса 4×50-Б-ГОСТ103-76 / ВСт2кп2-I ГОСТ535-79	2	0,17кг
Б4		10	А21Б067.149	Накладка L=60-0,74		
				Полоса 4×50-Б-ГОСТ103-76 / ВСт2кп2-I ГОСТ535-79	2	0,12кг
				Стандартные изделия		
		14		Болт М6×15.36		
				ГОСТ7798-70	2	
		15		Болт М8×30,36		
				ГОСТ7798-70	10	
		16		Гайка М6.4		
				ГОСТ5915-70	2	
		17		Гайка М8.4		
				ГОСТ5915-70	10	
		18		Шайба 6.65Г		
				ГОСТ6402-70	2	
		19		Шайба 8.65Г		
				ГОСТ6402-70	10	
				Прочие изделия		
		22		Виброизолятор		
				ДО38 ТУ36-1832-75	5	

Изм	Лист	№ докум.	Подп.	Дата	А21Б067.140	Лист 2

Копировал 21772-03 42 Формат А4

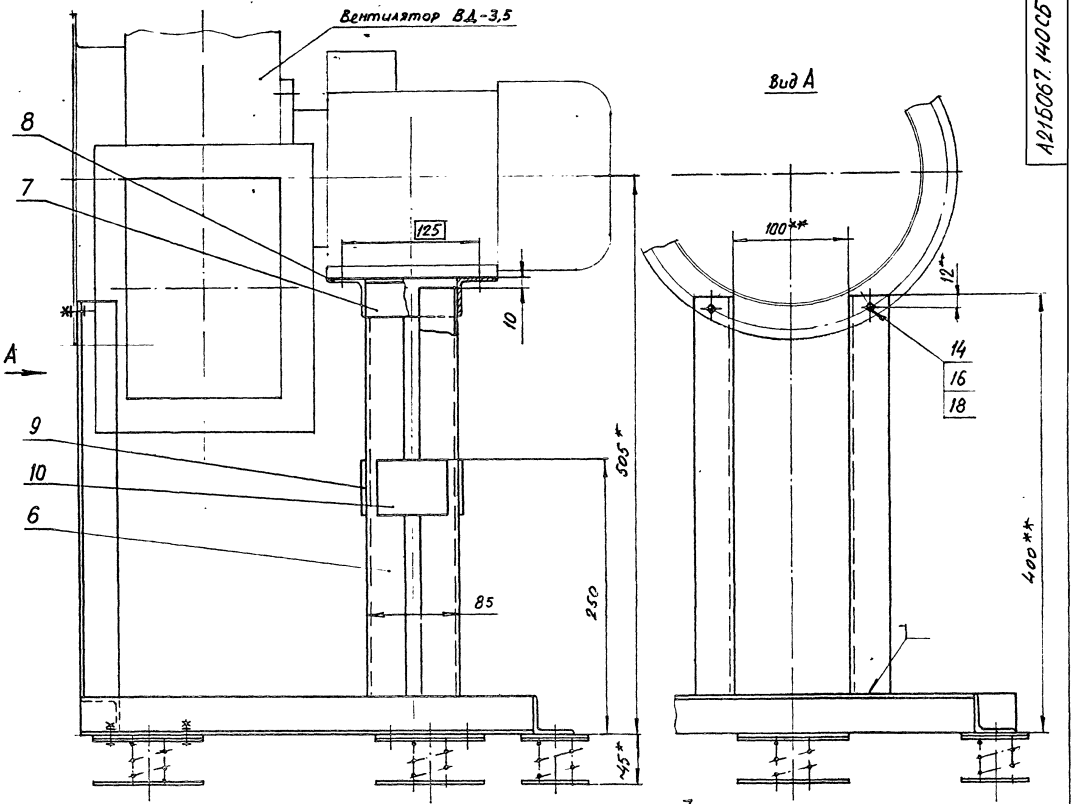

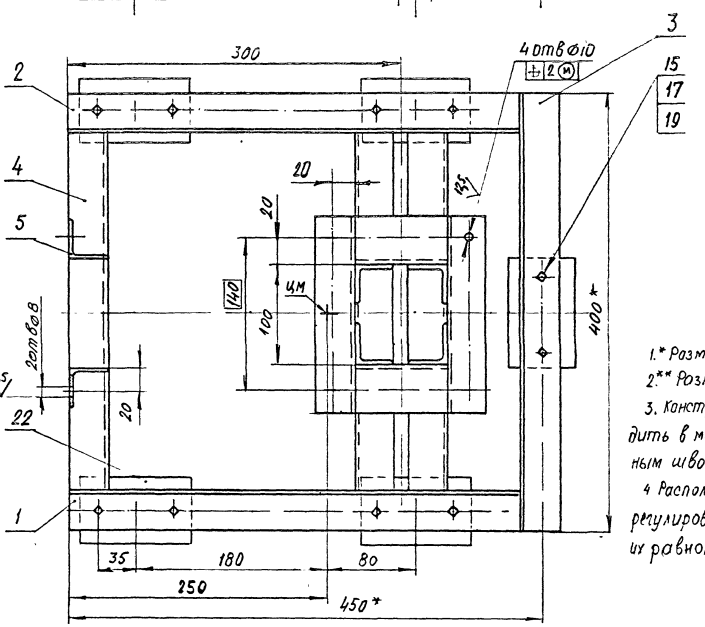

1.* Размеры для справок

2.** Размеры уточнить по вентилятору

3. Конструкция сварная. Сварку производить в местах прилегания деталей сварным швом Т1-Δ4 по ГОСТ 5264-80

4 Расположение виброизоляторов (поз. 22) регулировать перемещением до получения их равномерной осадки.

					А21Б067.140 СБ			
Изм.	Лист	№ докум.	Подп.	Дата	Основание виброизолирующее	Лит.	Масса	Масштаб
Разраб.		Меднова				И	12,8	1:2,5
Пров.		Фрадкин				Лист	Листов 1	
Рук.группы		Фрадкин				Госстрой СССР Сантехпроект г. Москва		
Гл. спец.		Ушомирская						
Н. контр.		Грановский						
Утв.		Спивак						

Копировал 21772-03 43 Формат А2

Формат	Зона	Поз.	Обозначение	Наименование	Кол.	Примечание
				Документация		
А4			А21Б067.160СБ	Сборочный чертеж		
				Детали		
А4		1	А21Б067.161	Дуга	1	
А4		2	А21Б067.162	Уголок	2	
			-01	Уголок	2	
Б4		3	А21Б067.163	Лист		
				Лист Б-ПН-4ГОСТ19903-74 / ВСт3пс6ГОСТ14637-69		
				$200_{-1,15} \times 200_{-1,15}$	1	1,26кг

Изм	Лист	№ докум.	Подп.	Дата
Разраб.		Меднова		
Пров		Фродкин		
Рук.группы		Фродкин		
Н.контр.		Грановский		
Утв.		Спивак		

А21Б067.160

Опора под карман

Лит.	Лист	Листов
И		1

Госстрой СССР Сантехпроект г. Москва

Копировал: Формат А4

А21Б067.160СБ

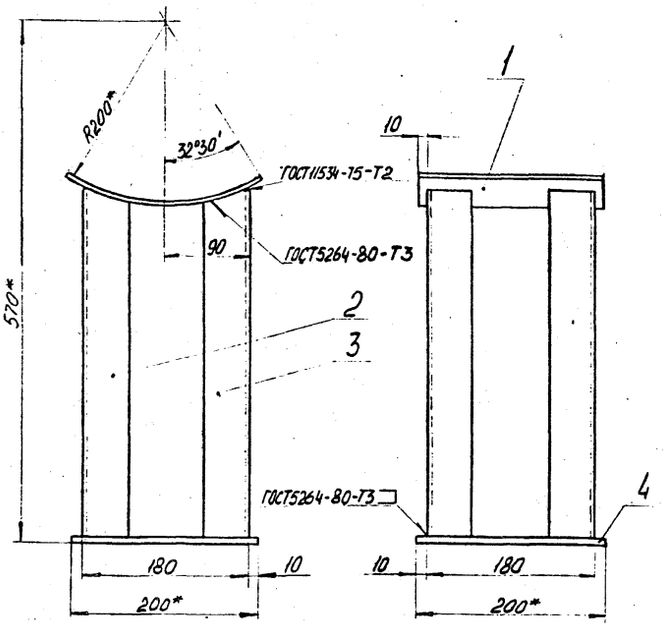

1*Размеры для справок.

$2 \pm \frac{t_2}{2}$.

Изм	Лист	№ докум.	Подп.	Дата
Разраб.		Меднова		
Пров.		Фродкин		
Рук.группы		Фродкин		
Гл.спец.		Чиомирская		
Н.контр.		Грановский		
Утв.		Спивак		

А21Б067.160СБ

Опора под карман

Лит.	Масса	Масштаб
И	8,3	1:4

Лист | Листов 1

Госстрой СССР Сантехпроект г. Москва

Копировал Формат А4

Инв. № подл. | Подп. и дата | Взам. инв. № | Инв. № дубл. | Подп. и дата

А21Б067.161

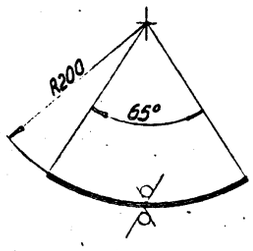

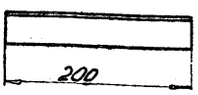

Неуказанные предельные отклонения размеров: $h14, \pm \frac{t_2}{2}$.

Изм	Лист	№ докум.	Подп.	Дата
Разраб.		Меднова		
Пров.		Фродкин		
Рук.группы		Фродкин		
Гл.спец.		Чиомирская		
Н.контр.		Грановский		
Утв.		Спивак		

А21Б067.161

Дуга

Лит.	Масса	Масштаб
И	1,43	1:4

Лист | Листов 1

Лист Б-ПН-4ГОСТ19903-74 / ВСт3пс6ГОСТ14637-69

Госстрой СССР Сантехпроект г. Москва

Копировал Формат А4

А21Б067.162

А21Б067.162

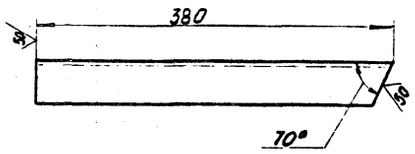

А21Б067.162-01-зеркальное отражение

Остальное-см. А21Б067.162

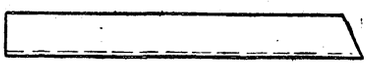

Неуказанные предельные отклонения размеров: $h14, \pm \frac{t_2}{2}$.

Изм	Лист	№ докум.	Подп.	Дата
Разраб.		Меднова		
Пров.		Фродкин		
Рук.группы		Фродкин		
Гл.спец.		Чиомирская		
Н.контр.		Грановский		
Утв.		Спивак		

А21Б067.162

Уголок

Лит.	Масса	Масштаб
И	1,4	1:4

Лист | Листов 1

Уголок 50×50×5-Б-ГОСТ8509-72 / ВСт3пс6ГОСТ535-79

Госстрой СССР Сантехпроект г. Москва

Копировал 21772-03 44 Формат А4

Инв. № подл. | Подп. и дата | Взам. инв. № | Инв. № дубл. | Подп. и дата

А216 067.086

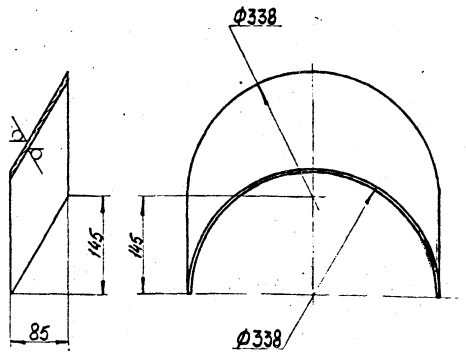

Неуказанные предельные отклонения размеров: $h14, \pm\frac{t_2}{2}$.

Изм.	Лист	№ докум.	Подп.	Дата
Разраб.		Меднова		
Пров.		Фрадкин		
Рук.группы		Фрадкин		
Гл.спец.		Ушомирская		
Н.контр.		Грановский		
Утв.		Спивак		

А216 067.086

Сектор

Лит	Масса	Масштаб
И	2,15	1:5

Лист 1 Листов 1

Лист Б3.0ГОСТ19903-74 / 1-IV-ВСт2кп2ГОСТ16523-70

Госстрой СССР Сантехпроект г. Москва

Копировал Формат А4

Формат	Зона	Поз.	Обозначение	Наименование	Кол.	Примечание
				Документация		
А3			А216 067.190СБ	Сборочный чертеж		
				Сборочные единицы		
А4		1	А216 067.180	Фланец	1	
				Детали		
А4		2	А216 067.191	Боковина	2	
Б4		3	А216 067.192	Лист		
				Лист Б3.0ГОСТ19903-74 / 1-IV-ВСт2кп2ГОСТ16523-70		
				312-1,4 × 400-1,4	1	3кг
Б4		4	А216 067.193	Лист		
				Лист Б3.0ГОСТ19907-74 / 1-IV-ВСт2кп2ГОСТ16523-70		
				400-1,4 × 488-1,55	1	4,6кг
Б4		5	А216 067.194	Полоса		
				Полоса 5×50-Б ГОСТ 103-76 / ВСт2кп2-I ГОСТ 535-79		
				L=300-1,3	2	0,6кг

Инв. № подл. | Подп. и дата | Взам. инв. № | Инв. № дубл. | Подп. и дата

Изм.	Лист	№ докум.	Подп.	Дата
Разраб.		Меднова		
Пров.		Фрадкин		
Рук.группы		Фрадкин		
Н.контр.		Грановский		
Утв.		Спивак		

А216 067.190

Короб N3

Лит.	Лист	Листов
И	1	2

Госстрой СССР Сантехпроект г. Москва

Копировал: Формат: А4

Формат	Зона	Поз.	Обозначение	Наименование	Кол.	Примечание
Б4		6	А216 067.195	Полоса		
				Полоса 5×50-Б ГОСТ 103-76 / ВСт2кп2-I ГОСТ 535-79		
				L=390-1,4	2	0,77кг
Б4		7	А216 067.196	Ребро		
				Полоса 5×50-Б ГОСТ 103-76 / ВСт2кп2-I ГОСТ 535-79		
				L=386-1,4	2	0,78кг
Б4		8	А216 067.197	Ребро		
				Полоса 5×50-Б ГОСТ 103-76 / ВСт2кп2-I ГОСТ 535-79		
				L=486-1,55	2	0,96кг

Изм.	Лист	№ докум.	Подп.	Дата

А216 067.190

Лист 2

Копировал: Формат 1

А216 067.190СБ

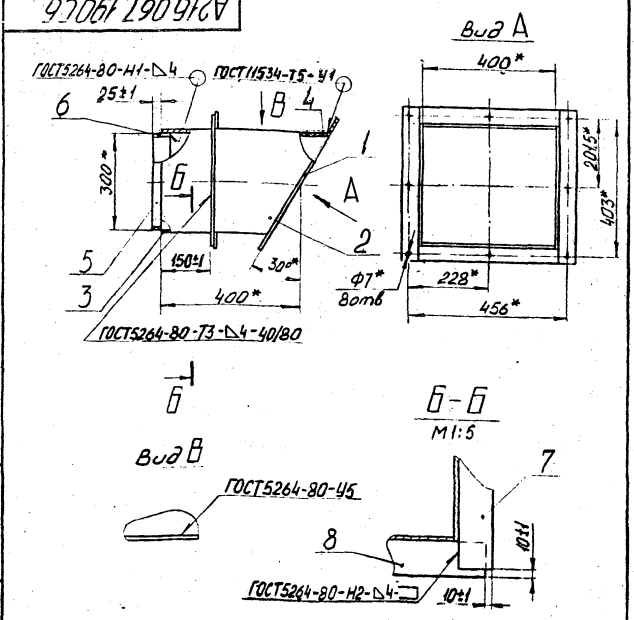

*Размеры для справок

Инв. № подл. | Подп. и дата | Взам. инв. № | Инв. № дубл. | Подп. и дата

Изм.	Лист	№ докум.	Подп.	Дата
Разраб.		Меднова		
Пров.		Фрадкин		
Рук.группы		Фрадкин		
Гл.спец.		Ушомирская		
Н.контр.		Грановский		
Утв.		Спивак		

А216 067.190СБ

Короб N3

Лит.	Масса	Масштаб
И	22,5	1:10

Лист Листов 1

Госстрой СССР Сантехпроект г. Москва

Копировал 21772-03 45 Формат А4

А21Б067.042

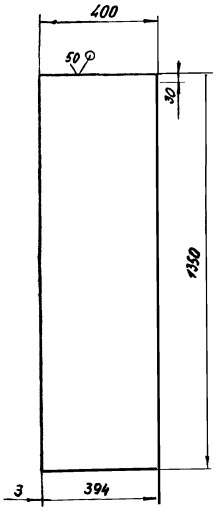

Неуказанные предельные отклонения размеров: $h14; \pm \frac{t_2}{2}$

Изм.	Лист	№ докум.	Подп.	Дата
Разраб.		Чебоксарова		
Пров.		Фрадкин		
Рук. группы		Фрадкин		
Гл. спец.		Ушомирская		
Н. контр.		Грановский		
Утв.		Спивак		

А21Б067.042

Лист

Лит.	Масса	Масштаб
И	12,62	1:10

Лист | Листов 1

Лист Б3.0 ГОСТ 19903-79 / 1-IV-ВСт2кп2 ГОСТ 16523-70

Госстрой СССР Сантехпроект г. Москва

Копировал: Формат А4

А21Б067.200СБ

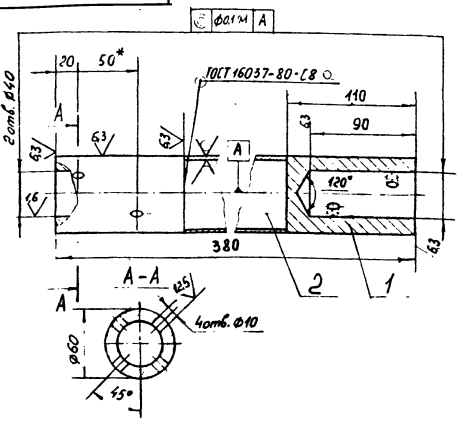

1.* Обрадотать по А21Б067.071

2. $H14; h14; \pm \frac{t_2}{2}$.

Изм.	Лист	№ докум.	Подп.	Дата
Разраб.		Чебоксарова		
Пров.		Фрадкин		
Рук. группы		Фрадкин		
Гл. спец.		Ушомирская		
Н. контр.		Грановский		
Утв.		Спивак		

А21Б067.200 СБ

Вал

Лит.	Масса	Масштаб
И	7	1:2,5

Лист | Листов 1

Госстрой СССР Сантехпроект г. Москва

Копировал: Формат А4

А21Б067.043

А1Б067.043

А1Б067.043-01 зеркальное отражение

Остальное - см. А1Б067.043

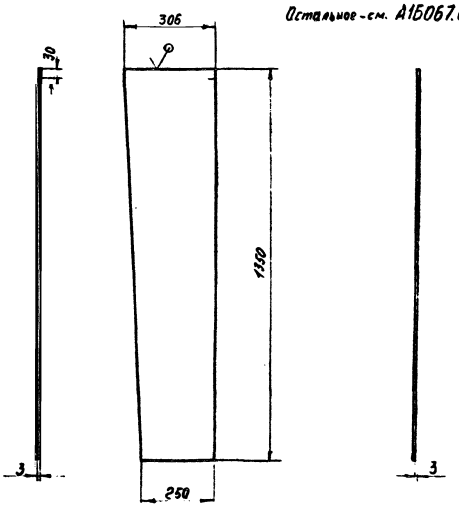

Неуказанные предельные отклонения размеров: $h14; \pm \frac{t_2}{2}$.

Изм.	Лист	№ докум.	Подп.	Дата
Разраб.		Чебоксарова		
Пров.		Фрадкин		
Рук. группы		Фрадкин		
Гл. спец.		Ушомирская		
Н. контр.		Грановский		
Утв.		Спивак		

А21Б067.043

Лист

Лит.	Масса	Масштаб
И	8,85	1:10

Лист | Листов 1

Лист Б3.0 ГОСТ 19903-79 / 1-IV-ВСт2кп2 ГОСТ 16523-70

Госстрой СССР Сантехпроект г. Москва

Копировал: Формат А4

Формат	Зона	Поз.	Обозначение	Наименование	Кол.	Примечание
				Документация		
А4			А21Б067.200СБ	Сборочный чертеж		
				Детали		
Б4		1	А21Б067.201	Втулка		
				Круг $\frac{63\text{-В-ГОСТ 2590-71}}{\text{ВСт2кп2-I-ГОСТ 535-79}}$		
				$L = 115_{-0,87}$	2	2,8 кг
Б4		2	А21Б067.202	Труба		
				Труба $\frac{60\times3,5\text{ ГОСТ 8732-78}}{\text{БСт3кп ГОСТ 8731-74}}$		
				$L = 160_{-1,0}$	1	0,78 кг

Изм.	Лист	№ докум.	Подп.	Дата
Разраб.		Чебоксарова		
Пров.		Фрадкин		
Рук. группы		Фрадкин		
Н. контр.		Грановский		
Утв.		Спивак		

А21Б067.200

Вал

Лит.	Лист	Листов
И		

Госстрой СССР Сантехпроект г. Москва

Копировал: 21772-03 (46) Формат А4

gost.e-ecolog.ru