ТИПОВЫЕ ПРОЕКТНЫЕ РЕШЕНИЯ

ТПР 903-1-0230.86

УСТАНОВКА КОТЛОАГРЕГАТА Е-2,5-0,9ГМ

ТОПЛИВО: МАЗУТ И ГАЗ

Альбом II

НЕСТАНДАРТИЗИРОВАННОЕ ОБОРУДОВАНИЕ

gost.e-ecolog.ru

ТИПОВЫЕ ПРОЕКТНЫЕ РЕШЕНИЯ
ТПР 903-1-0230.86

Установка котлоагрегата

Е-2,5-0,9ГМ

Топливо: мазут и газ

Состав проектной документации

Альбом I ПЗ Пояснительная записка
ТМ Тепломеханические решения
ГС Газоснабжение
МС Мазутоснабжение
ЭМ,ЭО Электроснабжение
КЖ Конструкции железобетонные
Альбом II Нестандартизированное оборудование
Альбом III Металлоконструкции
Альбом IV СО Спецификации оборудования
Альбом V ВМ Ведомость потребности в материалах
Альбом VI Сметы

Альбом II

Нестандартизированное оборудование

Разработаны
ГПИ Сантехпроект

Главный инженер института Ю.И. Шиллер

Главный инженер проекта Я.М. Бялик

Утверждены
Госстроем СССР
протокол от 8 октября 1986 г № 74

Введены в действие
ГПИ Сантехпроект приказ №175 от 14 ноября 1986 года

Содержание

Обозначение	Наименование	Стр.
	Содержание	2
А23В080.000 СБ	Блок холодильника отбора проб пара	3,4
А23В080.000	Блок холодильника отбора проб пара	4
А23В080.010 СБ	Подставка	5
А23В080.011	Косынка	
А23В080.013	Опора	
А23В080.020	Кронштейн	6
А23В080.014	Лист	
А23В080.021	Основание	
А23В080.022	Дуга	
А23В080.010	Подставка	7
А23В080.030	Трубопровод	
А23В080.040 СБ	Трубопровод	
А23В080.042	Патрубок	
А23В080.040	Трубопровод	8
А23В080.032	Труба	
А23В080.060	Трубопровод	
А23В080.061	Труба	
А23В080.043	Патрубок	9
А23В080.050	Воронка	
А23В080.051	Воронка	
А23В080.062	Патрубок	
А23В080.070СБ	Патрубок	10
А23В080.072	Патрубок	
А23В080.080	Кронштейн	
А23В080.081	Уголок	
А23В080.001	Трубопровод	11
А23В080.002	Штуцер	
А23В080.003	Штуцер	
А23В080.090	Патрубок	
А23В080.004	Кронштейн	12
А23В080.005	Кронштейн	
А23В080.006	Кронштейн	
А23В080.007	Прокладка	
А23В080.070	Патрубок	13
А23В080.100	Патрубок	
А23В080.101	Патрубок	
А23В080.031	Фланец	
А23В080.030 СБ	Трубопровод	14
А23В080.100 СБ	Патрубок	

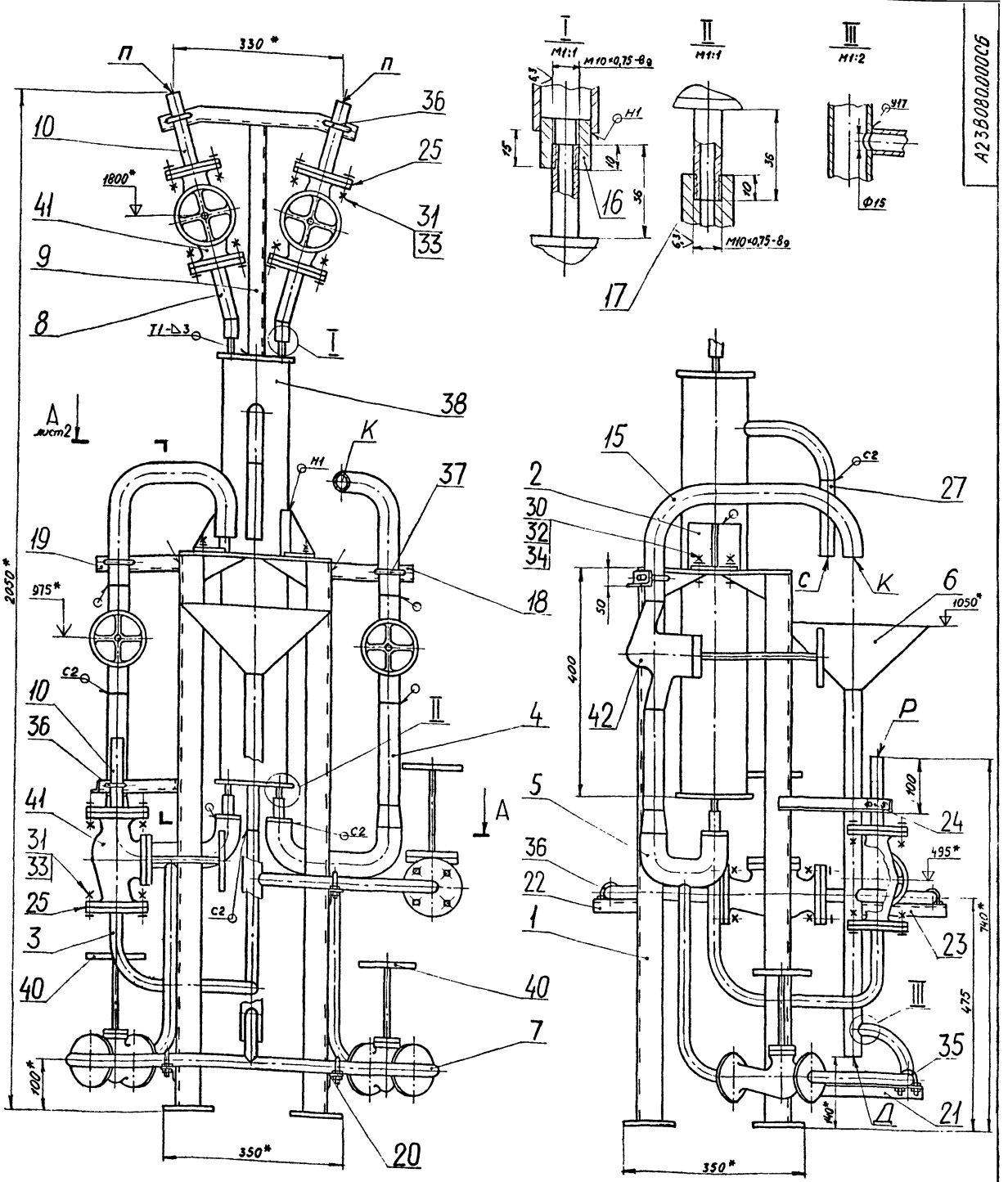

1 * Размеры для справок.
2. Н14; h14; ± $\frac{t_2}{2}$.
3. Сварные швы С2, У16, У17 по ГОСТ 16037-80; Н1, Т1 по ГОСТ 5264-80

Трубопроводы		
Обозначение	Назначение	$D_у$, мм
П	Подвод проб	20
К	Отбор проб	32
Р	Подвод охлаждающей воды	15
С	Отвод охлаждающей воды	20
Д	Дренаж	25

Изм	Лист	№ докум.	Подп	Дата	А23В080.000СБ			
Разраб.		Литвак		17.86	Блок холодильника отбора проб пара	Лит	Масса	Масштаб
Пров.		Грановский				И	185	1:5
Рук.группы		Грановский				Лист 1	Листов 2	
Гл.спец.		Ушомирская				Госстрой СССР Сантехпроект г.Москва		
Н.контр.		Фрадкин						
Утв.		Спивак						

А23В080.000СБ

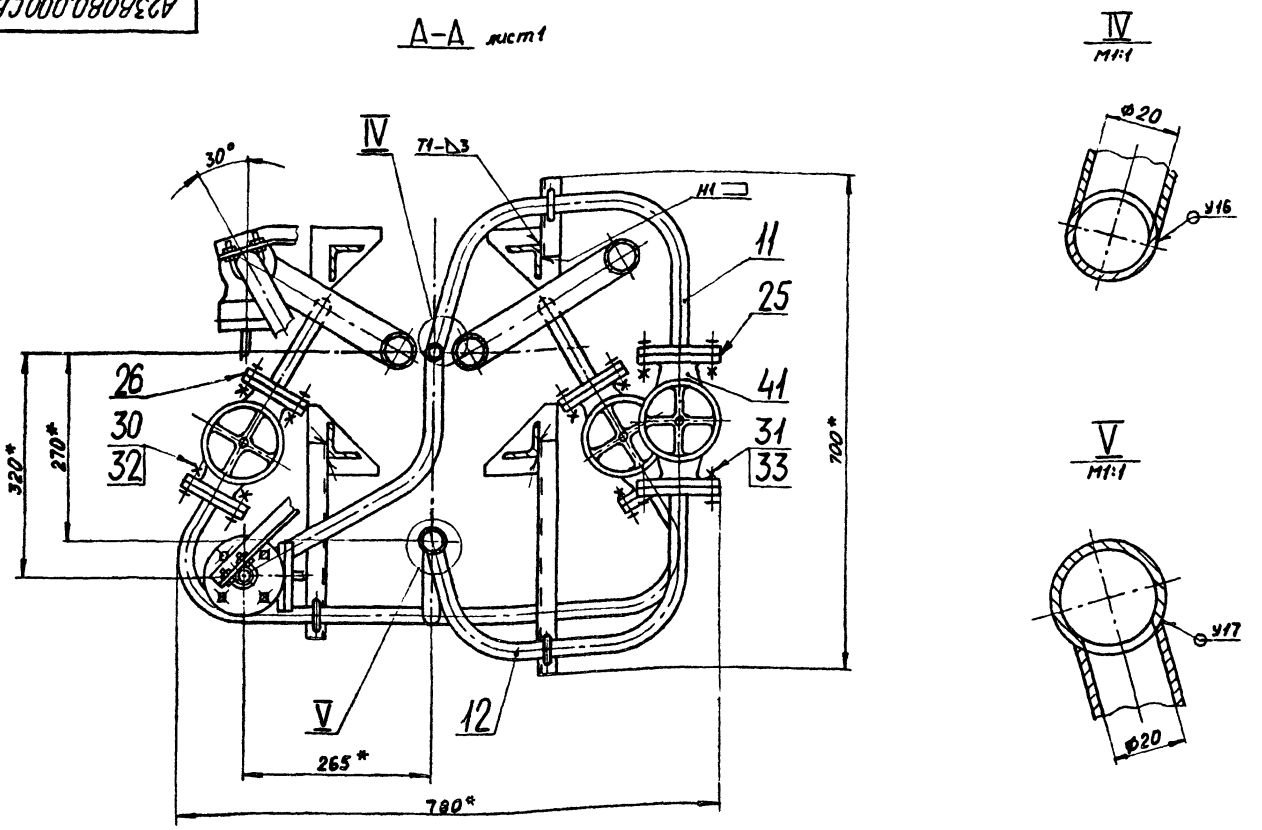

Изм	Лист	№ докум.	Подп.	Дата	А23В080.000СБ	Лист 2

Формат А3

Формат	Зона	Поз.	Обозначение	Наименование	Кол.	Примечание
				Документация		
			А23В080.000СБ	Сборочный чертеж		*)А3;А2
				Сборочные единицы		
А4		1	А23В080.010	Подставка	1	
А4		2	А23В080.020	Кронштейн	2	
А4		3	А23В080.030	Трубопровод	1	
А4		4	А23В080.040	Трубопровод	1	
		5	-01	Трубопровод	1	
А4		6	А23В080.050	Воронка	1	
А4		7	А23В080.060	Трубопровод	1	
А4		8	А23В080.070	Патрубок	2	
А4		9	А23В080.080	Кронштейн	1	
А4		10	А23В080.090	Патрубок	3	
А4		11	А23В080.100	Патрубок	1	
		12	-01	Патрубок	1	
				Детали		
А4		15	А23В080.001	Трубопровод	2	
А4		16	А23В080.002	Штуцер	2	
А4		17	А23В080.003	Штуцер	2	
А4		18	А23В080.004	Кронштейн	1	
		19	-01	Кронштейн	1	
А4		20	А23В80.005	Кронштейн	1	
		21	-01	Кронштейн	1	
		22	-02	Кронштейн	1	
		23	-03	Кронштейн	1	
А4		24	А23В080.006	Кронштейн	1	
А4		25	А23В080.007	Прокладка	8	

Изм	Лист	№ докум.	Подп.	Дата	А23В080.000			
Разраб.		Литвак	[signature]	9.86	Блок холодильника отбора проб пара	Лит	Лист 1	Листов 2
Пров.		Грановский	[signature]			Госстрой СССР Сантехпроект г. Москва		
Рук.группы		Грановский	[signature]					
Н.контр.		Фрадкин	[signature]					
Утв.		Сливак	[signature]					

Копировал: Формат А4

Формат	Зона	Поз.	Обозначение	Наименование	Кол.	Примечание
А4		26	А23В080.007-01	Прокладка	4	
Б4		27	А23В080.008	Трубопровод L=150		
				Труба 20×2,8 ГОСТ 3262-75	1	0,4 кг
				Стандартные изделия		
				Болты ГОСТ 7798-70		
		30		М12×45.36	20	
		31		М16×50.36	32	
				Гайки ГОСТ 5915-70		
		32		М12.4	20	
		33		М16.4	32	
		34		Шайба 12 ГОСТ 11371-78	4	
		35		ОПБ2-21,3 ГОСТ 14911-82	2	
		36		ОПБ2-26,8 ГОСТ 14911-82	5	
		37		ОПБ2-38 ГОСТ 14911-82	2	
		38		Холодильник двухточечный 33.0.ОСТ108.030.04-76	1	
				Прочие изделия		
		40		Вентиль запорный фланцевый 15с27нж1		
				Ру64 Ду15 ТУ26-07-1221-79	2	
		41		Вентиль запорный фланцевый 15с27нж1		
				Ру64 Ду20 ТУ26-07-1221-79	4	
		42		Вентиль регулирующий игольчатый 10с-4-2		Барнаульский котельный завод
				Ру100; Ду32	2	

Подп. и дата | Инв. № дубл. | Взам. инв. № | Подп. и дата | Инв. № подл.

Изм	Лист	№ докум.	Подп.	Дата	А23В080.000	Лист 2

Копировал: 21772-02 5 Формат А4

А23В080.011

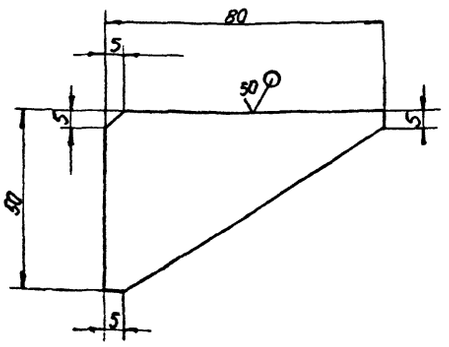

Неуказанные предельные отклонения размеров $h14, \pm\frac{t_2}{2}$

Изм	Лист	№ докум	Подп	Дата	А23В080 011		
Разраб		Ямпольская		25.09	Косынка	Лит И	Масса 0,07	Масштаб 1:1
Пров		Литвак				Лист	Листов 1
Рук группы		Грановский			Лист Б 4,0 ГОСТ 19903-74 / В Ст 3 ГОСТ 14637-79	Госстрой СССР Сантехпроект г Москва	
Н контр		Фрадкин					
Утв		Спивак					

Формат А4

А23В080.013

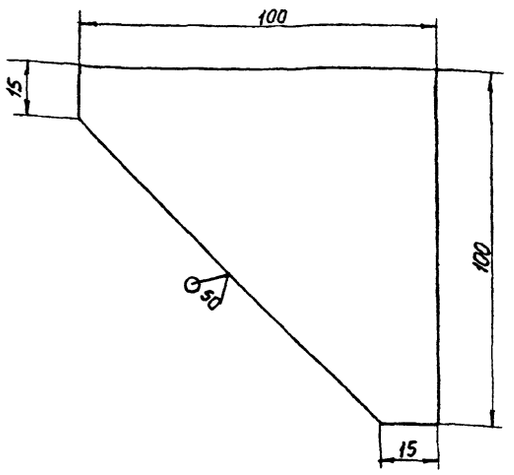

Неуказанные предельные отклонения размеров $h14, \pm\frac{t_2}{2}$

Изм	Лист	№ докум	Подп	Дата	А23В080.013		
Разраб		Ямпольская		25.6	Опора	Лит И	Масса 0,16	Масштаб 1:1
Пров		Литвак				Лист	Листов 1
Рук группы		Грановский			Лист Б 4,0 ГОСТ 19903-74 / В Ст 3 ГОСТ 14637-79	Госстрой СССР Сантехпроект г Москва	
Н контр		Фрадкин					
Утв		Спивак					

Формат А4

Инв № подл | Подп и дата | Взам инв № | Инв № дубл | Подп и дата

А23В080.010 СБ

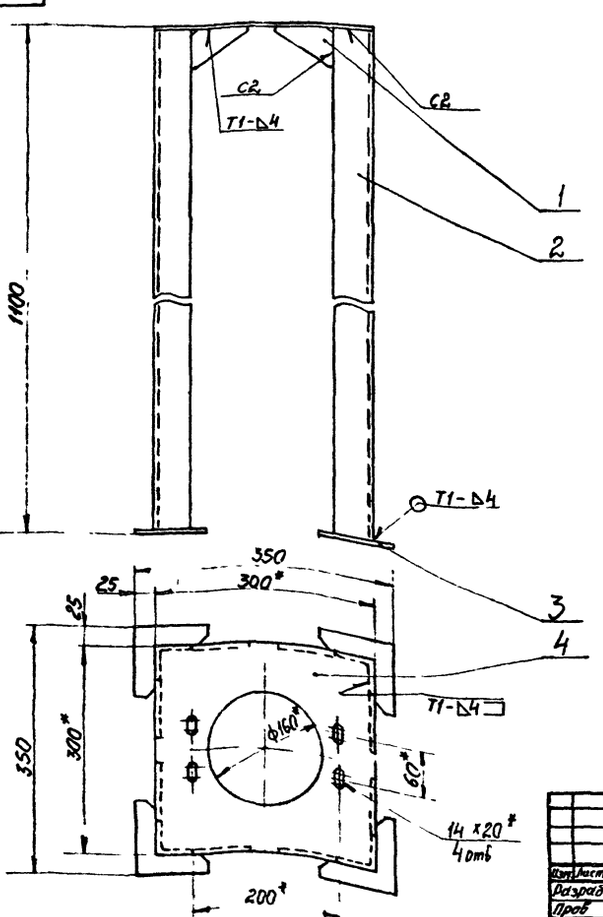

1 * Размеры для справок.
2 $\pm\frac{t_2}{2}$
3 Сварные швы по ГОСТ 5264-80

Изм	Лист	№ докум	Подп	Дата	А23В080.010 СБ		
Разраб		Ямпольская		25.09	Подставка	Лит И	Масса 20,1	Масштаб 1:5
Пров		Литвак				Лист	Листов
Рук группы		Грановский				Госстрой СССР Сантехпроект г Москва	
Гл спец		Ушомирский					
Н контр		Фрадкин					
Утв		Спивак					

21772 02 6 Формат. А3

А23В080.022

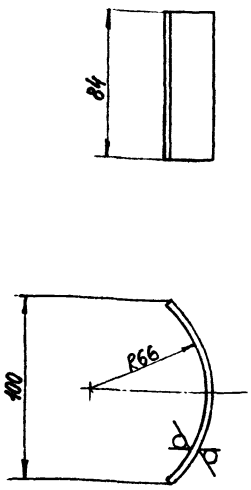

Неуказанные предельные отклонения размеров h14; $\pm \frac{t_2}{2}$.

Изм.	Лист	№ докум.	Подп.	Дата
Разраб.		Ямпольский		26.09
Пров.		Литвак		
Рук.группы		Грановский		
Н.контр.		Фрадкин		
Утв.		Спивак		

А23В080.022

Дуга

Лит.	Масса	Масштаб
И	0,26	1:2
Лист	Листов 1	

Лист Б4,0 ГОСТ 19903-74
ВСт.3 ГОСТ 14637-79

Госстрой СССР Сантехпроект г. Москва

Формат А4

А23В080.021

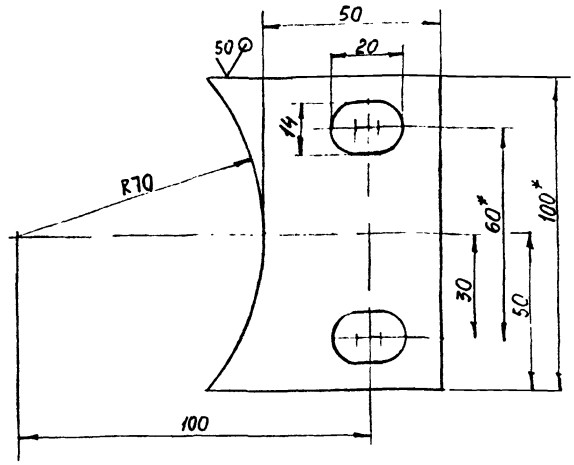

1. *Размер для справок.
2. $\pm \frac{t_2}{2}$.

Изм.	Лист	№ докум.	Подп.	Дата
Разраб.		Ямпольская		26.09
Пров.		Литвак		
Рук.группы		Грановский		
Н.контр.		Фрадкин		
Утв.		Спивак		

А23В080.021

Основание

Лит.	Масса	Масштаб
И	0,15	1:1
Лист	Листов 1	

Лист Б4,0 ГОСТ 19903-74
ВСт.3 ГОСТ 14637-79

Госстрой СССР Сантехпроект г. Москва

Формат А4

Инв.№ подл. | Подп. и дата | Взам.инв.№ | Инв.№ дубл. | Подп. и дата

А23В080.014

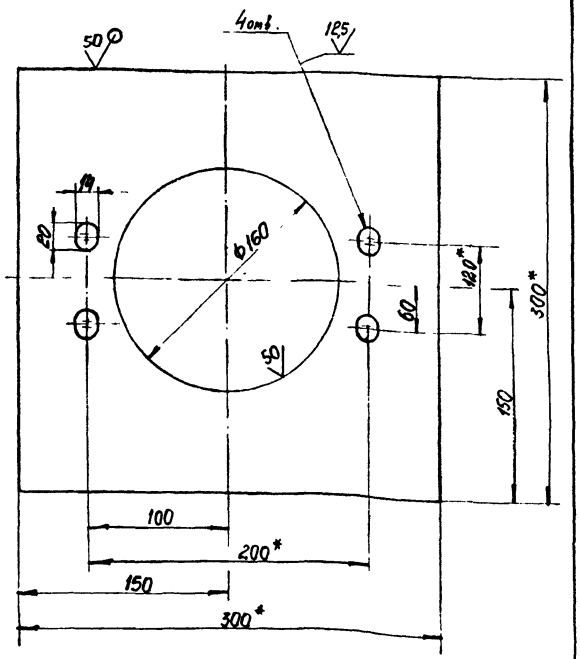

1. *Размеры для справок
2. $\pm \frac{t_2}{2}$

Изм.	Лист	№ докум.	Подп.	Дата
Разраб.		Ямпольская		25.09
Пров.		Литвак		
Рук.группы		Грановский		
Н.контр.		Фрадкин		
Утв.		Спивак		

А23В080.014

Лист

Лит.	Масса	Масштаб
И	2,2	1:2,5
Лист	Листов 1	

Лист Б4,0 ГОСТ 19903-74
ВСт.3 ГОСТ 14637-79

Госстрой СССР Сантехпроект г. Москва

Формат А4

А23В080.020

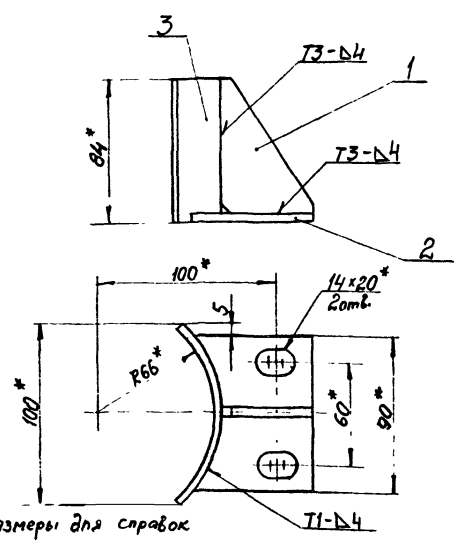

1. *Размеры для справок
2. $\pm \frac{t_2}{2}$.
3. Сварные швы по ГОСТ 5264-80.

Формат	Зона	Поз.	Обозначение	Наименование	Кол.	Примечание
				Детали		
А4		1	А23В080.011	Косынка	1	
А4		2	А23В080.021	Основание	1	
А4		3	А23В080.022	Дуга	1	

Изм.	Лист	№ докум.	Подп.	Дата
Разраб.		Ямпольская		26.09
Пров.		Литвак		
Рук.группы		Грановский		
Н.контр.		Фрадкин		
Утв.		Спивак		

А23В080.020

Кронштейн

Лит.	Масса	Масштаб
И	0,48	1:2
Лист	Листов 1	

Госстрой СССР Сантехпроект г. Москва

Инв.№ подл. | Подп. и дата | Взам.инв.№ | Инв.№ дубл. | Подп. и дата

Формат А4

Формат	Зона	Поз.	Обозначение	Наименование	Кол.	Примечание
				Документация		
А3			А23В080.010 СБ	Сборочный чертеж		
				Детали		
А4		1	А23В080.011	Косынка	8	
Б4		2	А23В080.012	Стойка		
				Уголок 50×50×5-Б ГОСТ 8509-72 ВСт3-Т-ГОСТ 335-79		
				L = 1092-26	4	4,1 кг
А4		3	А23В080.013	Опора	4	
А4		4	А23В080.014	Основание	1	

Изм.	Лист	№ докум.	Подп.	Дата
Разраб.		Ямпольская		1.10
Пров.		Литвак		
Рисунты		Грановский		
Н. контр.		Фрадкин		
Утв.		Спивак		

А23В080.010

Подставка

Лит	Лист	Листов
И		1

Госстрой СССР Сантехпроект г. Москва

Копировал. Формат А4

Формат	Зона	Поз.	Обозначение	Наименование	Кол.	Примечание
				Документация		
А3			А23В080.030 СБ	Сборочный чертеж		
				Детали		
А4		1	А23В080.031	Фланец	2	
А4		2	А23В080.032	Труба	1	

Изм.	Лист	№ докум.	Подп.	Дата
Разраб.		Ямпольская		1.69
Пров.		Литвак		
Рисунты		Грановский		
Н. контр.		Фрадкин		
Утв.		Спивак		

А23В080.030

Трубопровод

Лит	Лист	Листов
И		1

Госстрой СССР Сантехпроект г. Москва

Копировал. Формат А4

Инв. № подл. | Подп. и дата | Взам. инв. № | Инв. № дубл. | Подп. и дата

А23В080.040 СБ

А23В080.040 - изображено
А23В080.040-01 - зеркальное отражение

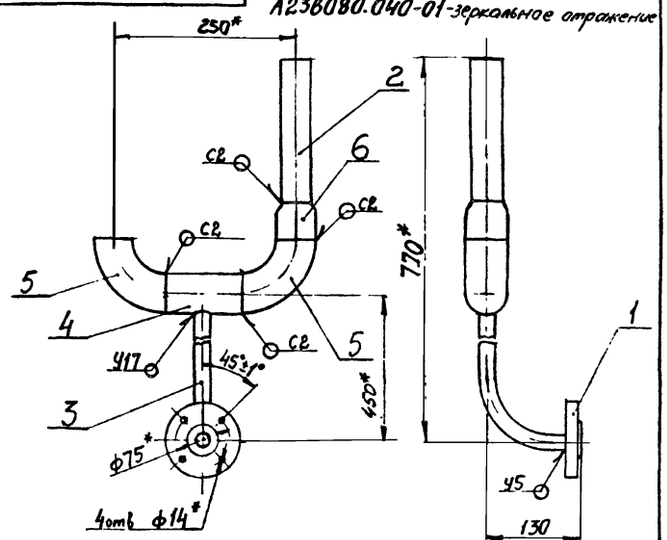

1. *Размеры для справок.
2. $\pm\frac{t_{св}}{2}$.
3. Сварные швы по ГОСТ 16037-80.

Изм.	Лист	№ докум.	Подп.	Дата
Разраб.		Ямпольская		
Пров.		Литвак		
Рисунты		Грановский		
Гл. спец.		Чистякевич		
Н. контр.		Фрадкин		
Утв.		Спивак		

А23В080.040 СБ

Трубопровод

Лит.	Масса	Масштаб
И	3,1	1:5
Лист	Листов 1	

Госстрой СССР Сантехпроект г. Москва

Формат А4

А23В080.042

50/(V)

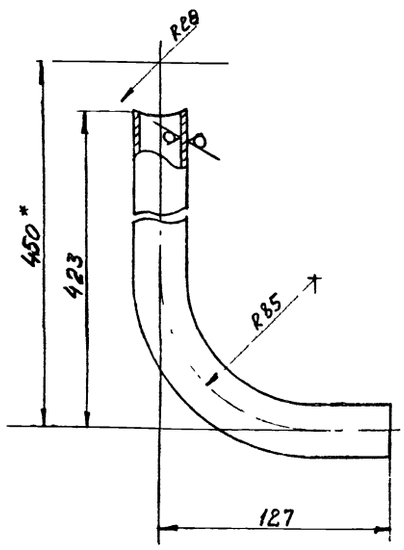

1. *Размер для справок.
2. * $\pm\frac{t_{св}}{2}$

Изм.	Лист	№ докум.	Подп.	Дата
Разраб.		Ямпольская		26.1
Пров.		Литвак		
Рисунты		Грановский		
Н. контр.		Фрадкин		
Утв.		Спивак		

А23В080.042

Патрубок

Труба 15×3,2 ГОСТ 3262-75

Лит	Масса	Масштаб
И	0,65	1:2
Лист	Листов 1	

Госстрой СССР Сантехпроект г. Москва

Формат: А4

А23В080.060

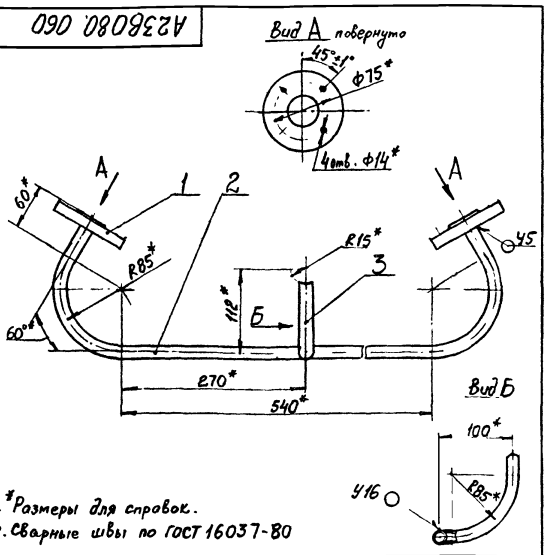

1. *Размеры для справок.
2. Сварные швы по ГОСТ 16037-80

Формат	Зона	Поз.	Обозначение	Наименование	Кол.	Примечание
				Детали		
А4		1	А23В080.031-01	Фланец	2	
А4		2	А23В080.061	Труба	1	
А4		3	А23В080.062	Патрубок	1	

А23В080.060

Трубопровод

Изм.	Лист	№ докум.	Подп.	Дата
Разраб.		Ямпольская		29.05
Пров.		Литвак		
Рук. группы		Громовский		
Н. контр.		Фрадкин		
Утв.		Спивак		

Лит	Масса	Масштаб
И	2,65	1:4
Лист	Листов 1	

Госстрой СССР Сантехпроект г. Москва

Формат А4

А23В080.061

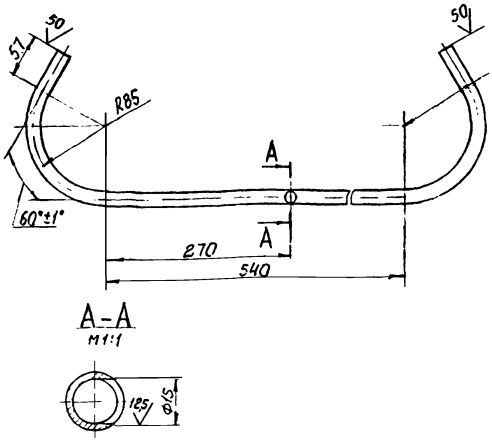

Неуказанные предельные отклонения размеров: H14; $\pm \frac{t_2}{2}$

А23В080.061

Труба

Труба 15×3,2 ГОСТ 3262-75

Изм.	Лист	№ докум.	Подп.	Дата
Разраб.		Ямпольская		29.05
Пров.		Литвак		
Рук. группы		Громовский		
Н. контр.		Фрадкин		
Утв.		Спивак		

Лит	Масса	Масштаб
И	1,31	1:4
Лист	Листов 1	

Госстрой СССР Сантехпроект г. Москва

Формат А4

Формат	Зона	Поз.	Обозначение	Наименование	Кол.	Примечание
				Документация		
А4			А23В080.040СБ	Сборочный чертеж		
				Детали		
А4		1	А23В080.031-01	Фланец	1	
Б4		2	А23В080.041	Патрубок		
				Труба 38×2,5 ГОСТ 8734-75		
				Д ГОСТ 8733-74		
				L=200-0,87	1	0,22 кг
А4		3	А23В080.042	Патрубок	1	
А4		4	А23В080.043	Патрубок	1	
				Стандартные изделия		
		5		Отвод 90°57×3 ГОСТ 17375-83	2	
		6		Переход 57×4-32×2 ГОСТ 17378-83	1	

А23В080.040

Трубопровод

Изм.	Лист	№ докум.	Подп.	Дата
Разраб.		Ямпольская		6.10
Пров.		Литвак		
Рук. группы		Громовский		
Н. контр.		Фрадкин		
Утв.		Спивак		

Лит	Лист	Листов
И		1

Госстрой СССР Сантехпроект г. Москва

Копировал

Формат А4

А23В080.032

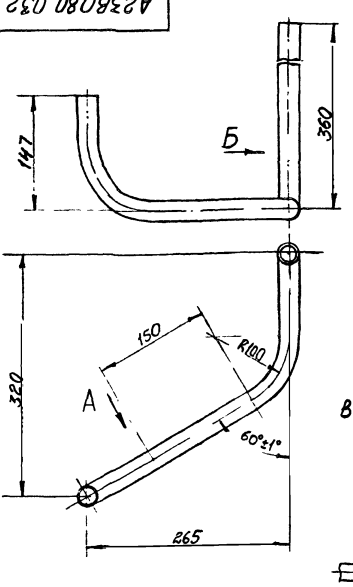

Неуказанные предельные отклонения размеров: h14; $\pm \frac{t_2}{2}$

А23В080.032

Труба

Труба 20×2,8 ГОСТ 3262-75

Изм.	Лист	№ докум.	Подп.	Дата
Разраб.		Ямпольская		29.05
Пров.		Литвак		
Рук. группы		Громовский		
Н. контр.		Фрадкин		
Утв.		Спивак		

Лит	Масса	Масштаб
И	1,15	1:4
Лист	Листов 1	

Госстрой СССР Сантехпроект г. Москва

21772-02 9

Формат А4

А23В080.051

50 (V)

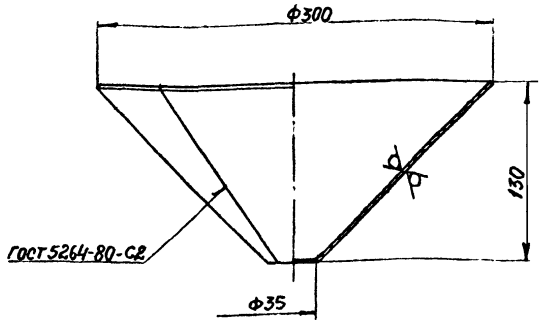

Неуказанные предельные отклонения размеров: H14; h14

Изм.	Лист	№ докум.	Подп.	Дата
Разраб.		Ямпольская		29.05
Пров.		Литвак		
Рук. группы		Граневский		
Н. контр.		Фрадкин		
Утв.		Спивак		

А23В080.051

Воронка

Лит.	Масса	Масштаб
И	1,1	1:2,5
Лист	Листов 1	

Лист Б2,0 ГОСТ 19903-74
4-IV-ВСт.3 ГОСТ 16523-70

Госстрой СССР Сантехпроект г. Москва

Формат А4

А23В080.062

50 (V)

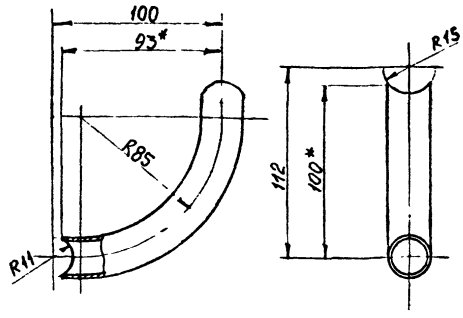

1. *Размеры для справок
2. h14; $\pm \frac{t_2}{2}$

Изм.	Лист	№ докум.	Подп.	Дата
Разраб.		Ямпольская		29.05
Пров.		Литвак		
Рук. группы		Граневский		
Н. контр.		Фрадкин		
Утв.		Спивак		

А23В080.062

Патрубок

Лит.	Масса	Масштаб
И	0,21	1:1
Лист	Листов 1	

Труба 15×3,2 ГОСТ 3262-75

Госстрой СССР Сантехпроект г. Москва

Формат А4

А23В080.043

125 (V)

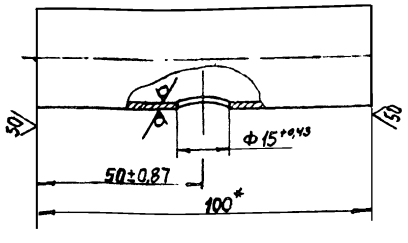

*Размер для справок

Изм.	Лист	№ докум.	Подп.	Дата
Разраб.		Ямпольская		29.05
Пров.		Литвак		
Рук. группы		Граневский		
Н. контр.		Фрадкин		
Утв.		Спивак		

А23В080.043

Патрубок

Лит.	Масса	Масштаб
И	0,28	1:2
Лист	Листов 1	

Труба 26×2,5 ГОСТ 8734-75
Д ГОСТ 8733-74

Госстрой СССР Сантехпроект г. Москва

А23В080.050

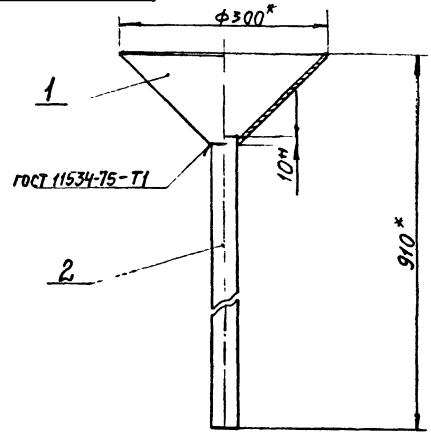

*Размеры для справок

Формат	Зона	Поз.	Обозначение	Наименование	Кол.	Примечание
				Детали		
А4		1	А23В080.051	Воронка	1	
Б4		2	А23В080.052	Труба L=790-20		
				Труба 25×2,8 ГОСТ 3262-75	1	1,56кг

Изм.	Лист	№ докум.	Подп.	Дата
Разраб.		Ямпольская		29.05
Пров.		Литвак		
Рук. группы		Граневский		
Гл. спец.		Гусейнов		
Н. контр.		Фрадкин		
Утв.		Спивак		

А23В080.050

Воронка

Лит.	Масса	Масштаб
И	2,66	1:5
Лист	Листов 1	

Госстрой СССР Сантехпроект г. Москва

Формат А4

Инв. № подл. | Подп. и дата | Взам. инв. № | Инв. № дубл. | Подп. и дата

А23В080.080

Вид А

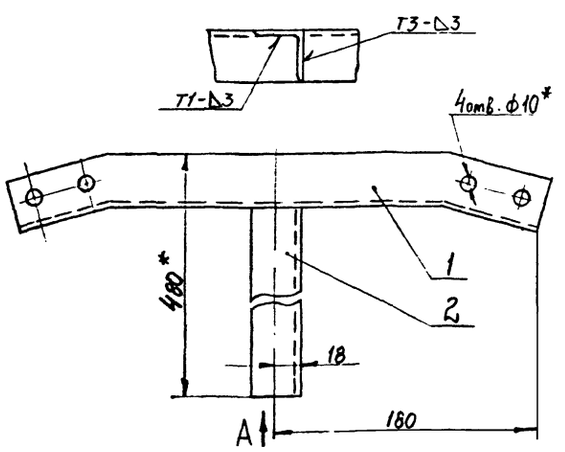

1. *Размеры для справок.
2. ± $\frac{t_2}{2}$.
3. Сварные швы по ГОСТ 5264-80.

Формат	Зона	Поз.	Обозначение	Наименование	Кол.	Примечание
				Детали		
А4		1	А23В080.081	Уголок	1	
Б4		2	А23В080.082	Уголок L=444-1,55		
				Уголок 36х36х3-Б-ГОСТ 8509-72 / В Ст.3-Т-ГОСТ 535-79	1	0,73 кг

Изм.	Лист	№ докум.	Подп.	Дата	А23В080.080	Лит.	Масса	Масштаб
Разраб.		Ямпольская		30.09	Кронштейн	И	1,35	1:2,5
Пров.		Литвак				Лист	Листов 1	
Рук.группы		Грановский				Госстрой СССР Сантехпроект г. Москва		
Гл.спец.		Ушомирская						
Н.контр.		Фроёкин						
Утв.		Спивак						

Формат: А4

А23В080.081

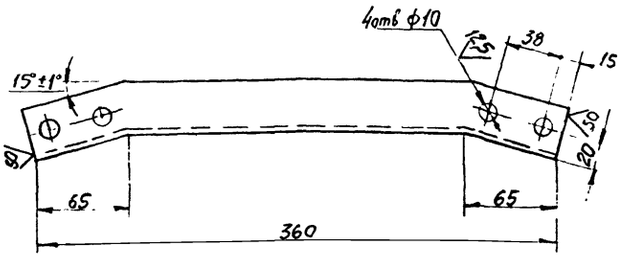

Неуказанные предельные отклонения размеров: H14; h14; ± $\frac{t_2}{2}$

Изм.	Лист	№ докум.	Подп.	Дата	А23В080.081	Лит.	Масса	Масштаб
Разраб.		Ямпольская		30.09	Уголок	И	0,62	1:2,5
Пров.		Литвак				Лист	Листов 1	
Рук.группы		Грановский				Госстрой СССР Сантехпроект г. Москва		
Н.контр.		Фроёкин			Уголок 36х36х3-Б-ГОСТ 8509-72 / В Ст.3-Т-ГОСТ 535-79			
Утв.		Спивак						

Формат: А4

А23В080.070СБ

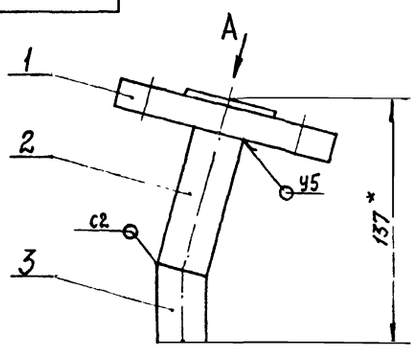

Вид А повернут

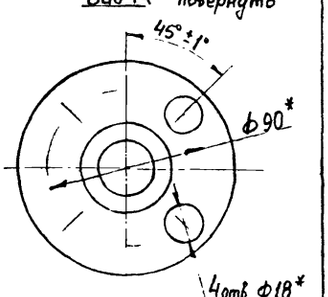

*Размеры для справок.

Изм.	Лист	№ докум.	Подп.	Дата	А23В080.070СБ	Лит.	Масса	Масштаб
Разраб.		Ямпольская			Патрубок	И	1,83	1:2
Пров.		Литвак				Лист	Листов 1	
Рук.группы		Грановский				Госстрой СССР Сантехпроект г. Москва		
Гл.спец.		Ушомирская						
Н.контр.		Фроёкин						
Утв.		Спивак						

А23В080.072

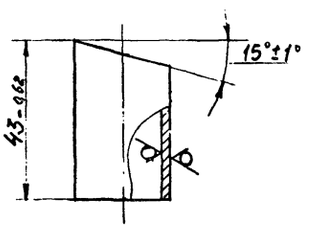

Изм.	Лист	№ докум.	Подп.	Дата	А23В080.072	Лит.	Масса	Масштаб
Разраб.		Ямпольская			Патрубок	И	0,07	1:1
Пров.		Литвак				Лист	Листов 1	
Рук.группы		Грановский				Госстрой СССР Сантехпроект г. Москва		
Н.контр.		Фроёкин			Труба 20х2,8 ГОСТ 3262-75			
Утв.		Спивак						

Инв.№ подл. | Подп. и дата | Взам.инв.№ | Инв.№ дубл. | Подп. и дата

Формат: А4

А23В080.001

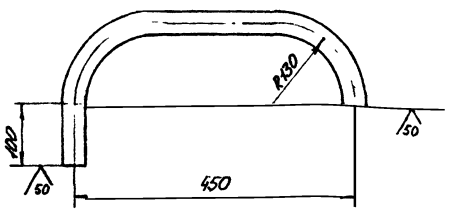

Неуказанные предельные отклонения размеров: $\pm t_2/2$

				А23В080.001		
Изм. Лист	№ докум.	Подп.	Дата	Трубопровод	Лит.	Масса	Масштаб
Разраб.	Митюкина				И	2,1	1:5
Пров.	Митвак				Лист	Листов 1
Т.контр.	Грановский					
Н.контр.	Фрадкин			Труба 38×2,5 ГОСТ 8734-75 / ГОСТ 8733-74	Госстрой СССР Сантехпроект г. Москва	
Утв.	Спивак					

Формат А4

А23В080.002

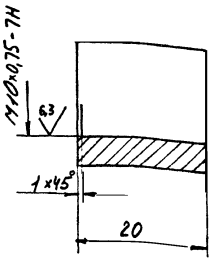

Неуказанные предельные отклонения размеров: H14; h14

				А23В080.002		
Изм. Лист	№ докум.	Подп.	Дата	Штуцер	Лит.	Масса	Масштаб
Разраб.	Митюкина				И	0,05	2:1
Пров.	Митвак				Лист	Листов 1
Т.контр.	Грановский					
Н.контр.	Фрадкин			Круг 20-В-ГОСТ 2590-71 / ВСт.3-Г-ГОСТ 535-79	Госстрой СССР Сантехпроект г. Москва	
Утв.	Спивак					

Формат А4

А23В080.003

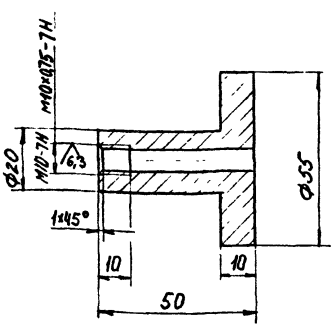

Неуказанные предельные отклонения размеров: H14; h14; $\pm t_2/2$

				А23В080.003		
Изм. Лист	№ докум.	Подп.	Дата	Штуцер	Лит.	Масса	Масштаб
Разраб.	Митюкина				И	0,5	1:1
Пров.	Митвак				Лист	Листов 1
Т.контр.	Грановский					
Н.контр.	Фрадкин			Ст.3 ГОСТ 380-71	Госстрой СССР Сантехпроект г. Москва	
Утв.	Спивак					

Формат А4

А23В080.090

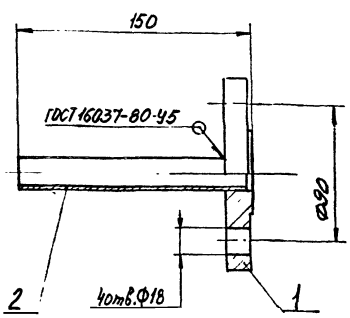

Размеры для справок

Формат	Зона	Поз.	Обозначение	Наименование	Кол.	Примечание
				Детали		
А4	1	2	А23В080.031	Фланец	1	
Б4	2	1	А23В080.091	Труба L=147-1,0		
				Труба 20×2,8 ГОСТ 3262-75	1	0,2,3 кг

				А23В080.090		
Изм. Лист	№ докум.	Подп.	Дата	Патрубок	Лит.	Масса	Масштаб
Разраб.	Митюкина				И	1,9	1:2
Пров.	Митвак				Лист	Листов 1
Т.контр.	Грановский					
Н.контр.	Фрадкин				Госстрой СССР Сантехпроект г. Москва	
Утв.	Спивак					

21772-02 12

Формат А4

Инв.№ подл. | Подп. и дата | Взам. инв.№ | Инв.№ дубл. | Подп. и дата

А23В080.004

$\sqrt{}$

А23В080.004-изображено
А23В080.004-01-зеркальное отражение

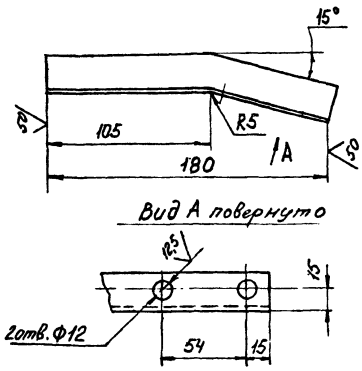

Неуказанные предельные отклонения размеров:
H14; h14; ±t2/2

Изм.	Лист	№ докум.	Подп.	Дата	А23В080.004			
Разраб.		Митехина			кронштейн	Лит.	Масса	Масштаб
Пров.		Литвак				И	0,2	1:2
Рук. группы		Ранневский				Лист	Листов 1	
Н. контр.		Фролкин			Уголок 25×25×3-Б-ГОСТ 8509-72 / ВСт3-Т-ГОСТ 535-79	Госстрой СССР Сантехпроект г. Москва		
Утв.		Сливак						

Формат А4

А23В080.005

$\sqrt{}$

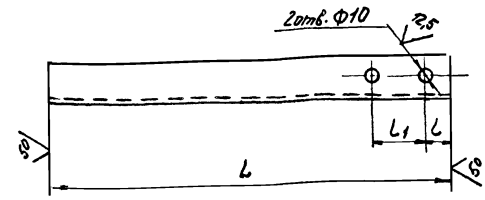

Обозначение	Размеры, мм			Масса, кг
	L	l	l_1	
А23В080.005	285	15	34	0,3
-01		235		
-02	105	50	38	0,1
-03	335	15		0,4

Неуказанные предельные отклонения размеров:
H14; h14; ±t2/2

Изм.	Лист	№ докум.	Подп.	Дата	А23В080.005			
Разраб.		Читехина			кронштейн	Лит.	Масса	Масштаб
Пров.		Литвак				И	0,3	1:2
Рук. группы		Ранневский				Лист	Листов 1	
Н. контр.		Фролкин			Уголок 25×25×3-Б-ГОСТ 8509-72 / ВСт3-Т-ГОСТ 535-79	Госстрой СССР Сантехпроект г. Москва		
Утв.		Сливак						

Инв. № подл. | Подп. и дата | Взам. инв. № | Инв. № дубл. | Подп. и дата

Формат А4

А23В080.006

$\sqrt{}$

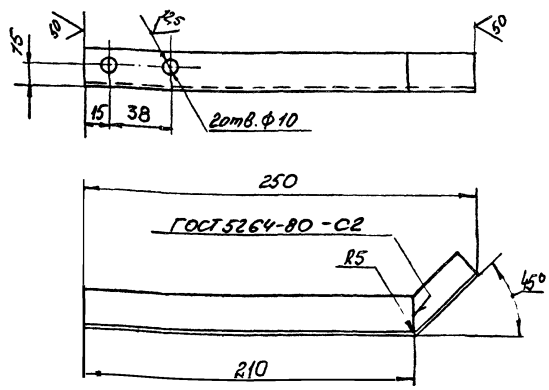

Неуказанные предельные отклонения размеров:
H14; h14; ±t2/2

Изм.	Лист	№ докум.	Подп.	Дата	А23В080.006			
Разраб.		Митехина			кронштейн	Лит.	Масса	Масштаб
Пров.		Литвак				И	0,28	1:2
Рук. группы		Ранневский				Лист	Листов 1	
Н. контр.		Фролкин			Уголок 25×25×3-Б-ГОСТ 8509-72 / ВСт3-Т-ГОСТ 535-79	Госстрой СССР Сантехпроект г. Москва		
Утв.		Сливак						

Формат А4

А23В080.007

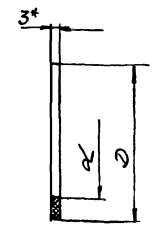

Обозначение	Размеры, мм	
	D	d
А23В080.007	50	26
-01	38	22

1* Размер для справок
2. H14, h14;

Изм.	Лист	№ докум.	Подп.	Дата	А23В080.007			
Разраб.		Митехина			Прокладка	Лит.	Масса	Масштаб
Пров.		Литвак				И	0,002	1:1
Рук. группы		Ранневский				Лист	Листов 1	
Н. контр.		Фролкин			Паронит ПМКЦ-М-3-99 ГОСТ 7338-77	Госстрой СССР Сантехпроект г. Москва		
Утв.		Сливак						

Инв. № подл. | Подп. и дата | Взам. инв. № | Инв. № дубл. | Подп. и дата

Формат А4

А2.23В080.031

125

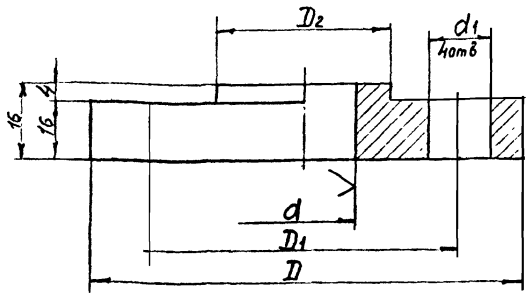

Обозначение	Размеры, мм D	D1	D2	d	d1	Масса кг
А23В080.031	125	90	50	28	18	1,6
-01	105	75	39	23	14	1,12

Изм.	Лист	№ докум.	Подп.	Дата
Разраб.		Ямпольская		10.85
Пров.		Литвак		
Рук. группы		Грановский		
Н. контр.		Фродкин		
Утв.		Спивак		

А23В080.031

Фланец

Лит. И | Масса см. табл | Масштаб —

Лист | Листов 1

Ст.3 ГОСТ 380-71

Госстрой СССР Сантехпроект г. Москва

Формат А4

Формат	Зона	Поз.	Обозначение	Наименование	Кол.	Примечание
				Документация		
А4			А23В080.070 СБ	Сборочный чертеж		
				Детали		
А3		1	А23В080.031	Фланец	1	
Б4		2	А23В080.071	Патрубок		
				Труба 20×2,8 ГОСТ 3262-75 $L = 97 - 0,87$	1	0,16 кг
А4		3	А23В080.072	Патрубок	1	

Изм.	Лист	№ докум.	Подп.	Дата
Разраб.		Ямпольская		1.10
Пров.		Литвак		
Рук. группы		Грановский		
Н. контр.		Фродкин		
Утв.		Спивак		

А23В080.070

Патрубок

Лит | Лист | Листов 1

Госстрой СССР Сантехпроект г. Москва

Копировал. Формат А4

А23В080.101

50 (М)

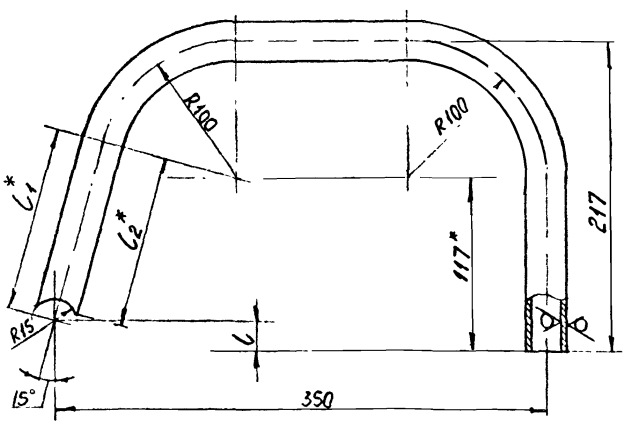

Обозначение	Размеры, мм l	l1*	l2*	Масса кг
А23В080.101	17	135	127	1,3
-01	57	90	82	1,2

1.* Размеры для справок

2. $l = \frac{l_2}{2}$

Изм.	Лист	№ докум.	Подп.	Дата
Разраб.		Ямпольская		2.10
Пров.		Литвак		
Рук. группы		Грановский		
Н. контр.		Фродкин		
Утв.		Спивак		

А23В080.101

Патрубок

Лит | Масса см. табл | Масштаб —

Лист | Листов 1

Труба 20×2,8 ГОСТ 3262-75

Госстрой СССР Сантехпроект г. Москва

Формат А4

Формат	Зона	Поз.	Обозначение	Наименование	Кол.	Примечание
				Документация		
А3			А23В080.100СБ	Сборочный чертеж		
				Детали		
А4		1	А23В080.031	Фланец	1	
				Переменные данные для исполнений:		
				А23В080.100 Детали		
А4		2	А23В080.101	Патрубок	1	
				А23В080.100-01 Детали		
А4		2	А23В080.101-01	Патрубок	1	

Изм.	Лист	№ докум.	Подп.	Дата
Разраб.		Ямпольская		2.10
Пров.		Литвак		
Рук. группы		Грановский		
Н. контр.		Фродкин		
Утв.		Спивак		

А23В080.100

Патрубок

Лит | Лист | Листов 1

Госстрой СССР Сантехпроект г. Москва

А23В080.100 СБ

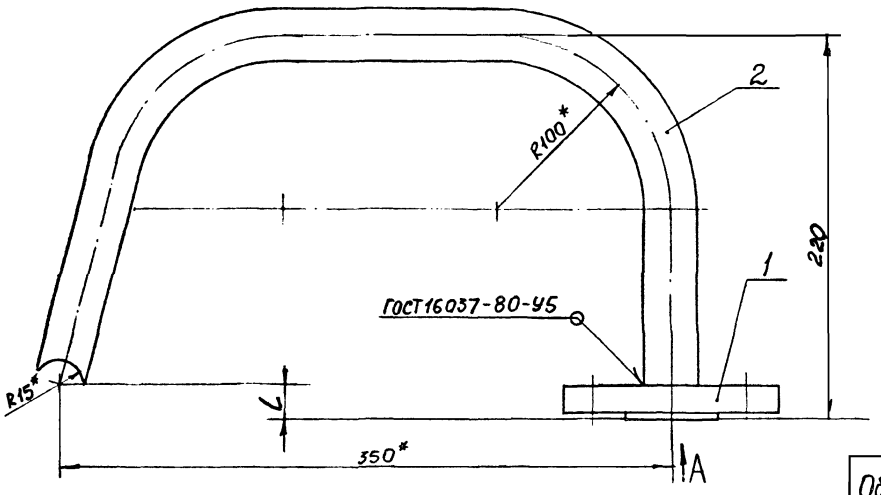

Обозначение	L, мм	Масса, кг
А23В080.100	20	2,9
-01	60	2,8

Вид А

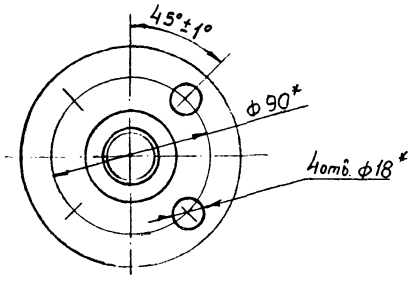

1. *Размеры для справок
2. $\pm\frac{t_2}{2}$.

Изм.	Лист	№ докум.	Подп.	Дата
Разраб.		Ямпольская		с.10
Пров.		Литвак		
Рук.группы		Грановский		
Н.контр.		Фроёкин		
Утв.		Сливо		

А23В080.100 СБ

Патрубок

Лит.	Масса	Масштаб
И	см. табл.	—
Лист	Листов 1	

Госстрой СССР Сантехпроект г. Москва

Формат: А3

А23В080.030 СБ

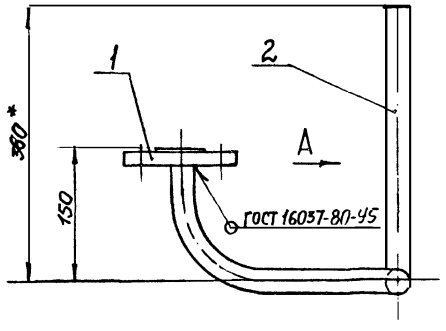

Вид А

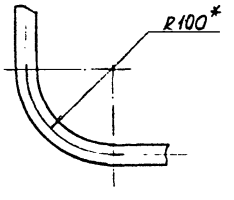

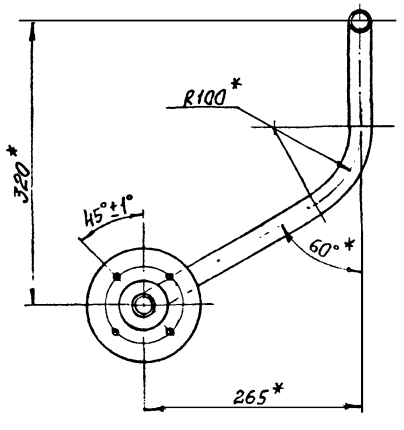

*Размеры для справок

Изм.	Лист	№ докум.	Подп.	Дата
Разраб.		Ямпольская		10
Пров.		Литвак		
Рук.группы		Грановский		
Гл.спец.		Ушомирская		
Н.контр.		Фроёкин		
Утв.		Сивак		

А23В080.030 СБ

Трубопровод

Лит.	Масса	Масштаб
И	2,75	1:4
Лист	Листов 1	

Госстрой СССР Сантехпроект г. Москва

gost.e-ecolog.ru