ТИПОВОЙ ПРОЕКТ

903-9-26.89

СТАЛЬНОЙ БАК-АККУМУЛЯТОР ДЛЯ ГОРЯЧЕЙ ВОДЫ ОБЪЕМОМ 400 куб.м

Альбом 5

gost.e-ecolog.ru

ТИПОВОЙ ПРОЕКТ
903-9-26.89
СТАЛЬНОЙ БАК-АККУМУЛЯТОР ДЛЯ ГОРЯЧЕЙ ВОДЫ ОБЪЕМОМ 400 куб.м
АЛЬБОМ 5
ПЕРЕЧЕНЬ АЛЬБОМОВ

АЛЬБОМ 1	ТМ ТЕХНОЛОГИЧЕСКОЕ ОБОРУДОВАНИЕ ЭГ МОЛНИЕЗАЩИТА АТМ КОНТРОЛЬ И СИГНАЛИЗАЦИЯ. ТИЗ ТЕПЛОВАЯ ИЗОЛЯЦИЯ ЗАЩИТЫ
АЛЬБОМ 2	ТХ ПРОТИВОКОРРОЗИОННАЯ ЗАЩИТА
АЛЬБОМ 3	КМ КОНСТРУКЦИИ МЕТАЛЛИЧЕСКИЕ
АЛЬБОМ 4	КЖ ОСНОВАНИЯ И ФУНДАМЕНТЫ
АЛЬБОМ 5	ТИ ТЕПЛОВАЯ ИЗОЛЯЦИЯ
АЛЬБОМ 6	ПМ ОСНОВНЫЕ ПОЛОЖЕНИЯ ПО ПРОИЗВОДСТВУ МОНТАЖНЫХ РАБОТ
АЛЬБОМ 7	МП МОНТАЖНЫЕ ПРИСПОСОБЛЕНИЯ
АЛЬБОМ 8	ВМ ВЕДОМОСТИ ПОТРЕБНОСТИ В МАТЕРИАЛАХ
АЛЬБОМ 9	СО СПЕЦИФИКАЦИИ ОБОРУДОВАНИЯ
АЛЬБОМ 10	С СМЕТЫ
АЛЬБОМ 1	КМ СТАЛЬНАЯ КОНСТРУКЦИЯ ЗАЩИТЫ (ИЗ Т.П.Р. 903-9-031.89.)

ПРИМЕНЕННЫЕ ТИПОВЫЕ МАТЕРИАЛЫ

Типовой проект 704-1-159.83 Альбомы I III VIII	Резервуар стальной горизонтальный цилиндрический для хранения нефтепродуктов емкостью 5 куб.м (Распространяет Казахский филиал ЦИТП г. Алма-Ата)

РАЗРАБОТАН

ГИПРОКОММУНЭНЕРГО

ДИРЕКТОР ИНСТИТУТА С.С. КОШЕЛЬКОВ

ГЛАВНЫЙ ИНЖЕНЕР ПРОЕКТА Г.И. ШЕИН

ВНИПИТЕПЛОПРОЕКТ

ДИРЕКТОР ИНСТИТУТА И.К. ЭННО

ГЛАВНЫЙ ИНЖЕНЕР ПРОЕКТА В.В. ПОПОВА

Утвержден Министерством жилищно-коммунального хозяйства РСФСР
Приказ от 18.07.88 № 201

Гл.инж.пр.				ПРИВЯЗАН	Проектный институт №1
Нач.отд.					
Рук.гр.					
Исп.					

© ЦИТП Госстроя СССР 1990

Альбом 5

Ведомость рабочих чертежей основного комплекта

Лист	Наименование	Примечание
1	Общие данные (начало)	
2-17	Общие данные (продолжение)	
18	Общие данные (окончание)	
19	Тепловая изоляция полносборными конструкциями. Общий вид	
20	Тепловая изоляция полносборными конструкциями. Разрезы А-А...В-В. Узлы I, II	
21	Тепловая изоляция полносборными конструкциями. Схема раскладки панелей. Разрез Г-Г	
22	Тепловая изоляция полносборными конструкциями. Разрезы Д-Д...К-К. Узлы III, IV.	
23	Бандажи. Схема приварки. Виды Л-Л, М-М, П-П. Узлы V...VII	
24	Тепловая изоляция крыши. Общий вид. Разрез А-А	
25	Тепловая изоляция крыши. Разрезы Б-Б, Д-Д. Узлы I, III	
26	Тепловая изоляция крыши. Разрезы Е-Е, Ж-Ж. Узлы II, IV	
27	Детали приварные. Схема размещения на крыше	
28	Детали приварные. Разрезы 3-3...К-К. Узел V	
29	Тепловая изоляция люка-лаза Ду 500 и люка-лаза овального 600×900. Разрез А-А, узел I	
30	Тепловая изоляция матрацами с покрытием алюминиевыми листами. Общий вид	
31	Тепловая изоляция матрацами с покрытием алюминиевыми листами. Разрезы А-А...В-В, Ж-Ж, 3-3. Узлы I...III	
32	Тепловая изоляция матрацами с покрытием алюминиевыми листами. Разрезы Г-Г... Е-Е, И-И...Н-Н, П-П. Виды К-К, Л-Л, М-М	
33	Тепловая изоляция резервуара для хранения герметизирующей жидкости. Общий вид. Разрезы А-А...Ж-Ж	
34	Схема организации работ по монтажу изоляции стенки полносборными конструкциями. План. Вид А-А	
35	Схема пооперационной установки одной теплоизоляционной конструкции КТПП	
36	Схема погрузки полносборных теплоизоляционных конструкций на автомашину ЗИЛ-130 и их строповка	
37	Схема строповки	
38	Калькуляция трудовых затрат при изоляции стенки полносборными конструкциями	
39	График производства работ при изоляции стенки полносборными конструкциями	
40	Схема организации работ по монтажу изоляции стенки матрацами	
41	Схема установки стоечных лесов. План. Схемы раскладки шпал и установки башмаков, прогонов, связей и раскосов	
42	Схема установки стоечных лесов. Развертки модулей 1,2,3. Сечения 1-1...4-4	
43	Схема установки стоечных лесов. Установка щитового настила. Узел крепления молниеотвода. Узел V. Сечения 5-5...8-8	
44	Схема установки стоечных лесов. Узлы I...IV	
45	Калькуляция трудовых затрат при изоляции стенки матрацами	
46	График производства работ при изоляции стенки матрацами	
47	Схема организации работ по монтажу изоляции крыши	
48	Калькуляция трудовых затрат и график производства работ по монтажу изоляции крыши	

Типовой проект разработан в соответствии с действующими нормами и правилами и предусматривает мероприятия, обеспечивающие взрывную, взрывопожарную и пожарную безопасность бака-аккумулятора в части тепловой изоляции.

Главный инженер проекта В.В.Попова

Привязан

Инв. №

ГИП	Попова		12.88
Н.контр.	Чернова		12.88
Нач.отд.	Дибровенко		12.88
Рук.гр.	Лисенкова		12.88
Стинж.	Храпова		12.88
Стинж.	Горбушина		12.88

903-9-26.89-ТИ

Бак-аккумулятор для горячей воды объемом 400 куб.м

Общие данные (начало)

Стадия	Лист	Листов
РП	1	48

ВНИПИ ТЕПЛОПРОЕКТ

Инв.№ подл. | Подпись и дата | Взам.инв.№

2-1156-05 Э Формат А2

Альбом 5

Ведомость ссылочных и прилагаемых документов

Обозначение	Наименование	Примечание
	Ссылочные документы	
Серия 3.903-12	Индустриальные конструкции для промышленной тепловой изоляции. Рабочие чертежи. Часть II	
Серия 7.903.9-3	Конструкция тепловой изоляции трубопроводов надземной и подземной канальной прокладки водяных тепловых сетей, паропроводов и конденсатопроводов	
Серия 3.903-11	Тепловая изоляция криволинейных и фасонных участков трубопроводов и узлов оборудования	
	Прилагаемые документы	
903-9-26.89-ТИИ.01	Элемент бандажа Б-1	
ТИИ.02	Элемент бандажа Б-2	
ТИИ.03	Футляр	
ТИИ.04	Уголок направляющий	
ТИИ.05	Полуфутляр П-1	
ТИИ.06	Полуфутляр П-2	
ТИИ.07	Элемент стяжного бандажа Б-3	
ТИИ.08	Элемент стяжного бандажа левый Б-4	
ТИИ.09	Элемент стяжного бандажа правый Б-5	
ТИИ.10	Матрац М-1, М-2	
ТИИ.11	Решетка	
ТИИ.12	Скоба	
ТИИ.13	Элемент опорного кольца	
ТИИ.14	Зажим	
ТИИ.15	Прогон П-5	
ТИИ.16	Штырь	
ТИИ.17	Балка	
ТИИ.18	Стяжка	
ТИИ.19	Подкладка	
ТИИ.20	Доска бортовая Дн-1	
ТИИ.21	Поддон	
ТИ.ВМ	Ведомость потребности в материалах	Альбом 9

Условные обозначения и изображения

Наименование	
Полное	Сокращенное
Конструкция теплоизоляционная полносборная панельная	КТПП
Конструкция теплоизоляционная полносборная панельная карнизная	КТППК
Толщина изоляции	$\delta_{из}$
Наружный диаметр трубопровода	$D_{тр}$
Наружный диаметр фланца	$D_{фл}$
Требование безопасности	ТБ

- Стык стоек
- Проушины стоек
- Раскосы с обозначением на плане
- Мат минераловатный прошивной
- Сетка проволочная сварная с квадратными ячейками №12,5-0,5, разрез
- То же, вид
- Кирпич КР100
- Раствор цементно-песчаный
- Прогоны без рабочего настила и ограждения
- Прогоны с рабочим настилом

ИСХОДНЫЕ ДАННЫЕ

Рабочий проект тепловой изоляции бака-аккумулятора для горячей воды объемом 400 куб.м разработан по плану типового проектирования на 1987 год, утвержденному постановлением Госстроя СССР от 20.11.86 г раздел т.73.20.

Рабочий проект выполнен в соответствии с заданием на разработку типового проекта, утвержденным заместителем министра жилищно-коммунального хозяйства РСФСР.

Конструкция бака-аккумулятора принята по чертежам института ЦНИИПроектсталь-конструкция.

Резервуар хранения герметика емкостью 5 куб.м принят по типовому проекту 704-1-159.83, а система трубопроводов противокоррозионной защиты, подобной типовому проекту бака-аккумулятора объемом 700 куб.м.

				903-9-26.89-ТИ			
Привязан	ГИП	Попова	13.01.88	Бак-аккумулятор для горячей воды объемом 400 куб.м	Стадия	Лист	Листов
	Н.контр	Чернова	12.01.88		РП	2	
	Нач.отд	Дибровенко	11.01.88				
	Рук.гр.	Лисенкова	8.01.88	Общие данные (продолжение)	ВНИПИ ТЕПЛОПРОЕКТ		
	Ст.инж.	Храпова	6.01.88				
Инв.№	Ст.техн.	Иванов	4.01.88				

Инв.№ подл. | Подпись и дата | Взам.инв.№

24156-05 4 Формат А2

Бак-аккумулятор устанавливается на открытом воздухе в различных климатических районах. Расчетная зимняя температура наружного воздуха минус 30 и минус 40°С. Максимальная температура воды в баках - аккумуляторах 95°С.

Трубопроводы перелива, слива, наполнения, а так же арматура к ним, подлежащие изоляции, определяются при привязке бака-аккумулятора и тепловая изоляция их должна быть выполнена в соответствии с серией 7.903.9-3 выпуск 0,1. На основании указанной серии составляется потребность в материалах и объемы работ для определения сметной стоимости теплоизоляционных работ.

ОБЩИЕ УКАЗАНИЯ

Расчет толщины тепловой изоляции бака-аккумулятора произведен по минимуму приведенных затрат с учетом стоимостных показателей на тепловую энергию и тепловую изоляцию.

На основании технико-экономических расчетов и номенклатуры теплоизоляционных конструкций приняты следующие толщины изоляции для цилиндрической стенки – 80 мм, для крыши - 60 мм.

Результаты теплотехнических расчетов бака-аккумулятора, проведенных для принятых толщин изоляции, приведены в таблице.

В соответствии с заданием рабочий проект тепловой изоляции цилиндрической стенки баков-аккумуляторов выполнен в двух вариантах:

конструкциями полносборными панельными полной заводской готовности,

раздельная пооперационная изоляция матрацами из матов минераловатных прошивных в сетке проволочной сварной с квадратными ячейками №12,5-0,5 с защитным покрытием из алюминиевого листа.

Тепловая изоляция крыши осуществляется длинномерными матами минераловатными прошивными в сетке проволочной сварной с квадратными ячейками №12,5-0,5 с защитным покрытием из алюминиевого листа.

В рабочем проекте тепловой изоляции предусмотрена приварка бандажей на стенке бака-аккумулятора одинаковых для обоих вариантов крепления изоляции. При приварке деталей крепления тепловой изоляции на крыше в случае раздельной пооперационной изоляции стенок резервуара необходимо дополнительно учесть скобы для крепления матрацев и защитного покрытия из алюминиевого листа. Сварку производить по гост 5264-80.

Расчет толщины тепловой изоляции трубопроводов системы противокоррозионной защиты произведен исходя из требований безопасности, то есть из условия, чтобы температура на поверхности металлического покрытия не превышала 55°С при средней максимальной температуре воздуха наиболее жаркого месяца и при отсутствии ветра.

В качестве тепловой изоляции резервуара для хранения герметизирующей жидкости емкостью 5 куб.м предусмотрены маты минераловатные прошивные в сетке проволочной сварной с квадратными ячейками №12,5-0,5 с защитным покрытием из алюминиевого листа толщиной 1 мм.

Для изоляции трубопроводов системы противокоррозионной защиты диаметром 219 мм и арматуры всех диаметров предусмотрены маты минераловатные в стеклоткани, для изоляции трубопроводов диаметром до 89 мм - шнур теплоизоляционный минераловатный в стеклянной сетчатой трубке. В качестве защитного покрытия применяется алюминиевый лист толщиной 0,5 - 0,8 мм.

При определении потребности в материалах и сметной стоимости теплоизоляционных работ учтен коэффициент уплотнения:

для матов минераловатных прошивных в сетке или в стеклоткани – 1,2.

Наименование показателя	Расчетная температура, °С	
	минус 30	минус 40
Поверхность изоляции крыши, м²	57	
Поверхность изоляции цилиндрической стенки, м²	200	
Поверхность днища, м²	57	
Тепловой поток с крыши, Вт	7610	8218
Тепловой поток с днища, Вт	3848	4156
Тепловой поток с цилиндрической стенки, Вт	20100	21708
Суммарный тепловой поток, Вт	31558	34082
Количество теплоты, выделяемое с поверхности изоляции и днища за 12 ч, кДж	1363306	1472342

Инв. № подл. | Подпись и дата | Взам. инв. №

Привязан

Инв. №

ГИП	Попова			03.89
Н.контр.	Чернова			03.89
Нач.отд.	Дубровень			03.89
Рук.гр.	Лисенкова			03.89
Ст.инж.	Храпова			03.89
Ст.инж.	Горбунцова			03.89

903-9-26.89-ТИ

Бак-аккумулятор для горячей воды объемом 400 куб.м

Общие данные (продолжение)

Стадия	Лист	Листов
РП	3	

ВНИПИ ТЕПЛОПРОЕКТ

Альбом 5

Организация работ

1. Общие указания

1.1. При разработке рабочих чертежей типового проекта по изоляции бака-аккумулятора для горячей воды объемом 400 куб.м и относящееося к нему резервуара для хранения герметизирующей жидкости использованы:

1) чертежи типового проекта тепловой изоляции данного проекта;

2) чертежи (общие виды, планы, разрезы, обслуживающие площадки, фундаменты) ЦНИИпроект - стальконструкция им. Мельникова и Фундамент - проекта Москва;

3) чертежи стоечных свободно-стоящих унифицированных лесов ЛСУ-2 (проект №37194 ВНИПИТеплопроект);

4) ГОСТ 12.3.038 - 85;

5) ОСТ 36 - 133 - 86.

1.2. Проектом предусмотрен весь комплекс работ по тепловой изоляции:

1) организационно-технические решения;

2) методы монтажа;

3) средства подмащивания;

4) подъемно-транспортные работы.

1.3. В проекте разработаны:

1) схемы организации работ по монтажу тепловой изоляции бака-аккумулятора в зависимости от конструкции изоляции;

2) конструктивные схемы установки стоечных лесов;

3) пооперационный монтаж теплоизоляционных конструкций;

4) схемы подъема теплоизоляционных конструкций при монтаже;

5) комплектующая ведомость элементов лесов;

6) ведомость потребности в механизмах, приспособлениях, инструменте и средствах подмащивания;

7) графики производства работ;

8) калькуляции трудовых затрат;

9) технико-экономические показатели;

10) рабочие чертежи нестандартных приспособлений.

1.4. Оформление привязки проекта к конкретной площадке строительства выполнять в соответствии с ГОСТ 21.202-78.

1.5. Основные конструктивные характеристики:

1) бак-аккумулятор для горячей воды: V=400 куб.м; высота цилиндрической части H=8,45м, диаметр Dвн.=8,53м;

2) резервуар для хранения герметизирующей жидкости: диаметр D=1,1м, длина L=2 м.

2. Условия поставки. Транспортирование и приобъектное хранение теплоизоляционных материалов

2.1. Условия поставки теплоизоляционных конструкций и изделий приняты исходя из номенклатуры:

1) изделия по номенклатуре, выпускаемые промышленностью (для изготовления матрацев);

2) комплектные конструкции для полносборных конструкций заводского изготовления с доведением их до полной монтажной готовности в мастерских производственной базы СУ.

2.2. Все изделия и конструкции от завода-изготовителя до прирельсовых баз СУ поставлять в железнодорожных вагонах, а от прирельсовых баз до мастерских производственных баз СУ автотранспортом.

2.3. При расположении завода-изготовителя от производственных баз СУ или объектов монтажа изоляции на расстоянии 150-200 км, доставку теплоизоляционных изделий и конструкций осуществлять автотранспортом.

Изделия и конструкции должны быть в упаковке завода-изготовителя и промаркированными.

Маркировка должна соответствовать: для изделий - стандартам, для полносборных теплоизоляционных конструкций - ТУ 36-1180-85.

2.4. От производственных баз СУ до места монтажа изделия поставлять в контейнерах АУК-1,25, а комплектные конструкции в поддонах с укладкой на машину ЗИЛ-431410.

2.5. При транспортировке изделия и конструкции укрыть брезентом.

2.6. Выгрузку и погрузку изделий и конструкций на прирельсовом складе производить кранами соответствующей грузоподъемности.

2.7. Хранение изделий и конструкций на прирельсовом складе и на производственных базах СУ осуществлять в условиях предохраняющих их от увлажнения (в крытых складах).

3. Подготовка к производству работ

3.1. До начала монтажа изоляции выполнить следующие работы:

1) площадку в зоне производства работ очистить от строительного мусора, остатков материала и спланировать;

2) установить стоечные леса, подъемные механизмы;

3) подвести в зону производства работ электроэнергию;

4) обеспечить подъезд к объектам подлежащим изоляции (т.е. выполнить временные дороги);

5) соорудить складские помещения для хранения теплоизоляционных изделий и конструкций;

6) заготовить и укомплектовать теплоизоляционные конструкции в мастерских производственных баз СУ;

7) собрать в мастерских производственных баз СУ полносборные конструкции и укомплектовать их по маркам;

8) подготовить соответствующие инструменты, инвентарь и приспособления;

9) завезти на объект теплоизоляционный

Инв.№ подл. | Подпись и дата | Взам.инв.№

				903-9-26.89-ТИ	
ГИП	Попова				
Н.контр	Коржикина			Бак-аккумулятор для горячей воды объемом 400 куб.м	Стадия: РП; Лист: 4; Листов:
Нач.отд	Иков				
Ст.техн	Горбачев			Общие данные (продолжение)	ВНИПИ ТЕПЛОПРОЕКТ
Рук.гр	Новикова				
Инж.	Козей				
Ст.техн	Абрамова				

Привязан

Инв.№

24156-05 6

материал и конструкции в объеме двухсменного запаса.

3.2. Изолируемые бак-аккумулятор и резервуар для хранения герметизирующей жидкости должны быть полностью смонтированы. На их поверхностях (стенах и крыше) приварены крепежные детали.

3.3. Смонтированные бак-аккумулятор и резервуар должны быть испытаны в соответствии с действующими техническими условиями и сданы по акту за подписью заказчика монтажной организации.

3.4. На производство теплоизоляционных работ должна быть получено разрешение.

3.5. Перед установкой изоляции изолируемые поверхности должны быть окрашены, очищены от пыли и грязи.

4. МОНТАЖ ТЕПЛОВОЙ ИЗОЛЯЦИИ

4.1. Для монтажа тепловой изоляции бака-аккумулятора в качестве средств подмащивания предусмотрены:

1) механизированные средства подмащивания при изоляции стенки бака-аккумулятора полносборными конструкциями;

2) свободно-стоящие унифицированные стоечные леса ЛСУ-2 при изоляции стенки бака-аккумулятора матрацами с покрытием профилированным алюминиевым листом.

4.2. Выбор средств подмащивания определяет организация, выполняющая теплоизоляционные работы.

4.3. Работы по монтажу изоляции выполнять в следующей технологической последовательности: вначале производить монтаж изоляции стенки и крыши одновременно, затем карнизной части крыши.

4.4. Учитывая конструкцию изоляции, принята следующая технология монтажа изоляции по баку-аккумулятору:

1) монтаж изоляции стенки бака-аккумулятора полносборными конструкциями с механизированных средств подмащивания;

2) монтаж изоляции стенки бака-аккумулятора матрацами со стоечных лесов;

3) монтаж изоляции крыши бака-аккумулятора.

4.5. Монтаж изоляции с механизированных средств подмащивания.

4.5.1. При изоляции стенки бака-аккумулятора полносборными конструкциями монтаж их вести в следующем порядке:

1) в начале установить конструкции первого (нижнего) ряда, затем второго и последующих рядов;

2) конструкции монтировать снизу вверх горизонтальными рядами справа налево. Монтаж одного горизонтального ряда считать завершенным, если установлены полностью все конструкции (КТПП, КТППК) по периметру бака-аккумулятора;

3) к монтажу конструкций каждого очередного ряда приступать только после окончания монтажа конструкций предыдущего ряда;

4) навеску конструкций на стенку бака-аккумулятора производить с автогидроподъемника АГП-12А, а их подъем осуществлять гидравлическим краном ГМКП-320 (или другим краном соответствующей характеристики по грузоподъемности и высоте);

5) с каждой стоянки АГП-12А монтировать по 4 шт. полносборных конструкций (КТПП и КТППК). Строповку конструкций осуществлять за петли, предназначенные для их навески в проектное положение (лист 36).

4.5.2. Разгрузку КТПП и КТППК у мест монтажа производить одновременно с их монтажом краном гидравлическим ГМКП-320.

4.5.3. Доставку полносборных конструкций на объект осуществлять автотранспортом на поддонах в количестве сменной потребности 5 шт. Схема загрузки автотранспорта КТПП и КТППК приведена на листе 36.

4.5.4. Монтаж изоляции полносборными конструкциями выполнять бригадой в количестве 6 человек. Их работа организована следующим образом:

1) два рабочих участвуют в подъеме КТПП и КТППК на высоту (выгрузка конструкций с автотранспорта и его строповка);

2) один рабочий с помощью оттяжки из пенькового каната ф 8 мм удерживает конструкцию от раскачивания при ее подаче к месту навески в проектное положение;

3) два рабочих, находящихся в люльке автогидроподъемника АГП-12А, навешивают конструкцию в проектное положение и освобождают от строп.

4.5.5. Пооперационная установка одной полносборной конструкции на стенку бака-аккумулятора приведена на листе 35.

4.5.6. Продолжительность работ по изоляции стенки бака-аккумулятора – 6,4 дн.

4.6. Монтаж изоляции со стоечных лесов

4.6.1. При изоляции стенки бака-аккумулятора матрацами М-1 и М-2 с покрытием их профилированным алюминиевым листом монтаж выполнять со стоечных лесов.

4.6.2. Монтаж изоляции на стенке вести снизу (нижнего пояса) вверх и поясами по периметру в направлении справа налево. Количество поясов 3 шт.

4.6.3. Высоту каждого пояса определяют типоразмеры элементов изоляции.

4.6.4. Основной и покровные слои монтируются одновременно.

4.6.5. Работы по устройству основного и покровного слоев выполнять с минимальным опережением каждого предыдущего слоя относительно последующего.

4.6.6. Работы по устройству изоляции в пределах каждого пояса выполнять в следующей последовательности:

1) навеска матрацев М-1 (размерами 1000×2540мм) и М-2 (размерами 1000×2980 мм) с помощью захва-

Инв. № подл. | Подпись и дата | Взам. инв. №

				903-9-26.89-ТИ
ГИП	Попова		12.01.91	
Н. контр.	Коржихина		12.01.91	Бак-аккумулятор для горячей воды объемом 400 куб.м
Нач. отд.	Иков		12.01.91	
Т. техн.	Горбачев		12.01.91	
Рук. гр.	Новикова		12.01.91	Общие данные (продолжение)
Инж.	Козеч		12.01.91	
Ст. техн.	Абранова		12.01.91	

Привязан

Инв. №

Стадия	Лист	Листов
РП	5	

ВНИПИ ТЕПЛОПРОЕКТ

Формат А3

та на бандаже, приваренные на стенке;

г) сшивка матрацев по вертикали между собой проволокой 0,8-О-4;

з) стягивание матрацев по периметру кольцом из проволоки 2-О-4. Количество колец в каждом поясе 2 шт.;

4) установка профилированных алюминиевых листов с опиранием в нижней части на скобы типа I, II;

5) крепление листов между собой заклепками ТЗ-4×5 (1).

4.6.7. Монтаж на одном поясе считать завершенным, если выполнена полностью вся изоляция по периметру бака-аккумулятора, затем можно приступать к работам на втором и последующих поясах.

4.6.8. При выполнении работ изолировщики должны находиться на каждом ярусе лесов, расположенном в пределах одного пояса.

4.6.9. Подачу теплоизоляционных конструкций на леса осуществлять:

1) матрацев М-1 и М-2 - до отметки 9 м краном ГМКП-320 (лист 40);

2) профилированные алюминиевые листы размерами 1×3 м к месту монтажа подавать через монтажный проем, сделанный в одной из секций стоечных лесов (см. лист 40).

4.6.10. Матрацы на настил лесов подавать в рулонах. На лесах у места монтажа матраца рулон освобождают от скрутки, разматывают и вручную опускают в пространство между стенкой и стоечными лесами.

4.6.11. Профилированные алюминиевые листы также через монтажный проем вручную заводят в пространство между стенкой и стоечными лесами и транспортируют к месту монтажа. Предварительно в них должны быть просверлены отверстия предназначенные для подъема (Лист 37).

4.6.12. Строповка изоляционных конструкций приведена на листе 37.

4.6.13. Доставку теплоизоляционных конструкций на объекты осуществлять автокраном в контейнерах в количестве сменной потребности. Монтаж изоляции выполняет бригада в количестве 9 чел.

4.6.14. Продолжительность работ по изоляции бака-аккумулятора матрацами с покрытием профилированным листом равна 13,3 дн. Схема организации работ приведена на листе 40.

4.7. Монтаж изоляции крыши

4.7.1. Монтаж изоляции крыши бака-аккумулятора выполнять согласно разработанной схеме на листе 48.

4.7.2. Работы вести по захваткам. Количество захваток 7 шт. Изоляцию на захватке производить по конструктивным слоям.

4.7.3. Расстановку рабочих по фронту работ производить в пределах каждой захватки. На каждой захватке предусмотрена монтаж изоляции выполнять до полного его завершения покровным слоем. Работы по конструктивным слоям вести с опережением каждого предыдущего слоя.

4.7.4. До монтажа изоляции маты и алюминиевые листы изоляции изготовляют, руланируют в мастерских производственных баз СУ и в контейнерах автотранспортом доставляют на объект в объеме их сменной потребности.

4.7.5. Подъем теплоизоляционных конструкций на крышу производить:

1) гидравлическим краном ГМКП-320 при изоляции стенки бака-аккумулятора полносборными конструкциями;

2) краном ГМКП-320 при изоляции стенки бака-аккумулятора матрацами с покрытием профилированным алюминиевым листом.

4.7.6. Подавать теплоизоляционный материал на крышу в контейнерах. Приемку теплоизоляционных конструкций для изоляции крыши производить в зоне, указанной на листе 47.

и расположить за ограждением крыши. Теплоизолировщики, работающие на крыше, должны крепиться предохранительными поясами к металлоконструкциям крыши.

4.7.7. Монтаж изоляции крыши выполняет бригада изолировщиков в количестве 3 чел.

4.7.8. Продолжительность работ на монтаже изоляции составляет 4 дн.

4.7.9. Изоляцию резервуара для хранения герметизирующей жидкости D=1098мм, L=2000мм производить с инвентарных средств подмащивания высотой до 4 м. Монтаж изоляции вести справа налево. Технология монтажа изоляции его аналогична технологии изоляции на крыше бака-аккумулятора. Конструкция тепловой изоляции резервуара изображена на листе 33.

5 МЕРОПРИЯТИЯ ПО ОБЕСПЕЧЕНИЮ КАЧЕСТВА ТЕПЛОИЗОЛЯЦИОННЫХ КОНСТРУКЦИЙ ПРИ ИЗГОТОВЛЕНИИ И МОНТАЖЕ

5.1. В процессе заготовки теплоизоляционных изделий и их монтажа особое внимание следует обратить на:

1) применение изделий только в высушенном состоянии;

2) материалы для производства теплоизоляционных работ хранить в условиях не допускающих их увлажнения и коррозии;

3) плотное прилегание конструкций к изолируемой поверхности и между собой;

4) случай выпадания атмосферных осадков во время монтажа, а также в конце рабочего дня.

Инв. № подл. | Подпись и дата | Взам. инв. №

				903-9-26.89-ТИ
ГИП	Попова		12.01.88	
Н. контр.	Каржичина		12.01.88	Бак-аккумулятор для горячей воды объемом 400 куб. м
Нач. отд.	Иков		12.01.88	Стадия: РП; Лист: 6; Листов:
Гл. техн.	Горбачев		12.01.88	
Рук. гр.	Новикова		12.01.88	Общие данные (продолжение)
Инж.	Казей		12.01.88	ВНИПИ ТЕПЛОПРОЕКТ
Спец. техн.	Абрамова		12.01.88	

Привязан

Инв. №

24156-05 8 Формат А2

Изоляцию следует укрыть полиэтиленовой пленкой или другими влагозащитными материалами, закрепив их проволокой к закладным деталям, расположенным на поверхности цилиндрической части резервуара и крыши на случай выпадения осадков;

5) теплоизоляционные работы производить при отсутствии атмосферных осадков.

5.2. В условиях монтажа за качеством выполнения тепловой изоляции необходимо осуществлять контроль. Он включает три вида контроля: входной, операционный и приемочный (оценка качества работ).

5.3. Входному контролю подлежат все поступающие на объект материалы, изделия и конструкции. Исходные материалы должны иметь паспорта предприятия-изготовителя. Применение материалов не имеющих технических паспортов запрещается. Конструктивные элементы основного и покровного слоёв, поступающие на объект, проверяют путем внешнего осмотра, которым устанавливается их соответствие проекту, а также соблюдение требований транспортировки, разгрузки и хранения. Входной контроль осуществляет производитель работ или строительная лаборатория.

5.4. Операционному контролю подлежит устройство тепловой изоляций раздельно на всех стадиях технологического процесса. Операционный контроль обеспечивает оперативное выявление дефектов и причин их возникновения, а также своевременное принятие мер по их устранению и предупреждению.

5.5. При операционном контроле проверяется:

1) соблюдение технологии выполнения теплоизоляционных работ;

2) соответствие выполняемых работ чертежам, строительным нормам и правилам (СН и П) на производство теплоизоляционных работ и техническим условиям.

5.6. Операционный контроль осуществляет производитель работ или мастер, а самоконтроль - исполнители работ (изолировщики).

5.7. Приемочному контролю подлежит проверка и оценка качества выполняемых теплоизоляционных работ на объекте, а также скрытых работ. Приемочный контроль выполняется раздельно для основного и покровного слоя изоляции. Приемочный контроль основного слоя производится с составлением акта на скрытые работы. В приемочном контроле принимают участие представители заказчика или генподрядчика и специализированные организации, выполняющие данный вид работ.

5.8. Данные результатов всех видов контроля фиксировать в журнале работ.

5.9. Организация операционного и приемочного контроля и надзора за их осуществлением возлагается на главного инженера СУ.

6. КОНСТРУКЦИЯ ЛЕСОВ

6.1. Леса представляют собой каркасную пространственную систему с круговым очертанием в плане по замкнутому контуру вокруг бака-аккумулятора с применением элементов из комплекта лесов ЛСУ-2 и дополнительного комплекта нестандартных элементов. Леса являются свободно стоящими. Жесткость конструкции лесов обеспечена установкой раскосов во всех трех плоскостях секций лесов, а также сочетанием прямоугольных (типовых) секций с (размером 2,04×1,2 м) и трапециевидных (нетиповых) секций с чередованием их между собой.

6.2. Леса состоят из следующих основных элементов:

1) из комплекта лесов ЛСУ-2:
стойки из электросварных труб ф 60 мм ГОСТ 10704-76, длиной 2 и 4 м с проушинами с шагом 0,5 м; прогоны и ограждения из швеллера №8 ГОСТ 8240-72;

2) из дополнительных элементов:
связи, раскосы, ограждения из электросварных труб ф 50 мм по ГОСТ 10704-76, при условии изготовления из стали ВСт3пс ГОСТ 380-71; хомуты для крепления раскосов, связей и ограждений; щиты настила из досок толщиной 40 мм: доски толщиной 40 мм; бортовые доски толщиной 40 мм; прогоны и ограждения из швеллера №8 устанавливать в прямоугольных секциях лесов, связи и ограждения из труб ф 50 мм - в трапециевидных секциях.

6.3. Прогоны и ограждения в прямоугольных секциях соединять со стойками с помощью штырей, приваренных к элементам прогонов и ограждений, и проушин на стойках. Связи и ограждения в трапециевидных секциях соединять со стойками с помощью хомутов.

6.4. Раскосы во всех секциях лесов соединить со стойками также с помощью хомутов.

6.5. В местах пересечения прогонов стоечных лесов с металлоконструкциями бака-аккумулятора прогоны допускается переставлять на проушину ниже или выше, т.е. на 500 мм.

6.6. На прогоны лесов поперек секции установить деревянные щиты настила.

6.7. В трапециевидных секциях настил выполнить из досок с установкой их на щиты настила прямоугольных секций, при этом концы досок должны быть скошены и находиться над опорой и перекрывать ее не менее, чем на 20 см в каждую сторону.

6.8. Для предотвращения сдвига досок относительно щитов настила смежных секций лесов к нижней плоскости досок прибить упоры из бруска 40×40 мм. Каждый из упоров прибивается одновременно к двум или трем доскам, сплачивая их между собой. Бруски прибивать по месту при установке досок таким образом, чтобы они были расположены с минимальным зазором относительно щитов настила, но не более 5 мм.

6.9. По наружному ряду стоек на настил щитов установить бортовые доски, которые

Инв. № подл. | Подпись и дата | Взам. инв. №

				903-9-26.89-ТИ	
Привязан	ГИП	Попова			
	Н.контр.	Коржихина		Бак-аккумулятор для горячей воды объемом 400 куб.м	Стадия: РП; Лист: 7; Листов:
	Нач.отд.	Ивков			
	Гл.техн.	Горбачев			
	Рук.гр.	Новикова		Общие данные (продолжение)	ВНИПИ ТЕПЛОПРОЕКТ
Инв. №	Инж.	Казей			
	Ст.техн.	Абрамова			

Альбом 5

удерживаются поворотными скобами стоек в прямоугольных секциях, а в трапециевидных секциях прибиваются гвоздями к доскам щита настила.

6.10. На высоте 0,5 и 1 м над настилом установить ограждения.

6.11. Щиты и доски настила установить одновременно на всех ярусах лесов. Количество ярусов 5 шт.

6.12. Нижние стойки лесов опереть на башмаки, часть стоек до упора с основанием башмака, часть выдвижением.

6.13. Башмаки в свою очередь установить на подкладки из деревянных шпал IA и закрепить их костылями.

6.14. Подъем на леса и спуск с лесов при изоляции бака-аккумулятора предусмотрен по лестницам, встроенным в секции стоечных лесов. Количество лестниц 2 шт.

7. МОНТАЖ И ДЕМОНТАЖ ЛЕСОВ

7.1. До начала монтажа стоечных лесов ответственный за их монтаж и назначенный приказом по управлению мастер принимает и проверяет количество, комплектность и состояние элементов лесов с соответствии с проектом.

7.2. Состояние металлических элементов проверять по признакам: вмятин, прогнутостей и других видимых внешних дефектов.

7.3. Состояние деревянных элементов (щитов настила и бортовых досок) проверять по признакам: наличие сколов, трещин и т.д., а также наличие их окраски огнезащитной, атмосферостойкой краской.

7.4. Монтаж лесов из элементов, отбракованных по указанным выше признакам, запрещается.

7.5. Элементы лесов, из комплекта лесов ЛСУ-2, не имеющих заводских паспортов, приемке не подлежат.

7.6. Монтаж стоечных лесов вести в следующем порядке:

1) раскладка элементов лесов по фронту их установки в количествах и комплектно в пределах сменной потребности;

2) разбивка осей каркаса стоечных лесов;

3) монтаж элементов лесов (по ярусный).

Ниже излагается последовательность монтажа стоечных лесов.

7.7. Разбивку лесов осуществлять следующим образом: произвести предварительную раскладку шпал IA под стойки лесов и установку элементов лесов (башмак, стойки, прогоны) нижнего (первого) ряда, а затем произвести выверку этих элементов. Выверку шпал осуществить нивелиром. После нивелировки верхняя плоскость всех шпал должна быть на одном уровне. Если уровень шпал разный, то выверку их следует осуществить за счет подбивки под подкладки или выборки из-под них материала покрытия кольцевой площадки.

7.8. Выверку элементов лесов осуществлять с помощью отвеса (для стоек) и уровня (для прогонов).

7.9. Стойки установить строго по оси подкладок и на равных расстояниях от их концов.

7.10. Стойки внутреннего ряда должны отстоять от стенки бака-аккумулятора на одинаковых расстояниях (лист 41). Положение стоек наружного ряда определяет длина прогонов П-5.

7.11. Вертикальность стоек проверять путем провешивания вертикали с помощью отвеса. Провешивание вертикали выполнять с крыши бака-аккумулятора.

Провешивание дает возможность избежать пересечения стоек лесов с обвязочными трубопроводами, несущими элементами обслуживающих площадок и т.п. в процессе монтажа стоечных лесов.

7.12. Проектное положение стоек лесов достигается за счет установки раскосов во всех трех плоскостях типовой секции лесов (размерами 2,04×1,2 м).

7.13. После установки всех элементов лесов по периметру бака-аккумулятора первого (нижнего) ряда башмаки лесов следует прикрепить костылями к шпалам.

7.14. Монтаж одного яруса лесов считается завершенным, если установлены все элементы лесов, предусмотренные проектом (стойки, прогоны, ограждения, раскосы, связи, щиты настила, бортовые доски) по всему периметру стенки бака-аккумулятора.

7.15. После завершения работ первого яруса производить монтаж второго и последующих ярусов.

Примечание.

Стыки стоек по всей высоте лесов должны быть расположены вразбежку, для чего при установке нижнего ряда стоек двухметровые и четырехметровые стойки следует чередовать и дальнейшее наращивание лесов производить четырехметровыми стойками до верхнего яруса. Последний верхний ряд стоек выполняется также из двух и четырехметровых стоек с их чередованием.

По мере наращивания лесов монтировать лестничные клетки для чего:

1) на прогоны устанавливают опорные балки БО-1;

2) устанавливают щиты настила на переходных площадках;

3) навешивают лестницы на балки БО-1;

4) устанавливают перила на лестницы;

5) навешивают ограждения на переходных площадках.

7.16. На всех ярусах установить деревянный щитовой настил и закрепить его с наружной стороны бортовыми досками.

7.17. Зазор между изолируемой поверхностью и рабочим настилом лесов не должен превышать двойной толщины изоляции плюс 50 мм.

7.18. Вдоль фронта стоечных лесов на одном погонном метре рабочего настила одновременно может находиться не более двух чел.

7.19. Материалы на лесах должны быть равномерно рассредоточены по всей площади настила. Раскладка элементов лесов на рабочем настиле лесов после их подъема производить равномерно по фронту лесов и комплектно в пределах необходимой потребности. При этом количество элементов в пересчете на массу не должно превышать допустимой нагрузки на рабочий настил 981 Н/м² с учетом нагрузки от рабочих, выполняющих монтаж лесов.

				903-9-26.89-ТИ			
	ГИП	Попова					
Привязан	Н.контр.	Коржихина		Бак-аккумулятор для горячей воды объемом 400 куб.м	Стадия	Лист	Листов
	Нач.отд.	Иков			РП	8	
	Гл.техн.	Горбачев					
	Рук.гр.	Новикова		Общие данные (продолжение)	ВНИПИ ТЕПЛОПРОЕКТ		
	Инж.	Казей					
Инв.№	Ст.тех.	Абрамова					

Инв.№ подл. | Подпись и дата | Взам.инв.№

24156-05 10 Формат А2

7.20. Не допускаются скопление людей в одном месте, а также дополнительные нагрузки на леса от посторонних предметов, не предусмотренных проектом.

7.21. Леса оборудовать молниеотводом и заземлителем. Молниеотводы изготавливаются из труб ф 60мм, длиной 4,5м. Всего на лесах устанавливаются два молниеотвода. На стоечных лесах молниеотводы надеваются сверху на верхние стойки лесов наружного ряда диаметрально расположенных одна против другой. Заземление для лесов изготавливается так же из труб ф 60 мм и длиной 2,5 м (при заземлении в суглинистых и глинистых грунтах нормальной влажности). Заземлители забиваются в землю и соединяются со стойками лесов, на которых устанавливаются молниеотводы стальной полосой на сварке (лист 43).

7.22. Для подачи защитного покрытия к месту монтажа в секции лесов оставить монтажный проем (см. лист 40).

В процессе монтажа стоечных лесов особое внимание следует обращать на выполнение следующих требований проекта:

1) подкладки под стойки лесов должны плотно прилегать к поверхности кольцевой площадки;

2) недопускается установка шпал на наледи, а так же выполнение выверки шпал с помощью кирпичей, камней, обрезков досок, клиньев и других предметов;

3) должен быть обеспечен отвод воды от основания стоечных лесов;

4) геометрическая схема лесов должна соответствовать схеме согласно проекта;

5) должны быть установлены все элементы, предусмотренные проектом;

6) узлы сопряжения элементов должны быть расположены строго в отведенным местах;

7) стойки лесов должны быть установлены строго в вертикальном положении;

8) прогоны стоечных лесов должны быть установлены с плотным прилеганием к проушинам стоек;

9) хомуты, соединяющие элементы лесов, должны быть надежно затянуты;

10) щиты настила в прямоугольных секциях лесов прижаты бортовыми досками.

7.23. Леса, после окончания их монтажа, допускаются к эксплуатации после их технического освидетельствования комиссией, назначенной приказом по управлению, с участием в этой комиссии общественного инспектора по технике безопасности. При техническом освидетельствовании, проверяют их соответствие рабочим чертежам проекта установки лесов и требованиям, изложенным в настоящей пояснительной записке.

7.24. Работу с лесов вести только после утверждения акта приемки (технического освидетельствования лесов) главным инженером управления.

7.25. Ежедневно перед началом работ состояние лесов должен проверить производитель работ или мастер. Кроме того, для ухода и надзора за состоянием лесов в период их эксплуатации приказом по управлению назначить квалифицированных слесарей.

7.26. Подъем элементов лесов к месту монтажа осуществлять краном ГМКП-320.

7.27. При подъеме элементов лесов количество элементов в пересчете на массу не должно превышать грузоподъемности крана ГМКП-320. Опускание груза на настил лесов как при их монтаже, так и при эксплуатации следует производить на наименьшей скорости, плавно. Строповку элементов лесов при подъеме см. лист 37.

7.28. Складировать элементы лесов до их монтажа на подготовленные площадки, размер которых принимать исходя из дневной потребности монтируемых элементов лесов. Эти площадки располагать в местах монтажа лесов.

7.29. Транспортировка элементов лесов с приобъектного склада в зону их монтажа производить автопогрузчиком марки 4022М с вилочным захватом. Элементы лесов транспортировать в пачках (с перевязкой проволокой или бандажной лентой) или в специальных контейнерах КП-4-4.

7.30. Хранение элементов лесов производить в закрытом складе или под навесами. Все элементы складировать по маркам и укладывать на подкладки, исключающие соприкосновение элементов с грунтом.

7.31. Мелкие элементы (хомуты, башмаки) хранить в закрытой таре. Перед складированием элементы лесов должны быть высушены, а резьбовые соединения хомутов смазаны густой смазкой.

7.32. Демонтаж лесов производить в порядке обратном монтажу. Разборку лесов разрешается производить только под наблюдением производителя работ или мастера. До начала работ по демонтажу лесов производитель работ (мастер) должен проинструктировать рабочих о порядке разборки лесов и о мерах по обеспечению безопасности работ.

7.33. Элементы лесов после их разборки должны быть осмотрены и отбракованы. Отбракованные элементы лесов заменяют новыми или отправлять в ремонт.

7.34. Перед разборкой лесов настилы лесов следует освободить от материалов, тары и мусора (не сбрасывая с лесов). Спуск элементов лесов при их разборке запрещается.

7.35. Доступ неучаствующих в работе людей в зону, где производится сооружение или разборка лесов, запрещен. Для этого опасную зону на расстоянии от стоечных лесов не менее, чем 7 м оградить стойками и канатом. На ограждении вывесить предупредительные надписи: „Опасная зона. Вход воспрещен." (СНиП III-4-80 раздел 2 „Техника безопасности в строительстве")

Инв.№ подл. | Подпись и дата | Взам.инв.№

				903-9-26.89-ТИ	
Привязан	ГИП	Попова		Бак-аккумулятор для горячей воды объемом 400 куб.м	Стадия: РП; Лист: 9; Листов:
	Н.контр.	Киржицина			
	Нач.отд.	Иков			
	Ст.техн.	Горбачев			
	Рук.гр.	Новикова		Общие данные (продолжение)	ВНИПИ ТЕПЛОПРОЕКТ
Инв.№	Инж.	Казеи			
	Ст.техн.	Абрамова			

24156-05

Альбом 5

8. ТРЕБОВАНИЯ БЕЗОПАСНОСТИ ТРУДА

8.1. Требования безопасности к технологическим процессам.

8.1.1. При выполнении теплоизоляционных работ возможны воздействия на работающих особо опасных производственных факторов по ГОСТ 12.3.038-85:

1) расположение рабочих мест на значительной высоте относительно поверхности земли (пола);

2) движущиеся машины и механизмы;

3) электробезопасности применяемых машин и оборудования;

4) падение предметов с высоты;

5) запыленность и загазованность воздуха рабочей зоны;

6) недостаточная освещенность рабочей зоны.

8.1.2. Требования по обеспечению пожарной безопасности по ГОСТ 12.1.004-85.

8.1.3. Работы по тепловой изоляции, вспомогательные работы (устройство лесов, установка грузоподъемных механизмов, средств коллективной защиты работающих) должны производиться после выполнения мероприятий в соответствии с требованиями, изложенными в подразделах 8.2...8.7

8.1.4. Монтаж (демонтаж) лесов должен производиться в соответствии с требованиями технической последовательности выполнения этих работ.

8.1.5. Применяемые при монтаже лесов предохранительные пояса по ГОСТ 12.4.089-80. Места закреплений монтажников при монтаже лесов приведены на листе 44.

8.1.6. Места опасных зон, схемы и способы их ограждения выполнять согласно СНиП III-4-80 раздел 2.

8.1.7. Схемы строповки элементов лесов и теплоизоляционных изделий приведены на листе 31.

8.1.8. Эксплуатация лебедки и кранов, включая техническое обслуживание, должна осуществляться в соответствии с требованиями инструкции по эксплуатации на электролебедку ЭЛ-320С и кран ГМКП-320 завода-изготовителя.

8.1.9. В связи с применением для тепловой изоляции изделий из волокнистых материалов (матрацев и матов из минеральной ваты) и выделением вредных веществ (в виде силикатной пыли) в процессе выполнения работ должен быть установлен контроль за содержанием этих веществ в воздухе рабочей зоны. Предельно допустимая концентрация (ПДК) этих веществ не должна превышать 4,0 мг/м³ согласно ГОСТ 12.3.038-85.

При превышении указанной величины ПДК рабочие должны быть снабжены респираторами.

Контроль за содержанием вредных веществ в воздухе рабочей зоны производится кассетой и алланжи для отбора проб на фильтры из ткани ФПП марки АФА с интервалами измерения от 0,5 до 1000 мг/м³ или прибором для измерения загрязнения воздуха ИЗВ-1 с интервалом измерения от 0,5 до 30 мг/м³.

8.1.10. Освещенность рабочих мест должна быть не менее 30 лк по ГОСТ 12.3.038-85. В случае выполнения работ в темное время суток должен быть выполнен проект электрического освещения в составе настоящего проекта. Проект электрического освещения должен быть выполнен в соответствии с санитарными нормативами СН81-80 „Указания по проектированию электрического освещения строительных площадок".

Контроль освещенности рабочих мест осуществляется объективным люксметром Ю-16 с интервалами измерения от 25 до 50 лк.

8.1.11. Перечень средств механизации трудовых процессов приспособлений и устройств для безопасного производства работ приведен на листах 15,16.

8.2. Требования безопасности к организации строительной площадки.

8.2.1. Организация строительной площадки определяется в составе ППР для конкретных условий и объектов.

8.2.2. При организации строительной площадки, размещении участков работ, рабочих мест, проездов строительных машин и транспортных средств, проходов для людей установить опасные для людей зоны, в пределах которых постоянно действуют или потенциально могут действовать опасные производственные факторы.

8.2.3. Опасные зоны должны быть обозначены знаками безопасности и надписями установленной формы.

8.2.4. При производстве строительно-монтажных работ в указанных опасных зонах следует осуществлять организационно-технические мероприятия, обеспечивающие безопасность работающих.

8.2.5. Остальные технические требования по безопасности организации работ по:

1) ОСТ 36-100.002-84;

2) ГОСТ 12.3.038-85, ГОСТ 23407-78.

8.3. Требования безопасности к организации производства работ и организации рабочих мест.

8.3.1. В целях защиты работающих от воздействия опасных и вредных производственных факторов, производство работ должно осуществляться с учетом следующих требований:

1) бак-аккумулятор до начала работ по его изоляции должен быть принят по акту;

2) совмещение строительных, монтажных и теплоизоляционных работ не допускается.

8.3.2. Рабочая зона должна быть ограждена в соответствии с требованиями СНиП III-4-80 раздел 2.

8.3.3. Леса должны быть полностью смонтированы и приняты в эксплуатацию в соответствии с требованиями раздела 7 лист 8.

8.3.4. Рабочим должны быть выданы средства индивидуальной защиты:

1) для всех рабочих - каски защитные;

2) на монтаже лесов - пояса предохранительные;

3) на теплоизоляционных работах - респираторы (при ПДК вредных веществ в воздухе рабочей зоны превышающие допустимые).

8.3.5. Провести проверку выполнения требований по условиям допуска рабочих к участию в производственном процессе в соответствии с подразделом 8.6.

Инв. № подл. | Подпись и дата | Взам. инв. №

Привязан

Инв. №

ГИП	Попова			903-9-26.89-ТИ
Н. контр.	Коржихина			
Нач. отд.	Ихов			Бак-аккумулятор для горячей воды объемом 400 куб.м
Гл. техн.	Горбачев			Стадия: РП; Лист: 10; Листов:
Рук. гр.	Новикова			Общие данные (продолжение)
Инж.	Казей			ВНИПИ ТЕПЛОПРОЕКТ
Ст. техн.	Абрамова			

Альбом 5

8.3.6. Провести инструктаж с рабочими по технологии монтажа лесов и тепловой изоляции и безопасному производству работ в соответствии с требованиями настоящего проекта.

8.3.7. В процессе выполнения работ работающими должны выполняться следующие требования:

1) монтаж лесов должен выполняться в соответствии с требованиями технологии схемы установки стоечных лесов (лист 41);

2) подъем элементов лесов и теплоизоляционных изделий должен производиться с их строповкой в соответствии с требованиями, приведенными на листе 38;

3) раскладка элементов лесов и теплоизоляционных изделий на настиле лесов в процессе выполнения этих работ должна производиться равномерно по всей площади настила с учетом допустимой равномерно-распределенной нагрузки на настил лесов не более 981 Н/м² (100 кг/м²);

4) монтаж лесов и монтаж изоляции одновременно на двух и более ярусах по вертикали не допускается, за исключением случаев, когда выполняется монтаж конструкциями полносборными панельными или матрацами минераловатными в этих случаях допускается выполнение работ одновременно на двух ярусах;

5) подъем рабочих на леса (к рабочим местам) и спуск допускается только по лестницам. При этом одна из лестниц используется только для подъема, а другая только для спуска;

6) в темное время суток рабочее место должно быть освещено в соответствии с требованиями, изложенными в п. 8.1.10;

7) порядок и последовательность подготовки рабочих мест в соответствии с требованиями безопасности эргономики, санитарно-гигиеническими нормами, а так же обеспечения средств защиты работающих, выполнения работ по устройству средств коллективной защиты, проведения инструктажа приведены в графике производства работ;

8) оборудование для оснастки строительной площадки, рабочих мест в соответствии с требованиями безопасности, санитарно-гигиеническими нормами приведены в ведомости потребности средств труда на листе 15.

8.4. Требования безопасности к поступающим на производство конструкциям, материалам и их хранению.

8.4.1. Элементы лесов (стойки, прогоны, раскосы) должны поступать на строительную площадку упакованными в связку или в специальных контейнерах с укомплектованием их в каждой упаковочной связке по наименованиям и типоразмерам.

Хомуты должны поставляться в ящиках.

Масса одного упаковочного места не должна превышать грузоподъемности лебедки или крана.

8.4.2. Теплоизоляционные изделия должны поставляться:

1) матрацы и маты минераловатные, алюминиевый лист – в заводской упаковке;

2) заготовки элементов покрытий из алюминиевого листа – свернутым в рулон, в контейнерах (при транспортировке от производственно-комплектовочной базы на строительную площадку);

3) конструкции полносборные панельные теплоизоляционные – на поддонах, установленных в кузове автомашины при транспортировке от производственно-комплектовочной базы на строительную площадку.

8.4.3. Разгрузка и погрузка, а так же подъем элементов лесов и теплоизоляционных изделий производятся с учётом следующих требований:

1) элементы лесов, матрацы и маты минераловатные – раздельно по упаковочным местам;

2) конструкции полносборные панельные теплоизоляционные – поштучно с укладкой на поддон заранее установленный в кузове автомашины и с извлечением из поддона без выгрузки самого поддона.

8.4.4. Подъем элементов лесов и теплоизоляционных изделий должен осуществляться с оттяжкой канатом во избежание соударения груза с элементами установленных лесов или со стенкой бака.

8.4.5. Строповка грузов должна производиться с применением стропов и способами строповки, приведенными на листе 37.

8.4.6. Хранение элементов лесов и теплоизоляционных изделий должно осуществляться:

1) стоек, прогонов и раскосов лесов – в связках или в контейнерах с укладкой их в штабель не более, чем в два ряда по высоте и с перевязкой нижнего ряда с верхним;

2) хомутов – в ящиках не более, чем в два ряда по высоте;

3) матрацев и матов минераловатных – в рулонах с укладкой их в штабель высотой не более 2,5 м;

4) элементов защитных покрытий (в заготовках) – в контейнерах с укладкой их в штабеля не более, чем в два ряда;

5) конструкций полносборных панельных теплоизоляционных в штабель высотой не более 1 м.

8.5. Требования безопасности к выполнению работ в условиях действующих производств.

8.5.1. В зависимости от конкретных условий производств в ППР на проведение работ в условиях действующего производства должны выполняться требования всех пунктов настоящего стандарта ОСТ 36-100.0.02-84 раздел 7.

8.6. Требования к персоналу, допускаемому к участию в производственном процессе.

8.6.1. К участию в производственном процессе допускаются лица не моложе 18 лет после обучения методам и приемам безопасности ведения работ согласно ГОСТ 12.0.004-79, прохождения инструктажа и медицинского осмотра.

8.6.2. Обучение безопасности методам и приемам работ производится с выдачей удостоверения по окончании обучения согласно СН и П-III-4-80 раздел 1

Инв.№ подл. | Подпись и дата | Взам. инв.№

				903-9-26.89-ТИ	
ГИП	Попова		12.01.89		
Н.контр.	Коржихина		12.01.89	Бак-аккумулятор для горячей воды объемом 400 куб.м	Стадия: РП; Лист: 11; Листов:
Нач.отд.	Иков		12.01.89		
Гл.спец.	Горбачев		12.01.89		
Рук.гр.	Новикова		12.01.89	Общие данные (продолжение)	ВНИПИ ТЕПЛОПРОЕКТ
Инж.	Казей		12.01.89		
Ст.техн.	Абрамова		12.01.89		

Привязан

Инв.№

24156-05 1.3

Альбом 5

8.6.3. Инструктаж по безопасности методам и приёмам работ производится на месте производства работ перед началом каждой смены в порядке предусмотренном ГОСТ 12.0.004-79 и включает в себя ознакомление:

1) рабочих с объектом работ;

2) с конструкцией изоляции и конструкцией лесов;

3) с порядком и последовательностью их монтажа;

4) применение коллективных и индивидуальных средств защиты и порядка их использования.

8.6.4. Медицинский осмотр производится органами минздрава СССР с выдачей справки о прохождении осмотра и с подтверждением допуска к работам на высоте.

8.6.5. Состав рабочих по профессиям и квалификациям, допускающихся к участию в производственном процессе, приведен на листах 39, 46, 40.

8.7. Требования к применению средств защиты работающих.

8.7.1. Выдача, хранение и пользование средств индивидуальной защиты должно осуществляться в соответствие с инструкцией о порядке выдачи и пользования спецодеждой, спецобувью и предохранительными приспособлениями, утвержденной Госкомтрудом СССР по согласованию ВЦСПС по ГОСТ 12.3.038-85.

8.7.2. Рабочие, получившие средства индивидуальной защиты, должны быть проинструктированы о порядке пользования и ухода за ними по ГОСТ 12.3.038-85.

8.7.3. Пояса предохранительные должны поставляться испытанными на предприятиях изготовителях по методике согласно ГОСТ 12.4.011-75.

8.7.4. Требования к применению средств коллективной защиты изложены:

1) стоечных лесов - в разделе 7;

2) молниеотводов - в разделе 7 п.7.28 и на листе 44;

3) ограждений опасных зон - в разделе 7 п.7.35 и на листе 41.

8.7.5. На строительной площадке должны быть предусмотрены помещения для медпунктов с необходимыми средствами оказания первой медицинской помощи, а также для соблюдения личной гигиены ГОСТ 12.3.038-85

8.8. Указания по контролю выполнения требований безопасности.

8.8.1. Контроль за выполнением требований безопасности осуществляется производителем работ или мастером.

8.8.2. Контроль за выполнением требований безопасности при монтаже лесов должен осуществляться путем проверки соблюдения технологии монтажа в соответствии с указаниями по монтажу лесов (лист 8), а также проверки применения рабочими средств защиты.

8.8.3. Контроль за выполнением требований безопасности при эксплуатации лесов производится путем периодичной перед каждой сменой проверки состояния лесов.

При этом проверяется:

1) отсутствие перекосов в конструкции лесов;

2) степень затяжки хомутов в местах соединения элементов лесов;

3) отсутствие на рабочих настилах снега, наледи, посторонних предметов.

8.8.4. Контроль за содержанием вредных веществ в воздухе рабочей зоны должен осуществляться санитарно-эпидемической станцией в соответствии с требованиями ГОСТ 12.1.016-79.

8.8.5. Проверка состояния средств индивидуальной защиты должна производиться в соответствии с требованиями, установленными нормативно-технической документацией на средства индивидуальной защиты.

8.9. При производстве работ должен осуществляться контроль:

1) к профессиональному отбору и проверке знаний работающих лиц, допускаемых к участию в производственном процессе;

2) к исходным материалам, которые не должны оказывать вредного действия на работающих;

3) к размещению производственного оборудования и организации рабочих мест;

4) к хранению и транспортированию исходных материалов;

5) за соблюдением противопожарной безопасности при производстве работ;

6) к способам ведения погрузочно-разгрузочных работ;

7) к передвижению транспортных средств в пределах производственной площадки;

8) к соблюдению нормативных нагрузок на настил лесов от людей и строительных материалов;

9) за конструкциями разъемных соединений подмащивания от самопроизвольного их разъединения;

10) соответствия применения при сборке комплекта лесов ЛСУ-2 согласно ведомости потребности в элементах стоечных лесов. Не допускается употребление случайных элементов;

11) к требованиям безопасности к конструкции тары согласно ГОСТ 19822-81 и действующих Санитарных правил организации технологических процессов и гигиенических требований к производственному оборудованию, утвержденных Министерством здравоохранения СССР

					903-9-26.89-ТИ		
Привязан	ГИП	Попова			Бак-аккумулятор для горячей воды объемом 400 куб.м	Стадия	Лист	Листов
	Н.контр.	Коржихина				РП	12	
	Нач.отд.	Иков						
	Гл.техн.	Горбачев			Общие данные (продолжение)	ВНИПИ ТЕПЛОПРОЕКТ		
	Рук.гр.	Новикова						
	Инж.	Казей						
Инв. №	Ст.техн.	Абрамова						

Инв. № подл. | Подпись и дата | Взам. инв. №

24156-05 14

Альбом 5

Ведомость объемов теплоизоляционных работ по баку-аккумулятору

№строки	Наименование вида работ	Ед. изм.	Код вида работ	Код ед. изм.	Количество
1	Цилиндрическая стенка				
2	Тепловая изоляция полносбор-				
3	ными конструкциями				
4	Изоляция бака-аккумулятора				
5	конструкциями полносборны-				
6	ми панельными	м³	4524	113	13
7	Изоляция конструкциями				
8	полносборными панельны-				
9	ми карнизными	м³	4524	113	3
10	Изоляция матами минерало-				
11	ватными прошивными в сетке				
12	проволочной сварной с квад-				
13	ратными ячейками №12,5-0,5				
14	М2Б2-100 толщиной 80 мм	м³	4524	113	0,9
15	Изготовление и установка за-				
16	щитного покрытия из алю-				
17	миниевого листа толщи-				
18	ной 1 мм	м²	5171	055	9
19	Кирпичная кладка на цемент-				
20	но-песчаном растворе	м³	6519	113	0,9
21	Оштукатуривание кирпичной				
22	кладки цементно-песчаным				
23	раствором толщиной 20 мм	м²	5121	055	30
24	Установка гидроизоляционного				
25	слоя из рубероида	м²	4511	055	10
26	Изготовление и приварка				
27	металлоконструкций из уг-				
28	леродистой стали	кг	4574	166	91
29	Окраска металлоконструк-				
30	ций лаком БТ-577 за 2 раза	м²	5134	055	13
31	Объем основного изоляцион-				
32	ного слоя	м³		113	16,9

№строки	Наименование вида работ	Ед. изм.	Код вида работ	Код ед. изм.	Количество
1	Цилиндрическая стенка				
2	Тепловая изоляция матраца				
3	ми с покрытием алюминиевы-				
4	ми листами				
5	Изоляция бака-аккумулятора				
6	матрацами М-1, М-2 толщи-				
7	ной 80 мм	м³	4524	113	15,6
8	Изоляция матами минерало-				
9	ватными прошивными в сет-				
10	ке проволочной сварной с				
11	квадратными ячейками				
12	№12,5-0,5 М2Б2-100 толщи-				
13	ной 60 мм	м³	4524	113	1,3
14	Установка защитного				
15	покрытия из профиля				
16	алюминиевого толщиной				
17	1 мм	м²	5171	055	209
18	Изготовление и установка				
19	защитного покрытия из				
20	алюминиевого листа тол-				
21	щиной 1 мм	м²	5171	055	21
22	Кирпичная кладка на цемент-				
23	но-песчаном растворе	м³	6519	113	0,9
24	Оштукатуривание кирпичной				
25	кладки цементно-песчаным				
26	раствором толщиной 20 мм	м²	5121	055	30
27	Изготовление и приварка ме-				
28	таллоконструкций из углеро-				
29	дистой стали	кг	4574	166	110
30	Установка гидроизоляционно-				
31	го слоя из рубероида	м²	4511	055	10
32	Устройства и разборка метал-				
33	лических лесов	м²	6311	055	248
34	Окраска металлоконструкций				
35	лаком БТ-577 за 2 раза	м²	5134	055	35
36	Объем основного изоляцион-				
37	ного слоя	м³		113	16,9

№строки	Наименование вида работ	Ед. изм.	Код вида работ	Код ед. изм.	Количество
1	Крыша				
2	Тепловая изоляция				
3	Изоляция матами минерало-				
4	ватными прошивными в				
5	сетке проволочной сварной				
6	с квадратными ячейками				
7	№ 12,5-0,5 М2Б2-100				
8	толщиной 60 мм	м³	4524	113	3,6
9	Изготовление и установка				
10	покрытия из алюминиево-				
11	го листа толщиной 1 мм	м²	5171	055	65
12	Изготовление, сварка и				
13	установка решетки из	кг	4574	166	40
14	проволоки 5-I-С	м²		055	54
15	Изготовление и приварка				
16	металлоконструкций из				
17	углеродистой стали	кг	4574	166	102
18	Окраска металлоконструк-				
19	ций лаком БТ-577 за				
20	2 раза	м²	5134	055	14
21	Объем основного изоля-				
22	ционного слоя	м³		113	3,6

Привязан

Инв. №

ГИП	Попова		13.01.89	903-9-26.89-ТИ
Н.контр.	Чернова		13.01.89	Бак-аккумулятор для горячей воды объемом 400 куб.м
Нач.отд.	Дубровенко		13.01.89	Стадия: РП; Лист: 13; Листов:
Рук. гр.	Лисенкова		13.01.89	Общие данные (продолжение)
Ст.инж.	Козявкина		6.01.89	ВНИПИ ТЕПЛОПРОЕКТ
Ст.инж.	Горбушина		4.01.89	

Инв. № подл. | Подпись и дата | Взам. инв. №

Альбом 5

Ведомость техномонтажная на тепловую изоляцию системы трубопроводов и резервуара для герметизирующей жидкости

Обозначение по чертежу заказчика	Наименование изолируемых объектов	Количество объектов	Размеры объектов: Наружный диаметр или размеры сечения, мм	Размеры объектов: Длина или высота, м	Местонахождение	Температура теплоносителя, °С	Теплоизоляционная конструкция: Назначение	Теплоизоляционная конструкция: Наименование основных элементов	Теплоизоляционная конструкция: Толщина, мм	Теплоизоляционная конструкция: Поверхность, м²	Объем основного изоляционного слоя, м³	Лист чертежа	Примечание
	Резервуар для хранения герметизи-				На откры-			1. Маты минераловатные					
	рующей жидкости емкостью 5 м³	1	1908	2,038	том воздухе	95	ТБ	прошивные в сетке	40		0,9	лист 33	
								2. Покрытие из алюми-					
								ниевого листа	1	18			
	Трубопровод подпиточной воды		219	2	То же	95	"	1. Маты минераловатные					
								прошивные в стеклотканн	40		0,07	7.903.9-3.1-19.91	
								2. Покрытие из алюмине-					
								вого листа	0,5	1,9			
	Трубопровод подпиточной воды		89	20	"	95	"	1. Шнур минераловатный в сте-					
								клянной сетчатой трубке	30		0,23	7.903.9-3.1-11,91	
								2. Покрытие из алюми-					
								ниевого листа	0,5	9,4			
	То же		57	15	"	95	"	То же	30		0,13	То же	
									0,5	5,5			
	"		38	10	"	95	"	"	30		0,07	"	
									0,5	3,1			
	"		25	4	"	95	"	"	30		0,02		
									0,5	1,1			
	Отвод 90, 45° гост 17375-83	2	Ду 50		"	95	"	"	30		0,01	3.903-11.01.05	
									0,5	0,1			
	Отвод 90° гост 17375-83	3	Ду 80		"	95	"	"	30		0,01	То же	
									05	0,1			
	Задвижка Ру 2,5 30с 64нж	1	Ду 200		"	95	"	Маты минераловатные					
								прошивные в полуфутля-	40		0,04	7.903.9-3.1-60	
								рах из алюминиевого листа	0,8	1,1			
	Вентиль Ру 1,6	4	Ду 80		"	95	"	То же	40		0,07	То же	
									0,8	2,1			
	Вентиль Ру 1,6 15нж 58бк 16	2	Ду 32		"	95	"	"	40		0,03	"	
									0,8	0,8			
	Вентиль Ру 1,6 15нж 58бк 16	1	Ду 50		"	95	"	"	40		0,02	"	
									0,8	0,4			
	Устройство запорное, указа-	2	Ду 20		"	95	"	"	40		0,02	"	
	тель уровня Ру 1,5								0,8	0,6			

Ведомость объемов теплоизоляционных работ системы трубопроводов и резервуара для герметизирующей жидкости

№ строки	Наименование вида работ	Ед. изм.	Код: вида работ	Код: ед. изм.	Количество
1	Изоляция матами минераловат-				
2	ными прошивными в сетке				
3	проволочной сварной с				
4	квадратными ячейками				
5	№ 12,5 - 0,5	м³	4524	113	0,9
6	Изоляция матами минерало-				
7	ватными прошивными в				
8	стеклотканн	м³	4524	113	0,3
9	Изоляция шнуром теплоизо-				
10	ляционным из минеральной				
11	ваты в стеклянной сетча-				
12	той трубке	м³	4524	113	0,5
13	Изготовление и установка				
14	защитного покрытия из				
15	алюминиевого листа				
16	толщиной 1 мм	м²	5171	055	18
17	толщиной 0,8 мм	м²	5171	055	5
18	толщиной 0,5 мм	м²	5171	055	21
19	Поверхность приварки и ус-				
20	тановки штырей	м²		055	18
21	Изготовление и приварка				
22	металлоконструкций из				
23	углеродистой стали	кг	4574	166	8
24	Объем основного изоляцион-				
25	ного слоя	м³		113	1,7

Привязан

Инв. №

ГИП	Попова		13.01.89
Н.контр.	Чернова		12.01.89
Нач. отд.	Дибровенко		11.01.89
Рук. гр.	Лисенкова		6.01.89
Ст.инж.	Храпова		6.01.89
Ст.техн.	Иванов		4.01.89

903-9-26.89-ТИ

Бак-аккумулятор для горячей воды объемом 400 куб.м

Стадия: РП | Лист: 14 | Листов:

Общие данные (продолжение)

ВНИПИ ТЕПЛОПРОЕКТ

Инв. № подл. | Подпись и дата | Взам. инв. №

24156-05 16

Формат А3

Альбом 5

Ведомость потребности в механизме, инструменте и средствах подмащивания

Наименование, тип, марка	Обозначение документа	Изготовитель	Количество для монтажа: Полносборными конструкциями	Количество для монтажа: Матрацами
Средства транспортировки изделий и конструкций				
Поддон для перевозки конструкций полносборных панельных, шт	ТИИ. 21 данного проекта	—	5	—
Автомобильный универсальный малотоннажный контейнер АУК-1,25 Q=1,25 т (V=3,0 м³), шт	ГОСТ 18477-79	—	—	2
Автопогрузчик 4022М, шт	ТУ37.001.1049-81	Завод автопогрузчиков г. Ереван	1	2
Машина бортовая ЗИЛ-431410, шт	ТУ 37.001.1307-85	Московский автомобильный завод им. И.А. Лихачева	1	1
Контейнер КП-4-4, шт	№ 59112 ВНИПИТеплопроект	—	—	2
Грузоподъемные механизмы				
Кран монтажный гидравлический ГМКП-320, шт	Проект ПКК Строймеханизация	Мытищинский опытно-ремонтно-механический завод треста „Строймеханизация"	1	1
Стропы грузовые 1СК-0,32, шт	ГОСТ 25573-82		2	2
Средства для подмащивания				
Леса стоечные свободно стоящие унифицированные ЛСУ-2, комплект	ТУ36-2085-77	Ново-Милетский механический завод треста Тепломонтаж	см. лист 18 данного проекта	
Подъемник автомобильный гидравлический АГП-12А, шт	ВКТИ Монтаж-строймеханизация	Трест Строймеханизация	1	—
Стойка подмостей СП-1, шт	ТУ36-794-77	Ново-Милетский механический завод треста Тепломонтаж	12	10
Монтажный инструмент и приспособления на монтаже основного слоя изоляции				
Приспособление для монтажа прошивных матов ПМ-73, шт	ТУ36-1669-73	Ново-Милетский механический завод треста Тепломонтаж	—	2
Щуп для замера толщины изоляции, шт	№ 36446 ВНИПИТеплопроект	—	—	2
Кусачки для теплоизоляционных работ, шт	ТУ36-1922-76	Ленинградский механический завод треста Союзтеплострой	3	3

Продолжение

Наименование, тип, марка	Обозначение документа	Изготовитель	Количество для монтажа: Полносборными конструкциями	Количество для монтажа: Матрацами
Рулетка измерительная металлическая, шт	ГОСТ 7502-80		1	1
На монтаже покровного слоя изоляции				
Машина ручная сверлильная электрическая ИЭ-1038, шт	ГОСТ 27009-80	Назрановский завод „Электроинструмент"	—	1
Дрель ручная 2ДР-00, шт	—	Горловский машиностроительный завод им. С.М. Кирова	—	2
Инструмент для односторонней клепки СТД-526, шт	СТД-526.000.000 ПС ВНИПИТеплопроект	—	1	2
Отвертка слесарно-монтажная, шт	ГОСТ 17199-71	Горьковский завод электромонтажных инструментов Главэлектромонтажа	1	2
На монтаже лесов				
Гайковерт ИЭ-3123, шт	ТУ22-176-020-86	Ростовский завод „Электроинструмент"	—	2
Ключ гаечный коликовый, монтажный, шт	ТУ36.1023-84	Пермский завод монтажных изделий и средств автоматизации Главного Управления	—	3
Молоток слесарный стальной, шт	ГОСТ 2310-77	Горьковский завод электромонтажных инструментов Главэлектромонтажа	1	1
Ножовка по дереву широкая, шт	ГОСТ 26215-84	—	—	2
Отвес стальной строительный, шт	ГОСТ 7948-80	—	—	2
Уровень контрольный, шт	ГОСТ 3059-75	—	—	1
Инструмент, станки и механизмы для заготовки металлопокрытий в мастерских				
Нож для резки листа СТД 9А, шт	ТУ36-1525-86	Механический завод № 3 треста „Сантехдеталь"	—	1
Механизм для вальцевания царг СТД-14, шт	ТУ36-1197-83	То же	—	1

Инв. № подл. | Подпись и дата | Взам. инв. №

ГИП	Попова		12.01.88
Н. контр.	Коржихина		12.01.88
Нач. отд.	Иков		8.01.88
Гл. техн.	Горбачев		8.01.88
Рук. гр.	Новикова		8.01.88
Вед. инж.	Арзамасова		8.01.88
Ст. техн.	Абрамова		8.01.88

Привязан

Инв. №

903-9-26.89-ТИ

Бак-аккумулятор для горячей воды объемом 400 куб. м

Стадия: РП | Лист: 15 | Листов:

Общие данные (продолжение)

ВНИПИ ТЕПЛОПРОЕКТ

24156-05 17

Формат А2

Альбом 5

Продолжение

Наименование, тип, марка	Обозначение документа	Изготовитель	Количество для монтажа: полнасборными конструкциями	Количество для монтажа: матрацами
Механизм фальцепрокатный СТД 16А, шт	ТУ 36-1610-85	Механический завод № 3 треста „Сантехдеталь"	—	1
Зиг-машина универсальная приводная УЗМ-1,5п-73, шт	ТУ 36-789-76	Ленинградский завод треста Союзтеплострой	—	1
Кромкогибочный станок КГС-1,5×1000, шт	Проект № 34143 ВНИПИТеплопроект	—	—	1
Ножницы рычажные приводные ПРНГ-1,2×1500, шт	ТУ 36-1976-85	Ленинградский завод треста Союзтеплострой	—	1
Ножницы ножевые электрические ИЭ-5404, шт	ГОСТ 20524-86	Конаковский завод механизированного инструмента	—	1
Машина ручная сверлильная электрическая ИЭ-1202А, шт	ГОСТ 27009-86	То же	—	1
Станок электрозаточный ИЭ-9703Б, шт	ТУ 22-4796-80	Даугавпилский завод „Электроинструмент"	—	1
Ножницы прямые, шт	ТУ 36-1917-76	Ленинградский механический завод	—	2
Ножницы лекальные левые, шт	ТУ 36-764-76	То же	—	2
Ножницы лекальные правые, шт	ТУ 36-764-76	"	—	2
Киянка плоская для теплоизоляционных работ, шт	ТУ 36-1923-76	"	1	2
Линейка измерительная металлическая, шт	ГОСТ 427-75	—	—	2
Штангенциркуль, шт	ГОСТ 166-80	—	—	2
Угольник поверочный, шт	ГОСТ 3749-77	—	—	2
Зубило слесарное, шт	ГОСТ 7211-86	—	—	3
Бородок слесарный, шт	ГОСТ 7214-72	—	—	3
Индивидуальные средства защиты				
Каска строительная, шт	ГОСТ 12.4.091-80	—	6	9
Очки защитные, шт	ГОСТ 12.4.013-85	—	6	9
Респиратор ШБ-1 „Лепесток", шт	ГОСТ 12.4.028-76	—	6	9
Рукавицы специальные, шт	ГОСТ 12.4.010-75	—	6	9
Пояс предохранительный, шт	ГОСТ 5718-77	—	6	9
Зажим	ТИИ.15 данного проекта	—	—	2

Техническая характеристика лесов

Наименование показателя	Показатель
Высота общая, м	10,0
Высота одного яруса, м	2,0
Количество ярусов общее, шт	5
Ширина настила, м	1,55
Расчетная равномерно-распределенная нагрузка на один рабочий настил, Н/м²	9,81
Расстояние между стойками поперек лесов, м	1,2
Расстояние между стойками по фронту лесов:	
в прямоугольных секциях, м	2,04; 3,04
в трапециевидных секциях по внутреннему ряду, м	0,65
в трапециевидных секциях по наружному ряду, м	1,35
Площадь вертикальной проекции лесов, м²	335
Общая масса лесов, т	22,04
в том числе металлических элементов, т	15,42
деревянных элементов, т	5,93
Средняя масса 1м² вертикальной проекции стоечных лесов, кг	65,0
в том числе металлических, кг	45,0
деревянных, кг	20,0
Средняя площадь щитового настила на 1м² вертикальной проекции стоечных лесов, м²	0,58

1. Потребность в контейнерах и поддонах исчислена, исходя из единовременного месячного запаса материалов, изделий и конструкций.

2. Для устройства защитного покрытия применяются кусачки и рулетка измерительная, потребность в которых учтена в составе инструмента на монтаже основного слоя изоляции.

3. Ведомость потребности в инструментах и приспособлениях составлена на бригаду - 9 чел. на основании норм потребности, разработанных ВНИПИТеплопроектом в каталоге РТМ 22-83.

Инв. № подл. | Подпись и дата | Взам. инв. №

				903-9-26.89-ТИ	
ГИП	Попова		12.01.89		
Н. контр.	Коржихина		12.01.89	Бак-аккумулятор для горячей воды объемом 400 куб.м	Стадия: РП; Лист: 16; Листов:
Нач. отд.	Иков		12.01.89		
Гл. техн.	Горбачев		12.01.89		
Рук. гр.	Новикова		12.01.89	Общие данные (продолжение)	ВНИПИ ТЕПЛОПРОЕКТ
Вед. инж.	Арзамасова		12.01.89		
Ст. техн.	Абрамова		12.01.89		
Привязан					
Инв. №					

24156-05 1Р

Формат А3

Альбом 5

Ведомость трудовых затрат

Наименование	Изолируемая поверхность бака-аккумулятора		
	Стенка		Крыша
	Полносборными конструкциями	Матрацами	
Работы на монтаже			
1. Основные работы, чел.-дн.:			
1) изоляция конструкциями полносборными КТПП и КТППК;	11,6		
2) изоляция матрацами М-1, М-2;		10,8	
3) изоляция матами минераловатными в сетке проволочной сварной с квадратными ячейками № 12,5/0,5;	0,4	1,0	4,7
4) покрытие профилированным алюминиевым листом;		17,8	
5) покрытие алюминиевым листом АД1.Н-1	0,7	1,7	7,4
Итого	12,7	31,3	12,1
2. Вспомогательные работы, чел.-дн.:			
1) погрузочно-разгрузочные работы, подъем теплоизоляционных материалов;	0,1	0,9	0,1
2) установка и разборка стоечных лесов		31,0	
Итого	0,1	31,9	0,1
Итого на монтаже	12,8	63,2	12,2
Работы в мастерских, чел.-дн.:			
1) сборка панелей КТПП и КТППК из элементов заводского изготовления;	1,2		
2) изготовление деталей покрытия;	0,1	3,9	1,1
3) изготовление матрацев из матов.		14,1	
Итого	1,3	18,0	1,1
Всего	14,1	81,2	13,3

Техника-экономические показатели по устройству изоляции

Наименование	Показатель			
	Бак-аккумулятор			Резервуар для хранения герметизирующей жидкости
	Изоляция стенки		Изоляция крыши	
	Полносборными конструкциями	Матрацами		
Объем работ				
Основной слой, м³:				
1) полносборными конструкциями	16	—	—	—
2) матрацами М-1, М-2	—	15,6	—	—
3) матами	0,9	1,3	3,6	1,7
Покровный слой, м²	9	230	65	44
Трудоемкость, чел.-дн.				
На монтаже:				
1) основные работы	12,7	31,3	12,1	2,9
2) вспомогательные работы	0,1	31,9	0,1	0,1
Итого	12,8	63,2	12,2	3,0
В мастерских	1,3	17,0	1,1	0,9
Всего	14,1	80,2	13,3	3,9
Заработная плата, руб. коп.				
На монтаже:				
1) основные работы	67-48	187-72	72-28	19-80
2) вспомогательные работы	0-92	185-76	0-12	0-20
Итого	68-40	373-48	72-40	20-00
В мастерских	7-87	101-83	6-76	10-60
Всего	76-27	475-31	79-16	30-60
Эксплуатация механизмов, маш.-смен.:				
1) автогидроподъемник АГП-12А	6,4	—	—	—
2) кран гидравлический ГМКП-320	6,4	0,3	0,1	0,1
Выработка, м³/чел.-дн.:				
1) на основных работах	1,33	0,54	0,30	0,59
2) на монтаже	1,32	0,27	0,29	0,57
3) с учетом работ в мастерских	1,20	0,21	0,27	0,43
Продолжительность работ на монтаже, дн.	6,4	13,3	4,0	1,5

903-9-26.89-ТИ

ГИП	Попова		12.01.88
Н.контр.	Коржихина		12.01.88
Нач. отд.	Иков		8.01.88
Гл. техн.	Горбачев		8.01.88
Рук. гр.	Новикова		8.01.88
Ст. инж.	Королева		8.01.88
Инж.	Попова		8.01.88

Привязан

Инв. №

Бак-аккумулятор для горячей воды объемом 400 куб. м

Общие данные (продолжение)

Стадия	Лист	Листов
РП	17	

ВНИПИ ТЕПЛОПРОЕКТ

24156-05 19

Инв. № подл. | Подпись и дата | Взам. инв. №

Альбом 5

Ведомость потребности в элементах стоечных лесов

Обозначение по рабочей документации	Наименование	Эскиз	Кол., шт.	Масса, кг Ед.	Масса, кг Общ.	Примечание
		Металлические элементы				
37193-14	Стойка С-2	2000	44	15,7	690,0	
37193-02	Стойка С-3	4000	88	30,4	2675,2	
37193-18	Прогон П-1	2946	30	21,5	645,0	
37193-23	Прогон П-2	1946	300	14,5	4350,0	
37193-31	Балка БО-1	1200	8	8,8	70,4	
37193-40	Лестница Л-1	500 2333	8	28,2	225,6	
37193-50	Перила Л-2	620 2100	16	11,2	179,2	
37194-57	Ограждение О-2	520 1000	2	12,6	25,2	
37193-93	Ограждение О-3	880 1050	4	8,0	32,0	
37193-65	Хомут Х-1	⌀50 ⌀50	920	1,7	1510,0	
37193-88	Башмак Б-2	840	44	4,6	194,4	
37193-126	Молниеотвод З-1	2500	4	12,0	48,0	
		Дополнительные металлические элементы				
ТИИ.26 данного проекта	Прогон П-5	1106	122	8,5	1037,0	
		Полоса $\frac{4\times25\ ГОСТ\ 103-76}{Ст3\ ГОСТ\ 535-79}$ L=4000 мм	2	3,2	6,4	
БЧ	Связь св-1	Труба $\frac{50\times3,5\ ГОСТ\ 10704-76}{ВСт3пс\ ГОСТ\ 10705-80}$ L=1600 мм	165	6,4	1016,0	
БЧ	Связь св-2	Труба $\frac{50\times3,5\ ГОСТ\ 10704-76}{ВСт3пс\ ГОСТ\ 10705-80}$ L=900 мм	165	3,6	594,0	
БЧ	Раскос Р-1	Труба $\frac{50\times3,5\ ГОСТ\ 10704-76}{ВСт3пс\ ГОСТ\ 10705-80}$ L=3900 мм	5	15,6	78,0	
БЧ	Раскос Р-3	Труба $\frac{50\times3,5\ ГОСТ\ 10704-76}{ВСт3пс\ ГОСТ\ 10705-80}$ L=2700 мм	122,0	10,8	1317,6	
БЧ	Раскос Р-4	Труба $\frac{50\times3,5\ ГОСТ\ 10704-76}{ВСт3пс\ ГОСТ\ 10705-80}$ L=3300 мм	60	13,2	660,0	
БЧ	Раскос Р-6	Труба $\frac{50\times3,5\ ГОСТ\ 10704-76}{ВСт3пс\ ГОСТ\ 10705-80}$ L=3500 мм	5	14,0	70,0	

Продолжение

Обозначение по рабочей документации	Наименование	Эскиз	Кол., шт.	Масса, кг Ед.	Масса, кг Общ.	Примечание
		Деревянные элементы				
37193-100	Щит Щ1-1	1550 500	100	17,4	1740,0	
37193-102	Щит Щ1-2	1550 500	45	17	765,0	
37193-104	Щит Щ1-3	1550 500	55	17	935,0	
37193-106	Щит лестничный Щ1-4	1580 780	10	27	270,0	
37193-108	Щит лестничный Щ1-12	1580 400	10	13,8	138,0	
37193-110	Доска бортовая Д-1	3400	5	15	75,0	
37193-112	Доска бортовая Д-4	2400	50	9,5	475,0	
		Дополнительные деревянные элементы				
ТИИ.31 данного проекта	Доска бортовая Дн-1	1200	55	3,8	220,0	
		Шпала IA ГОСТ 8993-75	22	30,0	660,0	
		Брусок-2-сосна-40×60 ГОСТ 8486-86			150,0	0,25 м³*
		Доска-2-сосна-32×150 ГОСТ 8486-86			1160	1,7 м³*
		Гвозди К4,0×100 ГОСТ 4028-63			15	
		Костыль 10×10; L=90 мм, ГОСТ 8143-76	176	0,07	12,5	

* - для изготовления щитов в трапецеевидных секциях

Масса металлических элементов, кг - 15420,0

Масса пиломатериалов, кг - 5930,0

Масса гвоздей и костылей, кг - 28,0

Масса шпал, кг - 660,0

Итого, кг - 22040,0

ГИП	Попова		12.01.88	903-9-26.89-ТИ
Н.контр	Коржихина		12.01.88	Бак-аккумулятор для горячей воды объемом 400 куб.м.
Нач.отд	Иков		8.01.88	Стадия: РП; Лист: 18; Листов:
Гл.техн	Горбачев		8.01.88	
Рук.гр.	Новикова		8.01.88	Общие данные (окончание)
Вед.инж	Арзамасова		8.01.88	ВНИПИ ТЕПЛОПРОЕКТ
Инж	Лазарева		8.01.88	

Привязан

Инв. №

Инв. № подл. | Подпись и дата | Взам. инв. №

24156-05 20

Формат А2

Альбом 5

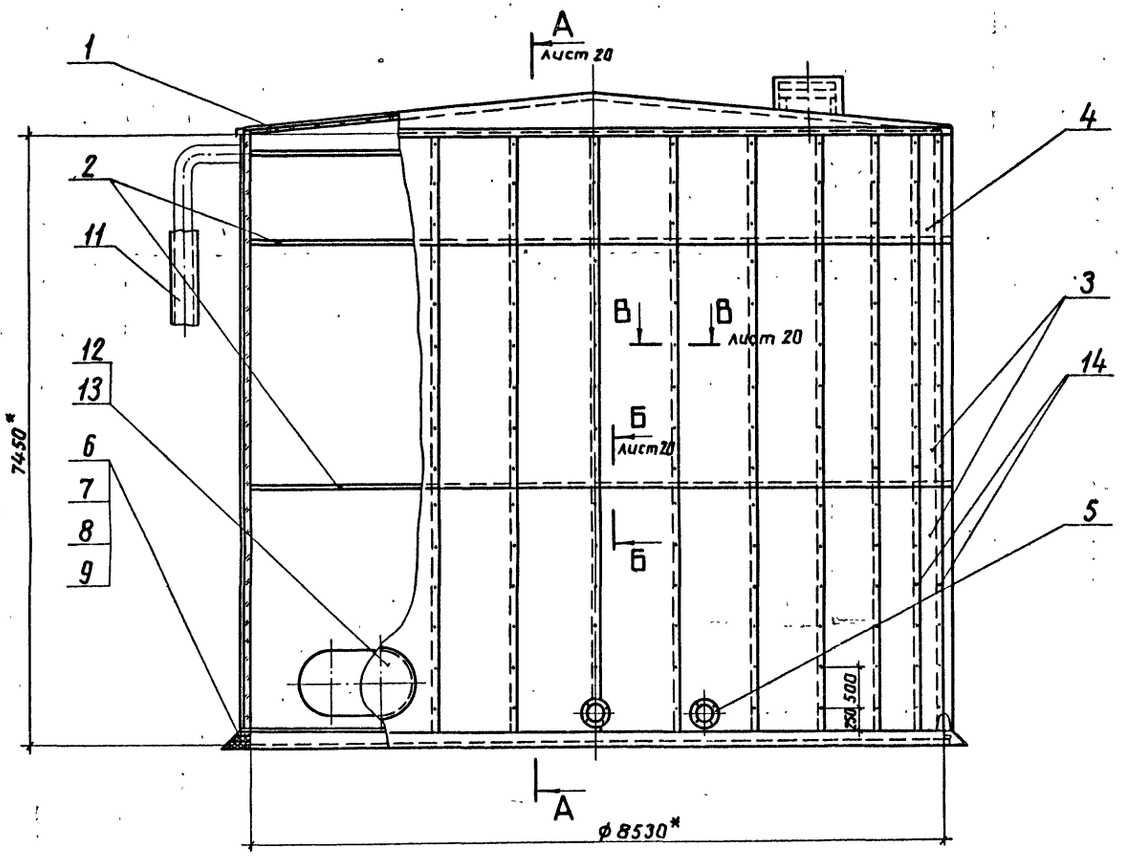

Марка, поз.	Обозначение	Наименование	Кол.	Масса ед., кг	Приме-чание
12	лист 29	Тепловая изоляция			
		люка-лаза Ду 500	1	36,6	
13	лист 29	Тепловая изоляция			
		люка-лаза овального 600×900	1	41,5	
14		Заклепка СТД-984			
		ТУ 36-1598-77	500	0,003	

Марка, поз.	Обозначение	Наименование	Кол.	Масса ед., кг	Приме-чание
1	лист 24	Тепловая изоляция крыши	1	831	
2	лист 23	Бандажи	1	85	
3	Серия 3.903-12	Конструкция теплоизоля-			
	Н10102-121-06	ционная полносборная			
		панельная			
		КТПП-Ш-ММС-А1-1040-3020-80	54	41,2	
4	Серия 3.903-12	Конструкция теплоизоля			
	Н10102-143-02	ционная полносборная			
		панельная карнизная			
		КТППК-Ш-ММС-А1-1040-1360-80	27	19,5	
5		Отделка изоляции			
		Лист АД1.Н-1 ГОСТ 21631-76	3м²	2,71	
6		Кирпич КР100/1650/15/			
		ГОСТ 530-80	450	3,5	
7		Цементно-песчаный			
		раствор	0,6м³	1700	
8		Рубероид марки РКП-350А			
		ГОСТ 10923-82	10м²	1,9	
		Маты минераловатные			
		прошивные в сетке			
		проволочной сварной			
		с квадратными			
		ячейками №12,5-0,5			
		МЗБ2-100 толщиной 100			
		ГОСТ 21880-86	0,6м³ 0,5м³		
10		Стяжка			
		Проволока 2-0-4			
		ГОСТ 3282-74	20	0,025	
11	Серия 7.903.9-2	Тепловая изоляция			
		трубопровода	1		

* Размеры для справок.

Инв.№ подл. | Подпись и дата | Взам. инв.№

Привязан				903-9-26.89-ТИ	
	ГИП	Попова	13.01.89	Бак-аккумулятор для горячей воды объемом 400 куб.м	Стадия: РП; Лист: 19; Листов:
	Н.контр.	Чернова	13.01.89		
	Нач.отд.	Дибровенко	13.01.89		
	Рук.гр.	Лисенкова	13.01.89	Тепловая изоляция полносборными конструкциями. Общий вид	ВНИПИ ТЕПЛОПРОЕКТ
Инв.№	Ст.инж.	Храпова	13.01.89		
	Ст.инж.	Горбушина	13.01.89		

Альбом 5

А-А

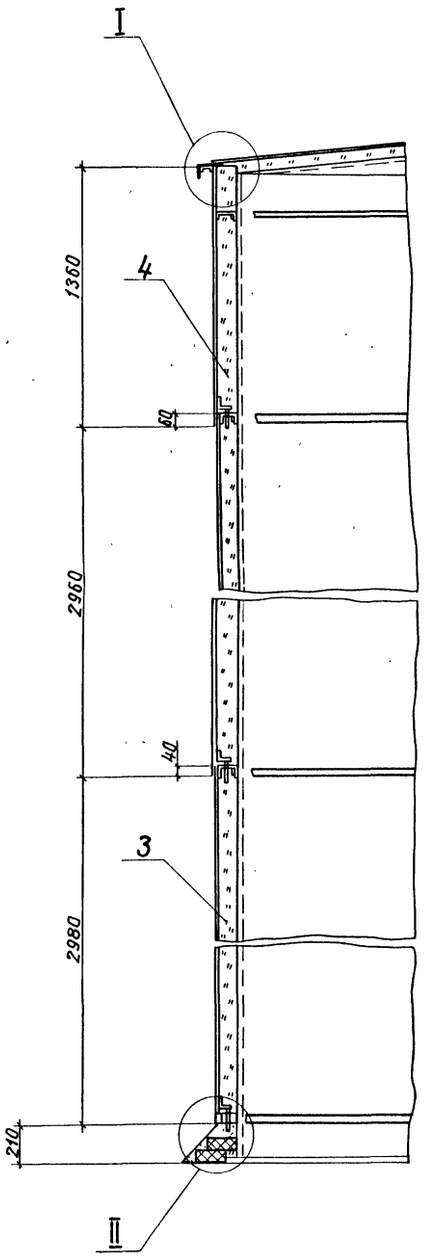

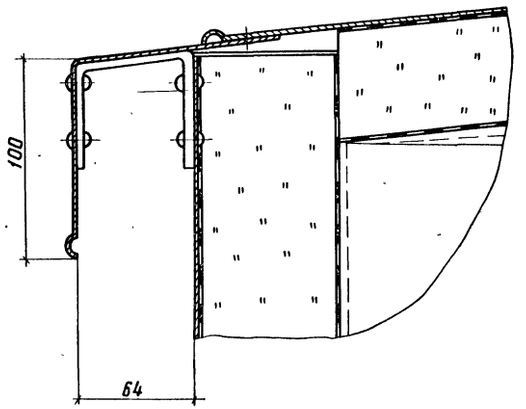

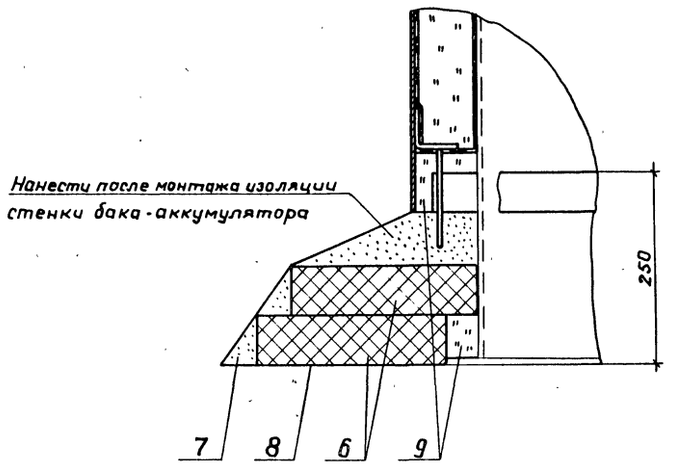

Б-Б

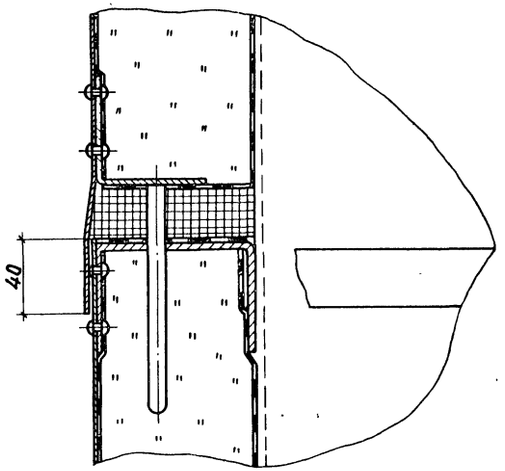

В-В

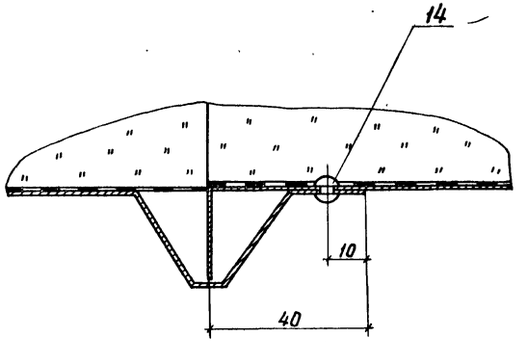

				903-9-26.89-ТИ	
Привязан	ГИП	Попова		Бак-аккумулятор для горячей воды объемом 400 куб.м	Стадия: РП; Лист: 20; Листов:
	Н.контр	Чернова			
	Нач.отд	Дибровенко			
	Рук.гр	Лисенкова		Тепловая изоляция полносборными конструкциями. Разрезы А-А...В-В. Узлы I, II	ВНИПИ ТЕПЛОПРОЕКТ
Инв.№	Ст.инж.	Храпова			
	Ст.инж	Горбушина			

Инв.№подл. | Подпись и дата | Взам.инв.№

24156-05 22 Формат А2

Альбом 5

Схема раскладки панелей

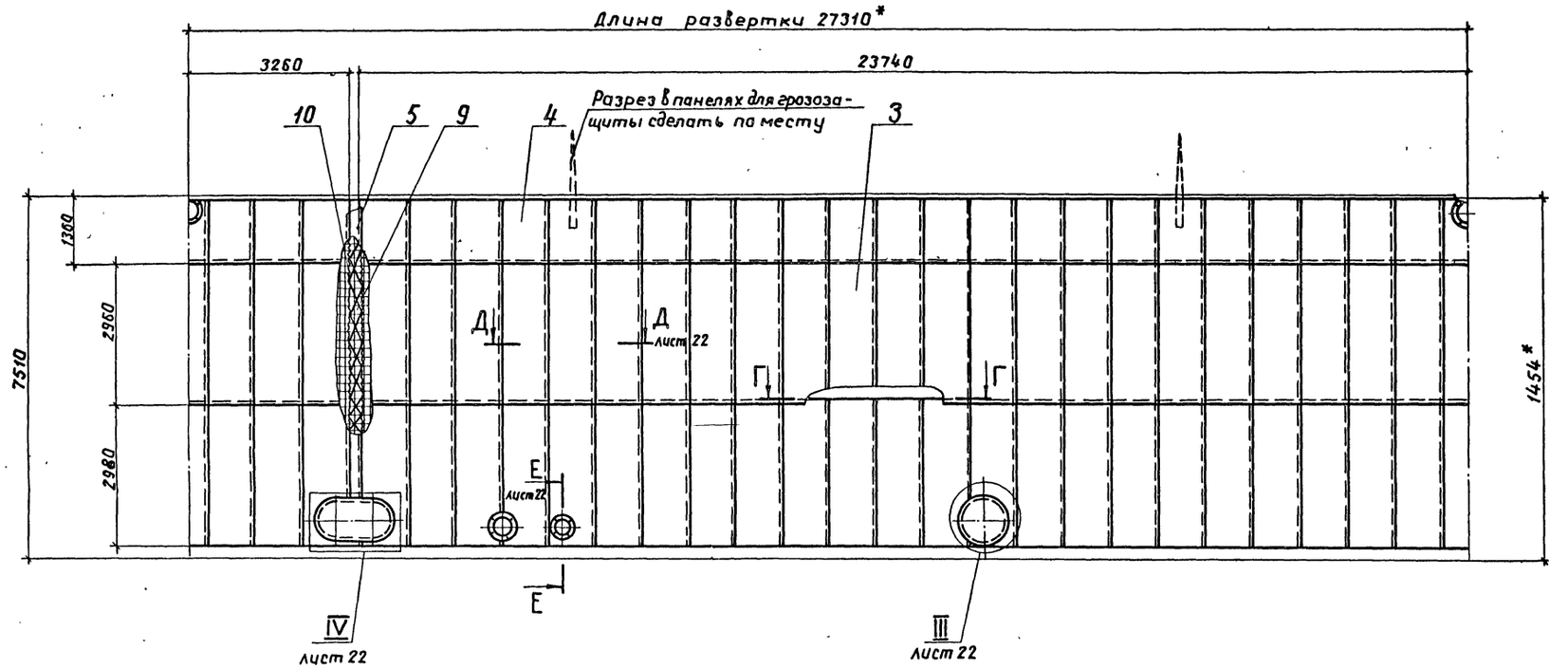

Г-Г

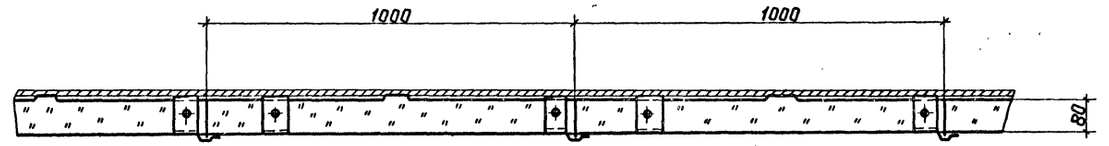

					903-9-26 . 89-ТИ	
Привязан		ГИП	Попова		13.01.16	Бак-аккумулятор для горячей воды объемом 400 куб.м	Стадия: РП	Лист: 21	Листов:
		Н.контр	Чернова		12.01.16				
		Нач.отд	Дибровенко		11.01.16				
		Рук.гр.	Лисенкова		8.01.16	Тепловая изоляция полносборными конструкциями. Схема раскладки панелей. Разрез Г-Г	ВНИПИ ТЕПЛОПРОЕКТ		
Инв.№		Ст.инж.	Храпова		4.01.16				
		Ст.инж.	Горбушина		31.12.15				

Инв.№подл. | Подпись и дата | Взам.инв.№

24156-05 23

Формат А2

Альбом 5

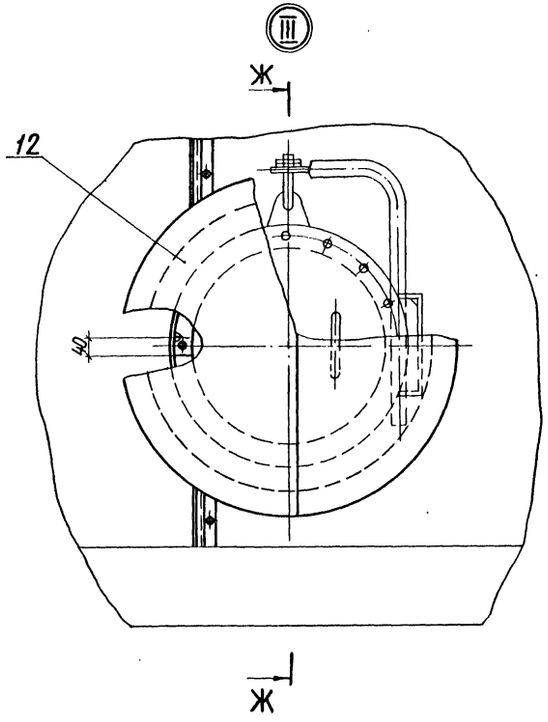

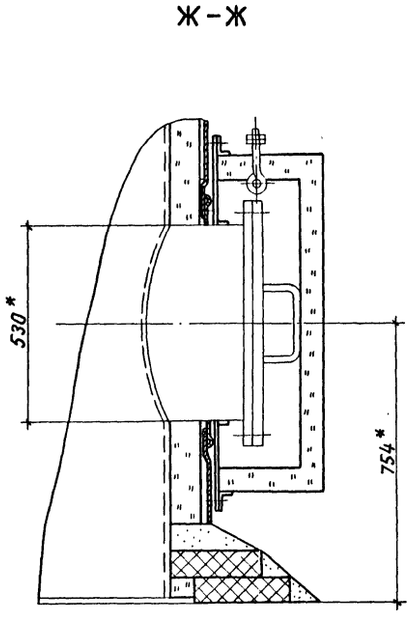

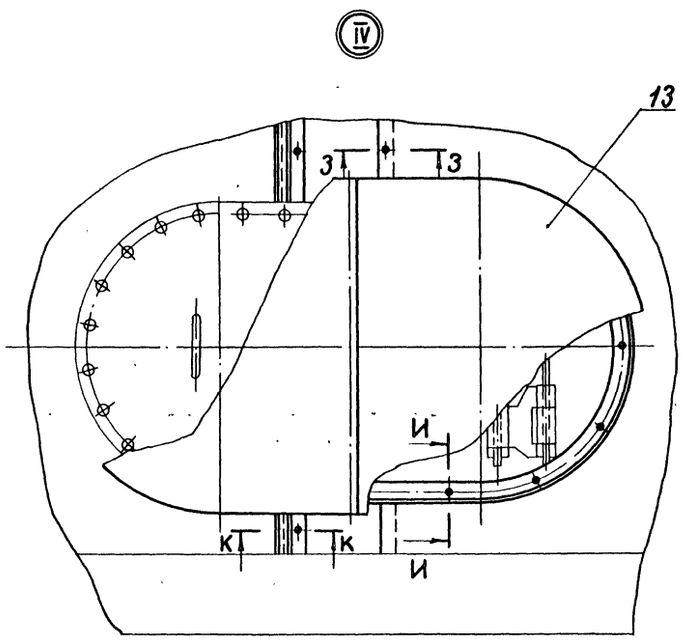

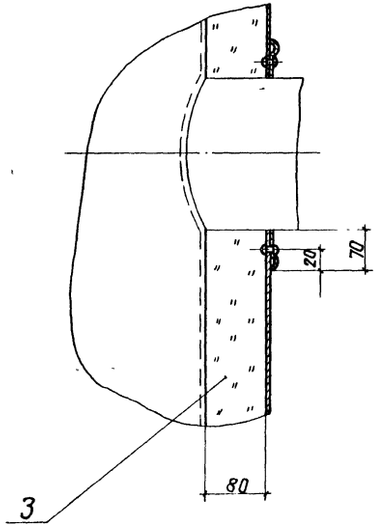

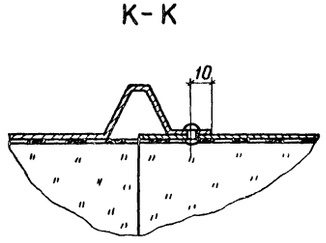

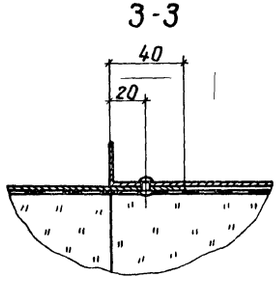

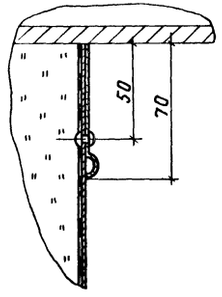

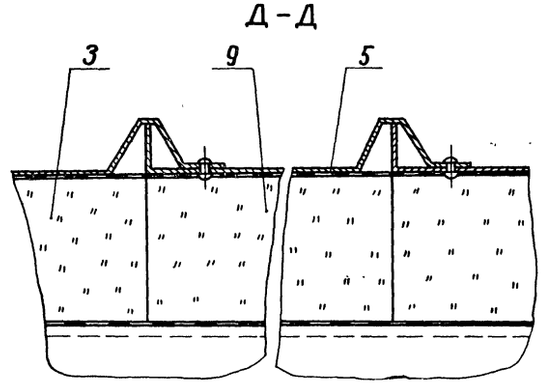

					903-9-26.89-ТИ		
Привязан							
	ГИП	Попова		13.01.89	Бак-аккумулятор для горячей воды объёмом 400 куб.м	Стадия: РП	Лист: 22	Листов:
	Н.контр.	Чернова		12.01.89				
	Нач.отд.	Дибровенко		11.01.89				
	Рук.гр.	Лисенкова		11.01.89	Тепловая изоляция полносборными конструкциями. Разрезы Д-Д...К-К. Узлы III, IV	ВНИПИ ТЕПЛОПРОЕКТ	
	Ст.инж.	Храпова		5.01.89			
Инв. №	Ст.инж.	Горбушина		4.01.89			

Инв. № подл. | Подпись и дата | Взам. инв. №

24156-05 24 Формат А2

Альбом 5

Схема приварки

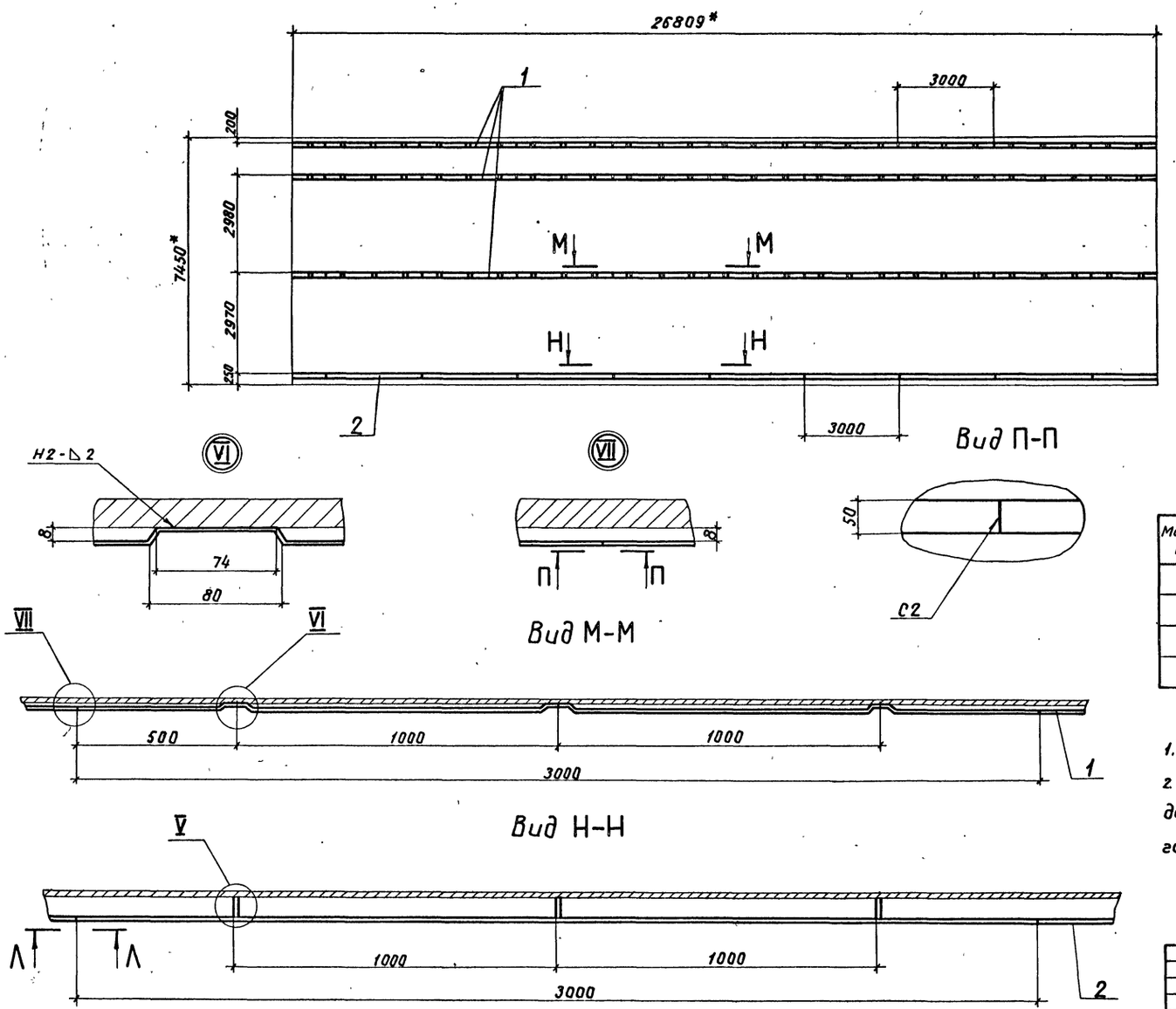

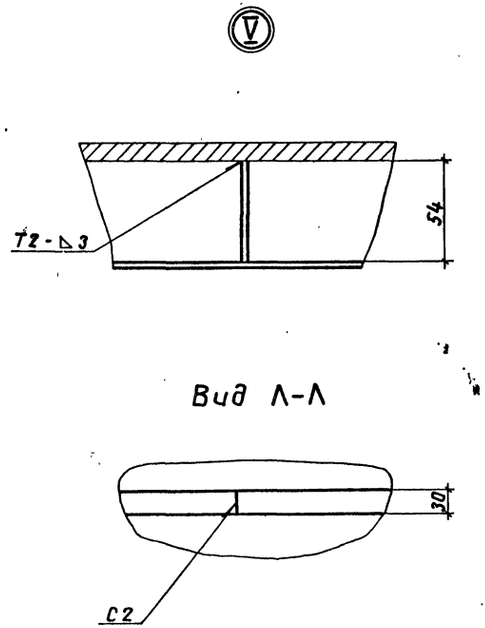

Марка, поз.	Обозначение	Наименование	Кол.	Масса ед., кг	Примечание
1	903-9-26.89-ТИИ. 01	Элемент бандажа			
		Б-1	27	2,4	
2	ТИИ. 02	Элемент бандажа			
		Б-2	9	2,24	

1.* Размер для справок.

2. Приварку элементов бандажей поз. 1, 2 производить на расстоянии не менее 50 мм от вертикального стыкового сварного шва.

Привязан	ГИП	Попова		13.01.88	903-9-26.89-ТИ		
	Н.контр.	Чернова		12.01.88	Бак-аккумулятор для горячей воды объемом 400 куб.м	Стадия	Лист	Листов
	Нач.отд.	Дибровенко		11.01.88		РП	23	
	Рук.гр.	Лисенкова		8.01.88	Бандажи. Схема приварки. Виды Л-Л, М-М, П-П. Узлы V...VII	ВНИПИ ТЕПЛОПРОЕКТ		
Инв. №	Ст.инж.	Храпова		6.01.88				
	Ст.инж.	Горбушина		4.01.88				

Инв. № подл. | Подпись и дата | Взам. инв. №

Альбом 5

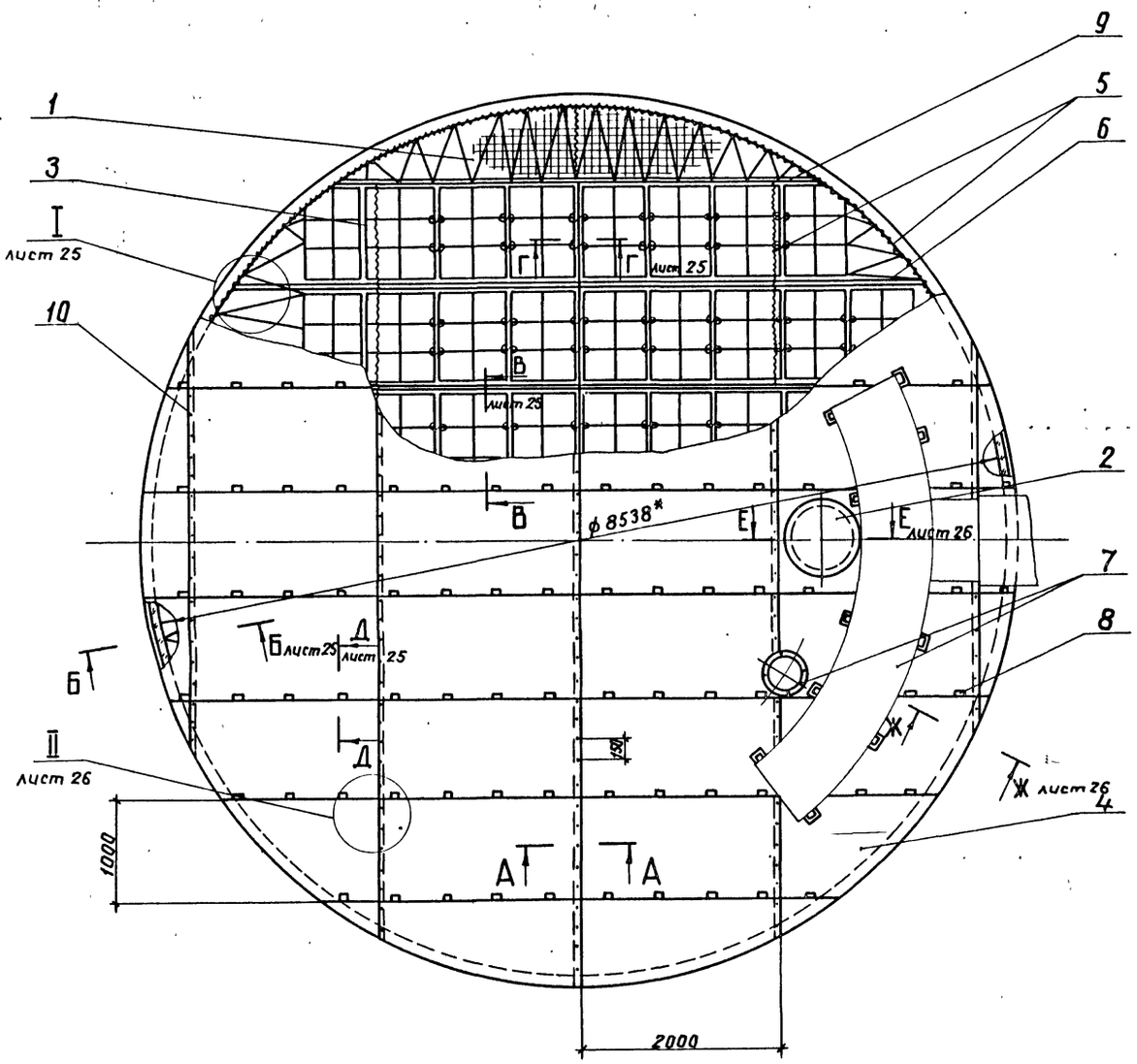

А-А

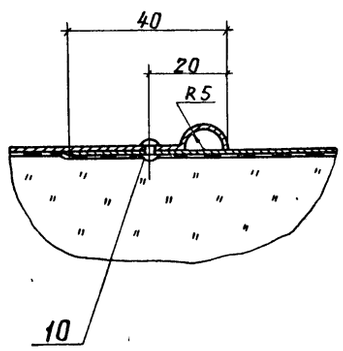

Марка, поз.	Обозначение	Наименование	Кол.	Масса ед, кг	Примечание
1		Маты минераловатные			
		прошивные в сетке			
		проволочной сварной			
		с квадратными ячейками			
		№12,5-0,5 М2Б2-100			
		толщиной 70			
		ГОСТ 21880-86	4,1м²/3,4м³	108/130	
2	903-9-26.89-ТИИ.03	Футляр	1	12	
3	ТИИ.11	Решетка	93	0,96	
4		Покрытие			
		Лист АД1.Н-1 ГОСТ 21631-76	65м²	2,71*	
5		Сшивка			
		Проволока 0,8-О-4			
		ГОСТ 3282-74	354м	0,004	
6		Струна			
		Проволока 2-О-4			
		ГОСТ 3282-74	120м	0,025	
7		Отделка изоляции			
		Лист АД1.Н-1			
		ГОСТ 21631-76	1м²	2,71	
8		Кляммера			
		Лист АД1.Н-1			
		ГОСТ 21631-76 50×125	110	0,012	
9	лист 27	Детали приварные	1	100	
10		Заклепка СТД 984			
		ТУ 36-1598-77	350	0,003	

1.* Размер для справок.

2. При изоляции стенки матрацами дополнительно учтены маты в количестве 0,5 м³ см. лист 30.

Инв.№ подл. | Подпись и дата | Взам. инв.№

Привязан

Инв.№

ГИП	Попова		13.01.89
Н.контр.	Чернова		12.01.89
Нач.отд.	Дубровенко		11.01.89
Рук.гр.	Лисенкова		10.01.89
Ст.инж.	Храпова		6.01.89
Ст.инж.	Горбушина		4.01.89

903-9-26.89-ТИ

Бак-аккумулятор для горячей воды объемом 400 куб.м

Стадия	Лист	Листов
РП	24	

Тепловая изоляция крыши. Общий вид. Разрез А-А.

ВНИПИ ТЕПЛОПРОЕКТ

Альбом 5

Б-Б

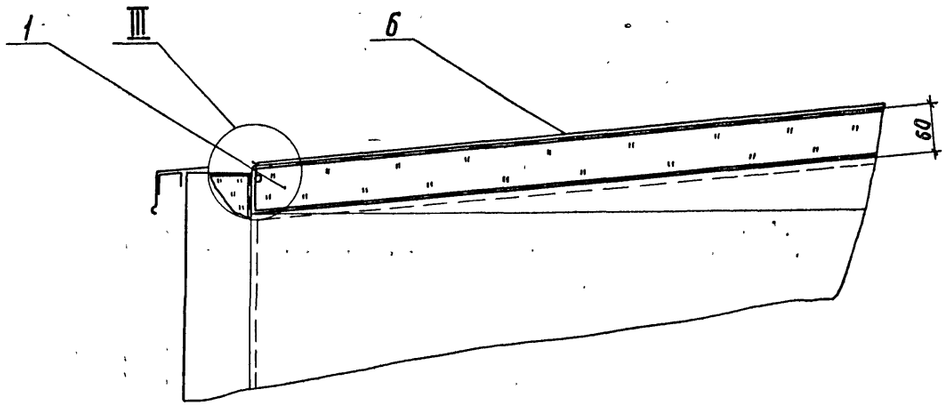

Д-Д

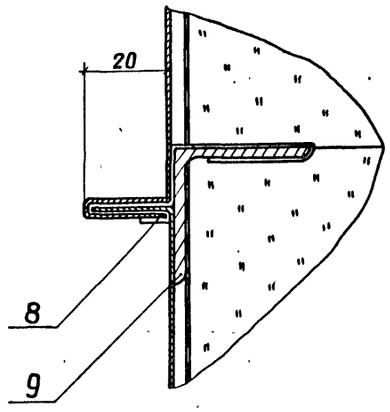

Г-Г

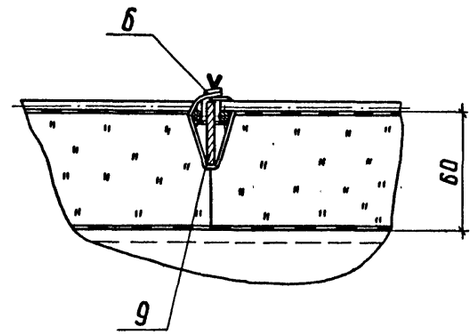



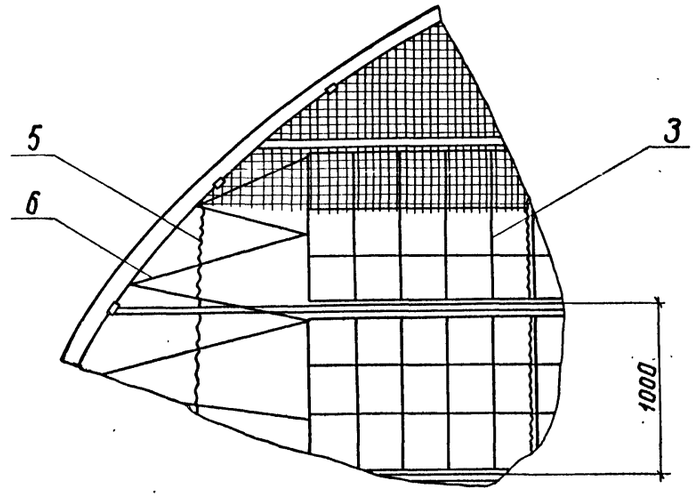



при изоляции стенки матрацами

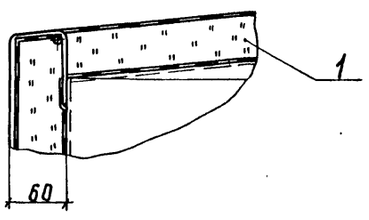



при изоляции стенки полносборными конструкциями

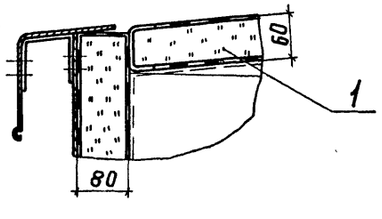

В-В

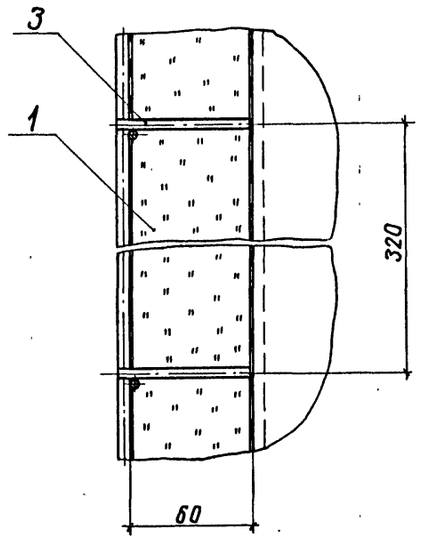

				903-9-26 . 89-ТИ			
Привязан	ГИП	Попова	13.01.88	Бак-аккумулятор для горячей воды объемом 400 куб.м	Стадия	Лист	Листов
	Н.контр.	Чернова	12.01.88		РП	25	
	Нач.отд.	Дибровенко	11.01.88				
	Рук. гр.	Лисенкова	8.01.88	Тепловая изоляция крыши. Разрезы Б-Б...Д-Д. Узлы I, III	ВНИПИ ТЕПЛОПРОЕКТ		
	Ст.инж.	Храпова	6.01.88				
Инв. №	Ст техн	Иванов	4.01.88				

Инв.№подл. | Подпись и дата | Взам.инв.№

24156-05 27 Фор...

Альбом 5

II

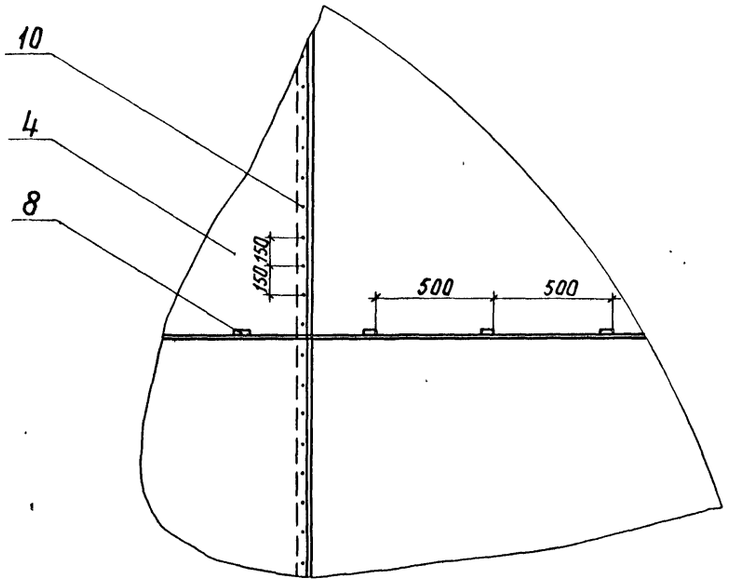

Ж-Ж

при изоляции стенки полносборными конструкциями

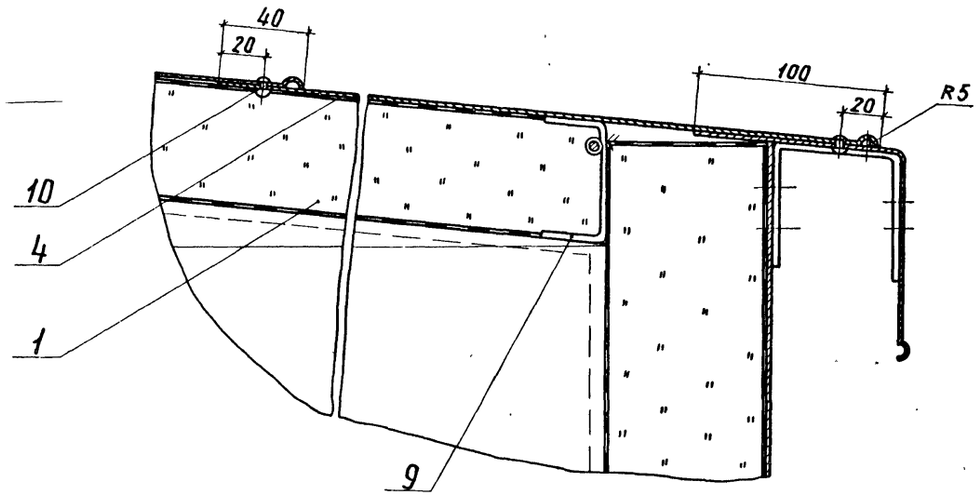

Ж-Ж

при изоляции стенки матрацами

IV

Е-Е

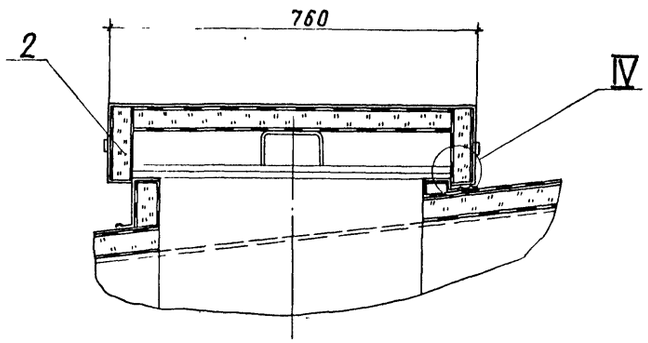

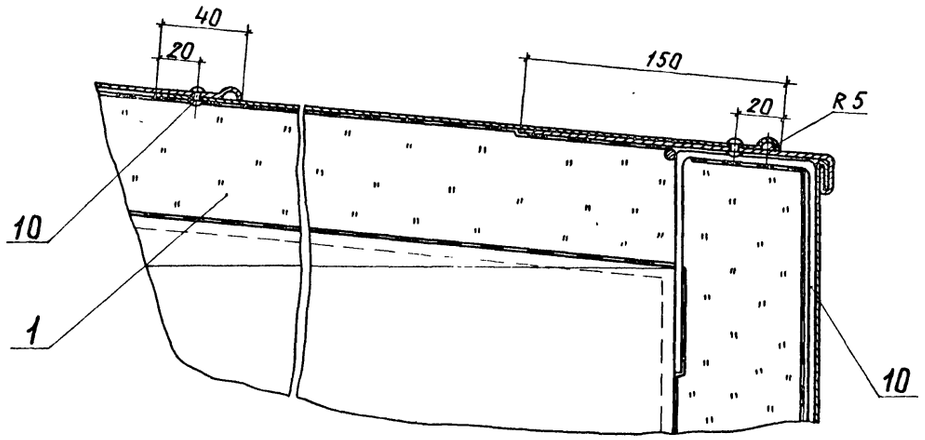

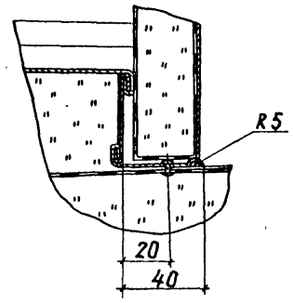

Взам. инв. №

Подпись и дата

Инв. № подл.

Привязан				903-9-26 . 89-ТИ	
	ГИП	Попова	13.01.11	Бак-аккумулятор для горячей воды объёмом 400 куб.м	Стадия: РП; Лист: 26; Листов:
	Н.контр	Чернова	12.01.11		
	Нач.отд	Дибровенко	11.01.11		
	Рук.гр.	Лисенкова	9.01.11	Тепловая изоляция крыши. Разрезы Е-Е, Ж-Ж. Узлы II, IV	ВНИПИ ТЕПЛОПРОЕКТ
Инв. №	Ст.инж.	Храпова	6.01.11		
	Ст.техн	Иванов	4.01.11		

Альбом 5

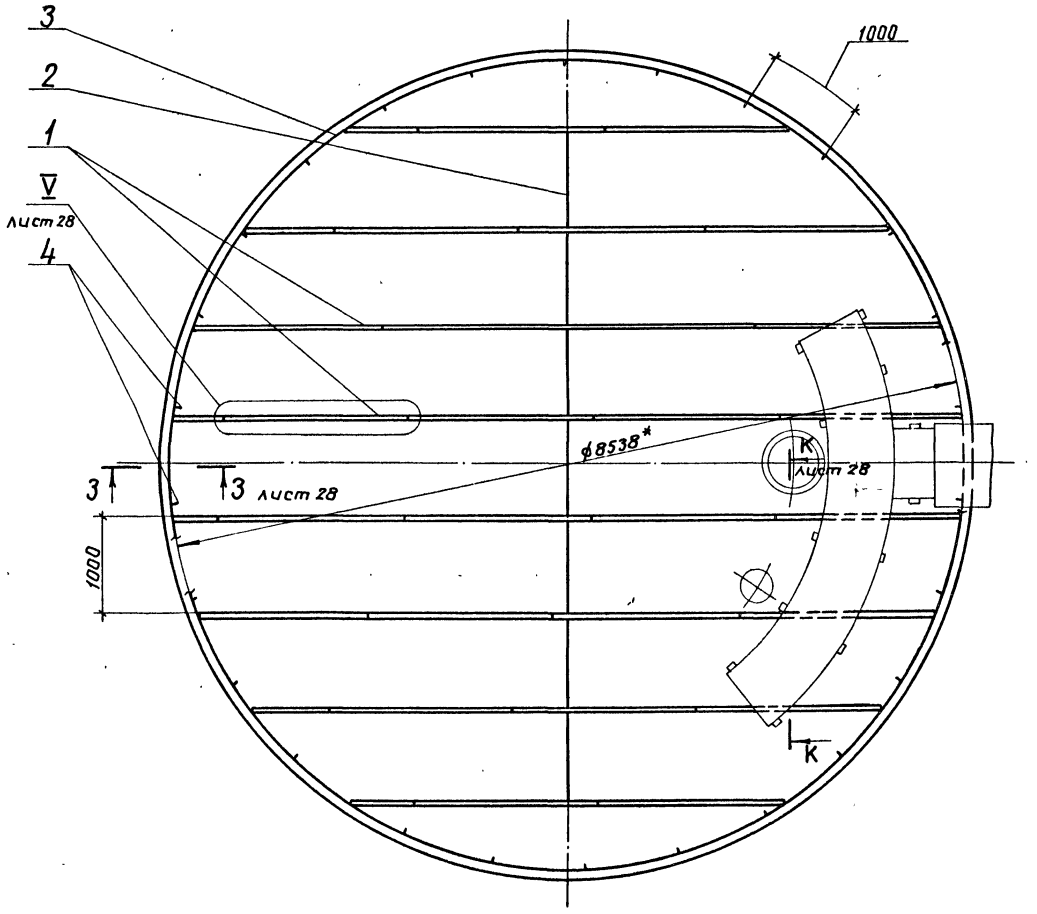

Марка, поз.	Обозначение	Наименование	Кол.	Масса ед, кг	Приме-чание
1	903-9-26 . 89-ТИИ. 04	Уголок			
		направляющий	28	3,18	
2		Ребро			
		Лента 3×30Б Ст3пс			
		ГОСТ 6009-74 L = 937	7	0,66	
3		Кольцо			
		Проволока 5-О-4			
		ГОСТ 3282 -74	27м	0,154	
4		Скоба			
		Лента 3×30Б Ст3пс			
		ГОСТ 6009-74 L = 117	27	0,08	

1. * Размер для справок.
2. Сварка ручная дуговая.
3. В случае изоляции стенки матрацами скобы поз. 4 не приваривать.

Инв. № подл. | Подпись и дата | Взам. инв. №

Привязан				903-9-26 . 89-ТИ	
	ГИП	Попова	13.01.89	Бак-аккумулятор для горячей воды объемом 400 куб.м	Стадия: РП; Лист: 27; Листов:
	Н. контр	Чернова	13.01.89		
	Нач. отд	Дибровенный	11.01.89		
	Рук. гр.	Лисенкова	13.01.89	Детали приварные. Схема размещения на крыше	ВНИПИ ТЕПЛОПРОЕКТ
Инв. №	Ст. инж	Храпова	13.01.89		
	Ст. инж	Горбушина	13.01.89		

Альбом 5

К-К

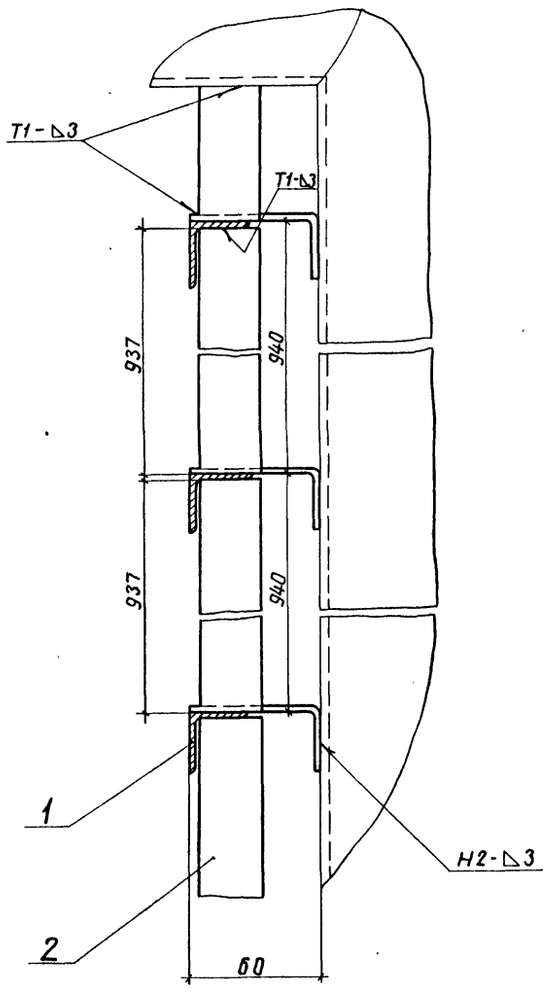

3-3

при изоляции стенки матрацами

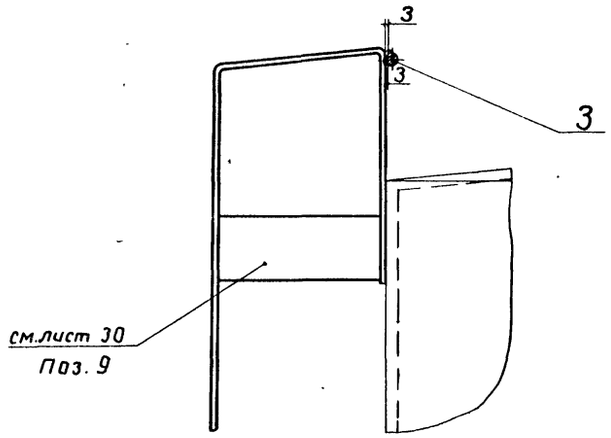

И-И

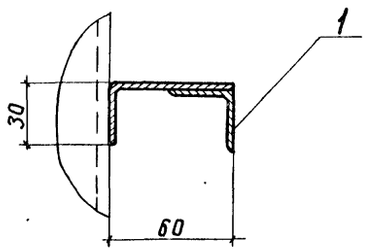

3-3

при изоляции стенки полносборными конструкциями

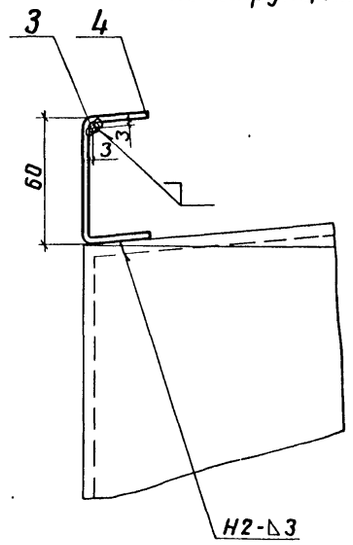

Ⅴ

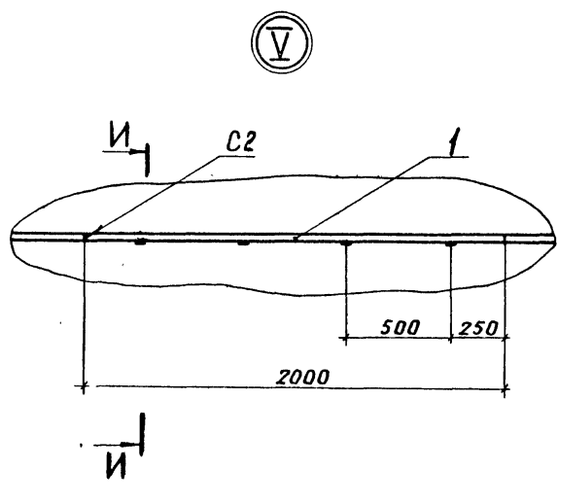

Привязан				903-9-26.89-ТИ	
	ГИП	Попова	13.01.88	Бак-аккумулятор для горячей воды объемом 400 куб.м	Стадия: РП; Лист: 28; Листов:
	Н.контр	Чернова	12.01.88		
	Нач.отд.	Дибровенко	11.01.88		
	Рук.гр.	Лисенкова	5.01.88	Детали приварные. Разрезы 3-3...К-К. Узел Ⅴ	ВНИПИ ТЕПЛОПРОЕКТ
Инв.№	Ст.инж.	Хропова	5.01.88		
	Ст.инж.	Горбушина	4.01.88		

Инв.№ подл. | Подпись и дата | Взам.инв.№

Альбом 5

Изоляция люка-лаза Ду 500

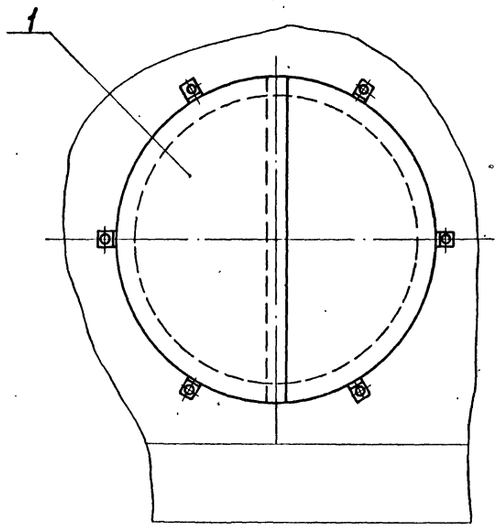

Изоляция люка-лаза овального 600×900

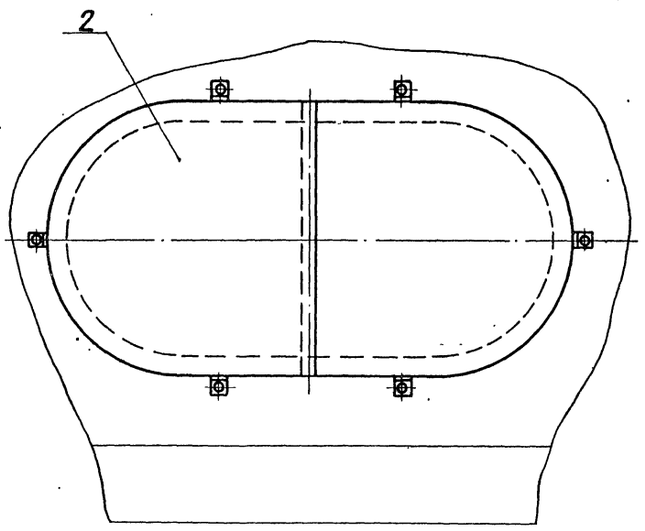

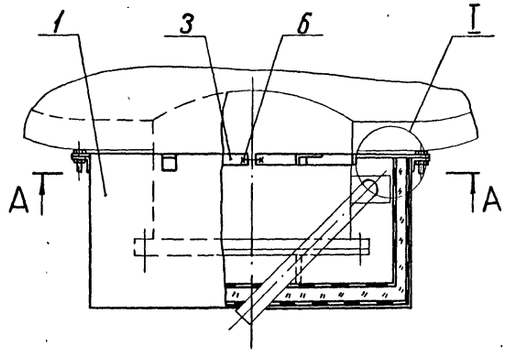

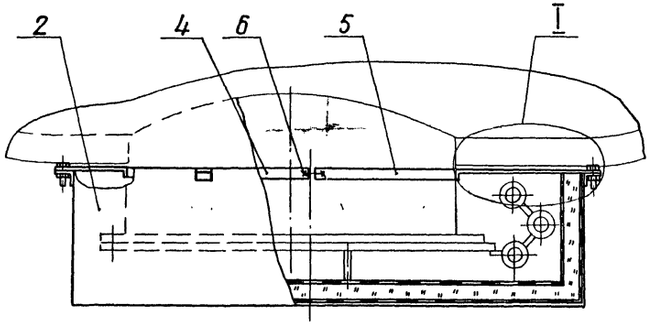

А-А

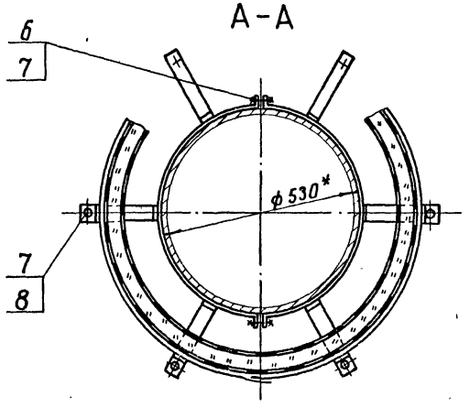

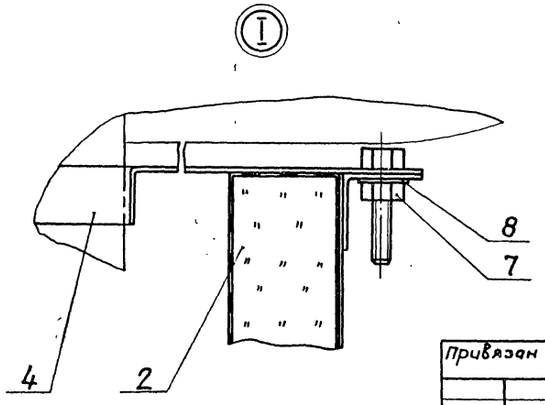

Марка, поз.	Обозначение	Наименование	Люк-лаз Ду 500		Люк-лаз овальный 600×900		Примечание
			Кол.	Масса ед., кг	Кол.	Масса ед., кг	
1	903-9-26.89-ТИИ.05	Полуфутляр П-1	2	16,7			
2	ТИИ.06	Полуфутляр П-2			2	18,8	
3	ТИИ.07	Элемент стяжного бандажа Б-3	2	1,47			
4	ТИИ.08	Элемент стяжного бандажа левый Б-4			1	1,67	
5	ТИИ.09	Элемент стяжного бандажа правый Б-5			1	1,93	
6		Болт М12×50.36.019 ГОСТ 7798-70	2	0,07	2	0,07	
7		Гайка М12.4.019 ГОСТ 5915-70	8	0,015	8	0,015	
8		Шайба 12.65Г.019 ГОСТ 6402-70	6	0,006	6	0,006	

*Размер для справок.

						903-9-26.89-ТИ		
Привязан								
	ГИП	Попова		13.01.11	Бак-аккумулятор для горячей воды объёмом 400 куб.м	Стадия	Лист	Листов
	Н.контр.	Чернова		12.01.11		РП	29	
	Нач.отд.	Либровенко		12.01.11				
	Рук.гр.	Лисенкова		12.01.11	Тепловая изоляция люка-лаза Ду 500 и люка-лаза овального 600×900. Разрез А-А. Узел I	ВНИПИ ТЕПЛОПРОЕКТ		
	Ст.инж.	Храпова		12.01.11				
Инв.№	Ст.инж.	Горбушина		12.01.11				

Инв.№подл. | Подпись и дата | Взам.инв.№

Альбом 5

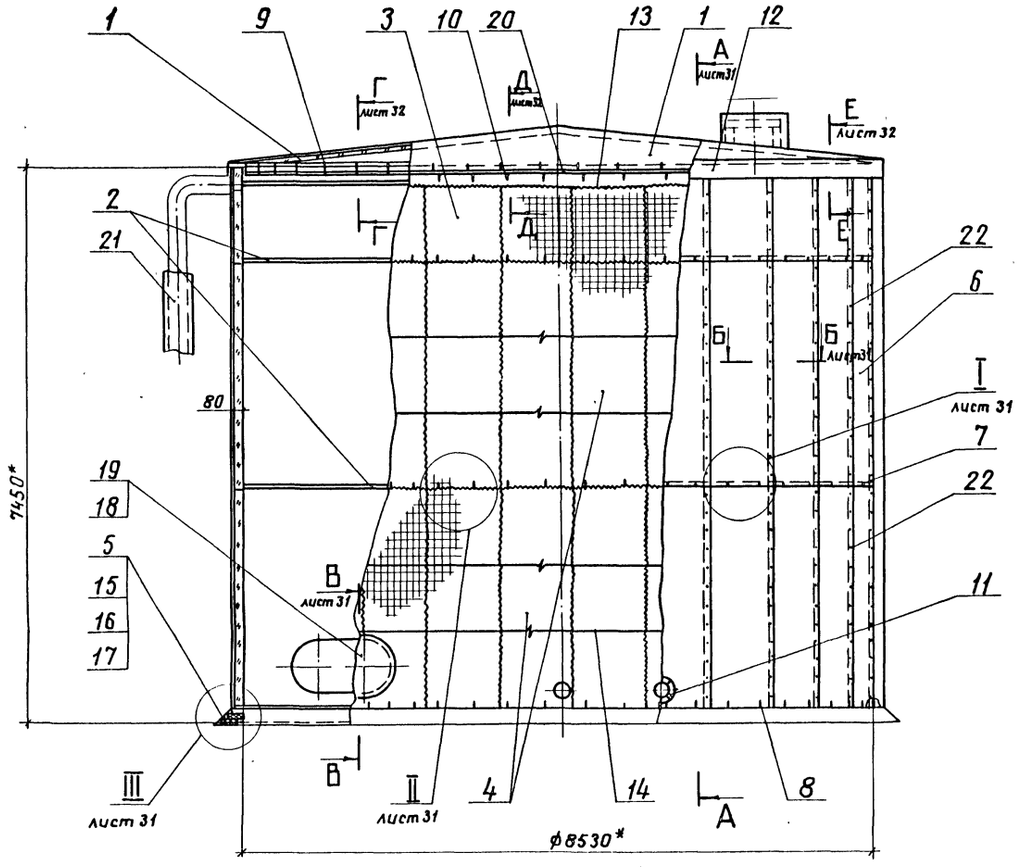

Марка, поз.	Обозначение	Наименование	Кол.	Масса ед, кг	Примечание
17		Кирпич КР100/1650/15/			
		гост 530-80	450	3,5	
18	лист 29	Тепловая изоляция			
		люка-лаза Ду 500	1	36,6	
19	лист 29	Тепловая изоляция			
		люка-лаза овального			
		600 × 900	1	41,5	
20		Планка			
		Лента 3×30Б Ст3пс ГОСТ 6009-74	27,3м	0,707	
21	Серия 7.903.9-2	Тепловая изоляция			
		трубопровода			
22		Заклепка СТД 984			
		ТУ36-1598-77	1140	0,003	

Марка, поз.	Обозначение	Наименование	Кол.	Масса ед, кг	Примечание
1	лист 24	Тепловая изоляция крыши			
2	лист 23	Бандажи	1	85	
3	903-9-26.89-ТИИ.10	Матрац М-1	27	10,9	
4	-01	Матрац М-2	54	31,2	
5		Маты минераловатные			
		прошивные в сетке			
		проволочной сварной			
		с квадратными			
		ячейками №12,5-0,5			
		М2Б2-100 толщиной 100			
		ГОСТ 21880-86	1,1м²/49м²	108/130	
6		Покрытие			
		Профиль А6-100-1,0 ГОСТ 24767-81			
		АД1.Н ГОСТ 13726	219м²	2,71	
7		Скоба тип I			см. лист 32
		Лента 3×30Б Ст3пс			
		ГОСТ 6009-74 L=252	108	0,179	
8		Скоба тип II			см. лист 32
		Лента 3×30Б Ст3пс			
		ГОСТ 6009-74 L=174	54	0,124	
9	ТИИ.12	Скоба	54	0,37	см. лист 32
10		Шплинт			
		Лист АД1.Н-1 ГОСТ 21631-76	54	0,011	
11		Отделка изоляции			
		Лист АД1.Н-1 ГОСТ 21631-76	3м²	2,71	
12		Козырек			
		Лист АД1.Н-1 ГОСТ 21631-76	12м²	2,71	
13		Сшивка			
		Проволока 0,8-О-4 ГОСТ 3282-74	1185м	0,004	
14		Кольцо			
		Проволока 2-О-4 ГОСТ 3282-74	110м	0,025	
15		Цементно-песчаный			
		раствор	0,6м³	1700	
16		Рубероид марки РКП-350А			
		ГОСТ 10923-82	10м²	1,9	

1.* Размеры для справок.
2. Сварка ручная дуговая.

					903-9-26.89-ТИ		
Привязан							
Инв. №							
ГИП	Попова		15.01.91	Бак-аккумулятор для горячей воды объемом 400 куб.м	Стадия	Лист	Листов
Н.контр.	Чернова		17.01.91		РП	30	
Нач.отд	Дибровенко		17.01.91				
Рук.гр.	Лисенкова		17.01.91	Тепловая изоляция матрацами с покрытием алюминиевыми листами. Общий вид.	ВНИПИ ТЕПЛОПРОЕКТ		
Ст.инж.	Храпова		16.01.91				
Ст.инж.	Горбушина		16.01.91				

Инв. № подл. | Подпись и дата | Взам. инв. №

Альбом 5

А-А

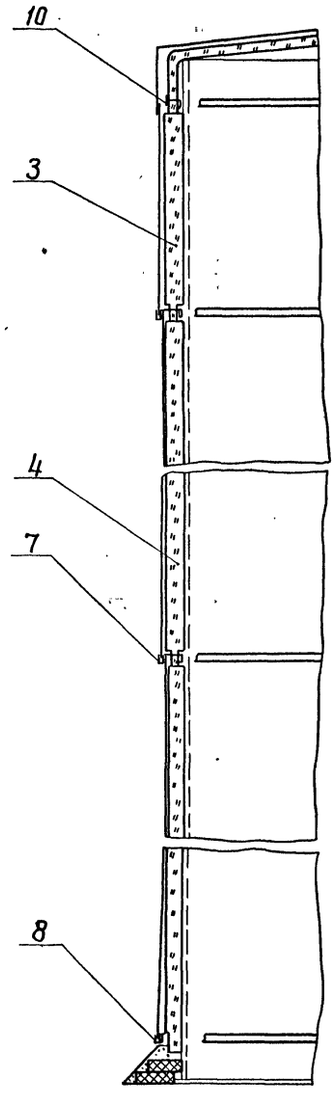

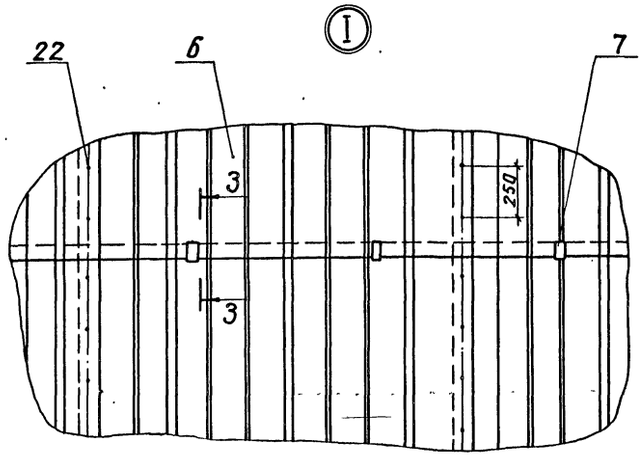

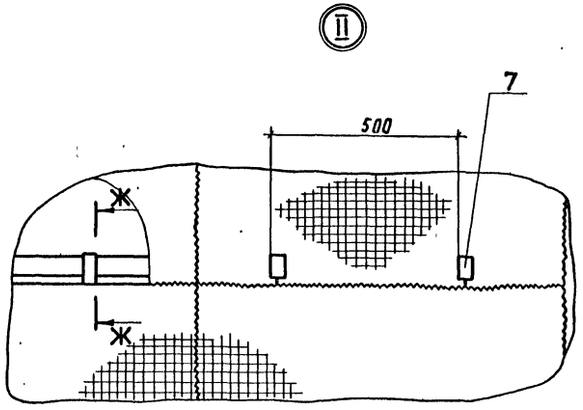

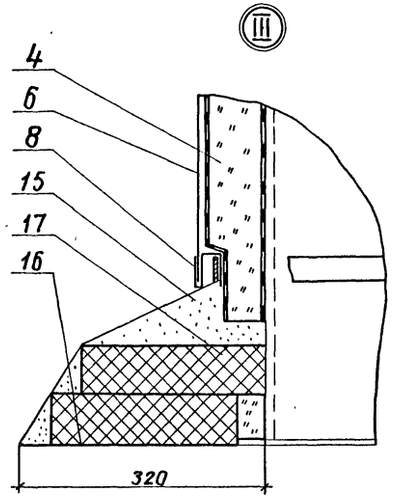

3-3

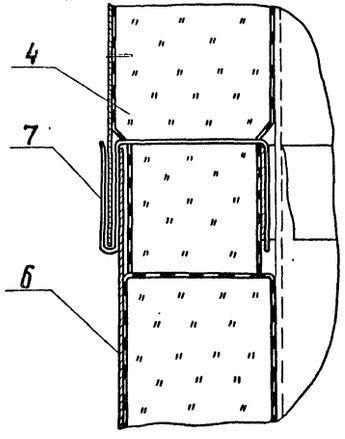

Ж-Ж

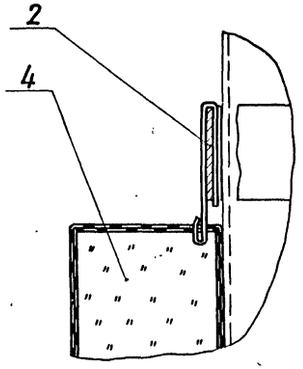

Б-Б

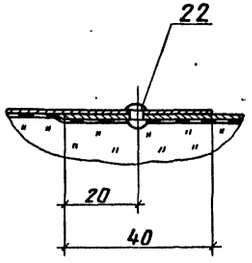

В-В

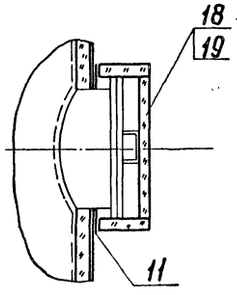

					903-9-26.89-ТИ
Привязан	ГИП	Попова		12.01.88	Бак-аккумулятор для горячей воды объемом 400 куб.м
	Н.контр.	Чернова		12.01.88	
	Нач.отд	Добровенко		11.01.88	
	Рук.гр.	Лисенкова		11.01.88	Тепловая изоляция матрацами с покрытием алюминиевыми листами. Разрезы А-А... В-В, Ж-Ж, 3-3. Узлы I...
	Ст.инж.	Храпова		6.01.88	
Инв.№	Ст.инж.	Горбушина		4.01.88	

Стадия	Лист	Листов
РП	31	

ВНИПИ ТЕПЛОПРОЕКТ

Инв.№ подл. | Подпись и дата | Взам.инв.№

Альбом 5

Г-Г

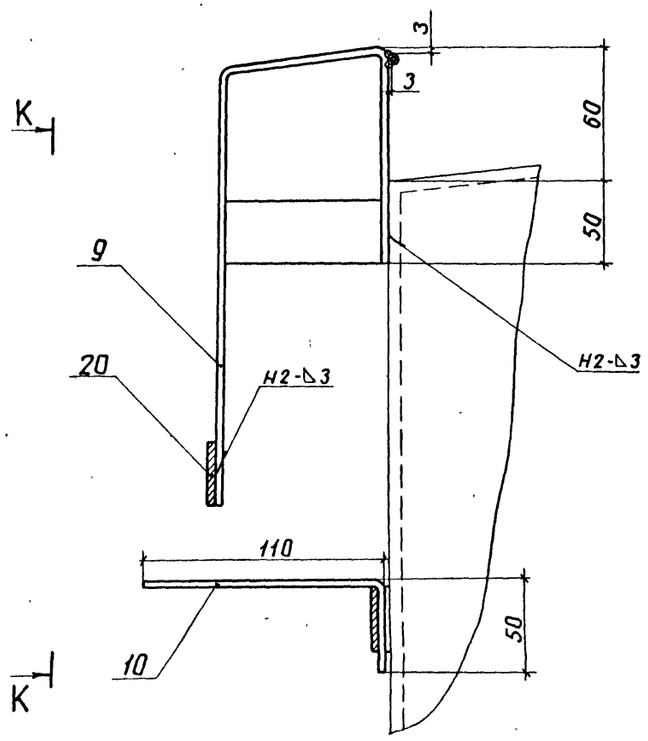

Д-Д

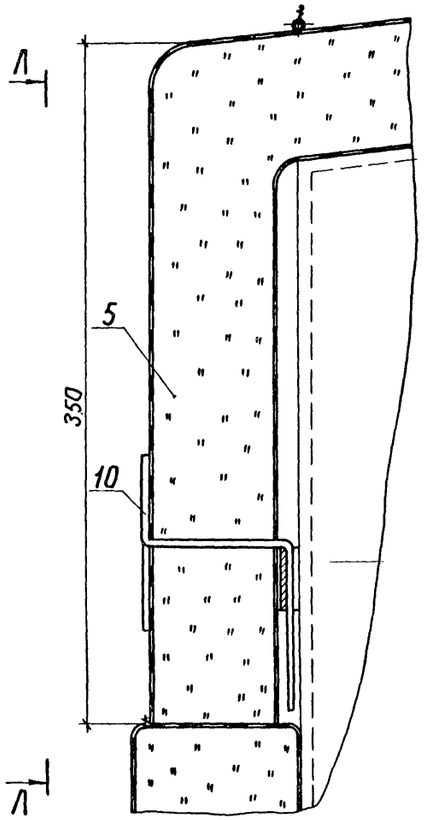

Е-Е

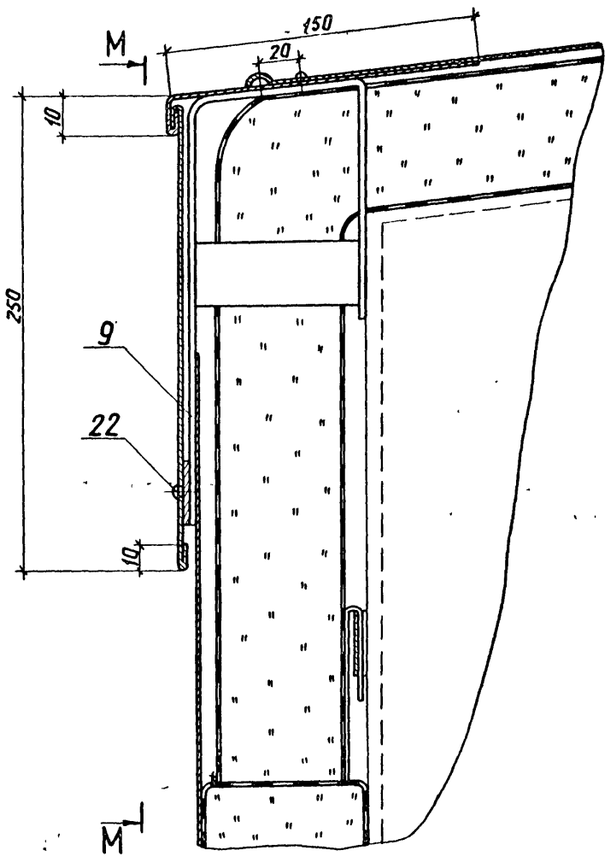

Поз. 8

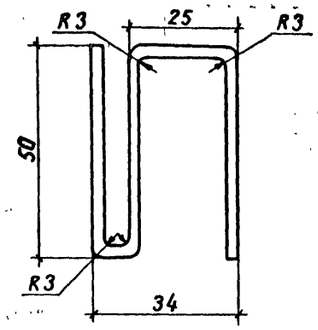

Поз. 7

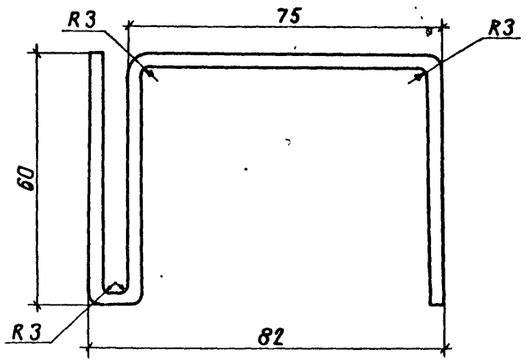

Вид К-К

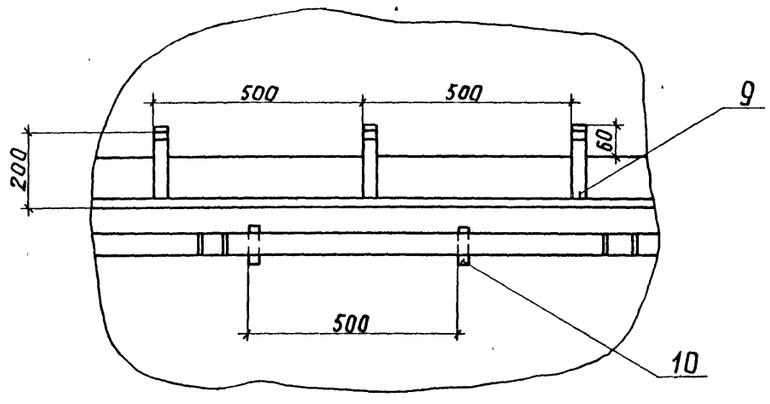

Вид Л-Л

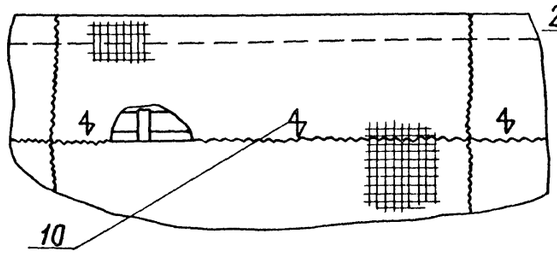

П-П

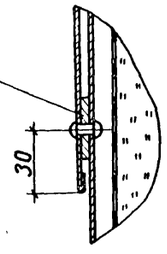

Вид М-М

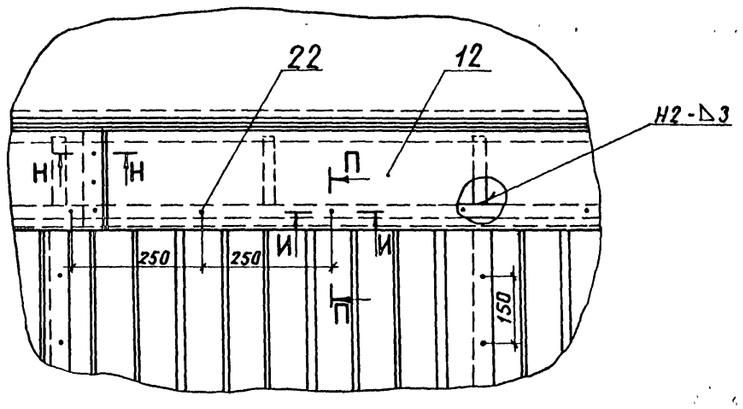

Н-Н

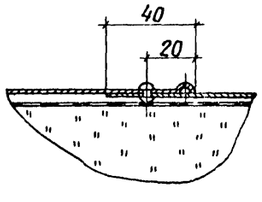

И-И

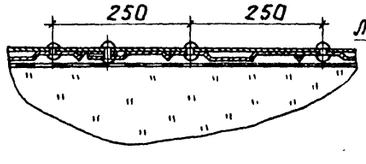

Поз. 10

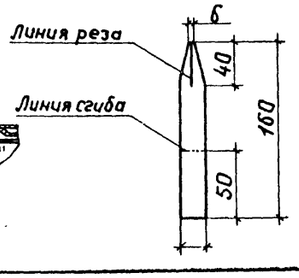

Привязан				903-9-26.89-ТИ	
	ГИП	Попова		Бак-аккумулятор для горячей воды объемом 400 куб.м	Стадия: РП; Лист: 32; Листов:
	Н.контр.	Чернова			
	Нач.отд	Дибровенко			
	Рук. гр.	Лисенкова		Тепловая изоляция матрацами с покрытием алюминиевыми листами. Разрезы Г-Г, Е-Е, И-И, НН, Л-Л. Виды К-К, Л-Л, М-М	ВНИПИ ТЕПЛОПРОЕКТ
Инв.№	Ст.инж	Храпова			
	Ст.техн	Иванов			

Инв.№ подл. | Подпись и дата | Взам.инв.№

Альбом 5

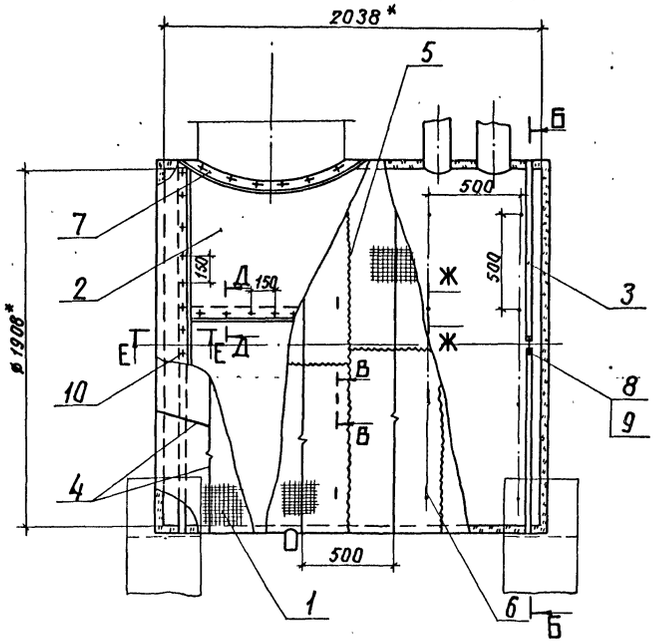

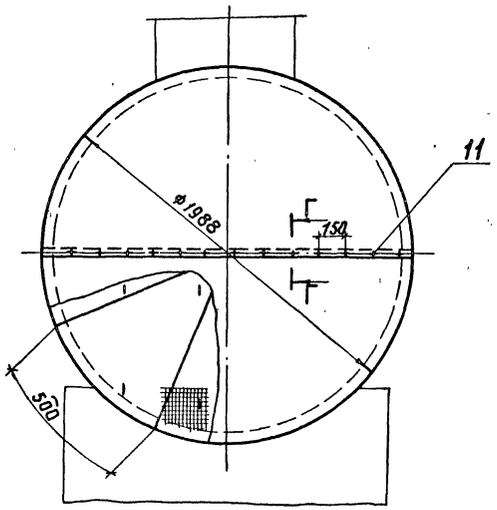

Б-Б

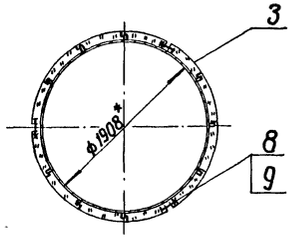

В-В

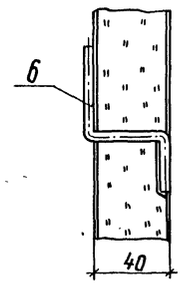

Ж-Ж

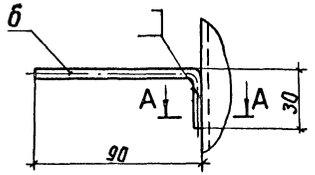

Д-Д

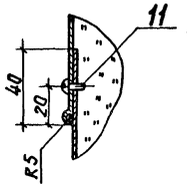

Г-Г

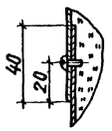

Е-Е

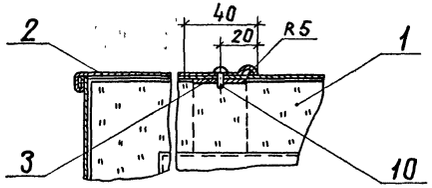

А-А

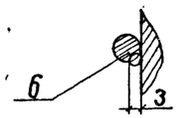

Марка, поз.	Обозначение	Наименование	Кол.	Масса ед., кг	Примечание
1		Маты минераловатные прошивные в сетке проволочной сварной с квадратными ячейками №12,5-0,5 М252-100 толщиной 50	1 м² / 0,9 м²	108 / 130	
		ГОСТ 21880-86			
2		Покрытие защитное			
		Лист АД1.Н-1 ГОСТ 21631-76	19 м²	2,71	
3	903-9-26.89-ТИИ.13	Элемент опорного кольца	6	1,23	
4		Струна			
		Проволока 2-О-Ч			
		ГОСТ 3282-74	49 м	0,025	
5		Сшивка			
		Проволока 0,8-О-Ч			
		ГОСТ 3282-74	114 м	0,004	
6		Штырь			
		Проволока 5-О-Ч			
		ГОСТ 3282-74 L=120	72 м	0,018	
7		Отделка изоляции у штуцеров и люков			
		Лист АД1.Н-1 ГОСТ 21631-76	1 м²	2,71	
8		Болт М12×50.36.019			
		ГОСТ 7798-70	6	0,062	
9		Гайка М12.4.019			
		ГОСТ 5915-70	6	0,015	
10		Винт М6×10.36.019			
		ГОСТ 17473-80	100	0,0036	
11		Винт 4×12.04.019			
		ГОСТ 10621-80	180	0,0012	

*Размеры для справок.

Привязан				903-9-26.89-ТИ
Инв. №	ГИП	Попова	01.88	Бак-аккумулятор для горячей воды объёмом 400 куб.м. Тепловая изоляция резервуара для хранения герметизирующей жидкости. Общий вид. Разрезы А-А...Ж-Ж
	Н.контр	Чернова	12.01.88	Стадия: РП; Лист: 33; Листов:
	Нач. отд	Дибровенко	11.01.88	
	Рук. гр.	Лисенкова	20.01.88	ВНИПИ ТЕПЛОПРОЕКТ
	Ст. инж.	Храпова	6.01.88	
	Ст. техн	Иванов	4.01.88	

Инв. № подл. | Подпись и дата | Взам. инв. №

Альбом 5

План

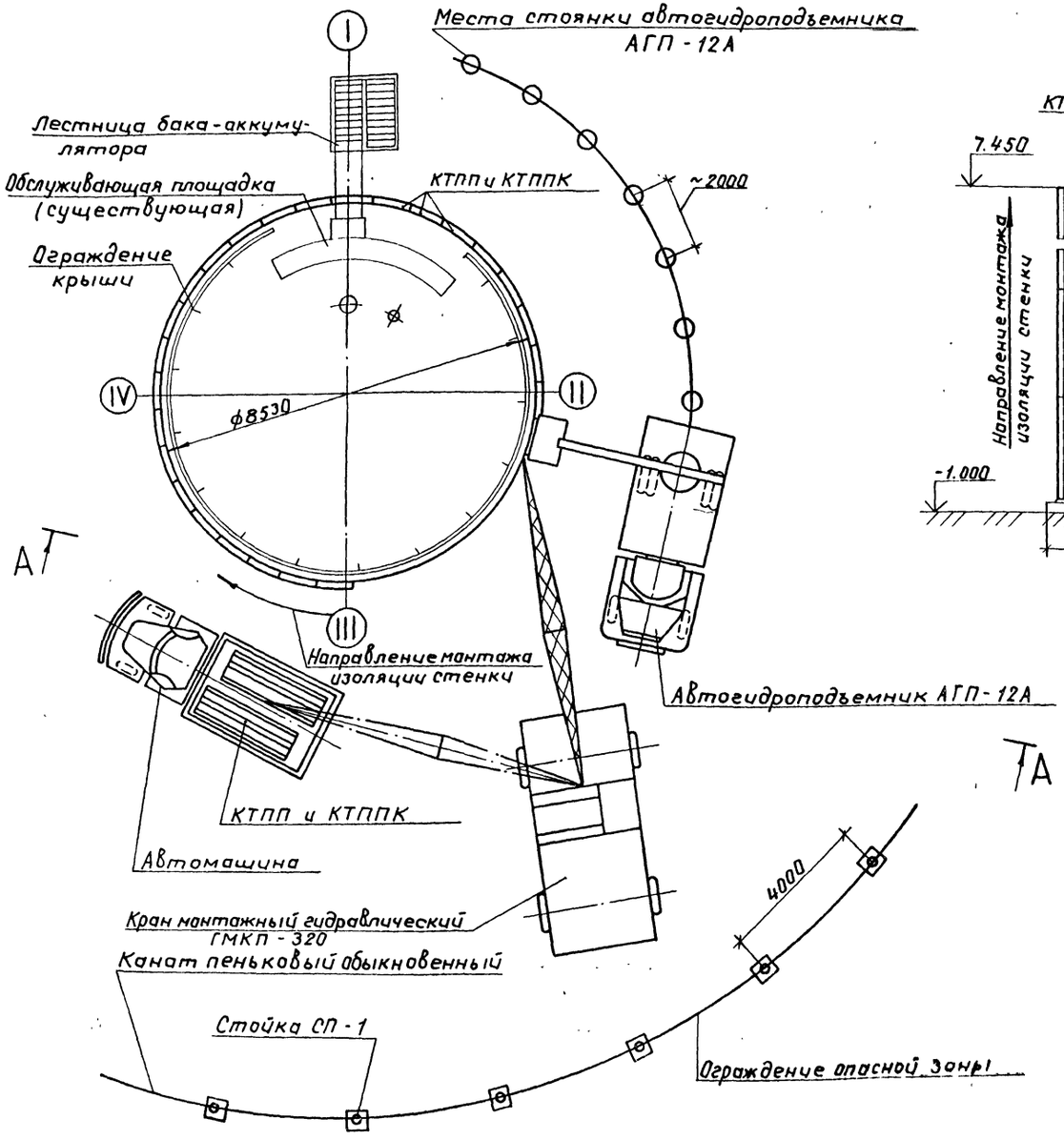

Вид А-А

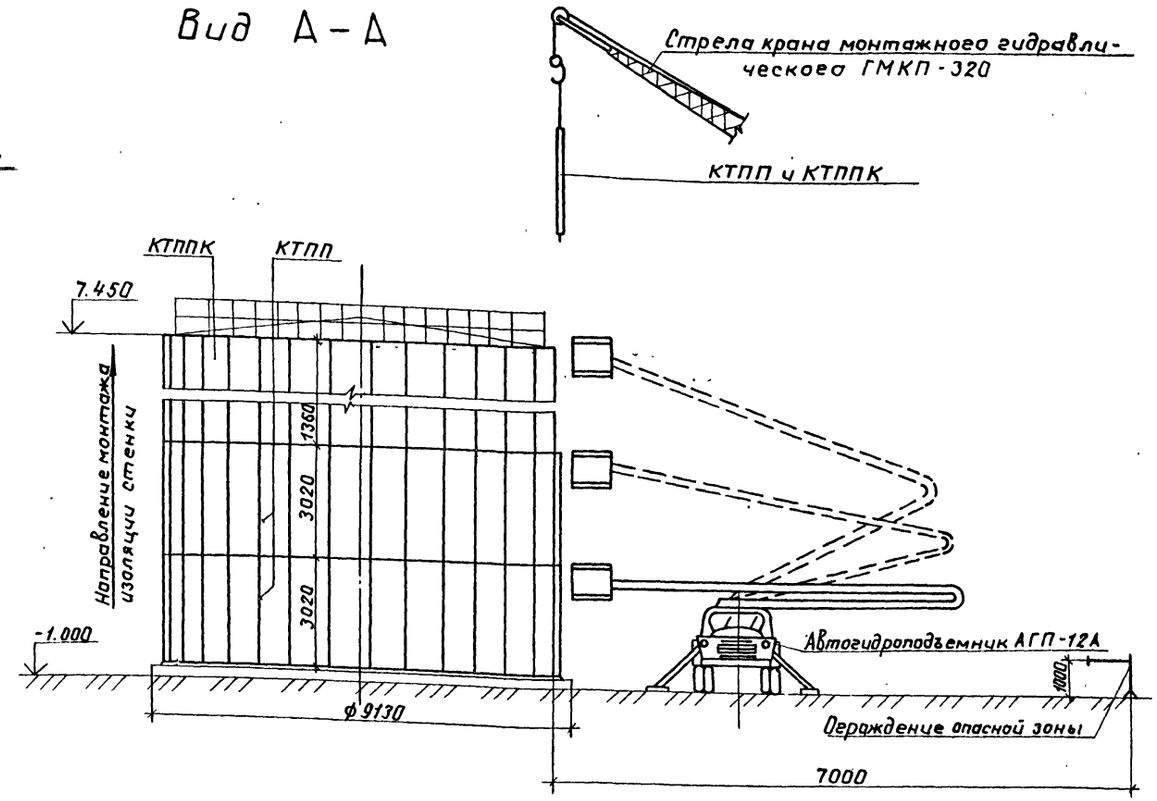

1. Указания по организации работ см. листы 4...12.
2. Начало монтажа изоляции от оси III.
3. Пооперационную установку панелей см. лист 35.

					903-9-26.89-ТИ		
ГИП	Попова		12.01.89				
Н.контр.	Коржикина		12.01.89	Бак-аккумулятор для горячей воды объемом 400 куб.м	Стадия	Лист	Листов
Нач.отд.	Иков		12.01.89		РП	34	
Гл.техн.	Горбачев		12.01.89				
Рук.гр.	Новикова		12.01.89	Схема организации работ по монтажу изоляции стенки полносборными конструкциями. План. Вид А-А	ВНИПИ ТЕПЛОПРОЕКТ		
Вед.инж.	Арзамасова		12.01.89				
Инж.	Лазарева		12.01.89				

Привязан

Инв.№

Инв.№ подл. | Подпись и дата | Взам.инв.№

24156-05 36 Формат А2

Альбом 5

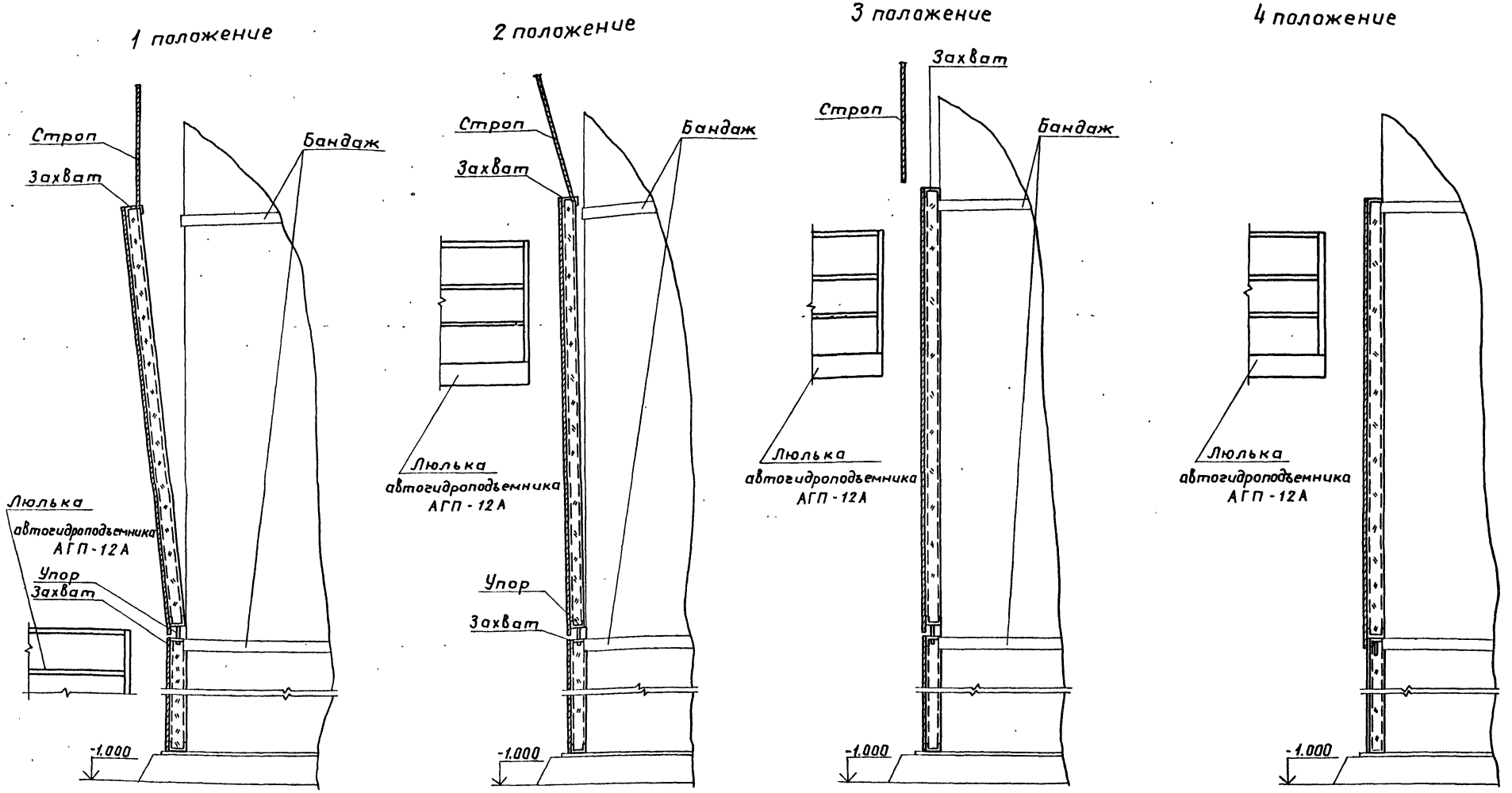

ную конструкцию к цилиндрической стенке резервуара.

3 положение - освободить теплоизоляционную конструкцию от строп и навесить в верхней части захватом за бандаж.

4 положение - установить теплоизоляционную конструкцию в проектное положение.

На схеме показана последовательность пооперационной установки одной теплоизоляционной конструкции второго ряда на стенку бака-аккумулятора, установка на последующем ряду аналогична данной.

1 положение - подвести поднятую теплоизоляционную конструкцию второго ряда к месту стыковки (в нижней части) с конструкцией первого ряда (упор подвести к захвату).

2 положение - постепенно приблизить (до 50мм) теплоизоляцион-

				903-9-26 . 89 -ТИ			
		ГИП	Попова	12.01.88			
Привязан		Н.контр	Коржихина	18.01.88	Бак-аккумулятор для горячей воды объемом 400 куб.м	Стадия	Лист	Листов
		Нач.отд	Иков	8.01.88		РП	35	
		Гл.техн	Горбачев	8.01.88				
		Рук.гр.	Новикова	8.01.88	Схема пооперационной установки одной теплоизоляционной конструкции КТПП	ВНИПИ ТЕПЛОПРОЕКТ		
		Вед.инж.	Арзамасова	8.01.88				
Инв.№		Инж.	Лазарева	8.01.88				

Инв.№ подл. | Подпись и дата | Взам.инв.№

24156-05 37

Альбом 5

Схема погрузки полносборных теплоизоляционных конструкций

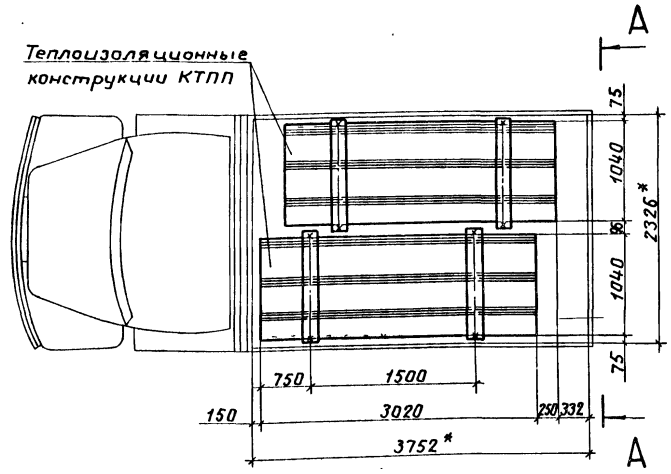

Вид А-А

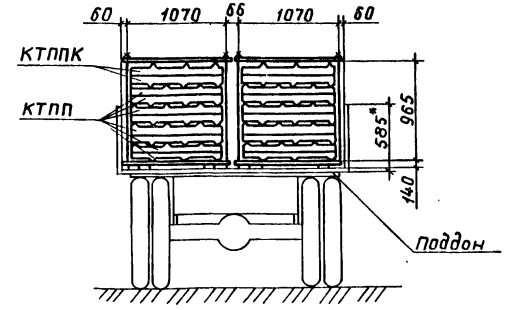

Строповка теплоизоляционной конструкции КТПП

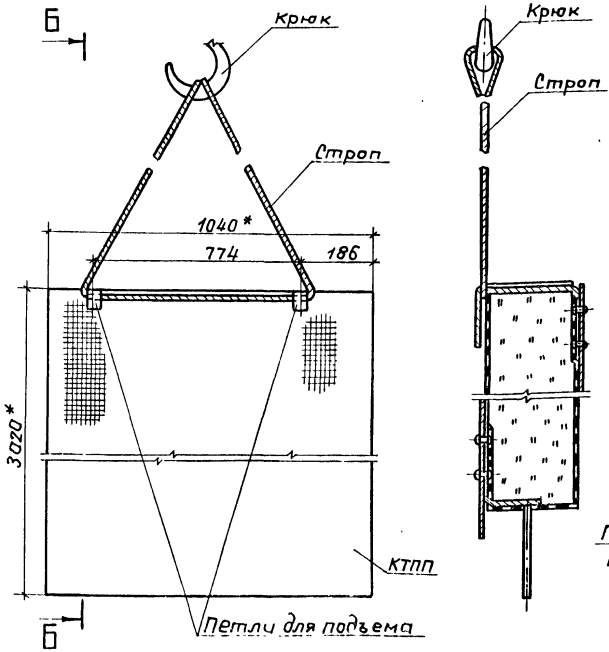

Строповка теплоизоляционной конструкции КТППК

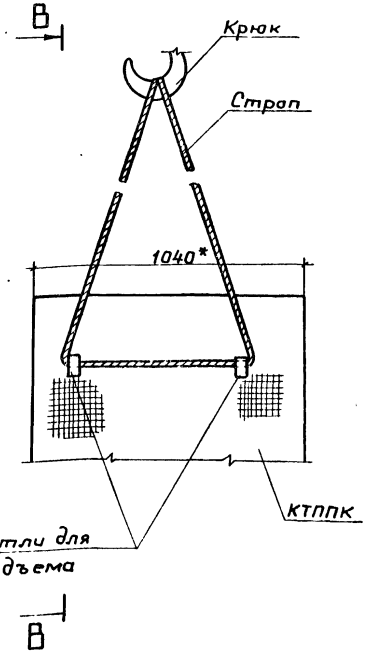

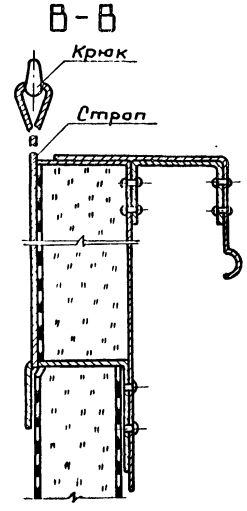

1.* Размеры для справок.

2. В кузов автомобиля укладываются два поддона, которые по месту закрепляются от перемещения.

3. На каждый поддон погружаются полносборные теплоизоляционные конструкции КТПП и КТППК в количестве 10 шт.

4. Общее количество перевозимых конструкций 20 шт.

5. Конструкцию поддона для перевозки полносборных теплоизоляционных конструкций см. ТИИ. 21.

6. Выгрузку конструкций из поддона производить по 1 шт.

7. Подъем конструкций в поддоне запрещен.

					903-9-26.89-ТИ	
ГИП	Попова					
Н.контр.	Коржихина					
Нач. отд.	Ихов			Бак-аккумулятор для горячей воды объемом 400 куб.м	Стадия: РП	Лист: 36	Листов:
Гл.техн.	Горбачев					
Рук. гр.	Новикова			Схема погрузки полносборных теплоизоляционных конструкций на автомашину ЗИЛ-130 и их строповка	ВНИПИ ТЕПЛОПРОЕКТ	
Вед. инж.	Арзамасова					
Инж.	Лазарева					

Привязан

Инв. №

Инв. № подл. | Подпись и дата | Взам. инв. №

Альбом 5

Схемы строповки теплоизоляционных конструкций

1. Строповка матов и матрацев (массой до 32 кг)

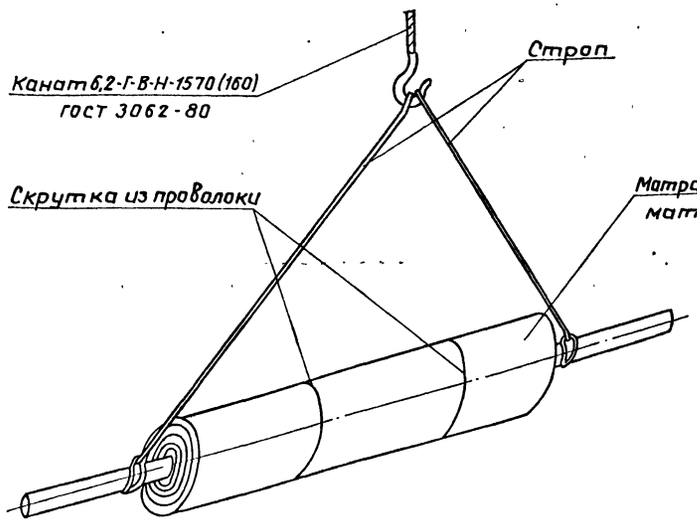

2. Строповка профилированного листа 1×3 м
(не более 1 шт массой 10 кг)

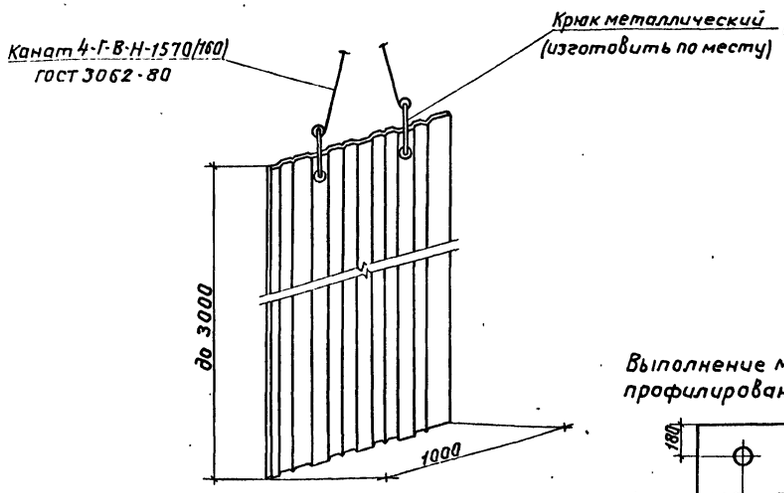

Схемы строповки элементов лесов ЛСУ-2

1. Строповка стоек (не более 6 шт. массой 94 кг)

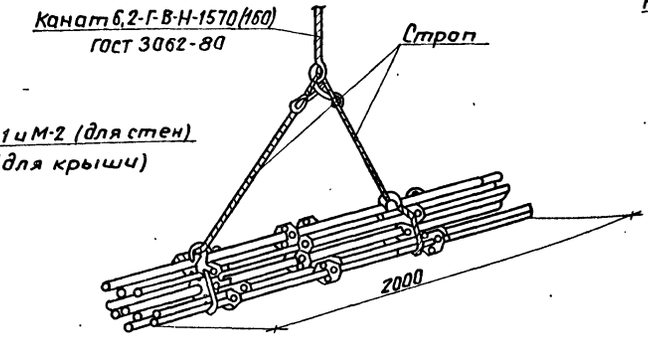

2. Строповка прогонов (не более 7 шт. массой 101 кг)

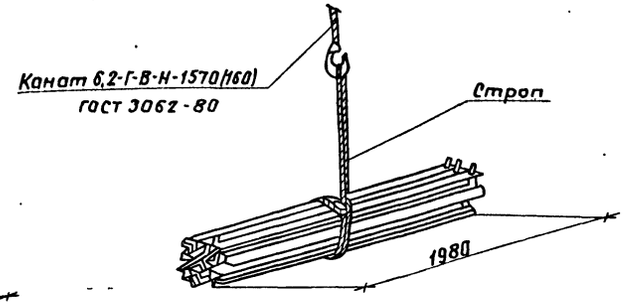

3. Строповка раскосов
(не более 8 шт массой 86 кг)

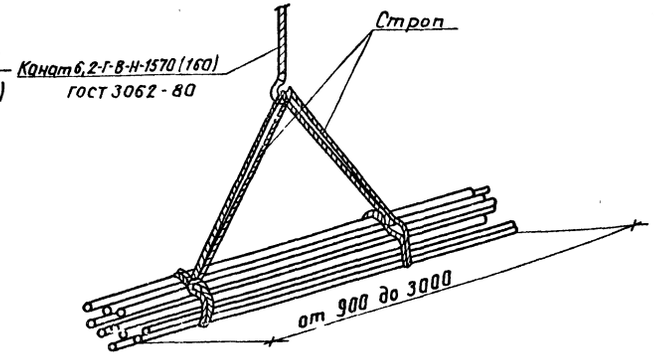

4. Строповка щитов настила
(не более 3 шт массой 95 кг)

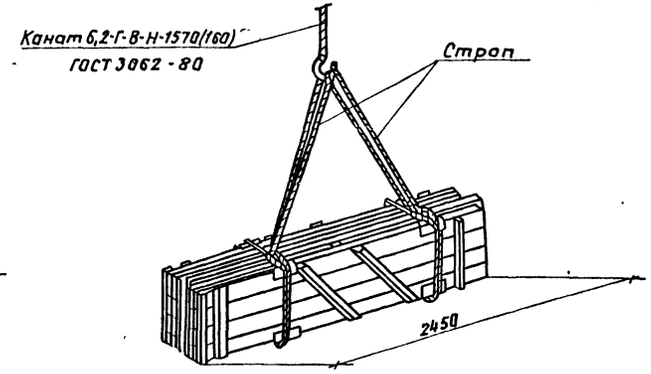

Выполнение мест для строповки
профилированного листа 1×3 м

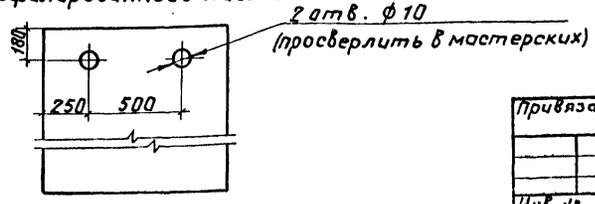

ГИП	Попова		12.01.88
Н.контр.	Коржихина		12.01.88
Нач.отд.	Иков		8.01.88
Гл.техн.	Горбачев		8.01.88
Рук.гр	Новикова		8.01.88
Вед.инж	Арзамасова		8.01.88
Ст.техн	Абрамова		8.01.88

Привязан

Инв. №

903-9-26 . 89-ТИ

Бак-аккумулятор для горячей воды объемом 400 куб.м

Стадия	Лист	Листов
РП	37	

Схемы строповки

ВНИПИ ТЕПЛОПРОЕКТ

24156-05 39 Формат А2

Инв. № подл. | Подпись и дата | Взам. инв. №

Альбом 5

Основание	Наименование работы	Состав бригады (звена)	Единица изм.	Объем работы	На единицу измерения: Н. Вр., чел.-ч.	На единицу измерения: Расценка, руб. коп.	На весь объем: Трудоемкость чел.-дн.	На весь объем: Сумма, руб. коп.
	Изготовление, установка и приварка металлоконструкций для крепления изоляции *							
	Основные работы							
НИС - 14 тема № 1-1-2	Изоляция стенки бака-аккумулятора конструкциями теплоизоляционными полносборными панельными на 1-м ярусе	Термоизолировщик 5р-1, 4р-1	м²	81,0	0,4	0-26,6	4,0	21-55
То же	Изоляция стенки бака-аккумулятора конструкциями теплоизоляционными полносборными панельными на 2-ом ярусе	Термоизолировщик 5р-2, 4р-1 2р-1	м²	117,0	0,53	0-33,4	7,6	39-08
ЕНиР 1986 §Е11-6 №4а	Изоляция отдельных участков матами минераловатными прошивными с обкладкой из проволочной сварной сетки с квадратными ячейками №12,5/0,5	Термоизолировщик 4р-1, 3р-1 2р-1	м²	9,0	0,39	0-27,7	0,4	2-49
ЕНиР 1986 §Е-19 т.3 №1	Покрытие поверхности изоляции отдельных участков заготовками из алюминиевых листов	Термоизолировщик 4р-1, 3р-1	м²	9,0	0,65	0-48,4	0,7	4-36
	Итого:						12,7	67-48
	Вспомогательные работы							
ЕНиР 1987 §1-6 №7а, б, в, г К-0,75 (ПР-2)	Разгрузка и подъем конструкций теплоизоляционных полносборных панельных кранов ГМКП-320	Машинист 4р-1 Такелажник 2р-2	100 т	0,03	39,4	30-72	0,1	0-92
	Итого на монтаже						12,8	68-40
	Работы в мастерских							
ЕНиР 1986 §Е11-44 №2в К-0,25 на состав работ	Крепление покровного слоя к основному слою теплоизоляционных полносборных панельных конструкций	Термоизолировщик 3р-1, 2р-1	м²	198,0	0,05	0-03,5	1,2	6-93
ЕНиР 1986 §11-54 т.3 №1	Изготовление заготовок из алюминиевых листов для покрытия изоляции отдельных участков	Термоизолировщик 4р-1, 3р-1	м²	9,0	0,14	0-10,4	0,1	0-94
	Итого:						1,3	7-87
	Всего:						14,1	76-27

* Работы выполняет монтажная организация.

Объем работы принят согласно ведомости объемов теплоизоляционных работ, помещенной на листе 13.

Взам. инв. №

Подпись и дата

Инв. № подл.

Привязан

Инв. №

ГИП	Попова		12.01.88
Н. контр.	Каржицина		12.01.88
Нач. отд.	Иков		8.01.88
Ст. техн.	Горбачев		8.01.88
Рук. гр.	Новикова		8.01.88
Ст. инж.	Королева		8.01.88
Инж.	Казей		8.01.88

903-9-26.89-ТИ

Бак-аккумулятор для горячей воды объемом 400 куб.м

Стадия	Лист	Листов
РП	38	

Калькуляция трудовых затрат при изоляции стенки полносборными конструкциями

ВНИПИ ТЕПЛОПРОЕКТ

Альбом 5

Наименование работы	Объем работы: Единица измерения	Объем работы: Количество	Трудоемкость чел.-дн.	Потребные механизмы: Наименование	Потребные механизмы: Количество	Продолжительность день	Количество смен	Число рабочих в смену	Состав бригады: Профессия	Состав бригады: Разряд	Состав бригады: Количество чел.	График работы: Порядковые дни работы
Изготовление, установка и приварка металлоконструкций для крепления изоляции												Выполняет монтажная организация
Вспомогательные работы												
Разгрузка и подъем конструкций теплоизоляционных полносборных панельных	100т	0,03	19,2	Кран ГМКП-320	1	6,4		3	Машинист Такелажник	4 2	1 2	3 чел. 6,4 дн.
Основные работы												
Изоляция стенки бака-аккумулятора конструкциями теплоизоляционными полносборными панельными	шт	81	11,6	Кран ГМКП-320	1				Термоизолировщик	5 4	1 1	2 чел. 6,4 дн.
Изоляция отдельных участков матами минераловатными прошивными с обкладкой из проволочной сварной сетки с квадратными ячейками №12,5/0,5	м²	9,0	1,1	Автогидроподъемник АГП-12А	1	6,4	1	2				
Покрытие поверхности изоляции отдельных участков заготовками из алюминиевых листов	м²	9,0										
Работа машиниста на автогидроподъемнике АГП-12А	маш.-см.	6,4	6,4			6,4	1	1	Машинист	4	1	1 чел. 6,4 дн.
Работы в мастерских												
Крепление покровного слоя к основному слою теплоизоляционных полносборных панельных конструкций	м²	198,0	1,3	—	—	1,0	1	2	Термоизолировщик	3р 2р	2 чел. 0,6 дн.	
Изготовление заготовок из алюминиевых листов для покрытия изоляции отдельных участков	м²	9,0										

Профессиональный и квалификационный состав исполнителей

Наименование профессий	Квалификация разряд	Количество чел.
Термоизолировщик	5	1
То же	4	1
"	3	1
"	2	1
Машинист крана ГМКП-320	4	1
Машинист автогидроподъемника АГП-12А	4	1
Такелажник	2	2

График производства работ выполнен на основании калькуляции трудовых затрат, лист 38.

				903-9-26.89-ТИ			
Привязан	ГИП	Попова	12.01.88	Бак-аккумулятор для горячей воды объемом 400 куб.м	Стадия	Лист	Листов
	Нач.отд	Икаев	1.01.88		РП	39	
	Н.контр	Коржихина	12.01.88				
	Н.техн	Горбачев	1.01.88	График производства работ при изоляции стенки полносборными конструкциями	ВНИПИ ТЕПЛОПРОЕКТ		
Инв.№	Рук.гр.	Новикова	1.01.88				
	Ст.инж	Королева	1.01.88				

Инв.№подл. | Подпись и дата | Взам.инв.№

Альбом 5

План

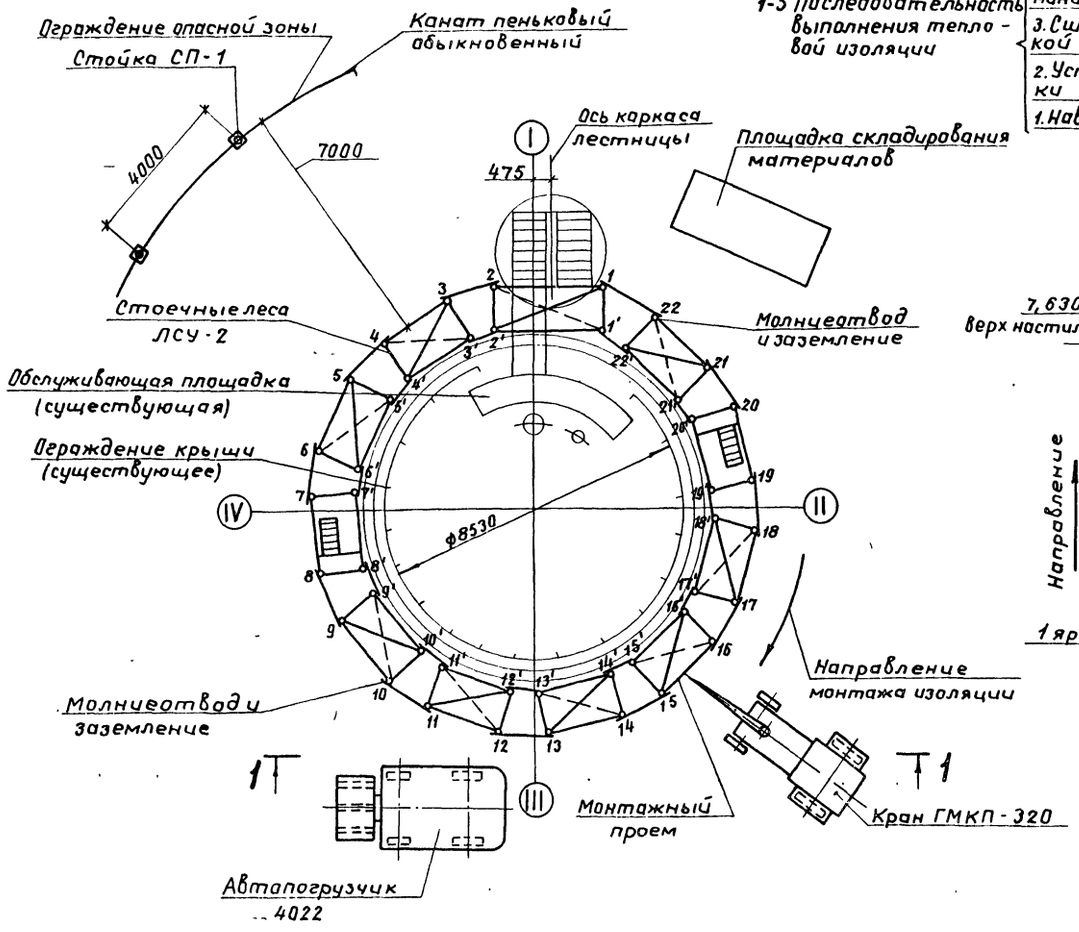

1-5 Последовательность выполнения тепловой изоляции

5. Установка заклепок
4. Установка профилированных алюминиевых листов 3,02×1,0м; 1,36×1,04м
3. Сшивка матрацев проволокой 0,8-0-4
2. Установка колец из проволоки 2-0-4
1. Навеска матрацев М-1; М-2

1-1

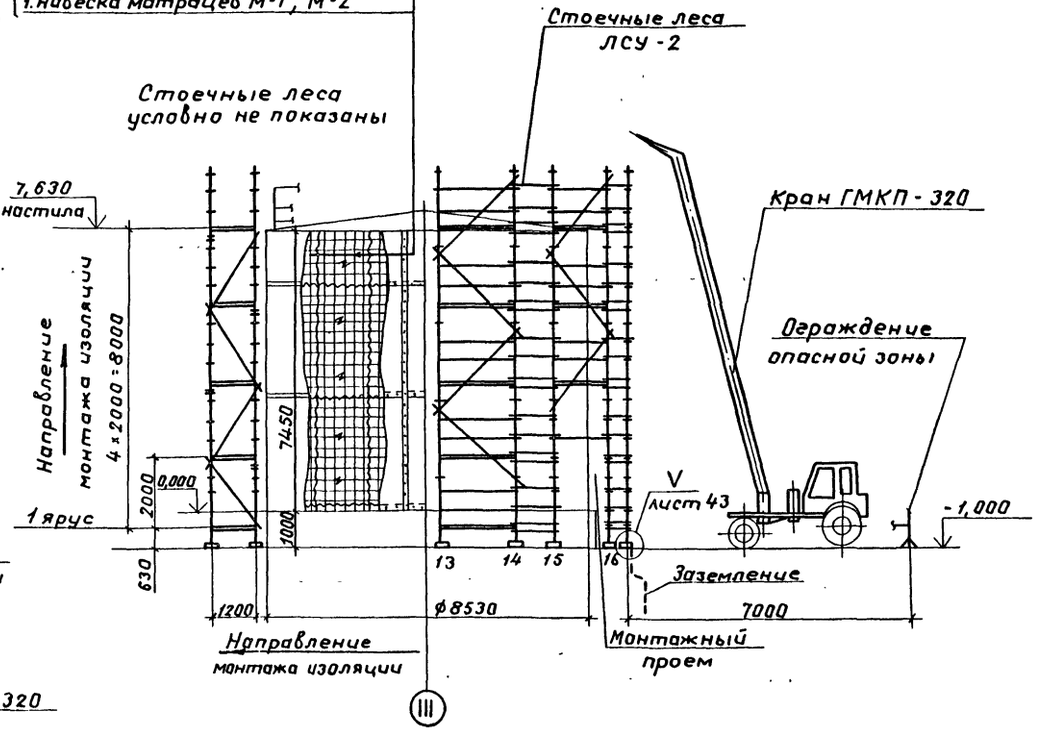

1. Схема установки стоечных лесов см. лист 42.
2. Подача материалов на стоечные леса производится краном ГМКП-320.
3. Монтажный проем предназначен для подачи профилированного алюминиевого листа к месту монтажа.
4. Профессиональный и квалификационный состав исполнителей работ см. лист 46.

Установка матрацев М-1, М-2

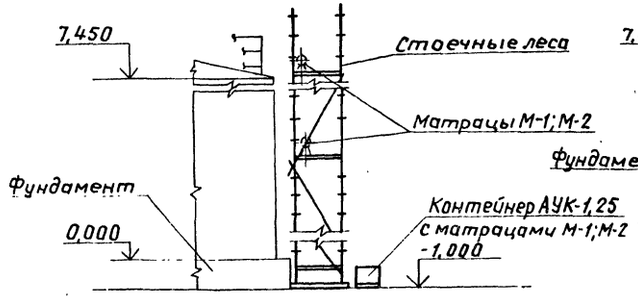

Установка покровного слоя из профилированного алюминиевого листа

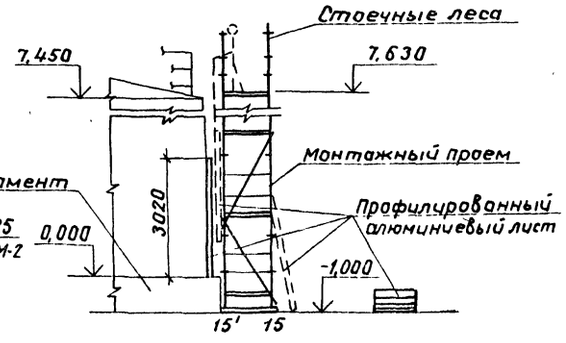

				903-9-26.89-ТИ
ГИП	Попова		12.11	
Н.контр.	Коржицина		12.11	Бак-аккумулятор для горячей воды объемом 400 куб.м
Нач.отд.	Иков		12.11	Стадия: РП; Лист: 40; Листов:
Ст.техн.	Горбачев		12.11	
Рук.гр.	Новикова		12.11	Схема организации работ по монтажу изоляции стенки матрацами
Вед.инж.	Арзамасова		12.11	ВНИПИ ТЕПЛОПРОЕКТ
Инж.	Лазарева		12.11	

Привязан

Инв. №

Инв. № подл. | Подпись и дата | Взам. инв. №

Альбом 5

План

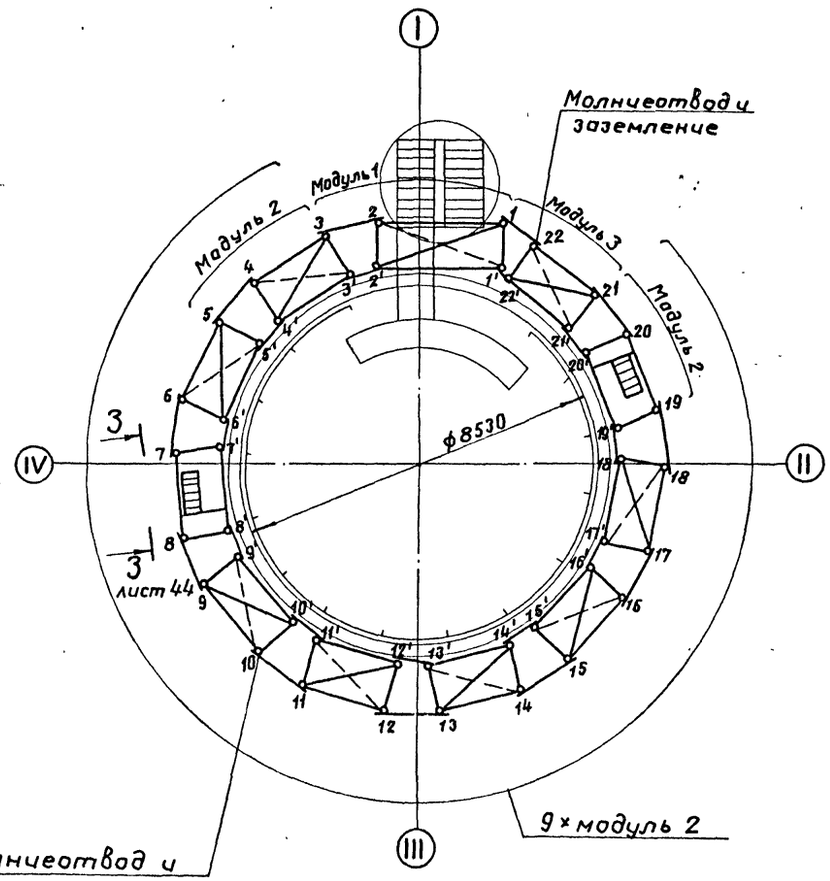

Схема раскладки шпал и установки башмаков

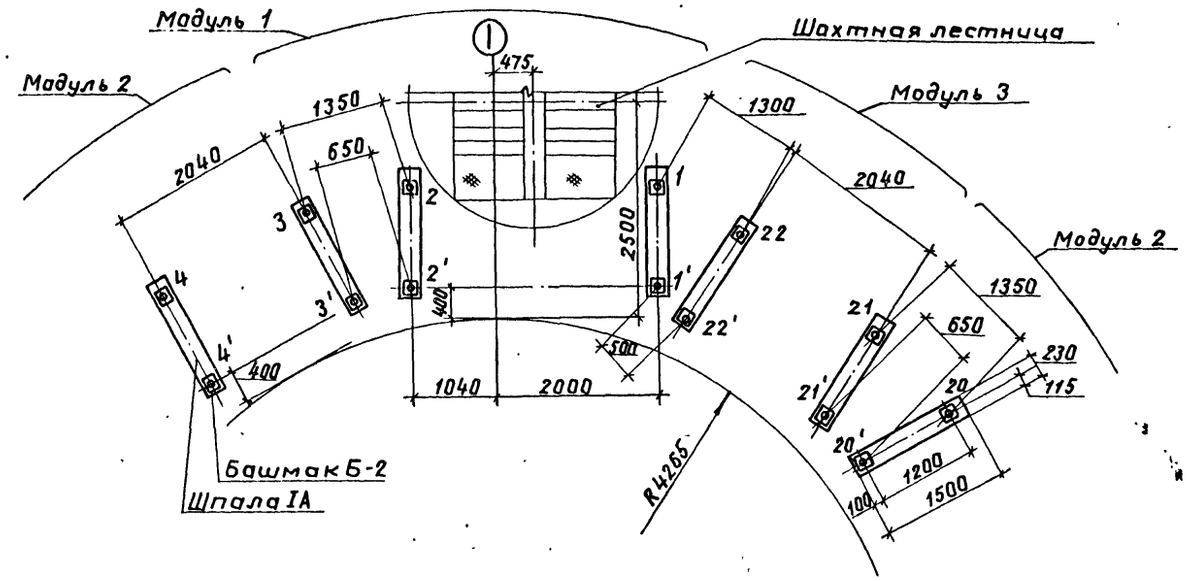

Схема установки прогонов, связей и раскосов

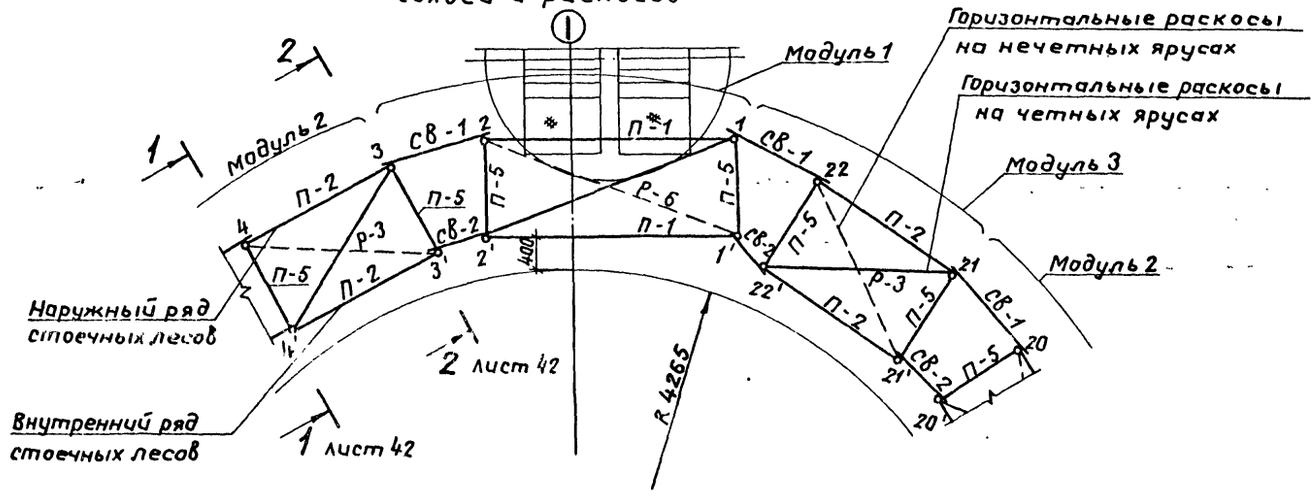

1. Условные обозначения см. лист 2.
2. Ведомость потребности в элементах стоечных лесов см. лист 18.

Инв. № подл. | Подпись и дата | Взам. инв. №

				903-9-26.89-ТИ	
Привязан	ГИП	Попова		12.01.91	
	Н.контр.	Кормухина		12.01.91	Бак-аккумулятор для горячей воды объемом 400 куб.м
	Нач.отд.	Иков		8.01.91	Стадия: РП; Лист: 41; Листов:
	Гл.техн.	Горбачев		8.01.91	
	Рук.гр.	Новикова		8.01.91	Схема установки стоечных лесов. План. Схемы раскладки шпал и установки башмаков, прогонов, связей и раскосов
	Вед.инж.	Арзамасова		8.01.91	ВНИПИ ТЕПЛОПРОЕКТ
Инв. №	Н.мк.	Лазарева		8.01.91	

Альбом 5

Развертка по наружному ряду лесов

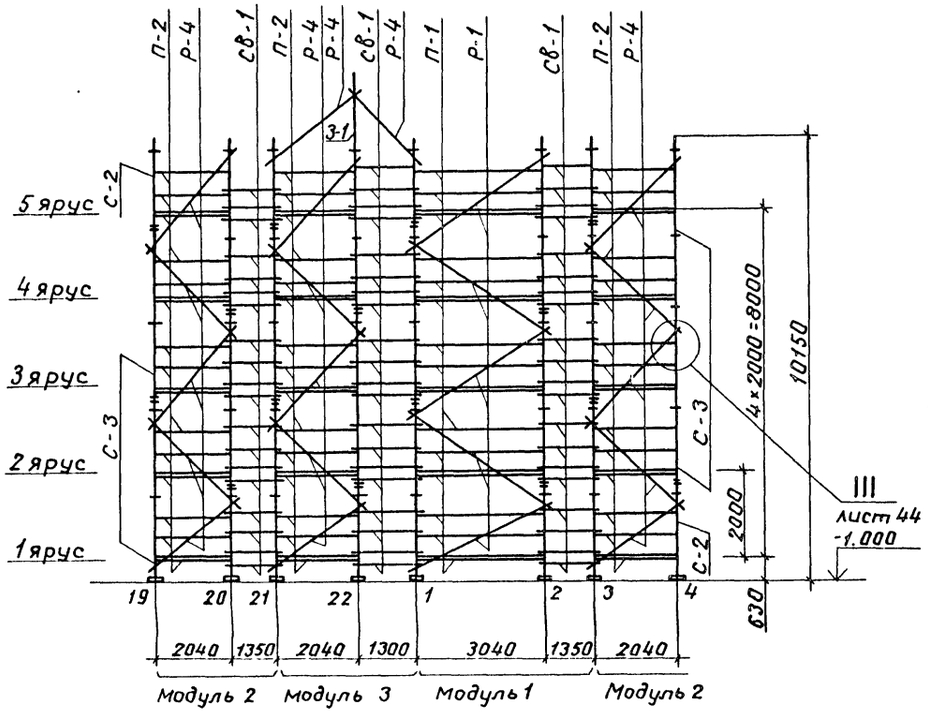

Развертка по внутреннему ряду лесов

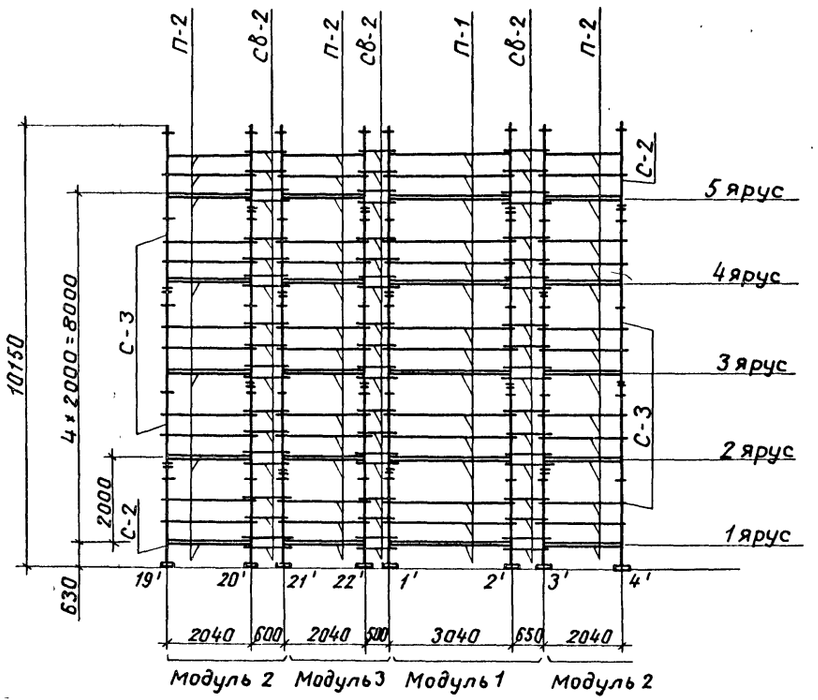

1-1

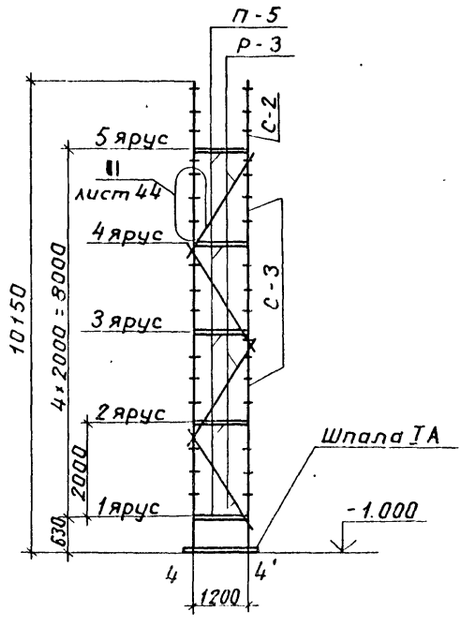

2-2

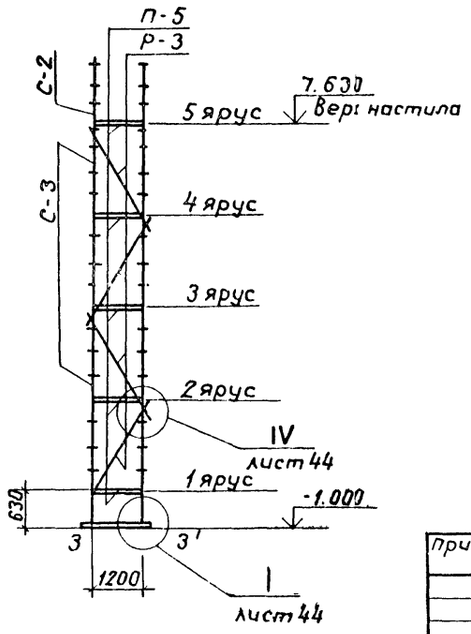

В монтажном проеме высотой 3 м, расположенном между стойками 15, 16, наружные раскосы, ограждения и прогоны не устанавливать.

Для безопасности работ на 1 и 2 ярусах в монтажном проеме между стойками 15, 15' и 16, 16' установить ограждения из прогонов П-5 (по 4 шт на каждом ярусе).

				903-9-26. 89-ТИ			
Привязан	ГИП	Попова	12.01.88	Бак-аккумулятор для горячей воды объемом 400 куб. м	Стадия	Лист	Листов
	Н контр	Коржихина	12.01.88		РП	42	
	Нач отд	Иков	8.01.88				
	Гл техн	Горбачев	8.01.88				
	Рук. гр.	Новикова	8.01.88	Схема установки стоечных лесов. Развертки модулей 1, 2, 3. Сечения 1-1, 2-2	ВНИПИ ТЕПЛОПРОЕКТ		
	Вед инж	Арзамасова	8.01.88				
Инв №	Инж.	Лазарева	8.01.88				

Инв № подл | Подпись и дата | Взам инв. №

24156-05 44 Формат А 2

Альбом 5

Установка щитового настила

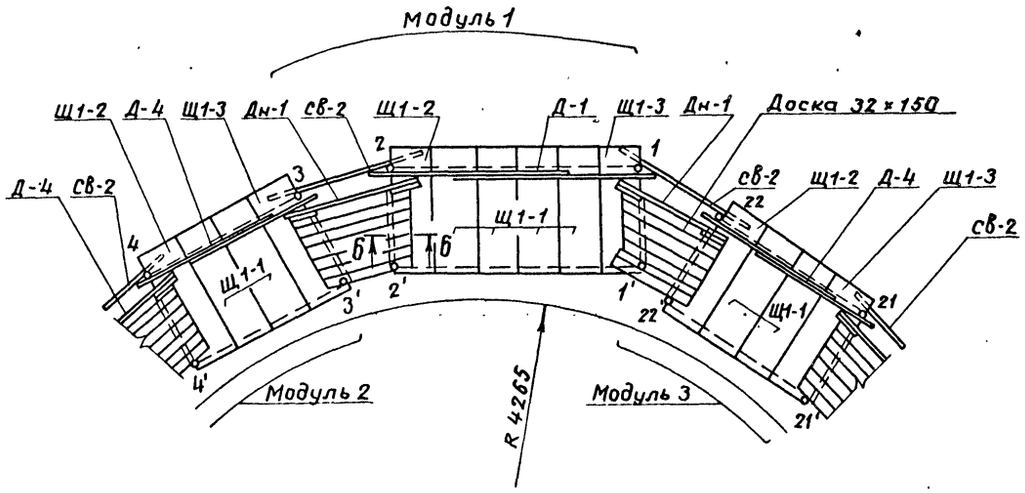

4-4

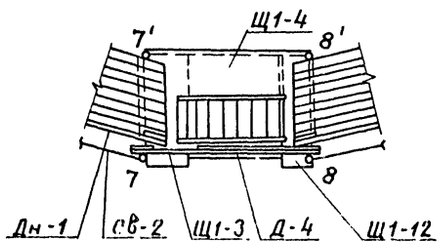

5-5

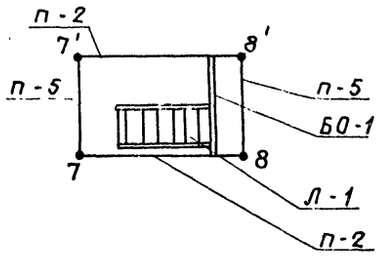

Б-Б

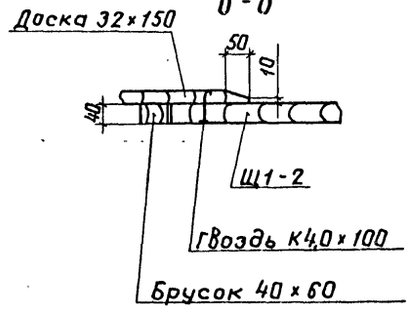

Узел крепления молниеотвода

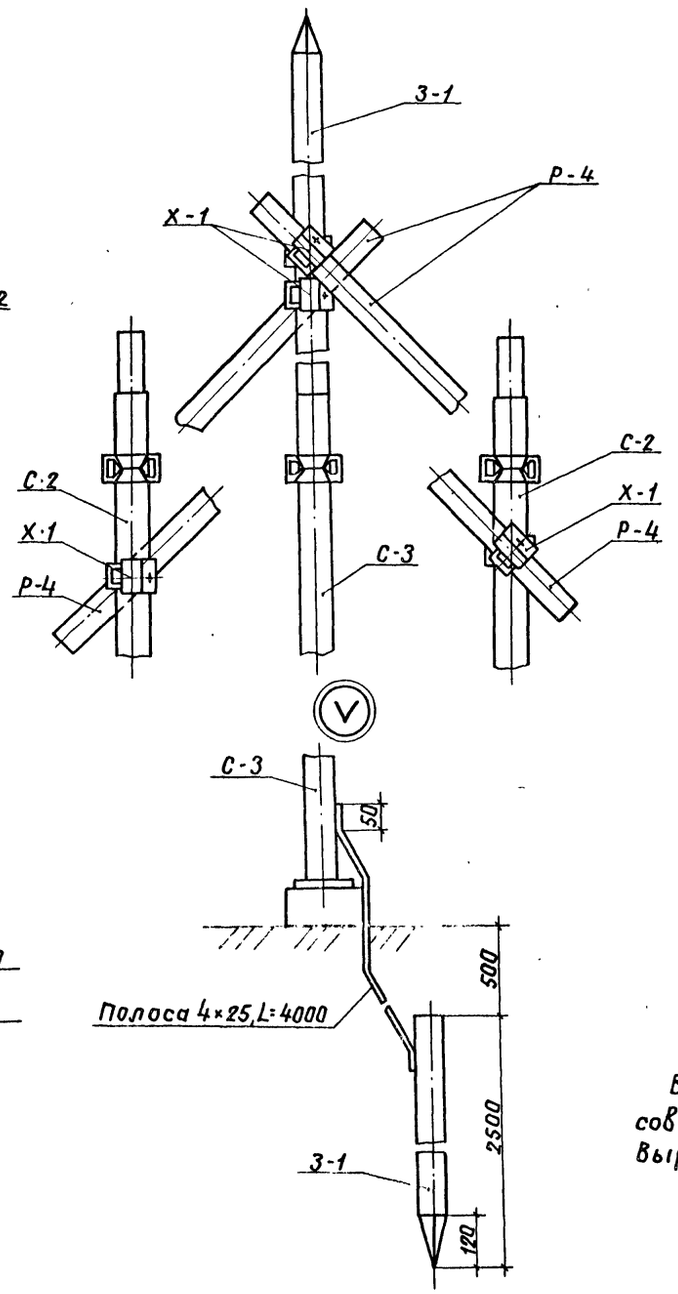

3-3

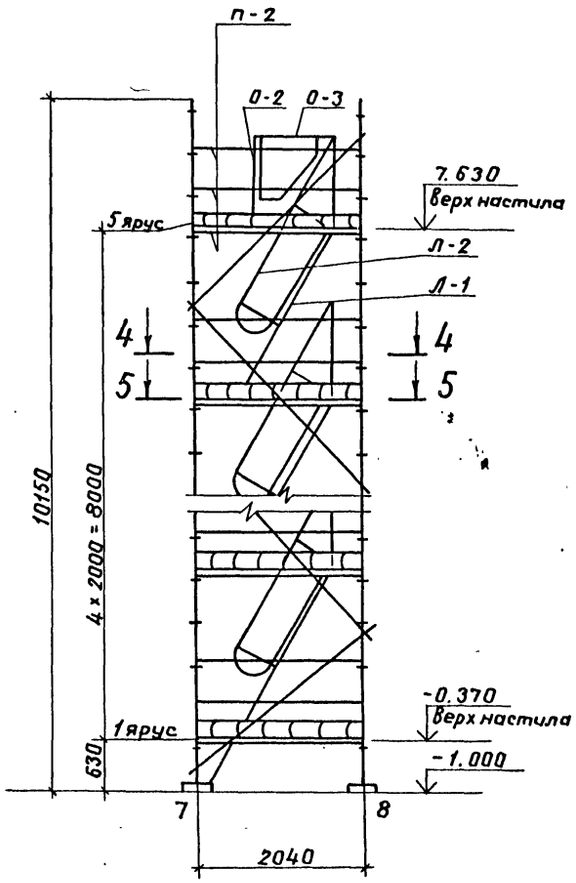

В местах пересечения горизонтальных раскосов с щитовым настилом, отверстия в настиле вырезать по месту.

				903-9-26.89-ТИ	
Привязан	ГИП	Попова	12.01.92	Бак-аккумулятор для горячей воды объемом 400 куб.м	Стадия: РП; Лист: 43; Листов:
	Н.контр.	Коржихина	12.01.92		
	Нач.отд	Иков	1.01.92		
	Гл.техн	Горбачев	1.01.92		
Инв.№	Рук.гр.	Новикова	1.01.92	Схема установки стоечных лесов. Установка щитового настила. Узел крепления молниеотвода. Узел V. Сечения 3-3 ... 6-6	ВНИПИ ТЕПЛОПРОЕКТ
	Вед.инж	Арзамасова	1.01.92		
	Инж.	Лазарева	1.01.92		

Инв.№ подл. | Подпись и дата | Взам.инв.№

24156-05 45

Формат А1

Альбом 5

III

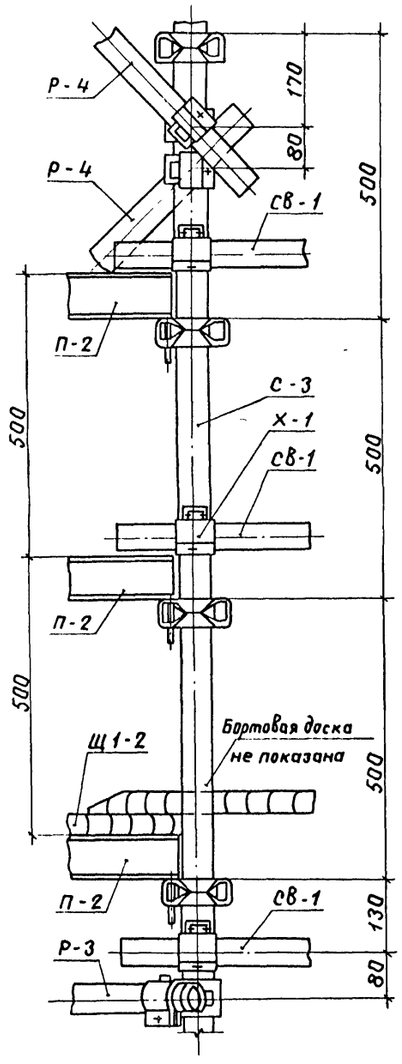

II

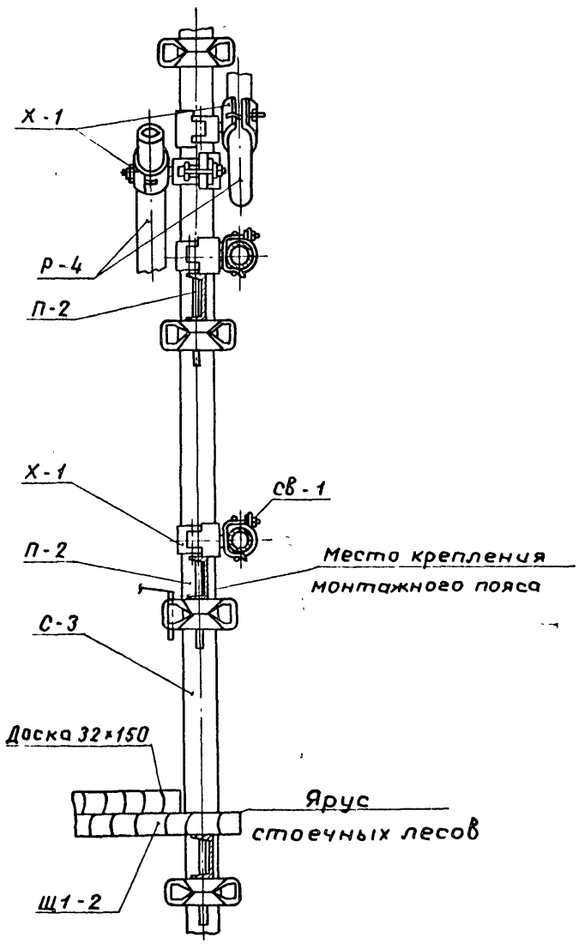

IV

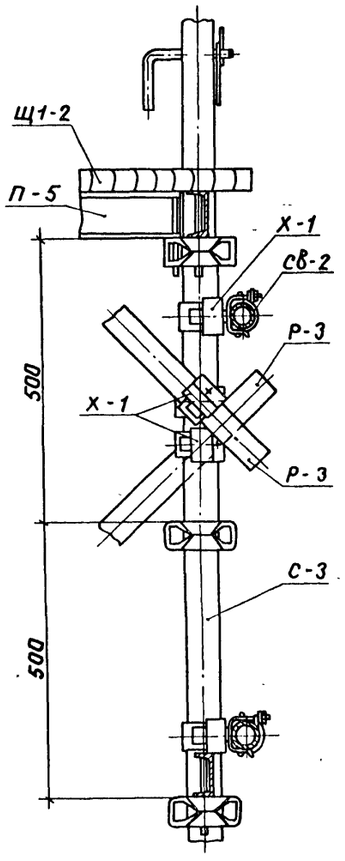

I

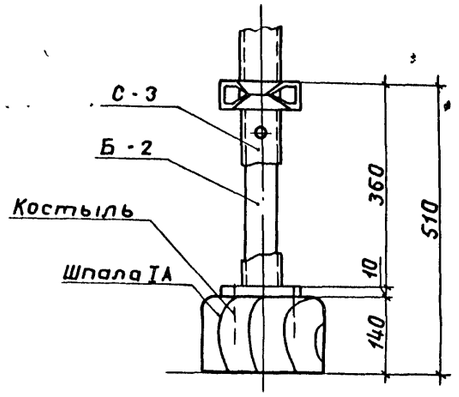

					903-9-26.89-ТИ
	ГИП	Попова		12.01.14	
привязан	Н.контр.	Коржихина		12.01.14	Бак-аккумулятор для горячей воды объемом 400 куб.м
	Нач.отд	Иков		1.01.11	Стадия: РП; Лист: 44; Листов:
	Гл.техн	Горбачев		1.01.11	
	Рук.гр	Новикова		1.01.11	Схема установки стоечных лесов. Узлы I ... IV
	Вед.инж	Арзамасова		1.01.11	ВНИПИ ТЕПЛОПРОЕКТ
Инв.№	Инж	Лазарева		1.01.11	

Инв.№подл | Подпись и дата | Взам.инв.№

24156-05 46 Ф...

Альбом 5

Основание	Наименование работы	Состав бригады (звена)	Единица изм.	Объем работы	На единицу измерения: Н. Вр., чел.-ч.	На единицу измерения: Расценка руб. коп.	На весь объем: Трудоемкость, чел.-дн.	На весь объем: Сумма, руб. коп.
	Основные работы							
ЕНиР 1986 §Е11-6 №4а	Изоляция цилиндрической стенки бака-аккумулятора матрацами высотой до 2,5 м	4р-1,3р-1,2р-1	м²	42,0	0,39	0-27,7	2,0	11-63
То же, к-1,1 (Ву-1)	То же, высотой свыше 2,5 м	То же	м²	167,0	0,43	0-30,5	8,8	50-94
ЕНиР 1986 §Е11-6 №4а	Изоляция отдельных участков матами минераловатными прошивными с обкладкой из проволочной сварной сетки с квадратными ячейками №12,5/0,5	4р-1 3р-1; 2р-1	м²	21,0	0,39	0-27,7	1,0	5-82
ЕНиР 1986 §Е11-19 т.3 №1	Покрытие поверхности изоляции заготовками из профилированных алюминиевых листов, высотой до 2,5 м	4р-1,3р-1	м²	42,0	0,65	0-48,4	3,3	20-33
То же, к-1,1 (Ву-1)	То же, высотой свыше 2,5 м	То же	м²	167,0	0,71	0-53,2	14,5	88-84
ЕНиР 1986 §Е11-19 т.3 №1	Покрытие отдельных участков заготовками из алюминиевых листов	4р-1,3р-1	м²	21,0	0,65	0-48,4	1,7	10-16
	Итого						31,3	187-72
	Вспомогательные работы							
ЕНиР 1987 §Е1-6 №17а,б,в,е к-0,75 (ПР-2)	Разгрузка и подъем теплоизоляционных материалов и элементов лесов краном ГМКП-320	Машинист 4р-1 Такелажник 2р-2	100 т	0,18	39,4	30-72	0,9	5-53
НИС-30 Проект параграфа норм времени и расценки №1	Установка стоечных лесов	Монтажник 4р-1,3р-2,2р-1	м² верт. проекции	335,0	0,5	0-35,4	20,4	118-59
То же №2	Разборка стоечных лесов	Монтажник 4р-1,3р-2,2р-1	м² верт. проекции	335,0	0,26	0-18,4	10,6	61-64
	Итого						31,9	185-76
	Итого на монтаже						63,2	373-48
	Работы в мастерских							
ЕНиР 1986 §Е11-47 №16	Изготовление матрацев из матов минераловатных	2р-1	м²	209,0	0,55	0-37,1	14,0	77-54
ЕНиР 1986 §11-69 (применительно)	Изготовление скоб для навешивания матрацев	3р-1	100 шт	2,4	0,22	0-15,4	0,1	0-37
ЕНиР 1986 §11-54 т.3 №1	Изготовление заготовок покрытия из алюминиевых листов	4р-1,3р-1	м²	230	0,14	0-10,4	3,9	23-92
	Итого						18,0	101-83
	Всего						81,2	475-31

Основные работы и работы в мастерских выполняют термоизолировщики.

Объем работы принят согласно ведомости объемов теплоизоляционных работ, помещенной на листе 13.

Привязан

Инв. №

ГИП	Попова		1.01.91
Н.контр.	Коржихина		1.01.91
Нач.отд.	Икав		1.01.91
Гл.техн.	Горбачев		1.01.91
Рук.гр.	Новикова		1.01.91
Ст.инж.	Корелева		1.01.91
Инж.	Попова		1.01.91

903-9-26.89-ТИ

Бак-аккумулятор для горячей воды объемом 400 куб.м

Стадия	Лист	Листов
РП	45	

Калькуляция трудовых затрат при изоляции стенки матрацами

ВНИПИ ТЕПЛОПРОЕКТ

Инв.№ подл. | Подпись и дата | Взам. инв.№

Альбом 5

Наименование работы	Объем работы: Единица измерения	Объем работы: Количество	Трудоемкость, чел.-дн.	Потребные машины: Наименование	Потребные машины: Количество	Продолжительность, день	Количество смен	Число рабочих в смену	Состав бригады: Профессия	Состав бригады: Разряд	Состав бригады: Количество, чел.	График работы (Порядковые дни работы)
Приварка закладных деталей для крепления изоляции												Выполняет монтажная организация
Вспомогательные работы												
Разгрузка и подъем теплоизоляционных материалов и элементов лесов краном ГМКП-320	100 т	0,18	0,9	Кран ГМКП-320	1	0,3	1	3	Машинист	4	1	
									Такелажник	2	2	
Установка стоечных лесов	м² верт проекции	335	20,4			5,1	1	4	Монтажник	4	1	4 чел. 5,1 дн.
										3	2	
Разборка стоечных лесов	м² верт проекции	335	10,6			2,6	1	4		2	1	4 чел. 2,6 дн.
Основные работы												
Изоляция цилиндрической стенки матрацами из матов минераловатных	м²	209,0	10,8									
Изоляция матами минераловатными прошивными с обкладкой из проволочной сварной сетки	м²	21,0	1,0						Термоизолировщик	4	2	
Покрытие поверхности изоляции заготовками из профилированных алюминиевых листов	м²	209,0	17,8	31,3	—	—	6,3	1	5		3	2	5 чел. 6,3 дн.
Покрытие отдельных участков заготовками из алюминиевых листов	м²	21,0	1,7								2	1	
Работы в мастерских												
Изготовление матрацев из матов минераловатных	м²	209,0	14,0						Термоизолировщик	4	1	
Изготовление заготовок покрытия из алюминиевых листов	м²	230,0	3,9	18,0	—	—	6,0	1	3		3	1	3 чел. 6,0 дн.
Изготовление скоб для навешивания матрацев	шт	240	0,1								2	1	

1. Разборку лесов производить после окончания изоляции крыши.
2. График производства работ выполнен на основании калькуляции трудовых затрат.

Профессиональный и квалификационный состав исполнителей

Наименование профессий	Квалификация, разряд	Количество, чел.
Основные работы		
Термоизолировщик	4	2
То же	3	2
"	2	1
Вспомогательные работы		
Монтажник	4	1
То же	3	2
"	2	1

Наименование профессий	Квалификация, разряд	Количество, чел.
Разгрузка и подъем материалов		
Машинист	4	1
Такелажник	2	2

Привязан

Инв. №

ГИП	Попова		12.01.88
Н.контр	Коржихина		12.01.88
Нач отд	Иков		8.01.88
Гл техн	Горбачев		8.01.88
Рук ер.	Новикова		8.01.88
Ст инж	Королева		8.01.88
Инж.	Попова		8.01.88

903-9-26.89-ТИ

Бак-аккумулятор для горячей воды объемом 400 куб.м

График производства работ при изоляции стенки матрацами

Стадия	Лист	Листов
РП	46	

ВНИПИ ТЕПЛОПРОЕКТ

24156-05 48 Формат А2

Инв. № подл. | Подпись и дата | Взам. инв. №

Альбом 5

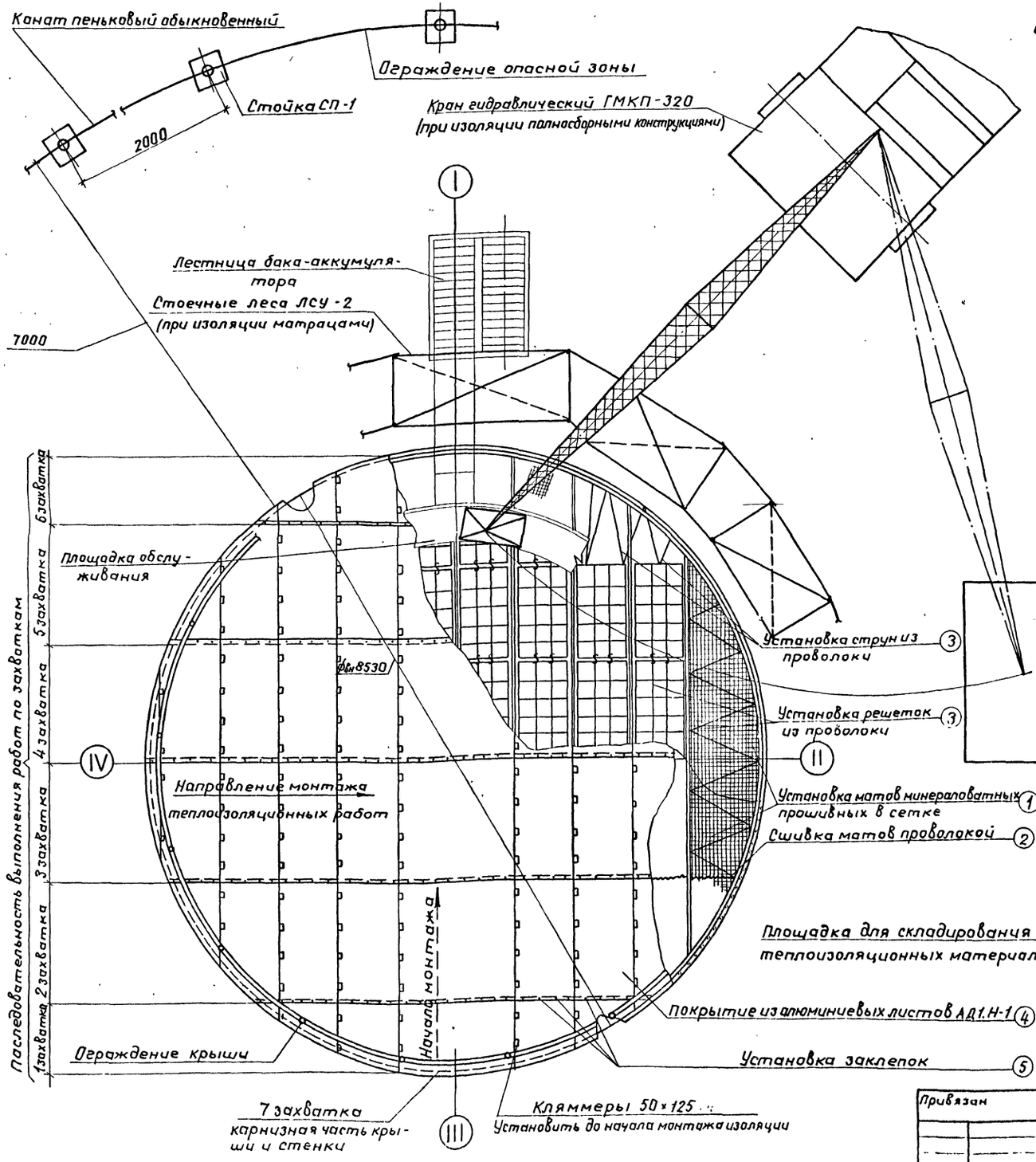

Схема подъема защитного покрытия пакетом (для изоляции стенки)

Количество листов в пакете - 5 шт
Масса листов АД1.Н-1 - 50 кг

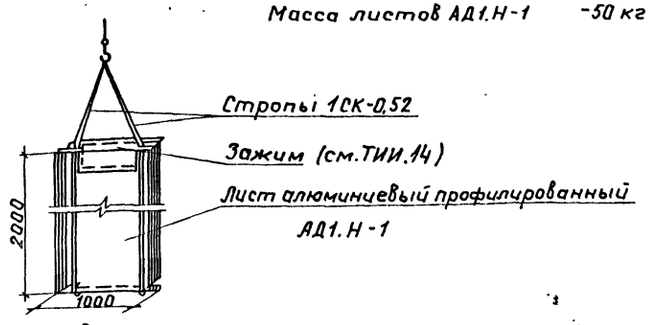

Схема подачи защитного покрытия на крышу

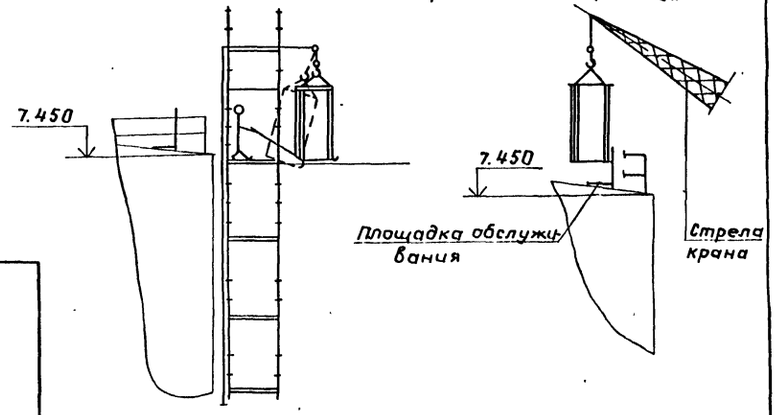

При изоляции матрацами со стоечных лесов ЛСУ-2

При изоляции полносборными конструкциями

1. Указания по организации работ см. лист 4.
2. Показатели работ по крыше см. лист 48.
3. Профессиональный и квалификационный состав исполнителей см. лист 49.
4. Последовательность выполнения работ по процессам на чертеже обозначены ①...⑤.
5. Люки на крыше условно не показаны (см. лист 24).

					903-9-26.89-ТИ	
ГИП	Попова		12.01.91			
Н.контр	Коржикина		12.01.91	Бак-аккумулятор для горячей воды объемом 400 куб.м	Стадия: РП	Лист: 47	Листов:
Нач.отд	Иков		1.01.91			
Гл.техн	Горбачев		1.01.91			
Рук.гр.	Новикова		1.01.91	Схема организации работ по монтажу изоляции крыши	ВНИПИ ТЕПЛОПРОЕКТ	
Вед.инж	Арзамасова		1.01.91			
Инж.	Лазарева		1.01.91			

Привязан

Инв. № подл. | Подпись и дата | Взам. инв. №

Альбом 5

Калькуляция трудовых затрат

Основание	Наименование работы	Состав бригады (звена)	Единица изм.	Объем работы	На единицу измерения: Н. вр., чел.-ч	На единицу измерения: Расценка, руб. коп.	На весь объем: Трудоемкость, чел.-дн.	На весь объем: Сумма, руб. коп.
	Изготовление, установка и приварка конструкций для крепления изоляции *							
ЕНиР 1986 §Е11-6 №4а; К-11 (ВЧ-1); К-1,3 (ВЧ-8); К-0,75 (ВЧ-9)	Основные работы Изоляция матами минераловатными прошивными в сетке проволочной сварной с квадратными ячейками № 12,5/0,5	Термоизолировщик 4р-1, 3р-1, 2р-1	м²	65,0	0,42	0-29,7	3,3	19-30
ЕНиР 1986 §Е11-18 №2в К-0,5 К-1,1 (ВЧ-1); К-1,3 (ВЧ-8)	Установка каркаса из проволоки	Термоизолировщик 3р-1	м²	40,0	0,29	0-20	1,4	8-00
ЕНиР 1986 §Е11-19 ТЗ №1 К-1,1 (ВЧ-1); К-1,3 (ВЧ-8)	Покрытие поверхности изоляции заготовками из алюминиевого листа	Термоизолировщик 4р-1, 3р-1	м²	65,0	0,93	0-69,2	7,4	44-98
	Итого:						12,1	72-28
ЕНиР 1987 §1-6 №17а,б,в,г К-0,75 (ПР-2)	Вспомогательные работы Разгрузка и подъем материалов краном ГМКП-320	Машинист 4р-1 Такелажник 2р-2	100 т	0,004	39,4	30-72	0,1	0-12
	Итого на монтаже:						12,2	72-40
ЕНиР 1986 §Е11-54 т.3 №1	Работы в мастерских Изготовление заготовок покрытия из алюминиевого листа	Термоизолировщик 4р-1, 3р-1	м²	65,0	0,14	0-10,4	1,1	6-76
	Всего:						13,3	79-16

График производства работ

Наименование работы	Объем работы: Единица измерения	Объем работы: Количество	Трудоемкость, чел.-дн.	Потребные машины: Наименование	Потребные машины: Количество	Продолжительность, день	Количество смен	Число рабочих в смену, чел.	Состав бригады: Профессия	Разряд	Количество, чел.	Порядковые дни работ: 1	2	3	4	5	6
Изготовление, установка и приварка конструкций для крепления изоляции *																	
Разгрузка и подъем материалов	м³	3,6	0,1	Кран ГМКП-320	1	0,1	1	3	Машинист Такелажник	4 2	1 2						
Работы в мастерских по изготовлению заготовок покрытия из алюминиевого листа	м²	65	1,1			0,5	1	2	Термоизолировщик	4 3	1 1	2 чел. 0,5 дн.					
Изоляция матами минераловатными прошивными в сетке проволочной сварной с квадратными ячейками № 12,5/0,5	м²	65	3,3			4	1	3	Термоизолировщик	4 3 2	1 1 1		3 чел. 4 дн.				
Установка каркаса из проволоки	м²	40	1,4														
Покрытие поверхности изоляции заготовками из алюминиевого листа	м²	65	7,4														

* Работы выполняет монтажная организация

Профессиональный и квалификационный состав исполнителей

Наименование профессий	Квалификация, разряд	Количество, чел.
Термоизолировщик	4	1
То же	3	1
"	2	1
Машинист	4	1
Такелажник	2	2

Объем работы принят согласно ведомости объемов теплоизоляционных работ, помещенной на листе 13.

Привязан

Инв. №

ГИП	Попова			903-9-26.89-ТИ
Н. контр.	Коржичина		12.88	
Нач. отд.	Иков		12.88	Бак-аккумулятор для горячей воды объемом 400 куб.м
Гл. техн.	Горбачев		12.88	РП 48
Рук. гр.	Новикова		12.88	Калькуляция трудовых затрат и график производства работ по монтажу изоляции крыши
Ст. инж.	Королева		12.88	ВНИПИ ТЕПЛОПРОЕКТ
Инж.	Попова		12.88	

Инв. № подл. | Подпись и дата | Взам. инв. №

Альбом

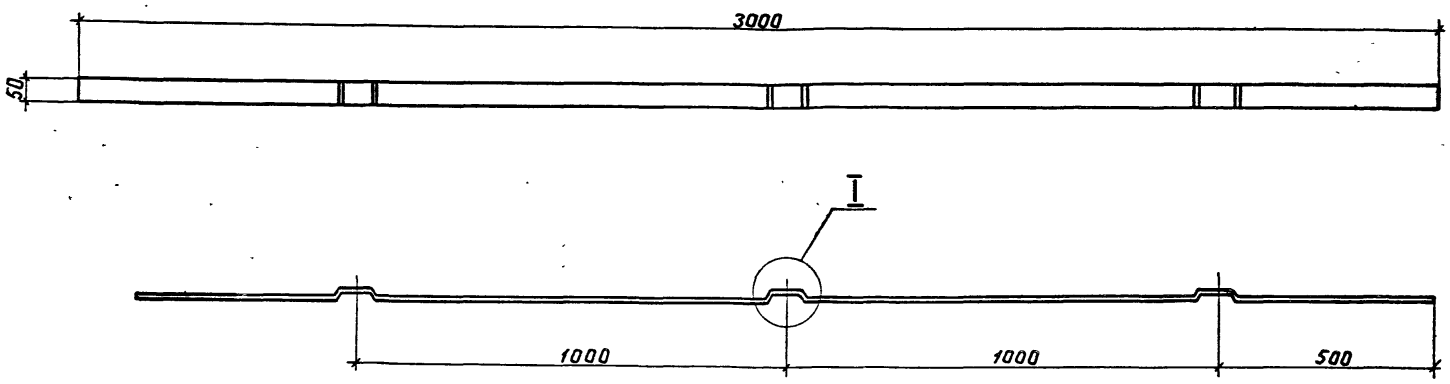

I
М 1:1

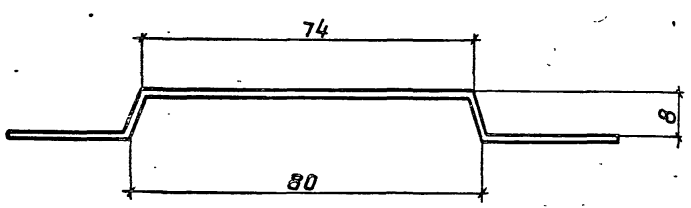

Покрытие - лак БТ-577 гост 5631-79.

Привязан				
	ГИП	Попова		15.01.89
	Н.контр.	Чернова		16.01.89
	Нач.отд.	Дибровенко		13.01.89
	Рук.гр.	Лисенкова		12.01.89
	Ст.инж.	Храпова		10.01.89
Инв. №	Ст.инж.	Горбушина		6.01.89

903-9-26 . 89 - ТИИ.01

Элемент бандажа Б-1

Стадия	Масса	Масштаб
РП	2,4	1:10
Лист	Листов 1	

Лента 2×50 Б Ст3пс ГОСТ 6009-74

ВНИПИ ТЕПЛОПРОЕКТ

Инв.№ подл. | Подпись и дата | Взам.инв.№

Формат А3

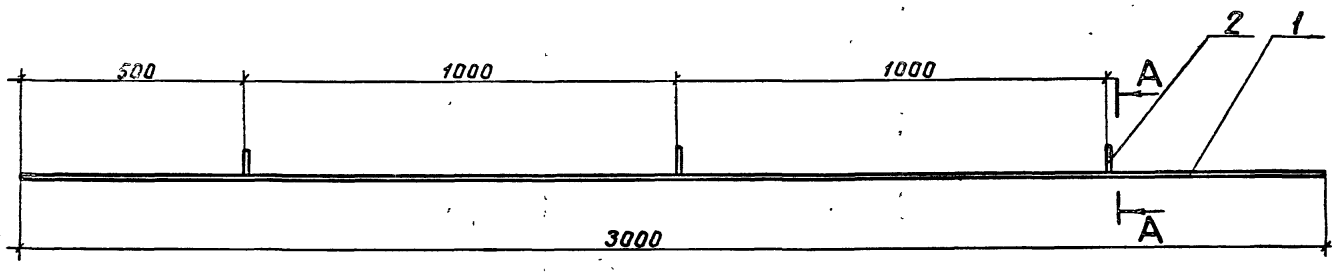

Формат	Зона	Поз.	Обозначение	Наименование	Кол.	Примечание
				Детали		
БЧ		1	ТИИ.22	Полоса		
				Лента 3×30 Б Ст3пс		
				гост 6009-74		
				L = 3000	1	2,12 кг
БЧ		2	ТИИ.23	Ребро		
				Лента 3×30 Б Ст3пс		
				гост 6009-74	3	0,04 кг

А-А
М 1:1

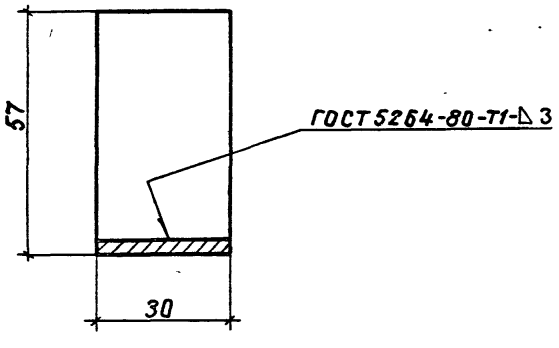

Покрытие - лак БТ-577 гост 5631-79.

Привязан				
	ГИП	Попова		14.01.89
	Н.контр.	Чернова		13.01.89
	Нач.отд.	Дибровенко		12.01.89
	Рук.гр.	Лисенкова		9.01.89
	Ст.инж.	Храпова		6.01.89
Инв. №	Ст.инж.	Горбушина		4.01.89

903-9-26 . 89 - ТИИ.02

Элемент бандажа Б-2

Стадия	Масса	Масштаб
РП	2,24	1:10
Лист	Листов 1	

ВНИПИ ТЕПЛОПРОЕКТ

Инв.№ подл. | Подпись и дата | Взам.инв.№ 21436-05 51

Формат А3

Альбом 5

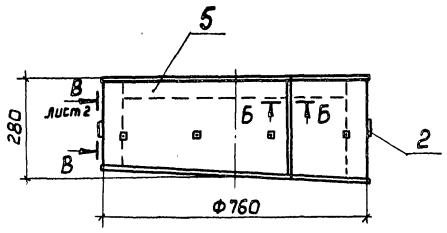

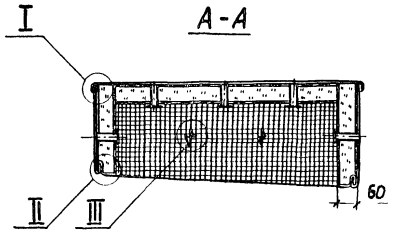

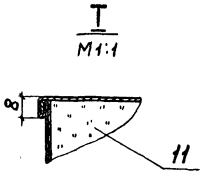

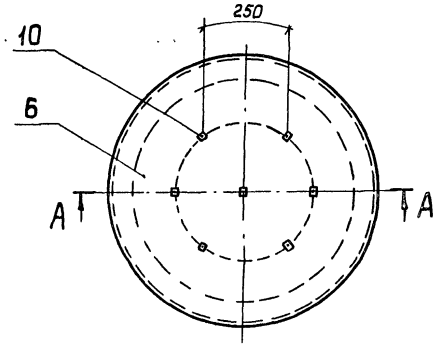

II
М1:1

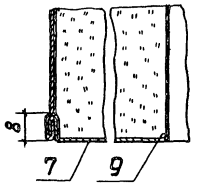

Поз. 2
М1:1

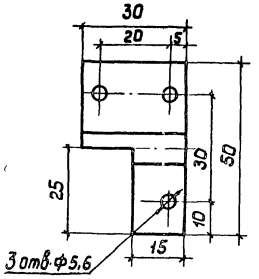

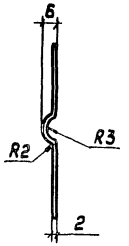

III
М1:1

Поз. 3 - зеркальное отражение
остальное - см. поз. 2

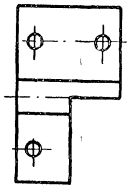

Б-Б
М1:1

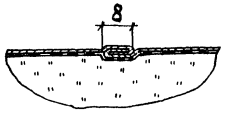

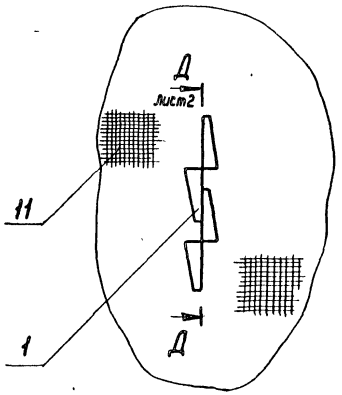

Формат	Зона	Поз.	Обозначение	Наименование	Кол.	Примечание
				Детали		
БЧ		1	ТИИ.24	Шплинт		
				Лист АД1.Н-1 ГОСТ 21631-76	16	0,01 кг
БЧ		2	ТИИ.25	Скоба		
				Лента 2к-3 Б Ст3пс ГОСТ 6009-74	1	0,029 кг
БЧ		3	ТИИ.26	Скоба		
				Лента 2к-3 Б Ст3пс ГОСТ 6009-74	1	0,029 кг
БЧ		4	ТИИ.27	Подкладка		
				Лист АД1.Н-1 ГОСТ 21631-76	2	0,026 кг
БЧ		5	ТИИ.28	Стенка боковая		
				Лист АД1.Н-1 ГОСТ 21631-76	0,61 м²	2,71 кг
БЧ		6	ТИИ.29	Стенка торцовая		
				Лист АД1.Н-1 ГОСТ 21631-76	0,49 м²	2,71 кг
БЧ		7	ТИИ.30	Стенка торцовая		
				Лист АД1.Н-1 ГОСТ 21631-76	0,34 м²	2,71 кг
БЧ		8	ТИИ.31	Ручка		
				Проволока 5-О-Ч		
				ГОСТ 3282-74 L=330	2	0,154 кг
БЧ		9	ТИИ.32	Сшивка		
				Проволока 0,8-О-Ч		
				ГОСТ 3282-74	10 м	0,004 кг
				Стандартные изделия		
		10		Заклепка СТД 984		
				ТУ 36-1598-77	28	
				Материалы		
		11		Маты минераловатные		
				прошивные в сетке прово-		
				лочной сварной с квадрат-		
				ными ячейками № 12,5-0,5		
				М25 2-100 толщиной 70		
				ГОСТ 21880-86	0,07 м³ / 0,06 м²	

Привязан

Инв. № подл.

ГИП	Попова		13.01.89
Н. контр.	Чернова		13.01.89
Нач. отд.	Дибравенко		13.01.89
Рук. гр.	Лисенкова		13.01.89
Ст. инж.	Храпова		13.01.89
Ст. техн.	Иванов		13.01.89

903-9-26.89-ТИИ.03

Футляр

Стадия	Масса	Масштаб
РП	12,5	1:10
Лист 1	Листов 2	

ВНИПИ ТЕПЛОПРОЕКТ

24156-05 52

Формат А2

Альбом 5

Вид В-В
М 1:2

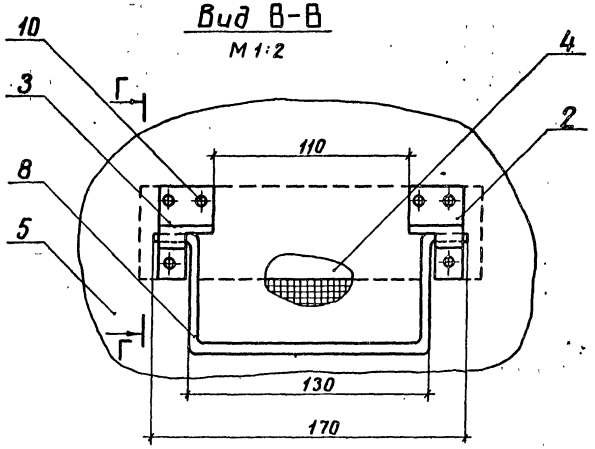

Поз. 6 развёртка

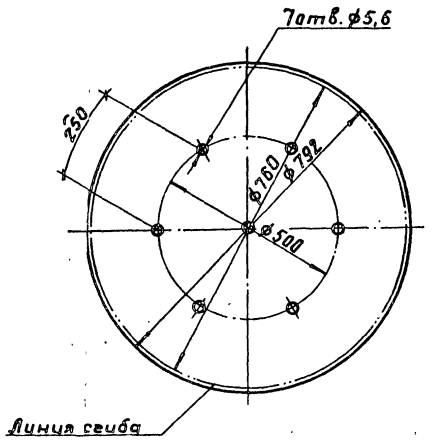

Поз. 7 развёртка

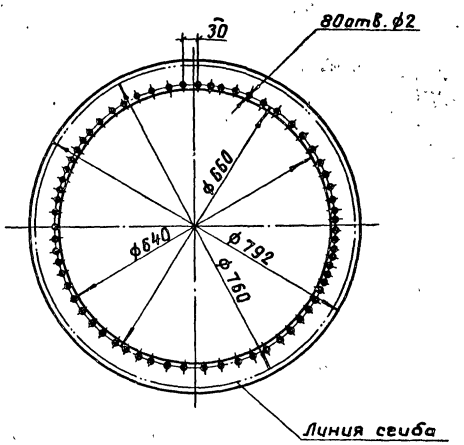

Г-Г
М 1:2

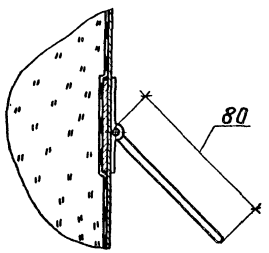

Д-Д
М 1:2

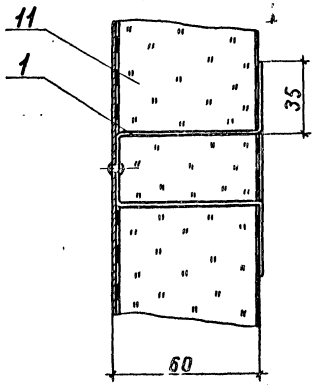

Поз. 5 развёртка

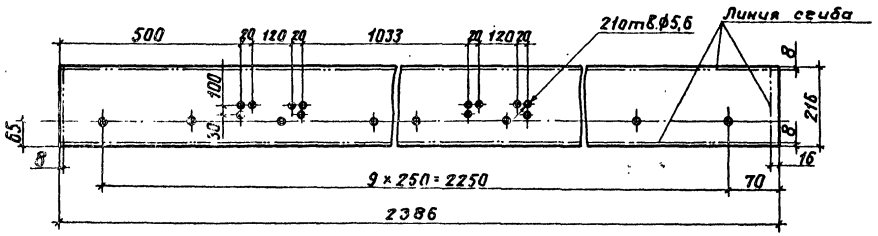

Поз. 4
М 1:1

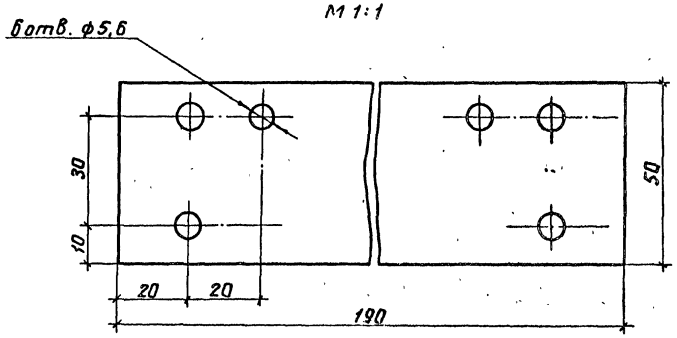

Поз. 1 развёртка
М 1:2

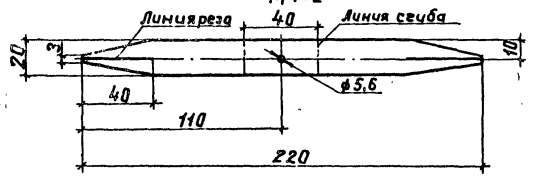

Инв. № подл. | Подпись и дата | Взам. инв. №

Альбом 5

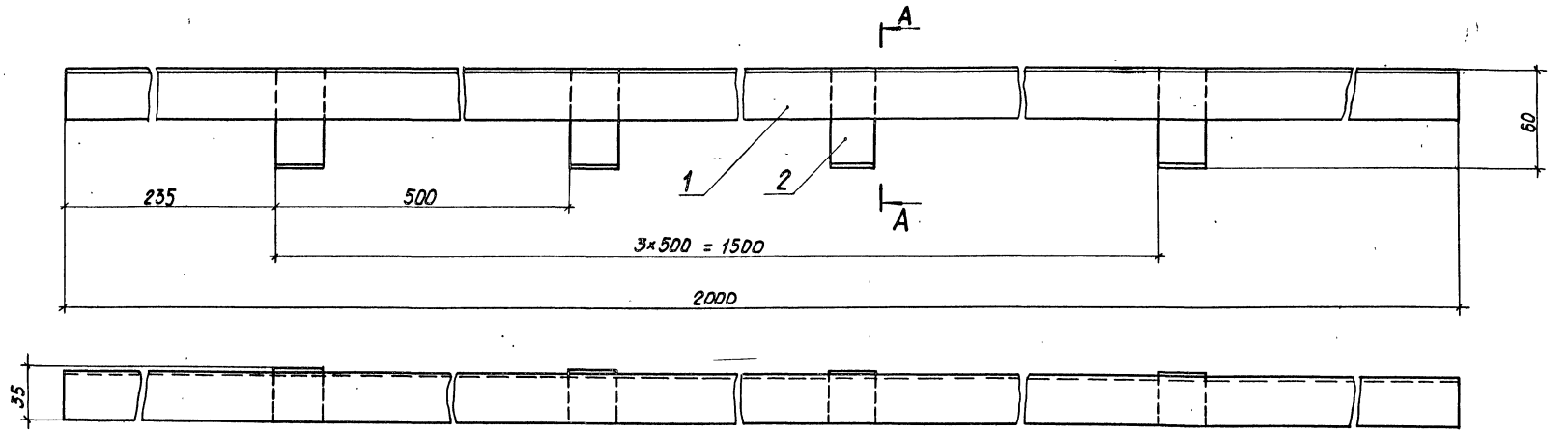

А-А
М1:1

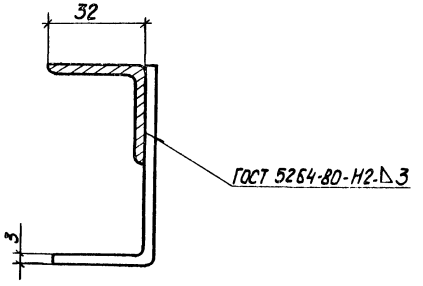

Поз. 2
М1:1

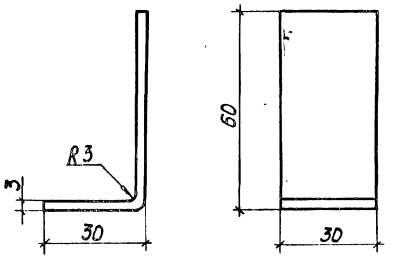

Формат	Зона	Поз.	Обозначение	Наименование	Кол.	Примечание
				Детали		
Б4		1	ТИИ.33	Направляющая		
				Уголок 32×32×3-В ГОСТ 8509-86		
				Ст3сп3-1 ГОСТ 535-79		
				L = 2000	1	2,91кг
Б4		2	ТИИ.34	Лапка		
				Лента 3×30 БСт 3пс		
				ГОСТ 6009-74 L = 90	4	0,067кг

Покрытие - лак БТ-577 ГОСТ 5631-79

ГИП	Попова		13.01.89
Н.контр.	Кочкова		12.01.89
Нач.отд.	Дубровенко		11.01.89
Рук.гр.	Лисенкова		11.01.89
Ст.инж.	Храпова		10.01.89
Ст.техн.	Иванов		11.01.89

903-9-26.89-ТИИ.04

Уголок направляющий

Стадия	Масса	Масштаб
РП	3,18	1:2
Лист	Листов 1	

ВНИПИ ТЕПЛОПРОЕКТ

Привязан

Инв. № подл. | Подпись и дата | Взам. инв. №

Инв. №

24156-05 54

Альбом 5

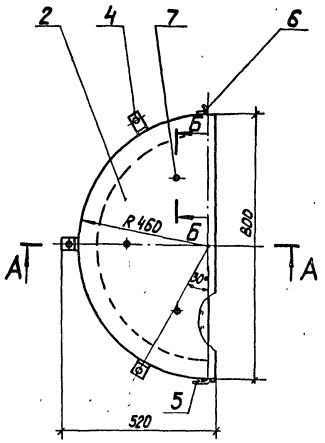

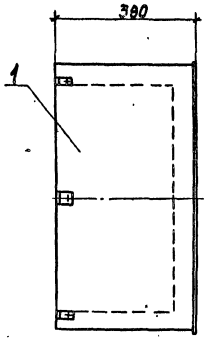

III
М 1:2

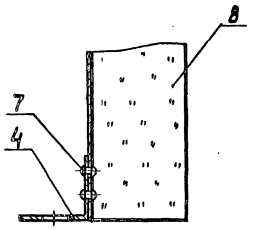

Б-Б
М1:2

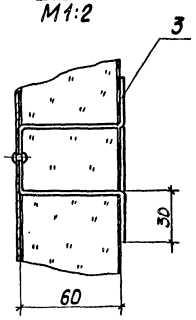

II
М 1:1

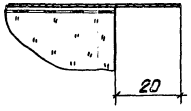

Поз. 2 развертка

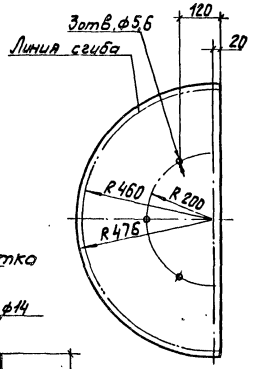

А-А

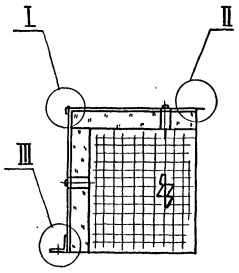

I
М 1:1

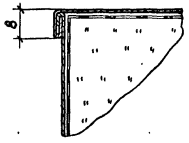

Поз. 4 развертка
М 1:2

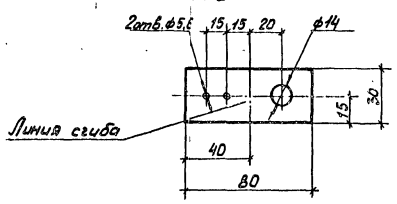

Поз. 1 развертка

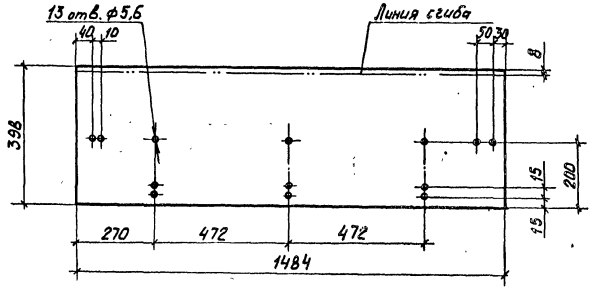

Поз. 3 развертка
М1:2

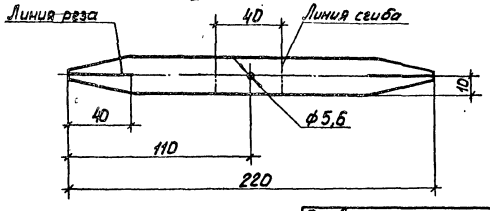

Формат	Зона	Поз.	Обозначение	Наименование	Кол.	Примечание
				Детали		
Б4	1		ТИИ.35	Стенка боковая		
				Лист АД1.Н-1		
				ГОСТ 21631-76	1	1,6 кг
Б4	2		ТИИ.36	Стенка торцовая		
				Лист АД1.Н-1		
				ГОСТ 21631-76	1	1 кг
Б4	3		ТИИ.37	Шплинт		
				Лист АД1.Н-1 ГОСТ21631-76	6	0,04 кг
Б4	4		ТИИ.38	Уголок		
				Лента 3х30Б Ст3пс ГОСТ6009-74	3	0,06 кг
А3	5		Серия 7.903.9-3.1-78	Замок	1	
А3	6		-82	Крючок	1	
				Стандартные изделия		
		7		Заклепка СТД 984		
				ТУ 36-1598-77	16	
				Материалы		
		8		Маты минераловатные прошивные в сетке проволочной сварной с квадратными ячейками № 12,5-0,5 М2Б2-100 толщиной 70		
				ГОСТ 21880-86	0,09 0,08	м3 м3

Привязан

Инв. №

ГИП	Попова		13.01.89
Н.контр.	Ключкова		12.01.89
Нач.отд.	Дубровенко		11.01.89
Рук.гр.	Лисенкова		8.01.89
Ст.инж.	Харпова		6.01.89
Ст.инж.	Горбушина		4.01.89

903-9-26.89-ТИИ.05

ПолуфутлярП-1

Стадия	Масса	Масштаб
РП	16,7	1:10
Лист	Листов 1	

ВНИПИ ТЕПЛОПРОЕКТ

Инв.№ подл. | Подпись и дата | Взам.инв.№

Альбом 5

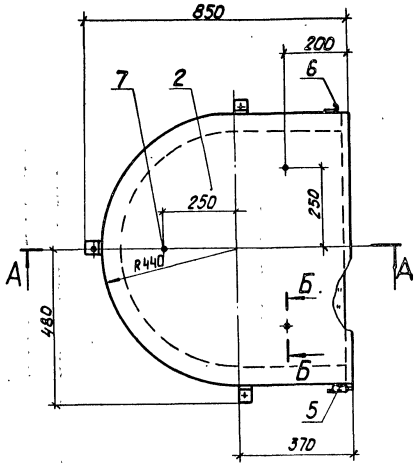

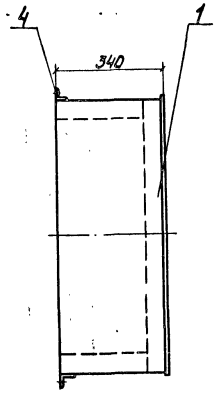

III
М 1:2

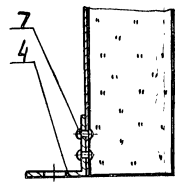

Б-Б
М 1:2

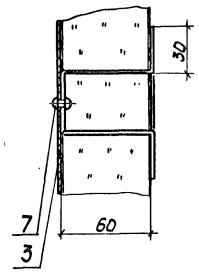

Поз. 3 развертка
М 1:2

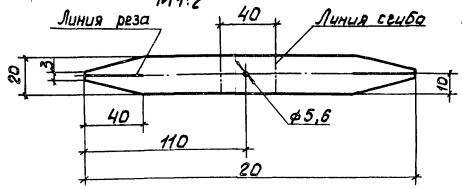

Поз. 4 развертка
М 1:2

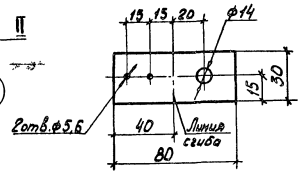

А-А

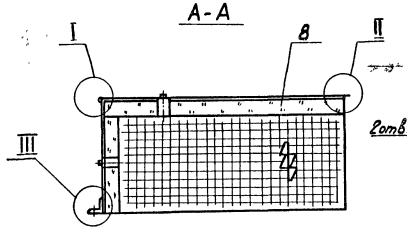

Поз. 1 развертка

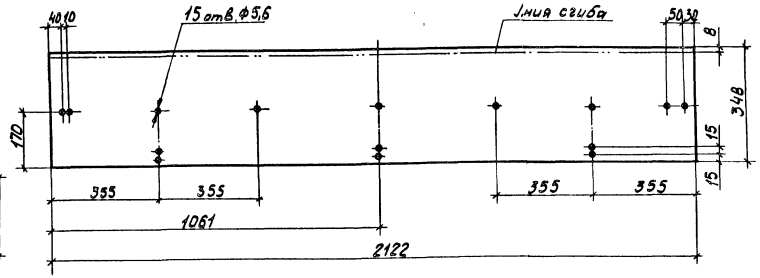

Поз. 2 развертка

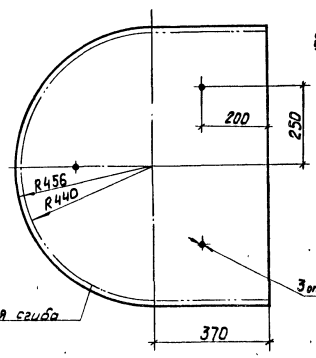

I
М 1:1

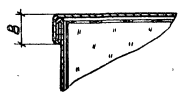

II
М 1:1

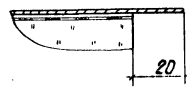

Формат	Зона	Поз.	Обозначение	Наименование	Кол.	Примечание
				Детали		
Б4		1	ТИИ.39	Стенка боковая		
				Лист А Д1.Н-1		
				ГОСТ 21631-76	1	2,0 кг
Б4		2	ТИИ.40	Стенка торцовая		
				Лист А Д1.Н-1		
				ГОСТ 21631-76	1	4,6 кг
Б4		3	ТИИ.41	Шплинт		
				Лист А Д1.Н-1 ГОСТ 21631-76	8	0,04 кг
Б4		4	ТИИ.42	Уголок		
				Лента 3×30 Б Ст 3пс		
				ГОСТ 6009-74	3	0,06 кг
А3		5	Серия 7.903.9-3.1-78	Замок	1	
А3		6	-82	Крючок	1	
				Стандартные изделия		
		7		Заклепка СТД 984		
				ТУ 36-1598-77	18	
				Материалы		
		8		Маты минераловатные прошивные в сетке проволочной сварной с квадратными ячейками № 12,5-0,5 м2Б2-100 толщиной 70		
				ГОСТ 21880-86	0,17 0,14	м³ м³

Привязан

Инв. №

ГИП	Попова		13.01.89
Н. контр.	Крючкова		12.01.89
Нач. отд.	Дубровенко		11.01.89
Рук. гр.	Лисенкова		11.01.89
Ст. инж.	Храпова		10.01.89
Ст. инж.	Грабушина		11.01.89

903-9-26.89-ТИИ.06

Полуфутляр П-2

Стадия	Масса	Масштаб
РП	18,8	1:10
Лист	Листов 1	

ВНИПИ ТЕПЛОПРОЕКТ

Инв. № подл. | Подпись и дата | Взам. инв. №

Альбом 5

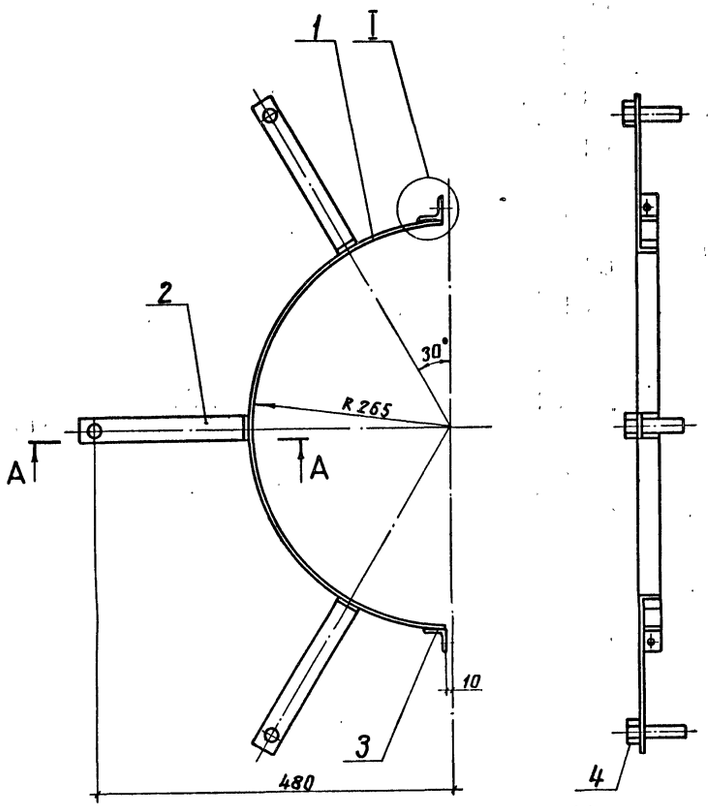

А-А
М 1:2

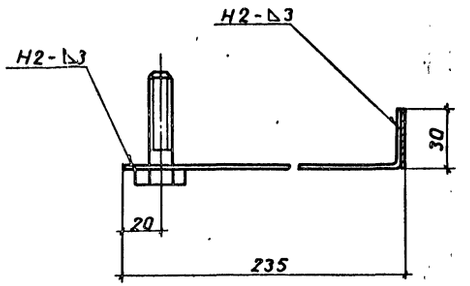

I
М1:1

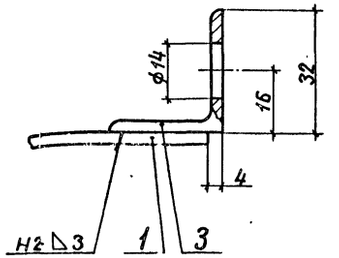

Поз. 2
М 1:2

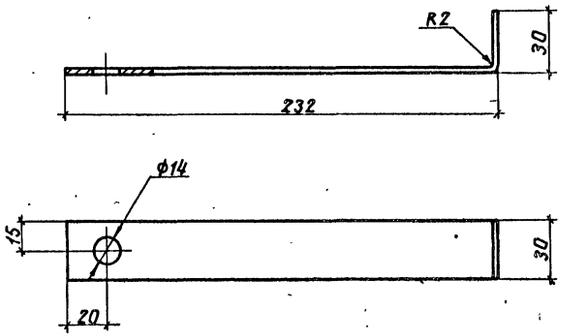

Формат	Зона	Поз.	Обозначение	Наименование	Кол.	Примечание
				Детали		
БЧ		1	ТИИ.43	Элемент бандажа		
				Лента 3×30Б Ст3пс		
				ГОСТ 6009-74		
				L = 807	1	0,57кг
БЧ		2	ТИИ.44	Лапка		
				Лента 3×30Б Ст3пс		
				ГОСТ 6009-74		
				L = 260	3	0,18кг
БЧ		3	ТИИ.45	Упор		
				Уголок 32×32×3-В ГОСТ 8509-86 Ст3сп3-1 ГОСТ 535-79		
				L=30	2	0,09кг
				Стандартные изделия		
		4		Болт М12×50.36.019		
				ГОСТ 7798-70	3	

1. Покрытие - лак БТ-577 ГОСТ 5631-79.
2. Сварные швы по ГОСТ 5264-80.

Инв.№подл. | Подпись и дата | Взам. инв.№

Привязан

Инв. №

ГИП	Попова		14.7.87
Н.контр	Чернова		14.7.87
Нач.отд	Дибровенко		14.7.87
Рук.гр	Лисенкова		14.7.87
Ст.инж	Храпьва		14.7.87
Ст.инж	Горбунчина		14.7.87

903-9-26.89-ТИИ.07

Элемент стяжного бандажа Б-3

Стадия	Масса	Масштаб
РП	1,47	1:5
Лист	Листов 1	

ВНИПИ ТЕПЛОПРОЕКТ

24156-05 57 Ф-

Альбом 5

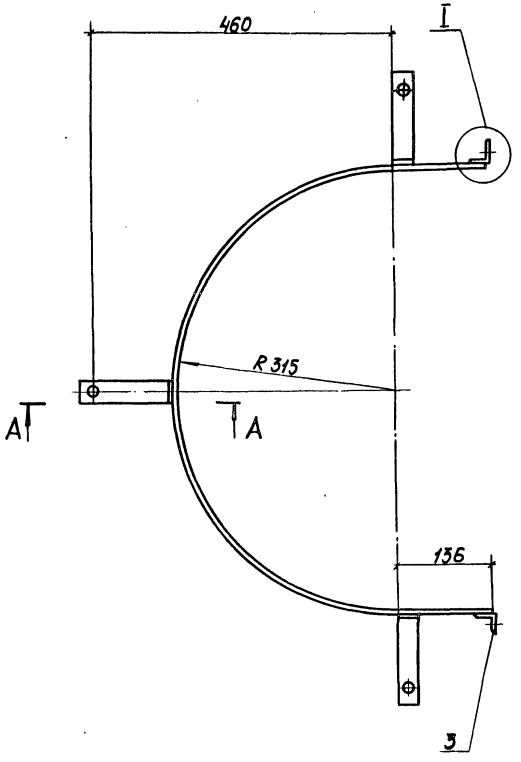

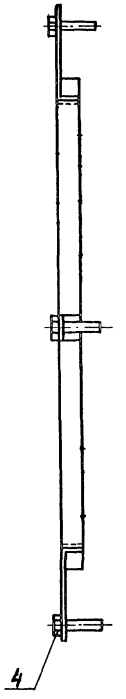

А - А
М 1:2

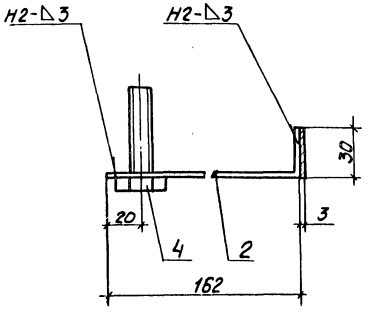

I
М 1:1

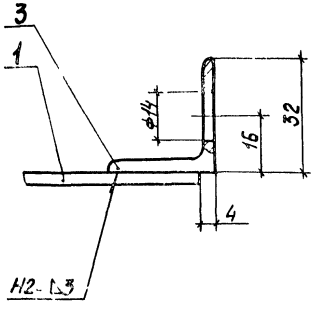

Поз. 2
М 1:2

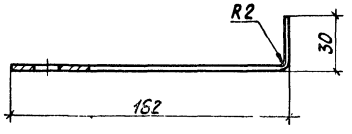

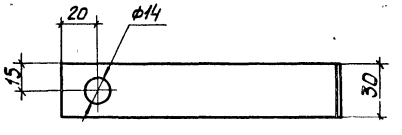

Формат	Зона	Поз.	Обозначение	Наименование	Кол.	Примечание
				Детали		
Б4		1	ТИИ.46	Элемент бандажа		
				Лента 3×30Б Ст 3пс		
				ГОСТ 6009-74		
				L = 1264	1	0,89кг
Б4		2	ТИИ.47	Лапка		
				3×30Б Ст 3пс		
				ГОСТ 6009-74		
				L = 190	3	0,13 кг
Б4		3	ТИИ.48	Упор		
				Уголок 32×32×3-В ГОСТ 8509-86 Ст 3сп 3-1 ГОСТ 535-79		
				L=30	2	0,09кг
				Стандартные изделия		
		4		Болт М12×50.36.019 ГОСТ 7798-70	3	

1. Покрытие - лак БТ-577 ГОСТ 5631-29
2. Сварные швы по ГОСТ 5264-80.

Привязан	ГИП	Попова	
	Н контр.	Крючкова	
	Нач. отд.	Дубровина	
	Рук. гр.	Лисенкова	
	Ст. инж.	Храпова	
	Ст. инж.	Горбушина	

903-9-26 . 89 - ТИИ.08

Элемент стяжного бандажа левый Б-4

Стадия	Масса	Масштаб
РП	1,57	1:5
Лист	Листов 1	

ВНИПИ ТЕПЛОПРОЕКТ

Инв. № подл. | Подпись и дата | Взам. инв. №

Альбом 5

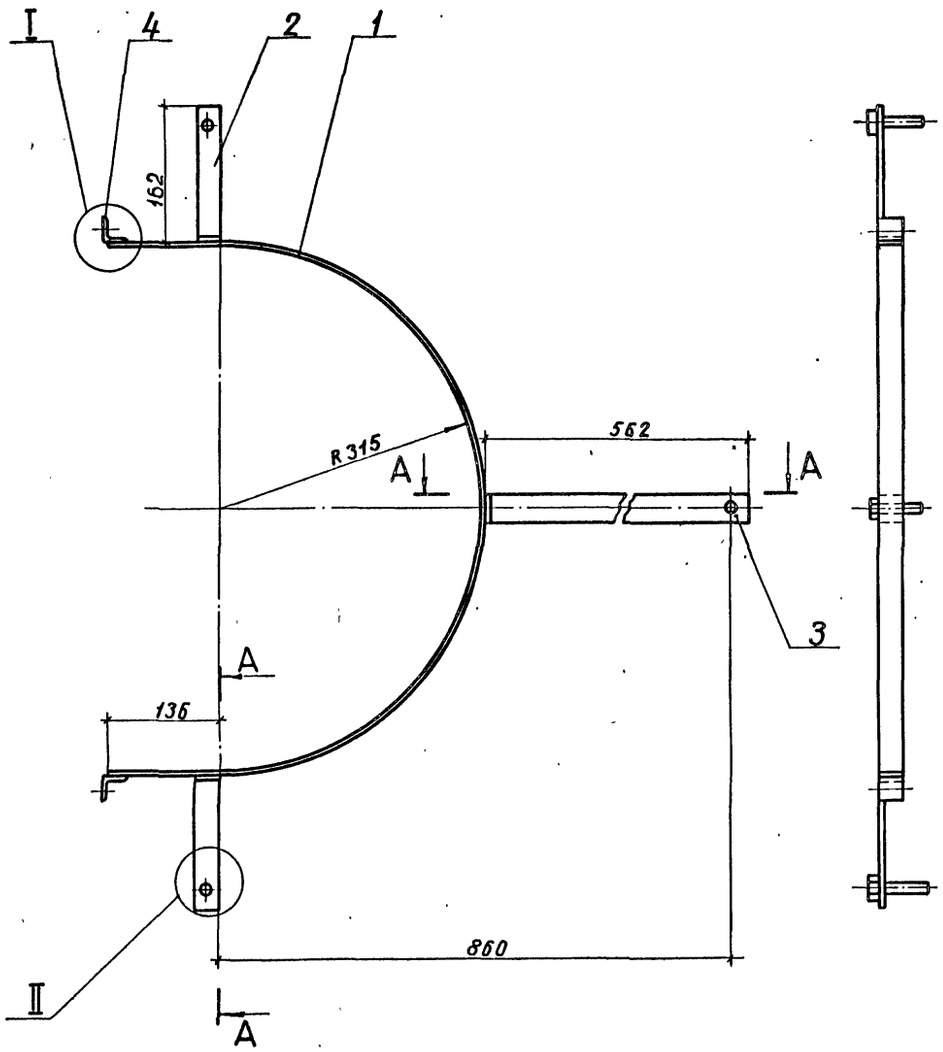

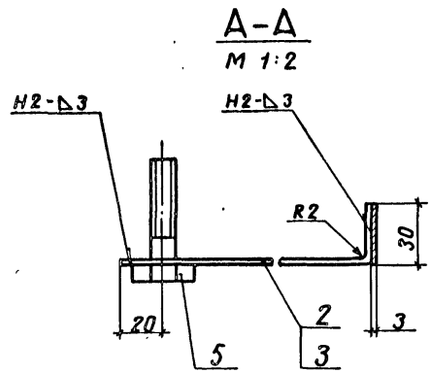

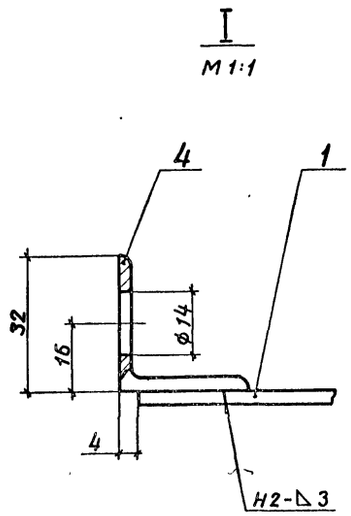

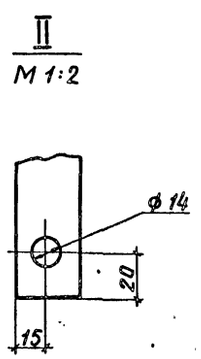

Формат	Зона	Поз.	Обозначение	Наименование	Кол	Примечание
				Детали		
БЧ		1	ТИИ.49	Элемент бандажа		
				Лента 3×30Б Ст3пс		
				ГОСТ 6009-74		
				L = 1264	1	0,89 кг
БЧ		2	ТИИ.50	Лапка		
				Лента 3×30Б Ст3пс		
				ГОСТ 6009-74		
				L = 190	2	0,13 кг
БЧ		3	ТИИ.51	Лапка		
				Лента 3×30Б Ст3пс		
				ГОСТ 6009-74		
				L = 590	1	0,42 кг
БЧ		4	ТИИ.52	Упор		
				Уголок 32×32×3-В ГОСТ 8509-86 Ст3сп3-1 ГОСТ 535-79		
				L = 30	2	0,09 кг
				Стандартные изделия		
		5		Болт М12×50.36.019		
				ГОСТ 7798-70	3	

1. Покрытие – лак БТ-577 ГОСТ 5631-79.
2. Сварные швы по ГОСТ 5264-80.

Привязан

Инв. №

ГИП	Попова		10.01.89
Н.контр.	Чернова		12.01.89
Нач. отд	Дубровенко		11.01.89
Рук. гр.	Лисецкова		10.01.89
Ст. инж.	Храпова		10.01.89
Ст. инж.	Горбушина		10.01.89

903-9-26.89-ТИИ.09

Элемент стяжного бандажа правый Б-5

Стадия	Масса	Масштаб
РП	1,93	1:5
Лист	Листов 1	

ВНИПИ ТЕПЛОПРОЕКТ

Инв. № подл. | Подпись и дата | Взам. инв. №

Альбом 5

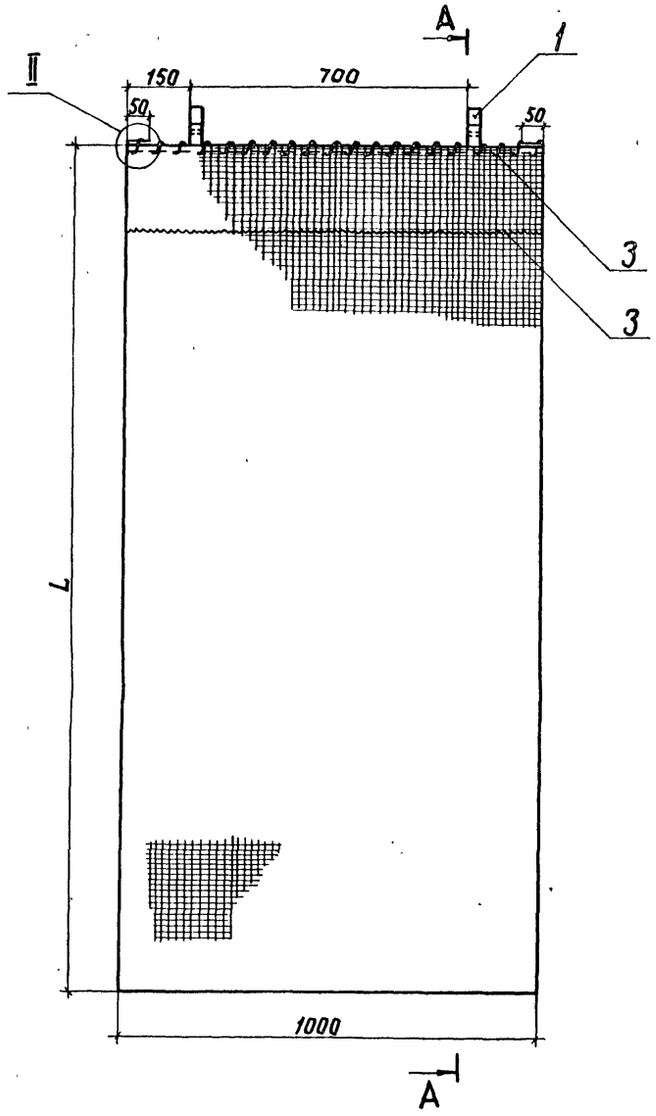

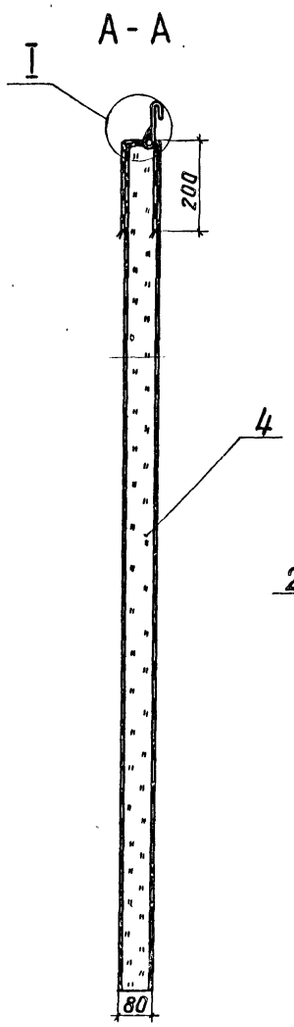

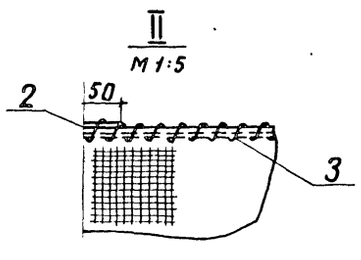

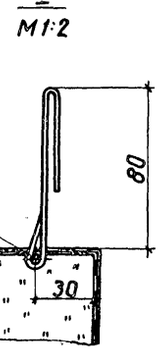

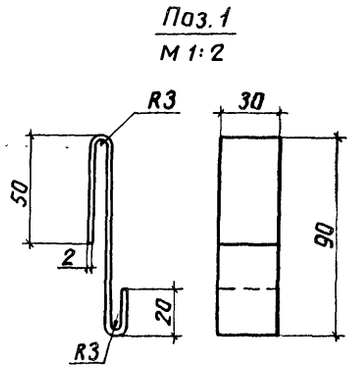

Обозначение	Шифр	L, мм	Объём, м³	Масса, кг
903-9-26.89-ТИИ.10	М-1	1050	0,084	10,9
-01	М-2	2980	0,24	31,2

Формат	Зона	Поз.	Обозначение	Наименование	Кол.	Примечание
				Детали		
БЧ		1	ТИИ.53	Захват		
				Лента 2×306 Ст3пс		
				ГОСТ 6009-74 L=165	2	0,08 кг
БЧ		2	ТИИ.54	Стержень		
				Проволока 5-1-С		
				ГОСТ 3282-74 L=1100	1	0,17 кг
БЧ		3	ТИИ.55	Сшивка		
				Проволока 1,2-0-Ч		
				ГОСТ 3282-74 L=10000	1	0,09 кг
				Материалы		
		4		Маты минераловатные прошивные в сетке проволочной сварной с квадратными ячейками №12,5-0,5 М2Б2-100 толщиной 100 мм		
				ГОСТ 21880-86		см. табл

Инв. № подл. | Подпись и дата | Взам. инв. №

Привязан			
ГИП	Попова		13.01.88
Н.контр.	Чернова		13.01.88
Нач. отд.	Либровенко		11.01.88
Рук. гр.	Лисенкова		12.01.88
Ст. инж.	Храпова		6.01.88
Ст. техн.	Иванов		4.01.88
Инв. №			

903-9-26.89-ТИИ.10

Матрац М1, М-2

Стадия	Масса	Масштаб
РП	см. табл.	1:10
Лист	Листов 1	

ВНИПИ ТЕПЛОПРОЕКТ

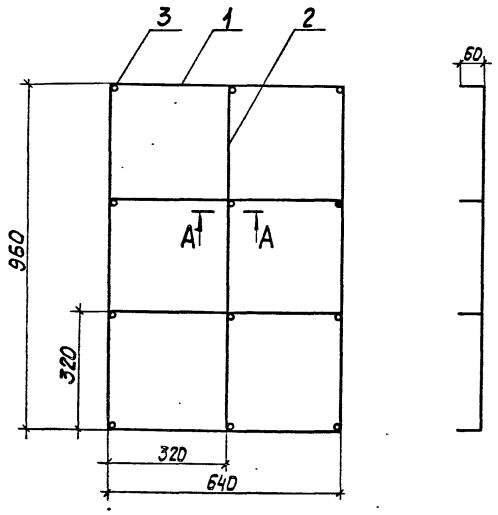

А-А
М 1:1

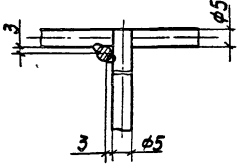

Формат	Зона	Поз.	Обозначение	Наименование	Кол.	Примечание
				Детали		
Б4		1	ТИИ.56	Струна		
				Проволока 5-I-С		
				ГОСТ 3282-74 L=640	4	0,1 кг
Б4		2	ТИИ.57	Струна		
				Проволока 5-I-С		
				ГОСТ 3282-74 L=960	3	0,15 кг
Б4		3	ТИИ.58	Штырь		
				Проволока 5-I-С		
				ГОСТ 3282-74 L=60	12	0,009 кг

1. Покрытие - лак БТ-577 ГОСТ 5631-79.
2. Сварка ручная дуговая.

				903-9-26.89-ТИИ.11			
				Решетка	Стадия	Масса	Масштаб
					РП	0,96	1:10
					Лист	Листов 1	
					ВНИПИ ТЕПЛОПРОЕКТ		
ГИП	Попова		13.01.88				
Н.контр.	Крючкова		12.01.88				
Нач.отд.	Дубровенко		11.01.88				
Рук.гр.	Лисенкова		11.01.88				
Ст.инж.	Хропова		6.01.88				
Ст.техн.	Иванов		4.01.88				

Привязан

Инв.№

Инв.№подл. | Подпись и дата | Взам.инв.№

Формат А3

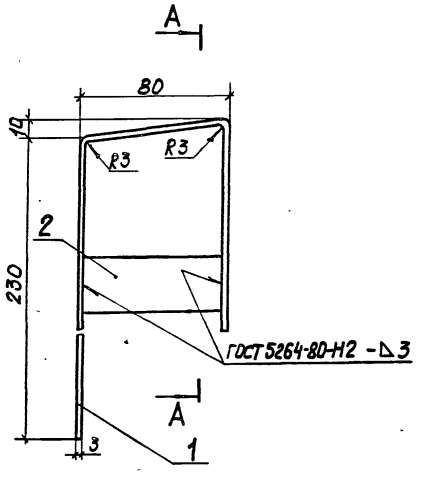

А-А

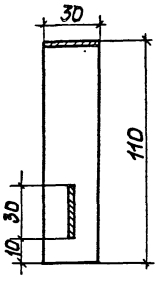

Формат	Зона	Поз.	Обозначение	Наименование	Кол.	Примечание
				Детали		
Б4		1	ТИИ.59	Скоба		
				Лента 3х30 БСт 3пс		
				ГОСТ 6009-74 L=420	1	0,31 кг
Б4		2	ТИИ.60	Распорка		
				Лента 3х30 БСт 3пс		
				ГОСТ 6009-74 L=74	1	0,06 кг

Покрытие - лак БТ-577 ГОСТ 5631-79.

				903-9-26.89-ТИИ.12			
				Скоба	Стадия	Масса	Масштаб
					РП	0,37	1:2
					Лист	Листов 1	
					ВНИПИ ТЕПЛОПРОЕКТ		
ГИП	Попова		13.01.88				
Н.контр.	Крючкова		12.01.88				
Нач.отд.	Дубровенко		11.01.88				
Рук.гр.	Лисенкова		11.01.88				
Ст.инж.	Хропова		6.01.88				
Ст.техн.	Иванов		4.01.88				

Привязан

Инв.№

Инв.№подл. | Подпись и дата | Взам.инв.№

Формат А3

21456-05 61

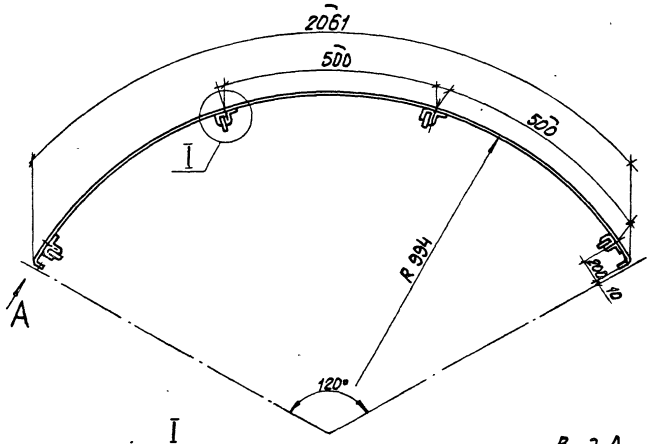

I
М1:1

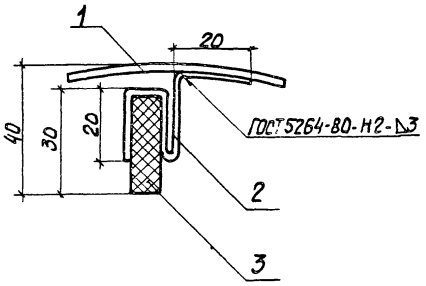

Вид А
М1:1

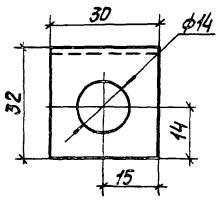

Формат	Зона	Поз.	Обозначение	Наименование	Кол.	Примечание
				Детали		
БЧ		1	ТИИ.61	Сегмент		
				Лента 2х30БСт 3пс		
				ГОСТ 6009-74 L = 2125	1	1,0 кг
БЧ		2	ТИИ.62	Лапка		
				Лента 2х30БСт 3пс		
				ГОСТ 6009-74 L = 100	4	0,19 кг
БЧ		3	ТИИ.63	Опора		
				картон асбестовый		
				КАОН-1-В ГОСТ 2850-80		
				28 х 30	4	0,036 кг

ГИП	Попова		13.01.88
Н.контр.	Ключкова		12.01.88
Нач.отд.	Дыбровенко		11.01.88
Рук. гр.	Лисенкова		9.01.88
Ст. инж.	Храпова		6.01.88
Ст. техн.	Иванов		4.01.88

903-9-26.89-ТИИ13

Элемент опорного кольца

Стадия	Масса	Масштаб
РП	1,23	1:10
Лист	Листов 1	

ВНИПИ ТЕПЛОПРОЕКТ

Формат А3

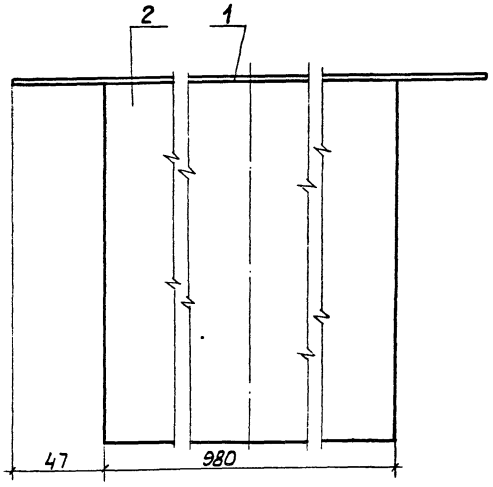

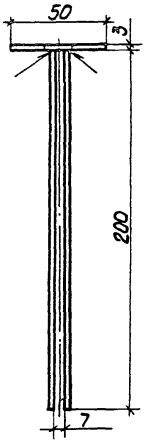

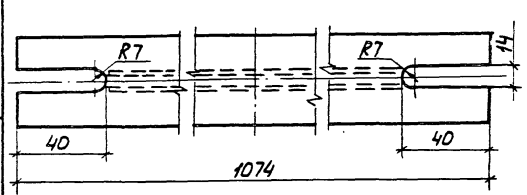

Формат	Зона	Поз.	Обозначение	Наименование	Кол.	Примечание
				Детали		
БЧ		1	ТИИ.64	Планка		
				Лист 3,0 ГОСТ 19903-74		
				Ст 3 ГОСТ 16523-70	1	1,23 кг
БЧ		2	ТИИ.65	Плоскость		
				Лист 1,5 ГОСТ 19903-74		
				Ст 3 ГОСТ 16523-70	2	4,6 кг

Сварные швы по ГОСТ 5264-80-Т1-Δ 2.

Привязан

Инв. №

ГИП	Попова		13.01.88
Н.контр.	Ключкова		12.01.88
Нач.отд.	Иков		11.01.88
Гл. техн.	Горбачев		8.01.88
Рук. гр.	Новикова		6.01.88
Вед. инж.	Арзамасова		5.01.88
Инж.	Лазарева		4.01.88

903-9-26.89-ТИИ.14

Зажим

Стадия	Масса	Масштаб
РП	5,83	1:2
Лист	Листов 1	

ВНИПИ ТЕПЛОПРОЕКТ

Формат А3

Инв. № подл. | Подпись и дата | Взам. инв. №

24156-05 62

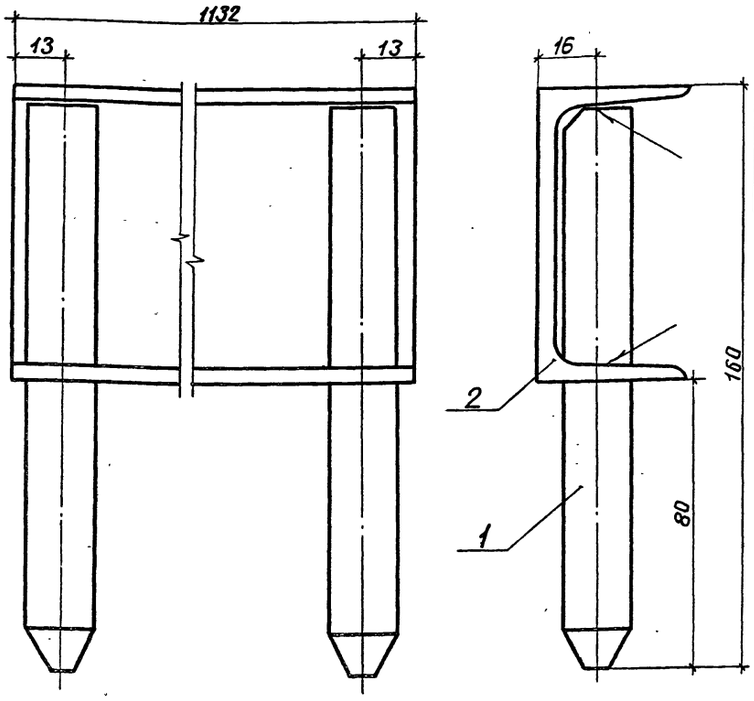

Формат	Зона	Поз.	Обозначение	Наименование	Кол.	Примечание
				Детали		
А4		1	903-9-26.89-ТИИ.16	Штырь	2	
А4		2	-ТИИ.17	Балка	1	

Сварные швы по ГОСТ 5264-80-Т1-А4.

Привязан

Инв. №

ГИП	Попова		12.01.89
Н.контр.	Коржихина		12.01.89
Нач.отд.	Иков		12.01.89
Гл.техн.	Горбачев		12.01.89
Рук.гр.	Новикова		12.01.89
Вед.инж.	Арзамасова		12.01.89
Инж.	Лазарева		12.01.89

903-9-26.89-ТИИ.15

Прогон П-5

Стадия	Масса	Масштаб
РП	8,5	1:1
Лист	Листов 1	

ВНИПИ ТЕПЛОПРОЕКТ

Формат А3

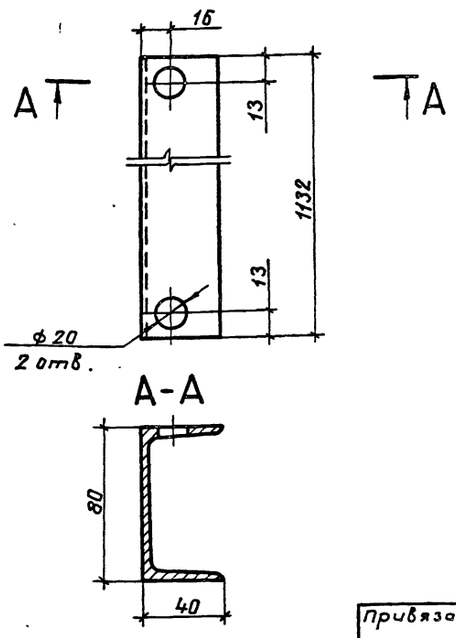

Привязан

Инв. №

ГИП	Попова		12.01.89
Н.контр.	Коржихина		12.01.89
Нач.отд.	Иков		12.01.89
Гл.техн.	Горбачев		12.01.89
Рук.гр.	Новикова		12.01.89
Вед.инж.	Арзамасова		12.01.89
Инж.	Лазарева		12.01.89

903-9-26.89-ТИИ.17

Балка

Стадия	Масса	Масштаб
РП	7,9	1:2
Лист	Листов 1	

Швеллер 8 ГОСТ 8240-72 / Ст3 ГОСТ 535-79

ВНИПИ ТЕПЛОПРОЕКТ

Формат А4

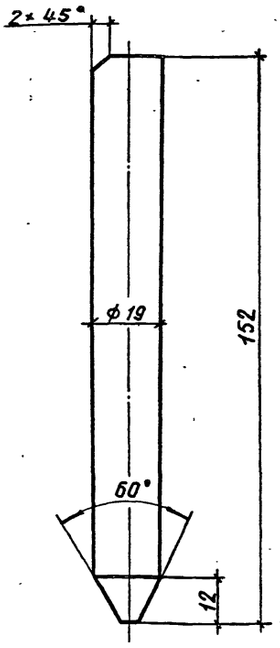

Привязан

Инв. №

ГИП	Попова		12.01.89
Н.контр.	Коржихина		12.01.89
Нач.отд.	Иков		12.01.89
Гл.техн.	Горбачев		12.01.89
Рук.гр.	Новикова		12.01.89
Вед.инж.	Арзамасова		12.01.89
Инж.	Лазарева		12.01.89

903-9-26.89-ТИИ.16

Штырь

Стадия	Масса	Масштаб
РП	0,3	1:1
Лист	Листов 1	

Круг 19 ГОСТ 2590-71 / Ст3 ГОСТ 535-79

ВНИПИ ТЕПЛОПРОЕКТ

Формат А4

Инв.№ подл. | Подпись и дата | Взам.инв.№

21156-05 63

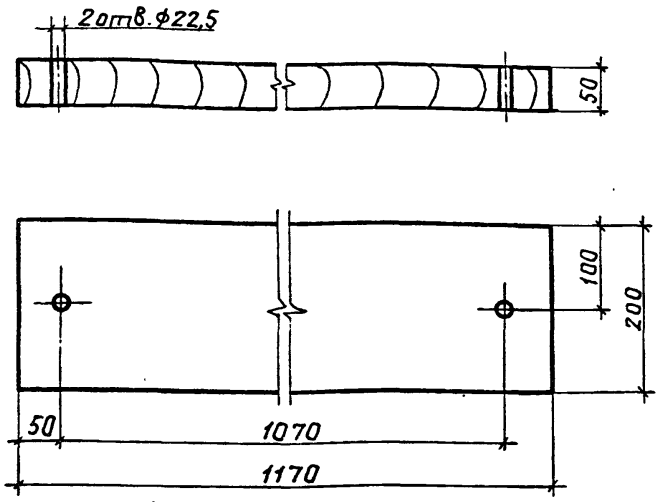

Доска не должна иметь трещин, расслоений, надломов.

Привязан

Инв. №

				903-9-26.89-ТИИ.19	
ГИП	Попова		12.01.89	Подкладка	Стадия: РП; Масса: 7,2; Масштаб: 1:5
Н.контр.	Коржихина		12.01.89		Лист; Листов 1
Нач.отд	Иков		8.01.89	Доска-2-сосна-50×200 ГОСТ 8486-66	ВНИПИ ТЕПЛОПРОЕКТ
Гл.техн.	Горбачев		8.01.89		
Рук.гр.	Новикова		8.01.89		
Вед.инж.	Арзамасова		8.01.89		
Инж.	Лазарева		8.01.89		

Формат А4

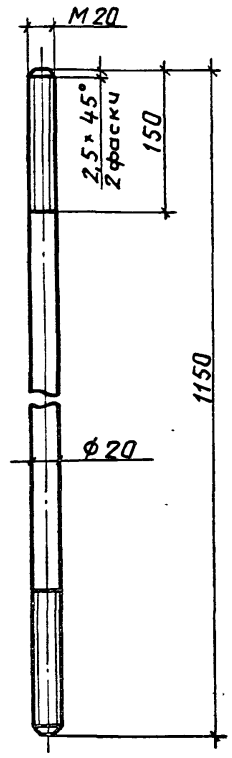

Привязан

Инв. №

				903-9-26.89-ТИИ.18	
ГИП	Попова		12.01.89	Стяжка	Стадия: РП; Масса: 2,84; Масштаб: 1:5
Н.контр.	Коржихина		12.01.89		Лист; Листов 1
Нач.отд	Иков		8.01.89	Круг 20 ГОСТ 2590-71 / Ст3 ГОСТ 535-79	ВНИПИ ТЕПЛОПРОЕКТ
Гл.техн	Горбачев		8.01.89		
Рук.гр	Новикова		8.01.89		
Вед.инж	Арзамасова		8.01.89		
Инж	Лазарева		8.01.89		

Инв.№ подл. | Подпись и дата | Взам.инв.№

Формат А4

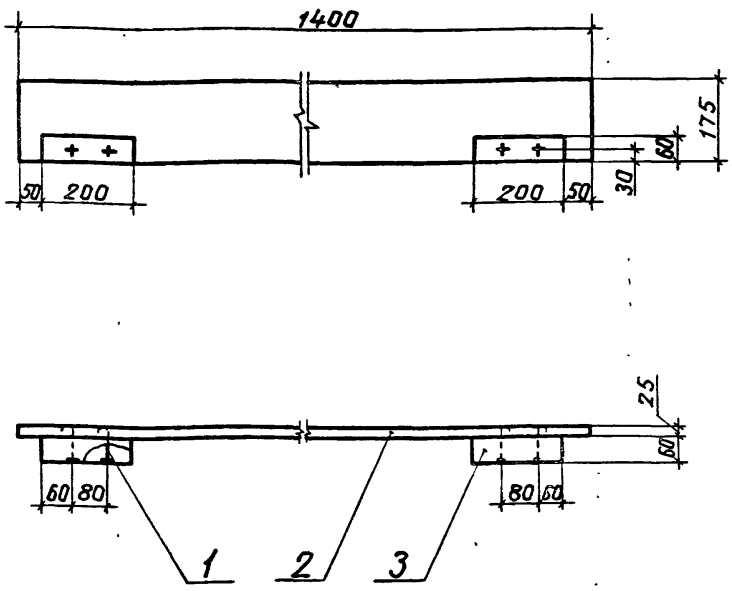

Формат	Зона	Поз.	Обозначение	Наименование	Кол.	Примечание
				Стандартные изделия		
		1		Гвозди К4,0×100 ГОСТ 4028-63	4	
				Материалы		
		2		Доска-2-сосна-25×175 ГОСТ 8486-86	1,4	м
		3		Брусок-2-сосна-60×60 ГОСТ 8486-86	0,4	м

1. Покрытие лакокрасочное огнезащитное.
2. Из досок размером 60×125×200 мм. изготовить брус размером 60×60×200 мм поз.3.

Привязан

Инв. №

				903-9-26.89-ТИИ.20	
ГИП	Попова		12.01.89	Доска бортовая	Стадия: РП; Масса: 3,7; Масштаб: 1:10
Н.контр.	Коржихина		12.01.89		Лист; Листов 1
Нач.отд	Иков		8.01.89		ВНИПИ ТЕПЛОПРОЕКТ
Гл.техн.	Горбачев		8.01.89		
Рук.гр.	Новикова		8.01.89		
Вед.инж.	Арзамасова		8.01.89		
Инж.	Лазарева		8.01.89		

Формат А3

Инв.№ подл. | Подпись и дата | Взам.инв.№

24156-05 64

Альбом V

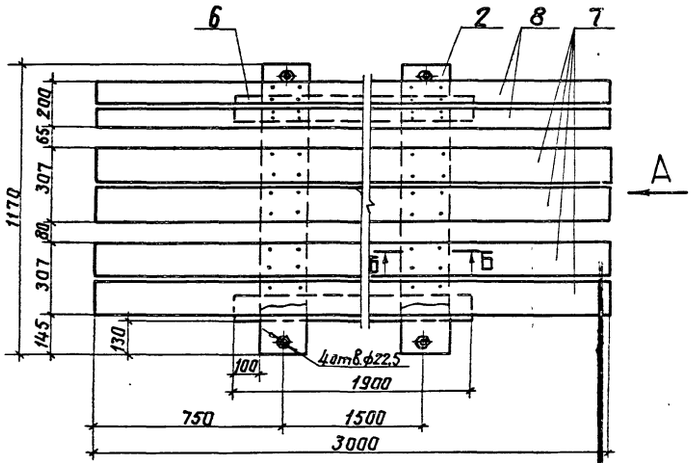

Вид А

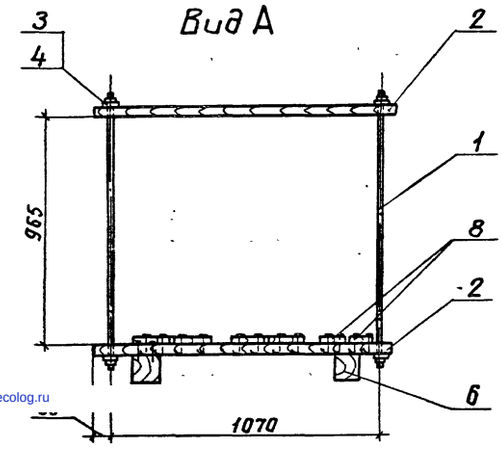

Б-Б

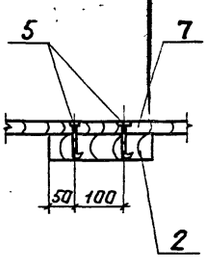

Формат	Зона	Поз.	Обозначение	Наименование	Кол.	Примечание
				Детали		
А4		1	903-9-26.89-ТИИ.18	Стяжка	4	
А4		2	ТИИ.19	Подкладка	4	
				Стандартные изделия		
		3		Гайка М20.5.019 ГОСТ5915-70	2	
		4		Шайба 20.01.019 ГОСТ 11371-78	2	
		5		Гвозди К4,0×100 ГОСТ 4028-63	40	
				Материалы		
		6		Брусок-2-сосна-100×100 ГОСТ 8486-86	3,8	м
		7		Доска-2-сосна-25×150 ГОСТ 8486-86	120	м
		8		Доска-2-сосна-25×100 ГОСТ 8486-86	6	м

Привязан

Инв. №

ГИП	Попова		12.88
Н.контр.	Коржихина		12.88
Нач.отд.	Иков		12.88
Гл.техн.	Горбачев		12.88
Рук.гр.	Новикова		12.88
Вед.инж.	Арзамасова		12.88
Ст.техн.	Абрамова		12.88

903-9-26.89-ТИИ.21

Поддон

Стадия	Масса	Масштаб
РП	79,3	1:10
Лист	Листов 1	

ВНИПИ ТЕПЛОПРОЕКТ

Формат А3

24956-05 65

gost.e-ecolog.ru