ТИПОВОЙ ПРОЕКТ
902-2-410.86

ОЧИСТНЫЕ СООРУЖЕНИЯ ЗАМАЗУЧЕННЫХ ДОЖДЕВЫХ СТОЧНЫХ ВОД ДЛЯ УСТАНОВОК МАЗУТОСНАБЖЕНИЯ КОТЕЛЬНЫХ ПРОИЗВОДИТЕЛЬНОСТЬЮ 10 л/с

АЛЬБОМ II

СТРОИТЕЛЬНЫЕ ИЗДЕЛИЯ

21349-02
Цена 2-44

Привязан:

Инв. №

gost.e-ecolog.ru

ЦЕНТРАЛЬНЫЙ ИНСТИТУТ ТИПОВОГО ПРОЕКТИРОВАНИЯ
ГОССТРОЯ СССР

Москва А-445 Смольная ул., 22

Сдано в печать 18. 1991 года

Заказ № 7778 Тираж 450 экз.

ТИПОВОЙ ПРОЕКТ
902-2-410.86

ОЧИСТНЫЕ СООРУЖЕНИЯ ЗАМАЗУЧЕННЫХ ДОЖДЕВЫХ СТОЧНЫХ ВОД ДЛЯ УСТАНОВОК МАЗУТОСНАБЖЕНИЯ КОТЕЛЬНЫХ ПРОИЗВОДИТЕЛЬНОСТЬЮ 10 л/с

АЛЬБОМ II

РАЗРАБОТАН
ПРОЕКТНЫМ ИНСТИТУТОМ
„МОСВОДОКАНАЛНИИПРОЕКТ"

ГЛАВНЫЙ ИНЖЕНЕР ИНСТИТУТА СОКОЛИК

ГЛАВНЫЙ ИНЖЕНЕР ПРОЕКТА МАЛИКИНА

РАБОЧАЯ ДОКУМЕНТАЦИЯ
УТВЕРЖДЕНА Главстройпроектом Госстроя СССР
прот №14-4 от 15.01.86г. ВВЕДЕНА В ДЕЙСТВИЕ
„МОСВОДОКАНАЛНИИПРОЕКТОМ"
ПРИКАЗ № 151 от 01.08. 1986г.

Привязан:

Инв. №

21349-02 2

Ал. II

ТП 902-2-410.86

Обозначение	Наименование	Стр.
ТП 902-2-410.86-КЖИ.ТБ1	Содержание альбома	2
-КЖИ.ТТ	Технические требования	3
-КЖИ.ТТ	То же.	4
-КЖИ.ПС1а	Панель стеновая (ПС1а; ПС1б; ПС1в)	5
-КЖИ.ПС1а.СБ	Панель стеновая (ПС1а; ПС1б; ПС1в)	
	Сборочный чертеж.	6
-КЖИ.ПС1д	Панель стеновая (ПС1д; ПС1е)	7
-КЖИ.ПС1д.СБ	Панель стеновая (ПС1д; ПС1е)	
	Сборочный чертеж	8
-КЖИ.ПС2а	Панель стеновая (ПС2а; ПС2б; ПС2в)	9
-КЖИ.ПС2а.СБ	Панель стеновая (ПС2а; ПС2б; ПС2в)	
	Сборочный чертеж	10
-КЖИ.ПС2д	Панель стеновая (ПС2д; ПС2е)	11
-КЖИ.ПС2д.СБ	Панель стеновая (ПС2д; ПС2е)	
	Сборочный чертеж	12
-КЖИ.ТБ2	Ведомость расхода стали на	
	дополнительные закладные	
	изделия	13
-КЖИ.Б1	Балка Б1	14
-КЖИ.КП1	Каркас КП1	15
-КЖИ.КП1.К1	Каркас К1	16
-КЖИ.КП1.МД1	Изделие закладное МД1	16
-КЖИ.КР1	Каркас (КР1; КР2)	17
-КЖИ.КР3.СБ	Каркас (КР3; КР4). Сборочный чертеж	18
-КЖИ.КР3	Каркас (КР3; КР4).	18
-КЖИ.Мн1	Изделие закладное (Мн1; Мн2;	
	Мн4; Мн7; Мн8).	19

Обозначение	Наименование	Стр.
ТП 902-2-410.86-КЖИ.Мн1СБ	Изделие закладное (Мн1; Мн2; Мн4;	
	Мн7; Мн8) Сборочный чертеж.	20
-КЖИ.Мн3	Изделие закладное Мн3	20
-КЖИ.Мн5	Изделие закладное (Мн5; Мн6)	21
-КЖИ.Мн5СБ	Изделие закладное (Мн5; Мн6)	
	Сборочный чертеж.	21
-КЖИ.Мн10	Изделие закладное (Мн10; Мн11; Мн13)	22
-КЖИ.Мн10СБ	Изделие закладное (Мн10; Мн11; Мн13)	
	Сборочный чертеж.	22
-КЖИ.Мн9	Изделие закладное Мн9	23
-КЖИ.Мн12	Изделие закладное Мн12	23
-КЖИ.Мн14	Изделие закладное Мн14	24
-КЖИ.МС1	Изделие соединительное (МС1;	
	МС2; МС4; МС5)	25
-КЖИ.МС6	Изделие соединительное (МС6...МС10)	25
-КЖИ.Щ1	Щит съемный (Щ1; Щ2).	26
-КЖИ.Щ3	Щит съемный (Щ3; Щ4)	27
-КЖИ.ПЩ1	Перегородка щелевая ПЩ1	28
-КЖИ.РП1	Рама перегородки РП1	29
-КЖИ.Р1	Рама Р1	29
-КЖИ.Б2	Балка Б2	30
-КЖИ.Р2	Рама Р2	30

Инв. № подл. | Подпись и дата | Взам. инв. №

Привязан:

Инв. №

Рук. бюр.	Еленик		2.84
Гл. спец.	Миллер		
Нач. отд.	Панченко		
Н. контр.	Руссин		

ТП 902-2-410.86 -КЖИ.ТБ1

Содержание альбома

Стадия	Лист	Листов
Р		1

Мосводоканалний проект

копировал: ЦД 21343-02 3 формат А3

1. Общая часть

В прилагаемом комплекте рабочих чертежей строительных изделий приведены чертежи железобетонных, арматурных, закладных и соединительных изделий, применяемых в основном комплекте рабочих чертежей ТП 902-2-410.86 -КЖ.

Сборные железобетонные стеновые панели изготавливаются по рабочим чертежам каталожных изделий серии 3.900-3, выпуск 4/82, часть 1 с некоторыми дополнениями в части устройства новых закладных изделий, при неизменности габаритных размеров, схемы армирования и материала типовых панелей.

Технические требования к изготовлению сборных железобетонных панелей приведены в серии 3.900-3, выпуск 4/82, часть 1.

2. Технические требования к изготовлению балки Б1

Балка Б1 должна изготавливаться из тяжелого цементного бетона марки не ниже 200 по прочности на сжатие и в соответствии с требованиями ГОСТ 13015.0-83 „Конструкции и изделия бетонные и железобетонные сборные. Общие технические требования."

Марки бетона по водонепроницаемости и морозостойкости даны для расчетной зимней температуры $t = -30°C$ в таблице на листе общих данных в основном комплекте рабочих чертежей марки КЖ.

Отпускная прочность бетона должна быть не менее 70% от проектной при гарантии достижения проектной прочности к моменту загружения конструкции.

Качество поверхностей балки должно соответствовать категории А6 по ГОСТ 13015-75**

Отклонения от проектных размеров изделия, положения закладных изделий и других характеристик не должны превышать величин, предусмотренных техническими требованиями ГОСТ 13015.0-83.

Толщина защитного слоя бетона для арматуры принята в соответствии со СНиП II-28-73* „Защита строительных конструкций от коррозии."

Поз. 3 (см. каркас КП1) и закладные детали балки Б1 для защиты от воздействия производственной влаги необходимо оцинковать слоем 0,18мм в соответствии со СНиП II-28-73*

На верхней грани балки несмываемой краской поставить знак (В) -„верх"

Привязан:				ТП 902-2-410.86	-КЖИ.ТТ
	Рук. бриг.	Еленик	12.84	Технические требования	Стадия: Р; Лист: 1; Листов: 2
	Гл. спец.	Миллер			Новосибирский Промстройпроект
	Нач. отд.	Панченко			
	Н. контр.	Руссин			
Инв. №					

Копировал: УДП 21345-02 Формат А3

Инв. № подл. | Подпись и дата | Взам. инв. №

ТП 902-2-410.86

Подъем, погрузка, выгрузка и хранение балки должны производиться в горизонтальном положении.

Перевозить изделие следует в горизонтальном положении в соответствии с „Руководством по перевозке унифицированных железобетонных изделий и конструкций," ЦНИИОМТП, 1973 г.

3. Технические требования к изготовлению арматурных, закладных и соединительных изделий

Арматурные, соединительные и закладные изделия должны удовлетворять требованиям ГОСТ 10922-75.

Сварку арматуры следует выполнять в соответствии с ГОСТ 14098-68, сварку закладных изделий – в соответствии с ГОСТ 19292-73.

Защита соединительных изделий от коррозии обеспечивается инъектированием цементного раствора при омоноличивании стыков между панелями.

При складировании и транспортировке соединительные изделия должны быть защищены обмазкой цементно-казеиновым клеем.

Закладные детали МН1...МН14 для защиты от воздействия производственной влаги необходимо оцинковать слоем 0,18 мм в соответствии со СНиП II-28-73*

Сварные швы не позднее чем через 3 дня после сварки должны быть тщательно очищены от шлаковых образований, а в дождливое время высушены и прогреты, затем оцинкованы или защищены протекторным грунтом.

Цинковые покрытия закладных изделий, нарушенные в процессе монтажа конструкций, должны быть восстановлены методом металлизации.

Ручную электродуговую сварку выполнять электродами Э-42 по ГОСТ 9467-75.

Привязан:

Инв. №

Инв. № подл. | Подпись и дата | Взам. инв. №

ТП 902-2-410.86 | Лист 2

КЖИ. ТТ

копировал: ИЦ 21349-02 S формат А3

Формат	Зона	Поз.	Обозначение	Наименование	Кол. на исполн. ТП 902-2-410.86 -КЖИ.ПС1а						Примечание
					—	-01	-02				
				Документация							
–			3.900-3	Сборные железобетонные конструкции емкостных сооружений для водоснабжения и канализации	×	×	×				
А3			ТП902-2-410.86 -КЖИ.ТТ	Технические требования	×	×	×				
А3			ТП902-2-410.86 -КЖИ.ПС1а.СБ	Сборочный чертеж	×	×	×				
А3			ТП902-2-410.86 -КЖИ.ТБ2	Ведомость расхода стали на дополнительные закладные изделия	×	×	×				
				Сборочные единицы							
–		1	3.900-3 выпуск 4/82 ч.1	Панель стеновая балочная ПС1-42-Б2	1	1	1				
А4		2	ТП902-2-410.86 -КЖИ. Мн5	Изделие закладное Мн5	1	1	1				
А3		3	-КЖИ.Мн1-03	То же Мн7	1	1	1				*
А4		4	-Мн9	" Мн9		4					
–		5	3.901-5	Сальник dу200; ℓ=200		1					
				Марка	ПС1а	ПС1б	ПС1в				

*Расположение изделия см. узел III на сборочном чертеже ТП902-2-410.86 -КЖИ.ПС1а.СБ

Привязан:

Инв. №

Рук. бриг.	Еленик		12.84
Гл. спец.	Миллер		
Нач. отд.	Панченко		
Н. контр.	Русеин		

ТП 902-2-410.86 -КЖИ. ПС1а

Панель стеновая (ПС1а; ПС1б; ПС1в).

Стадия	Лист	Листов
Р		

Мосводоканалниипроект

Копировал: Шт. 21349-02 6 формат А3

Инв. № подл. | Подпись и дата | Взам. инв. №

ТП 902-2-410.86 Ал.II

Рис. 1

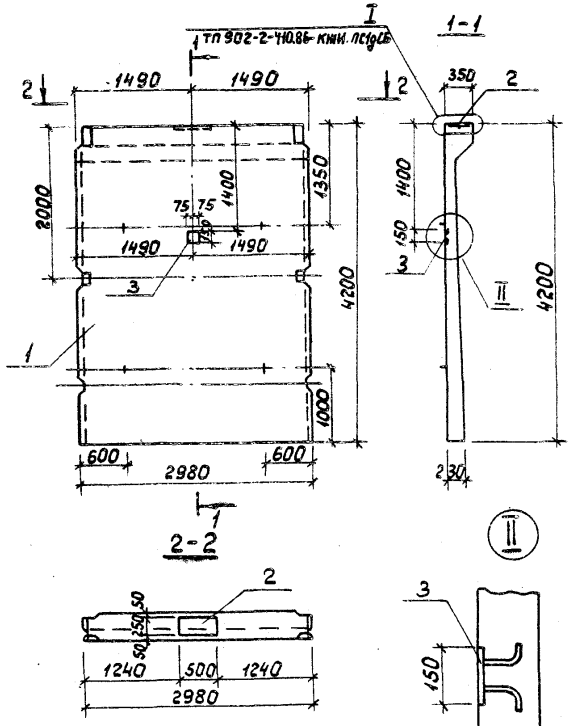

Рис. 2

(Остальное по рис. 1)

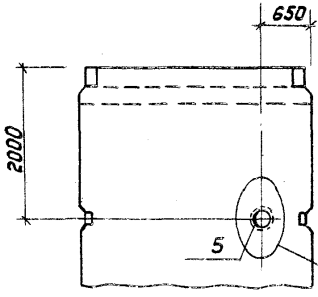

Рис. 3

(Остальное по рис. 1)

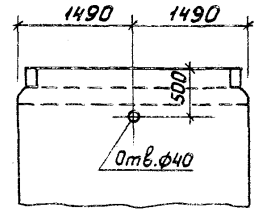

Обозначение	Марка	Рис
ТП 902-2-410.86-КЖИ. ПС1α	ПС1α	1
-01	ПС1б	2
-02	ПС1в	3

Привязан:

Инв. №

Рук. бр.	Еленик		12.84
Гл. спец.	Миллер		
Нач. отд.	Панченко		
Н. контр.	Русин		

ТП 902-2-410.86 -КЖИ. ПС1α СБ

Панель стеновая (ПС1α; ПС1б; ПС1в). Сборочный чертеж.

Стадия	Масса	Масштаб
Р	6.33	1:50
Лист	Листов 1	

МосводоканалНИИпроект

Копировал: ИБ 21349-02 Формат А3

Ал.II

тп 902-2-410.86

Формат	Зона	Поз.	Обозначение	Наименование	Кол. на исполн. тп 902-2-410.86 -кжи.пс1д						Примечание
					-	-01					
				Документация							
-			3.900-3	Сборные железобетонные конструкции емкостных сооружений для водоснабжения и канализации	X	X					
А3			тп902-2-410.86 -кжи.тт	Технические требования	X	X					
А3			тп902-2-410.86 -кжи.пс1дСБ	Сборочный чертеж	X	X					
А3			тп902-2-410.86 -кжи.тб2	Ведомость расхода стали на дополнительные закладные изделия	X	X					
				Сборочные единицы							
-		1	3.900-3 выпуск 4/82ч.1	Панель стеновая балочная пс1-42-б2	1	1					
А4		2	тп902-2-410.86 -кжи.Мн5-01	Изделие закладное Мн6	1	1					
А3		3	-кжи.Мн1-03	То же Мн7	2	2					
А4		4	-кжи.Мн9	" Мн9		4					
А4		5	-кжи.Мн14	" Мн14		1					
				Марка	пс1д	пс1е					

* Расположение изделия см. узел III на сборочном чертеже тп902-2-410.86 -кжи.пс1дСБ

Инв. № подл. | Подпись и дата | Взам. инв. №

Привязан:

Инв. №

Рук.бриг.	Еленик		12.84
Гл.спец.	Миллер		
Нач.отд.	Панченко		
Н.контр.	Руссин		

тп 902-2-410.86 -кжи.пс1д

Панель стеновая (пс1д; пс1е).

Стадия	Лист	Листов
Р		1

Мосводоканалпроект

Копировал: Ибр 21349-02 В формат А3

Рис. 1

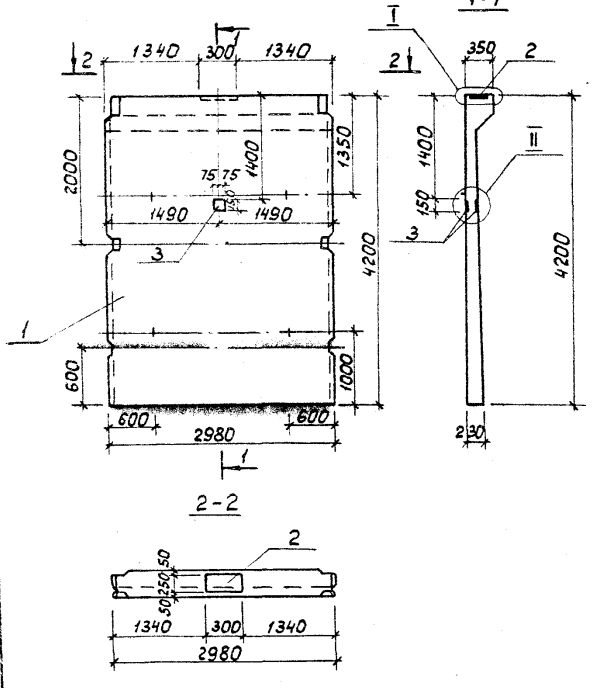

Рис. 2

(Остальное по рис. 1)

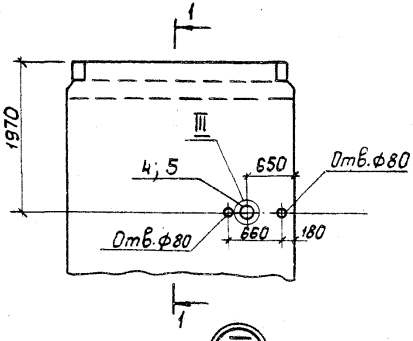

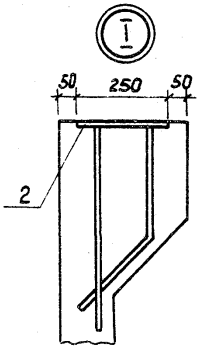

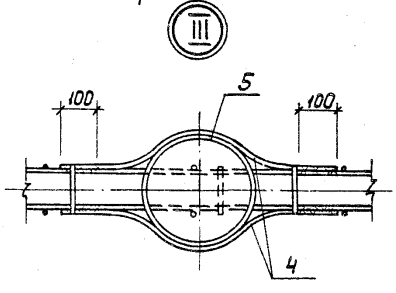

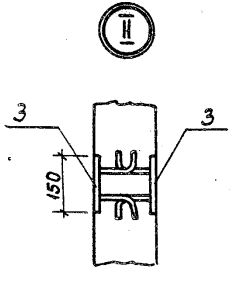

Обозначение	Марка	Рис.
ТП 902-2-410.86 -КЖИ.ПС1g	ПС1g	1
-01	ПС1е	2

Привязан:

Инв. №

Рук. бриг.	Еленик	12.84
Гл. спец.	Миллер	
Нач. отд.	Панченко	
Н. контр.	Руссин	

ТП 902-2-410.86 -КЖИ.ПС1g СБ

Панель стеновая (ПС1g; ПС1е). Сборочный чертеж.

Стадия	Масса	Масштаб
Р	6,33	1:50
Лист	Листов	
МосводоканалНИИпроект		

Копировал: Иф. 21349-02 9 Формат А3

Инв. № подл. | Подпись и дата | Взам. инв. №

ТП 902-2-410.86 Ал.II

Формат	Зона	Поз.	Обозначение	Наименование	Кол. на исполн. ТП 902-2-410.86-КЖИ.ПС2а —	-01	-02				Примечание
				Документация							
-			3.900-3	Сборные железобетонные конструкции емкостных сооружений для водоснабжения и канализации	X	X	X				
А3			ТП 902-2-410.86-КЖИ ТТ	Технические требования	X	X	X				
А3			ТП 902-2-410.86-КЖИ ПС2а.СБ	Сборочный чертеж	X	X	X				
А3			ТП 902-2-410.86-КЖИ ТБ2	Ведомость расхода стали на дополнительные закладные изделия	X	X	X				
				Сборочные единицы							
-		1	3.900-3 выпуск 4/82, часть 1	Панель стеновая балочная ПС1-36-Б2	1	1	1				
А3		2	ТП 902-2-410.86-КЖИ.Мн1	Изделие закладное Мн1	1	1	1				
А4		3	-КЖИ.Мн5	То же Мн5	1	1	1				
А3		4	-КЖИ.Мн1-04	Мн8		1	1				
-		5	3.901-5	Сальник dу 50; l=200		2					
				Марка	ПС2а	ПС2б	ПС2в				

Привязан:

Инв. №

Рук. груп.	Еленик		84
Гл. спец.	Миллер		
Нач. отд.	Панченко		
Н. контр.	Русеин		

ТП 902-2-410.86 - КЖИ. ПС2а

Панель стеновая (ПС2а; ПС2б; ПС2в)

Стадия	Лист	Листов
Р		1

Мосводоканалниипроект

Копировал: [illegible] 21343-02 10 Формат А3

Инв. № подл. | Подпись и дата | Взам. инв. №

Рис.1

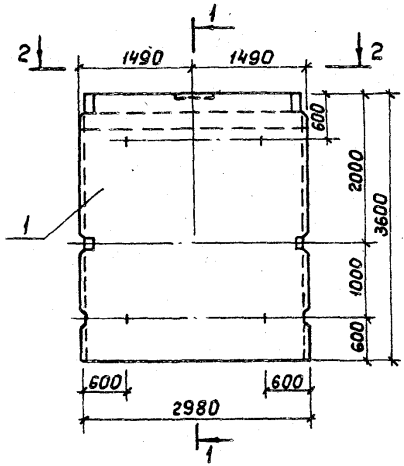

1-1

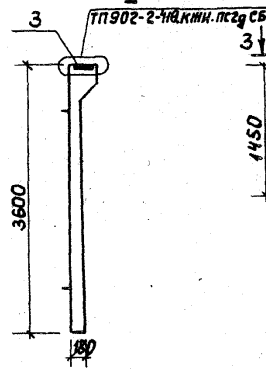

Рис.2
(Остальное по рис.1)

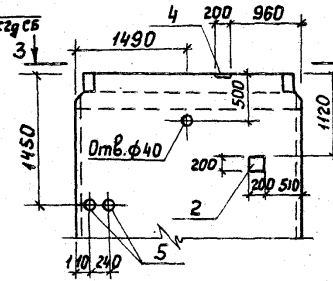

Рис.3
(Остальное по рис.1)

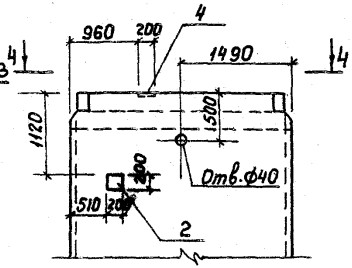

3-3

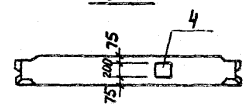

4-4

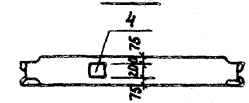

2-2

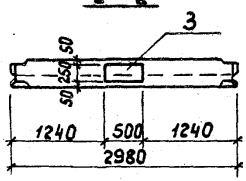

Обозначение	Марка	Рис.
ТП 902-2-410.86 -КЖИ.ПС2а	ПС2а	1
-01	ПС2б	2
-02	ПС2в	3

Рук.бр.	Еленик		12.84
Гл.спец.	Миллер		
Нач.отд.	Панченко		
Н.контр.	Руссин		

Привязан:

Инв. №

ТП 902-2-410.86 -КЖИ. ПС2а СБ

Панель стеновая (ПС2а; ПС2б; ПС2в). Сборочный чертеж.

Стадия	Масса	Масштаб
Р	4.83	1:50

Лист | Листов 1

Мосводоканал НИИпроект

копировал: Ибр 21349-02 11 формат А3

Инв. № подл. | Подпись и дата | Взам. инв. №

ТП 902-2-410.86 Ал.II

Формат	Зона	Поз.	Обозначение	Наименование	Кол. на исполн. ТП 902-2-410.86-КЖИ.ПС2g —	Кол. на исполн. ТП 902-2-410.86-КЖИ.ПС2g -01					Примечание
				Документация							
–			3.900-3	Сборные железобетонные конструкции емкостных сооружений для водоснабжения и канализации	X	X					
А3			ТП 902-2-410.86 -КЖИ.ТТ	Технические требования	X	X					
А3			ТП 902-2-410.86-КЖИ.ПС2gСБ	Сборочный чертеж	X	X					
А3			ТП 902-2-410.86-КЖИ.ТБ2	Ведомость расхода стали на дополнительные закладные изделия	X	X					
				Сборочные единицы							
–		1	3.900-3, выпуск 4/82, часть 1	Панель стеновая балочная ПС1-36-62	1	1					
А3		2	ТП 902-2-410.86-КЖИ. МН1	Изделие закладное МН1		2					
А4		3	-КЖИ. МН5-01	То же МН6	1	1					
А3		4	-КЖИ. МН1-04	МН8		1					
				Марка	ПС2g	ПС2е					

Привязан:

Инв. №

Рук. бриг.	Еленик		12.84
Гл. спец.	Миллер		
Нач. отд.	Панченко		
Н. контр.	Руссин		

ТП 902-2-410.86 -КЖИ. ПС2g

Панель стеновая (ПС2g; ПС2е)

Стадия	Лист	Листов
Р		1

МосводоканалНИИпроект

Копировал: Шр 21349-02 12 формат А3

Инв. № подл. | Подпись и дата | Взам. инв. №

Рис. 1

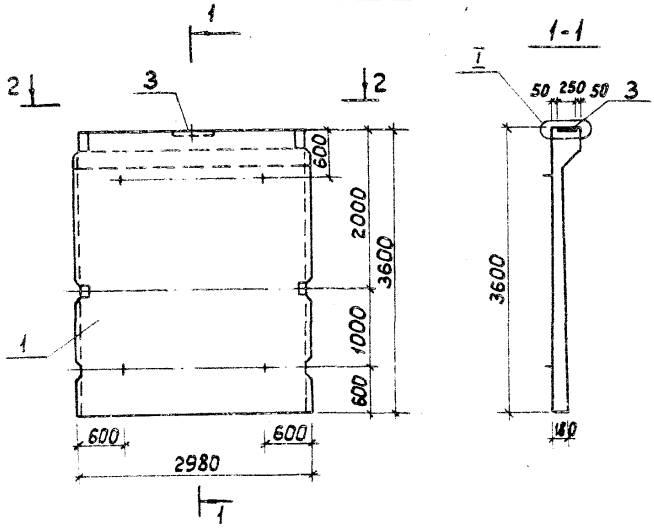

Рис. 2
(Остальное по рис. 1)

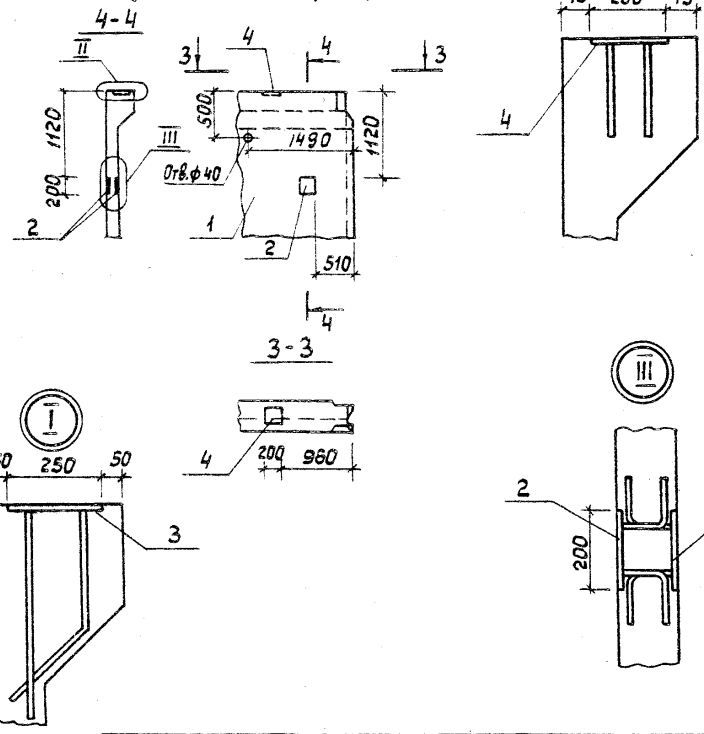

Обозначение	Марка	Рис.
ТП 902-2-410.86 -КЖИ.ПС2д	ПС2д	1
-01	ПС2е	2

Привязан:

Инв. №

Рук. брг.	Еленик	
Гл. спец.	Миллер	
Нач. отд.	Панченко	
Н. контр.	Руссин	

ТП 902-2-410.86 -КЖИ.ПС2д СБ

Панель стеновая (ПС2д; ПС2е). Сборочный чертеж.

Стадия	Масса	Масштаб
Р	4,83	1:50
Лист	Листов 1	

Мосводоканалниипроект

Копировал: Ид. 21349-02 13 Формат А3

Масса, кг

Марка элемента	Изделия закладные														Всего
	Прокат				Арматура класса									Труба стальная	
	ВСт3кп2				AI			AII			AIII				
	ГОСТ 19903-74*				ГОСТ 5781-82			ГОСТ 5781-82			ГОСТ 5781-82			ГОСТ 8732-78	
	δ=8мм	δ=10мм	—	Итого	ф10	—	Итого	ф10	—	Итого	ф12	ф16	—	Итого	ф219×8	Итого	
ПС1а	1,42	9,80		11,22	0,25		0,25	0,56		0,56		5,52		5,52	—	—	17,55
ПС1б	1,42	9,80		11,22	0,25		0,25	0,56		0,56	3,20	5,52		8,72	—	—	20,75
ПС1в	1,42	9,80		11,22	0,25		0,25	0,56		0,56	—	5,52		5,52	—	—	17,55
ПС1д	2,84	5,90		8,74	0,13		0,13	1,12		1,12	—	3,60		3,60	—	—	13,59
ПС1е	2,84	5,90		8,74	0,13		0,13	1,12		1,12	3,20	3,60		6,80	7,00	7,00	23,79
ПС2а	—	9,80		9,80	0,25		0,25	—		—	—	5,52		5,52	—	—	15,57
ПС2б	5,04	9,80		14,84	0,25		0,25	—		—	1,76	5,52		7,28	—	—	22,37
ПС2в	5,04	9,80		14,84	0,25		0,25	—		—	1,76	5,52		7,28	—	—	22,37
ПС2д	—	5,90		5,90	0,13		0,13	—		—	—	3,60		3,60	—	—	9,63
ПС2е	5,04	5,90		10,94	0,13		0,13	—		—	1,76	3,60		5,36	—	—	16,43

Привязан:

Инв. №

Рук.др.	Еленик		12.84
Гл.спец.	Миллер		
Нач.отд.	Панченко		
Н.контр.	Руссин		

ТП 902-2-410.86 - КЖИ. ТБ2

Ведомость расхода стали на дополнительные закладные изделия.

Стадия	Лист	Листов
Р		1

Мосводоканалкиипроект

Копировал: [illegible] 21349-02 14 Формат А3

Инв. № подл. | Подпись и дата | Взам. инв. №

ТП 902-2-410.86 Ал. VII

ТП 902-2-410.86 Ал II

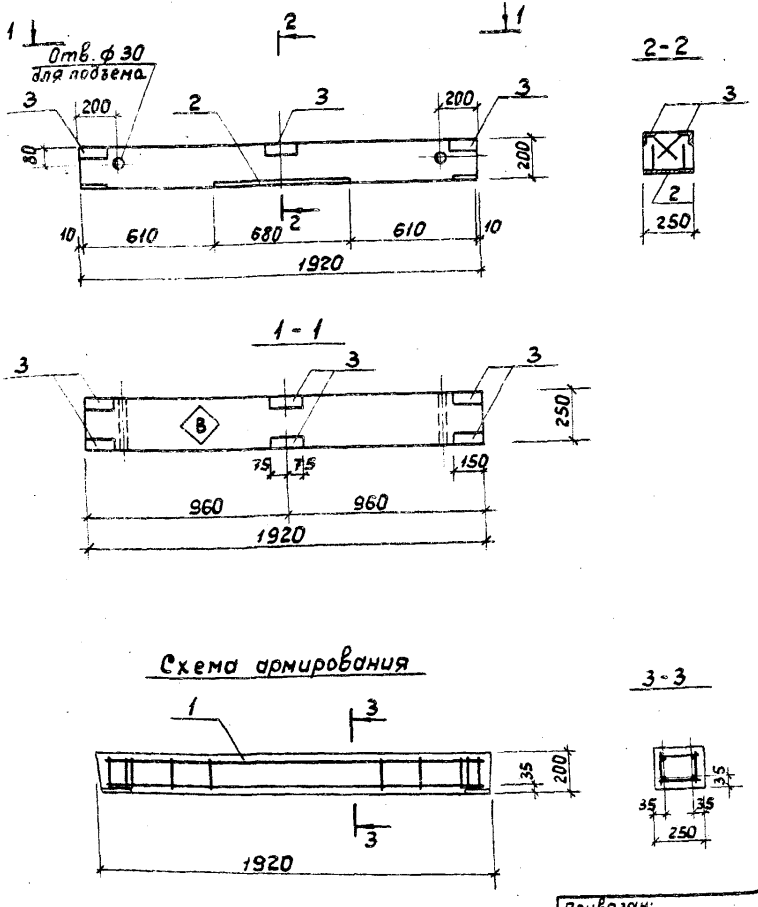

Формат	Зона	Поз.	Обозначение	Наименование	Кол.	Примечание
				Документация		
А3			ТП 902-2-410.86 -КЖИ.ТТ	Технические требования		
				Сборочные единицы		
А3		1	ТП 902-2-410.86 -КЖИ.КП1	Каркас КП1	1	
А4		2	-КЖИ.Мн12	Изделие закладное Мн12	1	
А4		3	-КЖИ.Мн10-02	То же Мн13	6	
				Материалы		
		4		Бетон М200	0,10	м³

Ведомость расхода стали на элемент, кг

Марка элемента	Изделия арматурные						Изделия закладные							Общий расход
	Арматура класса AII, ГОСТ 5781-82			Прокат марки Вст3кп2, ГОСТ 103-76		Всего	Арматура класса AII, ГОСТ 5781-82			Прокат марки Вст3кп2, ГОСТ 19903-74		ГОСТ 8501-72	Всего	
	ф10	ф16	Итого	10×120	Итого		ф10	ф12	Итого	10×250	Итого	63×5		
Б1	8,16	6,68	14,84	4,80	4,80	19,64	1,80	1,80	3,60	13,20	13,20	5,40	5,40	22,20	41,84

На верхней грани балки несмываемой краской поставить знак (В) (верх).

Привязан:

Инв. №

Рук. бриг.	Еленик		12.84
Гл. спец.	Миллер		
Нач. отд.	Панченко		
Н. контр.	Русина		

ТП 902-2-410.86 - КЖИ. Б1

Балка Б1

Стадия	Масса	Масштаб
Р	250,0	1:20
Лист	Листов 1	

Мосводоканалниипроект

Копировал: ИЛ 21349-02 15 Формат А3

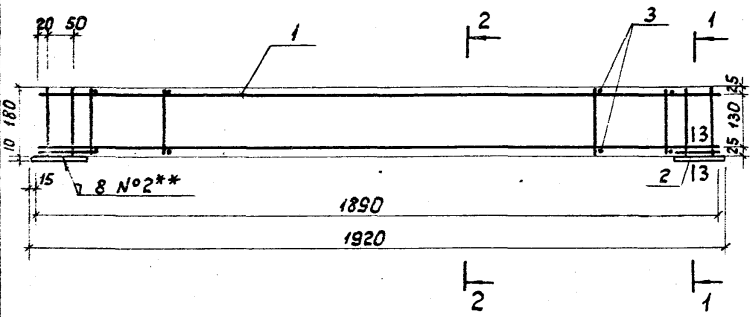

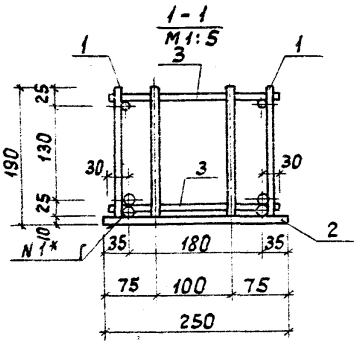

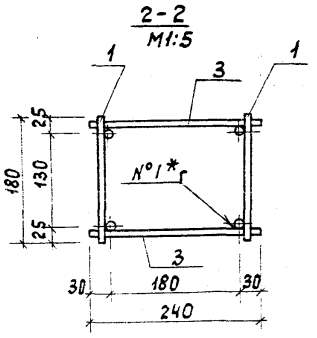

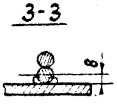

Формат	Зона	Поз.	Обозначение	Наименование	Кол.	Примечание
				Документация		
А3			ТП 902-2-410.86-КЖИ.ТТ	Технические требования		
				Сборочные единицы		
А4		1	ТП 902-2-410.86-КЖИ.КП1.К1	Каркас К1	2	
А4		2	ТП 902-2-410.86-КЖИ.КП1.МД1	Изделие закладное МД1	2	
				Детали		
Б4		3		Ф10 AII ГОСТ 5781-82 l=240	18	0,15 кг

*Объединение плоских каркасов (поз.1) в пространственный следует выполнить с помощью соединительных стержней поз.3 контактной точечной сваркой при помощи сварочных клещей (сварной шов N°1).

**Пластину закладного изделия (поз.2) приварить к нижним продольным стержням (коротышам) плоских каркасов (поз.1) с помощью ручной электродуговой сварки с лицевой и оборотной стороны (сварной шов N°2) $h_{шв.}$ = 8 мм.

Рук.бриг.	Еленик		12.84
Гл.спец.	Миллер		
Нач.отд.	Панченко		
Н.контр.	Руссин		

Привязан:

Инв. N°

ТП 902-2-410.86 - КЖИ. КП1

Каркас КП1

Стадия	Масса	Масштаб
Р	19,64	1:10
Лист	Листов 1	

Мосводоканалниипроект

Копировал: 21349.-02 16 формат А3

Инв. N подл. | Подпись и дата | Взам. инв. N

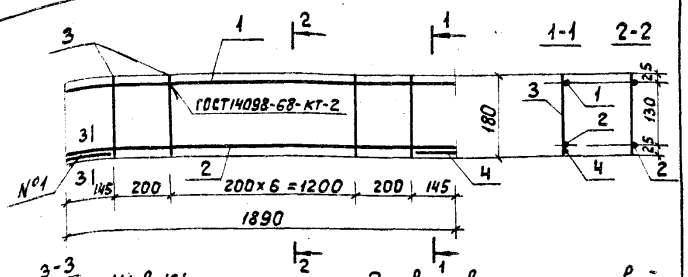

Шов №1 - ручная электродуговая сварка с лицевой и оборотной стороны фланговым швом, $в_{шв}$=8мм, $ℓ_{шв}$=100мм.

Формат	Зона	Поз.	Обозначение	Наименование	Кол.	Примечание
				Документация		
А3			ТП 902-2-410.86 -КЖИ.ТТ	Технические требования		
				Детали		
Б4		1		ф10 AII ГОСТ 5781-82, ℓ=1890	1	1,17 кг
Б4		2		ф16 AII ГОСТ 5781-82, ℓ=1890	1	3,00 кг
Б4		3		ф10 AII ГОСТ 5781-82, ℓ=180	9	0,12 кг
Б4		4		ф16 AII ГОСТ 5781-82, ℓ=110	2	0,17 кг

Привязан:

Инв.№

Инв.№ подл. | Подпись и дата | Взам.инв.№

ТП 902-2-410.86 - КЖИ.КП1.К1

Рук.бр.	Еленик	12.84
Гл.спец.	Миллер	
Нач.отд.	Панченко	
Н.контр.	Руссин	

Каркас К1

Стадия	Масса	Масштаб
Р	5,59	-
Лист	Листов 1	

МосводоканалНИИпроект

Формат А4

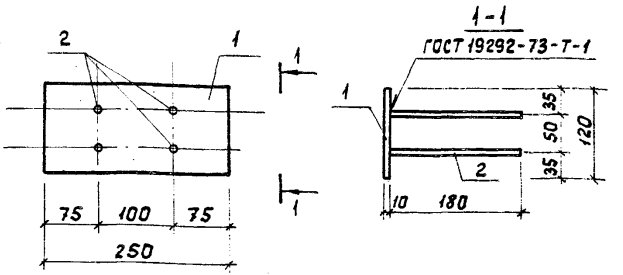

Формат	Зона	Поз.	Обозначение	Наименование	Кол.	Примечание
				Документация		
А3			ТП 902-2-410.86 -КЖИ.ТТ	Технические требования		
				Детали		
Б4		1		Полоса Б-2 10×120 ГОСТ 103-76 Вст3кп2-1 ГОСТ 535-79		
				ℓ=250	1	2,40 кг
Б4		2		ф10 AII ГОСТ 5781-82 ℓ=180	4	0,12 кг

Привязан:

Инв.№

Инв.№ подл. | Подпись и дата | Взам.инв.№

ТП 902-2-410.86 -КЖИ.КП1.Мд1

Рук.бр.	Еленик	12.84
Гл.спец.	Миллер	
Нач.отд.	Панченко	
Н.контр.	Руссин	

Изделие закладное Мд1.

Стадия	Масса	Масштаб
Р	2,88	1:5
Лист	Листов 1	

МосводоканалНИИпроект

Копировал: Шр 21349-02 17 Формат А4

План

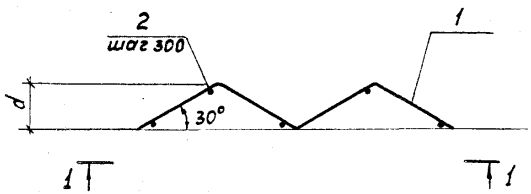

1-1

Развертка

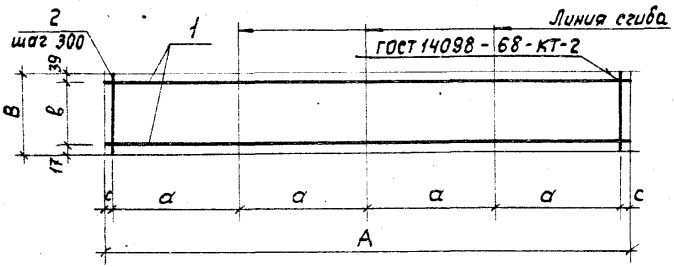

Формат	Зона	Поз.	Обозначение	Наименование	Кол. на исполн. ТП 902-2-410- КЖИ.КР1 –	-01			Примечания
				Документация					
А3			ТП 902-2-410.86 -КЖИ.ТТ	Технические требования	X	X			
				Детали					
				ф14 ГОСТ 5781-82					
Б4		1		ℓ=6000	2				7,25 кг
				ℓ=4400		2			5,35 кг
Б4		2		ℓ=290	20				0,35 кг
				ℓ=230		15			0,28 кг

Обозначение	Марка	Размеры, мм A	B	a	в	c	d	Масса, кг
ТП 902-2-410.86 -КЖИ.КР1	КР1	6000	290	1500	234	150	750	21,50
-01	КР2	4400	230	1100	174	100	550	14,90

Привязан:

Инв. №

Рук.бриг.	Еленик		12.84
Гл.спец.	Миллер		
Нач.отд.	Панченко		
Н.контр.	Руссин		

ТП 902-2-410.86 - КЖИ. КР1

Каркас (КР1; КР2)

Стадия	Масса	Масштаб
Р	см. табл.	–

Лист | Листов 1

Мосводоканал НИИпроект

Копировал: ИБ 21349.-02 18 формат А3

Инв. № подл. | Подпись и дата | Взам. инв. №

ТП 902-2-410.86 АЛ.II

ТП 902-2-410.86 Ал.II

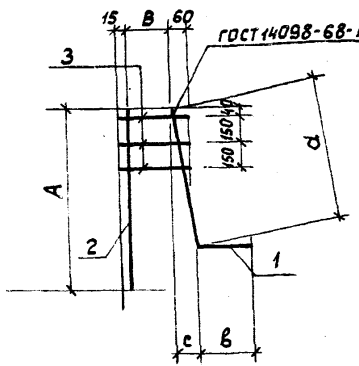

Обозначение	Марка	Размеры, мм					Масса, кг
		А	В	а	в	с	
ТП 902-2-410.86 - КЖИ.КР3	КР3	740	225	700	340	55	3,22
-01	КР4	630	125	590	400	45	2,93

Привязан:

Инв. №

Инв. № подл. | Подпись и дата | Взам. инв. №

ТП 902-2-410.86 - КЖИ.КР3.СБ

Каркас (КР3; КР4)

Сборочный чертеж

Стадия	Масса	Масштаб
Р	см. табл.	—
Лист	Листов 1	

Мосводоканалниипроект

Рук.бр.	Еленик	12.84
Гл.спец.	Миллер	
Нач.отд.	Панченко	
Н.контр.	Руссин	

Формат А4

Формат	Зона	Поз.	Обозначение	Наименование	Кол.	Примечание
				Документация		
А3			ТП 902-2-410.86 - КЖИ-ТТ	Технические требования		
А4			ТП 902-2-410.86 - КЖИ-КР3-СБ	Сборочный чертеж		
				Переменные данные для исполнений		
				ТП 902-2-410.86 - КЖИ.КР3		
				Детали		
Б4		1		ф20АII ГОСТ 5781-82, ℓ=1040	1	2,56кг
Б4		2		ф8АI ГОСТ 5781-82, ℓ=740	1	0,30кг
Б4		3		ф8АI ГОСТ 5781-82, ℓ=300	3	0,12кг
				ТП 902-2-410.86 - КЖИ.КР3-01		
				Детали		
Б4		1		ф20АII ГОСТ 5781-82 ℓ=990	1	2,44кг
Б4		2		ф8АI ГОСТ 5781-82, ℓ=630	1	0,25кг
Б4		3		ф8АI ГОСТ 5781-82, ℓ=200	3	0,08кг

Привязан:

Инв. №

Инв. № подл. | Подпись и дата | Взам. инв. №

ТП 902-2-410.86 - КЖИ.КР3

Каркас (КР3; КР4)

Стадия	Лист	Листов
Р		1

Мосводоканалниипроект

Рук.бри	Еленик	12.84
Гл.спец.	Миллер	
Нач.отд.	Панченко	
Н.контр.	Руссин	

Копировал: ИОП-21349-02 19 Формат А4

Формат	Зона	Поз.	Обозначение	Наименование	Кол. на исполн. ТП 902-2-410.86 -КЖИ.Мн1								Примечание
					-	-01	-02	-03	-04				
				Документация									
А3			ТП 902-2-410.86 -КЖИ.ТТ	Технические требования	x	x	x	x	x				
А4			ТП 902-2-410.86-КЖИ.Мн1СБ	Сборочный чертеж	x	x	x	x	x				
				Детали									
Б4		1		Лист Б-ПН-0 8×200×200 ГОСТ 19903-74* / Вст.3кп2 ГОСТ 14637-79	1				1				2,52 кг
Б4				Лист Б-ПН-0 10×300×320 ГОСТ 19903-74* / Вст.3кп2 ГОСТ 14637-79		1							7,60 кг
Б4				Лист Б-ПН-0 8×150×150 ГОСТ 19903-74* / Вст.3кп2 ГОСТ 14637-79			2	1					1,42 кг
Б4		2		ф12АIII ГОСТ 5781-82									
				$l=240$	4				4				0,22 кг
Б4				ф16АII ГОСТ 5781-82									
				$l=300$		4							0,48 кг
Б4				ф10АII ГОСТ 5781-82									
				$l=144$			4						0,10 кг
Б4				ф10АII ГОСТ 5781-82									
				$l=220$				4					0,14 кг
				Марка	Мн1	Мн2	Мн4	Мн7	Мн8				

Привязан:

Инв. №

Рук.бр.	Еленик		12.84
Гл.спец.	Миллер		
Нач.отд.	Панченко		
Н.контр.	Руссин		

ТП 902-2-410.86 -КЖИ.Мн1

Изделие закладное (Мн1; Мн2; Мн4; Мн7; Мн8)

Стадия	Лист	Листов
Р		1

Масводоканал НИИпроект

Копировал: Шр 21349-02 20 формат А3

ТП 902-2-410.86 АЛ.II

Инв.№подл. | Подпись и дата | Взам.инв.№

Рис.1

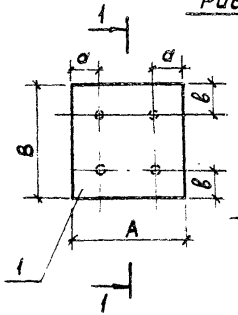

Рис.2 (ост. по рис.1)

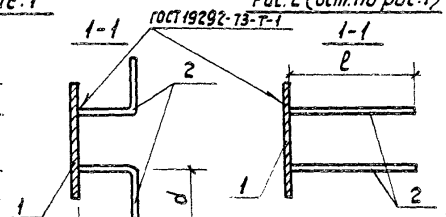

Рис.3 (ост. по рис.1)

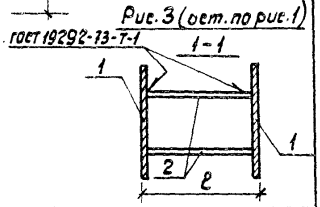

Обозначение	Марка	Рис.	Размеры, мм A	a	B	в	c	d	ℓ	Масса, кг
тп 902-2-410. -КЖИ.Мн1	Мн1	1	200	45	200	45	130	110	—	3,40
-01	Мн2	1	320	60	320	60	120	180	—	9,60
-02	Мн4	3	150	35	150	35	—	—	160	3,22
-03	Мн7	1	150	35	150	35	120	100		2,00
-04	Мн8	2	200	45	200	45	—	—	240	3,40

Привязан:

Инв. №

Инв. № подл. | Подпись и дата | Взам. инв. №

ТП 902-2-410.86 – КЖИ. Мн1 СБ

Изделие закладное (Мн1; Мн2; Мн4; Мн7; Мн8). Сборочный чертеж

	Стадия	Масса	Масштаб
	Р	см. табл.	—
	Лист	Листов 1	

Рук.бриг. Еленик 12.84
Гл.спец. Миллер
Нач.отд. Панченко
Н.контр. Руесин

Мосводоканалниипроект

Формат А4

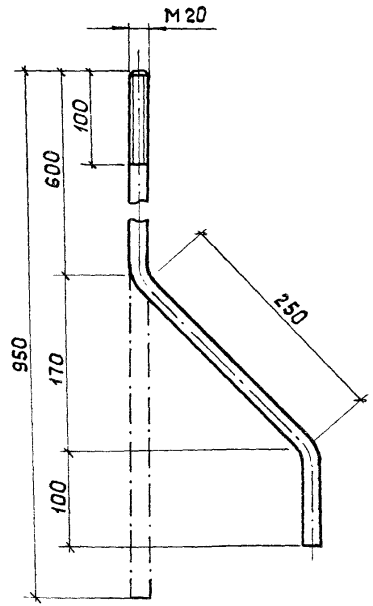

Привязан:

Инв. №

Инв. № подл. | Подпись и дата | Взам. инв. №

ТП 902-2-410.86 – КЖИ. Мн3

Изделие закладное Мн3

	Стадия	Масса	Масштаб
	Р	2,30	1:4
	Лист	Листов 1	

Рук.бриг. Еленик 12.84
Гл.спец. Миллер
Нач.отд. Панченко
Н.контр. Руесин

Круг В-20 ГОСТ 2590-71 / Вст3кп-2-1 ГОСТ 535-79

Мосводоканалниипроект

Копировал: [illegible] 21349-02 21 Формат А4

Формат	Зона	Поз.	Обозначение	Наименование	Кол.	Примечание
				Документация		
А3			ТП 902-2-410.86 -КЖИ-ТТ	Технические требования		
А4			ТП 902-2-410.86 -КЖИ.Мн5 СБ	Сборочный чертеж		
				Переменные данные для исполнений		
				ТП 902-2- -КЖИ.Мн5		
				Детали		
Б4		1		Ф16 AIII ГОСТ 5781-82, ℓ=590	3	0,94кг
Б4		2		Ф16 AIII ГОСТ 5781-82, ℓ=560	3	0,90кг
Б4		3		Ф10 AI ГОСТ 5781-82, ℓ=100	4	0,06кг
Б4		4		Лист 10×250×500 ГОСТ 19903-74* / I-Ш-Н ГОСТ 16523-70*	1	9,80кг
				ТП 902-2- -КЖИ.Мн5-01		
				Детали		
Б4		1		Ф16 AIII ГОСТ 5781-82, ℓ=590	2	0,94кг
Б4		2		Ф16 AIII ГОСТ 5781-82, ℓ=560	2	0,90кг
Б4		3		Ф10 AI ГОСТ 5781-82, ℓ=100	2	0,06кг
Б4		4		Лист 10×250×300 ГОСТ 19903-74* / I-Ш-Н ГОСТ 16523-70*	1	5,90кг

Привязан:

Инв. №

ТП 902-2-410.86 - КЖИ . Мн5

Рук.бриг.	Еленик		
Гл.спец.	Миллер		
Нач.отд.	Панченко		
Н.контр.	Руссин		

Изделие закладное (Мн5; Мн6).

Стадия	Лист	Листов
Р		1

Мосводоканалниипроект

Формат А4

Рис.1

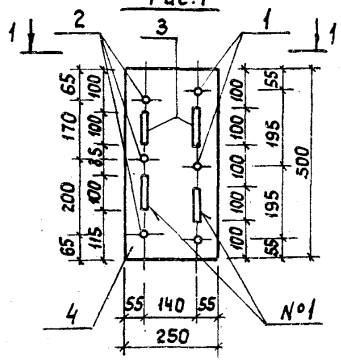

Рис.2

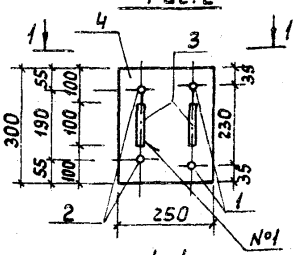

1-1

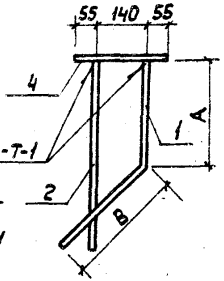

Шов №1 - сварка ручная электродуговая, двусторонним фланговым швом h=4мм.

Обозначение	Марка	Рис.	Размеры, мм A	Размеры, мм B	Масса, кг
ТП 902-2-410.86 -КЖИ.Мн5	Мн5	1	280	310	15,57
-01	Мн6	2	300	260	9,63

Привязан:

Инв. №

ТП 902-2-410.86 -КЖИ.Мн5 СБ

Рук.бриг.	Еленик		
Гл.спец.	Миллер		
Нач.отд.	Панченко		
Н.контр.	Руссин		

Изделие закладное (Мн5; Мн6). Сборочный чертеж

Стадия	Масса	Масштаб
Р	см. табл.	1:10
Лист	Листов 1	

Мосводоканалниипроект

Копировал: ИБ 21349-02 · 82 Формат А4

Инв.№ подл. | Подпись и дата | Взам.инв.№

Рис.1

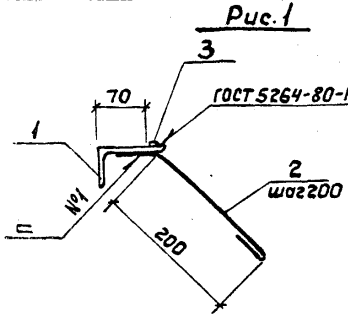

Рис.2

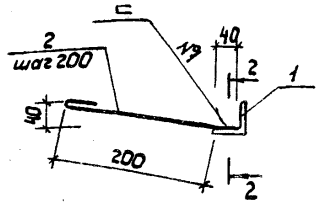

Рис.3

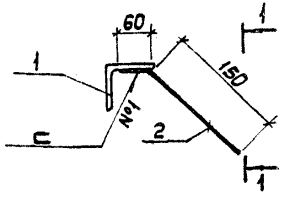

1-1

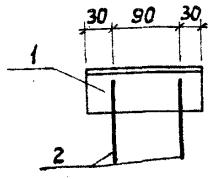

2-2

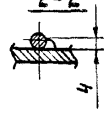

Шов №1 - сварка ручная электродуговая, катет 4 мм.

Обозначение	Марка	Рис.	Масса
тп 902-2-410.86 -КЖИ.Мн10	МН10	2	4,10
-01	МН11	1	8,80
-02	МН13	3	1,03

Привязан:

Инв. №

Подпись и дата | Взам.инв.№ | Инв.№ подл.

Рук.бриг.	Еленик	12.84
Гл.спец.	Миллер	
Нач.отд.	Панченко	
Н.контр.	Русецин	

ТП 902-2-410.86 -КЖИ-Мн10СБ

Изделие закладное (Мн10; Мн11; Мн13). Сборочный чертеж.

Стадия	Масса	Масштаб
Р	см. табл.	—
Лист	Листов 1	

Мосводоканалниипроект

формат А4

Формат	Зона	Поз.	Обозначение	Наименование	Кол.	Примечание
				Документация		
А3			тп 902-2-410.86 -КЖИ.ТТ	Технические требования		
А4			тп 902-2-410.86-КЖИ.Мн10-СБ	Сборочный чертеж		
				Переменные данные для исполнений		
				тп 902-2 -КЖИ.Мн10		
				Детали		
Б4		1		Уголок $\frac{Б\text{-}50\times50\times5\ ГОСТ\ 8509\text{-}72}{Вст3кп\text{-}2\text{-}I\ ГОСТ\ 535\text{-}79}$		
				ℓ = 1000	1	3,80 кг
Б4		2		ф6 AI ГОСТ 5781-82 ℓ=290	5	0,06 кг
				тп 902-2- -КЖИ.Мн10-01		
				Детали		
Б4		1		Уголок $\frac{Б\text{-}90\times90\times6\ ГОСТ\ 8509\text{-}72\ \ell\text{=}1000}{Вст3кп\text{-}2\text{-}I\ ГОСТ\ 535\text{-}79}$	1	8,40 кг
Б4		2		ф6 AI ГОСТ 5781-82 ℓ=320	5	0,08 кг
Б4		3		Квадрат $\frac{В\text{-}10\ ГОСТ\ 2591\text{-}71\ \ell\text{=}1000}{Вст3кп\text{-}2\text{-}I\ ГОСТ\ 535\text{-}79}$	1	0,80 кг
				тп 902-2- -КЖИ.Мн10-02		
				Детали		
Б4		1		Уголок $\frac{Б\text{-}63\times63\times5\ ГОСТ\ 8509\text{-}72}{Вст3кп\text{-}2\text{-}I\ ГОСТ\ 535\text{-}79}$		
				ℓ = 150	1	0,90 кг
				ф10 AII ГОСТ 5781-82 ℓ= 210	2	0,13 кг

Привязан:

Инв. №

Подпись и дата | Взам.инв.№ | Инв.№ подл.

Рук.бриг.	Еленик	12.84
Гл.спец.	Миллер	
Нач.отд.	Панченко	
Н.контр.	Русецин	

ТП 902-2-410.86 -КЖИ.Мн10

Изделие закладное (Мн10; Мн11; Мн13).

Стадия	Лист	Листов
Р		1

Мосводоканалниипроект

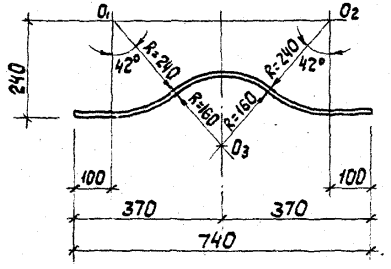

Развертка

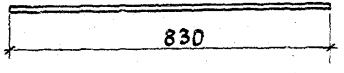

Привязан:

Инв. №

Рук.бриг.	Еленик		12.84
Гл.спец.	Миллер		
Нач.отд.	Панченко		
Н.контр.	Руссин		

ТП 902-2-410.86 -КЖИ. Мн9

Изделие закладное Мн 9

Стадия	Масса	Масштаб
Р	0,80	1:10

Лист | Листов 1

Ф12АIII ГОСТ 5781-82

Мосводоканал НИИпроект

формат А4

Инв. № подл. | Подпись и дата | Взам. инв. №

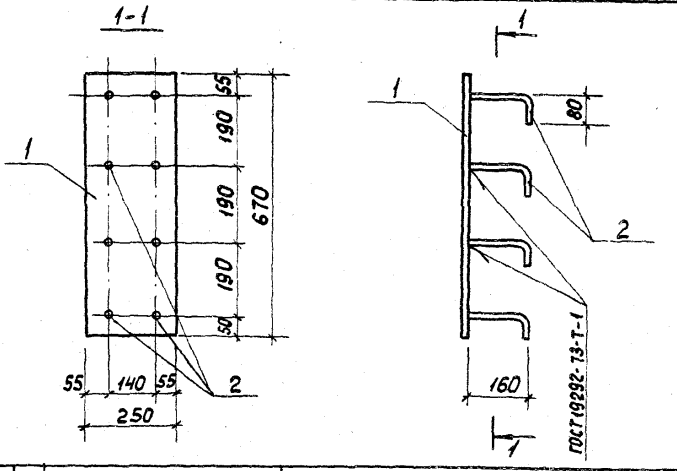

Формат	Зона	Поз.	Обозначение	Наименование	Кол.	Примечание
				Документация		
А3			ТП 902-2-410.86 -КЖИ.ТТ	Технические требования		
				Детали		
Б4		1		Лист Б-ПН-0-10×250×670 ГОСТ 19903-74* / ВСт3кп2 ГОСТ 14637-79	1	13,2кг
Б4		2		Ф12АII ГОСТ 5781-82 ℓ=240	8	0,22кг

Привязан:

Инв. №

Рук.бриг.	Еленик		12.84
Гл.спец.	Миллер		
Нач.отд.	Панченко		
Н.контр.	Руссин		

ТП 902-2-410.86 -КЖИ. Мн12

Изделие закладное Мн12

Стадия	Масса	Масштаб
Р	15,00	–

Лист | Листов 1

Мосводоканал НИИпроект

копировал: 21349-02 24 формат А4

Инв. № подл. | Подпись и дата | Взам. инв. №

ТП 902-2-410.86 Ал. II

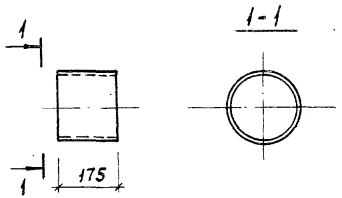

Указания по антикоррозийной обработке смотри технические требования ТП 902-2-410.86 -КЖИ. ТТ

Привязан:

Инв.№ подл. | Подпись и дата | Взам. инв.№

ТП 902-2-410.86 -КЖИ. Мн14

Изделие закладное Мн 14.

Стадия	Масса	Масштаб
Р	7.30	1:10

Лист | Листов 1

Рук.брг.	Еленик		1287
Гл.спец.	Миллер		
Нач.отд.	Панченко		
Н.контр.	Русецин		

Труба 219×8×175 ГОСТ 8732-78* / Б ст.4 сп ГОСТ 8731-74

Мосводоканал НИИпроект

копировал: Инв. 21349-02 25. формат А4

ТП 902-2-410.86 Ал.II

Рис. 1

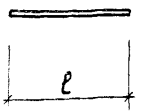

Рис. 2

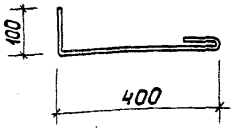

Обозначение	Марка	Рис.	Длина l мм	Материал	Масса, кг
тп902-2-410.86-КЖИ.МС1	МС1	1	300	ф14 АIII ГОСТ 5781-82	0,37
-01	МС2	1	250	ф12 АIII ГОСТ 5781-82	0,23
-02	МС4	1	250	ф10 АIII ГОСТ 5781-82	0,16
-03	МС5	2	590	ф12 АI ГОСТ 5781-82	0,53

Привязан:

Инв. №

Рук. бриг.	Еленик		12.84
Гл. спец.	Миллер		
Нач. отд.	Панченко		
Н. контр.	Руссин		

ТП 902-2-410.86 -КЖИ. МС1

Изделие соединительное (МС1; МС2; МС4; МС5).

Стадия	Масса	Масштаб
Р	см. табл.	—

Лист | Листов 1

МосводоканалНИИпроект

Копировал: формат А4

Взам. инв. N | Подпись и дата

Рис. 1

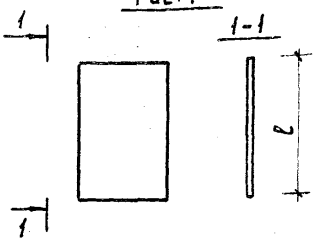

Рис. 2

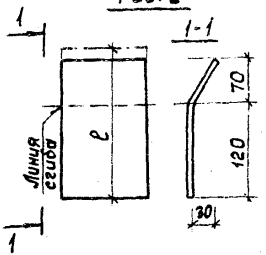

Обозначение	Марка	Рис.	Длина l мм	Материал	Масса, кг
тп902-2-410.86-КЖИ.МС6	МС6	1	100	Лист Б-ПН-0 8×100×100 ГОСТ 19903-74* / В ст3 кп2 ГОСТ 14637-79	0,63
-01	МС7	2	200	Лист Б-ПН-0 8×100×200 ГОСТ 19903-74* / В ст.3 кп2 ГОСТ 14637-79	1,26
-02	МС8	1	1580	Лист Б-ПН-0 6×300×1580 ГОСТ 19903-74* / В ст3 кп2 ГОСТ 14637-79	22,60
-03	МС9	1	400	Лист Б-ПН-0 12×320×400 ГОСТ 19903-74* / В ст3 кп2 ГОСТ 14637-79	12,10
-04	МС10	1	330	Лист Б-ПН-0 12×320×330 ГОСТ 19903-74* / В ст.3 кп2 ГОСТ 14637-79	10,00

Привязан:

Инв. №

Рук. бриг.	Еленик		12.84
Гл. спец.	Миллер		
Нач. отд.	Панченко		
Н. контр.	Руссин		

ТП 902-2-410.86 -КЖИ. МС6

Изделие соединительное (МС6 ... МС10)

Стадия	Масса	Масштаб
Р	см. табл.	—

Лист | Листов 1

МосводоканалНИИпроект

Инв. № подл. | Подпись и дата | Взам. инв. N

Копировал: 21349-02 26 формат А4

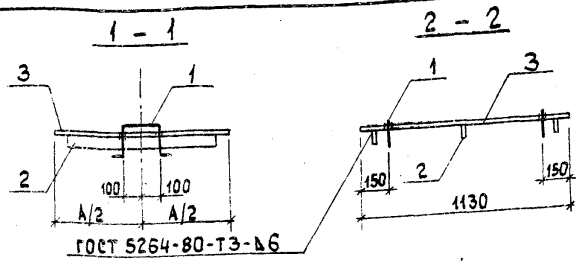

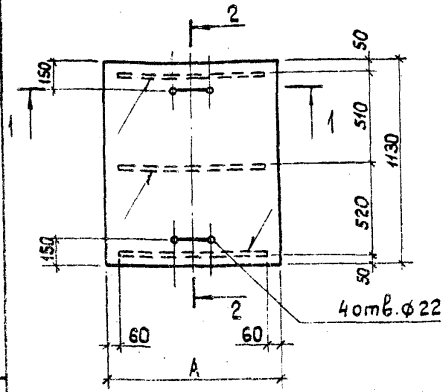

Обозначение	Марка	Размеры, мм A		Масса, кг
ТП 902-2-410.86 -КЖИ.Щ1	Щ1	970		81,5
-01	Щ2	605		51,1

Поверхности изделия покрыть густотертой масляной краской темных тонов для наружных работ ГОСТ 8292-75 за два раза по железному сурику на олифе „Оксоль" ГОСТ 8866-76.

Формат	Зона	Поз.	Обозначение	Наименование	Кол.	Примечание
				Детали		
Б4		1		ф16AI ГОСТ 5781-82		
				ℓ=600	2	1 кг
			Переменные данные	Для исполнений		
				тп 902-2-410.86 -КЖИ.Щ1		
				Детали		
Б4		2		Лист 6х50х850 ГОСТ 19903-74 Вст.3кп2 ГОСТ 14637-79	3	2,04 кг
Б4		3		Лист. ромб. К-ПУ-8х970х1130 Вст3кп2 ГОСТ 8568-77	1	73,3 кг
				тп 902-2-410.86 -КЖИ.Щ1		
				Детали		
Б4		2		Лист 6х50х485 ГОСТ 19903-74 Вст3кп2 ГОСТ 14637-79	3	1,15 кг
Б4		3		Лист ромб.К-ПУ-8х605х1130 Вст3кп2 ГОСТ 8568-77	1	45,6 кг

Привязан:

Инв. №

Инв.№ подл. | Подпись и дата | Взам. инв. №

Рук.брг.	Стенко		12.84
Гл.спец.	Миллер		
Нач.отд.	Панчук		
Н.контр.	Русин		

ТП 902-2-410.86 -КЖИ.Щ1

Щит съемный (Щ1, Щ2).

Стадия	Масса	Масштаб
Р	см. табл.	—
Лист	Листов 1	

Росводоканалниипроект

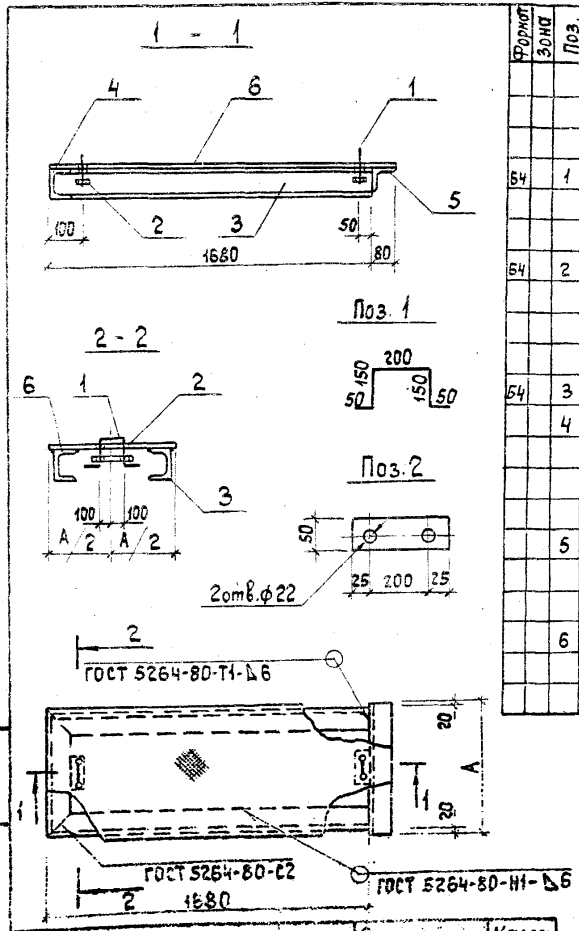

Формат	Зона	Поз.	Обозначение	Наименование	Кол. на исполн. ТП 902-2-410.86 -КЖИ.ЩЗ									Примечание
					-	01								
				Детали										
Б4		1		Петля										
				ф16АI ГОСТ 5781-82										
				ℓ=600	2	2								0,96 кг
Б4		2		Лист 6×50×250 ГОСТ 19903-74 / ВСт3кп2 ГОСТ 14637-79	2	2								0,60 кг
				Швеллер 12 ГОСТ 8240-72 / ВСт.3кп2 ГОСТ 535-79										
Б4		3		ℓ=1680	2	2								19,2 кг
		4		ℓ=640	1									6,7 кг
				ℓ=740		1								7,7 кг
				Уголок Б-80×80×6 ГОСТ 8509-72 / ВСт3кп2 ГОСТ 535-79										
		5		ℓ=680	1									5,1 кг
				ℓ=780		1								5,8 кг
				Лист. ромб. ГОСТ 8568-77										
		6		К-ПУ-8×680×1760 БСт.3кп2	1									81 кг
				К-ПУ-8×780×1760 БСт.3кп2		1								92 кг

Поверхности изделия покрыть густотертой масляной краской темных тонов для наружных работ ГОСТ 8292-75 за два раза по железному сурику на олифе „Оксоль" ГОСТ 8866-76.

Привязан:

Инв. №

Обозначение	Марка	Размеры, мм		Масса, кг
		л		
ТП 902-2-410.86 -КЖИ.ЩЗ	ЩЗ	680		134,4
-01	ЩЧ	780		147,1

Рук. бр.	Стежко		12.84
Гл. спец.	Миллер		
Нач. отд.	Панченко		
Н. контр.	Бессин		

ТП 902-2-410.86 -КЖИ.ЩЗ

Щит съемный (ЩЗ, ЩЧ).

Стадия	Масса	Масштаб
Р	см. табл.	—
Лист	Листов 1	

Мосвобоканалниипроект

копировал: [illegible] 21349-02 28 формат А3

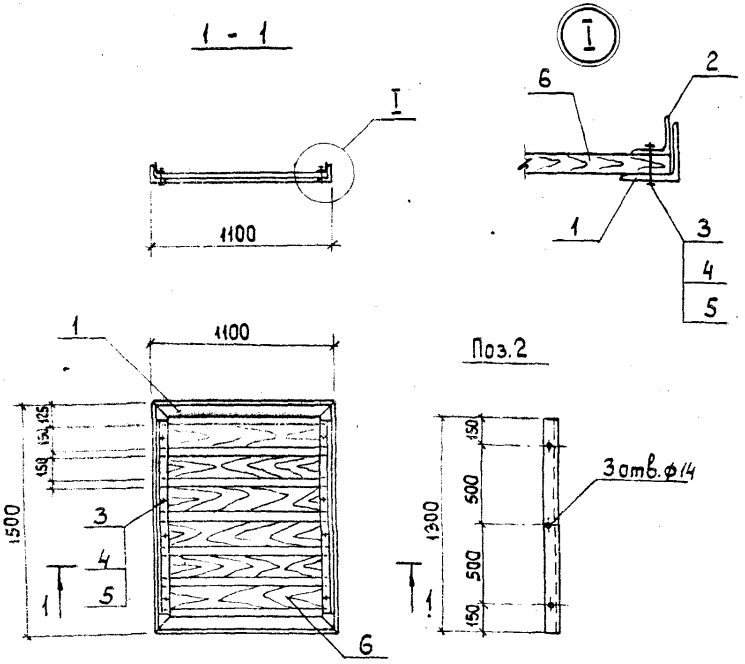

Формат	Зона	Поз.	Обозначение	Наименование	Кол.	Примечание
				Сборочные единицы		
А4		1	ТП902-2-410.86 -КЖИ.РП1	Рама перегородки РП1	1	
				Детали		
Б4		2		Уголок Б-50×50×5 ГОСТ 8509-72 / В Ст.3кп2 ГОСТ 535-79	2	5 кг
				Стандартные изделия		
Б4		3		Болт М12×60 ГОСТ 7798-70	6	0,071 кг
Б4		4		Гайка М12 ГОСТ 5915-70	6	0,016 кг
Б4		5		Шайба 12 ГОСТ 11371-78	6	0,007 кг
				Материалы		
		6		Сосна для досок		
				размером 25×150×1050		
				ГОСТ 8486-66	0,04	м³

1. Поверхности металлических элементов изделия покрыть эмалью ВЛ-515 ТУ 6-10-1052-75 по грунтовке ВЛ-02 ГОСТ 12707-77.
2. Доски перед установкой в раму перегородки подвергнуть пропитке фенолформальдегидной смолой или минеральными маслами.

Привязан:

Инв. №

Рук. бриг.	Стенко		12.84
Гл. спец.	Миллер		
Нач. отд.	Панченко		
Н. контр.	Русеин		

ТП 902-2-410.86 -КЖИ. ПЩ1

Перегородка щелевая ПЩ1

Стадия	Масса	Масштаб
Р	66	1:25
Лист	Листов 1	

Мосводоканалниипроект

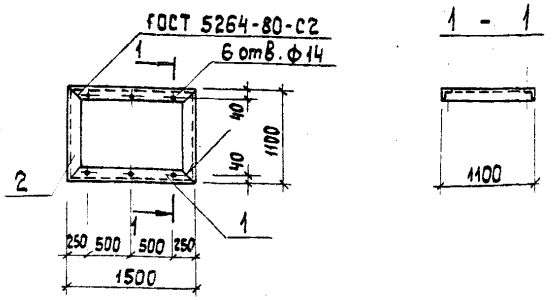

Формат	Зона	Поз.	Обозначение	Наименование	Кол.	Примечание
				Детали		
				Уголок Б-75×75×6 ГОСТ 8509-72 / Вст3кп2 ГОСТ 535-79		
Б4		1		ℓ=1500	2	10,4 кг
Б4		2		ℓ=1100	2	7,6 кг

Поверхности изделия покрыть эмалью ВЛ-515 ТУ 6-10-1052-75 по грунтовке ВЛ-02 ГОСТ 12707-77.

Привязан:

Инв. №

Подпись и дата | Взам. инв. №

Разраб.	Стенко		12.84
Гл. спец.	Миллер		
Нач. отд.	Панченко		
Н. контр.	Руссин		

ТП 902-2-410.86 -КЖИ. РП1

Рама перегородки РП1.

Стадия	Масса	Масштаб
Р	36,0	1:50
Лист	Листов 1	

Мосводоканалниипроект

Формат А4

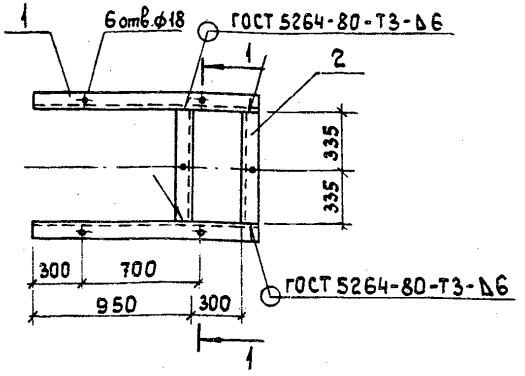

Формат	Зона	Поз.	Обозначение	Наименование	Кол.	Примечание
				Детали		
				Швеллер 12 ГОСТ 8240-72 / Вст3кп2 ГОСТ 535-79		
Б4		1		ℓ=1310	2	13,65 кг
Б4		2		ℓ=670	2	7,0 кг

Поверхности изделия покрыть густотертой масляной краской темных тонов для наружных работ ГОСТ 8292-75 за два раза по железному сурику на олифе „Оксоль" ГОСТ 8866-76.

Привязан:

Инв. №

Подпись и дата | Взам. инв. №

Рук. бриг.	Стенко		12.84
Гл. спец.	Миллер		
Нач. отд.	Панченко		
Н. контр.	Руссин		

ТП 902-2-410.86 -КЖИ. Р1

Рама Р1.

Стадия	Масса	Масштаб
Р	41,3	1:25
Лист	Листов 1	

Мосводоканалниипроект

тп 902-2-410.86

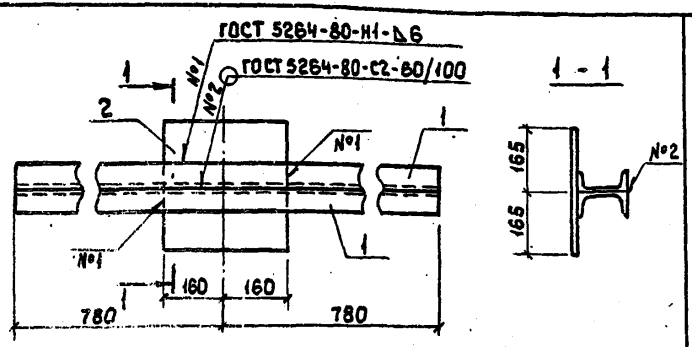

Формат	Зона	Поз.	Обозначение	Наименование	Кол.	Примечание
				Детали		
64		1		Швеллер 12 ГОСТ 8240-72 / ВСт.3кп2 ГОСТ 535-79	2	16,3 кг
		2		Лист 12×320×330 ГОСТ 19903-74 / ВСт3кп2 ГОСТ 14637-79	1	10 кг

Поверхности изделия покрыть эмалью ВЛ-515 ТУ6-10-1052-75 по грунтовке ВЛ-02 ГОСТ 12707-77.

Привязан:

Инв. №

ТП 902-2-410.86 – КЖИ. Б2

Балка Б2

Стадия	Масса	Масштаб
Р	42,6	1:10

Лист | Листов 1

Мосводоканал НИИпроект

Нач.отд.	Панченко		
Н.контр.	Руссин		

12.84

Инв. № подл. | Подпись и дата | Взам. инв. №

формат А4

gost.e-ecolog.ru

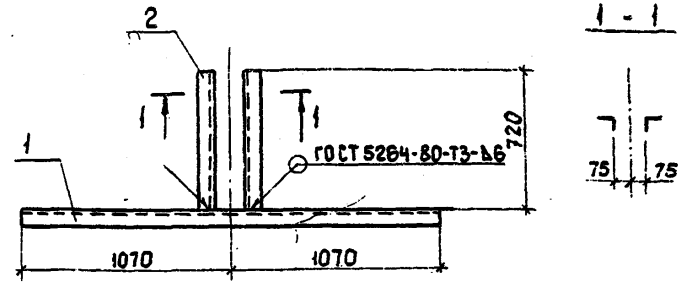

Формат	Зона	Поз.	Обозначение	Наименование	Кол.	Примечание
				Детали		
				Уголок Б-75×75×6 ГОСТ 8509-72 / ВСт3кп2 ГОСТ 535-79		
54		1		ℓ=2140	1	14,8 кг
64		2		ℓ=720	2	5 кг

Поверхности изделия покрыть густотертой масляной краской темных тонов для наружных работ ГОСТ 8292-75 за два раза по железному сурику на олифе „Оксоль" ГОСТ 8866-76.

Привязан:

Инв. №

ТП 902-2-410.86 – КЖИ. Р2

Рама Р2

Стадия	Масса	Масштаб
Р	24.8	1:20

Лист | Листов 1

Мосводоканал НИИпроект

Рук.бриг.	Стежко		12.84
Гл.спец.	Миллер		
Нач.отд.	Панченко		
Н.контр.	Руссин		

Инв. № подл. | Подпись и дата | Взам. инв. №

копировал: Ибр 21349-02 (31) формат А4