ТИПОВЫЕ КОНСТРУКЦИИ, ИЗДЕЛИЯ И УЗЛЫ ЗДАНИЙ И СООРУЖЕНИЙ

АННУЛИРОВАНО
ОСНОВ. Инф. И-1-95
ЗАМЕНЕНО НА 1.450.3-7.94
Вып. 0; 1; 2

СЕРИЯ 1.450.3-6

ЛЕСТНИЦЫ, ПЛОЩАДКИ, СТРЕМЯНКИ И ОГРАЖДЕНИЯ СТАЛЬНЫЕ ПРОИЗВОДСТВЕННЫХ ЗДАНИЙ ПРОМЫШЛЕННЫХ ПРЕДПРИЯТИЙ

ВЫПУСК 4

КОНСТРУКЦИИ ИЗ ТОНКОСТЕННЫХ ШВЕЛЛЕРОВ С УЗКИМИ ПАРАЛЛЕЛЬНЫМИ ПОЛКАМИ ЧЕРТЕЖИ КМД

23841
ЦЕНА

gost.e-ecolog.ru

ЦЕНТРАЛЬНЫЙ ИНСТИТУТ ТИПОВОГО ПРОЕКТИРОВАНИЯ
ГОССТРОЯ СССР

Москва, А-445, Смольная ул., 22

Сдано в печать XII 1989 года

Заказ № 14840 г — Тираж 4600 экз

ТИПОВЫЕ КОНСТРУКЦИИ ИЗДЕЛИЯ И УЗЛЫ ЗДАНИЙ И СООРУЖЕНИЙ

СЕРИЯ 1.450.3-6

ЛЕСТНИЦЫ, ПЛОЩАДКИ, СТРЕМЯНКИ И ОГРАЖДЕНИЯ СТАЛЬНЫЕ ПРОИЗВОДСТВЕННЫХ ЗДАНИЙ ПРОМЫШЛЕННЫХ ПРЕДПРИЯТИЙ

ВЫПУСК 4

КОНСТРУКЦИИ ИЗ ТОНКОСТЕННЫХ ШВЕЛЛЕРОВ С УЗКИМИ ПАРАЛЛЕЛЬНЫМИ ПОЛКАМИ

ЧЕРТЕЖИ КМД

Разработаны:
ГП и НИИ „Укрниипроектстальконструкция"
Гл. инженер института — В.Н. Гордеев
Гл. инженер проекта — Ю.Л. Баламаз
„ЦНИИпроектлегконструкция"
Гл. инженер института — В.Д. Шишков
Начальник ООК-1 — Л.П. Кашкинов
Гл. конструктор проекта — В.П. Птичкин

Утверждены:
ВПТСО „Союзлегконструкция"
Минмонтажспецстроя СССР
Приказ № 85 от 18.04.1989г.

Введены в действие с 1.01.1990г.
ГПЦНИИ „Укрниипроектстальконструкция"
Приказ №25 от 13.04.1989г.

© КНТП Госстроя СССР, 1989

Обозначение		Наименование	Стр.
1.450.3-6.4-ТО		Техническое описание	3
1.450.3-6.4	1.1.0.1.0	Лестница ЛТФ45	6
1.450.3-6.4	1.1.0.1.0 СБ	Лестница ЛТФ45. Сборочный чертеж	9
1.450.3-6.4	1.1.0.1.1	Косоур	11
1.450.3-6.4	1.1.0.1.2	Уголок опорный	13
1.450.3-6.4	1.1.0.1.3	Планка опорная	13
1.450.3-6.4	1.1.0.1.4	Ступень	14
1.450.3-6.4	1.1.0.1.5	Накладка	14
1.450.3-6.4	1.1.0.1.6	Подкладка П	15
1.450.3-6.4	1.1.0.2.0	Лестница ЛТВ45	16
1.450.3-6.4	1.1.0.2.0 СБ	Лестница ЛТВ45. Сборочный чертеж	19
1.450.3-6.4	1.1.0.2.1	Ступень	21
1.450.3-6.4	1.1.0.2.2	Накладка	21
1.450.3-6.4	1.1.0.3.0	Лестница ЛТШ45	22
1.450.3-6.4	1.1.0.3.0 СБ	Лестница ЛТШ45. Сборочный чертеж	25
1.450.3-6.4	1.1.0.3.1	Косоур	27
1.450.3-6.4	1.1.0.3.2	Ступень	29
1.450.3-6.4	1.2.0.1.0	Лестница ЛТФ60	31
1.450.3-6.4	1.2.0.1.0 СБ	Лестница ЛТФ60. Сборочный чертеж	34
1.450.3-6.4	1.2.0.1.1	Косоур	36
1.450.3-6.4	1.2.0.1.3	Планка опорная	38
1.450.3-6.4	1.2.0.1.4	Ступень	38
1.450.3-6.4	1.2.0.1.2	Уголок опорный	39
1.450.3-6.4	1.2.0.1.5	Накладка	39
1.450.3-6.4	1.2.0.2.0	Лестница ЛТВ60.	40
1.450.3-6.4	1.2.0.2.0 СБ	Лестница ЛТВ60. Сборочный чертеж	43

Инв.№ подл. | Подпись и дата | Взам.инв.№

Нач.отд.	Седякин	
Н.контр.	Кущевал	
Гл.констр.	Кущевал	
Гл.инж.пр.	Богомаз	
Рук.гр.	Савельев	
Проверил	Савельев	
Исполнил	Стрекалина	

1.450.3-6.4 0.0.0.0

Содержание

Стадия	Лист	Листов
Р	1	2

Укрниипроектстальконструкция

Обозначение		Наименование	Стр.
1.450.3-6.4	1.2.0.2.1	Ступень	45
1.450.3-6.4	1.2.0.2.2	Накладка	45
1.450.3-6.4	1.2.0.3.0	Лестница ЛТШ60	46
1.450.3-6.4	1.2.0.3.0 СБ	Лестница ЛТШ60. Сборочный чертеж	49
1.450.3-6.4	1.2.0.3.1	Косоур	51
1.450.3-6.4	1.2.0.3.2	Планка опорная	53
1.450.3-6.4	2.0.0.1.0	Площадка ПТФ	54
1.450.3-6.4	2.0.0.1.0 СБ	Площадка ПТФ. Сборочный чертеж	63
1.450.3-6.4	2.0.0.1.1	Балка	66
1.450.3-6.4	2.0.0.1.2	Настил	67
1.450.3-6.4	2.0.0.1.3	Связь	67
1.450.3-6.4	2.0.0.2.0	Площадка ПТВ	69
1.450.3-6.4	2.0.0.2.0 СБ	Площадка ПТВ. Сборочный чертеж	78
1.450.3-6.4	2.0.0.2.1	Настил	80
1.450.3-6.4	2.0.0.3.0	Площадка ПТШ	82
1.450.3-6.4	2.0.0.3.0 СБ	Площадка ПТШ. Сборочный чертеж	90
1.450.3-6.4	2.0.0.3.1	Балка	92
1.450.3-6.4	2.0.0.3.2	Настил	94
1.450.3-6.4	2.0.0.3.3	Настил	96

Инв.№ подл. | Подпись и дата | Взам.инв.№

1.450.3-6.4 0.0.0.0

Лист 2

Настоящее техническое описание распространяется на стальные лестницы, площадки, стремянки и ограждения к ним, разработанные в соответствии с требованиями СН и П II-23-81.*

1. Назначение и область применения.

Стальные лестницы, площадки, стремянки и ограждения к ним предназначены для применения в зданиях промышленных предприятий, возводимых и эксплуатируемых в районах с расчетной температурой минус 65°С и выше со взрывобезопасными категориями производств в соответствии с ОНТП 24-86 МВД СССР.

2. Технические данные.

2.1. Лестницы выполнены с углом наклона 45° и 60° к горизонтали.

2.2. Конструкции лестниц и прямоугольных площадок рассчитаны на действие нормативных временных нагрузок 200; 300 и 400 кгс/м².

2.3. Комплект конструкций выполнен из тонкостенных швеллеров с узкими параллельными

Нач. отд.	Седякин			1.450.3-6.4-ТО			
Н. контр.	Куцевол						
Гл. констр.	Куцевол			Техническое описание	Стадия	Лист	Листов
Гл. инж. пр.	Богомаз				Р	1	5
Р. гр.	Савельев				Укрниипроектсталь конструкция		
П. серия	Богомаз						
Т. инж.	Кудрицкая						

полками (т) по ТУ 14-2-204-76.

2.4. Серия предусматривает применение ступеней лестниц и настилов площадок двух типов.

1. Сплошные штампованные рифленые – Ф
2. Решетчатые, исполнений
   - из штампованных элементов – Ш
   - из штампованных рифлено-просечных – В

Примечание:

По согласованию с заказчиком, допускается замена металлопроката:

- стальной штампованный настил площадок и ступени лестниц можно заменять на горячекатаную рифленую сталь по ГОСТ 8568-77*
- стальной штампованный рифлено-просечной на решетчатые настилы типа „ВИСП" и „Батайск".

2.5. Лестницы и площадки разработанные в настоящем выпуске комплектуются элементами ограждений и доборами из горячекатаных профилей, разработанными в выпуске 3.

2.6. Стремянки и ограждения стремянок разработаны в выпусках 1 и 3.

Инв. № подл.	Подп. и дата	Взам. инв. №

1.450.3-6.4-ТО

23846-85 4

Остальные технические данные и условные обозначения по выпуску 0-1.

Технические требования

3.1 Материал конструкций: Вст3кп2 по ГОСТ 380-71*- для районов строительства с расчетной температурой воздуха минус 40°С и выше; Вст3сп5 по ГОСТ 380-71*- для районов строительства с расчетной температурой наружного воздуха ниже 40°С до минус 65°С включительно.

3.2 Комплект конструкций предусматривает антикоррозионную защиту полной заводской готовности:

- лестницы и площадки в один слой грунта ГФ-021 по ГОСТ 25129-82 толщиной 15мкм и один слой эмали ПФ-133 светло-серая по ГОСТ 926-82, толщиной 20мкм.

Примечание:

Конструкции, предназначенные для эксплуатации при температуре до минус 65°С должны грунтоваться вместо грунта

Инв.№ подл. | Подпись и дата | Взам. инв.№

ГФ-021 грунтом ГФ-017 по ОСТ 6-10-1428-79.

4. Комплектация, упаковка, транспортировка и хранение изделий.

Комплектация, упаковка, транспортировка и хранение изделий по выпуску 0-1.

5. Маркировка

Маркировку конструкций производить в местах указанных на чертежах при помощи трафарета черной эмалью НЦ-184 по ГОСТ 18335-83 шрифтом ПУ-15 по ГОСТ 2930-62.**

Инв.№ подл. | Подпись и дата | Взам. инв.№

Расшифровка обозначения структуры документов по выпуску 4

1.450.3-6 4 X X X X X

обозначение серии

номер выпуска

Тип конструкций

1 – лестница
2 – площадка
3 – стремянка
4 – элементы ограждения
5 – стойка ограждения лестниц.
6 – стойка ограждения площадки.
7 – ограждение стремянки.
8 – монтажные и доборные элементы

Для лестниц и стоек ограждений, лестниц угол наклона

1. $\alpha = 45°$
2. $\alpha = 60°$

Для остальных конструкций – 0.

1 – торцевая стойка ограждения площадки.
Для остальных конструкций – 0.

Для лестниц и площадок – номер сборки, определяющий тип настила.
Для остальных конструкций – 0.

– номер сборки
– номер детали

Инв.№ подл. | Подпись и дата | Взам.инв.№

Формат	Зона	Поз.	Обозначение	Наименование	Кол. на испол. –	01	02	03	04	05	06	07	08	09	Примечание
					1.450.3-6.4 1.1.0.1.0										
				Документация											
А3			1.450.3-6.4 1.1.0.1.0СБ	Сборочный чертеж											
				Детали											
А3		1	1.450.3-6.4 1.1.0.1.1	Косоур	1	1									
			-01	Косоур			1	1							
			-02	Косоур					1	1					
			-03	Косоур							1	1			
			-04	Косоур									1	1	

Шифр	Стадия	1.450.3-6.4 1.1.0.1.0
ЛТФ45-187		
ЛТФ45-189		
ЛТФ45-207		
ЛТФ45-209		
ЛТФ45-307		
ЛТФ45-309		
ЛТФ45-367		
ЛТФ45-369		
ЛТФ45-427		
ЛТФ45-429		

Нач.отд.	Седякин	
Н.контр.	Куцевол	
Гл.констр	Куцевол	
Гл.инж.пр	Богомаз	
Рук.гр.	Савельев	
Провер.	Савельев	
Исполнил	Скокшина	

1.450.3-6.4 1.1.0.1.0

Лестница ЛТФ45

Стадия	Лист	Листов
Р	1	6

Укрниипроектстальконструкция

Инв.№ подл. | Подпись и дата | Взам.инв.№

Формат	Зона	Поз.	Обозначение	Наименование	Кол. на испол. –	01	02	03	04	05	06	07	08	09	Примечание
					1.450.3-6.4 1.1.0.1.0										
А3		2	1.450.3-6.4 1.1.0.1.1 -05	Косоур	1	1									
			-06	Косоур			1	1							
			-07	Косоур					1	1					
			-08	Косоур							1	1			
			-09	Косоур									1	1	
А4		3	1.450.3-6.4 1.1.0.1.2	Уголок опорный	1		1		1		1		1		
			-01	Уголок опорный		1		1		1		1		1	
А4		4	1.450.3-6.4 1.1.0.1.3	Планка опорная	2	2	2	2	2	2	2	2	2	2	
			-01	Планка опорная					14		17		20		
А4		5	1.450.3-6.4 1.1.0.1.4	Ступень	8		11			14		17		20	
			-01	Ступень		8		11	1		1		1		
А4		6	1.450.3-6.4 1.1.0.1.5	Накладка	1		1		1		1		1		
			-01	Накладка		1		1		1		1		1	
А4		12	1.450.3-6.4 1.1.0.1.6	Подкладка П	4	4	4	4	4	4	4	4	4	4	

Шифр	Стадия	1.450.3-6.4 1.1.0.1.0
ЛТФ45-187		
ЛТФ45-189		
ЛТФ45-207		
ЛТФ45-209		
ЛТФ45-307		
ЛТФ45-309		
ЛТФ45-367		
ЛТФ45-369		
ЛТФ45-427		
ЛТФ45-429		

Лист 2

Формат	Зона	Поз.	Обозначение	Наименование	Кол. на испол. 1.450.3-6.4 1.1.0.1.0 –	01	02	03	04	05	06	07	08	09	Примечание
				Стандартные изделия											
		7		Болт М12-6g×30.58.019 ГОСТ 7798-70*	4	4	4	4	4	4	4	4	4	4	
		8		Гайка М12-7Н.5.019 ГОСТ 5915-70*	4	4	4	4	4	4	4	4	4	4	
		9		Шайба 12.65Г.019 ГОСТ 6402-70*	2	2	2	2	2	2	2	2	2	2	
		10		Шайба 12.01.019 ГОСТ 11371-78*	2	2	2	2	2	2	2	2	2	2	
		11		Шайба 12.01.019 ГОСТ 10906-78*	2	2	2	2	2	2	2	2	2	2	
				Стадия											
				Шифр	ЛТФЧ5-187С	ЛТФЧ5-189С	ЛТФЧ5-247С	ЛТФЧ5-249С	ЛТФЧ5-307С	ЛТФЧ5-309С	ЛТФЧ5-367С	ЛТФЧ5-369С	ЛТФЧ5-427С	ЛТФЧ5-429С	

1.450.3-6.4 1.1.0.1.0 Лист 3

Инв. № подл. | Подпись и дата | Взам. инв. №

Формат	Зона	Поз.	Обозначение	Наименование	Кол. на испол. 1.450.3-6.4 1.1.0.1.0 10	11	12	13	14	15	16	17	18	19	Примечание
				Документация											
А3			1.450.3-6.4 1.1.0.1.0 СБ	Сборочный чертеж											
				Детали											
А3		1	1.450.3-6.4 1.1.0.1.1 -10	Косоур	1	1									
			-11	Косоур			1	1							
			-12	Косоур					1	1					
			-13	Косоур							1	1			
			-14	Косоур									1	1	
А3		2	-15	Косоур	1	1									
			-16	Косоур			1	1							
			-17	Косоур					1	1					
				Стадия											
				Шифр	ЛТФЧ5-187С	ЛТФЧ5-189С	ЛТФЧ5-247С	ЛТФЧ5-249С	ЛТФЧ5-307С	ЛТФЧ5-309С	ЛТФЧ5-367С	ЛТФЧ5-369С	ЛТФЧ5-427С	ЛТФЧ5-429С	

1.450.3-6.4 1.1.0.1.0 Лист 4

2384-6-65 8

Инв. № подл. | Подпись и дата | Взам. инв. №

Формат	Зона	Поз.	Обозначение	Наименование	Кол. на испол. 1.450.3-6.4 1.1.0.1.0 10	11	12	13	14	15	16	17	18	19	Примечание
А3		2	1.450.3-6.4 1.1.0.1.1 -18	Косоур							1	1			
			-19	Косоур									1	1	
А4		3	1.450.3-6.4 1.1.0.1.2 -02	Уголок опорный	1		1		1		1		1		
			-03	Уголок опорный		1		1		1		1		1	
А4		4	1.450.3-6.4 1.1.0.1.3 -02	Планка опорная	2	2	2	2	2	2	2	2			
			-03	Планка опорная									2	2	
А4		5	1.450.3-6.4 1.1.0.1.4 -02	Ступень	8		11		14		17		20		
			-03	Ступень		8		11		14		17		20	
А4		6	1.450.3-6.4 1.1.0.1.5 -02	Накладка	1		1		1		1		1		
			-03	Накладка		1		1		1		1		1	
А4		12	1.450.3-6.4 1.1.0.1.6 -01	Подкладка П	4	4	4	4	4	4	4	4	4	4	

Стадия | Шифр: ЛТФ45-18.7 | ЛТФ45-18.9 | ЛТФ45-24.7 | ЛТФ45-24.9 | ЛТФ45-30.7 | ЛТФ45-30.9 | ЛТФ45-36.7 | ЛТФ45-36.9 | ЛТФ45-42.7 | ЛТФ45-42.9

1.450.3-6.4 1.1.0.1.0 | Лист 5

Инв. № подл. | Подпись и дата | Взам. инв. №

Формат	Зона	Поз.	Обозначение	Наименование	Кол. на испол. 1.450.3-6.4 1.1.0.1.0 10	11	12	13	14	15	16	17	18	19	Примечание
				Стандартные изделия											
		7		Болт М12-6g×30.58.019											
				ГОСТ 7798-70*	4	4	4	4	4	4	4	4	4	4	
		8		Гайка М12-7Н.5.019											
				ГОСТ 5915-70*	4	4	4	4	4	4	4	4	4	4	
		9		Шайба 12.65Г.019											
				ГОСТ 6402-70*	2	2	2	2	2	2	2	2	2	2	
		10		Шайба 12.01.019											
				ГОСТ 11371-78*	2	2	2	2	2	2	2	2	2	2	
		11		Шайба 12.01.019											
				ГОСТ 10906-78*	2	2	2	2	2	2	2	2	2	2	

Стадия | Шифр: ЛТФ45-18.7 | ЛТФ45-18.9 | ЛТФ45-24.7 | ЛТФ45-24.9 | ЛТФ45-30.7 | ЛТФ45-30.9 | ЛТФ45-36.7 | ЛТФ45-36.9 | ЛТФ45-42.7 | ЛТФ45-42.9

1.450.3-6.4 1.1.0.1.0 | Лист 6

23816-05 8

ГОСТ 14771-76-Н1-УП-Δ2-50/150

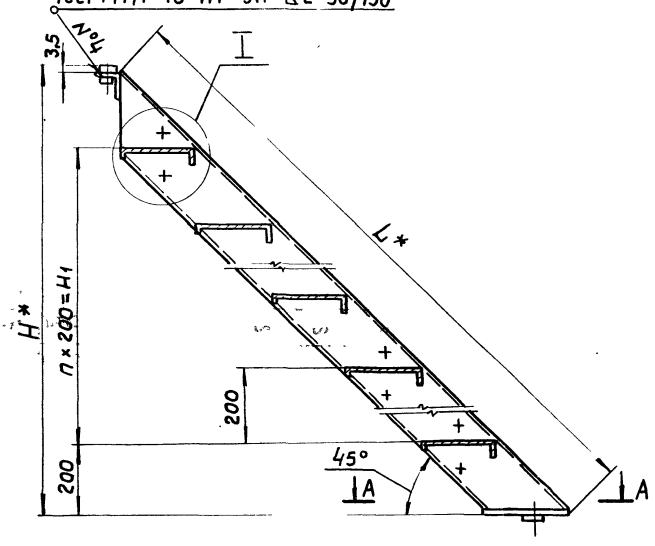

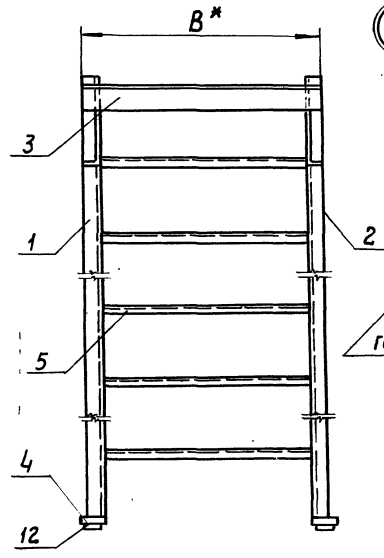

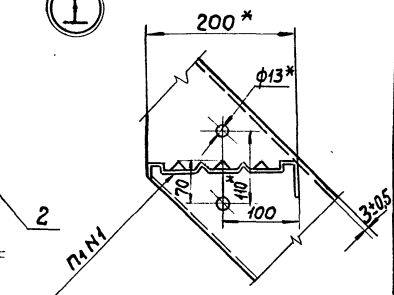

ГОСТ 14771-76-Т1-УП-Δ2-40/20

ГОСТ 14771-76-У2-УП

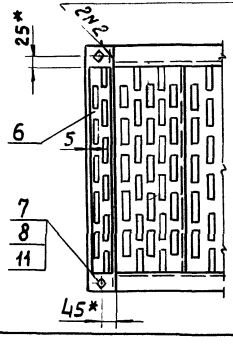

А-А

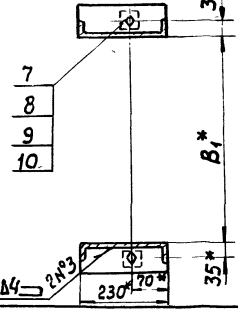

ГОСТ 14771-76-Т1-УП-Δ4 2N3

1. * Размеры для справок.
2. $\pm\frac{IT14}{2}$ – предельные отклонения по ГОСТ 25670-83.
3. Покрытие по ТУ 36.25.12-27-89.
4. Маркировать по табл. исполнения. Шрифт и способ нанесения по ТУ 36.25.12-27-89.

Нач.отд.	Седякин		
Н.контр.	Куцевол		
Гл.констр.	Куцевол		
Гл.инж.пр.	Богомаз		
Рук.гр.	Савельев		
Проверил	Савельев		
Исполнил	Скокшина		

1.450.3-6.4 1.1.0.1.0СБ

Лестница ЛТФ45 Сборочный чертеж

Стадия	Масса	Масштаб
Р	см. табл.	–
Лист 1	Листов 2	

Укрниипроектстальконструкция

Обозначение	Марка	Обозначение	Марка	Размеры в мм					n	n_1	Масса, кг
				H*	H_1	B*	B_1*	L*			
1.450.3-6.4 1.1.0.1.0	ЛТФ45-18.7	1.450.3-6.4 1.1.0.1.0 -10	ЛТФ45-18.7С	1800	1400	670	600	2588	1	8	65.03
-01	ЛТФ45-18.9	-11	ЛТФ45-18.9С			870	800				74.83
-02	ЛТФ45-24.7	-12	ЛТФ45-24.7С	2400	2000	670	600	3436	10	11	86.60
-03	ЛТФ45-24.9	-13	ЛТФ45-24.9С			870	800				99.58
-04	ЛТФ45-30.7	-14	ЛТФ45-30.7С	3000	2600	670	600	4284	13	14	108.23
-05	ЛТФ45-30.9	-15	ЛТФ45-30.9С			870	800				124.39
-06	ЛТФ45-36.7	-16	ЛТФ45-36.7С	3600	3200	670	600	5134	16	17	129.84
-07	ЛТФ45-36.9	-17	ЛТФ45-36.9С			870	800				149.18
-08	ЛТФ45-42.7	-18	ЛТФ45-42.7С	4200	3800	680	600	5982	19	20	167.25
-09	ЛТФ45-42.9	-19	ЛТФ45-42.9С			880	800				189.77

Инв. № подл. | Подпись и дата | Взам. инв. №

Рис. 1

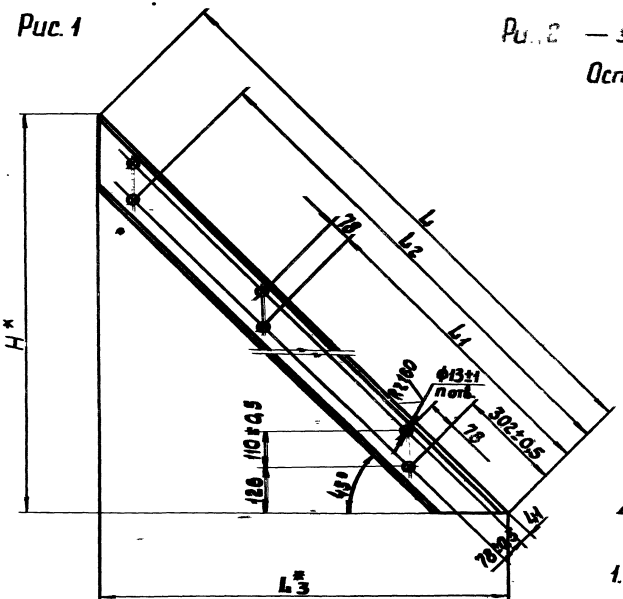

Рис. 2 — зеркальное отражение.

Остальное - см. рис. 1

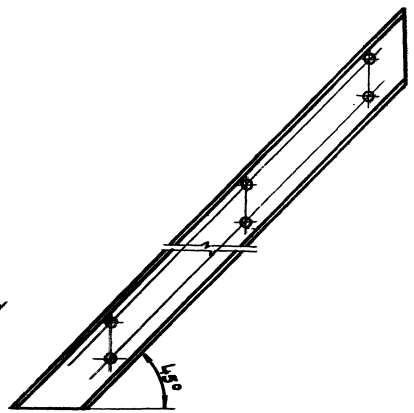

1.* Размеры для справок.

2. $\pm\frac{JT14}{2}$ - предельные отклонения по ГОСТ 25670-83.

				1.450.3-6.4 1.1.0.1.1			
Нач. отд.	Седякин			Косоур	Стадия	Масса	Масштаб
Н. контр.	Кущевая				Р	см табл.	1:10
Гл. констр.	Кущевая				Лист 1	Листов 2	
Гл. инж. пр.	Богомаз				Укрниипроектсталь конструкция		
Рук. гр.	Савельев						
Проверил	Савельев						
Исполнил	Скопинцев						

23846-05 12

Обозначение	Рис.	Размеры в мм H*	L	L_1	L_2	L^*_3	т	Материал	Масса, кг
1.450.3-6.4 1.1.0.1-	1	1796	2540-3	—	2282	1796	4		16,87
-01		2396	3388-3	1716	3130	2396	6	Швеллер Т16 ТУ 14-2-204-76 тонкостен. В Ст3 кп2 ГОСТ 535-88	22,87
-02		2996	4237-3	2141	3979	2996			28,90
-03		3596	5086-3	2565	4828	3596			34,92
-04		4196	5934-3	2989	5676	4196		Швеллер Т18 ТУ 14-2-204-76 тонкостен. В Ст3 кп2 ГОСТ 535-88	48,80
-05	2	1796	2540-3	—	2282	1796	4		16,87
-06		2396	3388-3	1716	3130	2396	6	Швеллер Т16 ТУ 14-2-204-76 тонкостен. В Ст3 кп2 ГОСТ 535-88	22,87
-07		2996	4237-3	2141	3979	2996			28,90
-08		3596	5086-3	2565	4828	3596			34,92
-09		4196	5934-3	2989	5676	4196		Швеллер Т18 ТУ 14-2-204-76 тонкостен. В Ст3 кп2 ГОСТ 535-88	48,80
-10	1	1796	2540-3	—	2282	1796	4		16,87
-11		2396	3388-3	1716	3130	2396	6	Швеллер Т16 ТУ 14-2-204-76 тонкостен. В Ст3 сп5 ГОСТ 535-88	22,87
-12		2996	4237-3	2141	3979	2996			28,90
-13		3596	5086-3	2565	4828	3596			34,92
-14		4196	5934-3	2989	5676	4196		Швеллер Т18 ТУ 14-2-204-76 тонкостен. В Ст3 сп5 ГОСТ 535-88	48,80
-15	2	1796	2540-3	—	2282	1796	4		16,87
-16		2396	3388-3	1716	3130	2396	6	Швеллер Т16 ТУ 14-2-204-76 тонкостен. В Ст3 сп5 ГОСТ 535-88	22,87
-17		2996	4237-3	2141	3979	2996			28,90
-18		3596	5086-3	2565	4828	3596			34,92
-19		4196	5934-3	2989	5676	4196		Швеллер Т18 ТУ 14-2-204-76 тонкостен. В Ст3 сп5 ГОСТ 535-88	48,80

Инв. № подл. | Подпись и дата | Взам. инв. №

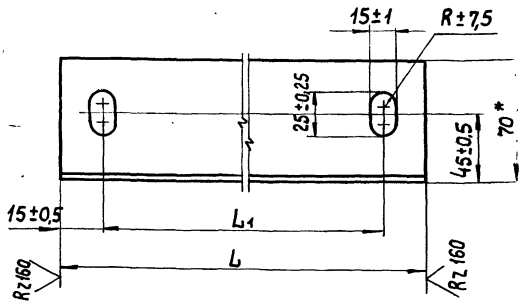

Обозначение	L, мм	L1, мм	Материал	Масса, кг
1.450.3-6.4 1.1.0.1.2	680-2,0	650±1,0	Уголок 70×70×5 ГОСТ 8509-86	3,63
-01	880-2,0	850±1,0	Вст3кп2 ГОСТ 535-88	4,71
-02	680-2,0	650±1,0	Уголок 70×70×5 ГОСТ 8509-86	3,63
-03	880-2,0	850±1,0	Вст3сп5 ГОСТ 535-88	4,71

Нач.отд.	Седякин		
Н.контр.	Куцевол		
Гл.констр.	Куцевол		
Гл.инж.пр.	Богомаз		
Рук.гр.	Савельев		
Проверил	Савельев		
Исполнил	Скокшина		

1.450.3-6.4 1.1.0.1.2

Угалок опорный

Стадия	Масса	Масштаб
Р	см. табл.	1:2
Лист	Листов 1	

Укрниипроектстальконструкция

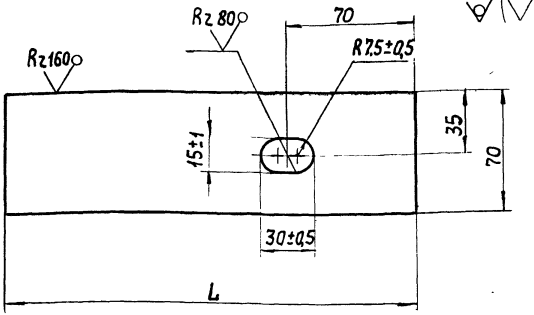

Обозначение	L, мм	Материал	Масса, кг
1.450.3-6.4 1.1.0.1.3	230-1,15	Лист Б-ПН-4 ГОСТ 19903-74* Вст3кп2 ГОСТ 14637-79	0,49
-01	250-1,15		0,53
-02	230-1,15	Лист Б-ПН-4 ГОСТ 19903-74* Вст3сп5 ГОСТ 14637-79	0,49
-03	250-1,15		0,53

Нач.отд.	Седякин		
Н.контр.	Куцевол		
Гл.констр.	Куцевол		
Гл.инж.пр.	Богомаз		
Рук.гр.	Савельев		
Проверил	Савельев		
Исполнил	Скокшина		

1.450.3-6.4 1.1.0.1.3

Планка опорная

Стадия	Масса	Масштаб
Р	см. табл.	1:2
Лист	Листов 1	

Укрниипроектстальконструкция

Инв.№ подл. | Подпись и дата | Взам.инв.№

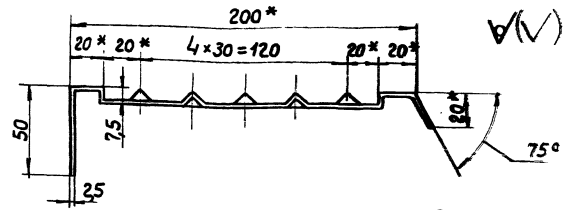

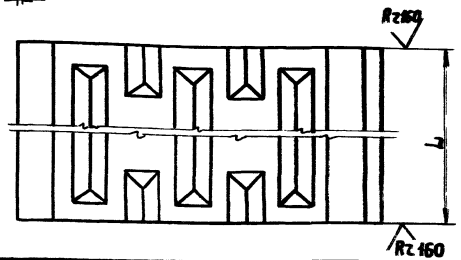

Обозначение	L_c мм	Материал	Масса кг
1.450.3-6.4 1.1.0.1.4	600-1,5	Профиль ГС-280 ТУ14-2-815-88	3,19
-01	800-1,5	Вст3кп2 ГОСТ 16523-70*	4,25
-02	600-1,5	Профиль ГС-280 ТУ14-2-815-88	3,9
-03	800-1,5	Вст3сп5 ГОСТ 16523-70*	4,25

* Размеры для справок.

Инв.№ подл. | Подпись и дата | Взам.инв.№

Нач.отд.	Седякин	
Н.контр.	Кучевал	
Гл.констр.	Кучевал	
Гл.инж.пр.	Богомаз	
Рук.гр.	Савельев	
Проверил	Савельев	
Исполнил	Скокшина	

1.450.3-6.4 1.1.0.1.4

Ступень

Стадия	Масса	Масштаб
Р	см. табл.	1:2
Лист	Листов 1	

Укрниипроектстальконструкция

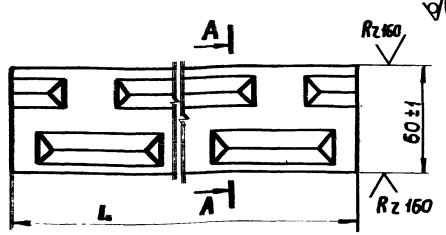

А-А повернуто

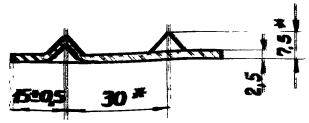

Обозначение	L_c мм	Материал	Масса кг
1.450.3-6.4 1.1.0.1.5	600-1,5	Профиль ГЗ-151 ТУ14-2-814-88	0,73
		Вст3кп2 ГОСТ 16523-70*	
-01	800-1,5	Профиль ГЗ-150 ТУ-2-814-88	0,97
		Вст3кп2 ГОСТ 16523-70*	
-02	600-1,5	Профиль ГЗ-151 ТУ14-2-814-88	0,73
		Вст3сп5 ГОСТ 16523-70*	
-03	800-1,5	Профиль ГЗ-150 ТУ14-2-814-88	0,97
		Вст3сп5 ГОСТ 16523-70*	

* Размеры для справок

Инв.№ подл. | Подпись и дата | Взам.инв.№

Нач.отд.	Седякин	
Н.контр.	Кучевал	
Гл.констр.	Кучевал	
Гл.инж.пр.	Богомаз	
Рук.гр.	Савельев	
Проверил	Савельев	
Исполнил	Скокшина	

1.450.3-6.4 1.1.0.1.5

Накладка

Стадия	Масса	Масштаб
Р	см. табл.	-
Лист	Листов 1	

Укрниипроектстальконструкция

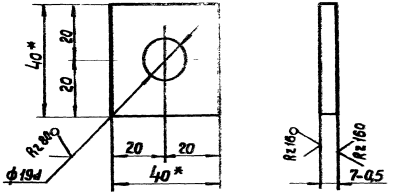

Обозначение	Материал
1.450.3-6.4 1.1.0.1.6	Квадрат $\frac{Б40\ ГОСТ\ 2591-71}{4-IV\ Ст3кп2\ ГОСТ\ 535-88}$
-01	Квадрат $\frac{Б40\ ГОСТ\ 2591-71}{4-IV\ Ст3сп5\ ГОСТ\ 535-88}$

1. * Размеры для справок.
2. $\pm \frac{ЭТ14}{2}$ – предельные отклонения по ГОСТ 25670-83.
3. Покрытие по ТУ 36.25.12-27-89.
4. Маркировать „П" Шрифт и способ нанесения по ТУ 36.25.12-27-89.

				1.450.3-6.4 1.1.0.1.6			
Нач.отд.	Седякин			Подкладка П	Стадия	Масса	Масштаб
Н.контр.	Куцевал				Р	0,09	1:1
Гл.констр.	Куцевал				Лист	Листов 1	
Гл.инж.пр.	Богомаз				Укрниипроектстальконструкция		
Рук.гр.	Савельев						
Проверил	Савельев						
Исполнил	Скокшина						

Инв.№ подл. | Подпись и дата | Взам.инв.№

Формат	Зона	Поз.	Обозначение	Наименование	Кол. на испол. –	01	02	03	04	05	06	07	08	09	Примечание
			1.450.3-6.4 1.1.0.2.0												
				Документация											
А3			1.450.3-6.4 1.1.0.2.0СБ	Сборочный чертеж											
				Детали											
А3		1	1.450.3-6.4 1.1.0.1.1	Косоур	1	1									
			-01	Косоур			1	1							
			-02	Косоур					1	1					
			-03	Косоур							1	1			
			-04	Косоур									1	1	

Шифр	Стадия	01	02	03	04	05	06	07	08	09
ЛТВ45-18.7		ЛТВ45-18.9	ЛТВ45-24.7	ЛТВ45-24.9	ЛТВ45-30.7	ЛТВ45-30.9	ЛТВ45-36.7	ЛТВ45-36.9	ЛТВ45-42.7	ЛТВ45-42.9

Нач.отд.	Седякин	
Н.контр.	Куцевол	
Гл.констр.	Куцевол	
Гл.инж.пр.	Богомаз	
Рук.гр.	Савельев	
Провер.	Савельев	
Исполнил	Скокшина	

1.450.3-6.4 1.1.0.2.0

Лестница ЛТВ 45

Стадия	Лист	Листов
Р	1	6

Укрниипроектсталь конструкция

Инв.№ подл. | Подпись и дата | Взам.инв.№

Формат	Зона	Поз.	Обозначение	Наименование	Кол. на испол. –	01	02	03	04	05	06	07	08	09	Примечание
			1.450.3-6.4 1.1.0.2.0												
А3		2	1.450.3-6.4 1.1.0.1.1 -05	Косоур	1	1									
			-06	Косоур			1	1							
			-07	Косоур					1	1					
			-08	Косоур							1	1			
			-09	Косоур									1	1	
А4		3	1.450.3-6.4 1.1.0.1.2	Уголок опорный	1		1		1		1		1		
			-01	Уголок опорный		1		1		1		1		1	
А4		4	1.450.3-6.4 1.1.0.1.3	Планка опорная	2	2	2	2	2	2	2	2	2	2	
			-01	Планка опорная											
А4		5	1.450.3-6.4 1.1.0.2.1	Ступень	8		11		14		17		20		
			-01	Ступень		8		11		14		17		20	
А4		6	1.450.3-6.4 1.1.0.2.2	Накладка	1		1		1		1		1		
			-01	Накладка		1		1		1		1		1	
А4		12	1.450.3-6.4 1.1.0.1.6	Подкладка П	4	4	4	4	4	4	4	4	4	4	

Шифр	Стадия	01	02	03	04	05	06	07	08	09
ЛТВ45-18.7		ЛТВ45-18.9	ЛТВ45-24.7	ЛТВ45-24.9	ЛТВ45-30.7	ЛТВ45-30.9	ЛТВ45-36.7	ЛТВ45-36.9	ЛТВ45-42.7	ЛТВ45-42.9

1.450.3-6.4 1.1.0.2.0

Лист 2

23846-05 17

Формат	Зона	Поз.	Обозначение	Наименование	Кол. на исполн. 1.450.3-6.4 1.1.0.2.0 –	01	02	03	04	05	06	07	08	09	Примечание
				Стандартные изделия											
		7		Болт М12-6g х 30.58.019											
				ГОСТ 7798-70*	4	4	4	4	4	4	4	4	4	4	
		8		Гайка М12-7Н.5.019											
				ГОСТ 5915-70*	4	4	4	4	4	4	4	4	4	4	
		9		Шайба 12.65Г.019											
				ГОСТ 6402-70*	2	2	2	2	2	2	2	2	2	2	
		10		Шайба 12.01.019											
				ГОСТ 11371-78*	2	2	2	2	2	2	2	2	2	2	
		11		Шайба 12.01.019											
				ГОСТ 10906-78*	2	2	2	2	2	2	2	2	2	2	
				Стадия											
				Шифр	7ТВ45-18.7	7ТВ45-18.9	7ТВ45-24.7	7ТВ45-24.9	7ТВ45-30.7	7ТВ45-30.9	7ТВ45-36.7	7ТВ45-36.9	7ТВ45-42.7	7ТВ45-42.9	

1.450.3-6.4 1.1.0.2.0 Лист 3

Инв. № подл. | Подпись и дата | Взам. инв. №

Формат	Зона	Поз.	Обозначение	Наименование	Кол. на исполн. 1.450.3-6.4 1.1.0.2.0 10	11	12	13	14	15	16	17	18	19	Примечание
				Документация											
А3			1.450.3-6.4 1.1.0.2.0 СБ	Сборочный чертеж											
				Детали											
А3		1	1.450.3.-6.4 1.1.0.1.1 -10	Косоур	1	1									
			-11	Косоур			1	1							
			-12	Косоур					1	1					
			-13	Косоур							1	1			
			-14	Косоур									1	1	
А3		2	-15	Косоур	1	1									
			-16	Косоур			1	1							
			-17	Косоур					1	1					
				Стадия											
				Шифр	7ТВ45-18.7С	7ТВ45-18.9С	7ТВ45-24.7С	7ТВ45-24.9С	7ТВ45-30.7С	7ТВ45-30.9С	7ТВ45-36.7С	7ТВ45-36.9С	7ТВ45-42.7С	7ТВ45-42.9С	

1.450.3-6.4 1.1.0.2.0 Лист 4

Инв. № подл.	Подпись и дата	Взам. инв. №

Формат	Зона	Поз.	Обозначение	Наименование	Кол. на исполн. 1.450.3-6.4 1.1.0.2.0										Примечание
					10	11	12	13	14	15	16	17	18	19	
А3		2	1.450.3-6.4 1.1.0.2.1 -18	Косоур							1	1			
			-19	Косоур									1	1	
А4		3	1.450.3-6.4 1.1.0.1.2	Уголок опорный	1		1		1		1		1		
			-01	Уголок опорный		1		1		1		1		1	
А4		4	1.450.3-6.4 1.1.0.1.3	Планка опорная	2	2	2	2	2	2	2	2			
			-01	Планка опорная									2	2	
А4		5	1.450.3-6.4 1.1.0.2.1	Ступень	8		11		14		17		20		
			-01	Ступень		8		11		14		17		20	
А4		6	1.450.3-6.4 1.1.0.2.2	Накладка	1		1		1		1		1		
			-01	Накладка		1		1		1		1		1	
А4		12	1.450.3-6.4 1.1.0.1.6 -01	Подкладка П	4	4	4	4	4	4	4	4	4	4	
				Стадия											
				Шифр	ЛТ845-18,7С	ЛТ845-18,9С	ЛТ845-20,7С	ЛТ845-20,9С	ЛТ845-30,7С	ЛТ845-30,9С	ЛТ845-36,7С	ЛТ845-36,9С	ЛТ845-42,7С	ЛТ845-42,9С	

1.450.3-6.4 1.1.0.2.0

Лист 5

Инв. № подл.	Подпись и дата	Взам. инв. №

Формат	Зона	Поз.	Обозначение	Наименование	Кол. на исполн. 1.450.3-6.4 1.1.0.2.0										Примечание
					10	11	12	13	14	15	16	17	18	19	
				Стандартные изделия											
		7		Болт М12-6g×30.58.019 ГОСТ 7798-70*	4	4	4	4	4	4	4	4	4	4	
		8		Гайка М12-7Н.5.019 ГОСТ 5915-70*	4	4	4	4	4	4	4	4	4	4	
		9		Шайба 12.65Г.019 ГОСТ 6402-70*	2	2	2	2	2	2	2	2	2	2	
		10		Шайба 12.01.019 ГОСТ 11371-78*	2	2	2	2	2	2	2	2	2	2	
		11		Шайба 12.01.019 ГОСТ 10906-78*	2	2	2	2	2	2	2	2	2	2	
				Стадия											
				Шифр	ЛТ845-18,7С	ЛТ845-18,9С	ЛТ845-20,7С	ЛТ845-20,9С	ЛТ845-30,7С	ЛТ845-30,9С	ЛТ845-36,7С	ЛТ845-36,9С	ЛТ845-42,7С	ЛТ845-42,9С	

1.450.3-6.4 1.1.0.2.0

Лист 6

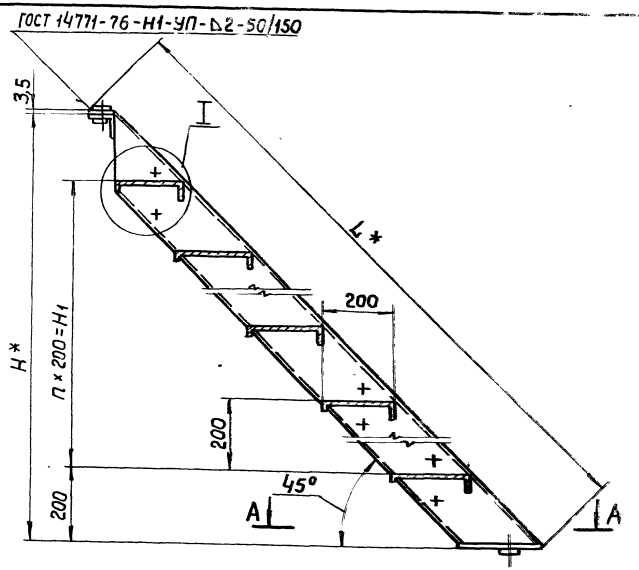

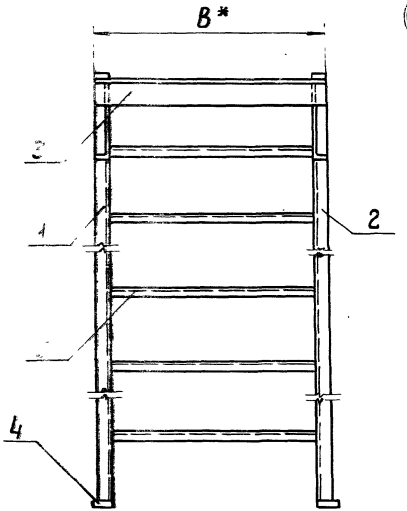

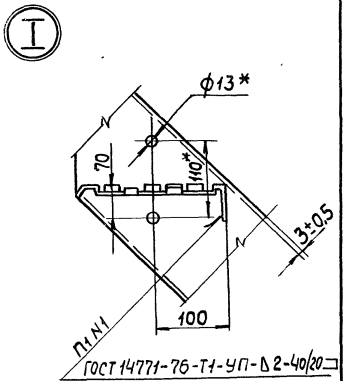

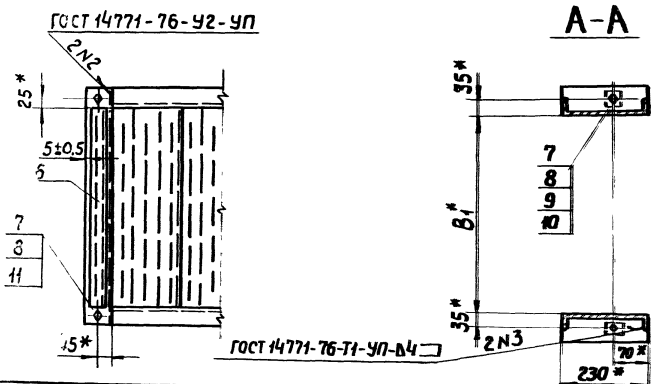

1. * Размеры для справок.
2. $\pm\frac{JT14}{2}$ - предельные отклонения по ГОСТ 25670-83.
3. Покрытие по ТУ 36.25.12-27-89.
4. Маркировать по табл. исполнения. Шрифт и способ нанесения по ТУ 36.25.12-27-89.

Нач.отд	Седкин		
Н.контр.	Кущевая		
Гл.констр.	Кущевая		
Гл.инж.пр.	Богомаз		
Рук.гр.	Савельев		
Проверил	Савельев		
Исполнил	Скокина		

1.450.3-6.4 1.1.0.2.0 СБ

Лестница ЛТ845 Сборочный чертеж

Стадия	Масса	Масштаб
Р	см. табл.	-
Лист 1	Листов 2	

Укрниипроектстальконструкция

Обозначение	Марка	Обозначение	Марка	Размеры в мм					п	п1	Масса, кг
				H*	H1	B*	B1*	L*			
1.450.3-6.4 1.1.0.2.0	ЛТВ45-18.7	1.450.3-6.4 1.1.0.2.0 -10	ЛТВ45-18.7С	1800	1400	670	600	2588	7	8	65,03
-01	ЛТВ45-18.9	-11	ЛТВ45-18.9С			870	800				74,83
-02	ЛТВ45-24.7	-12	ЛТВ45-24.7С	2400	2000	670	600	3436	10	11	86,60
-03	ЛТВ45-24.9	-13	ЛТВ45-24.9С			870	800				99,58
-04	ЛТВ45-30.7	-14	ЛТВ45-30.7С	3000	2600	670	600	4284	13	14	108,23
-05	ЛТВ45-30.9	-15	ЛТВ45-30.9С			870	800				124,39
-06	ЛТВ45-36.7	-16	ЛТВ45-36.7С	3600	3200	670	600	5134	16	17	129,84
-07	ЛТВ45-36.9	-17	ЛТВ45-36.9С			870	800				149,18
-08	ЛТВ45-42.7	-18	ЛТВ45-42.7С	4200	3800	680	600	5982	19	20	167,25
-09	ЛТВ45-42.9	-19	ЛТВ45-42.9С			880	800				189,77

Инв.№ подл. | Подпись и дата | Взам.инв.№

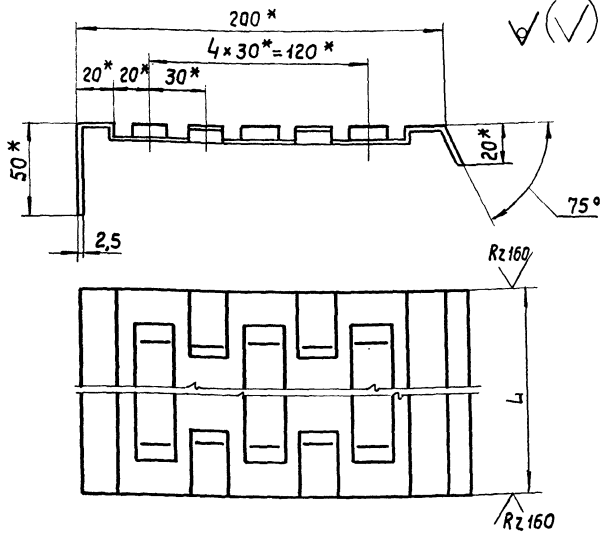

Обозначение	L, мм	Материал	Масса, кг
1.450.3-6.4 1.1.0.2.1	600-1,5	Профиль	3,19
-01	800-1,5	Вст3кп2 гост 16523-70*	4,25
-02	600-1,5	Профиль	3,19
-03	800-1,5	Вст3сп5 гост 16523-70*	4,25

* Размеры для справок.

Нач.отд.	Седякин		
Н.контр.	Куцевол		
Гл.констр.	Куцевол		
Гл.инж.пр.	Богомаз		
Рук.гр.	Савельев		
Проверил	Савельев		
Исполнил	Скокшина		

1.450.3-6.4 1.1.0.2.1

Ступень

Стадия	Масса	Масштаб
Р	см. табл.	1:2
Лист	Листов 1	

Укрниипроектсталь-конструкция

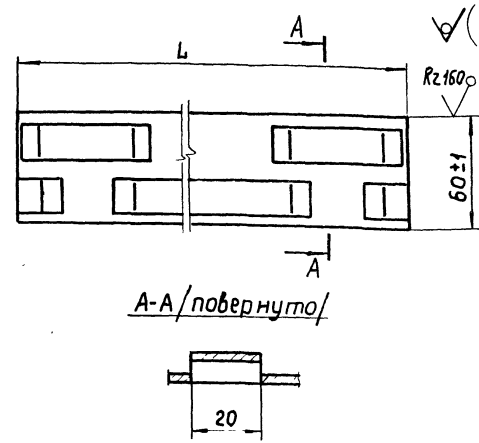

Обозначение	L, мм	Материал	Масса, кг
1.450.3-6.4 1.1.0.2.2	600-1,5	Профиль Вст3кп2 гост 16523-70*	0,73
-01	800-1,5	Профиль Вст3кп2 гост 16523-70*	0,97
-02	600-1,5	Профиль Вст3сп5 гост 16523-70*	0,73
-03	800-1,5	Профиль Вст3сп5 гост 16523-70*	0,97

* Размеры для справок.

Инв.№подл. | Подпись и дата | Взам.инв.№

Нач.отд.	Седякин		
Н.контр.	Куцевол		
Гл.констр.	Куцевол		
Гл.инж.пр.	Богомаз		
Рук.гр.	Савельев		
Проверил	Савельев		
Исполнил	Скокшина		

1.450.3-6.4 1.1.0.2.2

Накладка

Стадия	Масса	Масштаб
Р	см. табл.	-
Лист	Листов 1	

Укрниипроектсталь-конструкция

Инв.№ подл. | Подпись и дата | Взам.инв.№

Формат	Зона	Поз.	Обозначение	Наименование	Кол. на испол. –	01	02	03	04	05	06	07	08	09	Примечание
					1.450.3-6.4 1.1.0.3.0										
				Документация											
А3			1.450.3-6.4 1.1.0.3.0	Сборочный чертеж											
				Детали											
А3		1	1.450.3-6.4 1.1.0.3.1	Косоур	1	1									
			-01	Косоур			1	1							
			-02	Косоур					1	1					
			-03	Косоур							1	1			
			-04	Косоур									1	1	

Стадия	Шифр
	ЛТШ45-18.7
	ЛТШ45-18.9
	ЛТШ45-21.7
	ЛТШ45-21.9
	ЛТШ45-30.7
	ЛТШ45-30.9
	ЛТШ45-36.7
	ЛТШ45-36.9
	ЛТШ45-42.7
	ЛТШ45-42.9

Нач.отд.	Савкин	
Н.контр.	Куцевол	
Гл.конст.	Куцевол	
Гл.инж.пр.	Богомаз	
Рук.гр.	Савельев	
Проверил	Савельев	
Исполнил	Скрюшина	

1.450.3-6.4 1.1.0.3.0

Лестница ЛТШ45

Стадия	Лист	Листов
Р	1	6

Укрниипроектсталь-конструкция

Инв.№ подл. | Подпись и дата | Взам.инв.№

Формат	Зона	Поз.	Обозначение	Наименование	Кол. на испол. –	01	02	03	04	05	06	07	08	09	Примечание
					1.450.3-6.4 1.1.0.3.0										
А3		2	1.450.3-6.4 1.1.0.3.1 -05	Косоур	1	1									
			-06	Косоур			1	1							
			-07	Косоур					1	1					
			-08	Косоур							1	1			
			-09	Косоур									1	1	
А4		3	1.450.3-6.4 1.1.0.1.2	Уголок опорный	1		1		1		1		1		
			-01	Уголок опорный		1		1		1		1		1	
А4		4	1.450.3-6.4 1.1.0.1.3	Планка опорная	2	2	2	2	2	2	2	2	2	2	
			-01	Планка опорная									20		
А3		5	1.450.3-6.4. 1.1.0.3.2	Ступень	8		11		14		17		20		
			-01	Ступень		8		11		14		17		20	
		6		Накладка											
			лист ромб.	О-ПН-Н											
			Вст3кп2	ГОСТ 8568-77*											
			1.450.3-6.4 1.1.0.3.3	60В; 600В7	1		1		1		1		1		

Стадия	Шифр
	ЛТШ45-18.7
	ЛТШ45-18.9
	ЛТШ45-21.7
	ЛТШ45-21.9
	ЛТШ45-30.7
	ЛТШ45-30.9
	ЛТШ45-36.7
	ЛТШ45-36.9
	ЛТШ45-42.7
	ЛТШ45-42.9

1.450.3-6.4 1.1.0.3.0

Лист 2

23846-05 23

Формат	Зона	Поз.	Обозначение	Наименование	Кол. на исполн. 1.450.3-6.4 1.1.0.3.0										Примечание
					–	01	02	03	04	05	06	07	08	09	
Б4		6	1.450.3-6.4 1.1.0.3.3 -01	60 В7 × 800 В7		1		1		1		1		1	
				Стандартные изделия											
		7		Болт М12-6д × 30.58.019											
				ГОСТ 7798-70 *	36	36	48	48	60	60	72	72	84	84	
		8		Гайка М12-7 Н.5.019											
				ГОСТ 5915-70 *	36	36	48	48	60	60	72	72	84	84	
		9		Шайба 12.65Г.019											
				ГОСТ 6402-70 *	34	34	46	46	58	58	70	70	82	82	
		10		Шайба 12.01.019											
				ГОСТ 11371-78 *	34	34	46	46	58	58	70	70	82	82	
		11		Шайба 12.01.019											
				ГОСТ 10906-78 *	2	2	2	2	2	2	2	2	2	2	
				Стадия											
				Шифр	ЛТШ45-18.7	ЛТШ45-18.9	ЛТШ45-24.7	ЛТШ45-24.9	ЛТШ45-30.7	ЛТШ45-30.9	ЛТШ45-36.7	ЛТШ45-36.9	ЛТШ45-42.7	ЛТШ45-42.9	

1.450.3-6.4 1.1.0.3.0 Лист 3

Инв. № подл.	Подпись и дата	Взам. инв. №

Формат	Зона	Поз.	Обозначение	Наименование	Кол. на исполн. 1.450.3-6.4 1.1.0.3.0										Примечание
					10	11	12	13	14	15	16	17	18	19	
				Документация											
А3			1.450.3-6.4 1.1.0.3.0СБ	Сборочный чертеж	X	X	X	X	X	X	X	X	X	X	
				Детали											
А3		1	1.450.3-6.4 1.1.0.3.1 -10	Косоур	1	1									
			-11	Косоур			1	1							
			-12	Косоур					1	1					
			-13	Косоур							1	1			
			-14	Косоур									1	1	
		2	-15	Косоур	1	1									
			-16	Косоур			1	1							
			-17	Косоур					1	1					
				Стадия											
				Шифр	ЛТШ45-18.7С	ЛТШ45-18.9С	ЛТШ45-24.7С	ЛТШ45-24.9С	ЛТШ45-30.7С	ЛТШ45-30.9С	ЛТШ45-36.7С	ЛТШ45-36.9С	ЛТШ45-42.7С	ЛТШ45-42.9С	

1.450.3-6.4 1.1.0.3.0 Лист 4

23846-05 24

Инв. № подл.	Подпись и дата	Взам. инв. №

Формат	Зона	Поз.	Обозначение	Наименование	Кол. на исполн. 1.450.3-6.4 1.1.0.3.0										Примечание
					10	11	12	13	14	15	16	17	18	19	
А3		2	1.450.3-6.4 1.1.0.3.1 -18	Косоур							1	1			
			-19	Косоур									1	1	
А4		3	1.450.3-6.4 1.1.0.3.2 -02	Уголок опорный	1		1		1		1		1		
			-03	Уголок опорный		1		1		1		1		1	
А4		4	1.450.3-6.4 1.1.0.3.3 -02	Планка опорная	2	2	2	2	2	2	2	2			
			-03	Планка опорная									2	2	
А3		5	1.450.3-6.4 1.1.0.3.4 -02	Ступень	8		11		14		17		20		
			-03	Ступень		8		11		14		17		20	
		6		Накладка											
			Лист ромб.	0-пн-4											
			ВСт3сп5	ГОСТ 8568-77 *											
Б4			1.450.3-6.4 1.1.0.3.3 -02	60 В7 × 600 В7	1		1		1		1		1		
Б4			1.450.3-6.4 1.1.0.3.3 -03	60 В7 × 800 В7		1		1		1		1		1	
				Стадия											
				Шифр	ЛТШ45-18.7С	ЛТШ45-18.9С	ЛТШ45-24.7С	ЛТШ45-24.9С	ЛТШ45-30.7С	ЛТШ45-30.9С	ЛТШ45-36.7С	ЛТШ45-36.9С	ЛТШ45-42.7С	ЛТШ45-42.9С	

1.450.3-6.4 1.1.0.3.0

Лист 5

Инв. № подл.	Подпись и дата	Взам. инв. №

Формат	Зона	Поз.	Обозначение	Наименование	Кол. на исполн. 1.450.3-6.4 1.1.0.3.0										Примечание
					10	11	12	13	14	15	16	17	18	19	
				Стандартные изделия											
		7		Болт М12-6g×30.58.019											
				ГОСТ 7798-70 *	36	36	48	48	60	60	72	72	84	84	
		8		Гайка М12-7Н.5.019											
				ГОСТ 5915-70 *	36	36	48	48	60	60	72	72	84	84	
		9		Шайба 12.65Г.019											
				ГОСТ 6402-70 *	34	34	46	46	58	58	70	70	82	82	
		10		Шайба 12.01.019											
				ГОСТ 11371-78 *	34	34	46	46	58	58	70	70	82	82	
		11		Шайба 12.01.019											
				ГОСТ 10906-78 *		2	2	2	2	2	2	2	2	2	
				Стадия											
				Шифр	ЛТШ45-18.7С	ЛТШ45-18.9С	ЛТШ45-24.9С	ЛТШ45-24.9С	ЛТШ45-30.7С	ЛТШ45-30.9С	ЛТШ45-36.7С	ЛТШ45-36.9С	ЛТШ45-42.7С	ЛТШ45-42.9С	

1.450.3-6.4 1.1.0.3.0

Лист 6

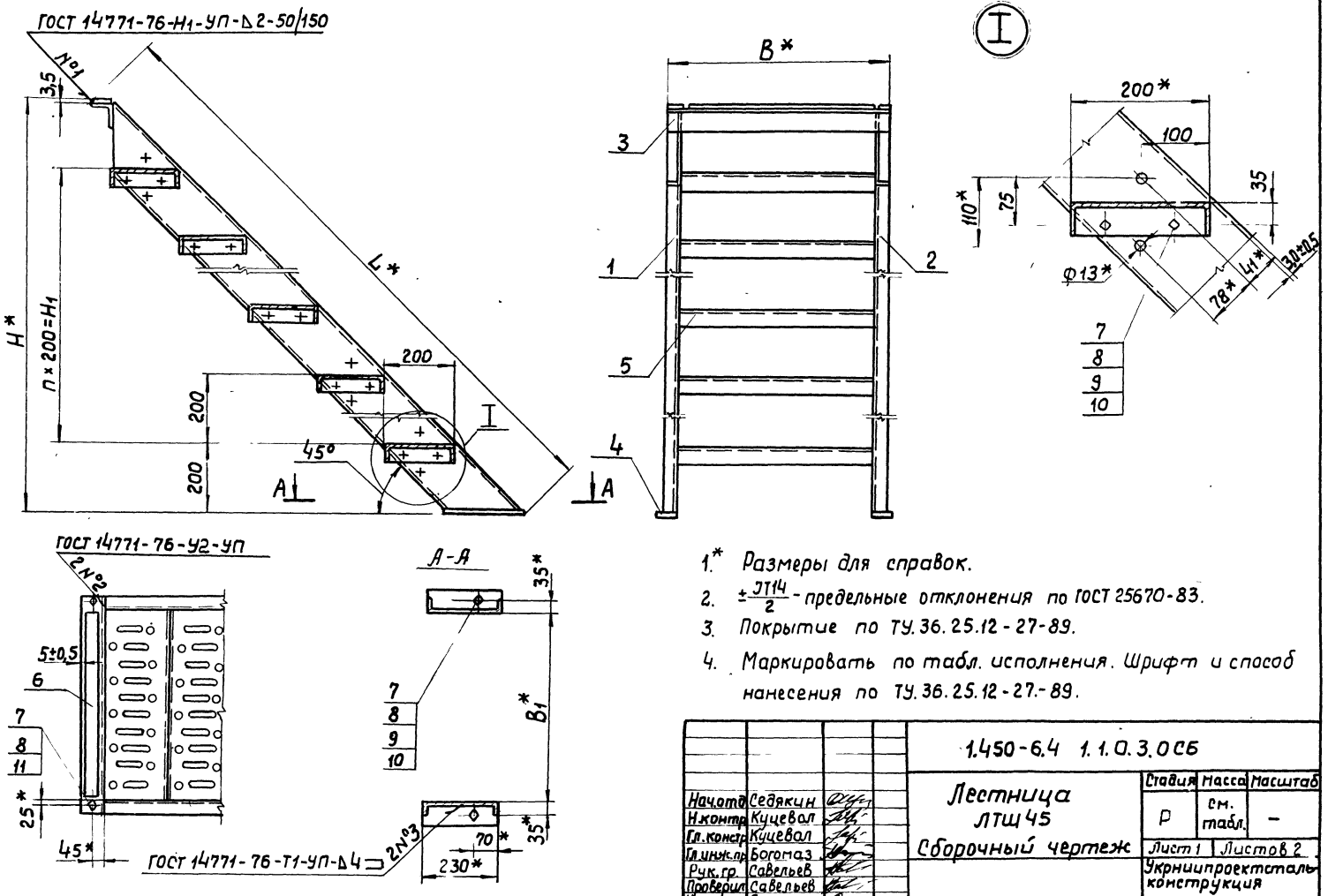

1.* Размеры для справок.

2. $\pm\frac{IT14}{2}$ - предельные отклонения по ГОСТ 25670-83.

3. Покрытие по ТУ.36.25.12-27-89.

4. Маркировать по табл. исполнения. Шрифт и способ нанесения по ТУ.36.25.12-27-89.

Нач.отд	Седякин		
Н.контр	Куцевол		
Гл.констр	Куцевол		
Гл.инж.пр	Богомаз		
Рук.гр.	Савельев		
Проверил	Савельев		
Исполнил	Скокшина		

1.450-6.4 1.1.0.3.0СБ

Лестница ЛТЩ45

Сборочный чертеж

Стадия	Масса	Масштаб
Р	см. табл.	-
Лист 1	Листов 2	

Укрниипроектсталь конструкция

Обозначение	Марка	Обозначение	Марка	Размеры в мм					n	nн	Масса, кг
				H*	Hн	B*	B*1	L			
1.450.3-6.4 1.1.0.3.0	ЛТШ 45-18.7	1.450.3-6.4 1.1.0.3.0 -10	ЛТШ45-18.7С	1800	1400	670	600	2588	7	—	62,61
-01	ЛТШ 45-18.9	-11	ЛТШ 45-18.9С			870	800				70,09
-02	ЛТШ 45-24.7	-12	ЛТШ 45-24.7С	2400	2000	670	600	3436	10	—	82,98
-03	ЛТШ45-24.9	-13	ЛТШ45-24.9С			870	800				92,71
-04	ЛТШ45-30.7	-14	ЛТШ45-30.7С	3000	2600	670	600	4284	13	—	103,79
-05	ЛТШ45-30.9	-15	ЛТШ45-30.9С			870	800				115,77
-06	ЛТШ45-36.7	-16	ЛТШ45-36.7С	3600	3200	670	600	5134	16	—	124,17
-07	ЛТШ45-36.9	-17	ЛТШ45-36.9С			870	800				138,40
-08	ЛТШ45-42.7	-18	ЛТШ45-42.7С	4200	3800	680	600	5982	19	—	160,68
-09	ЛТШ45-42.9	-19	ЛТШ45-42.9С			880	800				177,16

Рис. 1

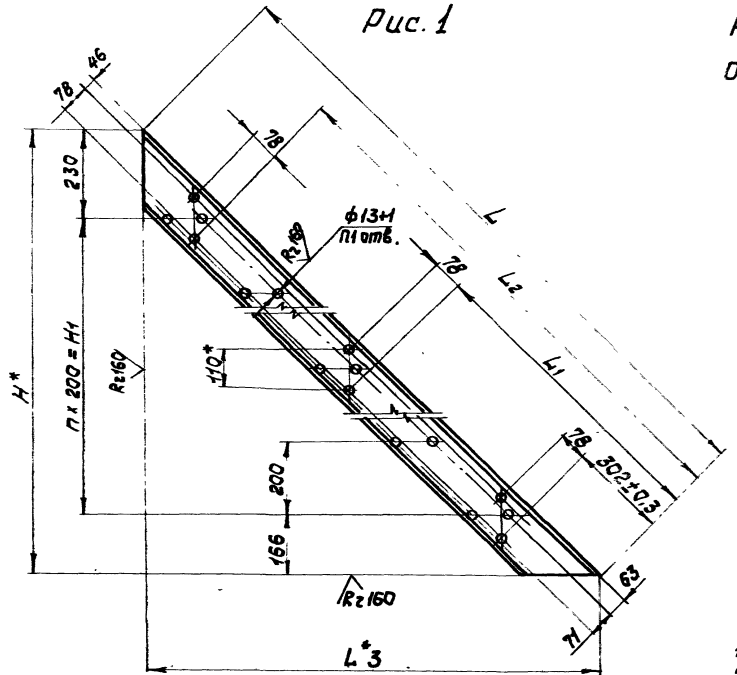

Рис. 2 — зеркальное отражение
Остальное - см. рис. 1.

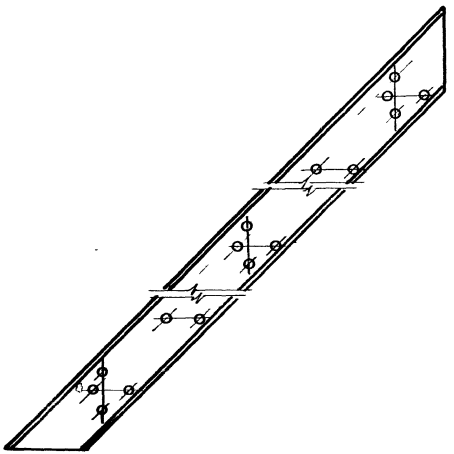

1. * Размеры для справок.
2. ± JT14/2 - предельные отклонения по ГОСТ 25670-83.

				1.450.3-6.4 1.1.0.3.1		
Нач. отд.	Седякин		Косоур	Стадия	Масса	Масштаб
Н. контр.	Куцевол			Р	см. табл.	1:2
Гл. конст.	Куцевол			Лист 1	Листов 2	
Гл. инж. пр.	Богоноз			Укрниипроектстальконструкция		
Рук. гр.	Савельев					
Провер.	Савельев					
Исполн.	Скокшина					

Обозначение	Рис.	Размеры в мм						П	П1	Материал	Масса, кг
		H*	H1	L	L1	L2	L3				
1.450.3-6.4 1.1.0.3.1	1	1796	1400	2540-3	—	2282	1796	7	20		16,82
-01		2396	2000	3388-3	1716	3130	2396	10	28	Швеллер 7Т16ТУ14-2-204-76 Тонкостен. Вст. 3кп2 ГОСТ 535-88	22,71
-02		2996	2600	4237-3	2141	3979	2996	13	34		28,82
-03		3596	3200	5086-3	2565	4828	3596	16	40		34,72
-04		4196	3800	5934-3	2989	5676	4196	19	46	Швеллер 7Т18ТУ14-2-204-76 Тонкостен. Вст. 3кп2 ГОСТ 535-88	48,66
-05	2	1796	1400	2540-3	—	2282	1796	7	20		16,82
-06		2396	2000	3388-3	1716	3130	2396	10	28	Швеллер 7Т16ТУ14-2-204-76 Тонкостен. Вст. 3кп2 ГОСТ 535-88	22,71
-07		2996	2600	4237-3	2141	3979	2996	13	34		28,82
-08		3596	3200	5086-3	2565	4828	3596	16	40		34,72
-09		4196	3800	5934-3	2989	5676	4196	19	46	Швеллер 7Т18ТУ14-2-204-76 Тонкостен. Вст. 3кп2 ГОСТ 535-88	48,66
-10	1	1796	1400	2540-3	—	2282	1796	7	20		16,82
-11		2396	2000	3388-3	1716	3130	2396	10	28	Швеллер 7Т16ТУ14-2-204-76 Тонкостен. Вст. 3сп5 ГОСТ 535-88	22,71
-12		2996	2600	4237-3	2141	3979	2996	13	34		28,82
-13		3596	3200	5086-3	2565	4828	3596	16	40		34,72
-14		4196	3800	5934-3	2989	5676	4196	19	46	Швеллер 7Т18ТУ14-2-204-76 Тонкостен. Вст. 3сп5 ГОСТ 535-88	48,66
-15	2	1796	1400	2540-3	—	2282	1796	7	20		16,82
-16		2396	2000	3388-3	1716	3130	2396	10	28	Швеллер 7Т16ТУ14-2-204-76 Тонкостен. Вст. 3сп5 ГОСТ 535-88	22,71
-17		2996	2600	4237-3	2141	3979	2996	13	34		28,82
-18		3596	3200	5086-3	2565	4828	3596	16	40		34,72
-19		4196	3800	5934-3	2989	5676	4196	19	46	Швеллер 7Т18ТУ14-2-204-76 Тонкостен. Вст. 3сп5 ГОСТ 535-88	48,66

Инв. № подл. | Подпись и дата | Взам. инв. №

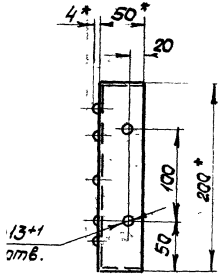

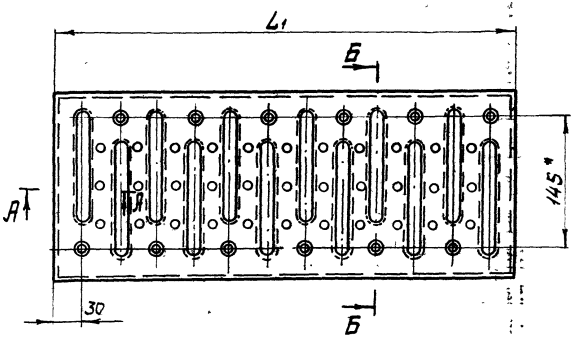

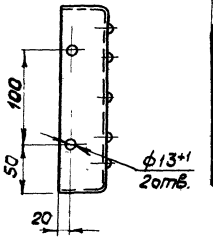

А - А

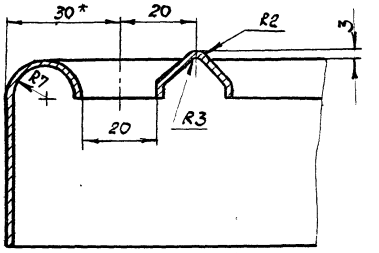

Б - Б повернуто

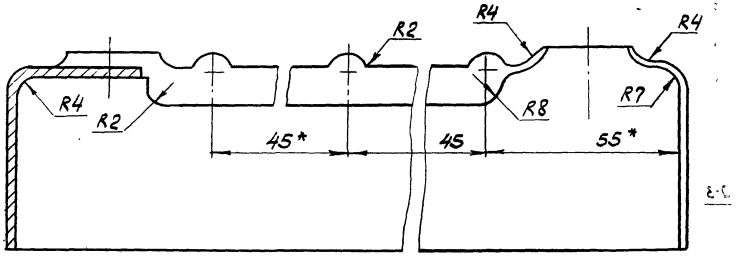

1. * Размеры для справок.
2. $\pm \frac{JT14}{2}$ — предельные отклонения по ГОСТ 25670-83.

				1.450.3-6.4	1.1.0.3.2	
				Ступень	Стадия: Р	Масса: см. табл.
					Масштаб: —	
					Лист 1	Листов 2
Нач. отд.	Седякин				Укрниипроектстальконструкция.	
Н. контр.	Куцевол					
Гл. констр.	Куцевол					
Гл. инж. пр.	Богомаз					
Рук. гр.	Савельев					
Проверил	Богомаз					
Исполнил	Скокицко					

Развертка

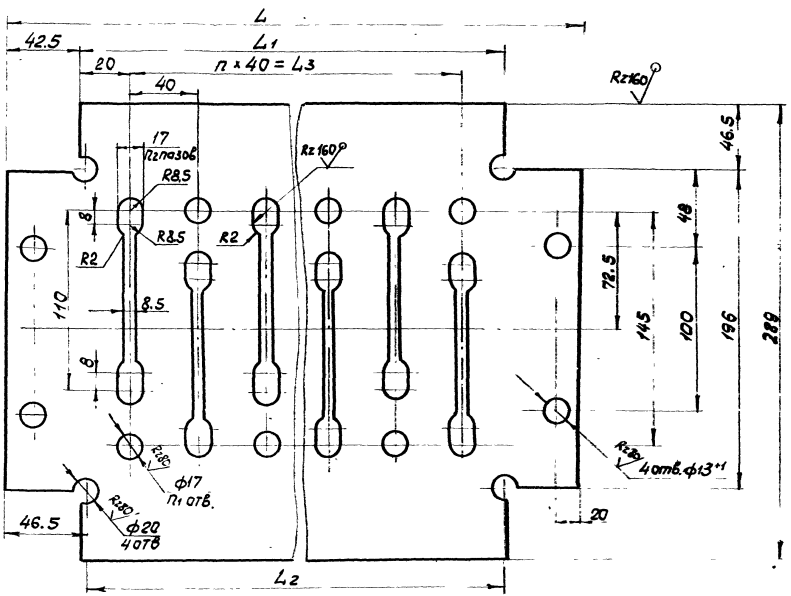

Размеры в мм

Обозначение	L	L1	L2	L3	n	n1	n2	Материал	Масса, кг
1.450.3-6.4 1.1.0.3.2	685	600	592	560	14	15	15	Лист 6-ПН-2 ГОСТ 19903-74* Ст.3кп2 ГОСТ 16523-70*	2,59
-01	885	800	792	760	19	20	20		3,34
-02	685	600	592	560	14	15	15	Лист 6-ПН-2 ГОСТ 19903-74* Ст.3сп5 ГОСТ 16523-70*	2,59
-03	885	800	792	760	19	20	20		3,34

Инв.№ подл. | Подпись и дата | Взам. инв.№

1.450.3-6.4 1.1.0.3.4

Формат	Зона	Поз.	Обозначение	Наименование	Кол. на испол. 1.450.3-6.4 1.2.0.1.0 —	01	02	03	04	05	06	07	08	09	Примечание
				Документация											
А3			1.450.3-6.4 1.2.0.1.0 СБ	Сборочный чертеж											
				Детали											
А3		1	1.450.3-6.4 1.2.0.1.1	Косоур	1										
			-01	Косоур			1								
			-02	Косоур					1						
			-03	Косоур							1				

Стадия | Шифр: ЛТФ60-10,7 | ЛТФ60-24,7 | ЛТФ60-30,7 | ЛТФ60-36,7 | ЛТФ60-42,7

Нач.отд.	Седякин	
Н.контр.	Куцевол	
Гл.конст.	Куцевол	
Гл.инж.пр.	Богомаз	
Рук.гр.	Савельев	
Проверил	Савельев	
Исполн.	Скокшина	

1.450.3-6.4 1.2.0.1.0 СБ

Лестница ЛТФ60

Стадия	Лист	Листов
Р	1	6

Укрниипроектстальконструкция

Инв. № подл. | Подпись и дата | Взам. инв. №

Формат	Зона	Поз.	Обозначение	Наименование	Кол. на испол. 1.450.3-6.4 1.2.0.1.0 —	01	02	03	04	05	06	07	08	09	Примечание
А3		1	1.450.3-6.4 1.2.0.1.1-04	Косоур									1		
		2	-05	Косоур	1										
			-06	Косоур			1								
			-07	Косоур					1						
			-08	Косоур							1				
			-09	Косоур									1		
А4		3	1.450.3-6.4 1.2.0.1.2	Уголок опорный	1		1		1		1		1		
		4	1.450.3-6.4 1.2.0.1.3	Планка опорная	2		2		2		2		2		
		5	1.450.3-6.4 1.2.0.1.4	Ступень	5		7		9		11		13		
		6	1.450.3-6.4 1.2.0.15	Накладка	1		1		1		1		1		
		12	1.450.3-6.4 1.1.0.1.6	Подкладка П	4		4		4		4		4		

Стадия | Шифр: ЛТФ60-10,7 | ЛТФ60-24,7 | ЛТФ60-30,7 | ЛТФ60-36,7 | ЛТФ60-42,7

1.450.3-6.4 1.2.0.1.0

Лист 2

Инв. № подл.	Подпись и дата	Взам. инв. №

Формат	Зона	Поз.	Обозначение	Наименование	Кол. на исполн. 1.450.3-6.4 1.2.0.1.0 —	01	02	03	04	05	06	07	08	09	Примечание
				Стандартные изделия											
		7		Болт М12-6g х 30.58.019											
				ГОСТ 7798-70*	4		4		4		4		4		
		8		Гайка М12-7Н.5.019											
				ГОСТ 5915-70*	4		4		4		4		4		
		9		Шайба 12.65Г.019											
				ГОСТ 6402-70*	2		2		2		2		2		
		10		Шайба 12.01.019											
				ГОСТ 11371-78*	2		2		2		2		2		
		11		Шайба 12.01.019											
				ГОСТ 10906-78*	2		2		2		2		2		
				Стадия											
				Шифр	ЛТФ60-18.7		ЛТФ60-24.7		ЛТФ60-30.7		ЛТФ60-36.7		ЛТФ60-42.7		

1.450.3-6.4 1.2.0.1.0 Лист 3

Инв. № подл.	Подпись и дата	Взам. инв. №

Формат	Зона	Поз.	Обозначение	Наименование	Кол. на исполн. 1.450.3-6.4 1.2.0.1.0 10	11	12	13	14	15	16	17	18	19	Примечание
				Документация											
А3			1.450.3-6.4 1.2.0.1.0 СБ	Сборочный чертеж	X		X		X		X		X		
				Детали											
А3		1	1.450.3-6.4 1.2.0.1.1 -10	Косоур	1										
			-11	Косоур			1								
			-12	Косоур					1						
			-13	Косоур							1				
			-14	Косоур									1		
			-15	Косоур	1										
			-16	Косоур			1								
			-17	Косоур					1						
			-18	Косоур							1				
				Стадия											
				Шифр	ЛТФ60-18.7С		ЛТФ60-24.7С		ЛТФ60-30.7С		ЛТФ60-36.7С		ЛТФ60-42.7С		

1.450.3-6.4 1.2.0.1.0 Лист 4

23846-05 33

Формат	Зона	Поз.	Обозначение	Наименование	Кол. на испол. 1.450.3-6.4 1.2.0.1.0 10	11	12	13	14	15	16	17	18	19	Примечание
А3		2	1.450.3-6.4 1.2.0.1.1-19	Косоур									1		
А4		3	1.450.3-6.4 1.2.0.1.2-01	Уголок опорный	1		1		1		1		1		
А4		4	1.450.3-6.4 1.2.0.1.3-01	Планка опорная	2		2		2		2		2		
А4		5	1.450.3-6.4 1.2.0.1.4-01	Ступень	5		7		9		11		13		
А4		6	1.450.3-6.4 1.2.0.1.5-01	Накладка	1		1		1		1		1		
А4		12	1.450.3-6.4 1.1.0.1.6-01	Подкладка	4		4		4		4		4		

Стадия

Шифр ДТФ60-18.7С | ДТФ60-24.7С | ДТФ60-30.7С | ДТФ60-36.7С | ДТФ60-42.7С

Инв.№ подл. | Подпись и дата | Взам.инв.№

Формат	Зона	Поз.	Обозначение	Наименование	Кол. на испол. 1.450.3-6.4 1.2.0.1.0 10	11	12	13	14	15	16	17	18	19	Примечание
				Стандартные изделия											
		7		Болт М12-6g х30.58.019											
				ГОСТ 7798-70*	4		4		4		4		4		
		8		Гайка М12-7Н.5.019											
				ГОСТ 5915-70*	4		4		4		4		4		
		9		Шайба 12.65 Г.019											
				ГОСТ 6402-70*	2		2		2		2		2		
		10		Шайба 12.01.019											
				ГОСТ 11371-78*	2		2		2		2		2		
		11		Шайба 12.01.019											
				ГОСТ 10906-78*	2		2		2		2		2		

Стадия

Шифр ДТФ60-18.7С | ДТФ60-24.7С | ДТФ60-30.7С | ДТФ60-36.7С | ДТФ60-42.7С

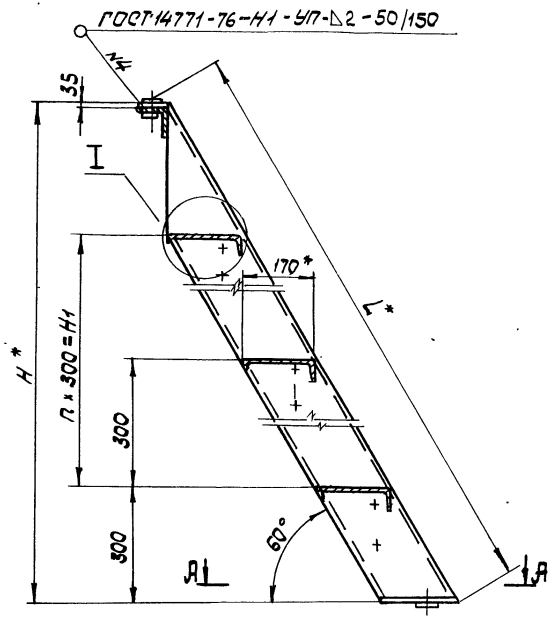

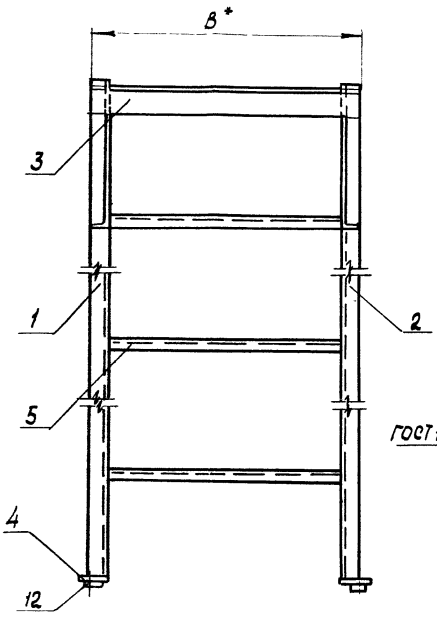

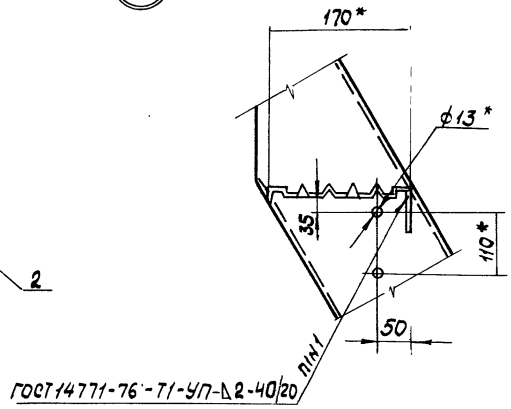

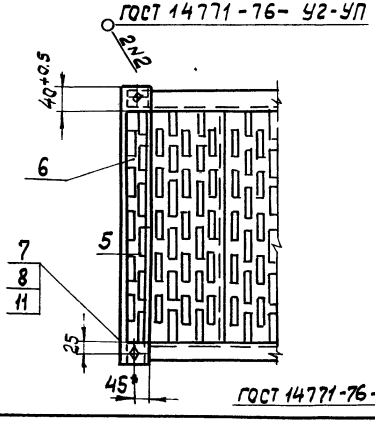

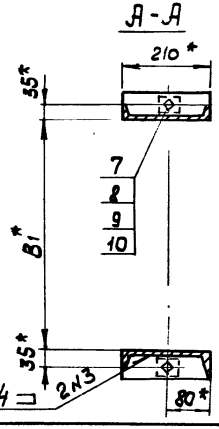

ГОСТ 14771-76-П1-УП-∆4 ⊐

1. * Размеры для справок.
2. $\frac{ЭТ14}{2}$ – предельные отклонения по ГОСТ 25670-83.
3. Покрытие по ТУ 36.25.12-27-89.
4. Маркировать по табл. исполнения. Шрифт и способ нанесения по ТУ 36.25.12-27-89.

Нач.отд.	Седякин		
Н.контр.	Кучевол		
Гл.констр.	Кучевол		
Гл.инж.пр.	Богомаз		
Рук.гр.	Савельев		
Провер.	Савельев		
Исполн.	Скокшина		

1.450.3-6.4 1.2.0.1.0 СБ

Лестница ЛТФ 60 Сборочный чертеж

Стадия	Масса	Масштаб
Р	см. табл.	—
Лист 1	Листов 2	

Укрниипроектстальконструкция

Инв.№ подл. | Подпись и дата | Взам.инв.№

Обозначение	Марка	Обозначение	Марка	Размеры в мм					П	П1	Масса, кг
				H*	H1	B	B1*	L*			
1.450.3-6.4 1.2.0.1.0	ЛТФ 60-18.7	1.450.3-6.4 1.2.0.1.0-10	ЛТФ 60-18.7с	1796	1200	690	620	2110	4	5	49,31
-02	ЛТФ 60-24.7	-12	ЛТФ60-24.7С	2396	1800	690	620	2307	6	7	62,87
-04	ЛТФ 60-30.7	-14	ЛТФ60-30.7С	2996	2400	690	620	3497	8	9	78,57
-06	ЛТФ60-36.7	-16	ЛТФ60-36.7С	3596	3000	690	620	4189	10	11	94,25
-08	ЛТФ60-42.7	-18	ЛТФ60-42.7С	4196	3600	690	620	4882	12	13	106,20

Рис. 1

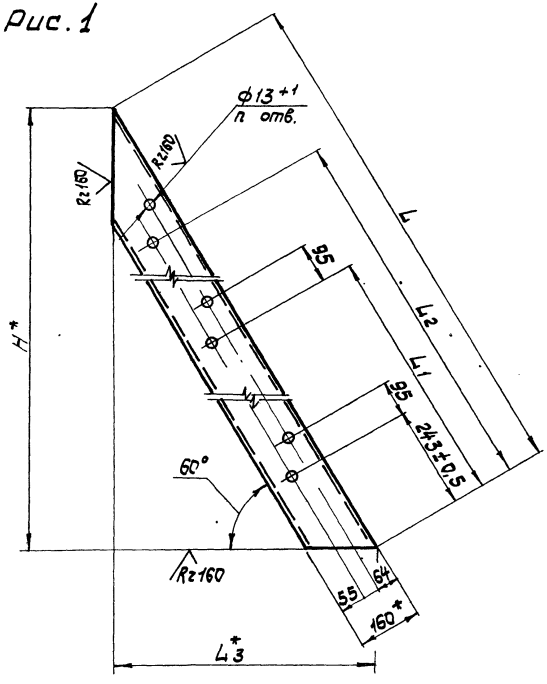

Рис. 2 — зеркальное отражение

Остальное — см. рис. 1

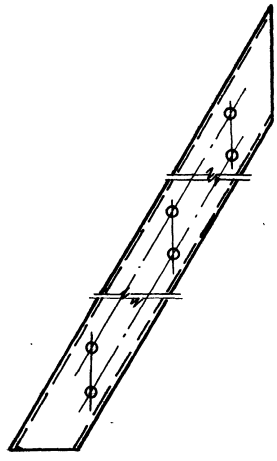

1. * Размеры для справок.
2. $\pm \frac{IT14}{2}$ – предельные отступления по ГОСТ 25670-83.

				1.450.3-6.4 1.2.0.1.1			
Нач. отд.	Седякин			Косоур	Стадия	Масса	Масштаб
Н. контр.	Куцевол				Р	см. табл.	1:10
Гл. констр.	Куцевол				Лист 1	Листов 2	
Гл. инж. пр.	Богомаз				Укрниипроектстальконструкция		
Рук. гр.	Савельев						
Проверил	Савельев						
Исполнил	Смокшина						

Инв. № подл. | Подпись и дата | Взам. инв. №

Обозначение	Рис.	Размеры в мм					n	Материал	Масса, кг
		H*	L	L_1	L_2	L_3*			
1.450.3-6.4 1.2.0.1.1	1	1796	2074	—	1673	1037	4	Швеллер тонкостен. Т16ТУ14-2-204-76 / ВСт.3кп2 ГОСТ 535-88	14,45
-01		2396	2766	1327	2366	1383	6		18,30
-02		2996	3460	1558	3059	1730			23,22
-03		3596	4152	2020	3752	2076			28,13
-04		4196	4845	2366	4445	2423			33,05
-05	2	1796	2074	—	1673	1037	4		14,45
-06		2396	2766	1327	2366	1383	6		18,30
-07		2996	3460	1558	3059	1730			23,22
-08		3596	4152	2020	3752	2076			28,13
-09		4196	4845	2366	4445	2423			33,05
-10	1	1796	2074	—	1673	1037	4	Швеллер тонкостен. Т16ТУ14-2-204-76 / ВСт.3сп5 ГОСТ 535-88	14,45
-11		2396	2766	1327	2366	1383	6		18,30
-12		2996	3460	1558	3059	1730			23,22
-13		3596	4152	2020	3752	2076			28,13
-14		4196	4845	2366	4445	2423			33,05
-15	2	1796	2074	—	1673	1037	4		14,45
-16		2396	2766	1327	2366	1383	6		18,30
-17		2996	3460	1558	3059	1730			23,22
-18		3596	4152	2020	3752	2076			28,13
-19		4196	4845	2366	4445	2423			33,05

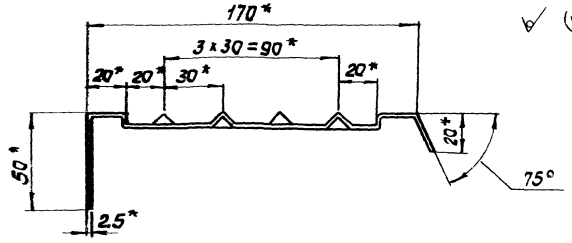

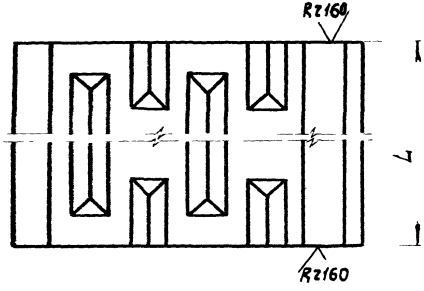

Обозначение	L, мм	Материал	Масса, кг
1.450.3-6.4 1.2.0.1.3	620	Профиль ГС-289 ТУ14-2-815-88 / ВСт 3кп2 ГОСТ 16523-70*	2,93
-01	620	Профиль ГС-289 ТУ14-2-815-88 / ВСт 3сп5 ГОСТ 16523-70*	2,93

*Размеры для справок.

Нач. отд.	Седякин		1.450.3-6.4 1.2.0.1.4			
Н. контр.	Куцевол		Ступень	Стадия	Масса	Масштаб
Гл. констр.	Куцевол			Р	см. табл.	1:2
Гл. инж. пр.	Богомаз			Лист	Листов 1	
Рук. гр.	Савельев			Укрниипроектсталь-конструкция		
Провер.	Савельев					
Исполн.	Скакшина					

Инв. № подл. | Подпись и дата | Взам. инв. №

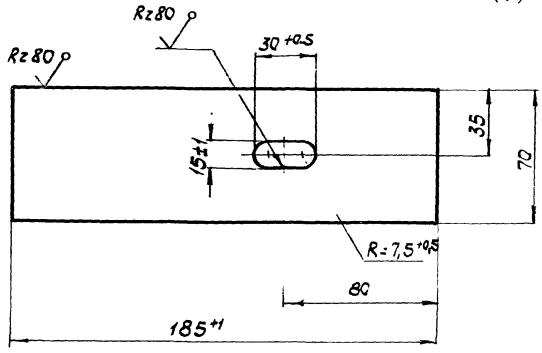

Обозначение	Материал
1.450.3-6.4 1.2.0.1.2	Лист Б-ПН-4 ГОСТ 19903-74* / ВСт3кп2 ГОСТ 14637-79
-01	Лист Б-ПН-4 ГОСТ 19903-74* / ВСт3сп5 ГОСТ 14637-79

Нач. отд.	Седякин		1.450.3-6.4 1.2.0.1.3			
Н. контр.	Куцевол		Планка опорная	Стадия	Масса	Масшта
Гл. констр.	Куцевол			Р	0,40	1:2
Гл. инж. пр.	Богомаз			Лист	Листов 1	
Рук. гр.	Савельев			Укрниипроектсталь-конструкция		
Провер.	Савельев					
Исполн.	Скакшина					

Инв. № подл. | Подпись и дата | Взам. инв. №

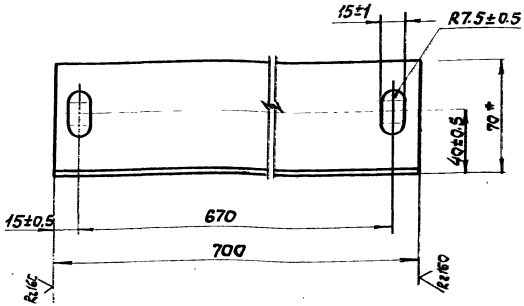

Обозначение	Материал
1.450.3-6.4 1.2.0.1.2	Уголок 70x70x5 ГОСТ 8509-86 / ВСТ.3кп2 ГОСТ 535-88
-01	Уголок 70x70x5 ГОСТ 8509-86 / ВСТ.3сп5 ГОСТ 535-88

* Размеры для справок.

				1.450.3-6.4 1.2.0.1.2			
Нач.отд.	Седякин			Уголок опорный	Стадия	Масса	Масштаб
Н.контр.	Куцевол				Р	3,75	1:2
Гл.конст.	Куцевол				Лист	Листов 1	
Гл.инж.пр.	Богомаз				Укрниипроектсталь-конструкция		
Рук.гр.	Савельев						
Провер.	Савельев						
Исполн.	Скокшина						

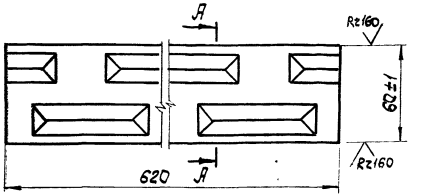

А-А повернуто

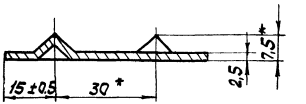

Обозначение	Материал
1.450.3-6.4 1.2.0.1.5	Профиль ГЛ3-151ТУ14-2-814-88 / ВСТ.3кп2 ГОСТ 16523-70*
-01	Профиль ГЛ3-151ТУ14-2-814-88 / ВСТ.3сп5 ГОСТ 16523-70*

* Размеры для справок.

				1.450.3-6.4 1.2.0.1.5			
Нач.отд.	Седякин			Накладка	Стадия	Масса	Масштаб
Н.контр.	Куцевол				Р	0,78	—
Гл.конст.	Куцевол				Лист	Листов 1	
Гл.инж.пр.	Богомаз				Укрниипроектсталь-конструкция		
Рук.гр.	Савельев						
Провер.	Савельев						
Исполн.	Скокшина						

Инв. № подл. | Подпись и дата | Взам. инв. №

Инв. № подл.	Подпись и дата	Взам. инв. №

Формат	Зона	Поз.	Обозначение	Наименование	Кол. на исполн. 1.450.3-6.4 1.2.0.2.0										Примечание
					–	01	02	03	04	05	06	07	08		
				Документация											
А3			1.450.3-6.4 1.2.0.2.0 СБ	Сборочный чертеж	X	X	X	X	X	X	X	X	X		
				Детали											
А3		1	1.450.3-6.4 1.2.0.1.1	Косоур	1										
			-01	Косоур			1								
			-02	Косоур					1						
			-03	Косоур							1				
			-04	Косоур									1		
				Стадия											
				Шифр	ЛТВ60-18.7С		ЛТВ60-24.7С		ЛТВ60-30.7С		ЛТВ60-36.7С		ЛТВ60-42.7С		

Нач. отд.	Седякин	
Н. контр.	Куцевол	
Гл. констр.	Куцевол	
Гл. инж. пр.	Богомаз	
Рук. гр.	Савельев	
Провер.	Савельев	
Исполнил	Скокшина	

1.450.3-6.4 1.2.0.2.0 СБ

Лестница ЛТВ60

Стадия	Лист	Листов
Р	1	6

Укрниипроектсталь-конструкция

Инв. № подл.	Подпись и дата	Взам. инв. №

Формат	Зона	Поз.	Обозначение	Наименование	Кол. на исполн. 1.450.3-6.4 1.2.0.2.0										Примечание
					—	01	02	03	04	05	06	07	08		
А3		2	1.450.3-6.4 1.2.0.1.1-05	Косоур	1										
			-06	Косоур			1								
			-07	Косоур					1						
			-08	Косоур							1				
			-09	Косоур									1		
А4		3	1.450.3-6.4 1.2.0.1.2	Уголок опорный	1		1		1		1		1		
		4	1.450.3-6.4 1.2.0.1.3	Планка опорная	2		2		2		2		2		
		5	1.450.3-6.4 1.2.0.2.1	Ступень	5		7		9		11		13		
		6	1.450.3-6.4 1.2.0.2.2	Накладка	1		1		1		1		1		
		12	1.450.3-6.4 1.1.0.1.6	Подкладка	4		4		4		4		4		
				Стадия											
				Шифр	ЛТВ60-18.7С		ЛТВ60-24.7С		ЛТВ60-30.7С		ЛТВ60-36.7С		ЛТВ60-42.7С		

1.450.3-6.4 1.2.0.2.0

Лист 2

23846-05 41

Формат	Зона	Поз.	Обозначение	Наименование	Кол. на исполн. 1.450.3-6.4 1.2.0.2.0 —	01	02	03	04	05	06	07	08	09	Примечание
				Стандартные изделия											
		7		Болт М12-6g×30.58.019											
				ГОСТ 7798-70*	4		4		4		4		4		
		8		Гайка М12-7Н.5.019											
				ГОСТ 5915-70*	4		4		4		4		4		
		9		Шайба 12.65г.019											
				ГОСТ 6402-70*	2		2		2		2		2		
		10		Шайба 12.01.019											
				ГОСТ 11371-78*	2		2		2		2		2		
		11		Шайба 12.01.019											
				ГОСТ 10906-78*	2		2		2		2		2		
				Стадия											
				Шифр	ЛТВ60-18.7		ЛТВ60-24.7		ЛТВ60-30.7		ЛТВ60-36.7		ЛТВ60-42.7		

1.450.3-6.4 1.2.0.2.0

Лист 3

Инв. № подл.	Подпись и дата	Взам. инв. №

Формат	Зона	Поз.	Обозначение	Наименование	Кол. на исполн. 1.450.3-6.4 1.2.0.2.0 10	11	12	13	14	15	16	17	18	19	Примечание
				Документация											
А3			1.450.3-6.4 1.2.0.2.0 СБ	Сборочный чертеж	X		X		X		X		X		
				Детали											
А3		1	1.450.3-6.4 1.2.0.1.1 -10	Косоур	1										
			-11	Косоур			1								
			-12	Косоур					1						
			-13	Косоур							1				
			-14	Косоур									1		
		2	-15	Косоур	1										
			-16	Косоур			1								
			-17	Косоур					1						
			-18	Косоур							1				
				Стадия											
				Шифр	ЛТВ60-18.7С		ЛТВ60-24.7С		ЛТВ60-30.7С		ЛТВ60-36.7С		ЛТВ60-42.7С		

1.450.3-6.4 1.2.0.2.0

Лист 4

3846-05 42

Инв. № подл. | Подпись и дата | Взам. инв. №

Формат	Зона	Поз.	Обозначение	Наименование	Кол. на исполн. 1.450.3-6.4 1.2.0.20										Примечание
					10	11	12	13	14	15	16	17	18	19	
А3		2	1.450.3-6.4 1.2.0.1.1-19	Косоур									1		
А4		3	1.450.3-6.4 1.2.0.1.2	Уголок опорный	1		1		1		1		1		
А4		4	1.450.3-6.4 1.2.0.1.3	Планка опорная	1		1		1		1		1		
А4		5	1.450.3-6.4 1.2.0.2.1-01	Ступень	5		7		9		11		13		
А4		6	1.450.3-6.4 1.2.0.2.2-01	Накладка	1		1		1		1		1		
А4		12	1.450.3-6.4 1.1.0.1.6-01	Подкладка	4		4		4		4		4		

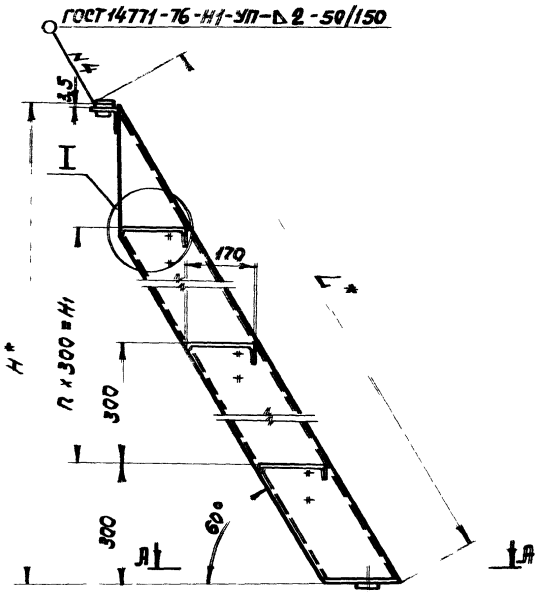

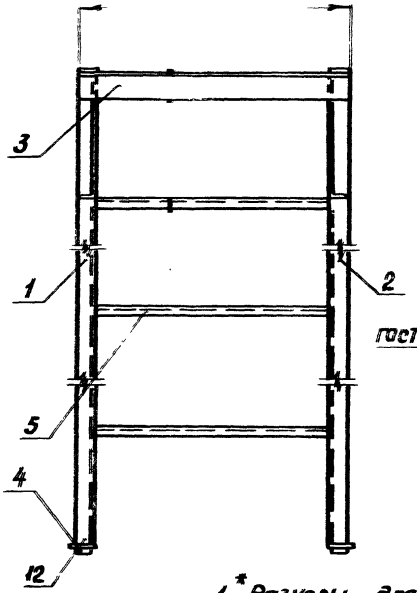

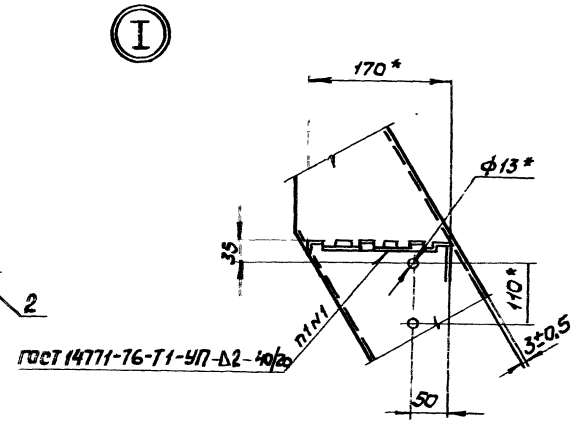

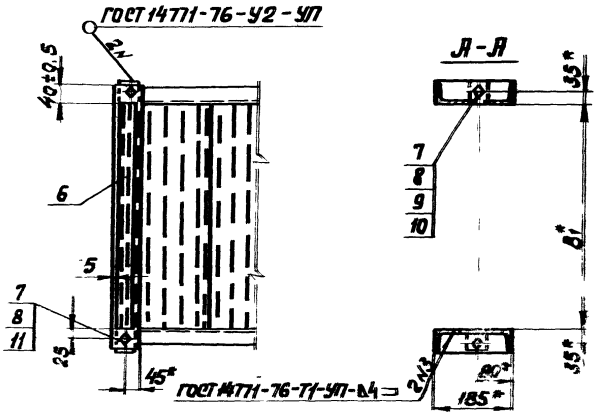

1. * Размеры для справок.
2. $\frac{ЛТ14}{2}$ – предельные отклонения по ГОСТ 25670-83.
3. Покрытие по ТУ.36.25.12-27-89.
4. Маркировать по табл. исполнения. Шрифт и способ нанесения по ТУ 36. 25.12-27-89.

			1.450.3-6.4	1.2.0.2.0 СБ		
Нач. отд.	Седякин		Лестница ЛТВ60 Сборочный чертеж	Стадия	Масса	Масштаб
Гл. контр.	Куцевол			Р	см. табл.	—
Гл. контр.	Куцевол			Лист 1	Листов 2	
Гл. инж. пр.	Богомаз			Укрниипроектсталь-конструкция		
Рук. гр.	Савельев					
Провер.	Савельев					
Исполн.	Скокшина					

Обозначение	Марка	Обозначение	Марка	Размеры в мм					n	n1	Масса кг
				H*	H1	B	B1*	L			
1.450.3-6.4 1.2.0.2.0	ЛТВ 60-18.7	1.450.3-6.4 1.2.0.2.0-10	ЛТВ 60-18.7С	1796	1200	690	620	2110	4	5	49,31
-02	ЛТВ 60-24.7	-12	ЛТВ 60-24.7С	2396	1800	690	620	2307	6	7	62,87
-04	ЛТВ 60-30.7	-14	ЛТВ 60-30.7С	2996	2400	690	620	3497	8	9	78,57
-06	ЛТВ 60-36.7	-16	ЛТВ 60-36.7С	3596	3000	690	620	4189	10	11	94,25
-08	ЛТВ 60-42.7	-18	ЛТВ 60-42.7С	4196	3600	690	620	4882	12	13	106,20

Инв. № подл. | Подпись и дата | Взам. инв. №

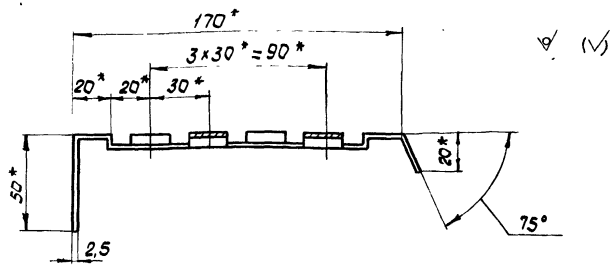

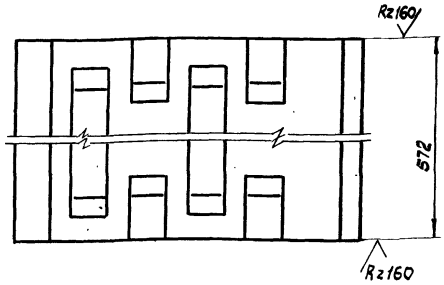

Обозначение	Материал	Масса, кг
1.450.3-6.4 1.2.0.2.1	Профиль Вст.3кп2 ГОСТ 16523-70*	2,93
-01	Профиль Вст.3сп5 ГОСТ 16523-70*	2,93

* Размеры для справок

Нач.отд.	Седякин		
Н.контр.	Куцевол		
Гл.конст.	Куцевол		
Гл.инж.пр.	Богомаз		
Рук.гр.	Савельев		
Проверил	Савельев		
Исполнил	Скокшина		

1.450.3-6.4 1.2.0.2.1

Ступень

Стадия	Масса	Масштаб
Р	см. табл.	1:2
Лист	Листов 1	

Укрниипроектсталь-конструкция

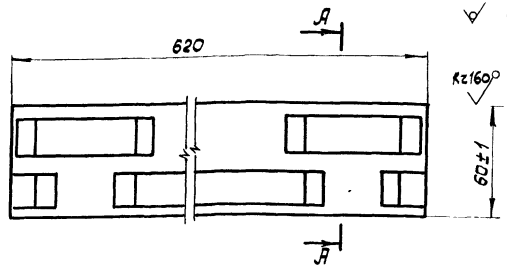

А-А повернуто

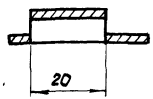

Обозначение	Материал	Масса, кг
1.450.3-6.4 1.2.0.2.2	Профиль Вст.3 кп2 ГОСТ 16523-70*	0,78
-01	Профиль Вст.3сп5 ГОСТ 16523-70*	0,78

Инв.№ подл. | Подпись и дата | Взам.инв.№

Нач.отд.	Седякин		
Н.контр.	Куцевол		
Гл.конст.	Куцевол		
Гл.инж.пр.	Богомаз		
Рук.гр.	Савельев		
Проверил	Савельев		
Исполнил	Скокшина		

1.450.3-6.4 1.2.0.2.2

Накладка

Стадия	Масса	Масштаб
Р	см. табл.	
Лист	Листов 1	

Укрниипроектсталь-конструкция

Инв. № подл.	Подпись и дата	Взам. инв. №

Формат	Зона	Поз.	Обозначение	Наименование	Кол. на исполн. 1.450.3-6.4 1.2.0.3.0 —	01	02	03	04	05	06	07	08	09	Примечание
				Документация											
А3			1.450.3-6.4 1.2.0.3.0 СБ	Сборочный чертеж											
				Детали											
А3		1	1.450.3-6.4 1.2.0.3.1	Косоур	1										
			-01	Косоур			1								
			-02	Косоур					1						
			-03	Косоур							1				
			-04	Косоур									1		
				Стадия											
				Шифр	ЛТШ60-18.7		ЛТШ60-24.7		ЛТШ60-30.7		ЛТШ60-36.7		ЛТШ60-42.7		

Нач. отд.	Седякин	
Н. контр.	Куцевол	
Гл. констр.	Куцевол	
Гл. инж. пр.	Богомаз	
Рук. гр.	Савельев	
Провер.	Савельев	
Исполн.	Скокшина	

1.450.3-6.4 1.2.0.3.0 СБ

Лестница ЛТШ 60

Стадия	Лист	Листов
Р	1	6

Укрниипроектсталь-конструкция

Инв. № подл.	Подпись и дата	Взам. инв. №

Формат	Зона	Поз.	Обозначение	Наименование	Кол. на исполн. 1.450.3-6.4 1.2.0.3.0 —	01	02	03	04	05	06	07	08	09	Примечание
А3		2	1.450.3-6.4 1.2.0.3.1 - 05	Косоур	1										
			-06	Косоур			1								
			-07	Косоур					1						
			-08	Косоур							1				
			-09	Косоур									1		
А4		3	1.450.3-6.4 1.1.0.1.2	Уголок опорный	1		1		1		1		1		
		4	1.450.3-6.4 1.2.0.3.2	Планка опорная	2		2		2		2		2		
		5	1.450.3-6.4 1.1.0.3.4	Ступень	5		7		9		11		13		
		6		Накладка											
			Лист ромб.	0-ПН-4											
			ВСт. 3кп 2	ГОСТ 8568-77*											
Б4			1.450.3-6.4 1.2.0.3.3	60 В7 х 600 В7	1		1		1		1		1		
				Стадия											
				Шифр	ЛТШ60-18.7		ЛТШ60-24.7		ЛТШ60-30.7		ЛТШ60-36.7		ЛТШ60-42.7		

1.450.3-6.4 1.2.0.3.0

Лист 2

23846-05 47

Формат	Зона	Поз.	Обозначение	Наименование	Кол. на испол. 1.450.3-6.4 1.2.0.3.0 —	01	02	03	04	05	06	07	08	Примечание
				Стандартные изделия										
		7		Болт М12-6g х30.58.019										
				ГОСТ 7798-70*	20		26		34		42		50	
		8		Гайка М12-7Н.5.019										
				ГОСТ 5915-70*	20		26		34		42		50	
		9		Шайба 12.65Г.019										
				ГОСТ 6402-70*	18		24		32		40		48	
		10		Шайба 12.01.019										
				ГОСТ 11371-78*	18		24		32		40		48	
		11		Шайба 12.01.019										
				ГОСТ 10906-78*	2		2		2		2		2	

Стадия

Шифр: Р-ШВ60-12ТС | Р-ШВ60-24ТС | Р-ШВ60-30ТС | Р-ШВ60-36ТС | Р-ШВ60-42ТС

1.450.3-6.4 1.2.0.3.0

Лист 3

Инв. № подл. | Подпись и дата | Взам. инв. №

Формат	Зона	Поз.	Обозначение	Наименование	Кол. на испол. 1.450.3-6.4 1.2.0.3.0 10	11	12	13	14	15	16	17	18	Примечание
				Документация										
А3			1.450.3-6.4 1.2.0.3.0 СБ	Сборочный чертеж										
				Детали										
А3		1	1.450.3-6.4 1.2.0.3.1 -10	Косоур	1									
			-11	Косоур			1							
			-12	Косоур					1					
			-13	Косоур							1			
			-14	Косоур									1	
		2	-15	Косоур	1									
			-16	Косоур			1							
			-17	Косоур					1					
			-18	Косоур							1			

Стадия

Шифр: Р-ШВ60-12ТС | Р-ШВ60-24ТС | Р-ШВ60-30ТС | Р-ШВ60-36ТС | Р-ШВ60-42ТС

1.450.3-6.4 1.2.0.3.0

Лист 4

2384-05 ИВ

Инв. № подл.	Подпись и дата	Взам. инв. №

Формат	Зона	Поз.	Обозначение	Наименование	Кол. на исполн. 1.450.3-6.4 1.2.0.3.0										Примечание
					10	11	12	13	14	15	16	17	18	19	
		2	-19	Косоур									1		
А4		3	1.450.3-6.4 1.1.0.12-02	Уголок опорный	1		1		1		1		1		
		4	1.450.3-6.4 1.2.0.3.2-01	Планка опорная	2		2		2		2		2		
		5	1.450.3-6.4 1.1.0.3.4-02	Ступень	5		7		9		11		13		
		6		Накладка											
			Лист ромб.	0-ПН-4											
			ВСт.3кп2	ГОСТ 8568-77*											
Б4			1.450.3-6.4 1.2.0.3.3-01	60В7 х600 В7											

Стадия									
Шифр	ЛТШ60-18.7С		ЛТШ60-24.7С		ЛТШ60-30.7С		ЛТШ60-36.7С		ЛТШ60-42.7С

1.450.3-6.4 1.2.0.3.0

Лист 5

Инв. № подл.	Подпись и дата	Взам. инв. №

Формат	Зона	Поз.	Обозначение	Наименование	Кол. на исполн. 1.450.3-6.4 1.2.0.3.0										Примечание
					10	11	12	13	14	15	16	17	18	19	
				Стандартные изделия											
		7		Болт М12-6g х 30. 58.019											
				ГОСТ 7798-70*	20		26		34		42		50		
		8		Гайка М12-7Н. 5.019											
				ГОСТ 5915-70*	20		26		34		42		50		
		9		Шайба 12.65Г.019											
				ГОСТ 6402-70*	18		24		32		40		48		
		10		Шайба 12.01.019											
				ГОСТ 11371-78*	18		24		32		40		48		
		11		Шайба 12.01.019											
				ГОСТ 10906-78*	2		2		2		2		2		

Стадия									
Шифр	ЛТШ60-18.7С		ЛТШ60-24.7С		ЛТШ60-30.7С		ЛТШ60-36.7С		ЛТШ60-42.7С

1.450.3-6.4 1.2.0.3.0

Лист 6

23846-05 49

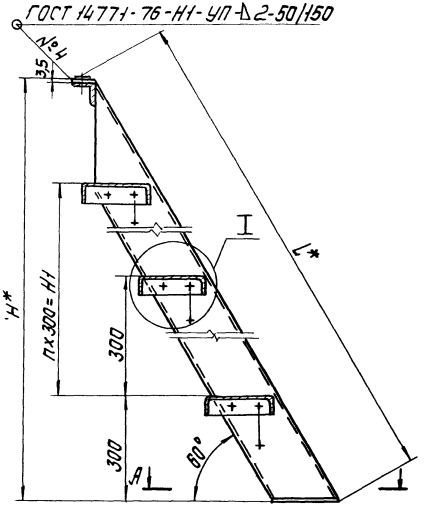

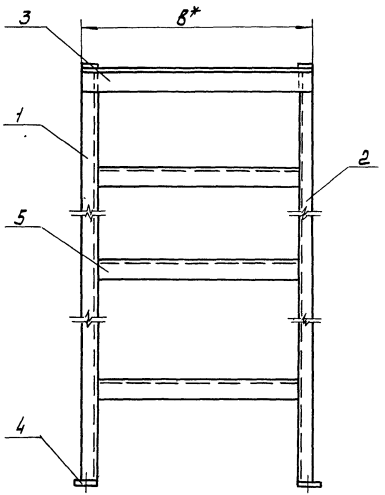

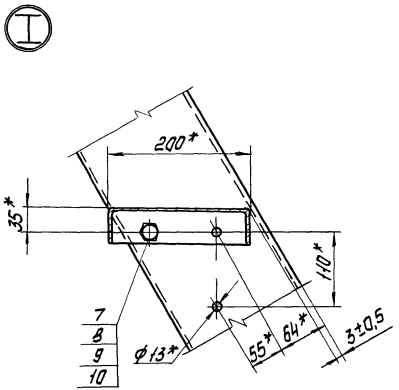

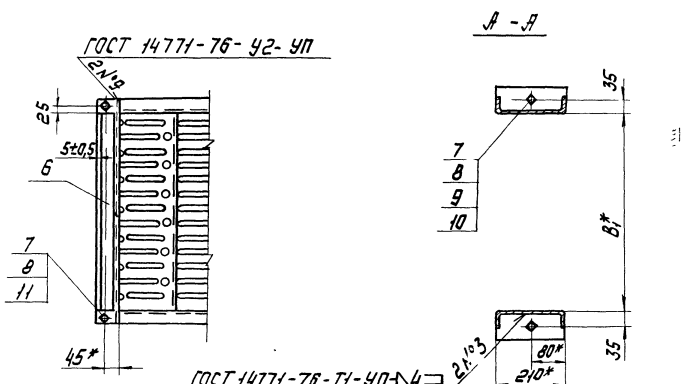

1.* Размеры для справок.

2. $\pm \frac{JT14}{2}$ - предельные отклонения по ГОСТ 25670-83.

3. Покрытие по ТУ 36.25.12-27-89.

4. Маркировать по табл. исполнения. Шрифт и способ нанесения по ТУ 36.25.12-27-89.

		1.450.3-6.4 1.2.0.3.0 СБ	
Начальник	Сеткин	Лестница ЛТШ 60 Сборочный чертеж	Стадия: Р; Масса: см. табл.; Масштаб: —
Н.контр.	Куцевол		
Гл.констр.	Куцевол		
Гл.инж.пр.	Богомаз		Лист 1; Листов 2
Рук.гр.	Савельев		
Проверил	Савельев		Укрниипроектстальконструкция
Исполнил	Скакшина		

Обозначение	Марка	Обозначение	Марка	Размеры в мм					n	n_1	Масса, кг
				H*	H_1	B*	B_1*	L*			
1.450.3-6.4 1.2.0.3.0	ЛТШ 60-18.7	1.450.3-6.4 1.2.0.3.0-10	ЛТШ 60-18.7С	1800	1200	680	600	2110	4	—	51,66
-02	ЛТШ 60-24.7	-12	ЛТШ 60-24.7С	2400	1800	680	600	2307	6	—	68,96
-04	ЛТШ 60-30.7	-14	ЛТШ 60-30.7С	3000	2400	680	600	3497	8	—	86,45
-06	ЛТШ 60-36.7	-16	ЛТШ 60-36.7С	3600	3000	680	600	4189	10	—	103,87
-08	ЛТШ 60-42.7	-18	ЛТШ 60-42.7С	4200	3600	680	600	4882	12	—	121,34

Инв. № подл. | Подпись и дата | Взам. инв. №

Рис. 1

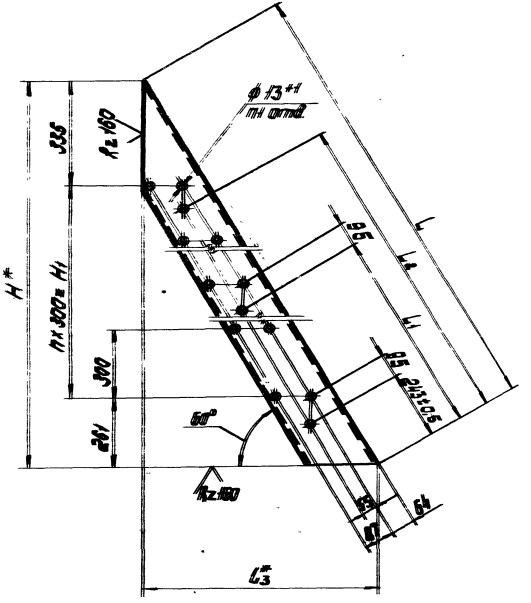

Рис. 2 – зеркальное отражение.

Остальное – см. рис. 1

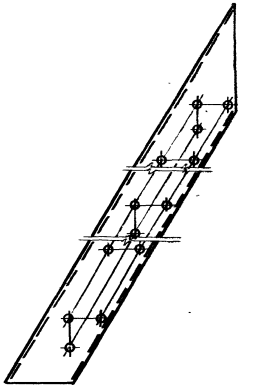

1.* Размеры для справок.

2. $\pm \frac{JT14}{2}$ – предельные отклонения по ГОСТ 25670-83.

				1.450.3-6.4 1.2.03.1			
				Косоур	Стадия	Масса	Масштаб
Нач. отд.	Седякин				Р	см. табл.	1:10
Н. контр.	Куцевол				Лист 1	Листов 2	
Гл. констр.	Куцевол				Укрнилпроектсталь конструкция		
Гл. инж. пр.	Богомаз						
Рук. гр.	Савельев						
Проверил	Савельев						
Исполнил	Скакшина						

23846-05 52

Обозначение	Рис.	Размеры в мм						n	n1	Материал	Масса, кг
		H*	H1	L	L1	L2	L3*				
1.460.3-6.4 1.2.0.3.1	1	1796	1200	2073	—	1673	1037	4	14	Швеллер Т18ТУ14-2-204-76 толкостен. Вст3кп2 ГОСТ535-88	15,83
-01		2396	1800	2766	1284	2324	1383	6	20		21,68
-02		2996	2400	3460	1629	3015	1730	8	24		27,56
-03		3596	3000	4152	1975	3708	2076	10	28		33,41
-04		4196	3600	4845	2322	4400	2423	12	32		39,28
-05	2	1796	1200	2073	—	1673	1037	4	14		15,83
-06		2396	1800	2766	1284	2324	1383	6	20		21,68
-07		2996	2400	3460	1629	3015	1730	8	24		27,56
-08		3596	3000	4152	1975	3708	2076	10	28		33,41
-09		4196	3600	4845	2322	4400	2423	12	32		39,28
-10	1	1796	1200	2073	—	1673	1037	4	14	Швеллер Т18ТУ14-2-204-76 толкостен. Вст3сп5 ГОСТ535-88	15,83
-11		2396	1800	2766	1284	2324	1383	6	20		21,68
-12		2996	2400	3460	1629	3015	1730	8	24		27,56
-13		3596	3000	4152	1975	3708	2076	10	28		33,41
-14		4196	3600	4845	2322	4400	2423	12	32		39,28
-15	2	1796	1200	2073	—	1673	1037	4	14		15,83
-16		2396	1800	2766	1284	2324	1383	6	20		21,68
-17		2996	2400	3460	1629	3015	1730	8	24		27,56
-18		3596	3000	4152	1975	3708	2076	10	28		33,41
-19		4196	3600	4845	2322	4400	2423	12	32		39,28

Инв.№ подл. | Подпись и дата | Взам.инв.№

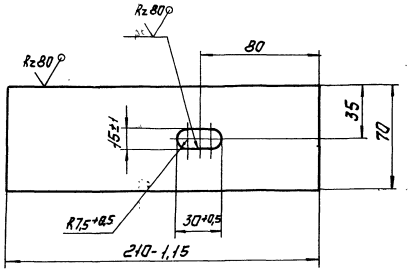

Обозначение	Материал
1.450.3-6.4 1.2.0.3.2	Лист Б-ПН-4 ГОСТ-19903-74* / ВСт3кп2 ГОСТ 14637-79
-01	Лист Б-ПН-4 ГОСТ 19903-74* / ВСт3сп5 ГОСТ 14637-79

				1.450.3-6.4 1.2.0.3.2			
Нач.отд.	Седякин			Планка опорная	Стадия	Масса	Масштаб
Н.контр.	Куцевол				Р	0,44	1:2
Гл.констр.	Куцевол				Лист	Листов 1	
Гл.инж.пр.	Богомаз				Укрниипроектсталь конструкция		
Рук.груп.	Савельев						
Проверил	Савельев						
Исполнил	Скокшина						

Инв. № подл.	Подпись и дата	Взам. инв. №

Формат	Зона	Поз.	Обозначение	Наименование	Кол. на исполн. 1.450.3-6.4 2.0.0.1.0 —	01	02	03	04	05	06	07	08	09	Примечание
				Документация											
А3			1.450.6.4 2.0.0.1.0СБ	Сборочный чертеж	X	X	X	X	X	X	X	X	X	X	
				Детали											
А3		1	1.450.3-6.4 2.0.0.1.1	Балка	2	2									
			-01	Балка			2	2							
			-02	Балка					2	2					
			-03	Балка							2	2			
				Стадия											
				Шифр	ПТФ-9.7	ПТФ-9.9	ПТФ-12.7	ПТФ-12.9	ПТФ-15.7	ПТФ-15.9	ПТФ-18.7	ПТФ-18.9	ПТФ-21.7	ПТФ-21.9	

Нач. отд.	Седякин		
Н. контр.	Куцевол		
Ст. констр.	Куцевол		
Гл. инжен.	Багамаз		
Рук. гр.	Савельев		
Проверил	Багамаз		
Исполнил	Кудрицкая		

1.450.3-6.4 2.0.0.1.0

Площадка ПТФ

Стадия	Лист	Листов
Р	1	18

Укрниипроектсталь конструкция

Инв. № подл.	Подпись и дата	Взам. инв. №

Формат	Зона	Поз.	Обозначение	Наименование	Кол. на исполн. 1.450.3-6.4 2.0.0.1.0 —	01	02	03	04	05	06	07	08	09	Примечание
А3		1	-04	Балка									2	2	
А4		2	1.450.3-6.4 2.0.0.1.2	Настил	1										
			-01	Настил			1								
			-02	Настил					1						
			-03	Настил							1				
			-04	Настил									1		
			-12	Настил		1									
			-13	Настил				1							
			-14	Настил						1					
			-15	Настил								1			
			-16	Настил										1	
				Стадия											
				Шифр	ПТФ-9.7	ПТФ-9.9	ПТФ-12.7	ПТФ-12.9	ПТФ-15.7	ПТФ-15.9	ПТФ-18.7	ПТФ-18.9	ПТФ-21.7	ПТФ-21.9	

1.450.3-6.4 2.0.0.1.0

Лист 2

23846-05 55

Марк.	Поз.	Обозначение	Наименование	Кол. на исполн. 1.450.3-6.4 2.0.0.1.0										Примечание
				-	01	02	03	04	05	06	07	08	09	
Л4	3	1.450.3-6.4 2.0.0.1.3	Связь	2		2		2		2		2		
		-01	Связь		2		2		2		2		2	
			Распорка											
			Лист 5-ПН-4 ГОСТ 19903-74*											
			Вст3кп2 ГОСТ 14637-79											
Б4	4	1.450.3-6.4 2.0.0.1.4	70 h14 × 600 h14			2		2		2		3		
		-01	70 h14 × 800 h14				2		2		2		3	
			Стадия											
			Шифр	ПТФ-9.7	ПТФ-9.9	ПТФ-12.7	ПТФ-12.9	ПТФ-15.7	ПТФ-15.9	ПТФ-18.7	ПТФ-18.9	ПТФ-21.7	ПТФ-21.9	

1.450.3-6.4 2.0.0.1.0 Лист 3

Инв. № подл.	Подпись и дата	Взам. инв. №

Формат	Зона	Поз.	Обозначение	Наименование	Кол. на исполн. 1.450.3-6.4 2.0.0.1.0										Примечание
					-	01	02	03	04	05	06	07	08	09	
				Стандартные изделия											
		5		Болт М12-6g×50.58.019											
				ГОСТ 7798-70*	4	4	4	4	4	4	4	4	4	4	
		6		Гайка М12-6Н.5.019											
				ГОСТ 5915-70*	4	4	4	4	4	4	4	4	4	4	
		7		Шайба 12.01.019											
				ГОСТ 10906-78*	4	4	4	4	4	4	4	4	4	4	
				Стадия											
				Шифр	ПТФ-9.7	ПТФ-9.9	ПТФ-12.7	ПТФ-12.9	ПТФ-15.7	ПТФ-15.9	ПТФ-18.7	ПТФ-18.9	ПТФ-21.7	ПТФ-21.9	

1.450.3-6.4 2.0.0.1.0 Лист 4

Инв. № подл. | Подпись и дата | Взам. инв. №

Формат	Зона	Поз.	Обозначение	Наименование	Кол. на исполн. 1.450.3-6.4 2.0.0.1.0 10	11	12	13	14	15	16	17	18	19	Примечание
				Документация											
А3			1.450.3-6.4 2.0.0.1.0СБ	Сборочный чертеж											
				Детали											
А3		1	1.450.3-6.4 2.0.0.1.1.-05	Балка	2	2									
			-06	Балка			2	2							
			-07	Балка					2	2					
			-08	Балка							2	2			
			-09	Балка									2	2	
*		2	1.450.3-6.4 2.0.0.1.2 -05	Настил	1										*/А4; А3
			-06	Настил			1								
			-07	Настил					1						

Стадия	Шифр	ПТФ-24.7	ПТФ-24.9	ПТФ-30.7	ПТФ-30.9	ПТФ-36.7	ПТФ-36.9	ПТФ-42.7	ПТФ-42.9	ПТФ-48.7	ПТФ-48.9

1.450.3-6.4 2.0.0.1.0 — Лист 5

Инв. № подл. | Подпись и дата | Взам. инв. №

Формат	Зона	Поз.	Обозначение	Наименование	Кол. на исполн. 1.450.3-6.4 2.0.0.1.0 10	11	12	13	14	15	16	17	18	19	Примечание
*		2	1.450.3-6.4 2.0.0.1.2-08	Настил							1				
			-09	Настил									1		
			-17	Настил		1									
			-18	Настил				1							
			-19	Настил						1					
			-20	Настил								1			
			-21	Настил										1	
А4		3	1.450.3-6.4 2.0.0.1.3	Связь	2		2		2		2		2		
			-01	Связь		2		2		2		2		2	

Стадия	Шифр	ПТФ-24.7	ПТФ-24.9	ПТФ-30.7	ПТФ-30.9	ПТФ-36.7	ПТФ-36.9	ПТФ-42.7	ПТФ-42.9	ПТФ-48.7	ПТФ-48.9

1.450.3-6.4 2.0.0.1.0 — Лист 6

23846-05 57

Поз.	Зона	Обозначение	Наименование	Кол. на испол. 1.450.3-6.4 2.0.0.1.0 10	11	12	13	14	15	16	17	18	19	Примечание
			Распорка											
			Лист 6-ПН-4 ГОСТ 19903-74*											
			Вст3кп2 ГОСТ 14637-79											
6А	4	1.450.3-6.4 2.0.0.1.4	70 h 14 x 600 h 14	3		4		5		5		6		
		-01	70 h 14 x 600 h 14		3		4		5		5		6	
			Стандартные изделия											
	5		Болт М12-6g x 50.58.019											
			ГОСТ 7798-70*	4	4	4	4	4	4	4	4	4	4	
	6		Гайка М12-6Н.5.019											
			ГОСТ 5915-70*	4	4	4	4	4	4	4	4	4	4	
	7		Шайба 12.01.019											
			ГОСТ 10906-78*	4	4	4	4	4	4	4	4	4	4	
			Шифр стойки	ПТФ-24.7	ПТФ-24.9	ПТФ-30.7	ПТФ-30.9	ПТФ-36.7	ПТФ-36.9	ПТФ-42.7	ПТФ-42.9	ПТФ-48.7	ПТФ-48.9	

1.450.3-6.4 2.0.0.1.0 Лист 7

Инв. № подл. | Подпись и дата | Взам. инв. №

Формат	Зона	Поз.	Обозначение	Наименование	Кол. на испол. 1.450.3-6.4 2.0.0.1.0 20	21	22	23	24	25	26	27	28	29	Примечание
				Документация											
А3			1.450.3-6.4 2.0.0.1.0 СБ	Сборочный чертеж	X	X	X	X	X	X	X	X	X	X	
				Детали											
А3		1	1.450.3-6.4 2.0.0.1.1-10	Балка	2	2									
			-11	Балка			2	2							
			-12	Балка					2	2					
			-13	Балка							2	2			
			-14	Балка									2	2	
А4		2	1.450.3-6.4 2.0.0.1.2-10	Настил	1				•						*А4, А3
			-11	Настил			1								
				Шифр стойки	ПТФ-54.7	ПТФ-54.9	ПТФ-60.7	ПТФ-60.9	ПТФ-87.7	ПТФ-99.7	ПТФ-123.7	ПТФ-123.9	ПТФ-147.7	ПТФ-147.9	

1.450.3-6.4 2.0.0.1.0 Лист 8

23496-05 58

Инв.№ подл.	Подпись и дата	Взам. инв.№

Изм.	Зона	Поз.	Обозначение	Наименование	Кол. на исполн. 1.450.3-6.4 2.0.0.1.0										Примечание
					20	21	22	23	24	25	26	27	28	29	
Л4		2	1.450.3-6.4 2.0.0.1.2-22	Настил		1									
			-23	Настил				1							
			-24	Настил					1						
			-25	Настил							1				
			-26	Настил									1		
			-36	Настил						1					
			-37	Настил								1			
			-38	Настил										1	
Л4		3	1.450.3-6.4 2.0.0.1.3	Связь	2		2								
			-01	Связь		2		2							
			-02	Связь					2		2		2		
			-03	Связь						2		2		2	
				Стадия											
				Шифр	ПТФ-54.7	ПТФ-54.9	ПТФ-60.7	ПТФ-60.9	ПТФ-9.7С	ПТФ-9.9С	ПТФ-12.7С	ПТФ-12.9С	ПТФ-15.7С	ПТФ-15.9С	

1.450.3-6.4 2.0.0.1.0 Лист 9

Инв.№ подл.	Подпись и дата	Взам. инв.№

Изм.	Зона	Поз.	Обозначение	Наименование	Кол. на исполн. 1.450.3-6.4 2.0.0.1.0										Примечание
					20	21	22	23	24	25	26	27	28	29	
				Распорка											
				Лист 6-ПН-4 ГОСТ 19903-74*											
				ВСт3кп2 ГОСТ 14637-79											
Б4		4	1.450.3-6.4 2.0.0.1.4	70h14×600h14	7		10								
			-01	70h14×800h14		7		10							
				Лист 6-ПН-4 ГОСТ 19903-74*											
				ВСт3сп5 ГОСТ 14637-79											
			-02	70h14×600h14							2		2		
			-03	70h14×800h14								2		2	
				Стандартные изделия											
		5		Болт М12-6д×50.58.019											
				ГОСТ 7798-70*	4	4	4	4	4	4	4	4	4	4	
				Стадия											
				Шифр	ПТФ-54.7	ПТФ-54.9	ПТФ-60.7	ПТФ-60.9	ПТФ-9.7С	ПТФ-9.9С	ПТФ-12.7С	ПТФ-12.9С	ПТФ-15.7С	ПТФ-15.9С	

1.450.3-6.4 2.0.0.1.0 Лист 10

Формат	Зона	Поз.	Обозначение	Наименование	Кол. на исполн. 1.450.3-6.4 2.0.0.1.0										Примечание
					20	21	22	23	24	25	26	27	28	29	
		6		Гайка М12-6Н.5.019											
				ГОСТ 5915-70*	4	4	4	4	4	4	4	4	4	4	
		7		Шайба 12.01.019											
				ГОСТ 10906-78*	4	4	4	4	4	4	4	4	4	4	
				Стадия											
				Шифр	ПТФ-54.7	ПТФ-54.9	ПТФ-60.7	ПТФ-60.9	ПТФ-9.7С	ПТФ-9.9С	ПТФ-12.7С	ПТФ-12.9С	ПТФ-15.7С	ПТФ-15.9С	

1.450.3-6.4 2.0.0.1.0 Лист 11

Инв. № подл.	Подпись и дата	Взам. инв. №

Формат	Зона	Поз.	Обозначение	Наименование	Кол. на исполн. 1.450.3-6.4 2.0.0.1.0										Примечание
					30	31	32	33	34	35	36	37	38	39	
				Документация											
А3			1.450.3-6.4 2.0.0.1.0 СБ	Сборочный чертеж	X	X	X	X	X	X	X	X	X	X	
				Детали											
А3		1	1.450.3-6.4 2.0.0.1.1-15	Балка	2	2									
			-16	Балка			2	2							
			-17	Балка					2	2					
			-18	Балка							2	2			
			-19	Балка									2	2	
*)		2	1.450.3-6.4 2.0.0.1.2-27	Настил	1										
			-28	Настил			1								
			-29	Настил					1						
				Стадия											
				Шифр	ПТФ-18.7С	ПТФ-18.9С	ПТФ-21.7С	ПТФ-21.9С	ПТФ-24.7С	ПТФ-24.9С	ПТФ-30.7С	ПТФ-30.9С	ПТФ-36.7С	ПТФ-36.9С	

1.450.3-6.4 2.0.0.1.0 Лист 12

23846-05 60

Инв. № подл.	Подпись и дата	Взам. инв. №

Формат	Зона	Поз.	Обозначение	Наименование	Кол. на исполн. 1.450.3-6.4 2.0.0.1.0 30	31	32	33	34	35	36	37	38	39	Примечание
*		2	1.450.3-6.4 2.0.0.1.2-30	Настил							1				
			-31	Настил									1		
			-39	Настил		1									
			-40	Настил				1							
			-41	Настил						1					
			-42	Настил								1			
			-43	Настил										1	
А4		3	1.450.3-6.4 2.0.0.1.3-02	Связь	2		2		2		2		2		
			-03	Связь		2		2		2		2		2	

Стадия												
Шифр	ПТФ-18.7С	ПТФ-18.9С	ПТФ-21.7С	ПТФ-21.9С	ПТФ-24.7С	ПТФ-24.9С	ПТФ-30.7С	ПТФ-30.9С	ПТФ-36.7С	ПТФ-36.9С		

1.450.3-6.4 2.0.0.1.0

Лист 13

Инв. № подл.	Подпись и дата	Взам. инв. №

Формат	Зона	Поз.	Обозначение	Наименование	Кол. на исполн. 1.450.3-6.4 2.0.0.1.0 30	31	32	33	34	35	36	37	38	39	Примечание
				Распорка											
				Лист Б-ПН-4 ГОСТ 19903-74*											
				ВСт3сп5 ГОСТ 14637-79											
Б4		4	1.450.3-6.4 2.0.0.1.4	70 h14 x 600 h14	2		3		3		4		5		
			-01	70 h14 x 800 h14		2		3		3		4		5	
				Стандартные изделия											
		5		Болт М12-6g x 50.58.019 ГОСТ 7798-70*	4	4	4	4	4	4	4	4	4	4	
		6		Гайка М12-6Н.5.019 ГОСТ 5915-70*	4	4	4	4	4	4	4	4	4	4	
		7		Шайба 12.01.019 ГОСТ 10906-78*	4	4	4	4	4	4	4	4	4	4	

Стадия												
Шифр	ПТФ-18.7С	ПТФ-18.9С	ПТФ-21.7С	ПТФ-21.9С	ПТФ-24.7С	ПТФ-24.9С	ПТФ-30.7С	ПТФ-30.9С	ПТФ-36.7С	ПТФ-36.9С		

1.450.3-6.4 2.0.0.1.0

Лист 14

23846-05 61

Фор.	Зо.	По.	Обозначение	Наименование	Кол. на исполн. 1.450.3-6.4 2.0.0.1.0										Примечание
					40	41	42	43	44	45	46	47			
				Документация											
А3			1.450.3-6.4 2.0.0.1.0 СБ	Сборочный чертеж	X	X	X	X	X	X	X	X			
				Детали											
А3		1	1.450.3-6.4 2.0.0.1.1-20	Балка	2	2									
			-21	Балка			2	2							
			-22	Балка					2	2					
			-23	Балка							2	2			
			-24	Балка											
*		2	1.450.3-6.4 2.0.0.1.2-32	Настил	1										
			-33	Настил			1								
			-34	Настил					1						
				Стадия											
				Шифр	ПТФ-42.7С	ПТФ-42.9С	ПТФ-48.7С	ПТФ-48.9С	ПТФ-54.7С	ПТФ-54.9С	ПТФ-60.7С	ПТФ-60.9С			

1.450.3-6.4 2.0.0.1.0 Лист 15

Инв. № подл.	Подпись и дата	Взам. инв. №

Формат	Зона	Поз.	Обозначение	Наименование	Кол. на исполн. 1.450.3-6.4 2.0.0.1.0										Примечание
					40	41	42	43	44	45	46	47			
*1		2	1.450.3-6.4 2.0.0.1.2-35	Настил							1				
			-44	Настил		1									
			-45	Настил				1							
			-46	Настил						1					
			-47	Настил								1			
А4		3	1.450.3-6.4 2.0.0.1.3-02	Связь	2		2		2		2				
			-03	Связь		2		2		2		2			
				Стадия											
				Шифр	ПТФ-42.7С	ПТФ-42.9С	ПТФ-48.7С	ПТФ-48.9С	ПТФ-54.7С	ПТФ-54.9С	ПТФ-60.7С	ПТФ-60.9С			

1.450.3-6.4 2.0.0.1.0 Лист 16

23846-05 62

Инв. № подл.	Подпись и дата	Взам. инв. №

Формат	Зона	Поз.	Обозначение	Наименование	Кол. на исполн. 1.450.3-6.4 2.0.0.1.0										Примечание
					40	41	42	43	44	45	46	47			
				Распорка											
				Лист Б-ПН-4 ГОСТ 19903-74*											
				ВСт3 сп5 ГОСТ 14637-79											
64		4	1.450.3-6.4 2.0.0.1.4	70h14 x 600h14	5		6		7		10				
			-01	70h14 x 800h14		5		6		7		10			
				Стадия											
				Шифр	ПТФ-42Ж	ПТФ-42Ж	ПТФ-48Ж	ПТФ-48Ж	ПТФ-54Ж	ПТФ-54Ж	ПТФ-60Ж	ПТФ-60Ж			

1.450.3-6.4 2.0.0.1.0 Лист 17

Инв. № подл.	Подпись и дата	Взам. инв. №

Формат	Зона	Поз.	Обозначение	Наименование	Кол. на исполн. 1.450.3-6.4 2.0.0.1.0										Примечание
					40	41	42	43	44	45	46	47			
				Стандартные изделия											
		5		Болт М12-6g x 50.58.019											
				ГОСТ 7798-70*	4	4	4	4	4	4	4	4			
		6		Гайка М12-6Н.5.019											
				ГОСТ 5915-70*	4	4	4	4	4	4	4	4			
		7		Шайба 12.01.019											
				ГОСТ 10906-78*	4	4	4	4	4	4	4	4			
				Стадия											
				Шифр	ПТФ-42Ж	ПТФ-42Ж	ПТФ-48Ж	ПТФ-48Ж	ПТФ-54Ж	ПТФ-54Ж	ПТФ-60Ж	ПТФ-60Ж			

1.450.3-6.4 2.0.0.1.0 Лист 18

23846-05 63

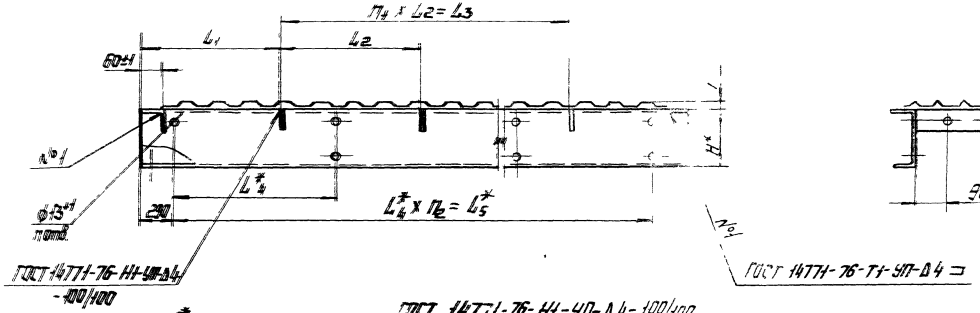

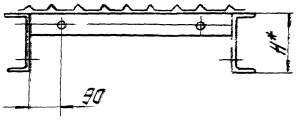

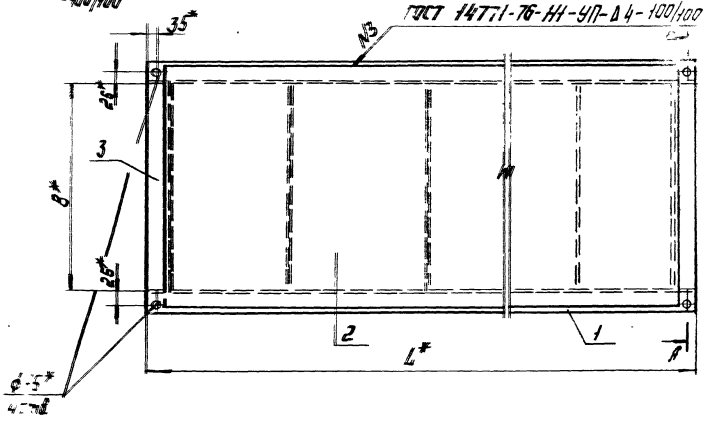

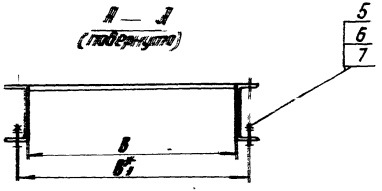

1. *Размеры для справок.
2. $\pm \frac{JT14}{2}$ - предельные отклонения ГОСТ 25670-83
3. Покрытие по ТУ 36.25.12-27-89.
4. Маркировать по таблице исполнения. Шрифт 4 способ нанесения по ТУ 36.23.12-27-89.

				1.450.3-6.4 2.0.0.1.0 СБ			
Нач.отд.	Седякин			Площадка ПТФ Сборочный чертеж	Стадия	Масса	Масштаб
Н.контр.	Куцевол				Р	ст. табл.	—
Гл.конст.	Куцевол				Лист 1	Листов 3	
Гл.инж.пр.	Богомаз				Укрниипроектсталь конструкция		
Рук.груп.	Савельев						
Проверил	Богомаз						
Исполнил	Кудашкин						

Размеры в мм

Обозначение	Марка	Обозначение	Марка	H*	L*	L_1	L_2	L_3	B*	B_1*	L_4	L_5*	n	n_1	n_2	Масса кг
1.450.3-6.4 2.0.0.1.0	ПТФ-9.7	1.450.3-6.4 2.0.0.1.0-28	ПТФ.9.7С	160	880	—	—	—	620	670	300	300	4	—	—	31,18
-01	ПТФ-9.9	-29	ПТФ-9.9С						820	870						37,05
-02	ПТФ-12.7	-30	ПТФ-12.7С		1180	390	400	400	620	670	600	600		1	1	41,38
-03	ПТФ-12.9	-31	ПТФ-12.9С						820	870						49,16
-04	ПТФ-15.7	-32	ПТФ-15.7С		1480	490	500	500	620	670	900	900				49,52
-05	ПТФ-15.9	-33	ПТФ-15.9С						820	870						58,55
-06	ПТФ-18.7	-34	ПТФ-18.7С		1780	590	600	600	620	670	1200	1200				57,65
-07	ПТФ-18.9	-35	ПТФ-18.9С						820	870						67,91
-08	ПТФ-21.7	-36	ПТФ-21.7С		2080	540	500	1000	620	670	1500	1500		2		66,83
-09	ПТФ-21.9	-37	ПТФ-21.9С						820	870						78,67
-10	ПТФ-24.7	-38	ПТФ-24.7С		2380	590	600	1200	620	670	1800	1800				74,98
-11	ПТФ-24.9	-39	ПТФ-24.9С						820	870						88,05

Инв. № подл. | Подпись и дата | Взам. инв. №

Размеры в мм

Обозначение	Марка	Обозначение	Марка	H*	L*	L_1	L_2	L_3	B*	B_1*	L_4*	L_5*	n	n_1	n_2	Масса, кг
1.450.3-6.4 2.00.10-12	ПТФ-30.7	1.450.3-6.4 2.00.10-40	ПТФ-30.7С	160	2980	590	600	1800	820	670	1200	2400	6	3	2	82,27
-13	ПТФ-30.9	-41	ПТФ-30.9С						820	870						108,17
-14	ПТФ-36.7	-42	ПТФ-36.7С		3580			2400	620	670	1500	3000		4		103,65
-15	ПТФ-36.9	-43	ПТФ-36.9С						820	870						128,26
-16	ПТФ-42.7	-44	ПТФ-42.7С		4180	690	700	2800	620	670	1800	3600				125,86
-17	ПТФ-42.9	-45	ПТФ-42.9С						820	870						147,10
-18	ПТФ-48.7	-46	ПТФ-48.7С		4780	890	600	3000	620	670	2400	4200		5		143,17
-19	ПТФ-48.9	-47	ПТФ-48.9С						820	870						167,15
-20	ПТФ-54.7	-48	ПТФ-54.7С		5380	890		3600	620	670	1500	4800		6		160,46
-21	ПТФ-54.9	-49	ПТФ-54.9С						820	870						187,26
-22	ПТФ-54.7	-50	ПТФ-54.7С	180	5380	890		3600	620	670	1500	4800	8			175,4
-23	ПТФ-54.9	-51	ПТФ-54.9С						820	870						202,2
-24	ПТФ-60.7	-52	ПТФ-60.7С	150	5980	290	600	5400	620	670	1800	5400		9	3	179,82
-25	ПТФ-60.9	-53	ПТФ-60.9С						820	870						210,11
-26	ПТФ-60.7	-54	ПТФ-60.7С	180	5980	290	600	5400	620	670	1800	5400				196,42
-27	ПТФ-60.9	-55	ПТФ-60.9С						820	870						226,71

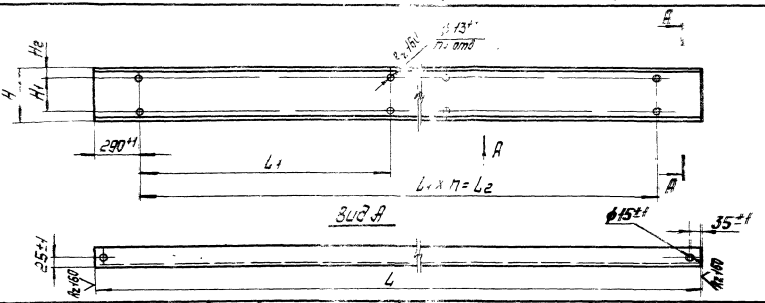

Размеры в мм

Обозначение	Материал	Обозначение	Материал	H	H1	H2	L	L1	L2	n	m	Масса кг
1.450.3-6.4 2.00.11		1.450.3-6.4 2.00.11-14					880 -3	300	300			6,2
-01		-15					1180 -3	600	600			8,33
-02		-16					1480 -3	900	900			10,46
-03		-17					1780 -3	1200	1200			12,58
-04	Швеллер 7Т16ТУ14-2-204-76 Вст3кп2ГОСТ535-88	-18	Швеллер 7Т16ТУ14-2-204-76 Вст3сп5ГОСТ535-88				2080 -3	1500	1500	1	4	14,72
-05		-19					2380 -3	1800	1800			16,85
-06		-20		150	50	35	2980 -3	2400	2400			21,1
-07		-21					3580 -3	1500	3000			25,3
-08		-22					4180 -3	1800	3600	2	4	29,4
-09		-23					4780 -3	2400	4200			33,87
-10		-24					5380 -3	1600	4800			38,12
-11	Швеллер 7Т18ТУ14-2-204-76 Вст3кп2ГОСТ535-88	-25	Швеллер 7Т18ТУ14-2-204-76 Вст3сп5ГОСТ535-88	180			5380 -3	1500	4800	3	8	45,59
-12	Швеллер 7Т16ТУ14-2-204-76 Вст3кп2ГОСТ535-88	-26	Швеллер 7Т16ТУ14-2-204-76 Вст3сп5ГОСТ535-88	160			5980 -3	1800	5400			42,38
-13	Швеллер 7Т18ТУ14-2-204-76 Вст3кп2ГОСТ535-88	-27	Швеллер 7Т18ТУ14-2-204-76 Вст3сп5ГОСТ535-88	180			5980	1800	5400			50,68

Нач.отд.	Гедзюн		1.450.3-6.4 2.00.11
Н.контр.	Кицебой		Балка
Гл.конс.	Кьяйбой		
Рук.гр.	Собтвой		
Разраб.	Бедрина		
Провер.	Бедрина		
Испол.	Бедрина		

Стадия	Масса	Масштаб
Р	см. табл.	1:10
Лист	Листов 1	
Укрпромстальконструкция		

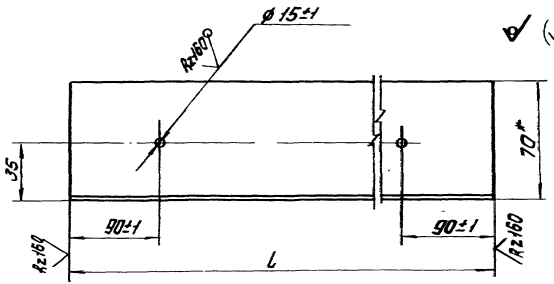

* Размер для справок

Обозначение	L, мм	Материал	Масса, кг
1.450.3-6.4 2.0.0.1.3	$620_{-1,5}$	Уголок Б-70×70×5 ГОСТ 8509-86	4,25
-01	$820_{-1,6}$	ВСт3кп2 ГОСТ 535-88	5,62
-02	$620_{-1,5}$	Уголок Б-70×70×5 ГОСТ 8509-86	4,25
-03	$820_{-1,5}$	ВСт3сп5 ГОСТ 535-88	5,62

				1.450.3-6.4 2.0.0.1.3			
Нач. отд.	Седякин			Связь	Стадия	Масса	Масштаб
Н. контр.	Куцевол				Р	см. табл.	1:2
Гл. конст.	Куцевол				Лист	Листов 1	
Гл. инж. пр.	Богомаз				Укрниипроектсталь конструкция		
Рук. груп.	Сабельев						
Проверил	Богомаз						
Исполнил	Кудрицкая						

1 - 1

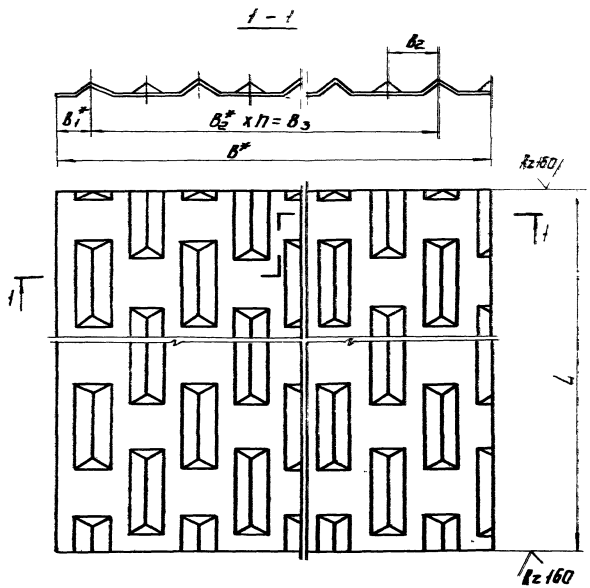

* Размеры для справок.

				1.450.3-6.4 2.0.0.1.2			
Нач. отд.	Седякин			Настил	Стадия	Масса	Масштаб
Н. контр.	Куцевол				Р	см. табл.	1:2
Гл. конст.	Куцевол				Лист 1	Листов 2	
Гл. инж. пр.	Богомаз				Укрниипроектсталь конструкция		
Рук. груп.	Сабельев						
Проверил	Богомаз						
Исполнил	Кудрицкая						

Инв. № подл. | Подпись и дата | Взам. инв. №

Размеры в мм

Обозначение	Материал	Обозначение	Материал	L	B*	B_1*	B_2*	B_3*	n	Масса, кг
1.450.3-6.4 2.0.0.1.2	Настил площадки ГЛ3-151 ТУ14-2-814-88 Ст 3 кп 2 ГОСТ 16523-70*	1.450.3-6.4 2.0.0.1.224	Настил площадки ГЛ3-151-ТУ14-2-814-88 Ст 3 сп 5 ГОСТ 16523-70*	760-3	660	10	30	600	20	9,84
-01		-25		1060-3						13,73
-02		-26		1360-3						17,61
-03		-27		1660-3						21,5
-04		-28		1960-3						25,38
-05		-29		2260-3						29,27
-06		-30		2860-3						37,04
-07		-31		3460-3						44,89
-08		-32		4060-3						52,58
-09		-33		4660-3						60,35
-10		-34		5260-3						68,12
-11		-35		5860-3						75,89
-12	Настил площадки ГЛ3-150 ТУ14-2-814-88 Ст 3 кп 2 ГОСТ 16523-70*	-36	Настил площадки ГЛ3-150ТУ-2-814-88 Ст 3 сп 5 ГОСТ 16523-70*	760-3	870	10	30	800	28	12,97
-13		-37		1060-3						18,09
-14		-38		1360-3						23,22
-15		-39		1860-3						28,34
-16		-40		1960-3						33,46
-17		-41		2260-3						38,58
-18		-42		2860-3						48,83
-19		-43		3460-3						59,06
-20		-44		4060-3						69,38
-21		-45		4660-3						79,55
-22		-46		5260-3						89,79
-23		-47		5860-3						100,03

Инв. № подл. | Подпись и дата | Взам. инв. №

Формат	Зона	Поз.	Обозначение	Наименование	Кол. на исполн. 1.450.3-6.4 2.0.0.2.0										Примечание
					—	01	02	03	04	05	06	07	08	09	
				Документация											
А3			1.450.3-6.4 2.0.0.2.0 СБ	Сборочный чертеж											
				Детали											
А3		1	1.450.3-6.4 2.0.0.1.1	Балка	2	2									
			-01	Балка			2	2							
			-02	Балка					2	2					
			-03	Балка							2	2			
				Стадия											
				Шифр	ПТВ-9.7	ПТВ-9.9	ПТВ-12.7	ПТВ-12.9	ПТВ-15.7	ПТВ-15.9	ПТВ-18.7	ПТВ-18.9	ПТВ-21.7	ПТВ-21.9	

Нач.отд.	Седякин	
Н.контр.	Куцевол	
Гл. констр.	Куцевол	
Гл. инж. пр.	Богомаз	
Рук. груп.	Савельев	
Проверил	Богомаз	
Исполнил	Кудрицкая	

1.450.3-6.4 2.0.0.2.0

Площадка ПТВ

Стадия	Лист	Листов
Р	1	17

Укрниипроектсталь конструкция

Инв. № подл.	Подпись и дата	Взам. инв. №

Формат	Зона	Поз.	Обозначение	Наименование	Кол. на исполн. 1.450.3-6.4 2.0.0.2.0										Примечание
					-	01	02	03	04	05	06	07	08	09	
А3		1	1.450.3-6.4 2.0.0.1.1-04	Балка									2	2	
		2	1.450.3-6.4 2.0.0.2.1	Настил	1										
			-01	Настил			1								
			-02	Настил					1						
			-03	Настил							1				
			-04	Настил									1		
			-12	Настил		1									
			-13	Настил				1							
			-14	Настил						1					
			-15	Настил								1			
			-16	Настил										1	
				Стадия											
				Шифр	ПТВ-9.7	ПТВ-9.9	ПТВ-12.7	ПТВ-12.9	ПТВ-15.7	ПТВ-15.9	ПТВ-18.7	ПТВ-18.9	ПТВ-21.7	ПТВ-21.9	

1.450.3-6.4 2.0.0.2.0

Лист 2

23846-05

Позиция	Зона	Поз.	Обозначение	Наименование	Кол. на исполн. 1.450.3-6.4 2.0.02.0 -	01	02	03	04	05	06	07	08	09	Примечание
А4		3	1.450.3-6.4 2.0.0.1.3	Связь	2		2		2		2		2		
			-01	Связь		2		2		2		2		2	
				Распорка											
				Лист 6-ПН-4 ГОСТ 19903*/ Ст3 кп 2 ГОСТ 14637-79											
Б4		4	1.450.3-6.4 2.0.0.1.4	70Н14х800Н14			2		2		2		3		
			-01	70Н14х800Н14				2		2		2		3	
				Стандартные изделия											
		5		Болт М12-6gх50.58.019 ГОСТ 7798-70*	4	4	4	4	4	4	4	4	4	4	

Спецификация

Шифр: ПТВ-9.7 | ПТВ-9.9 | ПТВ-12.7 | ПТВ-12.9 | ПТВ-15.7 | ПТВ-15.9 | ПТВ-18.7 | ПТВ-18.9 | ПТВ-21.7 | ПТВ-21.9

Позиция	Зона	Поз.	Обозначение	Наименование	Кол. на исполн. 1.450.3-6.4 2.0.02.0 -	01	02	03	04	05	06	07	08	09	Примечание
		6		Гайка М12-6Н.5.019 ГОСТ 5915-70*	4	4	4	4	4	4	4	4	4	4	
		7		Шайба 12.01 кп 019 ГОСТ 10906-78*	4	4	4	4	4	4	4	4	4	4	

Спецификация

Шифр: ПТВ-9.7 | ПТВ-9.9 | ПТВ-12.7 | ПТВ-12.9 | ПТВ-15.7 | ПТВ-15.9 | ПТВ-18.7 | ПТВ-18.9 | ПТВ-21.7 | ПТВ-21.9

Поз.	Зона	Поз.	Обозначение	Наименование	1.450.3-6.4 2.0.0.2.0 10	11	12	13	14	15	16	17	18	19	Примечание
				Документация											
А3			1.450.3-6.4 2.0.0.2.0 СБ	Сборочный чертеж	X	X	X	X	X	X	X	X	X	X	
				Детали											
А3		1	1.450.3-6.4 2.0.0.1.1-05	Балка	2	2									
			-06	Балка			2	2							
			-07	Балка					2	2					
			-08	Балка							2	2			
			-09	Балка									2	2	
*/		2	1.450.3-6.4 2.0.0.2.1-05	Настил	1										*/ Л4, А3
			-06	Настил			1								
			-07	Настил					1						
				Стадия											
				Шифр	ПТВ-24.7	ПТВ-24.9	ПТВ-30.7	ПТВ-30.9	ПТВ-36.7	ПТВ-36.9	ПТВ-42.7	ПТВ-42.9	ПТВ-48.7	ПТВ-48.9	

1.450.3-6.4 2.0.0.2.0 Лист 5

Инв. № подл.	Подпись и дата	Взам. инв. №

Формат	Зона	Поз.	Обозначение	Наименование	Кол. на исполн. 1.450.3-6.4 2.0.0.2.0 10	11	12	13	14	15	16	17	18	19	Примечание
		2	1.450.3-6.4 2.0.0.2.1-08	Настил							1				*/ Л4, А3
			-09	Настил									1		
			-17	Настил		1									
			-18	Настил				1							
			-19	Настил						1					
			-20	Настил								1			
			-21	Настил										1	
А4		3	1.450.3-6.4 2.0.0.1.3	Связь	2		2		2		2		2		
			-01	Связь		2		2		2		2		2	
				Стадия											
				Шифр	ПТВ-24.7	ПТВ-24.9	ПТВ-30.7	ПТВ-30.9	ПТВ-36.7	ПТВ-36.9	ПТВ-42.7	ПТВ-42.9	ПТВ-48.7	ПТВ-48.9	

1.450.3-6.4 2.0.0.2.0 Лист 6

Инв. № подл. | Подпись и дата | Взам. инв. №

Формат	Зона	Поз.	Обозначение	Наименование	Кол. на испол. 1.450.3-6.4 2.0.0.20										Примечание
					10	11	12	13	14	15	16	17	18	19	
				Распорка											
				Лист 6-ПН-4 ГОСТ 19903-74*											
				Ст 3 кп2 ГОСТ 14637-79											
Б4		4	1.450.3-6.4 2.0.0.1.4	70 h 14 х 600 h14	3		4		5		5		6		
			-01	70 h 14 х 800 h14		3		4		5		5		6	
				Стандартные изделия											
		5		Болт М12-6g х 50.58.019											
				ГОСТ 7798-70*	4	4	4	4	4	4	4	4	4	4	
		6		Гайка М12-6.Н5.019											
				ГОСТ 5915-70*	4	4	4	4	4	4	4	4	4	4	
		7		Шайба 12.01.019											
				ГОСТ 10906-78*	4	4	4	4	4	4	4	4	4	4	

Спецификация	Шифр	ПТВ-24.7	ПТВ-24.9	ПТВ-30.7	ПТВ-30.9	ПТВ-36.7	ПТВ-36.9	ПТВ-42.7	ПТВ-42.9	ПТВ-48.7	ПТВ-48.9	

Инв. № подл. | Подпись и дата | Взам. инв. №

Формат	Зона	Поз.	Обозначение	Наименование	Кол. на испол. 1.450.3-6.4 2.0.0.20										Примечание
					20	21	22	23	24	25	26	27	28	29	
				Документация											
А3			1.450.3-6.4 2.0.0.2.0 СБ	Сборочный чертеж	Х	Х	Х	Х	Х	Х	Х	Х	Х	Х	
				Детали											
А3		1	1.450.3-6.4 2.0.0.1.1-10	Балка	2	2									
			-11	Балка			2	2							
			-12	Балка					2	2					
			-13	Балка							2	2			
			-14	Балка									2	2	
*		2	1.450.3-6.4 2.0.0.2.1-10	Настил	1										
			-11	Настил			1								

Спецификация	Шифр	ПТВ-54.7	ПТВ-54.9	ПТВ-60.7	ПТВ-60.9	ПТВ-9.7К	ПТВ-9.9К	ПТВ-12.7К	ПТВ-12.9К	ПТВ-15.7К	ПТВ-15.9К	

23846-05 73

Формат	Зона	Поз	Обозначение	Наименование	Кол. на исполн. 1.450.3-6.4 2.0.0.2.0										Примечание
					20	21	22	23	24	25	26	27	28	29	
*		2	1.450.3-6.4 2.0.0.2.1-22	Настил		1									
			-23	Настил				1							
			-24	Настил					1						
			-25	Настил							1				
			-26	Настил									1		
			-36	Настил						1					
			-37	Настил								1			
			-38	Настил										1	
Я4		3	1.450.3-6.4 2.0.0.1.3	Связь	2		2								
			-01	Связь		2		2							
			-02	Связь					2		2		2		
			-03	Связь						2		2		2	
				Стадия											
				Шифр	ПТВ-54.7	ПТВ-54.9	ПТВ-60.7	ПТВ-60.9	ПТВ-9.7С	ПТВ-9.9С	ПТВ-12.7С	ПТВ-12.9С	ПТВ-15.7С	ПТВ-15.9С	

1.450.3-6.4 2.0.0.2.0 Лист 9

Инв. № подл.	Подпись и дата	Взам. инв. №

Формат	Зона	Поз	Обозначение	Наименование	Кол. на исполн. 1.450.3-6.4 2.0.0.2.0										Примечание
					20	21	22	23	24	25	26	27	28	29	
				Распорка											
				Лист 6-ПН-4 ГОСТ 19903-74*											
				ВСт 3кп2 ГОСТ 14637-79											
Б4		1	1.450.3-6.4 2.0.0.1.4	70h14×600h14	7		10								
			-01	70h14×800h14		7		10							
				Лист 6-ПН-4 ГОСТ 19903-74*											
				ВСт 3 сп5 ГОСТ 14637-79											
Б4		4	1.450.3-6.4 2.0.0.1.4-02	70h14×600h14							2		2		
			-03	70h14×800h14								2		2	
				Стандартные изделия											
		5		Болт М12-6g×50.58.019											
				ГОСТ 7798-70*	4	4	4	4	4	4	4	4	4	4	
				Стадия											
				Шифр	ПТВ-54.7	ПТВ-54.9	ПТВ-60.7	ПТВ-60.9	ПТВ-9.7С	ПТВ-9.9С	ПТВ-12.7С	ПТВ-12.9С	ПТВ-15.7С	ПТВ-15.9С	

1.450.3-6.4 2.0.0.2.0 Лист 10

23846-05 74

Инв. № подл. | Подпись и дата | Взам. инв. №

Формат	Зона	Поз.	Обозначение	Наименование	Кол. на испол. 1.450.3-6.4 2.00.2.0 20	21	22	23	24	25	26	27	28	29	Примечание
		6		Гайка М12-6Н.5.019 ГОСТ 5915-70*	4	4	4	4	4	4	4	4	4		
		7		Шайба 12.01.019 ГОСТ 10906-78*	4	4	4	4	4	4	4	4	4		

Спецификация

Марка	3-5.47	3-5.59	ПТВ-6.07	ПТВ-6.85	ПТВ-9.72	ПТВ-9.96	ПТВ-12.72	ПТВ-12.96	ПТВ-15.72	ПТВ-15.96

1.450.3-6.4 2.00.2.0 Лист 11

Инв. № подл. | Подпись и дата | Взам. инв. №

Формат	Зона	Поз.	Обозначение	Наименование	Кол. на испол. 1.450.3-6.4 2.00.2.0 30	31	32	33	34	35	36	37	38	39	Примечание
				Документация											
А3			1.450.3-6.4 2.0.0.2.0 СБ	Сборочный чертеж	X	X	X	X	X	/	X	X	X	X	
				Детали											
А3		1	1.450.3-6.4 2.0.0.2.1-15	Балка	2	2									
			-16	Балка			2	2							
			-17	Балка					2	2					
			-18	Балка							2	2			
			-19	Балка									2	2	
А3		2	1.450.3-6.4 2.0.0.2.1-27	Настил	1										
			-28	Настил			1								
			-29	Настил					1						

Спецификация

Марка	ПТВ-6.07	ПТВ-6.85	ПТВ-9.72	ПТВ-9.96	ПТВ-12.72	ПТВ-12.96	ПТВ-15.72	ПТВ-15.96	ПТВ-18.72	ПТВ-18.96

1.450.3-6.4 2.0.0.2.0 Лист 12

2386-05 15

Формат	Зона	Поз.	Обозначение	Наименование	Кол. на исполн. 1.450.3-6.4 2.0.0.2.0										Примечание
					30	31	32	33	34	35	36	37	38	39	
		2	1.450.3-6.4 2.0.0.2.1-30	Настил							1				
			-31	Настил											
			-39	Настил		1							1		
			-40	Настил				1							
			-41	Настил						1					
			-42	Настил								1			
			-43	Настил										1	
А4		3	1.450.3-6.4 2.0.0.1.3-02	Связь	2		2		2		2		2		
			-03	Связь		2		2		2		2		2	
Стадия															
Шифр					ПТВ-18.7С	ПТВ-18.9С	ПТВ-21.7С	ПТВ-21.9С	ПТВ-24.7С	ПТВ-24.9С	ПТВ-30.7С	ПТВ-30.9С	ПТВ-36.7С	ПТВ-36.9С	

1.450.3-6.4 2.0.0.2.0

Лист 13

Инв. № подл. | Подпись и дата | Взам. инв. №

Формат	Зона	Поз.	Обозначение	Наименование	Кол. на исполн. 1.450.3-6.4 2.0.0.2.0										Примечание
					30	31	32	33	34	35	36	37	38	39	
				Распорка											
				Лист 6-ПН-4 ГОСТ 19903-74											
				Вст3сп5 ГОСТ 14637-79											
				70х14х600 Н14	2		3		3		4		5		
				70х14х800 Н14		2		3		3		4		[illegible]	
				Стандартные изделия											
		5		Болт М12-6g х 50.58.019											
				ГОСТ 7798-70*	4	4	4	4	4	4	4	4	4	4	
		6		Гайка М12-6Н.5.019											
				ГОСТ 5915-70*	4	4	4	4	4	4	4	4	4	4	
		7		Шайба 12.01.019											
				ГОСТ 10906-78*	4	4	4	4	4	4	4	4	4	4	
Стадия															
Шифр					ПТВ-18.7С	ПТВ-18.9С	ПТВ-21.7С	ПТВ-21.9С	ПТВ-24.7С	ПТВ-24.9С	ПТВ-30.7С	ПТВ-30.9С	ПТВ-36.7С	ПТВ-36.9С	

1.450.3-6.4 2.0.0.2.0

Лист 14

23846-05 76

Инв. № подл.	Подпись и дата	Взам. инв. №

Формат	Зона	Поз.	Обозначение	Наименование	Кол. на исполн. 1.450.3-6.4 2.0.0.2.0										Примечание
					40	41	42	43	44	45	46	47			
				Документация											
А3			1.450.3-6.4 2.0.0.2.0 СБ	Сборочный чертеж	X	X	X	X	X	X	X	X	X	X	
				Детали											
А3		1	1.450.3-6.4 2.0.0.1.1-20	Балка	2	2									
			-21	Балка			2	2							
			-22	Балка					2	2					
			-23	Балка							2	2			
*/		2	1.450.3-6.4 2.0.0.2.1-32	Настил	1										
			-33	Настил			1								
			-34	Настил					1						
			-35	Настил							1				
				Стадия											
				Шифр	ПТВ-42.7С	ПТВ-42.9С	ПТВ-48.7С	ПТВ-48.9С	ПТВ-54.7С	ПТВ-54.9С	ПТВ-60.7С	ПТВ-60.9С			

1.450.3-6.4 2.0.0.2.0 Лист 15

Инв. № подл.	Подпись и дата	Взам. инв. №

Формат	Зона	Поз.	Обозначение	Наименование	Кол. на исполн. 1.450.3-6.4 2.0.0.2.0										Примечание
					40	41	42	43	44	45	46	47			
*		2	1.450.3-6.4 2.0.0.2.1-44	Настил		1									
			-45	Настил				1							
			-46	Настил						1					
			-47	Настил								1			
А4		3	1.450.3-6.4 2.0.0.1.3-02	Связь	2		2		2		2				
			-03	Связь		2		2		2		2			
				Распорка											
				Лист 6-ПН-4 ГОСТ 19903-74											
				ВСт3сп5 ГОСТ 14637-79											
64		4	1.450.3-6.4 2.0.0.1.4-02	70h14 x 600h14	5		6		7		10				
			-03	70h14 x 800h14		5		6		7		10			
				Стадия											
				Шифр	ПТВ-42.7С	ПТВ-42.9С	ПТВ-48.7С	ПТВ-48.9С	ПТВ-54.7С	ПТВ-54.9С	ПТВ-60.7С	ПТВ-60.9С			

1.450.3-6.4 2.0.0.2.0 Лист 16

23846-05 77

Обозначение	Наименование	40	41	42	43	44	45	46	47			Примечание
	Стандартные изделия											
	Болт М12-6g×50.58.019											
	ГОСТ 7798-70*	4	4	4	4	4	4	4	4			
	Гайка М12-6Н.5.019											
	ГОСТ 5915-70*	4	4	4	4	4	4	4	4			
	Шайба 12.01.019											
	ГОСТ 10906-78*	4	4	4	4	4	4	4	4			
	Стадия											
	Шифр	ПТВ-42.7С	ПТВ-42.9С	ПТВ-48.7С	ПТВ-48.9С	ПТВ-54.7С	ПТВ-54.9С	ПТВ-60.7С	ПТВ-60.9С			

1.450.3-6.4 2.0.0.2.0

Лист 17

Инв. № подл.	Подпись и дата	Взам. инв. №

Формат	Зона	Поз.	Обозначение	Наименование	Кол. на исполн. 1.4503-6.4										Примечание
				Стадия											
				Шифр											

Лист

23846-05 78

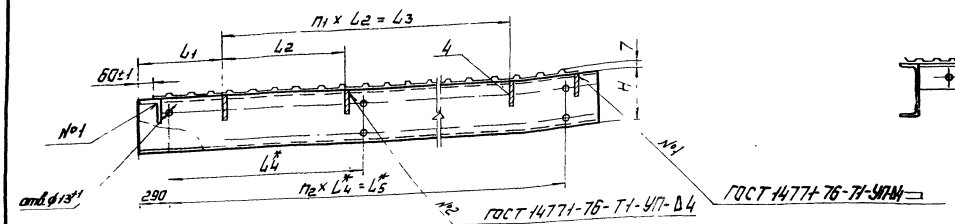

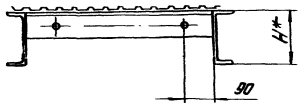

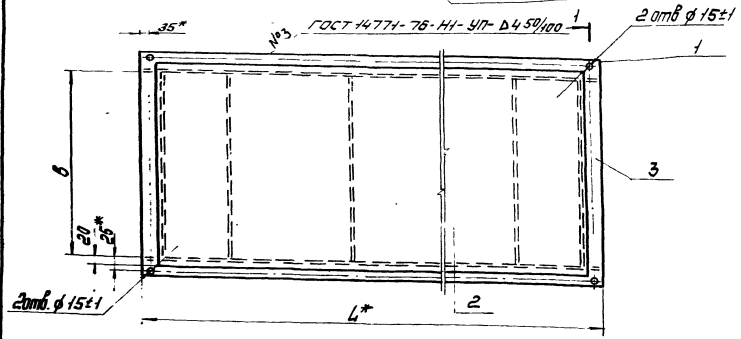

1 - 1
(повернуто)

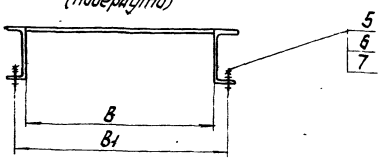

1.* Размеры для справок.

2. $\pm \frac{JT14}{2}$ - предельные отклонения по ГОСТ 25670-83

3. Покрытие по ТУ 36.25.12-27-89.

4. Маркировать по таблице исполнения. Шрифт и способ нанесения по ТУ 36.25.12-27-89.

				1.450.3-6.4 2.0.0.2.0 СБ			
Нач. отд.	Седякин			Площадка ПТВ	Стадия	Масса	Масштаб
Н. контр.	Куцевол			Сборочный чертеж	Р	см. табл.	–
Гл. констр.	Куцевол				Лист 1	Листов 2	
Гл. инж. пр.	Богомаз				Укрниипроектсталь-конструкция		
Рук. груп.	Савельев						
Проверил	Богомаз						
Исполнил	Кудрицкая						

Инв. № подл. | Подпись и дата | Взам. инв. №

Размеры в мм

Обозначение	Марка	Обозначение	Марка	h^*	L^*	L_1	L_2	L_3	B^*	B_1^*	L_4^*	L_5^*	n	n_1	n_2	Масса, кг
1.450.3-6.4 2.00.2.0	ПТВ-9.7	1.450.3-6.4 2.00.20-28	ПТВ-9.7С	160	880	—	—	—	620	670	300	300	4	—	1	31,48
-01	ПТВ-9.9	-29	ПТВ-9.9С						820	870						37,05
-02	ПТВ-12.7	-30	ПТВ-12.7С		1180	390	400	400	620	670	600	600		1		41,38
-03	ПТВ-12.9	-31	ПТВ-12.9С						820	870						48,16
-04	ПТВ-15.7	-32	ПТВ-15.7С		1480	490	500	500	620	670	900	900				49,52
-05	ПТВ-15.9*	-33	ПТВ-15.9С						820	870						58,55
-06	ПТВ-18.7	-34	ПТВ-18.7С		1780	590	600	600	620	670	1200	1200				57,65
-07	ПТВ-18.9	-35	ПТВ-18.9С						820	870						67,91
-08	ПТВ-21.7	-36	ПТВ-21.7С		2080	540	500	1000	620	670	1500	1500		2		66,83
-09	ПТВ-21.9	-37	ПТВ-21.9С						820	870						78,67
-10	ПТВ-24.7	-38	ПТВ-24.7С		2380	590	600	1200	620	670	1800	1800				74,48
-11	ПТВ-24.9	-39	ПТВ-24.9С						820	870						88,05
-12	ПТВ-30.7	-40	ПТВ-30.7С		2980		600	1800	620	670	1200	2400		3		92,27
-13	ПТВ-30.9	-41	ПТВ-30.9С						820	870						108,17
-14	ПТВ-36.7	-42	ПТВ-36.7С		3580		600	2400	620	670	1200	2400	6	4	2	109,65
-15	ПТВ-36.9	-43	ПТВ-36.9С						820	870						128,26
-16	ПТВ-42.7	-44	ПТВ-42.7С		4180			3000	620	670	1500	3000		5		125,86
-17	ПТВ-42.9	-45	ПТВ-42.9С						820	870						147,10
-18	ПТВ-48.7	-46	ПТВ-48.7С		4780	640	700	3500	620	670	1800	3600		5		143,17
-19	ПТВ-48.9	-47	ПТВ-48.9С						820	870						167,15
-20	ПТВ-54.7	-48	ПТВ-54.7С		5380	890	600	3600	620	670	2100	4200		6		162,46
-21	ПТВ-54.9	-49	ПТВ-54.9С						820	870						187,26
-22	ПТВ-54.7	-50	ПТВ-54.7С	180	5380	890	600	3600	620	670	2100	4200		6		175,4
-23	ПТВ-54.9	-51	ПТВ-54.9С						820	870						202,2
-24	ПТВ-60.7	-52	ПТВ-60.7С	160	5980	890	600	4200	620	670	1800	4800	8	7	3	179,82
-25	ПТВ-60.9	-53	ПТВ-60.9С						820	870						240,11
-26	ПТВ-60.7	-54	ПТВ-60.7С	180	5980	890	500	4200	620	670	1800	4800		7		196,42
-27	ПТВ-60.9	-55	ПТВ-60.9С						820	870						226,71

1 - 1

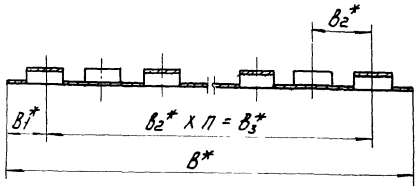

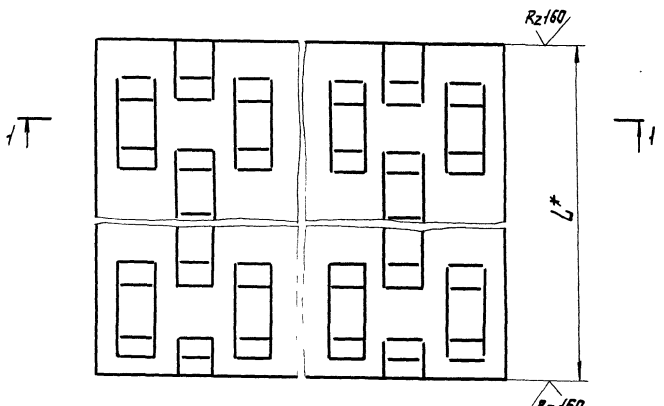

* Размеры для справок.

				1.450.3-6.4 2.0.0.2.1		
Нач.отд.	Седякин			Настил	Стадия	Масса	Масштаб
Н.контр.	Куцевол				Р	см. табл.	1:2
Гл.контр.	Куцевол				Лист 1	Листов 2	
Гл.инж.пр.	Богомаз				Укрниипроектсталь конструкция		
Рук.груп.	Савельев						
Проверил	Богомаз						
Исполн.	Кудрицкая						

Инв.№ подл. | Подпись и дата | Взам. инв.№

23846-05 81

Размеры в мм

Обозначение	Материал	Обозначение	Материал	L	B*	B_1*	B_2*	B_3*	n	Масса, кг
1.450.3-6.4 2.0.02.1		1.450.3-6.4 2.0.02.1-24		760-3						9,84
-01		-25		1060-3						13,73
-02		-26		1360-3						17,61
-03		-27		1660-3						21,5
-04		-28		1960-3						25,38
-05	Настил площадки	-29	Настил площадки	2260-3						29,27
-06		-30		2860-3						37,04
-07	НП-02	-31	НП-02	3460-3	660	40	30	600	20	44,89
-08	Вст3кп2 ГОСТ 16523-70*	-32	Вст3сп5 ГОСТ 16523-70*	4060-3						52,58
-09		-33		4660-3						60,35
-10		-34		5260-3						68,12
-11		-35		5860-3						75,89
-12		-36		760-3						12,97
-13		-37		1060-3						18,09
-14		-38		1360-3						23,22
-15		-39		1660-3						28,34
-16		-40		1960-3						33,46
-17		-41		2260-3						38,58
-18	Настил площадки	-42	Настил площадки	2860-3	870	40	30	840	28	48,83
-19		-43		3460-3						59,06
-20	НП-04	-44	НП-04	4060-3						69,39
-21	Вст3кп2 ГОСТ 16523-70*	-45	Вст3сп5 ГОСТ 16523-70*	4660-3						79,55
-22		-46		5260-3						89,79
-23		-47		5860-3						100,03

Инв. № подл.	Подпись и дата	Взам. инв. №

Формат	Зона	Поз.	Обозначение	Наименование	Кол. на исполн. 1.450.3-6.4 2.0.0.3.0										Примечание
					-	01	02	03	04	05	06	07	08	09	
				Документация											
А3			1.450.3-6.4 2.0.0.3.0 СБ	Сборочный чертеж	X	X	X	X	X	X	X	X	X	X	
				Детали											
А3			1.450.3-6.4 2.0.0.3.1	Балка	2	2									
			-01	Балка			2	2							
			-02	Балка					2	2					
			-03	Балка							2	2			
				Стадия											
				Шифр	ПТШ-9.7	ПТШ-9.9	ПТШ-12.7	ПТШ-12.9	ПТШ-15.7	ПТШ-15.9	ПТШ-18.7	ПТШ-18.9	ПТШ-21.7	ПТШ-21.9	

Нач. отд.	Седякин	
Н. контр.	Куцевол	
Ст. контр.	Куцевол	
Гл. инжнр.	Богомаз	
Рук. груп.	Савельев	
Провер.	Богомаз	
Исполн.	Кудрицкий	

1.450.3-6.4 2.0.0.3.0

Площадка ПТШ

Стадия	Лист	Листов
Р	1	16

Укрниипроектсталь конструкция

Инв. № подл.	Подпись и дата	Взам. инв. №

Формат	Зона	Поз.	Обозначение	Наименование	Кол. на исполн. 1.450.3-6.4 2.0.0.3.0										Примечание
					-	01	02	03	04	05	06	07	08	09	
А3		1	1.450.3-6.4 2.0.0.3.1-04	Балка									2	2	
А3		2	1.450.3-6.4 2.0.0.3.2	Настил	1		2		3		4		5		
			-01	Настил		1		2		3		4		5	
А3		3	1.450.3-6.4 2.0.0.3.3	Настил	2		2		2		2		2		
			-01	Настил		2		2		2		2		2	
А4		4	1.450.3-6.4 2.0.0.3.4	Связь	2		2		2		2		2		
			-01	Связь		2		2		2		2		2	
				Стандартные изделия											
		5		Болт М12-6д х 50.52.019 ГОСТ 7798-70*	4	4	4	4	4	4	4	4	4	4	
		6		Гайка М12-6Н.5.019 ГОСТ 5915-70*	8	8	10	10	12	12	14	14	16	16	
				Стадия											
				Шифр	ПТШ-9.7	ПТШ-9.9	ПТШ-12.7	ПТШ-12.9	ПТШ-15.7	ПТШ-15.9	ПТШ-18.7	ПТШ-18.9	ПТШ-21.7	ПТШ-21.9	

1.450.3-6.4 2.0.0.3.0

Лист 2

23846-05 83

Поз.	Зона	Поз.	Обозначение	Наименование	Кол. на испол. 1.450.3-6.4 2.0.0.3.0 –	01	02	03	04	05	06	07	08	09	Примечание
		7		Шайба 12.01.019											
				ГОСТ 11371-78*	4	4	6	6	8	8	10	10	12	12	
		8		Шайба 12.65 Г.019											
				ГОСТ 6402-70*	4	4	6	6	8	8	10	10	12	12	
		9		Шайба 12.01.019											
				ГОСТ 10906-78*	4	4	4	4	4	4	4	4	4	4	
		10		Болт М12-6g×22.58.019											
				ГОСТ 7798-70*	4	4	6	6	8	8	10	10	12	12	

Инв. № подл. | Подпись и дата | Взам. инв. №

Формат	Зона	Поз.	Обозначение	Наименование	Кол. на испол. 1.450.3-6.4 2.0.03.0 10	11	12	13	14	15	16	17	18	19	Примечание
А3		3	1.450.3-6.4 2.0.03.3-01	Настил		2		2		2		2		2	
А4		4	1.450.3-6.4 2.0.03.4	Связь	2		2		2		2		2		
			-01	Связь		2		2		2		2		2	
				Стандартные изделия											
		5		Болт М12-6g×50.58.019											
				ГОСТ 7798-70*	4	4	4	4	4	4	4	4	4	4	
		6		Гайка М12-6Н.5.019											
				ГОСТ 5915-70*	18	18	21	21	25	25	29	29	33	33	
		7		Шайба 12.01.019											
				ГОСТ 11371-78*	14	14	17	17	21	21	25	25	29	29	
		8		Шайба 12.65Г.019											
				ГОСТ 6402-70*	14	14	17	17	21	21	25	25	29	29	

Спецификация	Шифр	ПТИ-24.7	ПТИ-24.9	ПТИ-30.7	ПТИ-30.9	ПТИ-36.7	ПТИ-36.9	ПТИ-42.7	ПТИ-42.9	ПТИ-48.7	ПТИ-48.9

Инв. № подл. | Подпись и дата | Взам. инв. №

Формат	Зона	Поз.	Обозначение	Наименование	Кол. на испол. 1.450.3-6.4 2.0.03.0 10	11	12	13	14	15	16	17	18	19	Примечание
		9		Шайба 12.01.019											
				ГОСТ 10906-78*	4	4	4	4	4	4	4	4	4	4	
		10		Болт М12-6g×22.58.019											
				ГОСТ 7798-70*	14	14	17	17	21	21	25	25	29	29	

Спецификация	Шифр	ПТИ-24.7	ПТИ-24.9	ПТИ-30.7	ПТИ-30.9	ПТИ-36.7	ПТИ-36.9	ПТИ-42.7	ПТИ-42.9	ПТИ-48.7	ПТИ-48.9

23816-05 85

Формат	Зона	Поз.	Обозначение	Наименование	Кол. на испол. 20	21	22	23	Примечание
				Документация					
А3			1.450.3-6.4 2.0.0.3.0	Сборочный чертеж	X	X	X	X	
				Детали					
А3		1	1.450.3-6.4 2.0.0.3.1-10	Балка	2	2			
			-11	Балка			2	2	
А3		2	1.450.3-6.4 2.0.0.3.2	Настил	16		18		
			-01	Настил		16		18	
А3		3	1.450.3-6.4 2.0.0.3.3	Настил	2		2		
			-01	Настил		2		2	
А4		4	1.450.3-6.4 2.0.0.3.4	Связь	2		2		
			-01	Связь		2		2	
				Стадия					
				Марка	ПТИ-54.7	ПТИ-54.9	ПТИ-60.7	ПТИ-60.9	

1.450.3-6.4 2.0.0.3.0 Лист 7

Инв.№ подл. | Подпись и дата | Взам.инв.№

Формат	Зона	Поз.	Обозначение	Наименование	Кол. на испол. 20	21	22	23	Примечание
				Стандартные изделия					
		5		Болт М12-6g х 50.58.019 ГОСТ 7798-70*	4	4	4	4	
		6		Гайка М12-6Н.5.019 ГОСТ 5915-70*	36	36	40	40	
		7		Шайба 12.01.019 ГОСТ 11371-78*	32	32	36	36	
		8		Шайба 12.65Г.019 ГОСТ 6402-70*	32	32	36	36	
		9		Шайба 12.01.019 ГОСТ 10906-78*	4	4	4	4	
		10		Болт М12-6g х 22.58.019 ГОСТ 7798-70*	32	32	36	36	
				Стадия					
				Марка	ПТИ-54.7	ПТИ-54.9	ПТИ-60.7	ПТИ-60.9	

1.450.3-6.4 2.0.0.3.0 Лист 8

23845-85 86

Инв. № подл.	Подпись и дата	Взам. инв. №

Формат	Зона	Поз.	Обозначение	Наименование	Кол. на исполн. 1.450.3-6.4 2.0.0.3.0										Примечание
					24	25	26	27	28	29	30	31	32	33	
				Документация											
А3			1.450.3-6.4 2.0.0.3.0 СБ	Сборочный чертеж	X	X	X	X	X	X	X	X	X	X	
				Детали											
А3		1	1.450.3-6.4 2.0.0.3.1-12	Балка	2	2									
			-13	Балка			2	2							
			-14	Балка					2	2					
			-15	Балка							2	2			
			-16	Балка									2	2	
А3		2	1.450.3-6.4 2.0.0.3.2-02	Настил	1		2		3		4		5		
			-03	Настил		1		2		3		4		5	
				Стадия											
				Шифр	ПТШ-9.7С	ПТШ-9.9С	ПТШ-12.7С	ПТШ-12.9С	ПТШ-15.7С	ПТШ-15.9С	ПТШ-18.7С	ПТШ-18.9С	ПТШ-21.7С	ПТШ-21.9С	

1.450.3-6.4 2.0.0.3.0 Лист 9

Инв. № подл.	Подпись и дата	Взам. инв. №

Формат	Зона	Поз.	Обозначение	Наименование	Кол. на исполн. 1.450.3-6.4 2.0.0.3.0										Примечание
					24	25	26	27	28	29	30	31	32	33	
А3		3	1.450.3-6.4 2.0.0.3.3-02	Настил	2		2		2		2		2		
			-03	Настил		2		2		2		2		2	
А4		4	1.450.3-6.4 2.0.0.3.4-02	Связь	2		2		2		2		2		
			-03	Связь		2		2		2		2		2	
				Стандартные изделия											
				Болт М12-6д х 50.58.019											
				ГОСТ 7798-70*	4	4	4	4	4	4	4	4	4	4	
				Гайка М12-6Н.5.019											
				ГОСТ 5915-70*	8	8	10	10	12	12	14	14	16	16	
				Шайба 12.01.019											
				ГОСТ 11371-78*	4	4	6	6	8	8	10	10	12	12	
				Шайба 12.65Г.019											
				ГОСТ 6402-70*	4	4	6	6	8	8	10	10	12	12	
				Стадия											
				Шифр	ПТШ-9.7С	ПТШ-9.9С	ПТШ-12.7С	ПТШ-12.9С	ПТШ-15.7С	ПТШ-15.9С	ПТШ-18.7С	ПТШ-18.9С	ПТШ-21.7С	ПТШ-21.9С	

1.450.3-6.4 2.0.0.3.0 Лист 10

23846-05 87

Формат	Зона	Поз.	Обозначение	Наименование	Кол. на исполн. 1.450.3-6.4 2.0.0.3.0										Примечание
					24	25	26	27	28	29	30	31	32	33	
		9		Шайба 12 01 019 ГОСТ 10906-78*	4	4	4	4	4	4	4	4	4	4	
		10		Болт М12-6g×22.58.019 ГОСТ 7798-70*	4	4	6	6	8	8	10	10	12	12	
				Стадия											
				Шифр	ПТШ-9.7С	ПТШ-9.9С	ПТШ-12.7С	ПТШ-12.9С	ПТШ-15.7С	ПТШ-15.9С	ПТШ-18.7С	ПТШ-18.9С	ПТШ-21.7С	ПТШ-21.9С	

1.450.3-6.4 2 0.0 3.0

Лист 11

Инв. № подл.	Подпись и дата	Взам. инв. №

Формат	Зона	Поз.	Обозначение	Наименование	Кол. на исполн. 1.450.3-6.4 2.0.0.3.0										Примечание
					34	35	36	37	38	39	40	41	42	43	
				Документация											
А3			1.450.3-6.4 2.0.0.3.0 СБ	Сборочный чертеж	X	X	X	X	X	X	X	X	X	X	
				Детали											
А3		1	1.450-6.4 2.0.0.3.1-17	Балка	2	2									
			-18	Балка			2	2							
			-19	Балка					2	2					
			-20	Балка							2	2			
			-21	Балка									2	2	
А3		2	1.450.3-6.4 2.0.0.3.2-02	Настил	6		8		10		12		14		
			-03	Настил		6		8		10		12		14	
А3		3	1.450.3-6.4 2.0.0.3.3-02	Настил	2		2		2		2		2		
				Стадия											
				Шифр	ПТШ-24.7С	ПТШ-24.9С	ПТШ-30.7С	ПТШ-30.9С	ПТШ-36.7С	ПТШ-36.9С	ПТШ-42.7С	ПТШ-42.9С	ПТШ-48.7С	ПТШ-48.9С	

1.450.3-6.4 2.0.0.3.

Лист 12

Инв. № подл.	Подпись и дата	Взам. инв. №

Формат	Зона	Поз.	Обозначение	Наименование	Кол. на исполн. 1.450.3-6.4 2.0.0.3.0										Примечание
					34	35	36	37	38	39	40	41	42	43	
А3		3	1.450.3-6.4 2.0.0.3.3-03	Настил		2		2		2		2		2	
А4		4	1.450.3-6.4 2.0.0.3.4-02	Связь	2		2		2		2		2		
			-03	Связь		2		2		2		2		2	
				Стандартные изделия											
		5		Болт М12-6g×50.58.019											
				ГОСТ 7798-70*	4	4	4	4	4	4	4	4	4	4	
		6		Гайка М12-6Н.5.019											
				ГОСТ 5915-70*	18	18	21	21	25	25	29	29	33	33	
		7		Шайба 12.01.019											
				ГОСТ 11371-78*	14	14	17	17	21	21	25	25	29	29	
		8		Шайба 12.65Г.019											
				ГОСТ 6402-70*	14	14	17	17	21	21	25	25	29	29	
				Стадия											
				Шифр	ПТШ-24.7С	ПТШ-24.9С	ПТШ-30.7С	ПТШ-30.9С	ПТШ-36.7С	ПТШ-36.9С	ПТШ-42.7С	ПТШ-42.9С	ПТШ-48.7С	ПТШ-48.9С	

1.450.3-6.4 2.0.0.3.0

Лист 13

Инв. № подл.	Подпись и дата	Взам. инв. №

Формат	Зона	Поз.	Обозначение	Наименование	Кол. на исполн. 1.450.3-6.4 2.0.0.3.0										Примечание
					34	35	36	37	38	39	40	41	42	43	
		9		Шайба 12.01.019											
				ГОСТ 10906-78*	4	4	4	4	4	4	4	4	4	4	
		10		Болт М12×22.58.019											
				ГОСТ 7798-70*	14	14	17	17	21	21	25	25	29	29	
				Стадия											
				Шифр	ПТШ-24.7С	ПТШ-24.9С	ПТШ-30.7С	ПТШ-30.9С	ПТШ-36.7С	ПТШ-36.9С	ПТШ-42.7С	ПТШ-42.9С	ПТШ-48.7С	ПТШ-48.9С	

1.450.3-6.4 2.0.0.3.0

Лист 14

23846-05 89

Формат	Зона	Поз.	Обозначение	Наименование	Кол. на испол. 1.450.3-6.4 2.0.0.3.0										Примечание
					44	45	46	47							
				Документация											
А3			1.450.3-6.4 2.0.0.3.0 СБ	Сборочный чертеж	X	X	X	X							
				Детали											
А3		1	1.450.3-6.4 2.0.0.3.1-22	Балка	2	2									
			-23	Балка			2	2							
А3		2	1.450.3-6.4 2.0.0.3.2-02	Настил	16		18								
			-03	Настил		16		18							
А3		3	1.450.3-6.4 2.0.0.3.3-02	Настил	2		2								
			-03	Настил		2		2							
А4		4	1.450.3-6.4 2.0.0.3.4-02	Связь	2		2								
			-03	Связь		2		2							

Стадия

Инв. № подл. | Подпись и дата | Взам. инв. №

Инв. № подл. | Подпись и дата | Взам. инв. №

Формат	Зона	Поз.	Обозначение	Наименование	Кол. на испол. 1.450.3-6.4 2.0.0.3.0										Примечание
					44	45	46	47							
				Стандартные изделия											
		5		Болт М12-6g×50.58.019											
				ГОСТ 7798-70*	4	4	4	4							
		6		Гайка М12-6Н.5.019											
				ГОСТ 5915-70*	36	36	40	40							
		7		Шайба 12.01.019											
				ГОСТ 11371-78*	32	32	36	36							
		8		Шайба 12.65Г.019											
				ГОСТ 6402-70*	32	32	36	36							
		9		Шайба 12.01.019											
				ГОСТ 10906-78*	4	4	4	4							
		10		Болт М12-6g×22.58.019											
				ГОСТ 7798-70*	32	32	36	36							

Стадия

Шифр ТП-541.1С | ТП-541.1С | ТП-607.1С | ТП-607.1С

1.450.3-6.4 2.0.0.3.0

Лист 15

Шифр ТП-541.1С | ТП-541.1С | ТП-607.1С | ТП-607.1С

1.450.3-6.4 2.0.0.3.0

Лист 16

238-46-85 90

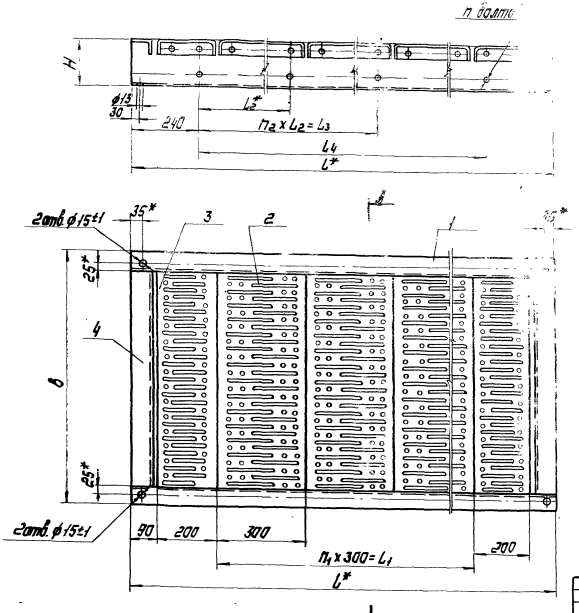

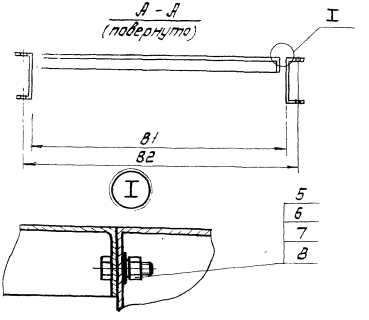

1.* Размеры для справок.
2. Покрытие по ТУ 36.25.12-27-89.
3. Маркировать по таблице исполнения.
Шрифт и способ нанесения по ТУ 36.25.12-27-89.

				1.450.3-6.4 2.0.0.3.0 СБ			
Начотв.	Седякин			Площадка ПТШ Сборочный чертеж	Стадия	Масса	Масштаб
Н.контр.	Куцевол				Р	см. табл.	–
Гл.констр.	Куцевол				Лист 1	Листов 2	
Гл.инжен.	Богомаз				Укрниипроектсталь конструкция		
Рук.групп.	Савельев						
Провер.	Богомаз						
Исполн.	Кудрицкая						

Размеры в мм

Обозначение	Марка	Обозначение	Марка	ч*	L*	L_1	L_2^*	L_3^*	L_4	B_1	B_2	B	n_1	n_2	n	Масса, кг
1.450.3-6.4 2.0.0.3.0	ПТШ-9.7	1.450.3-6.4 2.0.0.3.0-28	ПТШ-9.7С	160	880	300	300	300	300	600	650	704	1	1	8	31,67
-01	ПТШ-9.9	-29	ПТШ-9.9С							800	850	904				36,14
-02	ПТШ-12.7	-30	ПТШ-12.7С		1180	600	600	600	600	600	650	704	2		10	37,82
-03	ПТШ-12.9	-31	ПТШ-12.9С							800	850	904				45,59
-04	ПТШ-15.7	-32	ПТШ-15.7С		1480	900	900	900	900	600	650	704	3		12	47,8
-05	ПТШ-15.9	-33	ПТШ-15.9С							800	850	904				55,7
-06	ПТШ-18.7	-34	ПТШ-18.7С		1780	1200	1200	1200	1200	600	650	704	4		14	56,35
-07	ПТШ-18.9	-35	ПТШ-18.9С							800	850	904				65,48
-08	ПТШ-21.7	-36	ПТШ-21.7С		2080	1500	1500	1500	1500	600	650	704	5		16	69,11
-09	ПТШ-21.9	-37	ПТШ-21.9С							800	850	904				80,68
-10	ПТШ-24.7	-38	ПТШ-24.7С		2380	1800	1800	1800	1900	600	650	704	6		18	91,92
-11	ПТШ-24.9	-39	ПТШ-24.9С							800	850	904				95,92
-12	ПТШ-30.7	-40	ПТШ-30.7С		2980	2400	1200	1200	2500	600	650	704	10		23	98,92
-13	ПТШ-30.9	-41	ПТШ-30.9С							800	850	904				115,35
-14	ПТШ-36.7	-42	ПТШ-36.7С		3580	3000	1500	1500	3100	600	650	728	10		27	107,63
-15	ПТШ-36.9	-43	ПТШ-36.9С							800	850	928				124,08
-16	ПТШ-42.7	-44	ПТШ-42.7С		4180	3600	1800	1800	3700	600	650	728	12		31	124,72
-17	ПТШ-42.9	-45	ПТШ-42.9С							800	850	928				143,68
-18	ПТШ-48.7	-46	ПТШ-48.7С		4780	4200	2100	2100	4300	600	650	728	14		35	141,88
-19	ПТШ-48.9	-47	ПТШ-48.9С							800	850	928				163,28
-20	ПТШ-54.7	-48	ПТШ-54.7С		5380	4800	1800	3200	4900	600	650	728	16		40	156,88
-21	ПТШ-54.9	-49	ПТШ-54.9С							800	850	928				182,65
-22	ПТШ-54.7	-50	ПТШ-54.7С	180	5380	4800	1800	3200	4900	600	650	740	16	2	40	173,82
-23	ПТШ-54.9	-51	ПТШ-54.9С							800	850	940				197,59
-24	ПТШ-60.7	-52	ПТШ-60.7С	160	5980	5400	1800	3600	5500	600	650	728	18		44	175,99
-25	ПТШ-60.9	-53	ПТШ-60.9С							800	850	928				202,19
-26	ПТШ-60.7	-54	ПТШ-60.7С	180	5980	5400	1800	3600	5500	600	650	740	18		44	192,59
-27	ПТШ-60.9	-55	ПТШ-60.9С							800	850	940				218,79

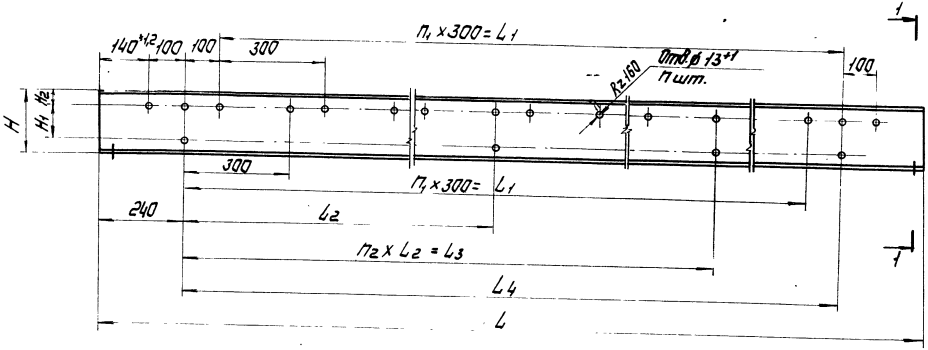

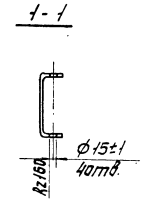

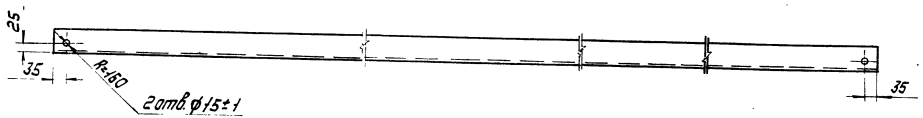

Нач. отд.	Седякин		
Н. контр.	Куцевол		
Гл. констр.	Куцевол		
Гл. инж. пр.	Бастрыз		
Рук. гр.	Собольев		
Проверил	Бастрыз		
Исполнил	Кудрицкая		

1.450.3-6.4 2.00.3.1

Балка

Стадия	Масса	Масштаб
Р	см. табл.	1:10
Лист 1	Листов 2	

Укрнилипроектсталь конструкция

Инв. № подл. | Подп. и дата | Взам. инв. №

Размеры в мм

Обозначение	Материал	Обозначение	Материал	H	H_1	H_2	L	L_1	L_2	L_3	L_4	n_1	n_2	n	Масса, кг
1.450.3-6.4 2.00.3.1		1.450.3-6.4 2.00.3.1-14					880^{-3}	300	300	300	300	1	1	8	6,19
-01		-15					1180^{-3}	600	600	600	600	2	1	10	7,61
-02		-16					1480^{-3}	900	900	900	900	3	1	12	10,44
-03		-17					1780^{-3}	1200	1200	1200	1200	4	1	14	12,56
-04		-18					2080^{-3}	1500	1500	1500	1500	5	1	16	14,69
-05		-19					2380^{-3}	1800	1800	1800	1800	6	1	18	16,8
-06	Швеллер Т16ТУ14-2-204-76 8Сп 3 кп 2 ГОСТ 535-88	-20	Швеллер Т16ТУ14-2-204-76 8Сп 3 сп 5 ГОСТ 535-88	160	$50^{\pm 4.5}$	30	2980^{-3}	2400	1200	1200	2500	8	1	23	21,06
-07		-21					3580^{-3}	3000	1500	1500	3100	10	1	27	25,28
-08		-22					4180^{-3}	3600	1800	1800	3700	12	1	31	29,52
-09		-23					4780^{-3}	4200	2100	2100	4300	14	1	35	33,77
-10		-24					5380^{-3}	4800	1600	3200	4900	16	2	40	38,01
-11	Швеллер Т18ТУ14-2-204-76 8Сп 3 кп 2 ГОСТ 535-88	-25	Швеллер Т18ТУ14-2-204-76 8Сп 3 сп 5 ГОСТ 535-88	180	50 ± 0.5	30	5380^{-3}	4800	1600	3200	4900	16	2	40	45,48
-12	Швеллер Т16ТУ14-2-204-76 8Сп 3 кп 2 ГОСТ 535-88	-26	Швеллер Т16ТУ14-2-204-76 8Сп 3 сп 5 ГОСТ 535-88	160	50 ± 0.5	30	5980^{-3}	5400	1800	3600	5500	18	2	44	42,25
-13	Швеллер Т18ТУ14-2-204-76 8Сп 3 кп 2 ГОСТ 535-88	-27	Швеллер Т18ТУ14-2-204-76 8Сп 3 сп 5 ГОСТ 535-88	180	50 ± 0.5	30	5980^{-3}	5400	1800	3600	5500	18	2	44	50,55

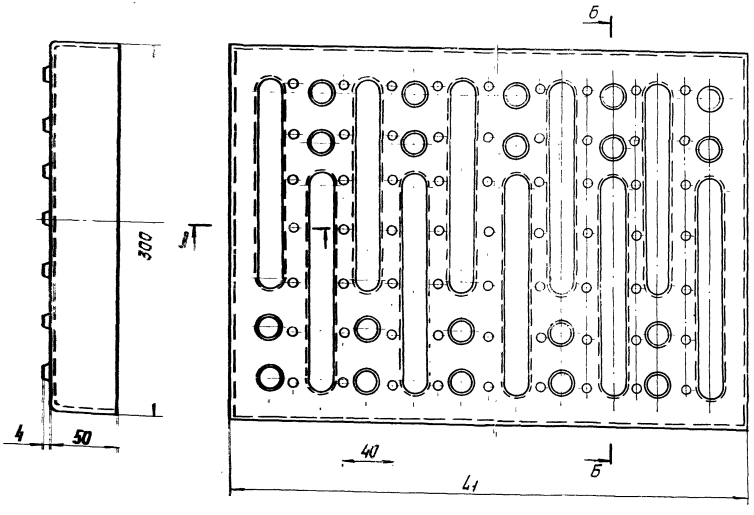

Б - Б

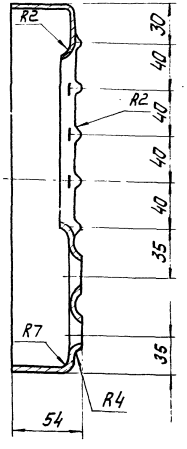

Л - Л

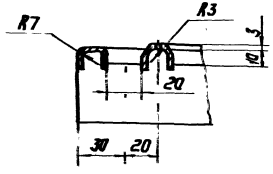

$\pm \frac{УТ14}{2}$ – Предельное отклонение размеров по ГОСТ 25670-83

				1.450.3-6.4 2.0.0.3.2			
Нач. отд.	Седякин			Настил	Стадия	Масса	Масштаб
Н. контр.	Куцевал				Р	см. табл	—
Гл. констр.	Куцевал				Лист 1	листов 2	
Гл. инж. пр.	Богомаз				Укрниипроектсталь-конструкция		
Рук. груп.	Савельев						
Проверил	Богомаз						
Исполнил	Кудрицкая						

23846-05 95

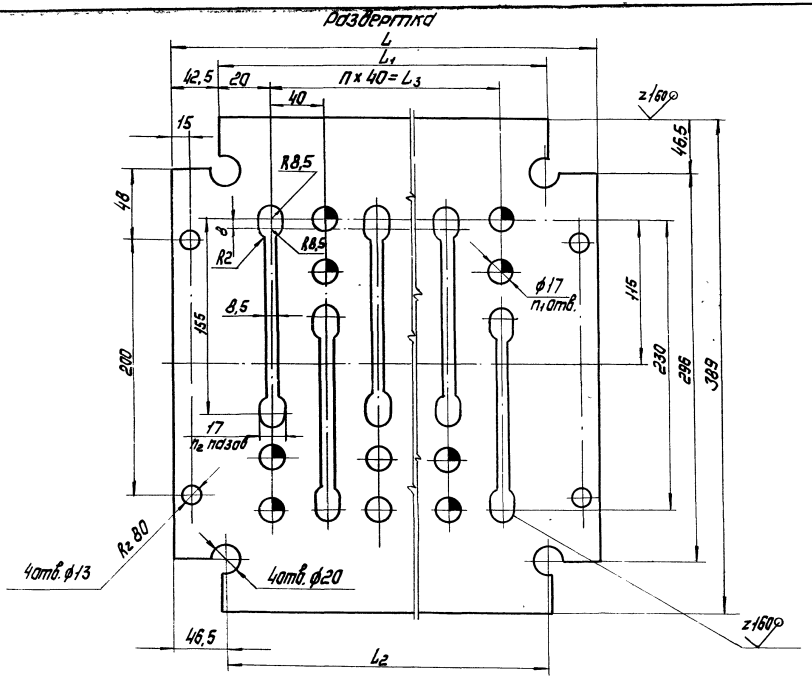

Размеры в мм

Обозначение	L	L_1	L_2	L_3	n	n_1	n_2	Материал	Масса, кг
1.450.3-6.4 2.00.3.2	685	600	592	560	14	15	15	Лист Б-ПН-2 ГОСТ 19903-74*	4,19
-01	885	800	792	760	19	20	20	Вст 3 кп2 ГОСТ 16523-70*	5,41
-02	685	600	592	560	14	15	15	Лист Б-ПН-2 ГОСТ 19903-74*	4,19

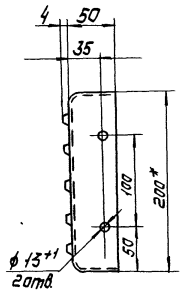

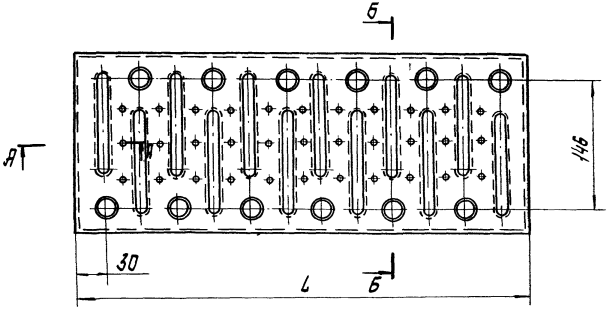

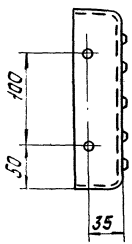

А - А

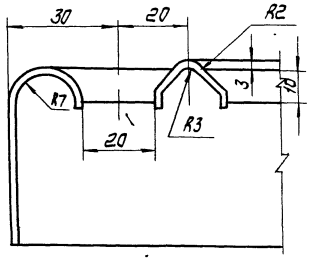

Б - Б
(повернуто)

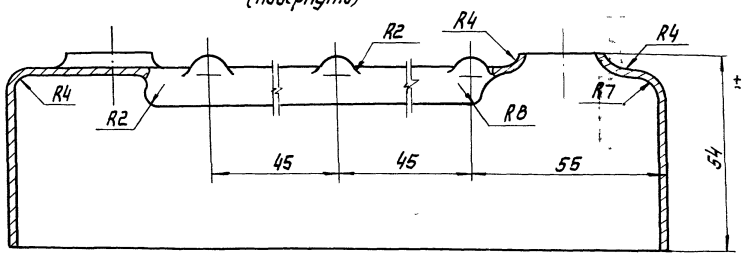

$\pm \frac{УТ14}{2}$ - Предельные отклонения размеров по ГОСТ 25670-8

				1.450.3-6.4 2.0.0.3.3			
Нач. отд.	Седякин			Настил	Стадия	Масса	Масшт
Н. контр.	Куцевал				Р	см. табл.	–
Гл. констр.	Куцевал				Лист 1	Листов 2	
Гл. инжен.	Богомаз				Укрниипроектстал.		
Рук. груп.	Савельев						
Проверил	Богомаз						

Нв. № подл. | Подпись и дата | Взам. инв. №

Развертка

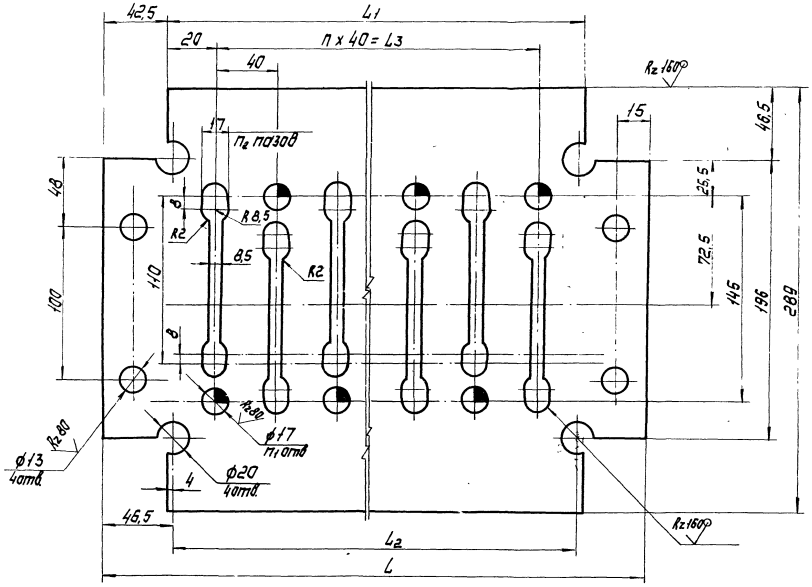

Размеры в мм

Обозначение	L	L_1	L_2	L_3	n	n_1	n_2	Материал	Масса, кг
[illegible]	585	600	592	560	14	15	15	лист 6-ПН-2 ГОСТ 19903-74*	2,59
– 01	885	800	792	760	19	20	20	Ст 3 кп 2 ГОСТ 14474-76	3,34
– 02	685	600	592	560	14	15	15	лист 6-ПН-2 ГОСТ 19903-74*	2,59
– 03	885	800	792	760	19	20	20	Ст 3 сп 5 ГОСТ 14474-76*	3,34

gost.e-ecolog.ru