ТИПОВЫЕ КОНСТРУКЦИИ, ИЗДЕЛИЯ И УЗЛЫ ЗДАНИЙ И СООРУЖЕНИЙ

АННУЛИРОВАНО
ОСНОВ. Инв. 11-1-95
ЗАМЕНЕНО НА 1.450.3-7.94
Вып. 0:1:2

СЕРИЯ 1.450.3-6

ЛЕСТНИЦЫ, ПЛОЩАДКИ, СТРЕМЯНКИ И ОГРАЖДЕНИЯ СТАЛЬНЫЕ ПРОИЗВОДСТВЕННЫХ ЗДАНИЙ ПРОМЫШЛЕННЫХ ПРЕДПРИЯТИЙ

ВЫПУСК 3

КОНСТРУКЦИИ ИЗ ГОРЯЧЕКАТАНЫХ ПРОФИЛЕЙ ЧЕРТЕЖИ КМД

23846-04
ЦЕНА 11-93

gost.e-ecolog.ru

ЦЕНТРАЛЬНЫЙ ИНСТИТУТ ТИПОВОГО ПРОЕКТИРОВАНИЯ
ГОССТРОЯ СССР

Москва, А-445, Смольная ул., 22

Сдано в печать XII 1989 года

Заказ № 14838 Тираж 4600 экз.

ТИПОВЫЕ КОНСТРУКЦИИ, ИЗДЕЛИЯ И УЗЛЫ ЗДАНИЙ И СООРУЖЕНИЙ

СЕРИЯ 1.450.3-6

ЛЕСТНИЦЫ, ПЛОЩАДКИ, СТРЕМЯНКИ И ОГРАЖДЕНИЯ СТАЛЬНЫЕ ПРОИЗВОДСТВЕННЫХ ЗДАНИЙ ПРОМЫШЛЕННЫХ ПРЕДПРИЯТИЙ

ВЫПУСК 3

КОНСТРУКЦИИ ИЗ ГОРЯЧЕКАТАНЫХ ПРОФИЛЕЙ

ЧЕРТЕЖИ КМД

Разработаны:

ГПиНИИ „Укрниипроектстальконструкция"
Гл. инженер института — В. Н. Гордеев
Гл. инженер проекта — Ю. К. Богомаз

ЦНИИпроектлегконструкция"
Гл. инженер института — В. Д. Шишков
Начальник ООК-1 — П. П. Кашкинов
Гл. конструктор проекта — В. П. Птичкин

Утверждены:
ВПТИСО „Союзлегконструкция"
Минмонтажспецстроя СССР
Приказ № 65 от 18.04.1989 г.
Введены в действие с 1.01.1990 г.
ГПиНИИ „Укрниипроектстальконструкция"
Приказ № 25 от 12.04.1989 г.

© ЦИТП Госстроя СССР, 1989

Обозначение	Наименование	Стр.
1.450.3-6.3-ТО	Техническое описание	4
1.450.3-6.3 1.1.0.1.0	Лестница ЛГФ 45	25
1.450.3-6.3 1.1.0.1.0 СБ	Лестница ЛГФ45	
	Сборочный чертеж	28
1.450.3-6.3 1.1.0.1.1	Косоур	30
1.450.3-6.3 1.1.0.1.2	Уголок опорный	32
1.450.3-6.3 1.1.0.1.3	Планка опорная	32
1.450.3-6.3 1.1.0.1.4	Ступень	33
1.450.3-6.3 1.1.0.1.5	Накладка	33
1.450.3-6.3 1.1.0.1.6	Подкладка П	34
1.450.3-6.3 1.1.0.2.0	Лестница ЛГВ45	35
1.450.3-6.3 1.1.0.2.0 СБ	Лестница ЛГВ45	
	Сборочный чертеж	38
1.450.3-6.3 1.1.0.2.1	Ступень	40
1.450.3-6.3 1.1.0.2.2	Накладка	40
1.450.3-6.3 1.1.0.3.0	Лестница ЛГШ45	41
1.450.3-6.3 1.1.0.3.0 СБ	Лестница ЛГШ45	
	Сборочный чертеж	44
1.450.3-6.3 1.1.0.3.1	Косоур	46
1.450.3-6.3 1.1.0.3.2	Ступень	48
1.450.3-6.3 1.2.0.1.0	Лестница ЛГФ60	50
1.450.3-6.3 1.2.0.1.0 СБ	Лестница ЛГФ60	
	Сборочный чертеж	53
1.450.3-6.3 1.2.0.1.1	Косоур	55
1.450.3-6.3 1.2.0.1.2	Планка опорная	57
1.450.3-6.3 1.2.0.1.3	Ступень	57
1.450.3-6.3 1.2.0.2.0	Лестница ЛГВ60	58
1.450.3-6.3 1.2.0.2.0 СБ	Лестница ЛГВ60	
	Сборочный чертеж	61
1.450.3-6.3 1.2.0.2.1	Ступень	63
1.450.3-6.3 1.2.0.3.0	Лестница ЛГШ60	64
1.450.3-6.3 1.2.0.3.0 СБ	Лестница ЛГШ60	
	Сборочный чертеж	67
1.450.3-6.3 1.2.0.3.1	Косоур	69
1.450.3-6.3 1.2.0.3.2	Уголок опорный	71
1.450.3-6.3 1.2.0.3.3	Планка опорная	71
1.450.3-6.3 2.0.0.1.0	Площадка ПГФ	72
1.450.3-6.3 2.0.0.1.0 СБ	Площадка ПГФ	
	Сборочный чертеж	81
1.450.3-6.3 2.0.0.1.1	Балка	84
1.450.3-6.3 2.0.0.1.2	Настил	85
1.450.3-6.3 2.0.0.1.3	Связь	85
1.450.3-6.3 2.0.0.2.0	Площадка ПГВ	87
1.450.3-6.3 2.0.0.2.0 СБ	Площадка ПГВ	
	Сборочный чертеж	96
1.450.3-6.3 2.0.0.2.1	Настил	98
1.450.3-6.3 2.0.0.3.0	Площадка ПГШ	100
1.450.3-6.3 2.0.0.3.0 СБ	Площадка ПГШ	
	Сборочный чертеж	108
1.450.3-6.3 2.0.0.3.1	Балка	110
1.450.3-6.3 2.0.0.3.2	Настил	111
1.450.3-6.3 2.0.0.3.3	Настил	113
1.450.3-6.3 3.0.0.1.0.0	Стремянка СГ	115
1.450.3-6.3 3.0.0.1.0 СБ	Стремянка СГ	
	Сборочный чертеж	119

Нач.отд	Севякин	
Н.контр	Куцевол	
Гл.констр	Куцевол	
Гл.инж.пр.	Богомаз	
Рук.гр.уп.	Савельев	
Проверил	Савельев	
Исполнил	Скокшина	

1.450.3-6.3 0.0.0.0.0

Содержание

Стадия	Лист	Листов
Р	1	4

Укрнипроектстальконструкция

Инв.№ подл. | Подпись и дата | Взам.инв.№

1.450.3-6.3 0.0.0.0.0 Лист 2

Обозначение	Наименование	Стр.
1.450.3-6.3 3.0.0.1.0.1	Стойка П	121
1.450.3-6.3 3.00.1.0.2	Стойка Л	122
1.450.3-6.3 3.0.0.1.0.3	Уголок П	123
1.450.3-6.3 3.00.1.0.4	Уголок Л	123
1.450.3-6.3 3.00.1.0.5	Плита	124
1.450.3-6.3 4.0.0.1	Элементы поручня ЭППГ;	
	ЭПЛГ45; ЭПЛГ60	125
1.450.3-6.3 4.0.0.2	Элементы струны ЭСПГ;	
	ЭСЛГ45; ЭСЛГ60	127
1.450.3-6.3 4.0.0.3	Элемент бортовой ЭБПГ	129
1.450.3-6.3 5.1.0.0.0	Стойка СЛГ45л	130
1.450.3-6.3 5.1.0.0.0-01	Стойка СЛГ45п	131
1.450.3-6.3 5.1.0.0.0СБ	Стойки СЛГ45л, СЛГ45п	
	Сборочный чертеж	132
1.450.3-6.3 5.1.0.0.1	Стойка	133
1.450.3-6.3 5.1.0.0.2	Кронштейн	134
1.450.3-6.3 5.1.0.0.3	Кронштейн	135
1.450.3-6.3 5.2.0.0.0	Стойка СЛГ60л	136
1.450.3-6.3 5.2.0.0.0-01	Стойка СЛГ60п	137
1.450.3-6.3 5.2.0.0.0СБ	Стойки СЛГ60л и СЛГ60п	
	Сборочный чертеж	138
1.450.3-6.3 6.0.0.0.0	Стойка СБПГ	139
1.450.3-6.3 6.0.0.0.0СБ	Стойка СБПГ	
	Сборочный чертеж	140
1.450.3-6.3 6.0.0.0.1	Стойка	141
1.450.3-6.3 6.0.0.0.2	Кронштейн	142
1.450.3-6.3 6.0.7.0.0	Стойка СТПГ	143
1.450.3-6.3 6.0.7.0.0СБ	Стойка СТПГ	
	Сборочный чертеж	144

Инв.№подл. | Подпись и дата | Взам.инв.№

Обозначение	Наименование	Стр.
1.450.3-6.3 6.0.7.0.1	Кронштейн	145
1.450.3-6.3 7.0.0.1.0.0	Ограждение стремянок ОГС	146
1.450.3-6.3 7.0.0.1.0.0СБ	Ограждение стремянок ОГС	
	Сборочный чертеж	148
1.450.3-6.3 7.0.0.1.0.1	Пояс	149
1.450.3-6.3 8.0.0.0.0.1	Добор поручня угловой	
	ДПУГ-45 и ДПУГ-60	150
1.450.3-6.3 8.0.0.0.0.2	Добор поручня угловой	
	ДПУГ-135 и ДПУГ-120	150
1.450.3-6.3 8.0.0.0.0.3	Добор струны угловой	
	ДСУГ-45 и ДСУГ-60	151
1.450.3-6.3 8.0.0.0.0.4	Добор струны угловой	
	ДСУГ-135 и ДСУГ-120	151
1.450.3-6.3 8.0.0.0.0.5	Добор поручня угловой	
	ДПУГ-90	152
1.450.3-6.3 8.0.0.0.0.6	Добор струны угловой	
	ДСУГ-90	152
1.450.3-6.3 8.0.0.0.0.7	Добор поручня прямой	
	ДППГ	153
1.450.3-6.3 8.0.0.0.0.8	Добор струны прямой	
	ДСПГ	153
1.450.3-6.3 8.0.0.0.0.9	Добор бордюра углового	
	ДБУГ-90	154
1.450.3-6.3 8.0.0.0.0.10	Добор бордюра прямого	
	ДБПГ	154
1.450.3-6.3 8.0.0.0.0.11	Накладка НФ	155
1.450.3-6.3 8.0.0.0.0.12	Накладка НВ	155

Инв.№подл. | Подпись и дата | Взам.инв.№

Настоящее техническое описание распространяется на стальные лестницы, площадки, стремянки и ограждения к ним, разработанные в соответствии с требованиями СНиП II-23-81*.

1. Назначение и область применения

Стальные лестницы, площадки, стремянки и ограждения к ним предназначены для применения в зданиях промышленных предприятий, возводимых и эксплуатируемых в районах с расчетной температурой минус 65°С и выше со взрывобезопасными категориями производств в соответствии с ОНТП 24-86 МВД СССР.

2. Технические данные

2.1. Лестницы выполнены с углом наклона 45° и 60° к горизонтали.

2.2. Конструкции лестниц и прямоугольных площадок рассчитаны на действие нормативных временных нагрузок 200; 300 и 400 кгс/м².

2.3. Комплект конструкций выполнен из горячекатаных профилей (Г) по ГОСТ 8240-72*.

Нач.отд.	Седякин		1.450.3-6.3-ТО			
Н.контр.	Куцевол					
Гл.конст.	Куцевол		Техническое описание	Стадия	Лист	Листов
Гл.инж.пр.	Богомаз			Р	1	4
Рук.груп.	Савельев			Укрниипроектстальконструкция		
Проверил	Богомаз					
Исполнил	Кудрицкая					

Инв.№ подл. | Подпись и дата | Взам.инв.№

2.4. Серия предусматривает применение ступеней лестниц и настилов площадок двух типов:

1. Сплошные штампованные рифленые – Ф;
2. Решетчатые, исполнений:
   - из штампованных элементов – Ш;
   - из штампованных рифлено-просечных – В.

Примечание:

По согласованию с заказчиком допускается замена металлопроката:

- стальной штампованный настил площадок и ступени лестниц можно заменять на горячекатаную рифленую сталь по ГОСТ 8568-77*;
- стальной штампованный рифлено-просечной настил на решетчатые настилы типа „ВИСП" и „Батайск".

Остальные технические данные и условные обозначения по выпуску 0-1.

3. Технические требования

3.1. Материал конструкций: ВСт3кп2 по ГОСТ 380-71* – для районов строительства с расчетной температурой наружного воздуха минус 40°С и выше; ВСт3сп5 по ГОСТ 380-71* – для районов строительства с расчетной температурой наружного воздуха минус 65°С включительно.

3.2. Комплект конструкций предусматривает антикоррозионную защиту полной заводской готовности:

— лестницы, площадки и стремянки в один слой грунта ГФ-021 по ГОСТ 25129-82 толщиной 15мкм и один слой эмали ПФ-133 светло-серая по ГОСТ 926-82, толщиной 20 мкм;

— стойки и элементы ограждений в один слой грунта ГФ-021 по ГОСТ 25129-82 толщиной 15мкм и один слой эмали ПФ-133 желтый по ГОСТ 926-82, толщиной 20 мкм.

Примечание:

Конструкции, предназначенные для эксплуатации при температуре до минус 65°С должны грунтоваться вместо грунта ГФ-021 грунтом ГФ-017 по ОСТ 6-10-1428-79.

4. Комплектация, упаковка, транспортировка и хранение изделий

Комплектация, упаковка, транспортировка и хранение изделий по выпуску 0-1.

5. Маркировка

Маркировку конструкций производить в местах, указанных на чертежах при помощи трафарета черной эмалью НЦ-184 по ГОСТ 18335-83, шрифтом ПУ-15 по ГОСТ 2930-62**.

23846-04 6

Расшифровка структуры обозначения документов

По выпуску 3

1.450.3 – 6.3 X X X X X

- Обозначение серии
- Номер выпуска
- Тип конструкций:
  1 — лестница
  2 — площадка
  3 — стремянка
  4 — элемент ограждения
  5 — стойка ограждения лестницы
  6 — стойка ограждения площадки
  7 — ограждение стремянки
  8 — монтажные и доборные элементы
- Для лестниц и стоек ограждений лестниц, угол наклона
  1 – $\alpha = 45°$
  2 – $\alpha = 60°$
  Для остальных конструкций – 0
- 1. Торцевая стойка ограждения площадки.
  Для остальных конструкций – 0
- Для лестниц и площадок – номер сборки, определяющий тип настила
  Для остальных конструкций – номер сборки
- Номер детали

Конструкции из горячекатаных профилей

Таблица 1

Лестницы					Ограждения												
Марка	Размеры, мм			Масса, кг	Марка поручня	Размеры, мм	Масса, кг	Марка струны	Размеры, мм	Масса, кг	Марка стойки	Размеры, мм	Масса, кг	Болт М6-6g×20.58.019 ГОСТ 7798-70*	Гайка М6-7Н.5 ГОСТ 5915-70*	Шайба 6.65Г.019 ГОСТ 6402-70*
	L	B	H													
ЛГФ45-18.7	2588	728	160	98,80	ЭПЛГ45-18	2510×50×50	9,46	ЭСЛГ45-18	2510×25×25	2,81	СЛГ45.П СЛГ45.Л	1338×133×78	7,77	3	3	3
ЛГФ45-18.9		928		108,63												
ЛГВ45-18.7		728		98,80												
ЛГВ45-18.9		928		108,63												
ЛГШ45-18.7		728		96,62												
ЛГШ45-18.9		928		103,12												
ЛГФ45-24.7	3436	728	160	132,48	ЭПЛГ45-24	3360×50×50	12,87	ЭСЛГ45-24	3360×25×25	3,76						
ЛГФ45-24.9		928		145,46												
ЛГВ45-24.7		728		132,48												
ЛГВ45-24.9		928		145,46												
ЛГШ45-24.7		728		129,18												
ЛГШ45-24.9		928		138,35												
ЛГФ45-30.7	4284	728	180	166,15	ЭПЛГ45-30	4210×50×50	15,87	ЭСЛГ45-30	4210×25×25	4,72						
ЛГФ45-30.9		928		182,31												
ЛГВ45-30.7		728		166,15												
ЛГВ45-30.9		928		182,31												
ЛГШ45-30.7		728		160,87												
ЛГШ45-30.9		928		173,83												

Инв.№ подл. | Подпись и дата | Взам.инв.№

Лестницы					Ограждения											
Марка	Размеры, мм L	B	H	Масса, кг	Марка поручня	Размеры, мм	Масса, кг	Марка струны	Размеры, мм	Масса, кг	Марка стойки	Размеры, мм	Масса, кг	Болт М6-6g×20.58.019 ГОСТ 7798-70*	Гайка М6-7Н.5 ГОСТ 5915-70*	Шайба 6.65Г.019 ГОСТ 6402-70*
ЛГФ45-36.7	5134	728	160	199,84	ЭПЛГ45-36	5050×50×50	19,04	ЭСЛГ45-36	5050×25×25	5,66	СЛГ45л СЛГ45п	1338×133×78	7,77	3	3	3
ЛГФ45-36.9		928		219,18												
ЛГВ45-36.7		728		199,84												
ЛГВ45-36.9		928		219,18												
ЛГШ45-36.7		728		193,49												
ЛГШ45-36.9		928		208,70												
ЛГФ45-42.7	5982	728	180	233,49	ЭПЛГ45-42	5900×50×50	22,24	ЭСЛГ45-42	5900×25×25	6,61						
ЛГФ45-42.9		928		255,61												
ЛГВ45-42.7		728		233,49												
ЛГВ45-42.9		928		255,61												
ЛГШ45-42.7		728		227,08												
ЛГШ45-42.9		928		243,56												
ЛГФ60-18.7	2110	728	160	73,68	ЭПЛГ60-18	1874×50×50	7,06	ЭСЛГ60-18	1874×25×25	2,10	СЛГ60л СЛГ60п	1466×133×78	9,02	3	3	3
ЛГВ60-18.7		728		73,68												
ЛГШ60-18.7		740	180	81,01												
ЛГФ60-24.7	2802	728	160	98,98	ЭПЛГ60-24	2566×50×50	9,67	ЭСЛГ60-24	2566×25×25	2,87						
ЛГВ60-24.7		728		98,98												
ЛГШ60-24.7		740	180	109,11												
ЛГФ60-30.7	3497	728	160	124,09	ЭПЛГ60-30	3260×50×50	12,29	ЭСЛГ60-30	3260×25×25	3,65						
ЛГВ60-30.7		728		124,09												
ЛГШ60-30.7		740	180	137,42												
ЛГФ60-36.7	4189	728	160	149,62	ЭПЛГ60-36	3852×50×50	14,52	ЭСЛГ60-36	3852×25×25	4,31						
ЛГВ60-36.7		728		149,62												
ЛГШ60-36.7		740	180	165,66												
ЛГФ60-42.7	4882	728	160	175,00	ЭПЛГ60-42	4645×50×50	17,51	ЭСЛГ60-42	4645×25×25	5,20						
ЛГВ60-42.7		728		175,00												
ЛГШ60-42.7		740	180	193,93												

Продолжение табл. 1

Площадки					Ограждения											
Марка	Размеры, мм			Масса, кг	Марка поручня		Размеры, мм		Масса, кг		Марка струны		Размеры, мм		Масса, кг	
	L	B	H		боковой	торцевой	боковой	торцевой	боковой	торцевой	боковой	торцевой	боковой	торцевой	боковой	торцевой
ПГФ-9.7	880	704	120	36,70	ЭППГ-9	ЭППГ-7	880×50×50	680×50×50	3,32	2,56	ЭСПГ-9	ЭСПГ-7	880×25×25	680×25×25	0,99	0,76
ПГФ-9.9		904		42,57		ЭППГ-9		880×50×50		3,32		ЭСПГ-9		880×25×25		0,99
ПГВ-9.7		704		36,70		ЭППГ-7		680×50×50		2,56		ЭСПГ-7		680×25×25		0,76
ПГВ-9.9		904		42,57		ЭППГ-9		880×50×50		3,32		ЭСПГ-9		880×25×25		0,99
ПГШ-9.7		704		36,69		ЭППГ-7		680×50×50		2,56		ЭСПГ-7		680×25×25		0,76
ПГШ-9.9		904		42,16		ЭППГ-9		880×50×50		3,32		ЭСПГ-9		880×25×25		0,99
ПГФ-12.7	1180	704	120	48,81	ЭППГ-12	ЭППГ-7	1180×50×50	680×50×50	4,45	2,56	ЭСПГ-12	ЭСПГ-7	1180×25×25	680×25×25	1,32	0,76
ПГФ-12.9		904		56,57		ЭППГ-9		880×50×50		3,32		ЭСПГ-9		880×25×25		0,99
ПГВ-12.7		704		48,81		ЭППГ-7		680×50×50		2,56		ЭСПГ-7		680×25×25		0,76
ПГВ-12.9		904		56,57		ЭППГ-9		880×50×50		3,32		ЭСПГ-9		880×25×25		0,99
ПГШ-12.7		704		46,96		ЭППГ-7		680×50×50		2,56		ЭСПГ-7		680×25×25		0,76
ПГШ-12.9		904		53,76		ЭППГ-9		880×50×50		3,32		ЭСПГ-9		880×25×25		0,99
ПГФ-15.7	1480	704	120	58,94	ЭППГ-15	ЭППГ-7	1480×50×50	680×50×50	5,58	2,56	ЭСПГ-15	ЭСПГ-7	1480×25×25	680×25×25	1,66	0,76
ПГФ-15.9		904		67,94		ЭППГ-9		880×50×50		3,32		ЭСПГ-9		880×25×25		0,99
ПГВ-15.7		704		58,94		ЭППГ-7		680×50×50		2,56		ЭСПГ-7		680×25×25		0,76
ПГВ-15.9		904		67,94		ЭППГ-9		880×50×50		3,32		ЭСПГ-9		880×25×25		0,99
ПГШ-15.7		704		57,50		ЭППГ-7		680×50×50		2,56		ЭСПГ-7		680×25×25		0,76
ПГШ-15.9		904		65,40		ЭППГ-9		880×50×50		3,32		ЭСПГ-9		880×25×25		0,99
ПГФ-18.7	1780	704	120	69,06	ЭППГ-18	ЭППГ-7	1780×50×50	680×50×50	6,71	2,56	ЭСПГ-18	ЭСПГ-7	1780×25×25	680×25×25	1,99	0,76
ПГФ-18.9		904		79,30		ЭППГ-9		880×50×50		3,32		ЭСПГ-9		880×25×25		0,99
ПГВ-18.7		704		69,06		ЭППГ-7		680×50×50		2,56		ЭСПГ-7		680×25×25		0,76
ПГВ-18.9		904		79,30		ЭППГ-9		880×50×50		3,32		ЭСПГ-9		880×25×25		0,99
ПГШ-18.7		704		68,03		ЭППГ-7		680×50×50		2,56		ЭСПГ-7		680×25×25		0,76
ПГШ-18.9		904		77,16		ЭППГ-9		880×50×50		3,32		ЭСПГ-9		880×25×25		0,99

Инв. № подл. | Подпись и дата | Взам. инв. №

Марка	Площадки: Размеры, мм L	B	H	Масса, кг	Ограждения: Марка поручня боковой	торцевой	Размеры, мм боковой	торцевой	Масса, кг боковой	торцевой	Марка струны боковой	торцевой	Размеры, мм боковой	торцевой	Масса, кг боковой	торцевой
ПГФ-21.7	2080	704	120	80,17	ЭППГ-21	ЭППГ-7	2080×50×50	680×50×50	7,84	2,56	ЭСПГ-21	ЭСПГ-7	2080×25×25	680×25×25	2,33	0,76
ПГФ-21.9		904		91,17		ЭППГ-9		880×50×50		3,32		ЭСПГ-9		880×25×25		0,99
ПГВ-21.7		704		80,17		ЭППГ-7		680×50×50		2,56		ЭСПГ-7		680×25×25		0,76
ПГВ-21.9		904		91,17		ЭППГ-9		880×50×50		3,32		ЭСПГ-9		880×25×25		0,99
ПГШ-21.7		704		82,75		ЭППГ-7		680×50×50		2,58		ЭСПГ-7		680×25×25		0,76
ПГШ-21.9		904		94,32		ЭППГ-9		880×50×50		3,32		ЭСПГ-9		880×25×25		0,99
ПГФ-24.7	2380	704	120	99,04	ЭППГ-24	ЭППГ-7	2380×50×50	680×50×50	8,97	2,56	ЭСПГ-24	ЭСПГ-7	2380×25×25	680×25×25	2,67	0,76
ПГФ-24.9		904		112,08		ЭППГ-9		880×50×50		3,32		ЭСПГ-9		880×25×25		0,99
ПГВ-24.7		704		99,04		ЭППГ-7		680×50×50		2,56		ЭСПГ-7		680×25×25		0,76
ПГВ-24.9		904		112,08		ЭППГ-9		880×50×50		3,32		ЭСПГ-9		880×25×25		0,99
ПГШ-24.7		704		108,30		ЭППГ-7		680×50×50		2,56		ЭСПГ-7		680×25×25		0,76
ПГШ-24.9		904		120,30		ЭППГ-9		880×50×50		3,32		ЭСПГ-9		880×25×25		0,99
ПГФ-30.7	2980	704	120	111,52	ЭППГ-30	ЭППГ-7	2980×50×50	680×50×50	11,23	2,56	ЭСПГ-30	ЭСПГ-7	2980×25×25	680×25×25	3,84	0,76
ПГФ-30.9		904		127,37		ЭППГ-9		880×50×50		3,32		ЭСПГ-9		880×25×25		0,99
ПГВ-30.7		704		111,52		ЭППГ-7		680×50×50		2,56		ЭСПГ-7		680×25×25		0,76
ПГВ-30.9		904		127,37		ЭППГ-9		880×50×50		3,32		ЭСПГ-9		880×25×25		0,99
ПГШ-30.7		704		118,46		ЭППГ-7		680×50×50		2,56		ЭСПГ-7		680×25×25		0,76
ПГШ-30.9		904		134,9		ЭППГ-9		880×50×50		3,32		ЭСПГ-9		880×25×25		0,99
ПГФ-36.7	3580	716	140	146,42	ЭППГ-36	ЭППГ-7	3580×50×50	680×50×50	13,50	2,56	ЭСПГ-36	ЭСПГ-7	3580×25×25	680×25×25	4,01	0,76
ПГФ-36.9		916		164,98		ЭППГ-9		880×50×50		3,32		ЭСПГ-9		880×25×25		0,99
ПГВ-36.7		716		146,42		ЭППГ-7		680×50×50		2,56		ЭСПГ-7		680×25×25		0,76
ПГВ-36.9		916		164,98		ЭППГ-9		880×50×50		3,32		ЭСПГ-9		880×25×25		0,99
ПГШ-36.7		716		144,77		ЭППГ-7		680×50×50		2,56		ЭСПГ-7		680×25×25		0,76
ПГШ-36.9		916		161,94		ЭППГ-9		880×50×50		3,32		ЭСПГ-9		880×25×25		0,99

Продолжение табл. 1

Площадки					Ограждения											
Марка	Размеры, мм			Масса, кг	Марка поручня		Размеры, мм		Масса, кг		Марка струны		Размеры, мм		Масса, кг	
	L	B	H		боковой	торцевой	боковой	торцевой	боковой	торцевой	боковой	торцевой	боковой	торцевой	боковой	торцевой
ПГФ-42.7	4180	716	140	167,41	ЭППГ-42	ЭППГ-7	4180×50×50	680×50×50	15,76	2,56	ЭСПГ-42	ЭСПГ-7	4180×25×25	680×25×25	4,68	0,76
ПГФ-42.9		916		188,60		ЭППГ-9		880×50×50		3,32		ЭСПГ-9		880×25×25		0,99
ПГВ-42.7		716		167,41		ЭППГ-7		680×50×50		2,56		ЭСПГ-7		680×25×25		0,76
ПГВ-42.9		916		188,60		ЭППГ-9		880×50×50		3,32		ЭСПГ-9		880×25×25		0,99
ПГШ-42.7		716		188,1		ЭППГ-7		680×50×50		2,56		ЭСПГ-7		680×25×25		0,76
ПГШ-42.9		916		187,06		ЭППГ-9		880×50×50		3,32		ЭСПГ-9		880×25×25		0,99
ПГФ-48.7	4780	716	140	192,39	ЭППГ-48	ЭППГ-7	4780×50×50	680×50×50	18,02	2,56	ЭСПГ-48	ЭСПГ-7	4780×25×25	680×25×25	5,35	0,76
ПГФ-48.9		916		216,31		ЭППГ-9		880×50×50		3,32		ЭСПГ-9		880×25×25		0,99
ПГВ-48.7		716		192,39		ЭППГ-7		680×50×50		2,56		ЭСПГ-7		680×25×25		0,76
ПГВ-48.9		916		216,31		ЭППГ-9		880×50×50		3,32		ЭСПГ-9		880×25×25		0,99
ПГШ-48.7		716		191,48		ЭППГ-7		680×50×50		2,56		ЭСПГ-7		680×25×25		0,76
ПГШ-48.9		916		212,88		ЭППГ-9		880×50×50		3,32		ЭСПГ-9		880×25×25		0,99
ПГФ-54.7	5380	716	140	215,91	ЭППГ-54	ЭППГ-7	5380×50×50	680×50×50	20,28	2,56	ЭСПГ-54	ЭСПГ-7	5380×25×25	680×25×25	6,03	0,76
ПГФ-54.9		916		242,63		ЭППГ-9		880×50×50		3,32		ЭСПГ-9		880×25×25		0,99
ПГВ-54.7		716		215,91		ЭППГ-7		680×50×50		2,56		ЭСПГ-7		680×25×25		0,76
ПГВ-54.9		916		242,63		ЭППГ-9		880×50×50		3,32		ЭСПГ-9		880×25×25		0,99
ПГШ-54.7		716		194,80		ЭППГ-7		680×50×50		2,56		ЭСПГ-7		680×25×25		0,76
ПГШ-54.9		916		218,57		ЭППГ-9		880×50×50		3,32		ЭСПГ-9		880×25×25		0,99
ПГФ-60.7	5980	716	140	241,41	ЭППГ-60	ЭППГ-7	5980×50×50	680×50×50	22,54	2,56	ЭСПГ-60	ЭСПГ-7	5980×25×25	680×25×25	6,70	0,76
ПГФ-60.9		916		271,55		ЭППГ-9		880×50×50		3,32		ЭСПГ-9		880×25×25		0,99
ПГВ-60.7		716		241,41		ЭППГ-7		680×50×50		2,56		ЭСПГ-7		680×25×25		0,76
ПГВ-60.9		916		271,55		ЭППГ-9		880×50×50		3,32		ЭСПГ-9		880×25×25		0,99
ПГШ-60.7		716		238,06		ЭППГ-7		680×50×50		2,56		ЭСПГ-7		680×25×25		0,76
ПГШ-60.9		916		264,25		ЭППГ-9		880×50×50		3,32		ЭСПГ-9		880×25×25		0,99

Инв.№ подл. | Подпись и дата | Взам. инв.№

Продолжение табл.1

Площадки					Ограждения											
Марка	Размеры, мм			Масса, кг	Марка поручня		Размеры, мм		Масса, кг		Марка струны		Размеры, мм		Масса, кг	
	L	B	H		боковой	торцевой	боковой	торцевой	боковой	торцевой	боковой	торцевой	боковой	торцевой	боковой	торцевой
ПГФ-60.7	5980	728	160	264,13	ЭППГ-60	ЭППГ-7	6000×50×50	680×50×50	22,54	2,56	ЭСПГ-60	ЭСПГ-7	6000×25×25	680×25×25	6,70	0,76
ПГФ-60.9		928		294,31		ЭППГ-9		880×50×50		3,32		ЭСПГ-9		880×25×25		0,99
ПГВ-60.7		728		264,13		ЭППГ-7		680×50×50		2,56		ЭСПГ-7		680×25×25		0,76
ПГВ-60.9		928		294,31		ЭППГ-9		880×50×50		3,32		ЭСПГ-9		880×25×25		0,99
ПГШ-60.7		728		260,77		ЭППГ-7		680×50×50		2,56		ЭСПГ-7		680×25×25		0,76
ПГШ-60.9		928		286,97		ЭППГ-9		880×50×50		3,32		ЭСПГ-9		880×25×25		0,99

Продолжение табл. 1

Площадки					Ограждения						Накладки		
Марка	Размеры, мм			Масса, кг	Марка бордюра		Размеры, мм		Масса, кг		Марка накладки	Размеры, мм	Масса, кг
	L	B	H		боковая	торцевая	боковой	торцевой	боковой	торцевой			
ПГФ-9.7	880	704	120	36,7	ЭБПГ-9	ЭБПГ-7	880×140×4	680×140×4	3,84	2,96	НФ-7	700×130×48	1,8
ПГФ-9.9		904		42,57		ЭБПГ-9		880×140×4		3,84	НФ-9	900×130×48	2,4
ПГВ-9.7		704		36,7		ЭБПГ-7		680×140×4		2,96			
ПГВ-9.9		904		42,57		ЭБПГ-9		880×140×4		3,84			
ПГШ-9.7		704		36,69		ЭБПГ-7		680×140×4		2,96			
ПГШ-9.9		904		42,16		ЭБПГ-9		880×140×4		3,84			
ПГФ-12.7	1180	704	120	48,81	ЭБПГ-12	ЭБПГ-7	1180×140×4	680×140×4	5,16	2,96	НФ-7	700×130×48	1,8
ПГФ-12.9		904		56,57		ЭБПГ-9		880×140×4		3,84	НФ-9	900×130×48	2,4
ПГВ-12.7		704		48,81		ЭБПГ-7		680×140×4		2,96			
ПГВ-12.9		904		56,57		ЭБПГ-9		880×140×4		3,84			
ПГШ-12.7		704		46,96		ЭБПГ-7		680×140×4		2,96			
ПГШ-12.9		904		53,76		ЭБПГ-9		880×140×4		3,84			
ПГФ-15.7	1480	704	120	58,94	ЭБПГ-15	ЭБПГ-7	1480×140×4	680×140×4	6,48	2,96	НФ-7	700×130×48	1,8
ПГФ-15.9		904		67,94		ЭБПГ-9		880×140×4		3,84	НФ-9	900×130×48	2,4
ПГВ-15.7		704		58,94		ЭБПГ-7		680×140×4		2,96			
ПГВ-15.9		904		67,94		ЭБПГ-9		880×140×4		3,84			
ПГШ-15.7		704		57,5		ЭБПГ-7		680×140×4		2,96			
ПГШ-15.9		904		65,4		ЭБПГ-9		880×140×4		3,84			
ПГФ-18.7	1780	704	120	69,06	ЭБПГ-18	ЭБПГ-7	1780×140×4	680×140×4	7,80	2,96	НФ-7	700×130×48	1,8
ПГФ-18.9		904		79,3		ЭБПГ-9		880×140×4		3,84	НФ-9	900×130×48	2,4
ПГВ-18.7		704		69,06		ЭБПГ-7		680×140×4		2,96			
ПГВ-18.9		904		79,3		ЭБПГ-9		880×140×4		3,84			
ПГШ-18.7		704		68,03		ЭБПГ-7		680×140×4		2,96			
ПГШ-18.9		904		77,16		ЭБПГ-9		880×140×4		3,84			

Инв.№ подл. | Подпись и дата | Взам.инв.№

Продолжение табл. 1

Площадки					Ограждения						Накладки		
Марка	Размеры, мм			Масса, кг	Марка бордюра		Размеры, мм		Масса, кг		Марка накладки	Размеры, мм	Масса, кг
	L	B	H		бокавая	торцевая	боковой	торцевой	боковой	торцевой			
ПГФ-21.7	2080	704	120	80,17	ЭБПГ-21	ЭБПГ-7	2080×140×4	680×140×4	9,12	2,96	НФ-7	700×130×48	1,8
ПГФ-21.9		904		91,17		ЭБПГ-9		880×140×4		3,84	НФ-9	900×130×48	2,4
ПГВ-21.7		704		80,17		ЭБПГ-7		680×140×4		2,96			
ПГВ-21.9		904		91,17		ЭБПГ-9		880×140×4		3,84			
ПГШ-21.7		704		82,75		ЭБПГ-7		680×140×4		2,96			
ПГШ-21.9		904		94,32		ЭБПГ-9		880×140×4		3,84			
ПГФ-24.7	2380	704	120	99,04	ЭБПГ-24	ЭБПГ-7	2380×140×4	680×140×4	10,44	2,96	НФ-7	700×130×48	1,8
ПГФ-24.9		904		112,08		ЭБПГ-9		880×140×4		3,84	НФ-9	900×130×48	2,4
ПГВ-24.7		704		99,04		ЭБПГ-7		680×140×4		2,96			
ПГВ-24.9		904		112,08		ЭБПГ-9		880×140×4		3,84			
ПГШ-24.7		704		106,3		ЭБПГ-7		680×140×4		2,96			
ПГШ-24.9		904		120,3		ЭБПГ-9		880×140×4		3,84			
ПГФ-30.7	2980	704	120	111,52	ЭБПГ-30	ЭБПГ-7	2980×140×4	680×140×4	13,08	2,96	НФ-7	700×130×48	1,8
ПГФ-30.9		904		127,37		ЭБПГ-9		880×140×4		3,84	НФ-9	900×130×48	2,4
ПГВ-30.7		704		111,52		ЭБПГ-7		680×140×4		2,96			
ПГВ-30.9		904		127,37		ЭБПГ-9		880×140×4		3,84			
ПГШ-30.7		704		118,48		ЭБПГ-7		680×140×4		2,96			
ПГШ-30.9		904		134,9		ЭБПГ-9		880×140×4		3,84			
ПГФ-36.7	3580	716	140	146,42	ЭБПГ-36	ЭБПГ-7	3580×140×4	680×140×4	15,71	2,96	НФ-7	700×130×48	1,8
ПГФ-36.9		916		164,98		ЭБПГ-9		880×140×4		3,84	НФ-9	900×130×48	2,4
ПГВ-36.7		716		146,42		ЭБПГ-7		680×140×4		2,96			
ПГВ-36.9		916		164,98		ЭБПГ-9		880×140×4		3,84			
ПГШ-36.7		716		144,77		ЭБПГ-7		680×140×4		2,96			
ПГШ-36.9		916		161,94		ЭБПГ-9		880×140×4		3,84			

Площадки

Марка	Размеры, мм L	B	H	Масса, кг
ПГФ-42.7	4180	716	140	167,41
ПГФ-42.9		916		188,6
ПГВ-42.7		716		167,41
ПГВ-42.9		916		188,6
ПГШ-42.7		716		168,1
ПГШ-42.9		916		187,06
ПГФ-48.7	4780	718	140	192,39
ПГФ-48.9		916		216,31
ПГВ-48.7		718		192,39
ПГВ-48.9		916		216,31
ПГШ-48.7		716		191,48
ПГШ-48.9		916		212,88
ПГФ-54.7	5380	716	140	215,91
ПГФ-54.9		916		242,63
ПГВ-54.7		716		216,91
ПГВ-54.9		916		242,63
ПГШ-54.7		716		194,8
ПГШ-54.9		916		218,57
ПГФ-60.7	5980	716	140	241,41
ПГФ-60.9		916		271,55
ПГВ-60.7		716		241,41
ПГВ-60.9		916		271,55
ПГШ-60.7		716		238,05
ПГШ-60.9		916		264,25

Ограждения

Марка бордюра боковая	Марка бордюра торцевая	Размеры, мм боковой	Размеры, мм торцевой	Масса, кг боковой	Масса, кг торцевой
ЭБПГ-42	ЭБПГ-7	4180×140×4	680×140×4	18,35	2,96
	ЭБПГ-9		880×140×4		3,84
	ЭБПГ-7		680×140×4		2,96
	ЭБПГ-9		880×140×4		3,84
	ЭБПГ-7		680×140×4		2,96
	ЭБПГ-9		880×140×4		3,84
ЭБПГ-48	ЭБПГ-7	4780×140×4	680×140×4	20,99	2,96
	ЭБПГ-9		880×140×4		3,84
	ЭБПГ-7		680×140×4		2,96
	ЭБПГ-9		880×140×4		3,84
	ЭБПГ-7		680×140×4		2,96
	ЭБПГ-9		880×140×4		3,84
ЭБПГ-54	ЭБПГ-7	5380×140×4	680×140×4	23,66	2,96
	ЭБПГ-9		880×140×4		3,84
	ЭБПГ-7		680×140×4		2,96
	ЭБПГ-9		880×140×4		3,84
	ЭБПГ-7		680×140×4		2,96
	ЭБПГ-9		880×140×4		3,84
ЭБПГ-60	ЭБПГ-7	5980×140×4	680×140×4	26,26	2,96
	ЭБПГ-9		880×140×4		3,84
	ЭБПГ-7		680×140×4		2,96
	ЭБПГ-9		880×140×4		3,84
	ЭБПГ-7		680×140×4		2,96
	ЭБПГ-9		880×140×4		3,84

Продолжение табл. 1

Накладки

Марка накладки	Размеры, мм	Масса, кг
НФ-7	700×130×48	1,8
НФ-9	900×130×48	2,4
НФ-7	700×130×48	1,8
НФ-9	900×130×48	2,4
НФ-7	700×130×48	1,8
НФ-9	900×130×48	2,4
НФ-7	700×130×48	1,8
НФ-9	900×130×48	2,4

Инв.№ подл. | Подпись и дата | Взам.инв.№

Продолжение табл. 1

Площадки					Ограждения						Накладки		
Марка	Размеры, мм			Масса, кг	Марка бордюра		Размеры, мм		Масса, кг		Марка накладки	Размеры, мм	Масса, кг
	L	B	H		боковая	торцевая	боковой	торцевой	боковой	торцевой			
ПГФ-60.7	5980	728	180	264,13	ЭБПГ	ЭБПГ-7	5980×140×4	680×140×4	26,26	2,96	НФ-7	700×130×48	1,8
ПГФ-60.9		928		294,31		ЭБПГ-9		880×140×4		3,84	НФ-9	900×130×48	2,4
ПГВ-60.7		728		264,13		ЭБПГ-7		680×140×4		2,96			
ПГВ-60.9		928		294,31		ЭБПГ-9		880×140×4		3,84			
ПГШ-60.7		728		260.77		ЭБПГ-7		680×140×4		2,96			
ПГШ-60.9		928		288,97		ЭБПГ-9		880×140×4		3,84			

Продолжение табл. 1

Площадки					Ограждения											
Марка	Размеры, мм			Масса, кг	Марка стойки бортовой	Размеры, мм	Масса, кг	Болт М6-6g×20.58.019 ГОСТ 7798-70*	Гайка М6-7Н.5 ГОСТ 5915-70*	Шайба 6.65Г.019 ГОСТ 6402-70*	Марка стойки торцевой	Размеры, мм	Масса, кг	Болт М6-6g×20.58.019 ГОСТ 7798-70*	Гайка М6-7Н.5 ГОСТ 5915-70*	Шайба 6.65Г.019 ГОСТ 6402-70*
	L	B	H													
ПГФ-9.7	880	704	120	36,70	СПГ	1210×118×78	5,66	4	4	4	СТПГ	1210×116×70	5,14	4	4	4
ПГФ-9.9		904		42,57												
ПГВ-9.7		704		36,70												
ПГВ-9.9		904		42,57												
ПГШ-9.7		704		36,69												
ПГШ-9.9		904		42,16												
ПГФ-12.7	1180	704	120	48,81												
ПГФ-12.9		904		56,57												
ПГВ-12.7		704		48,81												
ПГВ-12.9		904		56,57												
ПГШ-12.7		704		46,96												
ПГШ-12.9		904		53,76												
ПГФ-15.7	1480	704	120	58,94												
ПГФ-15.9		904		67,94												
ПГВ-15.7		704		58,94												
ПГВ-15.9		904		67,94												
ПГШ-15.7		704		57,50												
ПГШ-15.9		904		65,40												
ПГФ-18.7	1780	704	120	69,06												
ПГФ-18.9		904		79,30												
ПГВ-18.7		704		69,06												
ПГВ-18.9		904		79,30												
ПГШ-18.7		704		68,03												
ПГШ-18.9		904		77,16												

Инв. № подл. | Подпись и дата | Взам. инв. №

Продолжение табл. 1

Площадки					Ограждения												
Марка	Размеры, мм			Масса, кг	Марка стойки бортовой	Размеры, мм	Масса, кг	Болт М6-6g×20.58.019 ГОСТ 7798-70*	Гайка М6-7Н.5 ГОСТ 5915-70*	Шайба 6.65Г.019 ГОСТ 6402-70*	Марка стойки торцевой	Размеры, мм	Масса, кг	Болт М6-6g×20.58.019 ГОСТ 7798-70*	Гайка М6-7Н.5 ГОСТ 5915-70*	Шайба 6.65Г.019 ГОСТ 6402-70*	
	L	B	H														
ПГФ-21.7	2080	704	120	80,17	СПГ	1210×118×78	5,66	4	4	4	СТПГ	1210×116×70	5,14	4	4	4	
ПГФ-21.9		904		91,17													
ПГВ-21.7		704		80,17													
ПГВ-21.9		904		91,17													
ПГШ-21.7		704		82,75													
ПГШ-21.9		904		94,32													
ПГФ-24.7	2380	704	120	99,04													
ПГФ-24.9		904		112,08													
ПГВ-24.7		704		99,04													
ПГВ-24.9		904		112,08													
ПГШ-24.7		704		106,30													
ПГШ-24.9		904		120,30													
ПГФ-30.7	2980	704	120	111,52													
ПГФ-30.9		904		127,37													
ПГВ-30.7		704		111,52													
ПГВ-30.9		904		127,37													
ПГШ-30.7		704		118,46													
ПГШ-30.9		904		134,9													
ПГФ-36.7	3580	716	140	146,42													
ПГФ-36.9		916		164,98													
ПГВ-36.7		716		146,42													
ПГВ-36.9		916		164,98													
ПГШ-36.7		716		144,77													
ПГШ-36.9		916		161,94													

Продолжение табл. 1

Площадки					Ограждения												
Марка	Размеры, мм			Масса, кг	Марка стойки бортовой	Размеры, мм	Масса, кг	Болт М6-6g×20.58.019 ГОСТ 7798-70*	Гайка М6-7Н.5 ГОСТ 5915-70*	Шайба 6.65Г.019 ГОСТ 6402-70*	Марка стойки торцевой	Размеры, мм	Масса, кг	Болт М6-6g×20.58.019 ГОСТ 7798-70*	Гайка М6-7Н.5 ГОСТ 5915-70*	Шайба 6.65Г.019 ГОСТ 6402-70*
	L	B	H														
ПГФ-42.7	4180	716	140	167,41	СПГ	1210×118×78	5,66	4	4	4	СТПГ	1210×116×70	5,14	4	4	4
ПГФ-42.9		916		188,60													
ПГВ-42.7		716		167,41													
ПГВ-42.9		916		188,80													
ПГШ-42.7		716		168,10													
ПГШ-42.9		916		187.06													
ПГФ-48.7	4780	716	140	192,39													
ПГФ-48.9		916		216,31													
ПГВ-48.7		716		192,39													
ПГВ-48.9		916		216,31													
ПГШ-48.7		716		191,48													
ПГШ-48.9		916		212,88													
ПГФ-54.7	5380	716	140	215,91													
ПГФ-54.9		916		242,63													
ПГВ-54.7		716		215,91													
ПГВ-54.9		916		242,63													
ПГШ-54.7		716		194,80													
ПГШ-54.9		916		218,57													
ПГФ-60.7	5980	716	140	241,41													
ПГФ-60.9		916		271,55													
ПГВ-60.7		716		241,41													
ПГВ-60.9		916		271,55													
ПГШ-60.7		716		238,05													
ПГШ-60.9		916		264,25													

Инв. № подл. | Подпись и дата | Взам. инв. №

Продолжение табл. 1

Площадки					Ограждения											
Марка	Размеры, мм			Масса, кг	Марка стойки бортовой	Размеры, мм	Масса, кг	Болт М6-6g×20.58.019 ГОСТ 7798-70*	Гайка М6-7Н.5 ГОСТ 5915-70*	Шайба 6.65Г.019 ГОСТ 6402-70*	Марка стойки торцевой	Размеры, мм	Масса, кг	Болт М6-6g×20.58.019 ГОСТ 7798-70*	Гайка М6-7Н.5 ГОСТ 5915-70*	Шайба 6.65Г.019 ГОСТ 6402-70*
	L	B	H													
ПГФ-60.7	5980	728	180	264,13	СПГ	1210×118×78	5,66	4	4	4	СТПГ	1210×116×70	5,14	4	4	4
ПГФ-60.9		928		294,31												
ПГВ-60.7		728		264,13												
ПГВ-60.9		928		294,31												
ПГШ-60.7		728		260,77												
ПГШ-60.9		928		286,97												

Продолжение табл. 1

Площадки					Доборы						
Марка	Размеры, мм			Масса, кг	Марка	Размеры, мм	Кол.*	Масса, кг	Болт М6-6g×20.58.019 ГОСТ 7798-70*	Гайка М6-7Н.5 ГОСТ 5915-70*	Шайба 6.65Г.019 ГОСТ 6402-70*
	L	B	H								
ПГФ-9.7	880	704	120	36,70	ДПУГ-45	238×101×45	—	0,9	4	4	4
ПГФ-9.9		904		42,57							
ПГВ-9.7		704		36,70	ДПУГ-60	210×178×45	—	0,89	4	4	4
ПГВ-9.9		904		42,57							
ПГШ-9.7		704		36,69	ДПУГ-90	165×165×45	—	1,11	4	4	4
ПГШ-9.9		904		42,16							
ПГФ-12.7	1180	704	120	48,81	ДПУГ-135	271×103×45	—	1,0	4	4	4
ПГФ-12.9		904		56,57							
ПГВ-12.7		704		48,81	ДПУГ-120	249×122×45	—	1,1	4	4	4
ПГВ-12.9		904		56,57							
ПГШ-12.7		704		46,96	ДСУГ-45	239×73×20	—	0,24	4	4	4
ПГШ-12.9		904		53,76							
ПГФ-15.7	1480	704	120	58,94	ДСУГ-60	210×87×20	—	0,24	4	4	4
ПГФ-15.9		904		67,94							
ПГВ-15.7		704		58,94	ДСУГ-90	140×140×20	—	0,22	4	4	4
ПГВ-15.9		904		67,94	ДСУГ-120	227×93×20	—	0,26	4	4	4
ПГШ-15.7		704		57,50	ДСУГ-135	253×76×20	—	0,26	4	4	4
ПГШ-15.9		904		65,40							
ПГФ-18.7	1780	704	120	69,06	ДБУГ-90	140×120×120	—	0,66	8	8	8
ПГФ-18.9		904		79,30	ДППГ	220×45×45	—	0,74	4	4	4
ПГВ-18.7		704		69,06							
ПГВ-18.9		904		79,30	ДСПГ	220×20×20	—	0,2	4	4	4
ПГШ-18.7		704		68,03	ДБПГ	220×40×25	—	0,62	8	8	8
ПГШ-18.9		904		77,16							

Инв.№ подл. | Подпись и дата | Взам.инв.№

Продолжение табл. 1

Площадки					Добары						
Марка	Размеры, мм			Масса, кг	Марка	Размеры, мм	Кол.*	Масса, кг	Болт М6-6g×20.58.019 ГОСТ 7798-70*	Гайка М6-7Н.5 ГОСТ 5915-70*	Шайба 6.65Г.019 ГОСТ 6402-70*
	L	B	H								
ПГФ-21.7	2080	704	120	80,17	ДПУГ-45	238×101×45	—	0,9	4	4	4
ПГФ-21.9		904		91,17	ДПУГ-60	210×178×45	—	0,89	4	4	4
ПГВ-21.7		704		80,17	ДПУГ-90	165×165×45	—	1,11	4	4	4
ПГВ-21.9		904		91,17	ДПУГ-135	271×103×45	—	1,0	4	4	4
ПГШ-21.7		704		82,75	ДПУГ-120	249×122×45	—	1,1	4	4	4
ПГШ-21.9		904		94,32	ДСУГ-45	239×73×20	—	0,24	4	4	4
ПГФ-24.7	2380	704	120	99,04	ДСУГ-60	210×87×20	—	0,24	4	4	4
ПГФ-24.9		904		112,08	ДСУГ-90	140×140×20	—	0,22	4	4	4
ПГВ-24.7		704		99,04	ДСУГ-120	227×93×20	—	0,26	4	4	4
ПГВ-24.9		904		112,08	ДСУГ-135	253×76×20	—	0,26	4	4	4
ПГШ-24.7		704		106,30	ДБУГ-90	140×120×120	—	0,66	8	8	8
ПГШ-24.9		904		120,30	ДППГ	220×45×45	—	0,74	4	4	4
ПГФ-30.7	2980	704	120	111,52	ДСПГ	220×20×20	—	0,2	4	4	4
ПГФ-30.9		904		127,37	ДБПГ	220×40×25	—	0,62	8	8	8
ПГВ-30.7		704		111,52							
ПГВ-30.9		904		127,37							
ПГШ-30.7		704		118,46							
ПГШ-30.9		904		134,9							
ПГФ-36.7	3580	716	140	146,42							
ПГФ-36.9		916		164,98							
ПГВ-36.7		716		146,42							
ПГВ-36.9		916		164,98							
ПГШ-36.7		716		144,77							
ПГШ-36.9		916		161,94							

Продолжение табл. 1

Площадки					Доборы						
Марка	Размеры, мм			Масса, кг	Марка	Размеры, мм	Кол.*	Масса, кг	Болт М6-6g×20.58.08 ГОСТ 7798-70*	Гайка М6-7Н.5 ГОСТ 5915-70*	Шайба 6.65Г.019 ГОСТ 6402-70*
	L	B	H								
ПГФ-42.7	4180	716	140	167,41	ДПУГ-45	238×101×45	—	0,9	4	4	4
ПГФ-42.9		916		188,60	ДПУГ-60	210×178×45	—	0,89	4	4	4
ПГВ-42.7		716		167,41	ДПУГ-90	165×165×45	—	1,11	4	4	4
ПГВ-42.9		916		188,60	ДПУГ-135	271×103×45	—	1,0	4	4	4
ПГШ-42.7		716		168,10	ДПУГ-120	249×122×45	—	1,1	4	4	4
ПГШ-42.9		916		187,08	ДСУГ-45	239×73×20	—	0,24	4	4	4
ПГФ-48.7	4780	716	140	192,39	ДСУГ-60	210×87×20	—	0,24	4	4	4
ПГФ-48.9		916		216,31	ДСУГ-90	140×140×20	—	0,22	4	4	4
ПГВ-48.7		716		192,39	ДСУГ-120	227×93×20	—	0,26	4	4	4
ПГВ-48.9		916		216,31	ДСУГ-135	253×76×20	—	0,26	4	4	4
ПГШ-48.7		716		191,48	ДБУГ-90	140×120×120	—	0,66	8	8	8
ПГШ-48.9		916		212,89	ДППГ	220×45×45	—	0,74	4	4	4
ПГФ-54.7	5380	716	140	215,91	ДСПГ	220×20×20	—	0,2	4	4	4
ПГФ-54.9		916		242,63	ДБПГ	220×40×2,5	—	0,62	8	8	8
ПГВ-54.7		716		215,91							
ПГВ-54.9		916		242,63							
ПГШ-54.7		716		194,80							
ПГШ-54.9		916		218,57							
ПГФ-60.7	5980	716	140	241,41							
ПГФ-60.9		916		271,55							
ПГВ-60.7		716		241,41							
ПГВ-60.9		916		271,55							
ПГШ-60.7		716		238,05							
ПГШ-60.9		916		264,25							

Инв.№ подл. | Подпись и дата | Взам.инв.№

1.450.3-6.3-ТО

Лист 22

Продолжение табл. 1

Площадки					Доборы						
Марка	Размеры, мм			Масса, кг	Марка	Размеры, мм	Кол.*	Масса, кг	Болт М6-6g×20.58.019 ГОСТ 7798-70*	Гайка М6-7Н.5 ГОСТ 5915-70*	Шайба 6.65Г.019 ГОСТ 6402-70*
	L	B	H								
ПГФ-60.7	5980	728	160	264,13	ДПУГ-45	238×101×45	—	0,9	4	4	4
ПГФ-60.9		928		294,31	ДПУГ-60	210×178×45	—	0,89	4	4	4
ПГВ-60.7		728		264,13	ДПУГ-90	165×165×45	—	1,11	4	4	4
ПГВ-60.9		928		294,31	ДПУГ-135	271×103×45	—	1,0	4	4	4
ПГШ-60.7		728		260,77	ДПУГ-120	249×122×45	—	1,11	4	4	4
ПГШ-60.9		928		286,97	ДСУГ-45	239×73×20	—	0,24	4	4	4
					ДСУГ-60	210×87×20	—	0,24	4	4	4
					ДСУГ-90	140×140×20	—	0,22	4	4	4
					ДСУГ-120	227×93×20	—	0,26	4	4	4
					ДСУГ-135	253×76×20	—	0,26	4	4	4
					ДБУГ-90	140×120×120	—	0,66	8	8	8
					ДППГ	220×45×45	—	0,74	4	4	4
					ДСПГ	220×20×20	—	0,2	4	4	4
					ДБПГ	220×40×2,5	—	0,62	8	8	8

*Примечание: потребность, а также необходимое количество элементов ограждения, доборов и крепежных изделий к каждому типоразмеру лестницы и площадки определяет в заказной спецификации или в комплектовочной ведомости разработчик монтажных чертежей или схем в зависимости от двухстороннего применения ограждения.

Инв. № подл.	Подпись и дата	Взам. инв. №

Формат	Зона	Поз.	Обозначение	Наименование	Кол. на исполн. 1.450.3-6.3 1.1.0.1.0										Примечание
					–	01	02	03	04	05	06	07	08	09	
				Документация											
А3			1.450.3-6.3 1.1.0.1.0 СБ	Сборочный чертеж											
				Детали											
А3		1	1.450.3-6.3 1.1.0.1.1	Косоур	1	1									
			-01	Косоур			1	1							
			-02	Косоур					1	1					
			-03	Косоур							1	1			
				Стадия											
				Шифр	ЛГФ45-18.7	ЛГФ45-18.9	ЛГФ45-24.7	ЛГФ45-24.9	ЛГФ45-30.7	ЛГФ45-30.9	ЛГФ45-36.7	ЛГФ45-36.9	ЛГФ45-42.7	ЛГФ45-42.9	

Нач.отд.	Седякин	
Н.контр.	Куцевол	
Гл.констр.	Куцевол	
Гл.инж.пр.	Богомаз	
Рук.гр.	Савельев	
Проверил	Савельев	
Исполнил	Скокшина	

1.450.3-6.3 1.1.0.1.0

Лестница ЛГФ 45

Стадия	Лист	Листов
Р	1	6

Укрниипроектсталь-конструкция

Инв. № подл.	Подпись и дата	Взам. инв. №

Формат	Зона	Поз.	Обозначение	Наименование	Кол. на исполн. 1.450.3-6.3 1.1.0.1.0										Примечание
					–	01	02	03	04	05	06	07	08	09	
А3		1	1.450.3-6.3 1.1.0.1.1 -04	Косоур									1	1	
		2	-05	Косоур	1	1									
			-06	Косоур			1	1							
			-07	Косоур					1	1					
			-08	Косоур							1	1			
			-09	Косоур									1	1	
А4		3	1.450.3-6.3 1.1.0.1.2	Уголок опорный	1		1		1		1		1		
			-01	Уголок опорный		1		1		1		1		1	
А4		4	1.450.3-6.3 1.1.0.1.3	Планка опорная	2	2	2	2	2	2	2	2	2	2	
		5	1.450.3-6.3 1.1.0.1.4	Ступень	8		11		14		17		20		
			-01	Ступень		8		11		14		17		20	
		6	1.450.3-6.3 1.1.0.1.5	Накладка	1		1		1		1		1		
			-01	Накладка		1		1		1		1		1	
А4		12	1.450.3-6.3 1.1.0.1.6	Подкладка П	4	4	4	4	4	4	4	4	4	4	
				Стадия											
				Шифр	ЛГФ45-18.7	ЛГФ45-18.9	ЛГФ45-24.7	ЛГФ45-24.9	ЛГФ45-30.7	ЛГФ45-30.9	ЛГФ45-36.7	ЛГФ45-36.9	ЛГФ45-42.7	ЛГФ45-42.9	

1.450.3-6.3 1.1.0.1.0

Лист 2

23846-04 26

Формат	Зона	Поз.	Обозначение	Наименование	Кол. на испол. 1.450.3-6.3 1.1.0.1.0 –	01	02	03	04	05	06	07	08	09	Примечание
				Стандартные изделия											
		7		Болт М12-6g×30.58.019											
				ГОСТ 7798-70*	4	4	4	4	4	4	4	4	4	4	
		8		Гайка М12-7Н.5.019											
				ГОСТ 5915-70*	4	4	4	4	4	4	4	4	4	4	
		9		Шайба 12.65Г.019											
				ГОСТ 6402-70*	2	2	2	2	2	2	2	2	2	2	
		10		Шайба 12.01.019											
				ГОСТ 11371-78*	2	2	2	2	2	2	2	2	2	2	
		11		Шайба 12.01.019											
				ГОСТ 10906-78*	2	2	2	2	2	2	2	2	2	2	

Стадия										
Шифр	ПФ45-18.7	ПФ45-18.9	ПФ45-24.7	ПФ45-24.9	ПФ45-30.7	ПФ45-30.9	ПФ45-36.7	ПФ45-36.9	ПФ45-42.7	ПФ45-42.9

1.450.3-6.3 1.1.0.1.0

Лист 3

Инв.№ подл. | Подпись и дата | Взам. инв.№

Формат	Зона	Поз.	Обозначение	Наименование	Кол. на испол. 1.450.3-6.3 1.1.0.1.0 10	11	12	13	14	15	16	17	18	19	Примечание
				Документация											
А3			1.450.3-6.3 1.1.0.1.0	Сборочный чертеж											
				Детали											
А3	1		1.450.3-6.3 1.1.0.1.1 -10	Косоур	1	1									
			-11	Косоур			1	1							
			-12	Косоур					1	1					
			-13	Косоур							1	1			
			-14	Косоур									1	1	
		2	-15	Косоур	1	1									
			-16	Косоур			1	1							
			-17	Косоур					1	1					

Стадия										
Шифр	ПФ45-18.7С	ПФ45-18.9С	ПФ45-24.7С	ПФ45-24.9С	ПФ45-30.7С	ПФ45-30.9С	ПФ45-36.7С	ПФ45-36.9С	ПФ45-42.7С	ПФ45-42.9С

1.450.3-6.3 1.1.0.1.0

Лист 4

2.238-6-04 27

Инв.№ подл. | Подпись и дата | Взам. инв.№

Формат	Зона	Поз.	Обозначение	Наименование	Кол. на исполн. 1.450.3-6.3 1.1.0.1.0 10	11	12	13	14	15	16	17	18	19	Примечание
А3		2	1.450.3-6.3 1.1.0.1.1 -18	Косоур							1	1			
			-19	Косоур									1	1	
А4		3	1.450.3-6.3 1.1.0.1.2 -02	Уголок опорный	1		1		1		1		1		
			-03	Уголок опорный		1		1		1		1		1	
А4		4	1.450.3-6.3 1.1.0.1.3 -01	Планка опорная	2	2	2	2	2	2	2	2	2	2	
А4		5	1.450.3-6.3 1.1.0.1.4 -02	Ступень	8		11		14		17		20		
			-03	Ступень		8		11		14		17		20	
А4		6	1.450.3-6.3 1.1.0.1.5 -02	Накладка	1		1		1		1		1		
			-03	Накладка		1		1		1		1		1	
А4		7	1.450.3-6.3 1.1.0.1.6 -01	Подкладка П	4	4	4	4	4	4	4	4	4	4	

Стадия | Шифр: ЛПФ45-18.7С | ЛПФ45-18.9С | ЛПФ45-24.7С | ЛПФ45-24.9С | ЛПФ45-30.7С | ЛПФ45-30.9С | ЛПФ45-36.7С | ЛПФ45-36.9С | ЛПФ45-42.7С | ЛПФ45-42.9С

1.450.3-6.3 1.1.0.1.0 Лист 5

Инв.№ подл. | Подпись и дата | Взам. инв.№

Формат	Зона	Поз.	Обозначение	Наименование	Кол. на исполн. 1.450.3-6.3 1.1.0.1.0 10	11	12	13	14	15	16	17	18	19	Примечание
				Стандартные изделия											
		7		Болт М12-6g×30.58.019											
				ГОСТ 7798-70*	4	4	4	4	4	4	4	4	4	4	
		8		Гайка М12-7Н.5.019											
				ГОСТ 5915-70*	4	4	4	4	4	4	4	4	4	4	
		9		Шайба 12.65Г.019											
				ГОСТ 6402-70*	2	2	2	2	2	2	2	2	2	2	
		10		Шайба 12.01.019											
				ГОСТ 11371-78*	2	2	2	2	2	2	2	2	2	2	
		11		Шайба 12.01.019											
				ГОСТ 10906-78*	2	2	2	2	2	2	2	2	2	2	

Стадия | Шифр: ЛПФ45-18.7С | ЛПФ45-18.9С | ЛПФ45-24.7С | ЛПФ45-24.9С | ЛПФ45-30.7С | ЛПФ45-30.9С | ЛПФ45-36.7С | ЛПФ45-36.9С | ЛПФ45-42.7С | ЛПФ45-42.9С

1.450.3-6.3 1.1.0.1.0 Лист 6

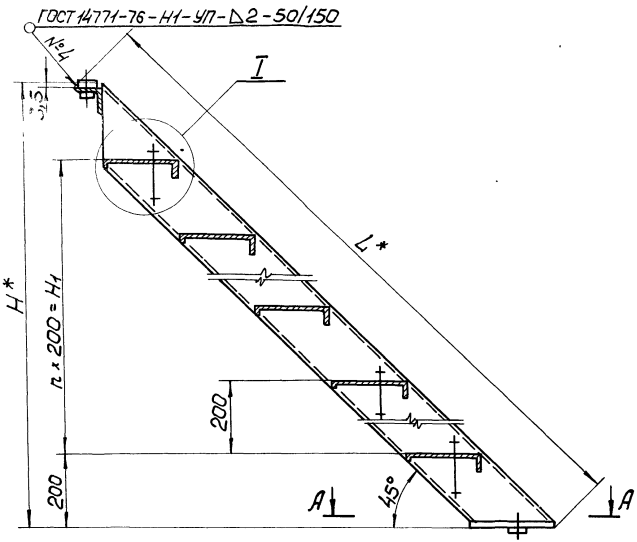

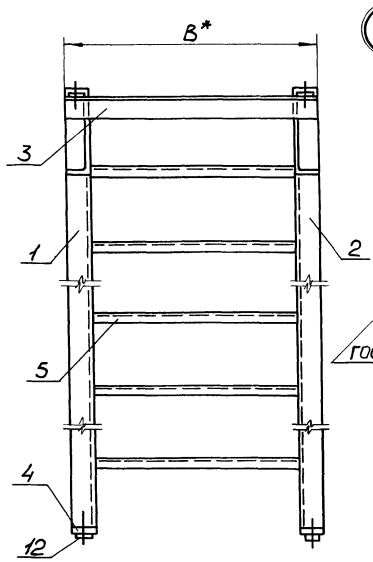

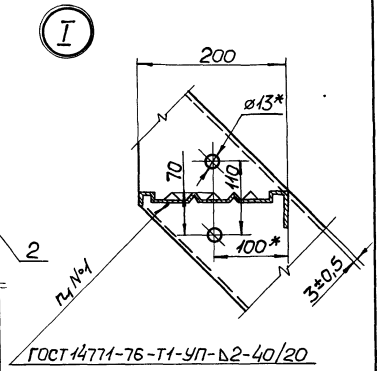

ГОСТ 14771-76-Т1-УП-Δ2-40/20

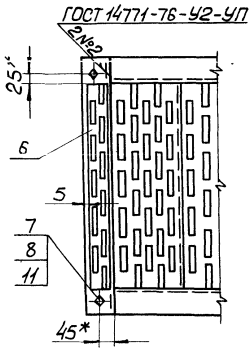

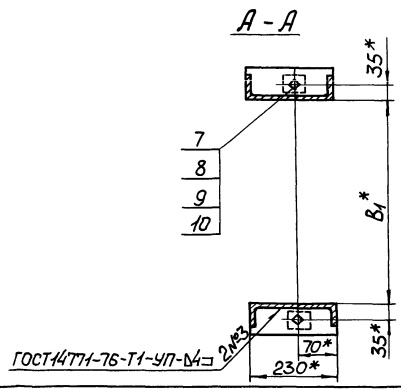

1.* Размеры для справок.

2. $\pm\frac{JT14}{2}$ — предельные отклонения по ГОСТ 25670-83.

3. Покрытие по ТУ 36.25.12-27-89.

4. Маркировать по табл. исполнения. Шрифт и способ нанесения по ТУ 36.25.12-27-89.

Нач.отд.	Седакин		
Н.контр.	Кучевол		
Гл.констр.	Кучевол		
Гл.инж.пр.	Богомаз		
Рук.гр	Савельев		
Проверил	Савельев		
Исполнил	Кожшина		

1.450.3-6.3 1.1.0.1.0 СБ

Лестница ЛГФ45

Сборочный чертеж

Стадия	Масса	Масштаб
Р	См. табл.	—
Лист 1	Листов 2	

Укрниипроектстальконструкция

Обозначение	Марка	Обозначение	Марка	Размеры в мм					n	n_1	Масса, кг
				H*	H_1	B*	B_1*	L*			
1.450.3-6.3 1.1.0.1.0	ЛГФ45-18.7	1.450.3-6.3 1.1.0.1.0-10	ЛГФ45-18.7с	1800	1400	728	600	2594	7	8	98,80
-01	ЛГФ45-18.9	-11	ЛГФ45-18.9с			928	800				108,63
-02	ЛГФ45-24.7	-12	ЛГФ45-24.7с	2400	2000	728	600	3436	10	11	132,48
-03	ЛГФ45-24.9	-13	ЛГФ45-24.9с			928	800				145,46
-04	ЛГФ45-30.7	-14	ЛГФ45-30.7с	3000	2600	728	600	4284	13	14	166,15
-05	ЛГФ45-30.9	-15	ЛГФ45-30.9с			928	800				182,31
-06	ЛГФ45-36.7	-16	ЛГФ45-36.7с	3600	3200	728	600	5134	16	17	199,84
-07	ЛГФ45-36.9	-17	ЛГФ45-36.9с			928	800				219,18
-08	ЛГФ45-42.7	-18	ЛГФ45-42.7с	4200	3800	728	600	5982	19	20	233,49
-09	ЛГФ45-42.9	-19	ЛГФ45-42.9с			928	800				255,61

Инв.№ подл. | Подпись и дата | Взам.инв.№

Рис. 1

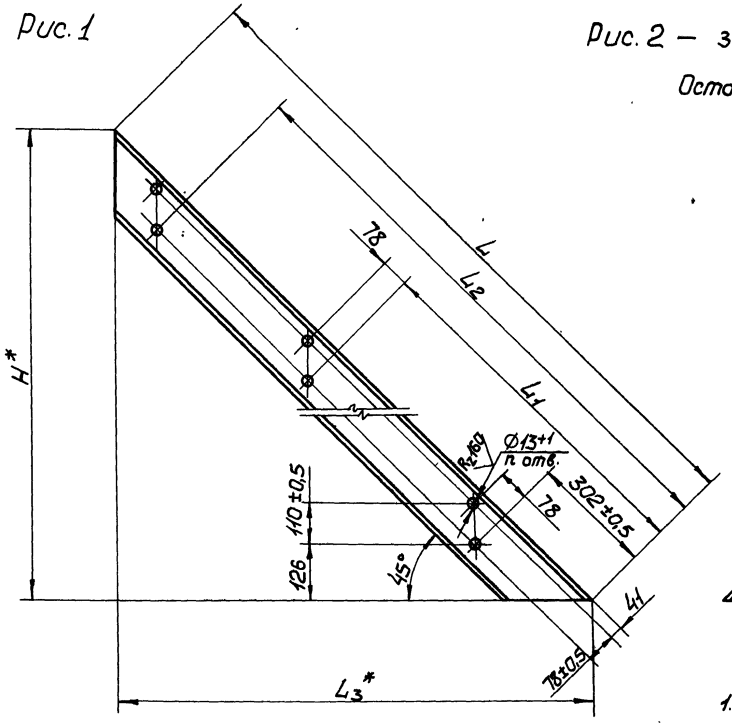

Рис. 2 — зеркальное отражение

Остальное — см. рис. 1

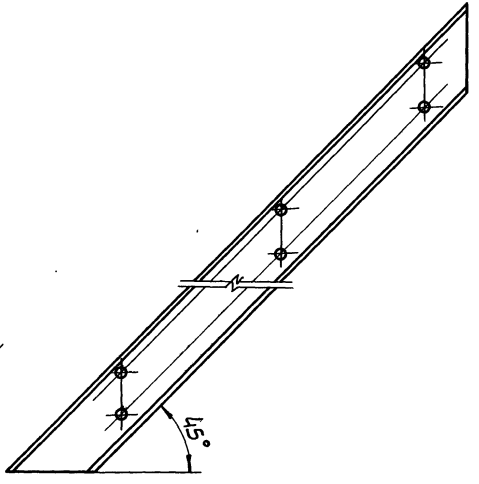

1.* Размеры для справок.

2. $\pm\frac{JT14}{2}$ — предельные отклонения по ГОСТ 25670-83.

		1.450.3-6.3 1.1.0.1.1	
Нач.отд.	Седякин	Косоур	Стадия: Р; Масса: См. табл.; Масштаб: 1:10
Н.контр.	Куцевол		
Гл.констр.	Куцевол		Лист 1 Листов 2
Гл.инж.пр.	Богомаз		
Рук.гр.	Савельев		Укрниипроектстальконструкция
Проверил	Савельев		
Исполнил	Скакшина		

Инв.№ подл. | Подпись и дата | Взам.инв.№

Обозначение	Рис.	Размеры в мм					n	Материал	Масса, кг
		H*	L	L1	L2	L3*			
1.450.3-6.3 1.1.0.1.1		1796	2540-3	—	2283	1796	4		33,77
-01		2396	3388-3	1716	3130	2396			45,81
-02	1	2996	4237-3	2141	3979	2996	6		57,86
-03		3596	5086-3	2565	4828	3596			69,92
-04		4196	5934-3	2989	5676	4196		Швеллер 16 ГОСТ 8240-72	81,96
-05		1796	2540-3	—	2183	1796	4	Вст3кп2 ГОСТ 535-88	33,77
-06		2396	3388-3	1716	3130	2396			45,81
-07	2	2996	4237-3	2141	3979	2996	6		57,86
-08		3596	5086-3	2565	4828	3596			69,92
-09		4196	5934-3	2989	5676	4196			81,96
-10		1796	2540-3	—	2183	1796	4		33,77
-11		2396	3388-3	1716	3130	2396			45,81
-12	1	2996	4237-3	2141	3979	2996	6		57,86
-13		3596	5086-3	2565	4828	3596			69,92
-14		4196	5934-3	2989	5676	4196		Швеллер 16 ГОСТ 8240-72	81,96
-15		1796	2540-3	—	2183	1796	4	Вст3сп5 ГОСТ 535-88	33,77
-16		2396	3388-3	1716	3130	2396			45,81
-17	2	2996	4237-3	2141	3979	2996	6		57,86
-18		3596	5086-3	2565	4828	3596			69,92
-19		4196	5934-3	2989	5676	4196			81,96

Инв.№ подл. | Подпись и дата | Взам.инв.№

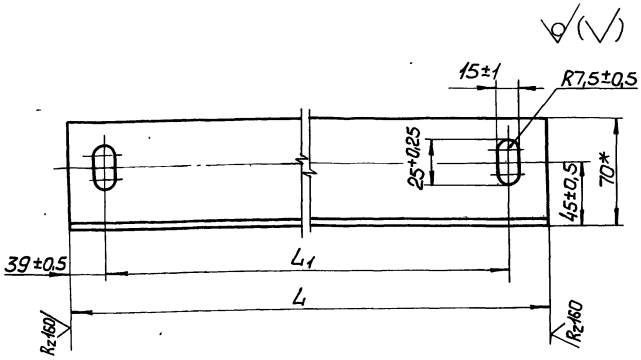

Обозначение	L, мм	L1, мм	Материал	Масса, кг
1.450.3-6.3 1.1.0.1.2	728-2,0	650±1,0	Уголок 70×70×5 ГОСТ 8509-86	3,89
-01	928-2,0	850±1,0	Вст3кп2 ГОСТ 535-88	4,97
-02	728-2,0	650±1,0	Уголок 70×70×5 ГОСТ 8509-86	3,89
-03	928-2,0	850±1,0	Вст3сп5 ГОСТ 535-88	4,97

*Размер для справок

			1.450.3-6.3 1.1.0.1.2			
Нач.отд.	Седякин		Уголок опорный	Стадия	Масса	Масштаб
Н.контр.	Куцевол			Р	См. табл.	—
Гл.констр	Куцевол			Лист	Листов 1	
Гл.инж.пр.	Богомаз					
Рук.груп.	Савельев			Укрниипроектсталь конструкция		
Проверил	Богомаз					
Исполнил	Скокшина					

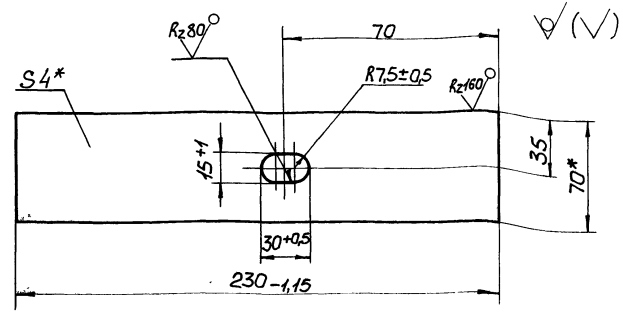

Обозначение	Материал
1.450.3-6.3 1.1.0.1.3	Лист Б-ПН-4 ГОСТ 19903-74* / Вст3кп2 ГОСТ 14637-79
-01	Лист Б-ПН-4 ГОСТ 19903-74* / Вст3сп5 ГОСТ 14637-79

*Размер для справок

Взам.инв.№ | Подпись и дата | Инв.№ подл.

			1.450.3-6.3 1.1.0.1.3			
Нач.отд.	Седякин		Планка опорная	Стадия	Масса	Масштаб
Н.контр.	Куцевол			Р	0,49	—
Гл.констр	Куцевол			Лист	Листов 1	
Гл.инж.пр.	Богомаз					
Рук.груп.	Савельев			Укрниипроектсталь конструкция		
Проверил	Богомаз					
Исполнил	Скокшина					

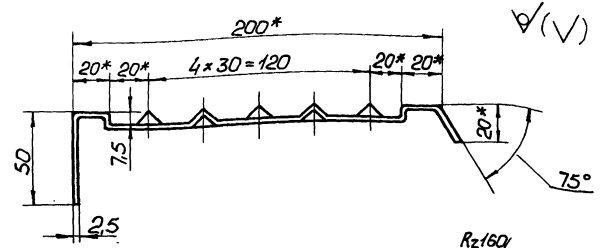

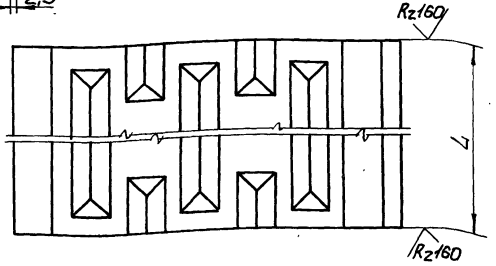

Обозначение	L, мм	Материал	Масса, кг
1.450.3-6.3 1.1.0.1.4	600-1,5	Профиль ГС-280 ТУ14-2-815-88	3,19
-01	800-1,5	Вст3кп2 ГОСТ 16523-70*	4,25
-02	600-1,5	Профиль ГС-280 ТУ14-2-815-88	3,19
-03	800-1,5	Вст3сп5 ГОСТ 16523-70*	4,25

*Размеры для справок

Нач.отд.	Седякин		
Н.контр.	Куцевол		
Гл.констр.	Куцевол		
Гл.инж.пр.	Богомаз		
Рук.груп.	Совельев		
Проверил	Совельев		
Исполнил	Скокшина		

1.450.3-6.3 1.1.0.1.4

Ступень

Стадия	Масса	Масштаб
Р	См. табл.	1:2
Лист	Листов 1	

Укрниипроектстальконструкция

Инв.№ подл. | Подпись и дата | Взам.инв.№

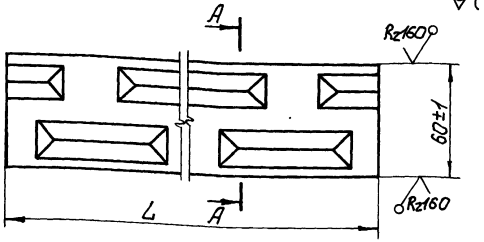

А – А повернуто

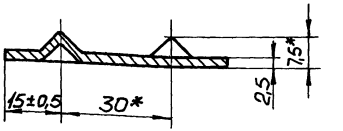

Обозначение	L, мм	Материал	Масса, кг
1.450.3-6.3 1.1.0.1.5	600-1,5	Профиль ГЛ3-151 ТУ14-2-814-88 Вст3кп2 ГОСТ 16523-70*	0,73
-01	800-1,5	Профиль ГЛ3-150 ТУ14-2-814-88 Вст3кп2 ГОСТ 16523-70*	0,97
-02	600-1,5	Профиль ГЛ3-151 ТУ14-2-814-88 Вст3сп5 ГОСТ 16523-70*	0,73
-03	800-1,5	Профиль ГЛ3-151 ТУ14-2-814-88 Вст3сп5 ГОСТ 16523-70*	0,97

*Размеры для справок

Нач.отд.	Седякин		
Н.контр.	Куцевол		
Гл.констр.	Куцевол		
Гл.инж.пр.	Богомаз		
Рук.груп.	Совельев		
Проверил	Совельев		
Исполнил	Скокшина		

1.450.3-6.3 1.1.0.1.5

Накладка

Стадия	Масса	Масштаб
Р	См. табл.	–
Лист	Листов 1	

Укрниипроектстальконструкция

Инв.№ подл. | Подпись и дата | Взам.инв.№

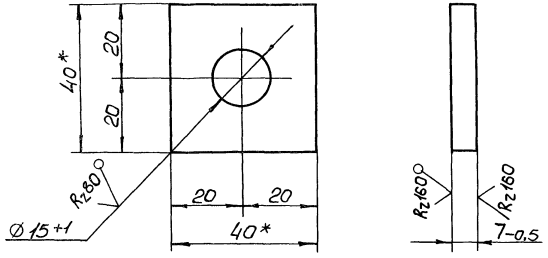

Обозначение	Материал
1.450.3-6.3 1.1.0.1.6	Квадрат $\frac{Б40\ ГОСТ\ 2591-71}{4\text{-}IV\ Ст3кп2\ ГОСТ\ 535-88}$
-01	Квадрат $\frac{Б40\ ГОСТ\ 2591-71}{4\text{-}IV\ Ст3сп5\ ГОСТ\ 535-88}$

1. * Размеры для справок.
2. $\pm\frac{JT14}{2}$ — предельные отклонения по ГОСТ 25670-83.
3. Покрытие по ТУ 36.25.12-27-89.
4. Маркировать „П". Шрифт и способ нанесения по ТУ 36.25.12-27-89.

Нач.отд	Седякин		
Н.контр.	Куцевол		
Гл.констр	Куцевол		
Гл.инж.пр	Богомаз		
Рук.гр.	Савельев		
Проверил	Савельев		
Исполнил	Скокшина		

1.450.3-6.3 1.1.0.1.6

Подкладка П

Стадия	Масса	Масштаб
Р	0,09	1:1
Лист	Листов 1	

Укрниипроектстальконструкция

Инв. № подл.	Подпись и дата	Взам. инв. №

Формат	Зона	Поз.	Обозначение	Наименование	Кол. на исполн. 1.450.3-6.3 1.1.0.2.0										Примечание
					–	01	02	03	04	05	06	07	08	09	
				Документация											
А3			1.450.3-6.3 1.1.0.2.0 СБ	Сборочный чертеж	X	X	X	X	X	X	X	X	X	X	
				Детали											
А3		1	1.450.3-6.3 1.1.0.1.1	Косоур	1	1									
			-01	Косоур			1	1							
			-02	Косоур					1	1					
			-03	Косоур							1	1			
				Стадия											
				Шифр	ЛГВ45-18.7	ЛГВ45-18.9	ЛГВ45-24.7	ЛГВ45-24.9	ЛГВ45-30.7	ЛГВ45-30.9	ЛГВ45-36.7	ЛГВ45-36.9	ЛГВ45-42.7	ЛГВ45-42.9	

Нач. отд.	Седякин	
Н.контр.	Куцевол	
Гл.констр.	Куцевол	
Гл.инж.пр.	Богомаз	
Рук.гр.	Савельев	
Проверил	Савельев	
Исполнил	Скокшина	

1.450.3-6.3 1.1.0.2.0

Лестница ЛГВ45

Стадия	Лист	Листов
Р	1	6

Укрниипроектсталь-конструкция

Инв. № подл.	Подпись и дата	Взам. инв. №

Формат	Зона	Поз.	Обозначение	Наименование	Кол. на исполн. 1.450.3-6.3 1.1.0.2.0										Примечание
					–	01	02	03	04	05	06	07	08	09	
А3		1	1.450.3-6.3 1.1.0.1.1 -04	Косоур									1	1	
		2	-05	Косоур	1	1									
			-06	Косоур			1	1							
			-07	Косоур					1	1					
			-08	Косоур							1	1			
			-09	Косоур									1	1	
А4		3	1.450.3-6.3 1.1.0.1.2	Уголок опорный	1		1		1		1		1		
			-01	Уголок опорный		1		1		1		1		1	
А4		4	1.450.3-6.3 1.1.0.1.3	Планка опорная	2	2	2	2	2	2	2	2	2	2	
А4		5	1.450.3-6.3 1.1.0.2.1	Ступень	8		11		14		17		20		
			-01	Ступень		8		11		14		17		20	
А4		6	1.450.3-6.3 1.1.0.2.2	Накладка	1		1		1		1		1		
			-01	Накладка		1		1		1		1		1	
А4		12	1.450.3-6.3 1.1.0.1.6	Подкладка П	4	4	4	4	4	4	4	4	4	4	
				Стадия											
				Шифр	ЛГВ45-18.7	ЛГВ45-18.9	ЛГВ45-24.7	ЛГВ45-24.9	ЛГВ45-30.7	ЛГВ45-30.9	ЛГВ45-36.7	ЛГВ45-36.9	ЛГВ45-42.7	ЛГВ45-42.9	

1.450.3-6.3 1.1.0.2.0

Лист 2

23846-04 36

Формат	Зона	Поз.	Обозначение	Наименование	Кол. на испол. 1.450.3-6.3 1.1.0.2.0 –	01	02	03	04	05	06	07	08	09	Примечание
				Стандартные изделия											
		7		Болт М12-6g×30.58.019 ГОСТ 7798-70*	4	4	4	4	4	4	4	4	4	4	
		8		Гайка М12-7Н.5.019 ГОСТ 5915-70*	4	4	4	4	4	4	4	4	4	4	
		9		Шайба 12.65Г.019 ГОСТ 6402-70*	2	2	2	2	2	2	2	2	2	2	
		10		Шайба 12.01.019 ГОСТ 11371-78*	2	2	2	2	2	2	2	2	2	2	
		11		Шайба 12.01.019 ГОСТ 10906-78*	2	2	2	2	2	2	2	2	2	2	

Стадия

Шифр: ЛТ845-18.7 | ЛТ845-18.9 | ЛТ845-24.7 | ЛТ845-24.9 | ЛТ845-30.7 | ЛТ845-30.9 | ЛТ845-36.7 | ЛТ845-36.9 | ЛТ845-42.7 | ЛТ845-42.9

1.450.3-6.3 1.1.0.2.0

Лист 3

Инв. № подл. | Подпись и дата | Взам. инв. №

Формат	Зона	Поз.	Обозначение	Наименование	Кол. на испол. 1.450.3-6.3 1.1.0.2.0 10	11	12	13	14	15	16	17	18	19	Примечание
				Документация											
А3			1.450.3-6.3 1.1.0.2.0 СБ	Сборочный чертеж											
				Детали											
А3		1	1.450.3-6.3 1.1.0.1.1 -10	Косоур	1	1									
			-11	Косоур			1	1							
			-12	Косоур					1	1					
			-13	Косоур							1	1			
			-14	Косоур									1	1	
		2	-15	Косоур	1	1									
			-16	Косоур			1	1							
			-17	Косоур					1	1					

Стадия

Шифр: ЛТ845-18.7С | ЛТ845-18.9С | ЛТ845-24.7С | ЛТ845-24.9С | ЛТ845-30.7С | ЛТ845-30.9С | ЛТ845-36.7С | ЛТ845-36.9С | ЛТ845-42.7С | ЛТ845-42.9С

1.450.3-6.3 1.1.0.2.0

Лист 4

23845-04 37

Инв.№ подл. | Подпись и дата | Взам.инв.№

Формат	Зона	Поз.	Обозначение	Наименование	Кол.на исполн. 1.450.3-6.3 1.1.0.2.0 10	11	12	13	14	15	16	17	18	19	Примечание
А3		2	1.450.3-6.3 1.1.0.1.1 -18	Косоур							1	1			
			-19	Косоур									1	1	
А4		3	1.450.3-6.3 1.1.0.1.2 -02	Уголок опорный	1		1		1		1		1		
			-03	Уголок опорный		1		1		1		1		1	
А4		4	1.450.3-6.3 1.1.0.1.3 -01	Планка опорная	2	2	2	2	2	2	2	2	2	2	
А4		5	1.450.3-6.3 1.1.0.2.1 -02	Ступень	8		11		14		17		20		
			-03	Ступень		8		11		14		17		20	
А4		6	1.450.3-6.3 1.1.0.2.2 -02	Накладка	1		1		1		1		1		
			-03	Накладка		1		1		1		1		1	
А4		12	1.450.3-6.3 1.1.0.1.6 -01	Подкладка П	4	4	4	4	4	4	4	4	4	4	

Стадия	Шифр	ПТВ45-18.7С	ПТВ45-18.9С	ПТВ45-24.7С	ПТВ45-24.9С	ПТВ45-30.7С	ПТВ45-30.9С	ПТВ45-36.7С	ПТВ45-36.9С	ПТВ45-42.7С	ПТВ45-42.9С

1.450.3-6.3 1.1.0.2.0 | Лист 5

Инв.№ подл. | Подпись и дата | Взам.инв.№

Формат	Зона	Поз.	Обозначение	Наименование	Кол.на исполн. 1.450.3-6.3 1.1.0.2.0 10	11	12	13	14	15	16	17	18	19	Примечание
				Стандартные изделия											
		7		Болт М12-6g×30.58.019											
				ГОСТ 7798-70*	4	4	4	4	4	4	4	4	4	4	
		8		Гайка М12-7Н.5.019											
				ГОСТ 5915-70*	4	4	4	4	4	4	4	4	4	4	
		9		Шайба 12.65Г.019											
				ГОСТ 6402-70*	2	2	2	2	2	2	2	2	2	2	
		10		Шайба 12.01.019											
				ГОСТ 11371-78*	2	2	2	2	2	2	2	2	2	2	
		11		Шайба 12.01.019											
				ГОСТ 10906-78*	2	2	2	2	2	2	2	2	2	2	

Стадия	Шифр	ПТВ45-18.7С	ПТВ45-18.9С	ПТВ45-24.7С	ПТВ45-24.9С	ПТВ45-30.7С	ПТВ45-30.9С	ПТВ45-36.7С	ПТВ45-36.9С	ПТВ45-42.7С	ПТВ45-42.9С

1.450.3-6.3 1.1.0.2.0 | Лист 6

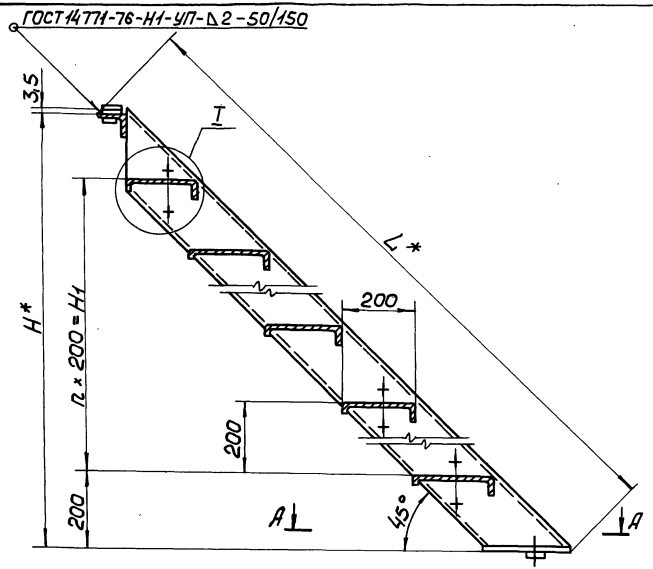

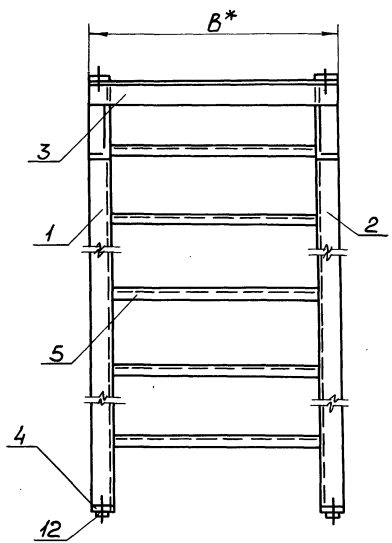

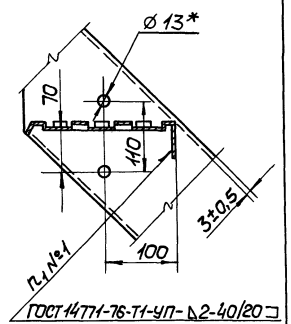

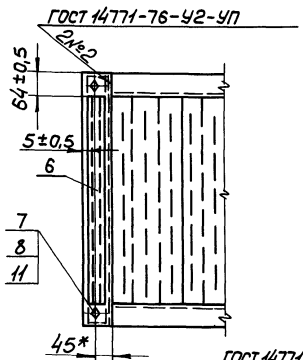

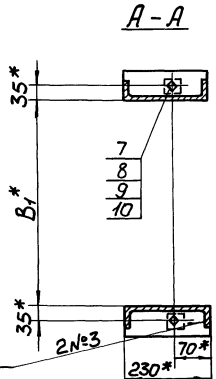

1.* Размеры для справок.

2. $\pm\frac{IT14}{2}$ — предельные отклонения по ГОСТ 25670-83.

3. Покрытие по ТУ 36.25.12-27-89.

4. Маркировать по табл. исполнения. Шрифт и способ нанесения по ТУ 36.25.12-27-89.

Нач.отд.	Седякин		
Н.контр.	Куцевол		
Гл.констр.	Куцевол		
Гл.инж.пр.	Богомаз		
Рук.гр.	Савельев		
Проверил	Савельев		
Исполнил	Скокшина		

1.450.3-6.3 1.1.0.2.0 СБ

Лестница ЛГВ45

Сборочный чертеж

Стадия	Масса	Масштаб
Р	См. табл.	—
Лист 1	Листов 2	

Укрниипроектстальконструкция

Инв.№ подл. | Подпись и дата | Взам.инв.№

Обозначение	Марка	Обозначение	Марка	Размеры в мм					n	n_1	Масса, кг
				H^*	H_1	B^*	B_1^*	L^*			
1.450.3-6.3 1.1.0.2.0	ЛГВ45-18.7	1.450.3-6.3 1.1.0.2.0 -10	ЛГВ45-18.7с	1800	1400	728	600	2594	7	8	98,80
-01	ЛГВ45-18.9	-11	ЛГВ45-18.9с			928	800				108,63
-02	ЛГВ45-24.7	-12	ЛГВ45-24.7с	2400	2000	728	600	3436	10	11	132,48
-03	ЛГВ45-24.9	-13	ЛГВ45-24.9с			928	800				145,46
-04	ЛГВ45-30.7	-14	ЛГВ45-30.7с	3000	2600	728	600	4284	13	14	166,15
-05	ЛГВ45-30.9	-15	ЛГВ45-30.9с			928	800				182,31
-06	ЛГВ45-36.7	-16	ЛГВ45-36.7с	3600	3200	728	600	5134	16	17	199,84
-07	ЛГВ45-36.9	-17	ЛГВ45-36.9с			928	800				219,18
-08	ЛГВ45-42.7	-18	ЛГВ45-42.7с	4200	3800	728	600	5982	19	20	233,49
-09	ЛГВ45-42.9	-19	ЛГВ45-42.9с			928	800				255,61

инв.№ подл. | подпись и дата | взам. инв.№

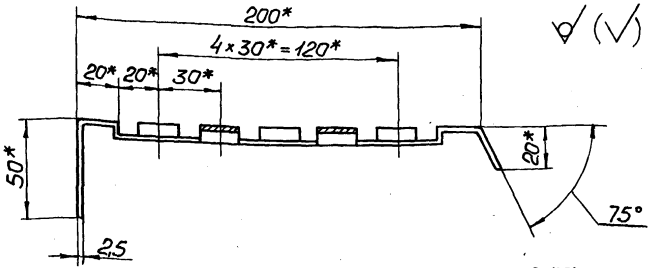

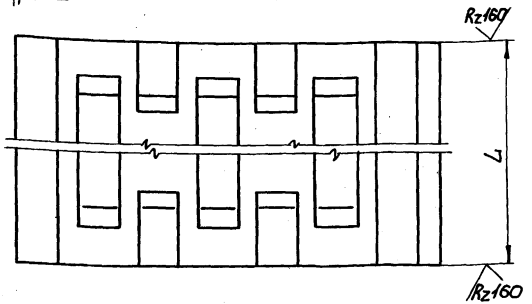

Обозначение	L, мм	Материал	Масса, кг
1.450.3-6.3 1.1.0.2.1	600-1,5	Профиль	3,19
-01	800-1,5	Вст3кп2 ГОСТ16523-70*	4,25
-02	600-1,5	Профиль	3,19
-03	800-1,5	Вст3сп5 ГОСТ16523-70*	4,25

*Размеры для справок

Нач.отд.	Седякин		
Н.контр.	Куцевол		
Гл.констр.	Куцевол		
Гл.инж.пр.	Богомаз		
Рук.груп.	Савельев		
Проверил	Савельев		
Исполнил	Скокшина		

1.450.3-6.3 1.1.0.2.1

Ступень

Стадия	Масса	Масштаб
Р	См. табл.	1:2
Лист	Листов 1	

Укрниипроектсталь конструкция

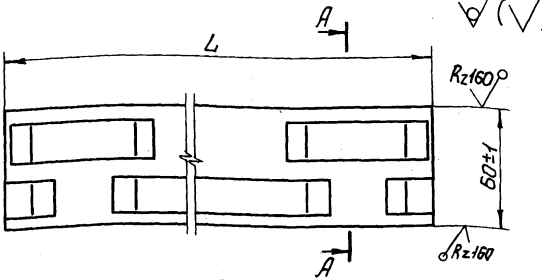

А – А (повернуто)

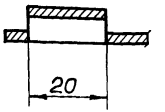

Обозначение	L, мм	Материал	Масса, кг
1.450.3-6.3 1.1.0.2.2	600-1,5	Профиль Вст3кп2 ГОСТ16523-70*	0,73
-01	800-1,5	Профиль Вст3кп2 ГОСТ1623-70*	0,97
-02	600-1,5	Профиль Вст3сп5 ГОСТ16523-70*	0,73
-03	800-1,5	Профиль Вст3сп5 ГОСТ16523-70*	0,97

*Размеры для справок

Нач.отд.	Седякин		
Н.контр.	Куцевол		
Гл.констр.	Куцевол		
Гл.инж.пр.	Богомаз		
Рук.груп.	Савельев		
Проверил	Савельев		
Исполнил	Скокшина		

1.450.3-6.3 1.1.0.2.2

Накладка

Стадия	Масса	Масштаб
Р	См. табл.	—
Лист	Листов 1	

Укрниипроектсталь конструкция

Инв.№ подл. | Подпись и дата | Взам.инв.№

Инв.№ подл.	Подпись и дата	Взам.инв.№

Формат	Зона	Поз	Обозначение	Наименование	Кол. на испол. 1.450.3-6.3 1.1.0.3.0 –	01	02	03	04	05	06	07	08	09	Примечание
				Документация											
А3			1.450.3-6.3 1.1.0.3.0 СБ	Сборочный чертеж											
				Детали											
А3		1	1.450.3-6.3 1.1.0.3.1	Косоур	1	1									
			-01	Косоур			1	1							
			-02	Косоур					1	1					
			-03	Косоур							1	1			
				Стадия											
				Шифр	ЛГШ45-18.7	ЛГШ45-18.9	ЛГШ45-24.7	ЛГШ45-24.9	ЛГШ45-30.7	ЛГШ45-30.9	ЛГШ45-36.7	ЛГШ45-36.9	ЛГШ45-42.7	ЛГШ45-42.9	

Нач.отд.	Седякин	
Н.контр.	Куцевол	
Гл.констр.	Куцевол	
Гл.инж.пр.	Богомаз	
Рук.гр.	Савельев	
Проверил	Богомаз	
Исполнил	Скакунко	

1.450.3-6.3 1.1.0.3.0

Лестница ЛГШ45

Стадия	Лист	Листов
Р	1	6

Укрниипроектстальконструкция

Инв.№ подл.	Подпись и дата	Взам.инв.№

Формат	Зона	Поз.	Обозначение	Наименование	Кол. на испол. 1.450.3-6.3 1.1.0.3.0 –	01	02	03	04	05	06	07	08	09	Примечание
А3		1	1.450.3-6.3 1.1.0.3.1 -04	Косоур									1	1	
		2	-05	Косоур	1	1									
			-06	Косоур			1	1							
			-07	Косоур					1	1					
			-08	Косоур							1	1			
			-09	Косоур									1	1	
А4		3	1.450.3-6.3 1.1.0.1.2	Уголок опорный	1		1		1		1		1		
			-01	Уголок опорный		1		1		1		1		1	
А4		4	1.450.3-6.3 1.1.0.1.3	Планка опорная	2	2	2	2	2	2	2	2	2	2	
А4		5	1.450.3-6.3 1.1.0.3.2	Ступень	8		11		14		17		20		
			-01	Ступень		8		11		14		17		20	
Б4		6		Накладка	1		1		1		1		1		
			Лист рамб.	О.-ПН-4											
			ВСт3кп2	ГОСТ 8568-77											
			1.450.3-6.3 1.1.0.3.3	60В$_7$ × 600В$_7$											
				Стадия											
				Шифр	ЛГШ45-18.7	ЛГШ45-18.9	ЛГШ45-24.7	ЛГШ45-24.9	ЛГШ45-30.7	ЛГШ45-30.9	ЛГШ45-36.7	ЛГШ45-36.9	ЛГШ45-42.7	ЛГШ45-42.9	

2.3846-04 Н2

1.450.3-6.3 1.1.0.3.0

Лист 2

Формат	Зона	Поз.	Обозначение	Наименование	Кол. на исполн. 1.450.3-6.3 1.1.0.3.0 —	01	02	03	04	05	06	07	08	09	Примечание
Б4			1.450.3-6.3 1.1.0.3.3 -01	$60B_7 \times 800B_7$		1		1		1		1		1	
				Стандартные изделия											
		7		Болт М12-6g×30.58.019											
				ГОСТ 7798-70*	36	36	48	48	60	60	72	72	84	84	
		8		Гайка М12-7Н.5.019											
				ГОСТ 5915-70*	36	36	48	48	60	60	72	72	84	84	
		9		Шайба 12.65Г.019											
				ГОСТ 6402-70*	34	34	46	46	58	58	70	70	82	82	
		10		Шайба 12.01.019											
				ГОСТ 11371-78*	34	34	46	46	58	58	70	70	82	82	
		11		Шайба 12.01.019											
				ГОСТ 10906-78*	2	2	2	2	2	2	2	2	2	2	
				Стадия											
				Шифр	ПТМ45-18.7	ПТМ45-18.9	ПТМ45-24.7	ПТМ45-24.9	ПТМ45-30.7	ПТМ45-30.9	ПТМ45-36.7	ПТМ45-36.9	ПТМ45-42.7	ПТМ45-42.9	

1.450.3-6.3 1.1.0.3.0 Лист 3

Инв.№ подл. | Подпись и дата | Взам.инв.№

Формат	Зона	Поз.	Обозначение	Наименование	Кол. на исполн. 1.450.3-6.3 1.1.0.3.0 10	11	12	13	14	15	16	17	18	19	Примечание
				Документация											
А3			1.450.3-6.3 1.1.0.3.0 СБ	Сборочный чертеж											
				Детали											
А3	1		1.450.3-6.3 1.1.0.3.1 -10	Косоур	1	1									
			-11	Косоур			1	1							
			-12	Косоур					1	1					
			-13	Косоур							1	1			
			-14	Косоур									1	1	
			-15	Косоур	1	1									
			-16	Косоур			1	1							
			-17	Косоур					1	1					
				Стадия											
				Шифр	ПТМ45-18.7С	ПТМ45-18.9С	ПТМ45-24.7С	ПТМ45-24.9С	ПТМ45-30.7С	ПТМ45-30.9С	ПТМ45-36.7С	ПТМ45-36.9С	ПТМ45-42.7С	ПТМ45-42.9С	

2318-04 ИЗ

1.450.3-6.3 1.1.0.3.0 Лист 4

Инв. № подл. | Подпись и дата | Взам. инв. №

Формат	Зона	Поз.	Обозначение	Наименование	Кол. на испол. 1.450.3-6.3 1.1.0.3.0 10	11	12	13	14	15	16	17	18	19	Примечание
А3		2	1.450.3-6.3 1.1.0.3.1 -18	Косоур							1	1			
			-19	Косоур									1	1	
А4		3	1.450.3-6.3 1.1.0.1.2 -02	Уголок опорный	1		1		1		1		1		
			-03	Уголок опорный		1		1		1		1		1	
А4		4	1.450.3-6.3 1.1.0.1.3 -01	Планка опорная	2	2	2	2	2	2	2	2	2	2	
А3		5	1.450.3-6.3 1.1.0.3.2 -02	Ступень	8		11		14		17		20		
			-03	Ступень		8		11		14		17		20	
		6		Накладка											
			Лист рамб.	О-ПН-4											
			Вст3сп5	ГОСТ 8568-77											
Б4			1.450.3-6.3 1.1.0.3.3 -02	$60B_7 \times 600B_7$	1		1		1		1		1		
Б4			1.450.3-6.3 1.1.0.3.3 -03	$60B_7 \times 800B_7$		1		1		1		1		1	

Стадия | Шифр: ЛГ0145-1.87Г | ЛГ0145-1.89Г | ЛГ0145-2.17Г | ЛГ0145-2.19Г | ЛГ0145-3.07Г | ЛГ0145-3.09Г | ЛГ0145-3.17Г | ЛГ0145-3.19Г | ЛГ0145-4.17Г | ЛГ0145-4.19Г

1.450.3-6.3 1.1.0.3.0 | Лист 5

Инв. № подл. | Подпись и дата | Взам. инв. №

Формат	Зона	Поз.	Обозначение	Наименование	Кол. на испол. 1.450.3-6.3 1.1.0.3.0 10	11	12	13	14	15	16	17	18	19	Примечание
				Стандартные изделия											
		7		Болт М12-6g×30.58.019 ГОСТ 7798-70*	36	36	48	48	60	60	72	72	84	84	
		8		Гайка М12-7Н.5.019 ГОСТ 5915-70*	36	36	48	48	60	60	72	72	84	84	
		9		Шайба 12.65Г.019 ГОСТ 6402-70*	34	34	46	46	58	58	70	70	82	82	
		10		Шайба 12.01.019 ГОСТ 11371-78*	34	34	46	46	58	58	70	70	82	82	
		11		Шайба 12.01.019 ГОСТ 10906-78*	2	2	2	2	2	2	2	2	2	2	

Стадия | Шифр: ЛГ0145-1.87Г | ЛГ0145-1.89Г | ЛГ0145-2.17Г | ЛГ0145-2.19Г | ЛГ0145-3.07Г | ЛГ0145-3.09Г | ЛГ0145-3.17Г | ЛГ0145-3.19Г | ЛГ0145-4.17Г | ЛГ0145-4.19Г

1.450.3-6.3 1.1.0.3.0 | Лист 6

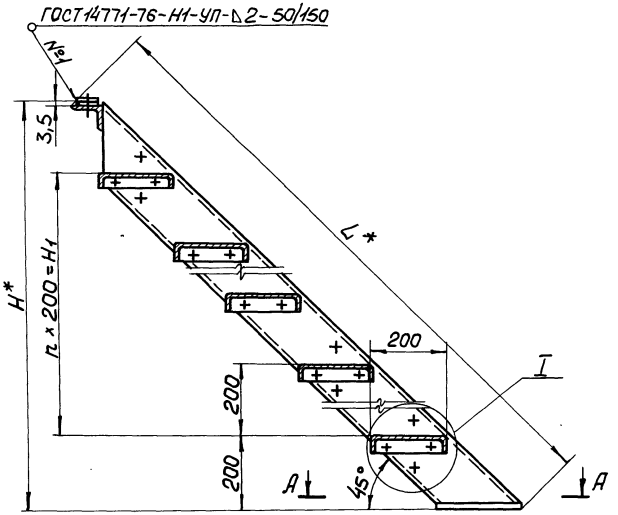

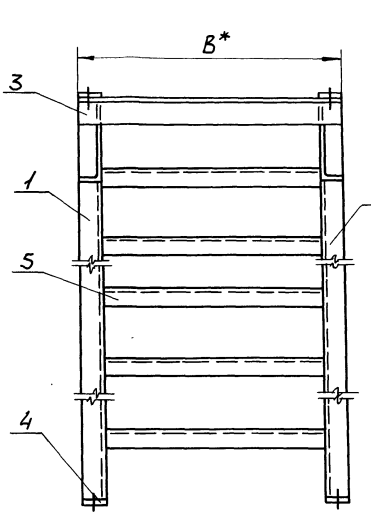

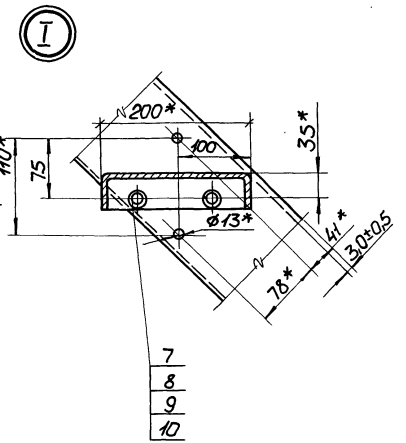

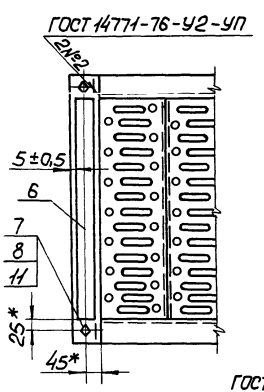

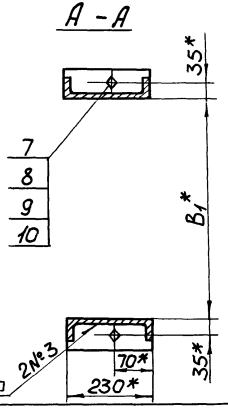

ГОСТ 14771-76-Т1-УП-Δ4 2№3

1. * Размеры для справок.
2. $\pm\frac{JT14}{2}$ — предельные отклонения по ГОСТ 25670-83.
3. Покрытие по ТУ 36.25.12-27-89.
4. Маркировать по табл. исполнения. Шрифт и способ нанесения по ТУ 36.25.12-27-89.

Нач.отд.	Седякин		
Н.контр.	Куцевол		
Гл.констр.	Куцевол		
Гл.инж.пр.	Богомаз		
Рук.гр.	Савельев		
Проверил	Богомаз		
Исполнил	Скокшина		

1.450.3-6.3 1.1.0.3.0СБ

Лестница ЛГШ45 Сборочный чертеж

Стадия	Масса	Масштаб
Р	См. табл.	—
Лист 1	Листов 2	

Укрниипроектстальконструкция

Обозначение	Марка	Обозначение	Марка	Размеры в мм					n	n_1	Масса, кг
				H*	H_1	B*	B_1*	L*			
1.450.3-6.3 1.1.0.3.0	ЛГШ45-18.7	1.450.3-6.3 1.1.0.3.0 -10	ЛГШ45-18.7с	1800	1400	728	600	2588	7	—	96,62
-01	ЛГШ45-18.9	-11	ЛГШ45-18.9с			928	800				103,12
-02	ЛГШ45-24.7	-12	ЛГШ45-24.7с	2400	2000	728	600	3436	10	—	129,18
-03	ЛГШ45-24.9	-13	ЛГШ45-24.9с			928	800				138,35
-04	ЛГШ45-30.7	-14	ЛГШ45-30.7с	3000	2600	728	600	4284	13	—	160,87
-05	ЛГШ45-30.9	-15	ЛГШ45-30.9с			928	800				173,83
-06	ЛГШ45-36.7	-16	ЛГШ45-36.7с	3600	3200	728	600	5134	16	—	193,49
-07	ЛГШ45-36.9	-17	ЛГШ45-36.9с			928	800				208,70
-08	ЛГШ45-42.7	-18	ЛГШ45-42.7с	4200	3800	728	600	5982	19	—	227,08
-09	ЛГШ45-42.9	-19	ЛГШ45-42.9с			928	800				243,56

Инв.№ подл. | Подпись и дата | Взам.инв.№

Рис. 1

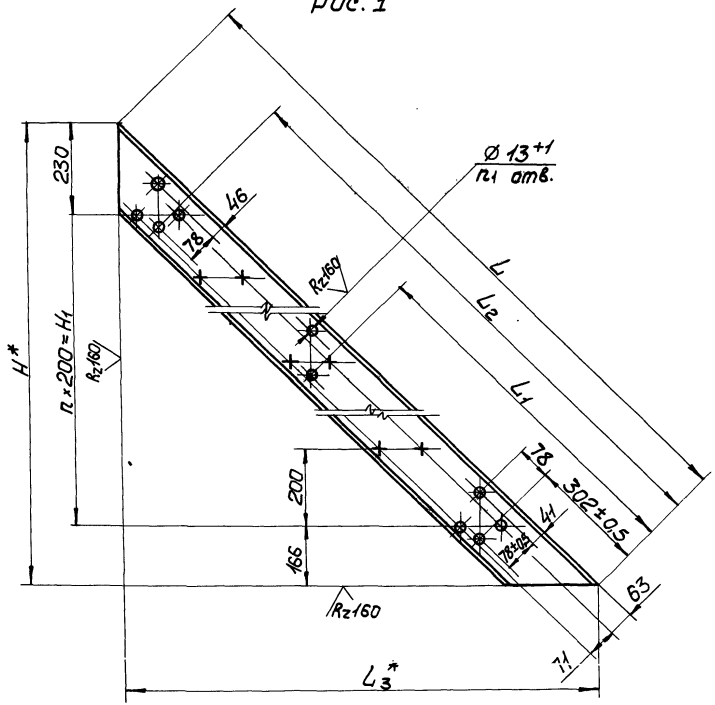

Рис. 2 – зеркальное отражение

Остальное – см. рис. 1

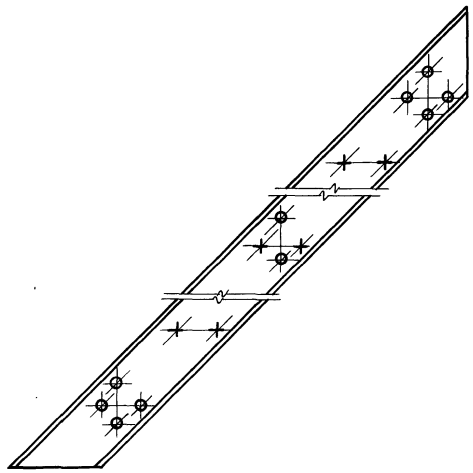

1. *Размеры для справок.
2. $\pm\frac{JT14}{2}$ – предельные отклонения по ГОСТ 25670-83.

				1.450.3-6.3 1.1.0.3.1			
				Косоур	Стадия	Масса	Масштаб
					Р	См табл.	1:10
					Лист 1	Листов 2	
Нач. отд.	Седякин			Укрниипроектстальконструкция			
Н. контр.	Куцевол						
Гл. констр.	Куцевол						
Гл. инж. пр.	Богомаз						
Рук. гр.	Савельев						
Проверил	Богомаз						
Исполнил	Скокшина						

Обозначение	Рис.	Размеры в мм						n	n_1	Материал	Масса, кг
		H*	H_1	L	L_1	L_2	L_3*				
1.450.3-6.3 1.1.0.3.1		1796	1400	2540-3	—	2282	1796	7	20		33,69
— 01		2396	2000	3388-3	1716	3130	2396	10	28		45,68
— 02	1	2996	2600	4237-3	2141	3979	2996	13	34		57,72
— 03		3596	3200	5086-3	2565	4828	3596	16	40		69,74
— 04		4196	3800	5934-3	2989	5676	4196	19	46	Швеллер 16 ГОСТ 8240-72	81,75
— 05		1796	1400	2540-3	—	2183	1796	7	20	Вст3кп2 ГОСТ 535-88	33,69
— 06		2396	2000	3388-3	1716	3130	2396	10	28		45,68
— 07	2	2996	2600	4237-3	2141	3979	2996	13	34		57,72
— 08		3596	3200	5086-3	2565	4828	3596	16	40		69,74
— 09		4196	3800	5934-3	2989	5676	4196	19	46		81,75
— 10		1796	1400	2540-3	—	2183	1796	7	20		33,69
— 11		2396	2000	3388-3	1716	3130	2396	10	28		45,68
— 12	1	2996	2600	4237-3	2141	3979	2996	13	34		57,72
— 13		3596	3200	5086-3	2565	4828	3596	16	40	Швеллер 16 ГОСТ 8240-72	69,74
— 14		4196	3800	5934-3	2989	5676	4196	19	46	Вст3сп5 ГОСТ 535-88	81,75
— 15		1796	1400	2540-3	—	2183	1796	7	20		33,69
— 16		2396	2000	3388-3	1716	3130	2396	10	28		45,68
— 17	2	2996	2600	4237-3	2141	3979	2996	13	34		57,72
— 18		3596	3200	5086-3	2565	4828	3596	16	40		69,74
— 19		4196	3800	5934-3	2989	5676	4196	19	46		81,75

Инв.№ подл. | Подпись и дата | Взам.инв.№

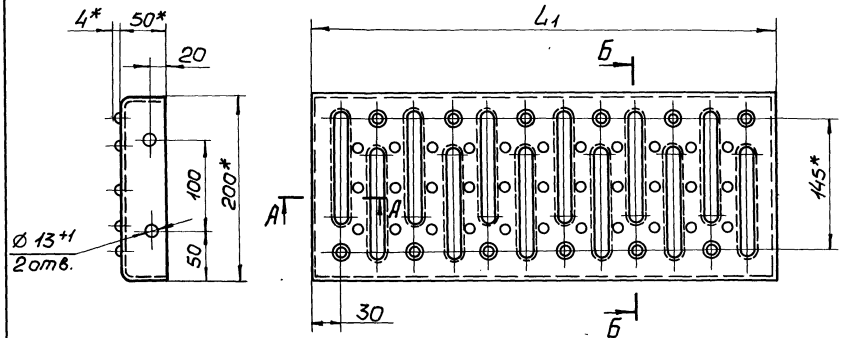

А – А

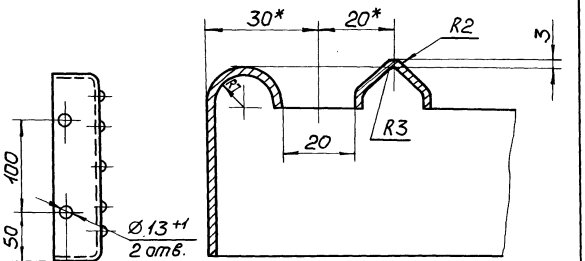

Б – Б повернуто

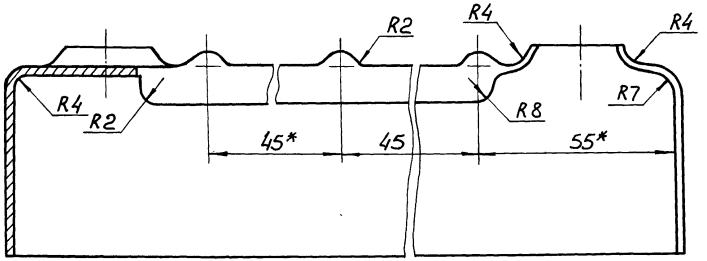

1. * Размеры для справок.
2. $\pm \frac{JT14}{2}$ — предельные отклонения по ГОСТ 25670-83.

				1.450.3-6.3 1.1.0.3.2		
				Ступень	Стадия: Р	Масса: См. табл.	Масштаб: —
Нач.отд.	Седакин				Лист 1	Листов 2	
Н.контр.	Куцевол				Укрниипроектстальконструкция		
Гл.констр.	Куцевол						
Гл.инж.пр.	Богомаз						
Рук.гр.	Савельев						
Проверил	Богомаз						
Исполнил	Скокшина						

Развертка

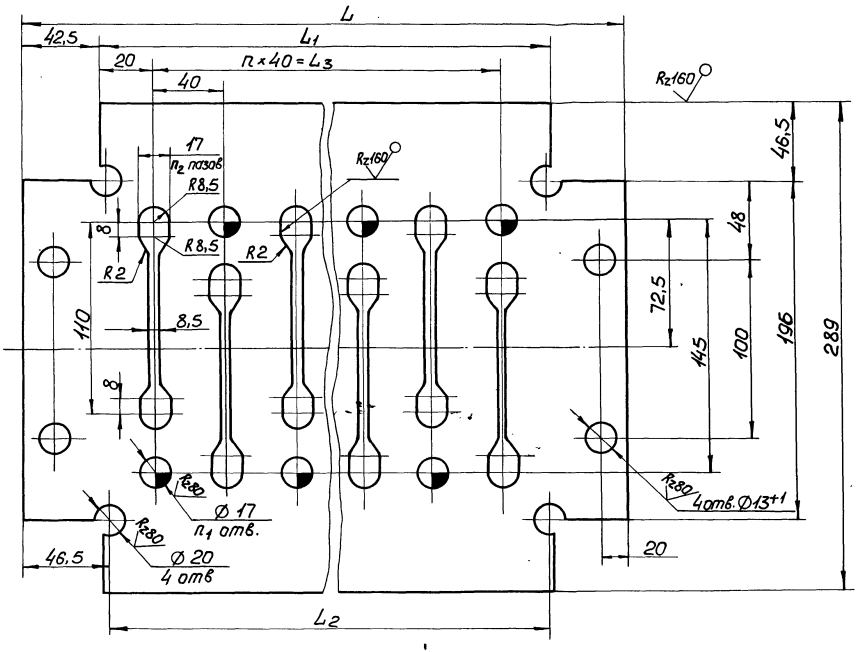

Размеры в мм

Обозначение	L	L1	L2	L3	n	n1	n2	Материал	Масса, кг
1.450.3-6.3 1.1.0.3.2	685	600	592	560	14	15	15	Лист Б-ПН-2 ГОСТ19903-74* Вст3кп2 ГОСТ16523-70*	2,59
-01	885	800	792	760	19	20	20		3,34
-02	685	600	592	560	14	15	15	Лист Б-ПН-2 ГОСТ19903-74* Вст3сп5 ГОСТ16523-70*	2,59
-03	885	800	792	760	19	20	20		3,34

Инв.№ подл. | Подпись и дата | Взам. инв.№

1.450.3-6.3 1.1.0.3.2

Лист 2

Формат	Зона	Поз.	Обозначение	Наименование	Кол. на исполн. 1.450.3-6.3 1.2.0.1.0 —	01	02	03	04	05	06	07	08	09	Примечание
				Документация											
А3			1.450.3-6.3 1.2.0.1.0 СБ	Сборочный чертеж											
				Детали											
А3		1	1.450.3-6.3 1.2.0.1.1	Косоур	1										
			-01	Косоур			1								
			-02	Косоур					1						
			-03	Косоур							1				
				Стадия											
				Шифр	ЛГФ60-18.7		ЛГФ60-24.7		ЛГФ60-30.7		ЛГФ60-36.7		ЛГФ60-42.7		

Нач.отд.	Седякин	
Н.контр.	Куцевол	
Гл.констр.	Куцевол	
Гл.инж.пр.	Богомаз	
Рук.гр.	Савельев	
Проверил	Савельев	
Исполнил	Скокшина	

1.450.3-6.3 1.2.0.1.0

Лестница ЛГФ 60

Стадия	Лист	Листов
Р	1	6

Укрниипроектсталь-конструкция

Инв.№ подл.	Подпись и дата	Взам.инв.№

Формат	Зона	Поз.	Обозначение	Наименование	Кол. на исполн. 1.450.3-6.3 1.2.0.1.0 —	01	02	03	04	05	06	07	08	09	Примечание
А3		1	1.450.3-6.3 1.2.0.1.1 -04	Косоур									1		
		2	-05	Косоур	1										
			-06	Косоур			1								
			-07	Косоур					1						
			-08	Косоур							1				
			-09	Косоур									1		
А4		3	1.450.3-6.3 1.1.0.1.2	Уголок опорный	1		1		1		1		1		
А4		4	1.450.3-6.3 1.2.0.1.2	Планка опорная	2		2		2		2		2		
А3		5	1.450.3-6.3 1.2.0.1.3	Ступень	5		7		9		11		13		
А4		6	1.450.3-6.3 1.1.0.1.5	Накладка	1		1		1		1		1		
А4		12	1.450.3-6.3 1.1.0.1.6	Подкладка П	4		4		4		4		4		
				Стадия											
				Шифр	ЛГФ60-18.7		ЛГФ60-24.7		ЛГФ60-30.7		ЛГФ60-36.7		ЛГФ60-42.7		

1.450.3-6.3 1.2.0.1.0

Лист 2

23846-04 51

Инв.№ подл. | Подпись и дата | Взам.инв.№

Формат	Зона	Поз.	Обозначение	Наименование	Кол. на исполн. 1.450.3-6.3 1.2.0.1.0 –	01	02	03	04	05	06	07	08	09	Примечание
				Стандартные изделия											
		7		Болт М12-6g×30.58.019											
				ГОСТ 7798-70*	4		4		4		4		4		
		8		Гайка М12-7Н.5.019											
				ГОСТ 5915-70*	4		4		4		4		4		
		9		Шайба 12.65Г.019											
				ГОСТ 6402-70*	2		2		2		2		2		
		10		Шайба 12.01.019											
				ГОСТ 11371-78*	2		2		2		2		2		
		11		Шайба 12.01.019											
				ГОСТ 10906-78*	2		2		2		2		2		

Стадия										
Шифр	ПФ60-18.7		ПФ60-24.7		ПФ60-30.7		ПФ60-36.7		ПФ60-42.7	

1.450.3-6.3 1.2.0.1.0 Лист 3

Инв.№ подл. | Подпись и дата | Взам.инв.№

Формат	Зона	Поз.	Обозначение	Наименование	Кол. на исполн. 1.450.3-6.3 1.2.0.1.0 10	11	12	13	14	15	16	17	18	19	Примечание
				Документация											
А3			1.450.3-6.3 1.2.0.1.0 СБ	Сборочный чертеж	X	X	X	X	X	X	X	X	X		
				Детали											
А3		1	1.450.3-6.3 1.2.0.1.1 -10	Косоур	1										
			-11	Косоур			1								
			-12	Косоур					1						
			-13	Косоур							1				
			-14	Косоур									1		
		2	-15	Косоур	1										
			-16	Косоур			1								
			-17	Косоур					1						

Стадия										
Шифр	ПФ60-18.7С		ПФ60-24.7С		ПФ60-30.7С		ПФ60-36.7С		ПФ60-42.7С	

1.450.3-6.3 1.2.0.1.0 Лист 4

23846-04 52

Формат	Зона	Поз.	Обозначение	Наименование	Кол. на исполн. 1.450.3-6.3 1.2.0.1.0										Примечание
					10	11	12	13	14	15	16	17	18	19	
А3		2	1.450.3-6.3 1.2.0.1.1 -18	Косоур							1				
			-19	Косоур									1		
А4		3	1.450.3-6.3 1.1.0.1.2 -02	Уголок опорный	1		1		1		1		1		
А4		4	1.450.3-6.3 1.2.0.1.2 -01	Планка опорная	2		2		2		2		2		
А3		5	1.450.3-6.3 1.2.0.1.3 -01	Ступень	5		7		9		11		13		
А4		6	1.450.3-6.3 1.1.0.1.5 -01	Накладка	1		1		1		1		1		
А4		12	1.450.3-6.3 1.1.0.1.6 -01	Подкладка П	4		4		4		4		4		
				Стадия											
				Шифр	ЛГФ60-18.7С		ЛГФ60-24.7С		ЛГФ60-30.7С		ЛГФ60-36.7С		ЛГФ60-42.7С		

1.450.3-6.3 1.2.0.1.0

Лист 5

Инв.№ подл.	Подпись и дата	Взам.инв.№

Формат	Зона	Поз.	Обозначение	Наименование	Кол. на исполн. 1.450.3-6.3 1.2.0.1.0										Примечание
					10	11	12	13	14	15	16	17	18	19	
				Стандартные изделия											
		7		Болт М12-6g×30.58.019											
				ГОСТ 7798-70*	4		4		4		4		4		
		8		Гайка М12-7Н.5.019											
				ГОСТ 5915-70*	4		4		4		4		4		
		9		Шайба 12.65Г.019											
				ГОСТ 6402-70*	2		2		2		2		2		
		10		Шайба 12.01.019											
				ГОСТ 11371-78*	2		2		2		2		2		
		11		Шайба 12.01.019											
				ГОСТ 10906-78*	2		2		2		2		2		
				Стадия											
				Шифр	ЛГФ60-18.7С		ЛГФ60-24.7С		ЛГФ60-30.7С		ЛГФ60-36.7С		ЛГФ60-42.7С		

1.450.3-6.3 1.2.0.1.0

Лист 6

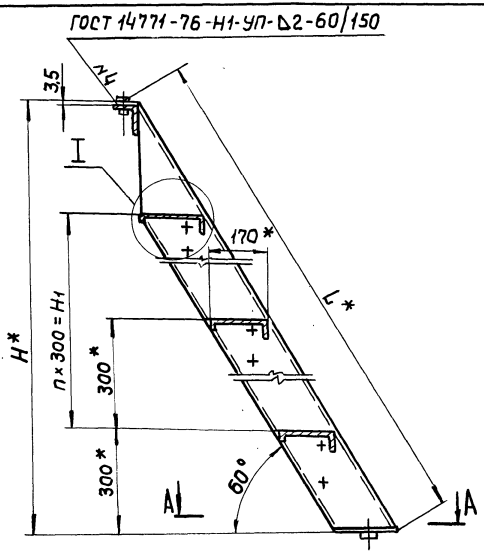

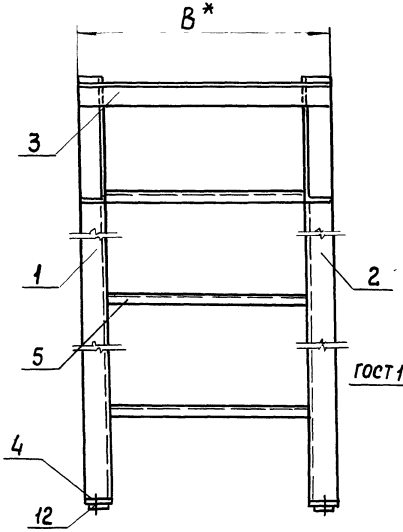

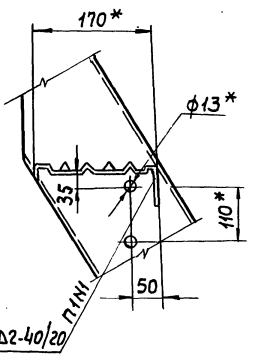

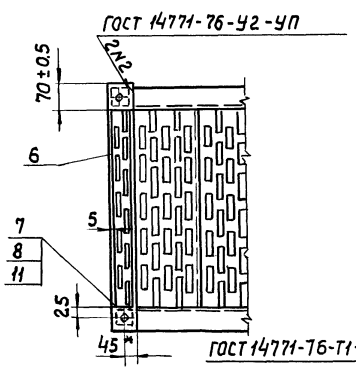

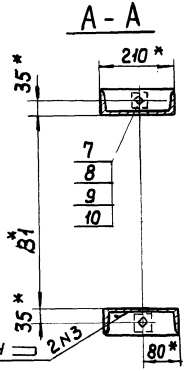

1.* Размеры для справок.

2. $\frac{JT14}{2}$ – предельные отклонения по ГОСТ 25670-83.

3. Покрытие по ТУ 36.25.12-27-89.

4. Маркировать по табл. исполнения. Шрифт и способ нанесения по ТУ 36.25.12-27-89.

Нач. отд.	Седякин		
Н. контр.	Куцевол		
Гл. конст.	Куцевол		
Гл. инж. пр.	Богомаз		
Рук. гр.	Савельев		
Проверил	Савельев		
Исполнил	Скокшина		

1.450.3-6.3 1.2.0.1.0СБ

Лестница ЛГФ 60 Сборочный чертеж

Стадия	Масса	Масштаб
Р	см. табл.	–
Лист 1	Листов 2	

Укрниипроектсталь-конструкция

Инв.№ подл. | Подпись и дата | Взам.инв.№

Обозначение	Марка	Обозначение	Марка	Размеры в мм					п	п1	Масса, к
				H*	H1	B	B1*	L*			
1.450.3-6.3 1.2.0.1.0	ЛГФ60-18.7	1.450.3-6.3 1.2.0.1.0-10	ЛГФ60-18.7С	1796	1200	728	600	2110	4	5	73,68
-02	ЛГФ60-24.7	-12	ЛГФ60-24.7С	2396	1800	728	600	2307	6	7	98,98
-04	ЛГФ60-30.7	-14	ЛГФ60-30.7С	2996	2400	728	600	3497	8	9	124,09
-06	ЛГФ60-36.7	-16	ЛГФ60-36.7С	3596	3000	728	600	4189	10	11	149,62
-08	ЛГФ60-42.7	-18	ЛГФ60-42.7С	4196	3600	728	600	4882	12	13	175,00

Рис. 1

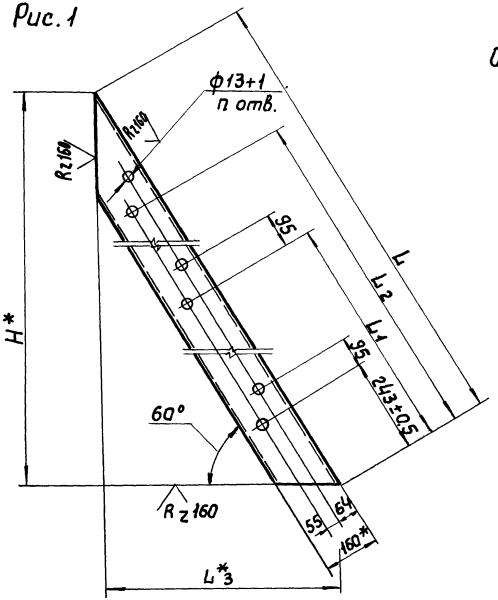

Рис. 2 — зеркальное отражение

Остальное - см. рис. 1

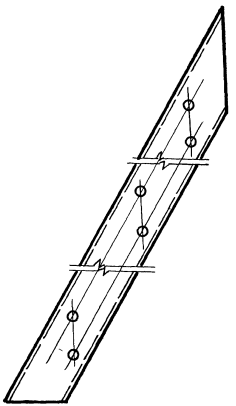

1* Размеры для справок.

2 ± JT14/2 - предельные отклонения по ГОСТ 25670-83.

					1.450.3-6.3 1.2.0.1.1		
					Косоур	Стадия	Масса	Масштаб
							см. табл.	1:10
Нач.отд.	Седякин					Лист	Листов 2	
Н.контр.	Куцевал					Укрнилпроектстальконструкция		
Гл.констр.	Куцевал							
Гл.инж.пр.	Богомаз							
Рук.гр.	Савельев							
Проверил	Савельев							
Исполнил	Скакшина							

Обозначение	Рис.	Размеры в мм					n	Материал	Масса, кг
		H*	L	L1	L2	L3			
1.450.3-6.3 1.2.0.1.1	1	1796	2074	—	1673	1037	4		26,80
-01		2396	2766	1327	2366	1383	6		36,62
-02		2996	3460	1558	3059	1730			46,47
-03		3596	4152	2020	3752	2076			56,28
-04		4196	4845	2366	4445	2423		Швеллер 16 ГОСТ 8240-72	66,14
-05	2	1796	2073	—	1673	1037	4	Ст3кп2 ГОСТ 535-88	26,80
-06		2396	2766	1327	2366	1383	6		36,62
-07		2996	3460	1558	3059	1730			46,47
-08		3596	4152	2020	3752	2076			56,28
-09		4196	4845	2366	4445	2423			66,14
-10	1	1796	2073	—	1673	1037	4		26,80
-11		2396	2766	1327	2366	1383	6		36,62
-12		2996	3460	1558	3059	1730			46,47
-13		3596	4152	2020	3752	2076			56,28
-14		4196	4845	2366	4445	2423		Швеллер 16 ГОСТ 8240-72	66,14
-15	2	1796	2073	—	1673	1037	4	Ст3сп5 ГОСТ 535-88	26,80
-16		2396	2766	1327	2366	1383	6		36,62
-17		2996	3460	1558	3059	1730			46,47
-18		3596	4152	2020	3752	2076			56,28
-19		4196	4845	2366	4445	2423			66,14

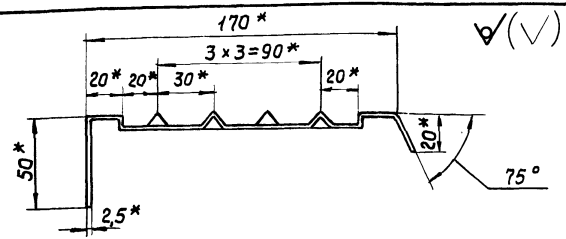

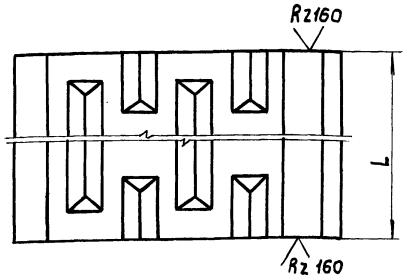

Обозначение	L, мм	Материал	Масса, кг
1.450.3-6.3 1.2.0.1.3	600	Профиль ГС-289 ТУ 14-2-815-88 / В Ст.3 кп 2 ГОСТ 16523-70*	2,83
-01	600	Профиль ГС-289 ТУ 14-2-815-88 / В Ст.3 сп 5 ГОСТ 16523-70*	2,83

* Размеры для справок.

Нач.отд.	Седякин		
Н.контр.	Куцевол		
Гл.констр.	Куцевол		
Гл.инж.пр.	Богомаз		
Рук.гр.	Савельев		
Проверил	Савельев		
Исполнил	Скокшина		

1.450.3-6.3 1.2.0.1.3

Ступень

Стадия	Масса	Масштаб
Р	см. табл.	1:2
Лист	Листов 1	

Укрниипроектстальконструкция

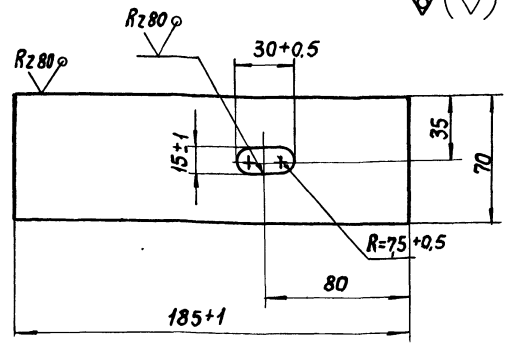

Обозначение	Материал
1.450.3-6.3 1.2.0.1.2	лист Б-ПН-4 ГОСТ 19903-74* / В Ст3кп2 ГОСТ 14637-79
-01	лист Б-ПН-4 ГОСТ 19903-74* / В Ст3сп5 ГОСТ 14637-79

Нач.отд.	Седякин		
Н.контр.	Куцевол		
Гл.констр.	Куцевол		
Гл.инж.пр.	Богомаз		
Рук.гр.	Савельев		
Проверил	Савельев		
Исполнил	Скокшина		

1.450.3-6.3 1.2.0.1.2

Планка опорная

Стадия	Масса	Масштаб
Р	0,40	1:2
Лист	Листов 1	

Укрниипроектстальконструкция

Инв.№подл. | Подпись и дата | Взам.инв.№

Формат	Зона	Поз.	Обозначение	Наименование	Кол. на испол. —	01	02	03	04	05	06	07	08	09	Примечание
				1.450.3-6.3 1.2.0.2.0											
				Документация											
А3			1.450.3-6.3 1.2.0.2.0СБ	Сборочный чертеж											
				Детали											
А3		1	1.450.3-6.3 1.2.0.1.1	Косоур	1										
			— 01	Косоур			1								
			— 02	Косоур					1						
			— 03	Косоур							1				

Стадия						
Шифр	ЛГВ60-18.7	ЛГВ60-24.7	ЛГВ60-30.7	ЛГВ60-36.7	ЛГВ60-42.7	

Нач.отд.	Седякин	
Н.контр.	Куцевол	
Гл.констр.	Куцевол	
Гл.инж.пр	Богомаз	
Рук.гр.	Савельев	
Провер.	Савельев	
Исполн.	Скокшина	

1.450.3-6.3 1.2.0.2.0

Лестница ЛГВ60

Стадия	Лист	Листов
Р	1	6

Укрниипроектстальконструкция

Инв.№ подл. | Подпись и дата | Взам.инв.№

Формат	Зона	Поз.	Обозначение	Наименование	Кол. на испол. —	01	02	03	04	05	06	07	08	09	Примечание
				1.450.3-6.3 1.2.0.2.0											
А3		1	1.450.3-6.3 1.2.0.1.1 -04	Косоур									1		
		2	-05	Косоур	1										
			-06	Косоур			1								
			-07	Косоур					1						
			-08	Косоур							1				
			-09	Косоур									1		
А4		3	1.450.3-6.3 1.1.0.1.2	Уголок опорный	1		1		1		1		1		
А4		4	1.450.3-6.3 1.2.0.1.2	Планка опорная	2		2		2		2		2		
А3		5	1.450.3-6.3 1.2.0.2.1	Ступень	5		7		9		11		13		
А4		6	1.450.3-6.3 1.1.0.2.2	Накладка	1		1		1		1		1		
А4		12	1.450.3-6.3 1.1.0.1.6	Подкладка П	4		4		4		4		4		

Стадия						
Шифр	ЛГВ60-18.7	ЛГВ60-24.7	ЛГВ60-30.7	ЛГВ60-36.7	ЛГВ60-42.7	

1.450.3-6.3 1.2.0.2.0

Лист 2

Инв.№ подл. | Подпись и дата | Взам. инв.№

Формат	Зона	Поз.	Обозначение	Наименование	Кол. на испол. —	01	02	03	04	05	06	07	08	09	Примечание
					1.450.3-6.3 1.2.0.2.0										
				Стандартные изделия											
		7		Болт М12-6g×30.58.019 ГОСТ 7798-70*	4		4		4		4		4		
		8		Гайка М12-7Н.5.019 ГОСТ 5915-70*	4		4		4		4		4		
		9		Шайба 12.65Г.019 ГОСТ 6402-70*	2		2		2		2		2		
		10		Шайба 12.01.019 ГОСТ 11371-78*	2		2		2		2		2		
		11		Шайба 12.01.019 ГОСТ 10906-78*	2		2		2		2		2		

Формат	Зона	Поз.	Обозначение	Наименование	Кол. на исполн. 1.450.3-6.3 1.2.0.2.0										Примечание
					10	11	12	13	14	15	16	17	18	19	
А3		2	1.450.3-6.3 1.2.0.1.1. -18	Косоур							1				
			-19	Косоур									1		
А4		3	1.450.3-6.3 1.1.0.1.2 -02	Уголок опорный	1		1		1		1		1		
А4		4	1.450.3-6.3 1.2.0.1.2 -01	Планка опорная	2		2		2		2		2		
А3		5	1.450.3-6.3 1.2.0.2.1 -01	Ступень	5		7		9		11		13		
А4		6	1.450.3-6.3 1.1.0.2.2 -01	Накладка	1		1		1		1		1		
А4		12	1.450.3-6.3 1.1.0.1.6 -01	Подкладка П	4		4		4		4		4		
				Стадия											
				Шифр	ЛГВ60-18.7С		ЛГВ60-24.7С		ЛГВ60-30.7С		ЛГВ60-36.7С		ЛГВ60-42.7С		

1.450.3-6.3 1.2.0.2.0

Лист 5

Инв.№ подл.	Подпись и дата	Взам.инв.№

Формат	Зона	Поз.	Обозначение	Наименование	Кол. на исполн. 1.450.3-6.3 1.2.0.2.0										Примечание
					10	11	12	13	14	15	16	17	18	19	
				Стандартные изделия											
		7		Болт М12-6g×30.58.019											
				ГОСТ 7798-70 *	4		4		4		4		4		
		8		Гайка М12-7Н.5.019											
				ГОСТ 5915-70 *	4		4		4		4		4		
		9		Шайба 12.65Г.019											
				ГОСТ 6402-70 *	2		2		2		2		2		
		10		Шайба 12.01.019											
				ГОСТ 11371-78 *	2		2		2		2		2		
		11		Шайба 12.01.019											
				ГОСТ 10906-78 *	2		2		2		2		2		
				Стадия											
				Шифр	ЛГВ60-18.7С		ЛГВ60-24.7С		ЛГВ60-30.7С		ЛГВ60-36.7С		ЛГВ60-42.7С		

1.450.3-6.3 1.2.0.2.0

Лист 6

23846-04 61

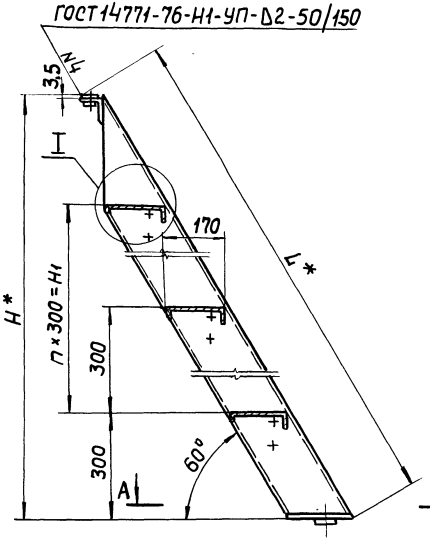

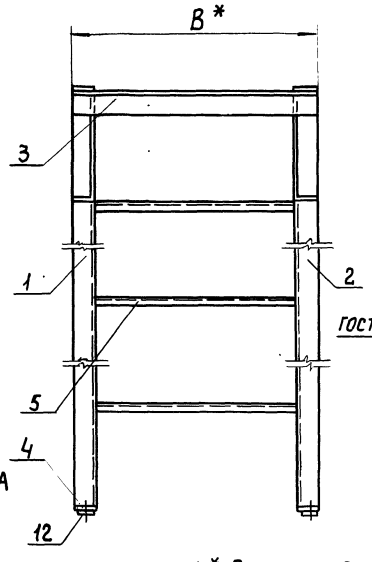



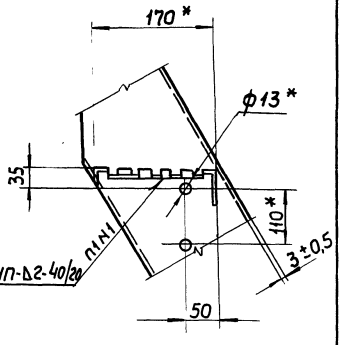

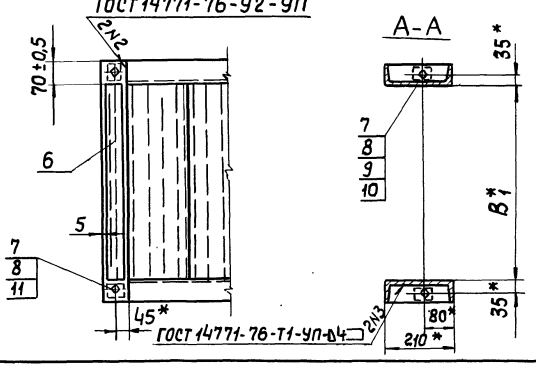

1 * Размеры для справок.

2. $\pm\frac{IT14}{2}$ – предельные отклонения по ГОСТ 25670-83.

3. Покрытие по ТУ. 36. 25. 12-27-89.

4. Маркировать по табл. исполнения. Шрифт и способ нанесения по ТУ. 36. 25. 12-27-89.

Нач.отд.	Седякин	
Н.контр.	Куцевол	
Гл.констр.	Куцевол	
Гл.инж.пр.	Богомаз	
Рук.гр.	Савельев	
Проверил	Савельев	
Исполнил	Скокшина	

1.450.3-6.3 1.2.0.2.ОСБ

Лестница ЛГ860 Сборочный чертеж

Стадия	Масса	Масштаб
Р	см. табл.	–
Лист 1	Листов 2	

Укрниипроектстальконструкция

Инв.№ подл. | Подпись и дата | Взам.инв.№

Обозначение	Марка	Обозначение	Марка	Размеры в мм					п	п1	Масса, к
				H*	H1	B*	B1*	L*			
1.450.3-6.3 1.2.0.2.0	ЛГВ60-18.7	1.450.3-6.3 1.2.0.2.0 -10	ЛГВ60-18.7С	1800	1200	728	600	2110	4	5	73,68
-02	ЛГВ60-24.7	-12	ЛГВ60-24.7С	2400	1800	728	600	2307	6	7	98,98
-04	ЛГВ60-30.7	-14	ЛГВ60-30.7С	3000	2400	728	600	3497	8	9	124,09
-06	ЛГВ60-36.7	-16	ЛГВ60-36.7С	3600	3000	728	600	4189	10	11	149,62
-08	ЛГВ60-42.7	-18	ЛГВ60-42.7С	4200	3600	728	600	4882	12	13	175,00

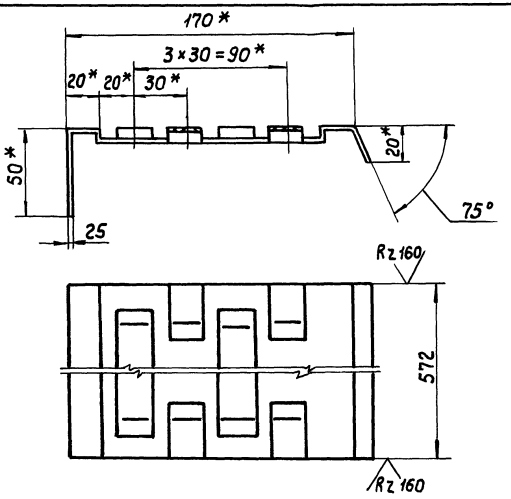

Обозначение	Материал	Масса, кг
1.450.3-6.3 1.2.0.2.1	Профиль В Ст.3 кп 2 ГОСТ 16523-70*	2,83
-01	Профиль В Ст.3 сп 5 ГОСТ 16523-70*	2,83

* Размеры для справок.

Нач. отд.	Седякин		
Н. контр.	Куцевол		
Гл. констр.	Куцевол		
Гл. инж. пр.	Богомаз		
Рук. гр.	Савельев		
Проверил	Савельев		
Исполнил	Скокшина		

1.450.3-6.3 1.2.0.2.1

Ступень

Стадия	Масса	Масштаб
Р	см. табл.	1:2
Лист	Листов 1	

Укрниипроектсталь конструкция

Инв. № подл. | Подпись и дата | Взам. инв. №

Формат	Зона	Поз.	Обозначение	Наименование	Кол. на исполн. 1.450.3-6.3 1.2.0.3.0										Примечание
					-	01	02	03	04	05	06	07	08	09	
				Документация											
А3			1.450.3-6.3 1.2.0.3.0 СБ	Сборочный чертеж											
				Детали											
А3		1	1.450.3-6.3 1.2.0.3.1	Косоур	1										
			-01	Косоур			1								
			-02	Косоур					1						
			-03	Косоур							1				
				Стадия											
				Шифр	ЛГШ60-18.7		ЛГШ60-24.7		ЛГШ60-30.7		ЛГШ60-36.7		ЛГШ60-42.7		

Нач.отд.	Седякин	
Н.контр.	Куцевол	
Гл.констр.	Куцевол	
Гл.инж.пр.	Богомаз	
Рук.гр.	Савельев	
Провер.	Савельев	
Исполн.	Скокшина	

1.450.3-6.3 1.2.0.3.0

Лестница ЛГШ60

Стадия	Лист	Листов
Р	1	6

Укрниипроектсталь-конструкция

Инв.№ подл.	Подпись и дата	Взам.инв.№

Формат	Зона	Поз.	Обозначение	Наименование	Кол. на исполн. 1.450.3-6.3 1.2.0.3.0										Примечание
					-	01	02	03	04	05	06	07	08	09	
А3		1	1.450.3-6.3 1.2.0.3.1 -04	Косоур									1		
		2	-05	Косоур	1										
			-06	Косоур			1								
			-07	Косоур					1						
			-08	Косоур							1				
			-09	Косоур									1		
А4		3	1.450.3-6.3 1.2.0.3.2	Уголок опорный	1		1		1		1		1		
А4		4	1.450.3-6.3 1.2.0.3.3	Планка опорная	2		2		2		2		2		
А3		5	1.450.3-6.3 1.1.0.3.2	Ступень	5		7		9		11		13		
Б.4		6	1.450.3-6.3 1.2.0.3.4	Накладка	1		1		1		1		1		
			Лист ромб.	0-пн-4											
			ВСт3кп2	ГОСТ 3568-77											
				60 В7 × 600 В7											
				Стадия											
				Шифр	ЛГШ60-18.7		ЛГШ60-24.7		ЛГШ60-30.7		ЛГШ60-36.7		ЛГШ60-42.7		

1.450.3-6.3 1.2.0.3.0

Лист 2

ЗУ ПП-94832

Инв. № подл.	Подпись и дата	Взам. инв. №

Формат	Зона	Поз.	Обозначение	Наименование	Кол. на исполн. 1.450.3-6.3 1.2.0.3.0										Примечание
					–	01	02	03	04	05	06	07	08	09	
				Стандартные изделия											
		7		Болт М12-6g×30.58.019											
				ГОСТ 7798-70*	20		26		34		42		50		
		8		Гайка М12-7 Н.5.019											
				ГОСТ 5915-70*	20		26		34		42		50		
		9		Шайба 12.65Г.019											
				ГОСТ 6402-70*	18		24		32		40		48		
		10		Шайба 12.01.019											
				ГОСТ 11371-78*	18		24		32		40		48		
		11		Шайба 12.01.019											
				ГОСТ 10906-78*	2		2		2		2		2		
				Стадия											
				Шифр	ЛГШ60-18.7		ЛГШ60-24.7		ЛГШ60-30.7		ЛГШ60-36.7		ЛГШ60-42.7		

1.450.3-6.3 1.2.0.3.0 Лист 3

Инв. № подл.	Подпись и дата	Взам. инв. №

Формат	Зона	Поз.	Обозначение	Наименование	Кол. на исполн. 1.450.3-6.3 1.2.0.3.0										Примечание
					10	11	12	13	14	15	16	17	18	19	
				Документация											
А3			1.450.3-6.3 1.2.0.3.0СБ	Сборочный чертеж	X	X	X	X	X	X	X	X	X	X	
				Детали											
А3		1	1.450.3-6.3 1.2.0.3.1 -10	Косоур	1										
			-11	Косоур			1								
			-12	Косоур					1						
			-13	Косоур							1				
			-14	Косоур									1		
		2	-15	Косоур	1										
			-16	Косоур											
			-17	Косоур			1								
				Стадия											
				Шифр	ЛГШ60-18.7С		ЛГШ60-24.7С		ЛГШ60-30.7С		ЛГШ60-36.7С		ЛГШ60-42.7С		

1.450.3-6.3 1.2.0.3.0 Лист 4

23846-04 66

Формат	Зона	Поз.	Обозначение	Наименование	Кол. на исполн. 1.450.3-6.3 1.2.0.3.0 10	11	12	13	14	15	16	17	18	19	Примечание
А3		2	1.450.3-6.3 1.2.0.3.1-17	Косоур					1						
			-18	Косоур							1				
			-19	Косоур									1		
А4		3	1.450.3-6.3 1.2.0.3.2-02	Уголок опорный	1		1		1		1		1		
А4		4	1.450.3-6.3 1.2.0.3.3-01	Планка опорная	2		2		2		2		2		
А3		5	1.450.3-6.3 1.1.0.3.2-01	Ступень	5		7		9		11		13		
Б4		6		Накладка											
			Лист ромб.	0-ПН-4	1		1		1		1		1		
			ВСт3сп5	ГОСТ 8568-77*											
			1.450.3-6.3 1.2.0.3.4-01	600в7 × 600в7											

Стадия

Шифр АПШБ0-1Б7К АПШБ0-2Б7К АПШБ0-3Б7К АПШБ0-5Б7К АПШБ0-4Б7К

1.450.3-6.3 1.2.0.3.0 Лист 5

Инв.№подл. | Подпись и дата | Взам.инв.№

Формат	Зона	Поз.	Обозначение	Наименование	Кол. на исполн. 1.450.3-6.3 1.2.0.3.0 10	11	12	13	14	15	16	17	18	19	Примечание
				Стандартные изделия											
		7		Болт М12-6gх30.58.019											
				ГОСТ 7798-70*	20		26		34		42		50		
		8		Гайка М12-7Н.5.019											
				ГОСТ 5915-70*	20		26		34		42		50		
		9		Шайба 12.65Г.019											
				ГОСТ 6402-70*	18		24		32		40		48		
		10		Шайба 12.01.19											
				ГОСТ 11371-78*	18		24		32		40		48		
		11		Шайба 12.01.019											
				ГОСТ 10906-78*	2		2		2		2		2		

Стадия

Шифр АПШБ0-1Б7К АПШБ0-2Б7К АПШБ0-3Б7К АПШБ0-5Б7К АПШБ0-4Б7К

1.450.3-6.3 1.2.0.3.0 Лист 6

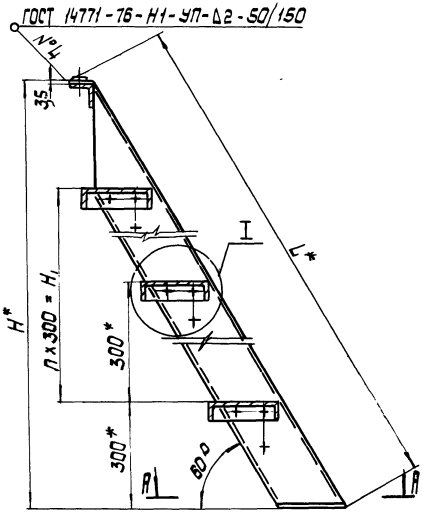

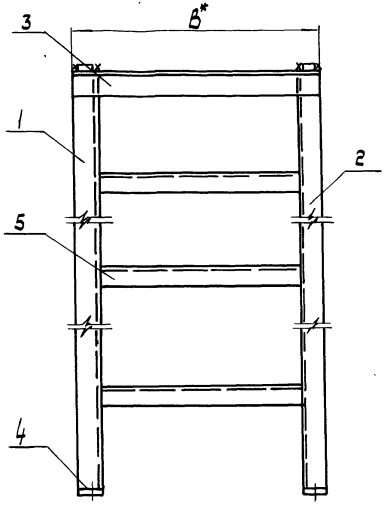

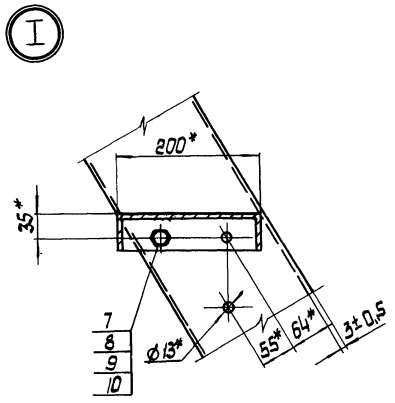

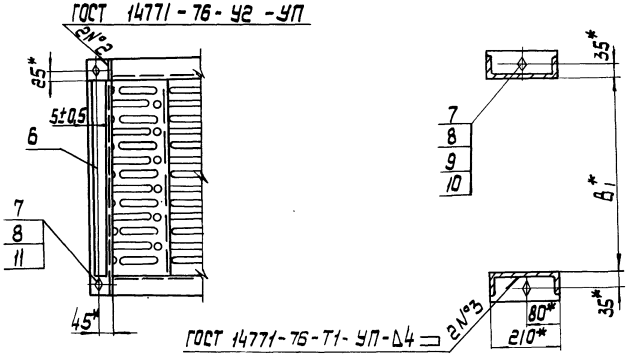

1.* Размеры для справок.

2. $\pm \frac{IT14}{2}$ - предельные отклонения по ГОСТ 25670-83.

3. Покрытие по ТУ 36.25.-27-89

4. Маркировать по табл. исполнения. Шрифт и способ нанесения по ТУ 36.25.12-27-89.

		1.450.3-6.3 1.2.0.3.0 СБ	
Нач. отд.	Седякин	Лестница ЛГШ 60 Сборочный чертеж	Стадия: Р; Масса: см. табл.; Масштаб: —
Н. контр.	Куцевал		
Гл. констр.	Куцевал		
Гл. инж. пр.	Богомаз		Лист 1; Листов 2
Рук. гр.	Савельев		УкрНИИпроектстальконструкция
Проверил	Савельев		
Исполнил	Гокшина		

Инв. № подл. | Подпись и дата | Взам. инв. №

Обозначение	Марка	Обозначение	Марка	Размеры в мм					n	n_1	Масса, кг
				H*	H_1	B	B_1*	L*			
1.450.3-6.3 1.2.0.3.0	ЛГШ60-18.7	1.450.3-6.3 1.2.0.3.0 -10	ЛГШ60-18.7С	1800	1200	740	600	2110	4	—	81,01
-02	ЛГШ60-24.7	-12	ЛГШ60-24.7С	2400	1800	740	600	2307	6	—	109,11
-04	ЛГШ60-30.7	-14	ЛГШ60-30.7С	3000	2400	740	600	3497	8	—	137,42
-06	ЛГШ60-36.7	-16	ЛГШ60-36.7С	3600	3000	740	600	4189	10	—	165,66
-08	ЛГШ60-42.7	-18	ЛГШ60-42.7С	4200	3600	740	600	4882	12	—	193,93

Рис. 1

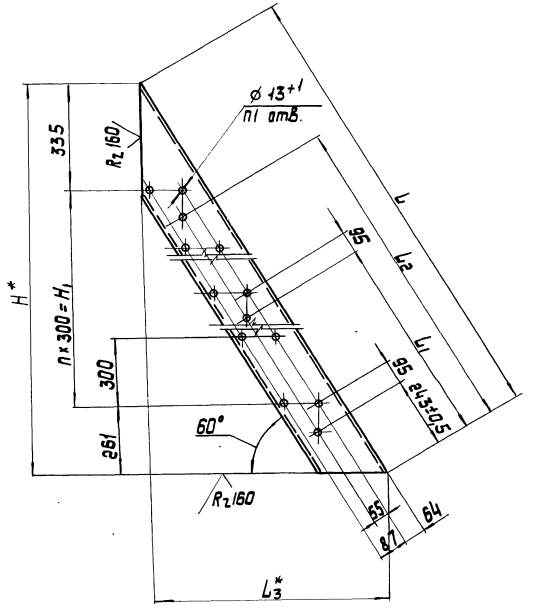

Рис. 2 зеркальное отражение
Остальное - см. рис. 1

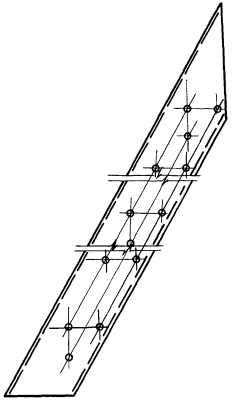

1* Размеры для справок.

2 ± JT14/2 - предельные отклонения по ГОСТ 25670-83.

				1.450.3-6.3 1.2.0.3.1		
				Косоур	Стадия: Р	Масса: см. табл.
						Масштаб: 1:10
Нач.отд	Седякин				Лист	Листов 2
Н.контр.	Кучевал				Укрниипроектсталь конструкция	
Гл.констр.	Кучевал					
Гл.инж.лаборатор						
Рук.гр.	Савельев					
Проверил	Савельев					
Исполнил	Скокшина					

Инв.№ подл. | Подпись и дата | Взам.инв.№

Обозначение	Рис.	Размеры в мм						n	n_1	Материал	Масса, кг
		H*	H_1	L	L_1	L_2	L_3*				
1.450.3-6.3 1.2.0.3.1	1	1796	1200	2073	—	1673	1037	4	14		30,33
-01		2396	1800	2766	1284	2324	1383	6	20		41,59
-02		2996	2400	3460	1629	3015	1730	8	24		52,88
-03		3596	3000	4152	1975	3708	2076	10	28		64,14
-04		4196	3600	4845	2322	4400	2423	12	32	Швеллер 18 ГОСТ 8240-72	75,41
-05	2	1796	1200	2073	—	1673	1037	4	14	Ст3кп2 ГОСТ 535-88	30,33
-06		2396	1800	2766	1284	2324	1383	6	20		41,59
-07		2996	2400	3460	1629	3015	1730	8	24		52,88
-08		3596	3000	4152	1975	3708	2076	10	28		64,14
-09		4196	3600	4845	2322	4400	2423	12	32		75,41
-10	1	1796	1200	2073	—	1673	1037	4	14		30,33
-11		2396	1800	2766	1284	2324	1383	6	20		41,59
-12		2996	2400	3460	1629	3015	1730	8	24		52,88
-13		3596	3000	4152	1975	3708	2076	10	28		64,14
-14		4196	3600	4845	2322	4400	2423	12	32	Швеллер 18 ГОСТ 8240-72	75,41
-15	2	1796	1200	2073	—	1673	1037	4	14	Ст3сп5 ГОСТ 535-88	30,33
-16		2396	1800	2766	1284	2324	1383	6	20		41,59
-17		2996	2400	3460	1629	3015	1730	8	24		52,88
-18		3596	3000	4152	1975	3708	2076	10	28		64,14
-19		4196	3600	4845	2322	4400	2423	12	32		75,41

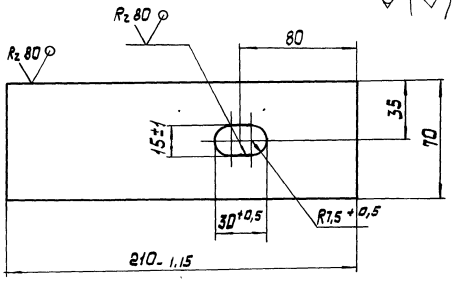

Обозначение	Материал
1.450.3-6.3 1.2.0.3.3	Лист Б-ПН-4 ГОСТ 19903-74* / Ст.3кп2 ГОСТ 14637-79
-01	Лист Б-ПН-4 ГОСТ 19903-74* / Ст.3сп5 ГОСТ 14637-79

				1.450.3-6.3 1.2.0.3.3		
Нач.отд.	Седякин			Планка опорная	Стадия	Масса	Масштаб
Н.контр.	Кучевол				Р	0,44	1:2
Гл.констр.	Кучевол				Лист	Листов 1
Гл.инж.пр.	Багомаз				Укрниипроектстальконструкция	
Рук.гр.	Савельев					
Проверил	Савельев					
Исполнил	Скокшина					

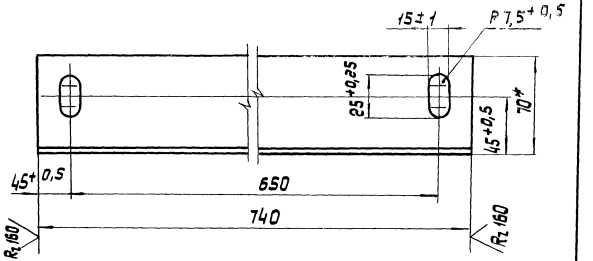

Обозначение	Материал
1.450.3-6.3 1.2.0.3.2	Уголок 70×70×5 ГОСТ 8509-86 / Ст3кп2 ГОСТ 535-88
-01	Уголок 70×70×5 ГОСТ 8509-86 / Ст3сп5 ГОСТ 535-88

* Размер для справок.

				1.450.3-6.3 1.2.0.3.2		
Нач.отд.	Седякин			Уголок опорный	Стадия	Масса	Масштаб
Н.контр.	Кучевол				Р	3,96	—
Гл.констр.	Кучевол				Лист	Листов 1
Гл.инж.пр.	Багомаз				Укрниипроектстальконструкция	
Рук.гр.	Савельев					
Проверил	Савельев					
Исполнил	Скокшина					

Формат	Зона	Поз	Обозначение	Наименование	Кол. на исполн. 1.450.3-6.3 2.0.0.1.0 —	01	02	03	04	05	06	07	08	09	Примечание
				Документация											
А3			1.450.3-6.3 2.0.0.1.0 СБ	Сборочный чертеж											
				Детали											
А3		1	1.450.3-6.3 2.0.0.1.1	Балка	2	2									
			—01	Балка			2	2							
			—02	Балка					2	2					
			—03	Балка							2	2			

Стадия	Шифр	ПГФ-9.7	ПГФ-9.9	ПГФ-12.7	ПГФ-12.9	ПГФ-15.7	ПГФ-15.9	ПГФ-18.7	ПГФ-18.9	ПГФ-21.7	ПГФ-21.9

Нач. отд.	Седякин	
Н. контр.	Куцевол	
Гл. констр.	Куцевол	
Гл. инж. пр.	Богомаз	
Рук. гр.	Сабельев	
Проверил	Богомаз	
Исполнил	Кудашкая	

1.450.3-6.3 2.0.0.1.0

Площадка ПГФ

Стадия	Лист	Листов
Р	1	17

Укрниипроектстальконструкция

Инв. № подл. | Подпись и дата | Взам. инв. №

Формат	Зона	Поз.	Обозначение	Наименование	Кол. на исполн. 1.450.3-6.3 2.0.0.1.0 —	01	02	03	04	05	06	07	08	09	Примечание
А3		1	1.450.3-6.3 2.0.0.1.1 —04	Балка									2	2	
А4		2	1.450.3-6.3 2.0.0.1.2	Настил	1										
			—01	Настил			1								
			—02	Настил					1						
			—03	Настил							1				
			—04	Настил									1		
			—12	Настил		1									
			—13	Настил				1							
			—14	Настил						1					
			—15	Настил								1			
			—16	Настил										1	

Стадия	Шифр	ПГФ-9.7	ПГФ-9.9	ПГФ-12.7	ПГФ-12.9	ПГФ-15.7	ПГФ-15.9	ПГФ-18.7	ПГФ-18.9	ПГФ-21.7	ПГФ-21.9

1.450.3-6.3 2.0.0.1.0

Лист 2

Копировал

Формат А4

Инв. № подл. | Подпись и дата | Взам. инв. №

Формат	Зона	Поз.	Обозначение	Наименование	Кол. на исполн. 1.450.3-6.3 2.00.1.0 —	01	02	03	04	05	06	07	08	09	Примечание
А4		3	1.450.3-6.3 2.00.1.3	Связь	2		2		2		2		2		
			-01	Связь		2		2		2		2		2	
				Распорка											
				Лист Б-ПН-4 ГОСТ 19903-74*											
				Вст3кп2 ГОСТ 14637-79											
Б2		4	1.450.3-6.3 2.00.1.4	70 h 14 × 600 h 14			2		2		2		3		0.99
			-01	70 h 14 × 800 h 14				2		2		2		3	1.32

Стадия

Шифр: ПГФ-9.7 | ПГФ-9.9 | ПГФ-12.7 | ПГФ-12.9 | ПГФ-15.7 | ПГФ-15.9 | ПГФ-18.7 | ПГФ-18.9 | ПГФ-21.7 | ПГФ-21.9

1.450.3-6.3 2.00.1.0

Лист 3

Инв. № подл. | Подпись и дата | Взам. инв. №

Формат	Зона	Поз.	Обозначение	Наименование	Кол. на исполн. 1.450.3-6.3 2.00.1.0 —	01	02	03	04	05	06	07	08	09	Примечание
				Стандартные изделия											
		5		Болт М12-6g × 50.58.019											
				ГОСТ 7798-70*	4	4	4	4	4	4	4	4	4	4	
		6		Гайка М12-6Н.5.019											
				ГОСТ 5915-70*	4	4	4	4	4	4	4	4	4	4	
		7		Шайба 12.01.019											
				ГОСТ 10906-78*	4	4	4	4	4	4	4	4	4	4	

Стадия

Шифр: ПГФ-9.7 | ПГФ-9.9 | ПГФ-12.7 | ПГФ-12.9 | ПГФ-15.7 | ПГФ-15.9 | ПГФ-18.7 | ПГФ-18.9 | ПГФ-21.7 | ПГФ-21.9

1.450.3-6.3 2.00.1.0

Лист 4

2384б-04 74

Формат	Зона	Поз.	Обозначение	Наименование	Кол. на исполн. 1.450.3-6.3 2.0.0.1.0										Примечание
					10	11	12	13	14	15	16	17	18	19	
				Документация											
А3		-	1.450.3-6.3 2.0.0.1.0 СБ	Сборочный чертеж	X	X	X	X	X	X	X	X	X	X	
				Детали											
А3		1	1.450.3-6.3 2.0.0.1.1 -0.5	Балка	2	2									
			-06	Балка			2	2							
			-07	Балка					2	2					
			-08	Балка							2	2			
			-09	Балка									2	2	
*)		2	1.450.3-6.3 2.0.0.1.2 -05	Настил	1										*)А4; А3
			-06	Настил			1								
			-07	Настил					1						
				Стадия											
				Шифр	ПГФ-24.7	ПГФ-24.9	ПГФ-30.7	ПГФ-30.9	ПГФ-36.7	ПГФ-36.9	ПГФ-42.7	ПГФ-42.9	ПГФ-48.7	ПГФ-48.9	

1.450.3-6.3 2.0.0.1.0

Лист 5

Инв.№ подл.	Подпись и дата	Взам. инв.№

Формат	Зона	Поз.	Обозначение	Наименование	Кол. на исполн. 1.450.3-6.3 2.0.0.1.0										Примечание
					10	11	12	13	14	15	16	17	18	19	
*		2	1.450.3-6.3 2.0.0.1.2 -08	Настил							1				*А4; А3
			-09	Настил									1		
			-17	Настил		1									
			-18	Настил				1							
			-19	Настил						1					
			-20	Настил								1			
			-21	Настил										1	
А4		3	1.450.3-6.3 2.0.0.1.3	Связь	2		2		2		2		2		
			-01	Связь		2		2		2		2		2	
				Стадия											
				Шифр	ПГФ-24.7	ПГФ-24.9	ПГФ-30.7	ПГФ-30.9	ПГФ-36.7	ПГФ-36.9	ПГФ-42.7	ПГФ-42.9	ПГФ-48.7	ПГФ-48.9	

1.450.3-6.3 2.0.0.1.0

Лист 6

23846-04 75

Инв.№ подл. | Подпись и дата | Взам.инв.№

Формат	Зона	Поз.	Обозначение	Наименование	Кол. на исполн. 1.450.3-6.3 2.0.0.1.0 10	11	12	13	14	15	16	17	18	19	Примечание
				Распорка											
				Лист Б-ПН-4 ГОСТ 19903-74*											
				Вст3кп2 ГОСТ 14637-79											
Б2	4		1.450.3-6.3 2.0.0.1.4	10h14×600h14	3		4		5		5		6		0,99
			-01	10h14×800h14		3		4		5		5		6	1.32
				Стандартные изделия											
	5			Болт М12-6g×50.58.019 ГОСТ 7798-70*	4	4	4	4	4	4	4	4	4	4	
	6			Гайка М12-6Н.5.019 ГОСТ 5915-70*	4	4	4	4	4	4	4	4	4	4	
	7			Шайба 12.01.019 ГОСТ 10906-78*	4	4	4	4	4	4	4	4	4	4	

Стадия | Шифр | ПГФ-29.7 | ПГФ-29.9 | ПГФ-30.7 | ПГФ-30.9 | ПГФ-35.7 | ПГФ-35.9 | ПГФ-42.7 | ПГФ-42.9 | ПГФ-48.7 | ПГФ-48.9

1.450.3-6.3 2.0.0.1.0 | Лист 7

Инв.№ подл. | Подпись и дата | Взам.инв.№

Формат	Зона	Поз.	Обозначение	Наименование	Кол. на исполн. 1.450.3-6.3 2.0.0.1.0 20	21	22	23	24	25	26	27	28	29	Примечание
				Документация											
А3			1.450.3-6.3 2.0.0.1.0 СБ	Сборочный чертеж											
				Детали											
А3	1		1.450.3-6.3 2.0.0.1.1 -10	Балка	2	2									
			-11	Балка			2	2							
			-12	Балка					2	2					
			-13	Балка							2	2			
			-14	Балка									2	2	
*)	2		1.450.3-6.3 2.0.0.1.2 -10	Настил	1		1								*А4; А3
			-11	Настил											

Стадия | Шифр | ПГФ-54.7 | ПГФ-54.9 | ПГФ-60.7 | ПГФ-60.9 | ПГФ-9.9С | ПГФ-9.9С | ПГФ-12.7С | ПГФ-12.9С | ПГФ-15.7С | ПГФ-15.9С

1.450.3-6.3 2.0.0.1.0 | Лист 8

23846-04 ТК

Формат	Зона	Поз.	Обозначение	Наименование	Кол. на испол. 1.450.3-6.3 2.00.1.0 20	21	22	23	24	25	26	27	28	29	Примечание
*		2	1.450.3-6.3 2.00.1.0 -22	Настил		1									*А4;А3
			-23	Настил				1							
			-24	Настил					1						
			-25	Настил							1				
			-26	Настил									1		
			-36	Настил						1					
			-37	Настил								1			
			-38	Настил										1	
А4		3	1.450.3-6.3 2.00.1.3	Связь	2		2								
			-01	Связь		2		2							
			-02	Связь					2		2		2		
			-03	Связь						2		2		2	
				Стадия											
				Шифр	ПГФ-54.7	ПГФ-54.9	ПГФ-60.7	ПГФ-60.9	ПГФ-97.7С	ПГФ-99С	ПГФ-12.7С	ПГФ-12.9С	ПГФ-15.7С	ПГФ-15.9С	

1.450.3-6.3 2.00.1.0 — Лист 9

Инв.№ подл. | Подпись и дата | Взам. инв.№

Формат	Зона	Поз.	Обозначение	Наименование	Кол. на испол. 1.450.3-6.3 2.00.1.0 20	21	22	23	24	25	26	27	28	29	Примечание
				Распорка											
				Лист Б-ПН-4 ГОСТ 19903-74*											
				Вст3кп2 ГОСТ 14637-79											
Б2		4	1.450.3-6.3 2.00.1.4	70h14×600h14	7		10								0,99
			-01	70h14×800h14		7		10							1,32
				Лист Б-ПН-4 ГОСТ 19903-74*											
				Вст3кп5 ГОСТ 14637-79											
			-02	70h14×600h14							2		2		
			-03	70h14×800h14								2		2	
				Стандартные изделия											
		5		Болт М12-6g×50.58.019 ГОСТ 7798-70*	4	4	4	4	4	4	4	4	4	4	
				Стадия											
				Шифр	ПГФ-54.7	ПГФ-54.9	ПГФ-60.7	ПГФ-60.9	ПГФ-97.7С	ПГФ-99С	ПГФ-12.7С	ПГФ-12.9С	ПГФ-15.7С	ПГФ-15.9С	

1.450.3-6.3 2.00.1.0 — Лист 10

23846-04 77

Инв.№ подл. | Подпись и дата | Взам. инв.№

Формат	Зона	Поз.	Обозначение	Наименование	Кол. на испол. 1.450.3-6.3 2.00.1.0 20	21	22	23	24	25	26	27	28	29	Примечание
		6		Гайка М12-6Н.5.019 ГОСТ 5915-70*	4	4	4	4	4	4	4	4	4	4	
		7		Шайба 12.01.019 ГОСТ 10906-78*	4	4	4	4	4	4	4	4	4	4	

Формат	Зона	Поз.	Обозначение	Наименование	Кол. на исполн. 1.450.3-6.3 2.0.0.1.0										Примечание
					30	31	32	33	34	35	36	37	38	39	
*		2	1.450.3-6.3 2.0.0.1.2 -30	Настил							1				*А4,А3
			-31	Настил									1		
			-39	Настил		1									
			-40	Настил				1							
			-41	Настил						1					
			-42	Настил								1			
			-43	Настил										1	
А4		3	1.450.3-6.3 2.0.0.1.3 -02	Связь	2		2		2		2		2		
			-03	Связь		2		2		2		2		2	
				Стадия											
				Шифр	ПГФ-18.7С	ПГФ-18.9С	ПГФ-21.7С	ПГФ-21.9С	ПГФ-24.7С	ПГФ-24.9С	ПГФ-30.7С	ПГФ-30.9С	ПГФ-36.7С	ПГФ-36.9С	

1.450.3-6.3 2.0.0.1.0

Лист 13

Инв. № подл.	Подпись и дата	Взам. инв. №

Формат	Зона	Поз.	Обозначение	Наименование	Кол. на исполн. 1.450.3-6.3 2.0.0.1.0										Примечание
					30	31	32	33	34	35	36	37	38	39	
				Распорка											
				Лист Б-ПН-4 ГОСТ 19903-74*											
				ВСт3сп5 ГОСТ 14637-79											
Б4		4	1.450.3-6.3 2.0.0.1.4	70h14×600h14	2		3		3		4		5		0.99
			-01	70h14×800h14		2		3		3		4		5	
				Стандартные изделия											
		5		Болт М12-6g×50.58.019											
				ГОСТ 7798-70*	4	4	4	4	4	4	4	4	4	4	
		6		Гайка М12-6Н.5.019											
				ГОСТ 5915-70*	4	4	4	4	4	4	4	4	4	4	
		7		Шайба 12.01.019											
				ГОСТ 10906-78*	4	4	4	4	4	4	4	4	4	4	
				Стадия											
				Шифр	ПГФ-18.7С	ПГФ-18.9С	ПГФ-21.7С	ПГФ-21.9С	ПГФ-24.7С	ПГФ-24.9С	ПГФ-30.7С	ПГФ-30.9С	ПГФ-36.7С	ПГФ-36.9С	

1.450.3-6.3 2.0.0.1.0

Лист 14

Инв.№ подл. | Подпись и дата | Взам.инв.№

Формат	Зона	Поз.	Обозначение	Наименование	Кол. на испол. 1.450.3-6.3 2.0.0.1.0 40	41	42	43	44	45	46	47			Примечание
				Документация											
А3			1.450.3-6.3 2.0.0.1.0 СБ	Сборочный чертеж											
				Детали											
А3	1		1.450.3-6.3 2.0.0.1.1 – 20	Балка	2	2									
			– 21	Балка			2	2							
			– 22	Балка					2	2					
			– 23	Балка							2	2			
			– 24	Балка											
*	2		1.450.3-6.3 2.0.0.1.2.–32	Настил	1										*Ч4, А3
			– 33	Настил			1								
			– 34	Настил					1						

Стадия | Шифр | ПФ-42.7С | ПФ-42.9С | ПФ-48.7С | ПФ-48.9С | ПФ-54.7С | ПФ-54.9С | ПФ-60.7С | ПФ-60.9С

1.450.3-6.3 2.0.0.1.0 | Лист 15

Инв.№ подл. | Подпись и дата | Взам.инв.№

Формат	Зона	Поз.	Обозначение	Наименование	Кол. на испол. 1.450.3-6.3 2.0.0.1.0 40	41	42	43	44	45	46	47			Примечание
*	2		1.450.3-6.3 2.0.0.1.2 – 35	Настил							1				
			– 44	Настил		1									
			– 45	Настил				1		1					
			– 46	Настил								1			
			– 47	Настил											
Ч4	3		1.450.3-6.3 2.0.0.1.3 – 02	Связь	2		2		2		2		2		
			– 03	Связь		2		2		2		2		2	

Стадия | Шифр | ПФ-42.7С | ПФ-42.9С | ПФ-48.7С | ПФ-48.9С | ПФ-54.7С | ПФ-54.9С | ПФ-60.7С | ПФ-60.9С

1.450.3-6.3 2.0.0.1.0 | Лист 16

23844-01 08

Формат	Зона	Поз.	Обозначение	Наименование	Кол. на исполн. 1.450.3-6.3 2.0.0.1.0 40	41	42	43	44	45	46	47			Примечание
				Распорка											
				Лист 6-ПН-4 ГОСТ 19903-74*											
				ВСт3сп5 ГОСТ 14637-79											
Б7		4	1.450.3-6.3 2.0.0.1.4	70h14×600h14	5		6		7		10				
			—01	70h14×800h14		5		6		7		10			

Стадия	Шифр	40	41	42	43	44	45	46	47
		ПГФ-42.1С	ПГФ-42.9С	ПГФ-48.1С	ПГФ-48.9С	ПГФ-54.1С	ПГФ-54.9С	ПГФ-60.1С	ПГФ-60.9С

1.450.3-6.3 2.0.0.1.0 Лист 17

Инв.№подл. | Подпись и дата | Взам.инв.№

Формат	Зона	Поз.	Обозначение	Наименование	Кол. на исполн. 1.450.3-6.3 2.0.0.1.0 40	41	42	43	44	45	46	47			Примечание
				Стандартные изделия											
		5		Болт М12-6g×50.58.019											
				ГОСТ 7798-70*	4	4	4	4	4	4	4	4			
		6		Гайка М12-6Н.5.019											
				ГОСТ 5915-70*	4	4	4	4	4	4	4	4			
		7		Шайба 12.01.019											
				ГОСТ 10906-78*	4	4	4	4	4	4	4	4			

Стадия	Шифр	40	41	42	43	44	45	46	47
		ПГФ-42.1С	ПГФ-42.9С	ПГФ-48.1С	ПГФ-48.9С	ПГФ-54.1С	ПГФ-54.9С	ПГФ-60.1С	ПГФ-60.9С

1.450.3-6.3 2.0.0.1.0 Лист 18

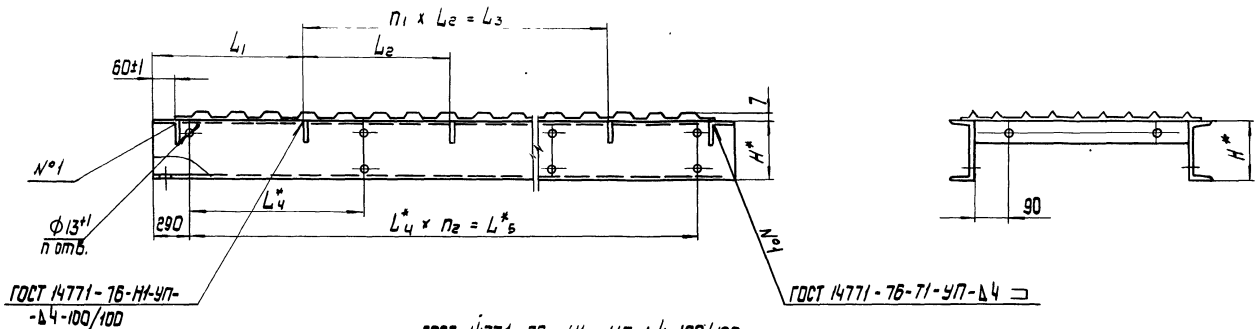

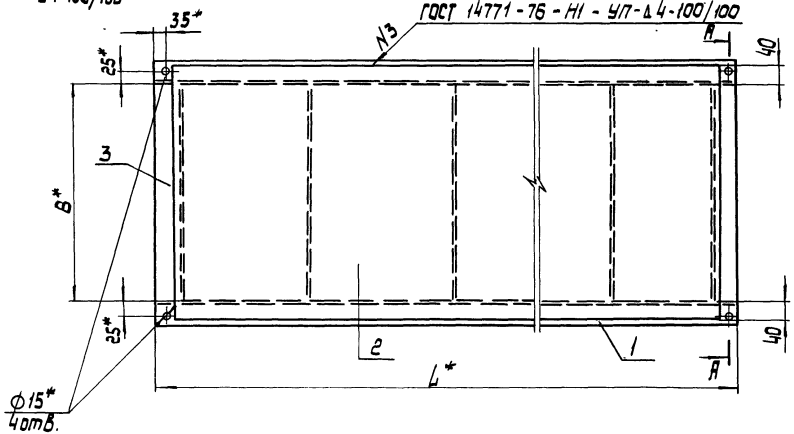

1.* Размеры для справок.

2. $\pm \frac{ЭТ14}{2}$ предельные отклонения по ГОСТ 25670-83.

3. Покрытие по ТУ 36.25.12-27-89

4. Маркировать по таблице исполнения
Шифр и способ нанесения по ТУ 36.25.12-27-89.

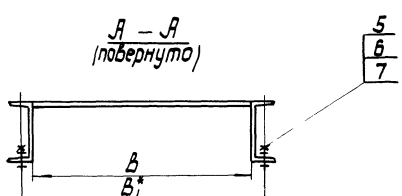

Нач. отд	Седякин		
Н. контр.	Куцевол		
Гл. констр.	Куцевол		
Гл. инж. пр.	Брегман		
Рук. гр.	Савельев		
Проверил	Брегман		
Исполнил	Кудрицкая		

1.450.3-6.3 2.0.0.1.ОСБ

Площадка ПГФ
Сборочный чертеж

Стадия	Масса	Масштаб
Р	см. табл.	—
Лист 1	Листов 2	

Укрниипроектстальконструкция

Инв. № подл. | Подпись и дата | Взам. инв. №

23846-04 82

Размеры в мм

Обозначение	Марка	Обозначение	Марка	H**	L*	L_1	L_2	L_3	B*	B_1*	L_4	L_5*	n	n_1	n_2	Масса, кг
1.450.3-6.3 2.0.0.1.0	ПГФ – 9.7	1.450.3-6.3 2.0.0.1.0–26	ПГФ – 9.7С	120	880	–	–	–	600	650	300	300	4	–	1	36,7
–01	ПГФ – 9.9	–27	ПГФ – 9.9С						800	850						42,57
–02	ПГФ – 12.7	–28	ПГФ – 12.7С		1180	390	400	400	600	650	600	600		1		48,81
–03	ПГФ – 12.9	–29	ПГФ – 12.9С						800	850						56,57
–04	ПГФ – 15.7	–30	ПГФ – 15.7С		1480	490	500	500	600	650	900	900				58,94
–05	ПГФ – 15.9	–31	ПГФ – 15.9С						800	850						67,94
–06	ПГФ – 18.7	–32	ПГФ – 18.7С		1780	590	600	600	600	650	1200	1200				69,06
–07	ПГФ – 18.9	–33	ПГФ – 18.9С						800	850						79,3
–08	ПГФ – 21.7	–34	ПГФ – 21.7С		2080	540	500	1000	600	650	1500	1500		2		80.17
–09	ПГФ – 21.9	–35	ПГФ – 21.9С						800	850						91,17
–10	ПГФ – 24.7	–36	ПГФ – 24.7С		2380	590	600	1200	600	650	1800	1800				99,04
–11	ПГФ – 24.9	–37	ПГФ – 24.9С						800	850						112,08

Размеры в мм

Обозначение	Марка	Обозначение	Марка	H*	L*	L_1	L_2	L_3	B*	B,*	L_4^*	L_5^*	n	n_1	n_2	Масса, кг
1.450.3-6.3 2.0.0.1.0 –12	ПГФ — 30.7	1450.3-6.3 2.0.0.1.0 –38	ПГФ – 30.7С	120	2980	590	600	1800	600	650	1200	2400	6	3	2	111,52
–13	ПГФ — 30.9	–39	ПГФ – 30,9С						800	850						127,37
–14	ПГФ — 36.7	–40	ПГФ – 36.7С	140	3580			2400	600	650	1500	3000		4		146.42
–15	ПГФ — 36.9	–41	ПГФ – 36.9С						800	850						164.98
–16	ПГФ — 42.7	–42	ПГФ – 42.7С		4180	690	700	2800	600	650	1800	3600				167.41
–17	ПГФ — 42.9	–43	ПГФ – 42.9С						800	850						188,6
–18	ПГФ — 48.7	–44	ПГФ – 48.7С		4780	890	600	3000	600	650	2100	4200		5		192,39
–19	ПГФ — 48.9	–45	ПГФ – 48.9С						800	850						216,31
–20	ПГФ — 54.7	–46	ПГФ – 54.7С		5380	890		3600	600	650	1600	4800	8	6	3	215,91
–21	ПГФ — 54.9	–47	ПГФ – 54.9С						800	850						242,63
–22	ПГФ — 60.7	–48	ПГФ – 60.7С		5980	290		5400	600	650	1800	5400		9		241,41
–23	ПГФ — 60.9	–49	ПГФ – 60.9С						800	850						271,55
–24	ПГФ — 60.7	–50	ПГФ – 60.7С	160	5980	290	600	5400	600	650	1800	5400				264,13
–25	ПГФ — 60.9	–51	ПГФ – 60.9С						800	850						294,31

Инв. № подл. | Подпись и дата | Взам. инв. №

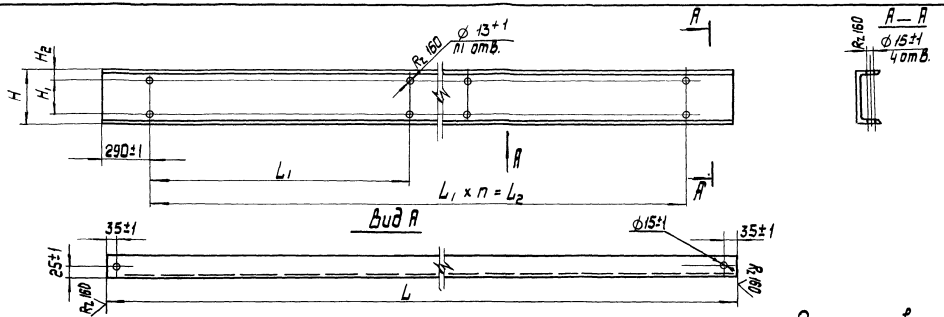

Размеры в мм

Обозначение	Материал	Обозначение	Материал	H	H1	H2	L	L1	L2	n	n1	Масса, кг
1.450.3-6.3 2.00.1.1	Швеллер [12 ГОСТ 8240-72 / Вст3кп2 ГОСТ 535-88	1.450.3-6.3 2.00.1.1 — 13	Швеллер [12 ГОСТ 8240-72 / Вст3сп5 ГОСТ 535-88	120	50±0,5	35	880	300	300	1	4	9,09
— 01		— 14					1180	600	600			12,21
— 02		— 15					1480	900	900			15,33
— 03		— 16					1780	1200	1200			18,45
— 04		— 17					2080	1500	1500			21,57
— 05		— 18					2380	1800	1800			29,06
— 06		— 19					2980	2400	2400			30,92
— 07		— 20					3580	1500	3000	2	6	43,95
— 08		— 21					4180	1800	3600			50,6
— 09		— 22					4780	2100	4200			58,71
— 10	Швеллер [14 ГОСТ 8240-72 / Вст3кп2 ГОСТ 535-88	— 23	Швеллер [14 ГОСТ 8240-72 / Вст3сп5 ГОСТ 535-88	140	50±0,1	35	5380	1600	4800	3	8	66,09
— 11		— 24					5980	1800	5400			73,47
— 12	Швеллер [16 ГОСТ 8240-72 / Вст3кп2 ГОСТ 535-88	— 25	Швеллер [16 ГОСТ 8240-72 / Вст3сп5 ГОСТ 535-88	160	50±1	35	5980	1800	5400			84,83

Нач.отд.	Седякин	
Н.контр.	Куцевол	
Гл.конст.	Куцевол	
Гл.инж.пр.	Богомаз	
Рук.гр.	Савельев	
Проверил	Богомаз	
Исполнил	Куфтицкая	

1.450.3-6.3 2.00.1.1

Балка

Стадия	Масса	Масштаб
Р	см. табл.	1:10
Лист	Листов 1	

Укрниипроектсталь-конструкция

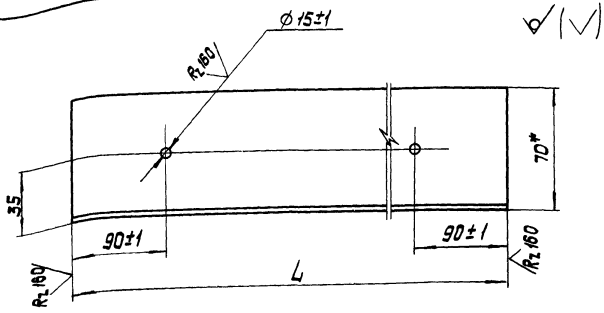

Обозначение	L, мм	Материал	Масса, кг
1.450.3-6.3 2.0.0.1.3	600-1,5	Уголок Б-70×70×5 ГОСТ 8509-86 Ст3кп2 ГОСТ 16523-70*	4,12
-01	800-1,5		5,49
-02	600-1,5	Уголок Б-70×70×5 ГОСТ 8509-86 Ст3сп5 ГОСТ 16523-70*	4,12
-03	800-1,5		5,49

* Размеры для справок.

Нач.отд	Седякин		1.450.3-6.3 2.0.0.1.3		
Н.контр.	Куцевол				
Гл.констр	Куцевол				
Гл.инж.пр	Богомаз		Связь	Стадия: Р	Масса: см. табл.	Масштаб: 1:2
Рук.гр.	Савельев			Лист	Листов 1	
Проверил	Богомаз			Укрниипроектстальконструкция		
Исполнил	Кудрицкая					

Инв.№ подл. | Подпись и дата | Взам.инв.№

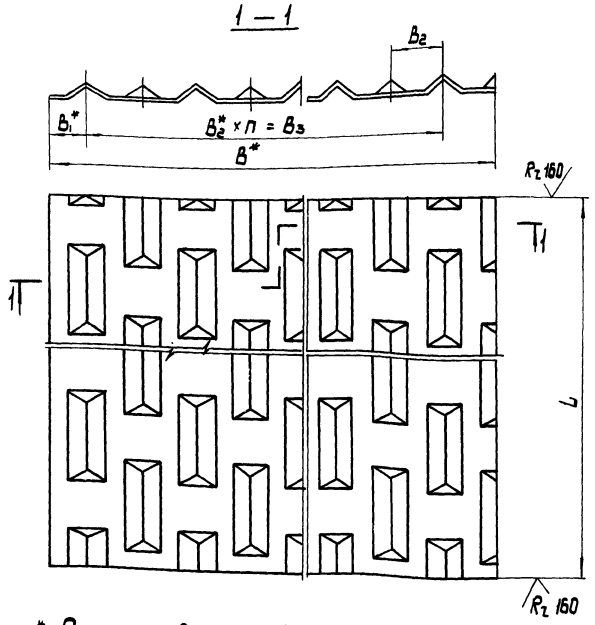

* Размеры для справок.

Нач.отд	Седякин		1.450.3-6.3 2.0.0.1.2		
Н.контр.	Куцевол				
Гл.констр	Куцевол				
Гл.инж.пр	Богомаз		Настил	Стадия: Р	Масса: см. табл.	Масштаб: 1:2
Рук.гр.	Савельев			Лист 1	Листов 2	
Проверил	Богомаз			Укрниипроектстальконструкция		
Исполнил	Кудрицкая					

Инв.№ подл. | Подпись и дата | Взам.инв.№

Размеры в мм

Обозначение	Материал	Обозначение	Материал	L	B^*	B_1^*	B_2^*	B_3^*	n	Масса, кг
1.450.3-6.3 2.0.0.1.2		1.450.3-6.3 2.0.0.1.2-24		760-3						9,84
-01		-25		1060-3						13,73
-02		-26		1360-3						17,61
-03		-27		1660-3						21,5
-04		-28		1960-3						25,38
-05	Настил площадки ГЛ3-150 ТУ 14-2-814-88 Вст3кп2 ГОСТ 16523-70*	-29	Настил площадки ГЛ3-150 ТУ 14-2-814-88 Вст3сп5 ГОСТ 16523-70*	2260-3	660	40	30	600	20	29,27
-06		-30		2860-3						37,04
-07		-31		3460-3						44,89
-08		-32		4060-3						52,58
-09		-33		4660-3						60,35
-10		-34		5260-3						68,12
-11		-35		5860-3						75,89
-12		-36		760-3						12,97
-13		-37		1060-3						18,09
-14		-38		1360-3						23,22
-15		-39		1660-3						28,34
-16		-40		1960-3						33,46
-17		-41		2260-3						38,58
-18	Настил площадки ГЛ3-151 ТУ 14-2-814-88 Вст3кп2 ГОСТ 16523-70*	-42	Настил площадки ГЛ3-151 ТУ 14-2-814-88 Вст3сп5 ГОСТ 16523-70*	2860-3	870	40	30	800	28	48,83
-19		-43		3460-3						59,06
-20		-44		4060-3						69,38
-21		-45		4660-3						79,55
-22		-46		5260-3						89,79
-23		-47		5860-3						100,03

Инв.№ подл.	Подпись и дата	Взам. инв.№

Формат	Зона	Поз.	Обозначение	Наименование	Кол. на испол. 1.450.3-6.3 2.0.0.2.0 —	01	02	03	04	05	06	07	08	09	Примечание
				Документация											
А3			1.450.3-6.3 2.0.0.2.0СБ	Сборочный чертеж											
				Детали											
А3		1	1.450.3-6.3 2.0.0.1.1	Балка	2	2									
			-01	Балка			2	2							
			-02	Балка					2	2					
			-03	Балка							2	2			

Стадия									
Шифр	ПГВ-9.7	ПГВ-9.9	ПГВ-12.7	ПГВ-12.9	ПГВ-15.7	ПГВ-15.9	ПГВ-18.7	ПГВ-18.9	ПГВ-21.7	ПГВ-21.9

Нач.отд.	Седякин	
Н.контр.	Кучевал	
Гл.конст.	Кучевал	
Гл.инж.пр.	Богомаз	
Рук.гр.	Савельев	
Проверил	Богомаз	
Исполнил	Кубрицкая	

1.450.3-6.3 2.0.0.2.0

Площадка ПГВ

Стадия	Лист	Листов
Р	1	17

Укрниипроектстальконструкция

Инв.№ подл.	Подпись и дата	Взам. инв.№

Формат	Зона	Поз.	Обозначение	Наименование	Кол. на испол. 1.450.3-6.3 2.0.0.2.0 —	01	02	03	04	05	06	07	08	09	Примечание
А3		1	1.450.3-6.3 2.0.0.1.1 -04	Балка									2	2	
*)		2	1.450.3-6.3 2.0.0.2.1	Настил	1										
			-01	Настил			1								
			-02	Настил					1						
			-03	Настил							1				
			-04	Настил									1		
			-12	Настил		1									
			-13	Настил				1							
			-14	Настил						1					
			-15	Настил								1			
			-16	Настил										1	

Стадия									
Шифр	ПГВ-9.7	ПГВ-9.9	ПГВ-12.7	ПГВ-12.9	ПГВ-15.7	ПГВ-15.9	ПГВ-18.7	ПГВ-18.9	ПГВ-21.7	ПГВ-21.9

1.450.3-6.3 2.0.0.2.0

Лист 2

Формат	Зона	Поз.	Обозначение	Наименование	Кол. на исполн. 1.450.3-6.3 2.0.0.2.0										Примечание
					–	01	02	03	04	05	06	07	08	09	
А4		3	1.450.3-6.3 2.0.0.1.3	Связь	2		2		2		2		2		
			–01	Связь		2		2		2		2		2	
				Распорка											
				Лист Б-ПН-4 ГОСТ 19903-74*											
				ВСт3кп2 ГОСТ 14637-79											
Б.2		4	1.450.3-6.3 2.0.0.14	70h14×600h14			2		2		2		3		0.99
			–01	70h14×800h14				2		2		2		3	1.32
				Стадия											
				Шифр	ПГВ-9.7	ПГВ-9.9	ПГВ-12.7	ПГВ-12.9	ПГВ-15.7	ПГВ-15.9	ПГВ-18.7	ПГВ-18.9	ПГВ-21.7	ПГВ-21.9	

1.450.3-6.3 2.0.0.2.0 Лист 3

Инв. № подл.	Подпись и дата	Взам. инв. №

Формат	Зона	Поз.	Обозначение	Наименование	Кол. на исполн. 1.450.3-6.3 2.0.0.2.0										Примечание
					–	01	02	03	04	05	06	07	08	09	
				Стандартные изделия											
		5		Болт М12-6д×50×58×019											
				ГОСТ 7798-70*	4	4	4	4	4	4	4	4	4	4	
		6		Гайка М12-6Н.5.019											
				ГОСТ 5915-70*	4	4	4	4	4	4	4	4	4	4	
		7		Шайба 12.01.019											
				ГОСТ 10906-78*	4	4	4	4	4	4	4	4	4	4	
				Стадия											
				Шифр	ПГВ-9.7	ПГВ-9.9	ПГВ-12.7	ПГВ-12.9	ПГВ-15.7	ПГВ-15.9	ПГВ-18.7	ПГВ-18.9	ПГВ-21.7	ПГВ-21.9	

1.450.3-6.3 2.0.0.2.0 Лист 4

23846-04 89

Инв.№ подл. | Подпись и дата | Взам.инв.№

Формат	Зона	Поз.	Обозначение	Наименование	Кол. на исполн. 1.450.3-6.3 2.0.0.2.0 10	11	12	13	14	15	16	17	18	19	Примечание
				Документация											
А3			1.450.3-6.3 2.0.0.2.0СБ	Сборочный чертеж											
				Детали											
А3		1	1.450.3-6.3 2.0.0.1.1 -05	Балка	2	2									
			-06	Балка			2	2							
			-07	Балка					2	2					
			-08	Балка							2	2			
			-09	Балка									2	2	
*)		2	1.450.3-6.3 2.0.0.2.1 -05	Настил	1										*)Д4,А3
			-06	Настил			1								
			-07	Настил					1						

Стадия	Шифр	10	11	12	13	14	15	16	17	18	19
		ПГВ-24.7	ПГВ-24.9	ПГВ-30.7	ПГВ-30.9	ПГВ-36.7	ПГВ-36.9	ПГВ-42.7	ПГВ-42.9	ПГВ-48.7	ПГВ-48.9

1.450.3-6.3 2.0.0.2.0 — Лист 5

Инв.№ подл. | Подпись и дата | Взам.инв.№

Формат	Зона	Поз.	Обозначение	Наименование	Кол. на исполн. 1.450.3-6.3 2.0.0.2.0 10	11	12	13	14	15	16	17	18	19	Примечание
*)		2	1.450.3-6.3 2.0.0.2.1 -08	Настил							1				*)Д4,А3
			-09	Настил									1		
			-17	Настил		1									
			-18	Настил				1							
			-19	Настил						1					
			-20	Настил								1			
			-21	Настил										1	
А4		3	1.450.3-6.3 2.0.0.1.3	Связь	2		2		2		2		2		
			-01	Связь		2		2		2		2		2	

Стадия	Шифр	10	11	12	13	14	15	16	17	18	19
		ПГВ-24.7	ПГВ-24.9	ПГВ-30.7	ПГВ-30.9	ПГВ-36.7	ПГВ-36.9	ПГВ-42.7	ПГВ-42.9	ПГВ-48.7	ПГВ-48.9

1.450.3-6.3 2.0.0.2.0 — Лист 6

2381-6-01 ОВ

Формат	Зона	Поз.	Обозначение	Наименование	Кол. на исполн. 1.450.3-6.3 2.0.0.2.0										Примечание
					10	11	12	13	14	15	16	[illegible]	[illegible]	19	
				Распорка											
				Лист Б-ПН-4 ГОСТ 19903-74*											
				ВСт3 кп2 ГОСТ 14637-79											
Б4		4	1.450.3-6.3 2.0.0.1.4	70h14×600h14	3		4		5		5		6		
			—01	70h14×800h14		3		4		5		5		6	
				Стандартные изделия											
		5		Болт М12-6g×50.58.019											
				ГОСТ 7798-70*	4	4	4	4	4	4	4	4	4	4	
		6		Гайка М12-6Н.5.019											
				ГОСТ 5915-70*	4	4	4	4	4	4	4	4	4	4	
		7		Шайба 12.01.019											
				ГОСТ 10906-78*	4	4	4	4	4	4	4	4	4	4	
				Стадия											
				Шифр	ПГВ-24.7	ПГВ-24.9	ПГВ-30.7	ПГВ-30.9	ПГВ-36.7	ПГВ-36.9	ПГВ-42.7	ПГВ-42.9	ПГВ-48.7	ПГВ-48.9	

1.450.3-6.3 2.0.0.2.0 Лист 7

Инв.№ подл.	Подпись и дата	Взам.инв.№

Формат	Зона	Поз.	Обозначение	Наименование	Кол. на исполн. 1.450.3-6.3 2.0.0.2.0										Примечание
					20	21	22	23	24	25	26	27	28	29	
				Документация											
А3			1.450.3-6.3 2.0.0.2.0СБ	Сборочный чертеж	X	X	X	X	X	X	X	X	X	X	
				Детали											
А3		1	1.450.3-6.3 2.0.0.1.1 —10	Балка	2	2									
			—11	Балка			2	2							
			—12	Балка					2	2					
			—13	Балка							2	2			
			—14	Балка									2	2	
*)		2	1.450.3-6.3 2.0.0.2.1 —10	Настил	1										
			—11	Настил			1								
				Стадия											
				Шифр	ПГВ-54.7	ПГВ-54.9	ПГВ-60.7	ПГВ-60.9	ПГВ-9.7С	ПГВ-9.9С	ПГВ-12.7С	ПГВ-12.9С	ПГВ-15.7С	ПГВ-15.9С	

1.450.3-6.3 2.0.0.2.0 Лист 8

Инв.№ подл. | Подпись и дата | Взам. инв.№

Формат	Зона	Поз.	Обозначение	Наименование	Кол. на испол. 1.450.3-6.3 2.00.2.0 20	21	22	23	24	25	26	27	28	29	Примечание
*	2		1.450.3-6.3 2.00.2.1 -22	Настил		1									
			-23	Настил				1							
			-24	Настил					1						
			-25	Настил							1				
			-26	Настил									1		
			-36	Настил						1					
			-37	Настил								1			
			-38	Настил										1	
Я4	3		1.450.3-6.3 2.00.1.3	Связь	2		2								
			-01	Связь		2		2							
			-02	Связь					2		2		2		
			-03	Связь						2		2		2	

Стадия | Шифр: ПГВ-54.7 | ПГВ-54.9 | ПГВ-60.7 | ПГВ-60.9 | ПГВ-9.7С | ПГВ-9.9С | ПГВ-12.7С | ПГВ-12.9С | ПГВ-15.7С | ПГВ-15.9С

1.450.3-6.3 2.00.2.0 | Лист 9

Инв.№ подл. | Подпись и дата | Взам. инв.№

Формат	Зона	Поз.	Обозначение	Наименование	Кол. на испол. 1.450.3-6.3 2.00.2.0 20	21	22	23	24	25	26	27	28	29	Примечание
				Распорка											
				Лист Б-ПН-4 ГОСТ 19903-74*											
				Вст3 кп2 ГОСТ 14637-79											
Б2	4		1.450.3-6.3 2.00.1.4	70h14 × 600h14	7		10								
			-01	70h14 × 800h14		7		10							
				Лист Б-ПН-4 ГОСТ 19903-74											
				Вст3сп5 ГОСТ 14637-79											
Б2	4		1.450.3-6.3 2.00.1.4 -02	70h14 × 600h14							2		2		
			-03	70h14 × 800h14								2		2	
				Стандартные изделия											
				Болт М12-6g × 50.58.019 ГОСТ 7798-70*	4	4	4	4	4	4	4	4	4	4	

Стадия | Шифр: ПГВ-54.7 | ПГВ-54.9 | ПГВ-60.7 | ПГВ-60.9 | ПГВ-9.7С | ПГВ-9.9С | ПГВ-12.7С | ПГВ-12.9С | ПГВ-15.7С | ПГВ-15.9С

1.450.3-6.3 2.00.2.0 | Лист 10

23816-04 92

Формат	Зона	Поз.	Обозначение	Наименование	Кол. на испол. 1.450.3-6.3 2.0.0.2.0 20	21	22	23	24	25	26	27	28	29	Примечание
		6		Гайка М12-6Н.5.019											
				ГОСТ 5915-70*	4	4	4	4	4	4	4	4	4	4	
		7		Шайба 12.01.019											
				ГОСТ 10906-78*	4	4	4	4	4	4	4	4	4	4	

Инв. № подл.	Подпись и дата	Взам. инв. №

Формат	Зона	Поз.	Обозначение	Наименование	Кол. на исполн. 1.450.3-6.3 2.0.0.2.0										Примечание
					30	31	32	33	34	35	36	37	38	39	
*		2	1.450.3-6.3 2.0.0.2.1 -30	Настил							1				
			-31	Настил									1		
			-39	Настил		1									
			-40	Настил				1							
			-41	Настил						1					
			-42	Настил								1			
			-43	Настил										1	
Я4		3	1.450.3-6.3 2.0.0.1.3 -02	Связь	2		2		2		2		2		
			-03	Связь		2		2		2		2		2	
				Стадия											
				Шифр	ПГВ-18.7С	ПГВ-18.9С	ПГВ-21.7С	ПГВ-21.9С	ПГВ-24.7С	ПГВ-24.9С	ПГВ-30.7С	ПГВ-30.9С	ПГВ-36.7С	ПГВ-36.9С	

1.450.3-6.3 2.0.0.2.0 Лист 13

Инв. № подл.	Подпись и дата	Взам. инв. №

Формат	Зона	Поз.	Обозначение	Наименование	Кол. на исполн. 1.450.3-6.3 2.0.0.2.0										Примечание
					30	31	32	33	34	35	36	37	38	39	
				Распорка											
				Лист Б-ЛН-4 ГОСТ 19903-74*											
				ВСт3сп5 ГОСТ 14637-79											
Б.2		4	1.450.3-6.3 2.0.0.1.4 -02	70h 14 × 600h 14	2		3		3		4		5		
			-03	70h 14 × 800h 14		2		3		3		4		5	
				Стандартные изделия											
		5		Болт М12-6g×50.58.019											
				ГОСТ 7798-70*	4	4	4	4	4	4	4	4	4	4	
		6		Гайка М12-6Н.5.019											
				ГОСТ 5915-70*	4	4	4	4	4	4	4	4	4	4	
		7		Шайба 12.01.019											
				ГОСТ 10906-78*	4	4	4	4	4	4	4	4	4	4	
				Стадия											
				Шифр	ПГВ-18.7С	ПГВ-18.9С	ПГВ-21.7С	ПГВ-21.9С	ПГВ-24.7С	ПГВ-24.9С	ПГВ-30.7С	ПГВ-30.9С	ПГВ-36.7С	ПГВ-36.9С	

1.450.3-6.3 2.0.0.2.0 Лист 14

23846-04 94

Формат	Зона	Поз.	Обозначение	Наименование	Кол. на испол. 1.450.3-6.3 2.0.0.2.0								Примечание
					40	41	42	43	44	45	46	47	
				Документация									
А3			1.450.3-6.3 2.0.0.2.0СБ	Сборочный чертеж									
				Детали									
А3		1	1.450.3-6.3 2.0.0.1.1 -20	Балка	2	2							
			-21	Балка			2	2					
			-22	Балка					2	2			
			-23	Балка							2	2	
*)		2	1.450.3-6.3 2.0.0.2.1 -32	Настил	1								
			-33	Настил			1						
			-34	Настил					1				
				Стадия									
				Шифр	ПГБ-42.17С	ПГБ-42.23С	ПГБ-48.17С	ПГБ-48.23С	ПГБ-54.17С	ПГБ-54.23С	ПГБ-60.17С	ПГБ-60.23С	

1.450.3-6.3 2.0.0.2.0 — Лист 15

Инв.№подл. | Подпись и дата | Взам.инв.№

Формат	Зона	Поз.	Обозначение	Наименование	Кол. на испол. 1.450.3-6.3 2.0.0.2.0								Примечание
					40	41	42	43	44	45	46	47	
*		2	1.450.3-6.3 2.0.0.2.1 -35	Настил							1		
			-44	Настил		1							
			-45	Настил				1					
			-46	Настил						1			
			-47	Настил								1	
А4		3	1.450.3-6.3 2.0.0.1.3 -02	Связь	2		2		2		2		
			-03	Связь		2		2		2		2	
				Стадия									
				Шифр	ПГБ-42.17С	ПГБ-42.23С	ПГБ-48.17С	ПГБ-48.23С	ПГБ-54.17С	ПГБ-54.23С	ПГБ-60.17С	ПГБ-60.23С	

Справ. №

1.450.3-6.3 2.0.0.2.0 — Лист 16

Инв. № подл.	Подпись и дата	Взам. инв. №

Формат	Зона	Поз.	Обозначение	Наименование	Кол. на испол. 1.450.3-6.3 2.0.0.2.0 40	41	42	43	44	45	46	47	Примечание
				Распорка									
				Лист Б-ПН-4 ГОСТ 19903-74* Ст3сп5 ГОСТ 14637-79									
Б.2		4	1.450.3-6.3 2.0.0.1.4 -02	70h14 × 600h14	5		6		7		10		
			-03	70h14 × 800h14		5		6		7		10	

Стадия	Шифр	40	41	42	43	44	45	46	47
		ПГВ-42.1С	ПГВ-42.2С	ПГВ-43.1С	ПГВ-43.2С	ПГВ-54.1С	ПГВ-54.2С	ПГВ-60.1С	ПГВ-60.2С

1.450.3-6.3 2.0.0.2.0 Лист 17

Инв. № подл.	Подпись и дата	Взам. инв. №

Формат	Зона	Поз.	Обозначение	Наименование	Кол. на испол. 1.450.3-6.3 2.0.0.2.0 40	41	42	43	44	45	46	47	Примечание
				Стандартные изделия									
		5		Болт М12-6g×50.58.019									
				ГОСТ 7798-70*	4	4	4	4	4	4	4	4	
		6		Гайка М12-6Н.5.019									
				ГОСТ 5915-70*	4	4	4	4	4	4	4	4	
		7		Шайба 12.01.019									
				ГОСТ 10906-78*	4	4	4	4	4	4	4	4	

Стадия	Шифр	40	41	42	43	44	45	46	47
		ПГВ-42.1С	ПГВ-42.2С	ПГВ-43.1С	ПГВ-43.2С	ПГВ-54.1С	ПГВ-54.2С	ПГВ-60.1С	ПГВ-60.2С

1.450.3-6.3 2.0.0.2.0 Лист 18

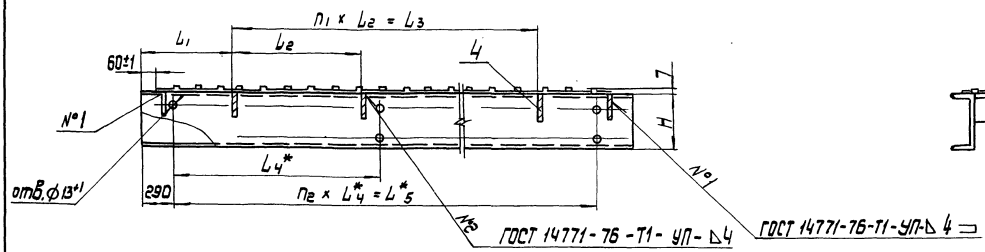

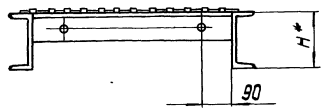

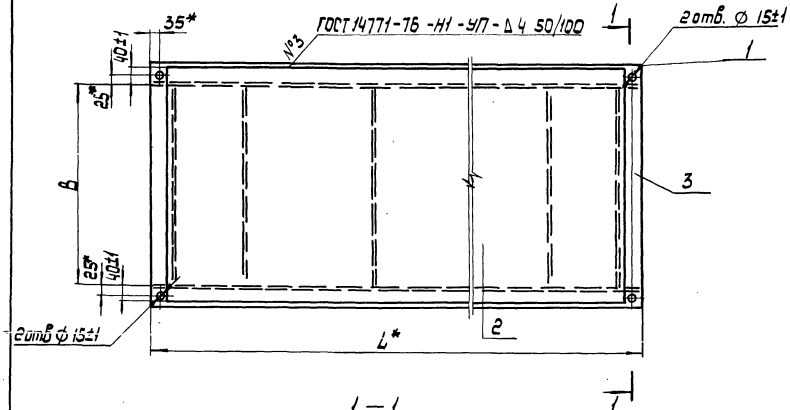

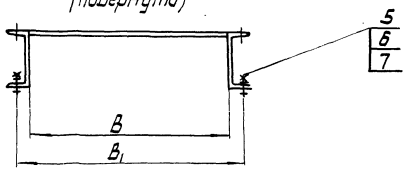

1. Размеры для справок
2. ± JT14/2 предельные отклонения по ГОСТ 25670-83.
3. Покрытие по ТУ 36.25.12-27-89.
4. Маркировать по таблице исполнения. Шрифт и способ нанесения по ТУ 36.25.12-27-89

				1.450.3-6.3 2.0.0.2.0СБ	
Нач.отд.	Седякин		Площадка ПГВ Сборочный чертеж	Стадия	Масса	Масштаб
Н.контр.	Куцевол			Р	см. табл	—
Гл.констр.	Куцевол			Лист	Листов 2	
Гл.инж.пр.	Богомаз					
Рук.гр.	Савельев					
Проверил	Богомаз			Укрниипроектсталь-конструкция		
Исполнил	Кубрицкая					

Размеры в мм

Обозначение	Марка	Обозначение	Марка	H*	L*	L_1	L_2	L_3	B*	B_1*	L_1*	L_2*	n	n_1	n_2	Масса, кг
1.450.3-6.3 2.0.0.2.0	ПГВ – 9.7	1.450.3-6.3 2.0.0.2.0–26	ПГВ – 9.7С	120	880	–	–	–	600	850	300	300	4	–	1	36,7
									800	850						42,57
– 01	ПГВ – 9.9	– 27	ПГВ – 9.9С													
– 02	ПГВ – 12.7	– 28	ПГВ – 12.7С		1180	390	400	400	600	850	600	600		1		48,81
– 03	ПГВ – 12.9	– 29	ПГВ – 12.9С						800	850						56,57
– 04	ПГВ – 15.7	– 30	ПГВ – 15.7С		1480	490	500	500	600	850	900	900				58,94
– 05	ПГВ – 15.9	– 31	ПГВ – 15.9С						800	850						67,94
– 06	ПГВ – 18.7	– 32	ПГВ – 18.7С		1780	590	600	600	600	850	1200	1200				69,06
– 07	ПГВ – 18.9	– 33	ПГВ – 18.9С						800	850						79.3
– 08	ПГВ – 21.7	– 34	ПГВ – 21.7С		2080	540	500	1000	600	850	1500	1500		2		80,17
– 09	ПГВ – 21.9	– 35	ПГВ – 21.9С						800	850						91,17
– 10	ПГВ – 24.7	– 36	ПГВ – 24.7С		2380		600	1200	600	850	1800	1800				99,04
– 11	ПГВ – 24.9	– 37	ПГВ – 24.9С						800	850						112,08
– 12	ПГВ – 30.7	– 38	ПГВ – 30.7С		2980	590	600	1800	600	850	1200	2400	6	3	2	111,52
– 13	ПГВ – 30.9	– 39	ПГВ – 30.9С						800	850						127,37
– 14	ПГВ – 36.7	– 40	ПГВ – 36.7С	140	3580		600	2400	600	850	1200	2400		4		146,42
– 15	ПГВ – 36.9	– 41	ПГВ – 36.9С						800	850						164,98
– 16	ПГВ – 42.7	– 42	ПГВ – 42.7С		4180			3000	600	850	1500	3000		5		167,41
– 17	ПГВ – 42.9	– 43	ПГВ – 42.9С						800	850						188,6
– 18	ПГВ – 48.7	– 44	ПГВ – 48.7С		4780	640	700	3500	600	850	1800	3600		5		192,39
– 19	ПГВ – 48.9	– 45	ПГВ – 48.9С						800	850						216,31
– 20	ПГВ – 54.7	– 46	ПГВ – 54.7С		5380	890		3600	600	850	2100	4200	8	6		215,91
– 21	ПГВ – 54.9	– 47	ПГВ – 54.9С						800	850						242,63
– 22	ПГВ – 60.7	– 48	ПГВ – 60.7С		5980	890	600	4200	600	850	1600	4800		7	3	241,41
– 23	ПГВ – 60.9	– 49	ПГВ – 60.9С						800	850						271,55
– 24	ПГВ – 60.7	– 50	ПГВ – 60.7С	160	5980	890	600	4200	600	850	1600	4800		7	3	264,13
– 25	ПГВ – 60.9	– 51	ПГВ – 60.9С						800	850						294,31

Инв. № подл. | Подпись и дата | Взам. инв. №

1 — 1

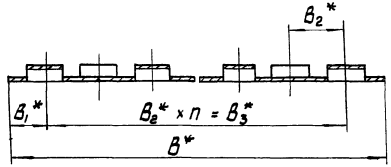

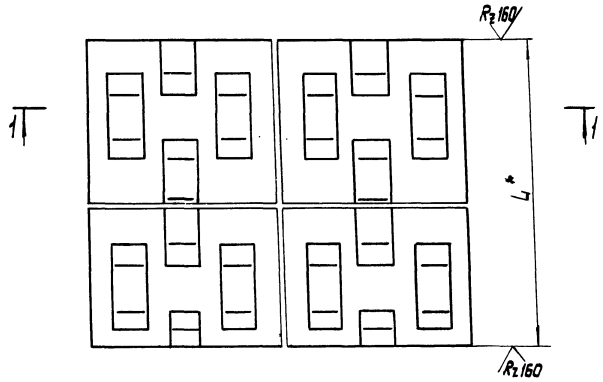

* Размеры для справок.

				1.450.3-6.3 2.0.0.2.1		
				Настил	Стадия: Р	Масса: см. табл.
						Масштаб: 1:2
					Лист 1	Листов 2
Нач. отд.	Седякин				Укрниипроектстальконструкция	
Н. контр.	Куцевол					
Гл. констр.	Куцевол					
Гл. инж. пр.	Богомаз					
Рук. гр.	Савельев					
Проверил	Богомаз					
Исполнил	Кудрицкая					

Размеры в мм

Обозначение	Материал	Обозначение	Материал	L	B*	B_1*	B_2*	B_3*	n	Масса, кг
1.450.3-6.3 2.0.0.2.1		1.450.3-6.3 2.0.0.2.1-24		760-3						9,84
-01		-25		1060-3						13,73
-02		-26		1360-3						17,61
-03		-27		1660-3						21,5
-04		-28		1960-3						25,38
-05		-29		2260-3						29,27
-06		-30		2860-3						37,04
-07	Настил площадки	-31	Настил площадки	3460-3	660	40	30	600	20	44,89
-08	Вст3кп2 ГОСТ 16523-70*	-32	Вст3сп5 ГОСТ 16523-70*	4060-3						52,58
-09		-33		4660-3						60,35
10		-34		5260-3						68,12
-11		-35		5860-3						75,89
-12		-36		760-3						12,97
-13		-37		1060-3						18,09
-14		-38		1360-3						23,22
-15		-39		1660-3						28,34
-16		-40		1960-3						33,46
-17		-41		2260-3						38,58
-18		-42		2860-3	870	40	30	840	28	48,83
-19		-43		3460-3						59,06
-20	Настил площадки	-44	Настил площадки	4060-3						69,38
-21	Вст3кп2 ГОСТ 16523-70*	-45	Вст3сп5 ГОСТ 16523-70*	4660-3						79,55
-22		-46		5260-3						89,79
-23		-47		5860-3						100,05

Инв.№ подл. | Подпись и дата | Взам.инв.№

23846-ПЦ 1пп

Формат	Зона	Поз.	Обозначение	Наименование	Кол. на исполн. 1.450.3-6.3 2.0.0.3.0 —	01	02	03	04	05	06	07	08	09	Примечание
				Документация											
А3			1.450.3-6.3 2.0.0.3.0 СБ	Сборочный чертеж											
				Детали											
А3		1	1.450.3-6.3 2.0.0.3.1	Балка	2	2									
			—01	Балка			2	2							
			—02	Балка					2	2					
			—03	Балка							2	2			
Стадия															
Шифр				ПГШ-9.7	ПГШ-9.9	ПГШ-12.7	ПГШ-12.9	ПГШ-15.7	ПГШ-15.9	ПГШ-18.7	ПГШ-18.9	ПГШ-21.7	ПГШ-21.9		

Нач. отд.	Седякин	
Н. контр.	Куцевол	
Гл. констр.	Куцевол	
Гл. инж. пр.	Богомаз	
Рук. гр.	Горельев	
Проверил	Богомаз	
Исполнил	Кудрицкая	

1.450.3-6.3 2.0.0.3.0

Площадка ПГШ

Стадия	Лист	Листов
Р	1	16

Укрниипроектстальконструкция

Инв. № подл. | Подпись и дата | Взам. инв. №

Формат	Зона	Поз.	Обозначение	Наименование	Кол. на исполн. 1.450.3-6.3 2.0.0.3.0 —	01	02	03	04	05	06	07	08	09	Примечание
А3		1	1.450.3-6.3 2.0.0.3.1 —04	Балка									2	2	
А3		2	1.450.3-6.3 2.0.0.3.2	Настил	1		2		3		4		5		
			—01	Настил		1		2		3		4		5	
А3		3	1.450.3-6.3 2.0.0.3.3	Настил	2		2		2		2		2		
			—01	Настил		2		2		2		2		2	
А4		4	1.450.3-6.3 2.0.0.3.4	Связь	2		2		2		2		2		
			—01	Связь		2		2		2		2		2	
				Стандартные изделия											
		5		Болт М12-6g×50.58.019 ГОСТ 7798-70*	4	4	4	4	4	4	4	4	4	4	
		6		Гайка М12-6Н.5.019 ГОСТ 5915-70*	8	8	10	10	12	12	14	14	16	16	
Стадия															
Шифр				ПГШ-9.7	ПГШ-9.9	ПГШ-12.7	ПГШ-12.9	ПГШ-15.7	ПГШ-15.9	ПГШ-18.7	ПГШ-18.9	ПГШ-21.7	ПГШ-21.9		

23846-04 101

1.450.3-6.3 2.0.0.3.0

Лист 2

Формат	Зона	Поз.	Обозначение	Наименование	Кол. на исполн. 1.450.3-6.3 2.0.0.3.0 —	01	02	03	04	05	06	07	08	09	Примечание
		7		Шайба 12.01.019											
				ГОСТ 11371-78*	4	4	6	6	8	8	10	10	12	12	
		8		Шайба 12.65Г.019											
				ГОСТ 6402-70*	4	4	6	6	8	8	10	10	12	12	
		9		Шайба 12.01.019											
				ГОСТ 10906-78*	4	4	4	4	4	4	4	4	4	4	
		10		Болт М12-6д×22.58.019											
				ГОСТ 7798-70*	4	4	6	6	8	8	10	10	12	12	
				Стадия											
				Шифр	ПГШ-9.7	ПГШ-9.9	ПГШ-12.7	ПГШ-12.9	ПГШ-15.7	ПГШ-15.9	ПГШ-18.7	ПГШ-18.9	ПГШ-21.7	ПГШ-21.9	

1.450.3-6.3 2.0.0.3.0

Лист 3

Инв.№ подл.	Подпись и дата	Взам. инв.№

Формат	Зона	Поз.	Обозначение	Наименование	Кол. на исполн. 1.450.3-6.3 2.0.0.3.0 10	11	12	13	14	15	16	17	18	19	Примечание
				Документация											
А3			1.450.3-6.3 2.0.0.3.0СБ	Сборочный чертеж	X	X	X	X	X	X	X	X	X	X	
				Детали											
А3		1	1.450.3-6.3 2.0.0.3.1 —05	Балка	2	2									
			—06	Балка			2	2							
			—07	Балка					2	2					
			—08	Балка							2	2			
			—09	Балка									2	2	
А3		2	1.450.3-6.3 2.0.0.3.2	Настил	6		8		10		12		14		
			—01	Настил		6		8		10		12		14	
А3		3	1.450.3-6.3 2.0.0.3.3	Настил	2		2		2		2		2		
				Стадия											
				Шифр	ПГШ-24.7	ПГШ-24.9	ПГШ-30.7	ПГШ-30.9	ПГШ-36.7	ПГШ-36.9	ПГШ-42.7	ПГШ-42.9	ПГШ-48.7	ПГШ-48.9	

1.450.3-6.3 2.0.0.3.0

Лист 4

Формат	Зона	Поз.	Обозначение	Наименование	Кол. на исполн. 1.450.3-6.3 2.0.0.3.0										Примечание
					10	11	12	13	14	15	16	17	18	19	
А3		3	1.450.3-6.3 2.0.0.3.3 -01	Настил		2		2		2		2		2	
А4		4	1.450.3-6.3 2.0.0.3.4	Связь	2		2		2		2		2		
			-01	Связь		2		2		2		2		2	
				Стандартные изделия											
		5		Болт М12-6g×50.58.019 ГОСТ 7798-70*	4	4	4	4	4	4	4	4	4	4	
		6		Гайка М12-6Н.5.019 ГОСТ 5915-70*	18	18	21	21	25	25	29	29	33	33	
		7		Шайба 12.01.019 ГОСТ 11371-78*	14	14	17	17	21	21	25	25	29	29	
		8		Шайба 12.65Г.019 ГОСТ 6402-70*	14	14	17	17	21	21	25	25	29	29	

Стадия	Шифр	ПГШ-24.7	ПГШ-24.9	ПГШ-30.7	ПГШ-30.9	ПГШ-36.7	ПГШ-36.9	ПГШ-42.7	ПГШ-42.9	ПГШ-48.7	ПГШ-48.9
	1.450.3-6.3 2.0.0.3.0										

Лист 5

Инв.№подл. | Подпись и дата | Взам.инв.№

Формат	Зона	Поз.	Обозначение	Наименование	Кол. на исполн. 1.450.3-6.3 2.0.0.3.0										Примечание
					10	11	12	13	14	15	16	17	18	19	
		9		Шайба 12.01.019 ГОСТ 10906-78*	4	4	4	4	4	4	4	4	4	4	
		10		Болт М12-6g×22.58.019 ГОСТ 7798-70*	14	14	17	17	21	21	25	25	29	29	

Стадия	Шифр	ПГШ-24.7	ПГШ-24.9	ПГШ-30.7	ПГШ-30.9	ПГШ-36.7	ПГШ-36.9	ПГШ-42.7	ПГШ-42.9	ПГШ-48.7	ПГШ-48.9
	1.450.3-6.3 2.0.0.3.0										

Лист 6

23846-04 103

Инв. № подл.	Подпись и дата	Взам. инв. №

Формат	Зона	Поз.	Обозначение	Наименование	Кол. на исполн. 1.450.3-6.3 2.0.0.3.0										Примечание
					20	21	22	23							
				Документация											
А3			1.450.3-6.3 2.0.0.3.0	Сборочный чертеж	X	X	X	X							
				Детали											
А3		1	1.450.3-6.3 2.0.0.3.1 —10	Балка	2	2									
			—11	Балка			2	2							
А3		2	1.450.3-6.3 2.0.0.3.2	Настил	16		18								
			—01	Настил		16		18							
А3		3	1.450.3-6.3 2.0.0.3.3	Настил	2		2								
			—01	Настил		2		2							
А4		4	1.450.3-6.3 2.0.0.3.4	Связь	2		2								
			—01	Связь		2		2							
				Стадия											
				Шифр	ПГШ-54.7	ПГШ-54.9	ПГШ-60.7	ПГШ-60.9							

1.450.3-6.3 2.0.0.3.0 Лист 7

Инв. № подл.	Подпись и дата	Взам. инв. №

Формат	Зона	Поз.	Обозначение	Наименование	Кол. на исполн. 1.450.3-6.3 2.0.0.3.0										Примечание
					20	21	22	23							
				Стандартные изделия											
		5		Болт М12-6g×50.58.019											
				ГОСТ 7798-70*	4	4	4	4							
		6		Гайка М12-6Н.5.019											
				ГОСТ 5915-70*	36	36	40	40							
		7		Шайба 12.01.019											
				ГОСТ 11371-78*	32	32	36	36							
		8		Шайба 12.65Г.019											
				ГОСТ 6402-70*	32	32	36	36							
		9		Шайба 12.01.019											
				ГОСТ 10906-78*	4	4	4	4							
		10		Болт М12-6g×22.58.019											
				ГОСТ 7798-70*	32	32	36	36							
				Стадия											
				Шифр	ПГШ-54.7	ПГШ-54.9	ПГШ-60.7	ПГШ-60.9							

1.450.3-6.3 2.0.0.3.0 Лист 8

23846-04 104

Формат	Зона	Поз.	Обозначение	Наименование	Кол. на исполн. 1.450.3-6.3 2.0.0.3.0										Примечание
					24	25	26	27	28	29	30	31	32	33	
				Документация											
А3			1.450.3-6.3 2.0.0.3.0СБ	Сборочный чертеж	X	X	X	X	X	X	X	X	X	X	
				Детали											
А3		1	1.450.3-6.3 2.0.0.3.1 -12	Балка	2	2									
			-13	Балка			2	2							
			-14	Балка					2	2					
			-15	Балка							2	2			
			-16	Балка									2	2	
А3		2	1.450.3-6.3 2.0.0.3.2 -02	Настил	1		2		3		4		5		
			-03	Настил		1		2		3		4		5	
				Стадия											
				Шифр	ПГШ-9.7С	ПГШ-9.9С	ПГШ-12.7С	ПГШ-12.9С	ПГШ-15.7С	ПГШ-15.9С	ПГШ-18.7С	ПГШ-18.9С	ПГШ-21.7С	ПГШ-21.9С	

1.450.3-6.3 2.0.0.3.0

Лист 9

Инв. № подл.	Подпись и дата	Взам. инв. №

Формат	Зона	Поз.	Обозначение	Наименование	Кол. на исполн. 1.450.3-6.3 2.0.0.3.0										Примечание
					24	25	26	27	28	29	30	31	32	33	
А3		3	1.450.3-6.3 2.0.0.3.3 -02	Настил	2		2		2		2		2		
			-03	Настил		2		2		2		2		2	
А4		4	1.450.3-6.3 2.0.0.3.4 -02	Связь	2		2		2		2		2		
			-03	Связь		2		2		2		2		2	
				Стандартные изделия											
		5		Болт М12-6g×50.58.019 ГОСТ 7798-70*	4	4	4	4	4	4	4	4	4	4	
		6		Гайка М12-6Н.5.019 ГОСТ 5915-70*	8	8	10	10	12	12	14	14	16	16	
		7		Шайба 12.01.019 ГОСТ 11371-78*	4	4	6	6	8	8	10	10	12	12	
		8		Шайба 12.65Г.019 ГОСТ 6402-70*	4	4	6	6	8	8	10	10	12	12	
				Стадия											
				Шифр	ПГШ-9.7С	ПГШ-9.9С	ПГШ-12.7С	ПГШ-12.9С	ПГШ-15.7С	ПГШ-15.9С	ПГШ-18.7С	ПГШ-18.9С	ПГШ-21.7С	ПГШ-21.9С	

1.450.3-6.3 2.0.0.3.0

Лист 10

23846-04 105

Формат	Зона	Поз.	Обозначение	Наименование	Кол. на исполн. 1.450.3-6.3 2.0.0.3.0 24	25	26	27	28	29	30	31	32	33	Примечание
		9		Шайба 12.01.019											
				ГОСТ 10906-78*	4	4	4	4	4	4	4	4	4	4	
		10		Болт М12-6g×22.58.019											
				ГОСТ 7798-70*	4	4	6	6	8	8	10	10	12	12	

Стадия	Шифр	24	25	26	27	28	29	30	31	32	33
		ПГШ-9.1С	ПГШ-9.2С	ПГШ-12.1С	ПГШ-12.2С	ПГШ-15.1С	ПГШ-15.2С	ПГШ-18.1С	ПГШ-18.2С	ПГШ-21.1С	ПГШ-21.2С

1.450.3-6.3 2.0.0.3.0

Лист 11

Формат	Зона	Поз.	Обозначение	Наименование	Кол. на исполн. 1.450.3-6.3 2.0.0.3.0 34	35	36	37	38	39	40	41	42	43	Примечание
				Документация											
А3			1.450.3-6.3 2.0.0.3.0СБ	Сборочный чертеж											
				Детали											
А3		1	1.450.3-6.3 2.0.0.3.1 -17	Балка	2	2									
			-18	Балка			2	2							
			-19	Балка					2	2					
			-20	Балка							2	2			
			-21	Балка									2	2	
А3		2	1.450.3-6.3 2.0.0.3.2 -02	Настил	6		8		10		12		14		
			-03	Настил		6		8		10		12		14	
А3		3	1.450.3-6.3 2.0.0.3.3 -02	Настил	2		2		2		2		2		

Стадия	Шифр	34	35	36	37	38	39	40	41	42	43
		ПГШ-24.1С	ПГШ-24.2С	ПГШ-30.1С	ПГШ-30.2С	ПГШ-36.1С	ПГШ-36.2С	ПГШ-42.1С	ПГШ-42.2С	ПГШ-48.1С	ПГШ-48.2С

1.450.3-6.3 2.0.0.3.0

Лист 12

23846-01 105

Формат	Зона	Поз.	Обозначение	Наименование	Кол. на исполн. 1.450.3-6.3 2.0.0.3.0										Примечание
					34	35	36	37	38	39	40	41	42	43	
А3		3	1.450.3-6.3 2.0.0.3.3 -03	Настил		2		2		2		2		2	
А4		4	1.450.3-6.3 2.0.0.3.4 -02	Связь	2		2		2		2		2		
			-03	Связь		2		2		2		2		2	
				Стандартные изделия											
		5		Болт М12-6g×50.58.019											
				ГОСТ 7798-70*	4	4	4	4	4	4	4	4	4	4	
		6		Гайка М12-6Н.5.019											
				ГОСТ 5915-70*	18	18	21	21	25	25	29	29	33	33	
		7		Шайба 12.01.019											
				ГОСТ 11371-78*	14	14	17	17	21	21	25	25	29	29	
		8		Шайба 12.65Г.019											
				ГОСТ 6402-70*	14	14	17	17	21	21	25	25	29	29	
				Стадия											
				Шифр	ПГШ-24.7С	ПГШ-24.9С	ПГШ-30.7С	ПГШ-30.9С	ПГШ-36.7С	ПГШ-36.9С	ПГШ-42.7С	ПГШ-42.9С	ПГШ-48.7С	ПГШ-48.9С	

1.450.3-6.3 2.0.0.3.0 Лист 13

Инв.№подл. | Подпись и дата | Взам.инв.№

Формат	Зона	Поз.	Обозначение	Наименование	Кол. на исполн. 1.450.3-6.3 2.0.0.3.0										Примечание
					34	35	36	37	38	39	40	41	42	43	
		9		Шайба 12.01.019											
				ГОСТ 10906-78*	4	4	4	4	4	4	4	4	4	4	
		10		Болт М12-6g×22.58.019											
				ГОСТ 7798-70*	14	14	17	17	21	21	25	25	29	29	
				Стадия											
				Шифр	ПГШ-24.7С	ПГШ-24.9С	ПГШ-30.7С	ПГШ-30.9С	ПГШ-36.7С	ПГШ-36.9С	ПГШ-42.7С	ПГШ-42.9С	ПГШ-48.7С	ПГШ-48.9С	

1.450.3-6.3 2.0.0.3.0 Лист 14

23846-01 107

Инв. № подл.	Подпись и дата	Взам. инв. №

Формат	Зона	Поз.	Обозначение	Наименование	Кол. на исполн. 1.450.3-6.3 2.0.0.3.0										Примечание
					44	45	46	47							
				Документация											
А3			1.450.3-6.3 2.0.0.3.0	Сборочный чертеж	X	X	X	X							
				Детали											
А3		1	1.450.3-6.3 2.0.0.3.1 -22	Балка	2	2									
			-23	Балка			2	2							
А3		2	1.450.3-6.3 2.0.0.3.2 -02	Настил	16		18								
			-03	Настил		16		18							
А3		3	1.450.3-6.3 2.0.0.3.3 -02	Настил	2		2								
			-03	Настил		2		2							
А4		4	1.450.3-6.3 2.0.0.3.4 -02	Связь	2		2								
			-03	Связь		2		2							
				Стадия											
				Шифр	ПГШ-54.7С	ПГШ-54.9С	ПГШ-60.7С	ПГШ-60.9С							

1.450.3-6.3 2.0.0.3.0

Лист 15

Инв. № подл.	Подпись и дата	Взам. инв. №

Формат	Зона	Поз.	Обозначение	Наименование	Кол. на исполн. 1.450.3-6.3 2.0.0.3.0										Примечание
					44	45	46	47							
				Стандартные изделия											
		5		Болт М12-6g×50.58.019											
				ГОСТ 7798-70*	4	4	4	4							
		6		Гайка М12-6Н.5.019											
				ГОСТ 5915-70*	36	36	40	40							
		7		Шайба 12.01.019											
				ГОСТ 11371-78*	32	32	36	36							
		8		Шайба 12.65Г.019											
				ГОСТ 6402-70*	32	32	36	36							
		9		Шайба 12.01.019											
				ГОСТ 10906-78*	4	4	4	4							
				Болт М12-6g×22.58.019											
				ГОСТ 7798-70*	32	32	36	36							
				Стадия											
				Шифр	ПГШ-54.7С	ПГШ-54.9С	ПГШ-60.7С	ПГШ-60.9С							

1.450.3-6.3 2.0.0.3.0

Лист 16

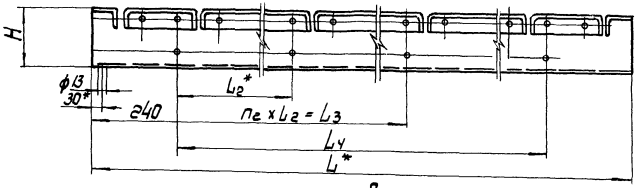

А

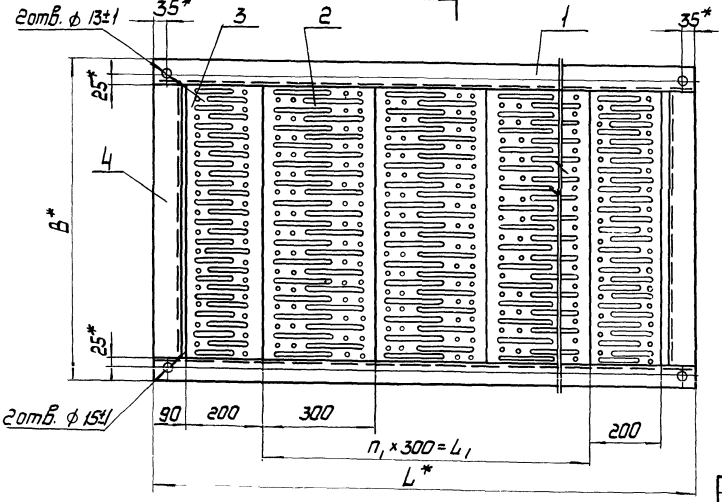

А

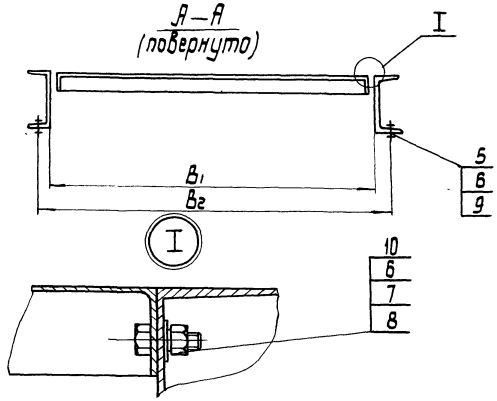

1.* Размеры для справок.
2. Покрытие по ТУ36.25.12-27-89.
3. Маркировать по таблице исполнения. Шрифт и способ нанесения по ТУ 36.25.12-27-89.

			1.450.3-6.3 2.0.0.3.0СБ
Нач.отд.	Сеякин		Площадка ПГШ Сборочный чертеж
Н.контр.	Куцебол		
Гл.констр.	Куцебол		
Гл.инж.пр.	Багомаз		
Рук.гр.	Савельев		
Проверил	Багомаз		
Исполнил	Кубрицкая		

Стадия	Масса	Масштаб
Р	см. табл.	—
Лист 1	Листов 2	
Укрниипроектсталь-конструкция		

Размеры в мм

Обозначение	Марка	Обозначение	Марка	H*	L*	L_1*	L_2*	L_3*	L_1	B_1	B_2	B	n_1	n_2	n	Масса, кг
1.450.3-6.3 2.0.0.3.0	ПГШ-9.7	1.450.3-6.3 2.0.0.3.0-26	ПГШ-9.7С	120	880	300	300	300	300	600	650	704	1	1	8	36,69
-01	ПГШ-9.9	-27	ПГШ-9.9С							800	850	904				42,16
-02	ПГШ-12.7	-28	ПГШ-12.7С		1180	600	600	600	600	600	650	704	2		10	46,96
-03	ПГШ-12.9	-29	ПГШ-12.9С							800	850	904				53,76
-04	ПГШ-15.7	-30	ПГШ-15.7С		1480	900	900	900	900	600	650	704	3		12	57,5
-05	ПГШ-15.9	-31	ПГШ-15.9С							800	850	904				65,4
-06	ПГШ-18.7	-32	ПГШ-18.7С		1780	1200	1200	1200	1200	600	650	704	4		14	68,03
-07	ПГШ-18.9	-33	ПГШ-18.9С							800	850	904				77,16
-08	ПГШ-21.7	-34	ПГШ-21.7С		2080	1500	1500	1500	1500	600	650	704	6		16	82,75
-09	ПГШ-21.9	-35	ПГШ-21.9С							800	850	904				94,32
-10	ПГШ-24.7	-36	ПГШ-24.7С		2380	1800	1800	1800	1800	600	650	704	8		18	106,3
-11	ПГШ-24.9	-37	ПГШ-24.9С							800	850	904				120,3
-12	ПГШ-30.7	-38	ПГШ-30.7С		2980	2400	1200	1200	2500	600	650	704	10		23	118,46
-13	ПГШ-30.9	-39	ПГШ-30.9С							800	850	904				134,9
-14	ПГШ-36.7	-40	ПГШ-36.7С	140	3580	3000	1500	1500	3100	600	650	716	10		27	144,77
-15	ПГШ-36.9	-41	ПГШ-36.9С							800	850	916				161,94
-16	ПГШ-42.7	-42	ПГШ-42.7С		4180	3600	1800	1800	3700	600	650	716	12		31	168,1
-17	ПГШ-42.9	-43	ПГШ-42.9С							800	850	916				187,06
-18	ПГШ-48.7	-44	ПГШ-48.7С		4780	4280	2100	2100	4300	600	650	716	14		35	191,48
-19	ПГШ-48.9	-45	ПГШ-48.9С							800	850	916				212,88
-20	ПГШ-54.7	-46	ПГШ-54.7С		5380	4800	1600	3200	4900	600	650	716	16		40	194,8
-21	ПГШ-54.9	-47	ПГШ-54.9С							800	850	916				218,57
-22	ПГШ-60.7	-48	ПГШ-60.7С		5980	5400	1800	3600	5500	600	650	716	18	2	44	238,05
-23	ПГШ-60.9	-49	ПГШ-60.9С							800	850	916				264,25
-24	ПГШ-60.7	-50	ПГШ-60.7С	160	5980	5400	1800	3600	5500	600	650	728	18		44	260,77
-25	ПГШ-60.9	-51	ПГШ-60.9С							800	850	928				286,97

Инв.№подл. | Подпись и дата | Взам.инв.№

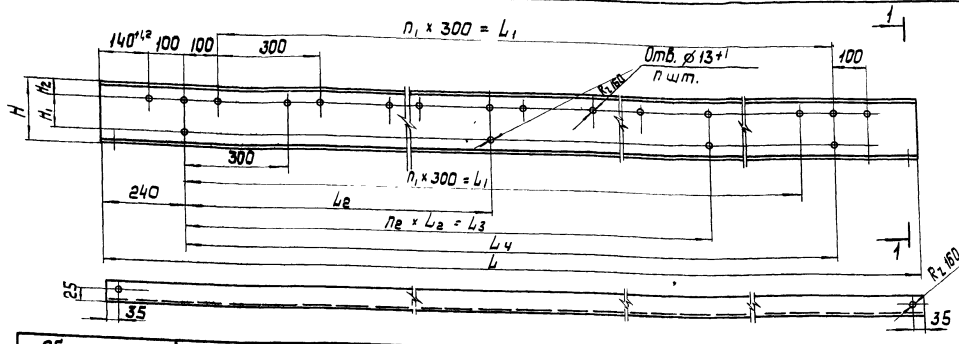

Размеры в мм

Обозначение	Материал	Обозначение	Материал	H	H₁	H₂	L	L₁	L₂	L₃	L₄	n₁	n₂	n	Масса, кг
1.450.3-6.3 2.0.0.3.1		1.450.3-6.3 2.0.0.3.1-13					880⁻³	300	300	300	300	1	1	8	9,07
– 01		– 14					1180⁻³	600	600	600	600	2	1	10	12,18
– 02		– 15					1480⁻³	900	900	900	900	3	1	12	15,29
– 03	Швеллер 12 ГОСТ 8240-72 / Ст3кп2 ГОСТ 535-88	– 16	Швеллер 12 ГОСТ 8240-72 / Ст3сп5 ГОСТ 535-88	120	50±0,5	35	1780⁻³	1200	1200	1200	1200	4	1	14	18,4
– 04		– 17					2080⁻³	1500	1500	1500	1500	5	1	16	21,51
– 05		– 18					2380⁻³	1800	1800	1800	1800	6	1	18	28,99
– 06		– 19					2980⁻³	2400	1200	1200	2500	8	1	23	30,83
– 07		– 20					3380⁻³	3000	1500	1500	3100	10	1	27	43,85
– 08		– 21					4180⁻³	3600	1800	1800	3700	12	1	31	51,21
– 09	Швеллер 14 ГОСТ 8240-72 / Ст3кп2 ГОСТ 535-88	– 22	Швеллер 14 ГОСТ 8240-72 / Ст3сп5 ГОСТ 535-88	140	50±0,1	35	4780⁻³	4200	2100	2100	4300	14	1	35	58,57
– 10		– 23					5380⁻³	4800	1600	3200	4900	16	2	40	55,92
– 11		– 24					5980⁻³	5400	1800	3600	5500	18	2	44	73,28
– 12	Швеллер 16 ГОСТ 8240-72 / Ст3кп2 ГОСТ 535-88	– 25	Швеллер 16 ГОСТ 8240-72 / Ст3сп5 ГОСТ 535-88	160	50±1	35	5980⁻³	5400	1800	3600	5500	18	2	44	84,64

Нач.отд.	Седякин	
Н.контр.	Куцевол	
Гл.констр.	Куцевол	
Гл.инж.пр.	Богомаз	
Рук.гр.	Савельев	
Разработал	Богомаз	
Исполнил	Кудрицкая	

1.450.3-6.3 2.0.0.3.1

Балка

Стадия	Масса	Масштаб
Р	см. табл.	1:10
Лист	Листов 1	

Укрниипроектстальконструкция

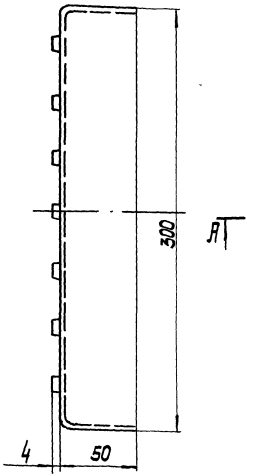

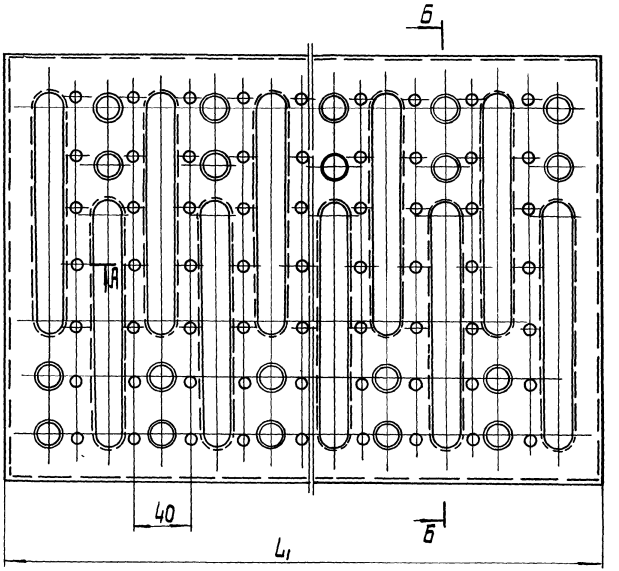

Б — Б

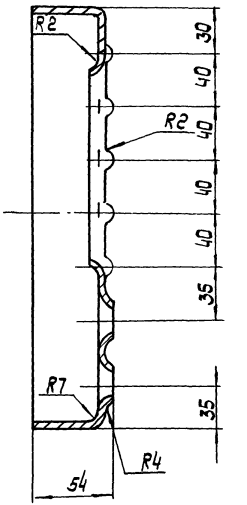

А — А

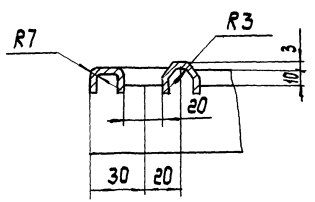

$\pm \frac{УТ14}{2}$ – Предельное отклонение размеров по ГОСТ 25670-83

			1.450.3-6.3 2.00.3.2
Нач. отд.	Седякин		Настил
Н. контр.	Куцевол		
Гл. констр.	Куцевол		
Гл. инж. пр.	Богомаз		
Рук. гр.	Сабельев		
Проверил	Богомаз		
Исполнил	Кубрицкая		

Стадия	Масса	Масштаб
Р	см. табл.	—
Лист 1	Листов 2	
Укрниипроектсталь-конструкция		

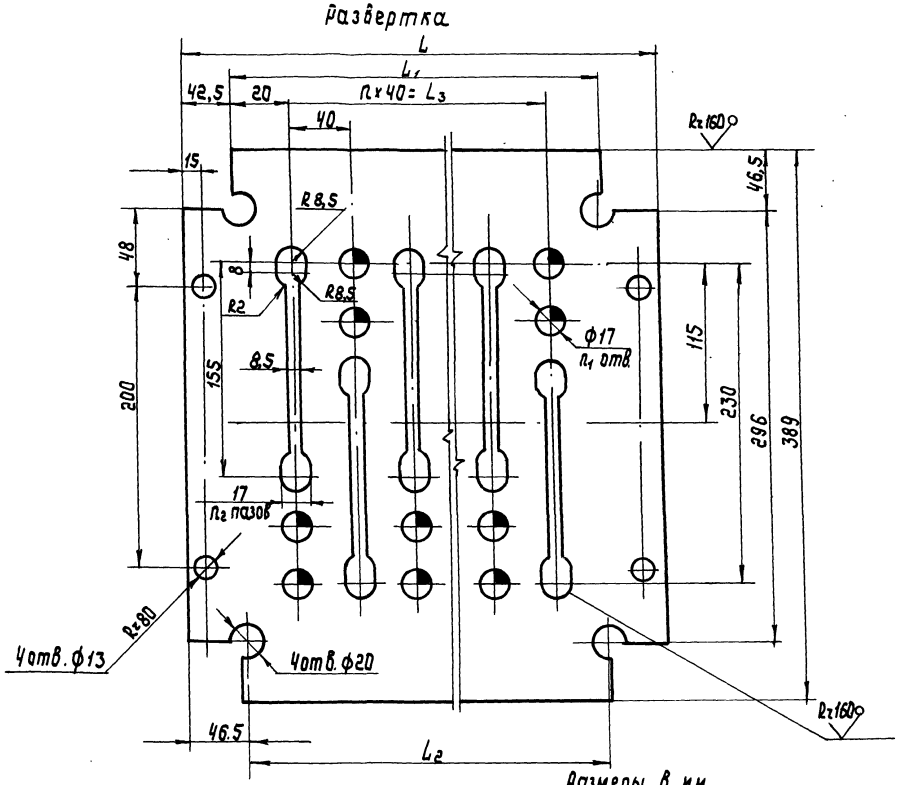

Размеры в мм

Обозначение	L	L_1	L_2	L_3	n	n_1	n_2	Материал	Масса, кг
1.450.3-6.3 2.0.03.2	685	600	592	560	14	15	15	Лист б-ПН-2 ГОСТ 19903-74* / Ст3кп2 ГОСТ 16523-70*	4,19
-01	885	800	792	760	19	20	20		5,41
-02	685	600	592	560	14	15	15	Лист б-ПН-2 ГОСТ 19903-74* / Ст3сп5 ГОСТ 16523-70*	4,19
-03	885	800	792	760	19	20	20		5,41

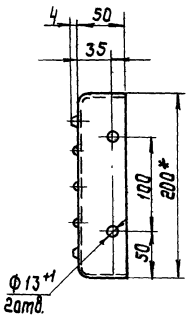

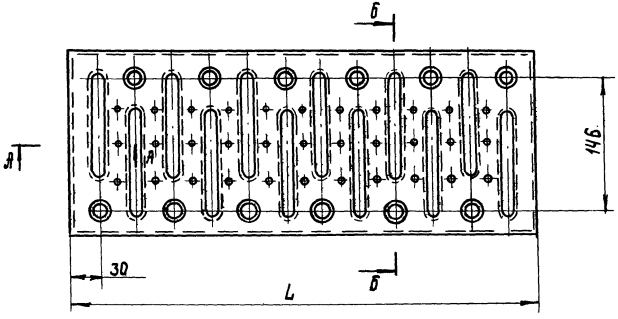

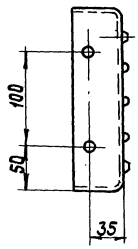

А - А

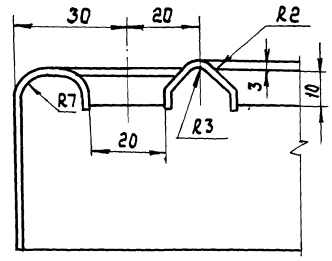

Б - Б
(повернуто)

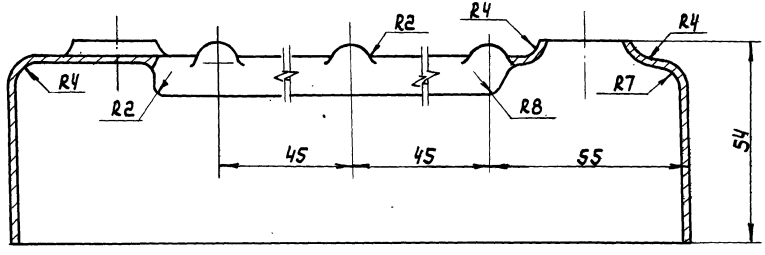

$\pm \frac{IT14}{2}$ – Предельные отклонения размеров по ГОСТ 25670-83

				1.450.3-6.3 2.0.0.3.3		
Нач.отд.	Седякин			Настил	Стадия	Масса	Масштаб
Н.контр.	Бучевал				Р	сН. табл.	—
Гл.констр.	Бучевал				Лист 1	Листов 2	
Гл.инж.пр.	Богомаз				Укрниипроектстальконструкция		
Рук.гр.	Савельев						
Проверил	Богомаз						
Исполнил	Кудрицкая						

Инв.№ подл. | Подпись и дата | Взам.инв.№

Развертка

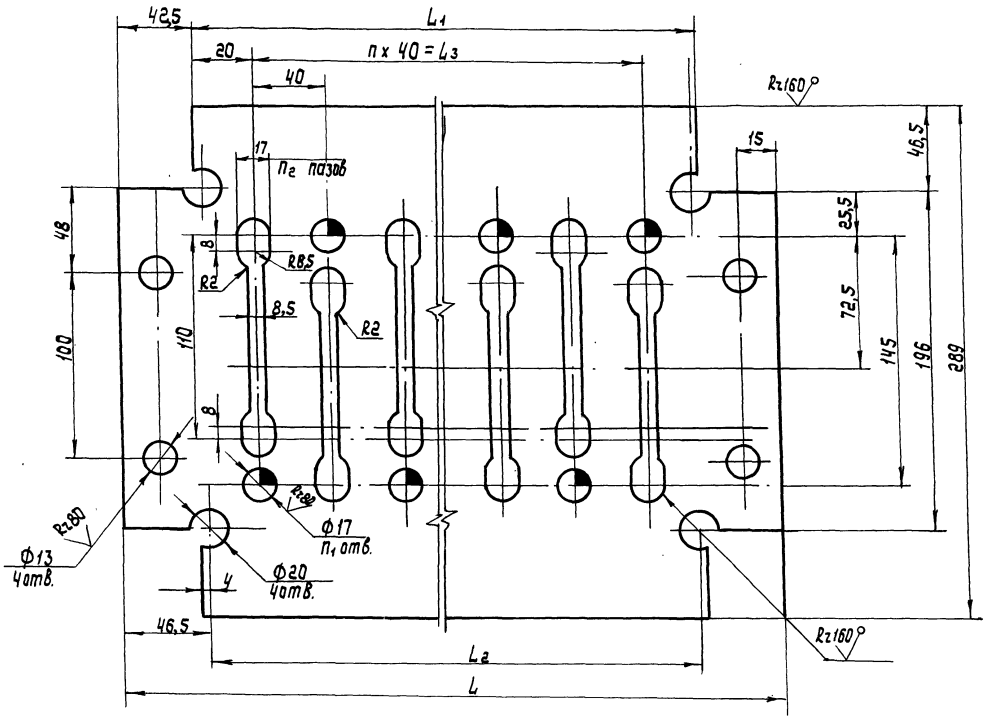

Размеры в мм

Обозначение	L	L_1	L_2	L_3	n	n_1	n_2	Материал	Масса, кг
1.450.3-6.3 2.0.0.3.3	685	600	592	560	14	15	15	Лист Б-ПН-2 ГОСТ 19903-74* / Ст3 кп2 ГОСТ 16523-70*	2,59
-01	885	800	792	760	19	20	20		3,34
-02	685	600	592	560	14	15	15	Лист Б-ПН-2 ГОСТ 19903-74* / Ст3сп5 ГОСТ 16523-70*	2,59
-03	885	800	792	760	19	20	20		3,34

Инв.№ подл. | Подпись и дата | Взам. инв.№

Формат	Зона	Поз.	Обозначение	Наименование	Кол. на испол. —	01	02	03	04	05	06	07	08	09	Примечание
					1.450.3-6.3 3.0.01.00										
				Документация											
А3			1.450.3-6.3 3.0.01.00	Сборочный чертеж											
				Детали											
А3		1	1.450.3-6.3 3.0.01.01	Стойка	1										
			-01	Стойка		1									
			-02	Стойка			1								
			-03	Стойка				1							
			-04	Стойка					1						
			-05	Стойка						1					
			-06	Стойка							1				
			-07	Стойка								1			
			-08	Стойка									1		
			-09	Стойка										1	
А3		2	1.450.3-6.3 3.0.01.02	Стойка	1										
			-01	Стойка		1									
			-02	Стойка			1								
			-03	Стойка				1							
			-04	Стойка					1						
			-05	Стойка						1					
			-06	Стойка							1				
			-07	Стойка								1			
			-08	Стойка									1		

Стадия

Шифр	сг 2.2	сг 2.8	сг 3.4	сг 4.0	сг 4.6	сг 5.2	сг 5.8	сг 6.4	сг 7.0	сг 8.2

1.450.3-6.3 3.0.01.00

Лист 2

Начотд.	Седякин	
Н. контр.	Кучевол	
Гл. констр.	Кучевол	
Гл. инж. пр.	Богомаз	
Рук. гр.	Савельев	
Проверил	Савельев	
Исполнил	Степаненко	

1.450.3-6.3 3.0.01.00

Стремянка сг

Стадия	Лист	Листов
Р	1	7

Укрнипроектстальконструкция

2388-04 116

Формат	Зона	Поз.	Обозначение	Наименование	Кол. на испол. 1.450.3-6.3 3.0.0.1.0.0 —	01	02	03	04	05	06	07	08	09	Примечание
А3		2	1.450.3-6.3 3.0.0.1.1.2-09	Стойка	—	—	—	—	—	—	—	—	—	1	
А4		3	1.450.3-6.3 3.0.0.1.0.3	Уголок	1	1	1	1	1	1	1	1	1	1	
			-01	Уголок	1	1	1	1	1	1	1	1	1	1	
А4		4	1.450.3-6.3 3.0.0.1.0.4	Уголок	1	1	1	1	1	2	2	2	2	3	
			-01	Уголок	1	1	1	1	1	2	2	2	2	3	
А4		5	1.450.3-6.3 3.0.0.1.0.5	Плита	2	2	2	2	2	2	2	2	2	2	
				Прутокъ											
				Круг В18 ГОСТ 2590-71											
				Ст3кп2 ГОСТ 535-88											
Б4		6	1.450.3-6.3 3.0.0.1.0.6	L=570	4	6	8	10	12	14	16	18	20	24	
				Стандартные изделия											
		7		Болт М12×30.58.019 ГОСТ 7798-70*	2	2	2	2	2	4	4	4	4	6	

Стадия

Шифр: СГ 2.2 | СГ 2.8 | СГ 3.4 | СГ 4.0 | СГ 4.6 | СГ 5.2 | СГ 5.8 | СГ 6.4 | СГ 7.0 | СГ 8.2

1.450.3-6.3 3.0.0.1.0.0

Лист 3

Инв. № подл. | Подпись и дата | Взам. инв. №

Формат	Зона	Поз.	Обозначение	Наименование	Кол. на испол. 1.450.3-6.3 3.0.0.1.0.0 —	01	02	03	04	05	06	07	08	09	Примечание
		8		Гайка М12.5.019 ГОСТ 5915-70*	2	2	2	2	2	4	4	4	4	6	
		9		Шайба 12.65Г.019 ГОСТ 6402-70*	2	2	2	2	2	4	4	4	4	6	

Стадия

Шифр: СГ 2.2 | СГ 2.8 | СГ 3.4 | СГ 4.0 | СГ 4.6 | СГ 5.2 | СГ 5.8 | СГ 6.4 | СГ 7.0 | СГ 8.2

1.450.3-6.3 3.0.0.1.0.0

Лист 4

Формат	Зона	Поз.	Обозначение	Наименование	Кол. на испол. 1.450.3-6.3 3.0.0.10.0										Примечание
					10	11	12	13	14	15	16	17	18	19	
				Детали											
А3		1	1.450.3-6.3 3.0.0.10.1 -10	Стойка	1										
			-11	Стойка		1									
			-12	Стойка			1								
			-13	Стойка				1							
			-14	Стойка					1						
			-15	Стойка						1					
			-16	Стойка							1				
			-17	Стойка								1			
			-18	Стойка									1		
			-19	Стойка										1	
А3		2	1.450.3-6.3 3.0.0.10.2 -10	Стойка	1										
			-11	Стойка		1									
			-12	Стойка			1								
			-13	Стойка				1							

Стадия | Шифр: СГ 2.2С | СГ 2.8С | СГ 3.4С | СГ 4.0С | СГ 4.6С | СГ 5.2С | СГ 5.8С | СГ 6.4С | СГ 7.0С | СГ 8.2С

1.450.3-6.3 3.0.0.1.0.0 — Лист 5

Инв.№ подл. | Подпись и дата | Взам.инв.№

Формат	Зона	Поз.	Обозначение	Наименование	Кол. на испол. 1.450.3-6.3 3.0.0.1.0.0										Примечание
					10	11	12	13	14	15	16	17	18	19	
А3		2	1.450.3-6.3 3.0.0.10.2 -14	Стойка					1						
			-15	Стойка						1					
			-16	Стойка							1				
			-17	Стойка								1			
			-18	Стойка									1		
			-19	Стойка										1	
А4		3	1450.3-6.3 3.0.0.10.3 -02	Уголок	1	1	1	1	1	1	1	1	1	1	
			-03	Уголок	1	1	1	1	1	1	1	1	1	1	
А4		4	1.450.3-6.3 3.0.0.10.4 -02	Уголок	1	1	1	1	1	2	2	2	2	3	
			-03	Уголок	1	1	1	1	1	2	2	2	2	3	
А4		5	1.450.3-6.3 3.0.0.1.0.5 -01	Плита	2	2	2	2	2	2	2	2	2	2	
				Пруток											
				Круг Б 18 ГОСТ 2590-71											
				ВСт3сп5 ГОСТ 535-88											
Б4		6	1.450.3-6.3 3.0.0.10.6. -01	L = 570	4	6	8	10	12	14	16	18	20	24	

Стадия | Шифр: СГ 2.2С | СГ 2.8С | СГ 3.4С | СГ 4.0С | СГ 4.6С | СГ 5.2С | СГ 5.8С | СГ 6.4С | СГ 7.0С | СГ 8.2С

1.450.3-6.3 3.0.0.1.0.0 — Лист 6

Инв.№ 9782 — 11-0

Формат	Зона	Поз.	Обозначение	Наименование	Кол. на испол. 1.450.3-6.3 3.0.01.00 10	11	12	13	14	15	16	17	18	19	Примечание
				Стандартные изделия											
		7		Болт М12х30.5.8.019 ГОСТ 7798-70*	2	2	2	2	2	4	4	4	4	6	
		8		Гайка М12.5.019 ГОСТ 5915-70*	2	2	2	2	2	4	4	4	4	6	
		9		Шайба 12.65Г.019 ГОСТ 6402-70*	2	2	2	2	2	4	4	4	4	6	

Стадия										
Шифр	СГ 2.2С	СГ 2.8С	СГ 3.4С	СГ 4.0С	СГ 4.6С	СГ 5.2С	СГ 5.8С	СГ 6.4С	СГ 7.0С	СГ 8.2С

1.450.3-6.3 3.0.01.00

Лист 7

Инв. № подл. | Подпись и дата | Взам. инв. №

Формат	Зона	Поз	Обозначение	Наименование	Кол. на испол.	Примечание

Стадия										
Шифр										

Лист

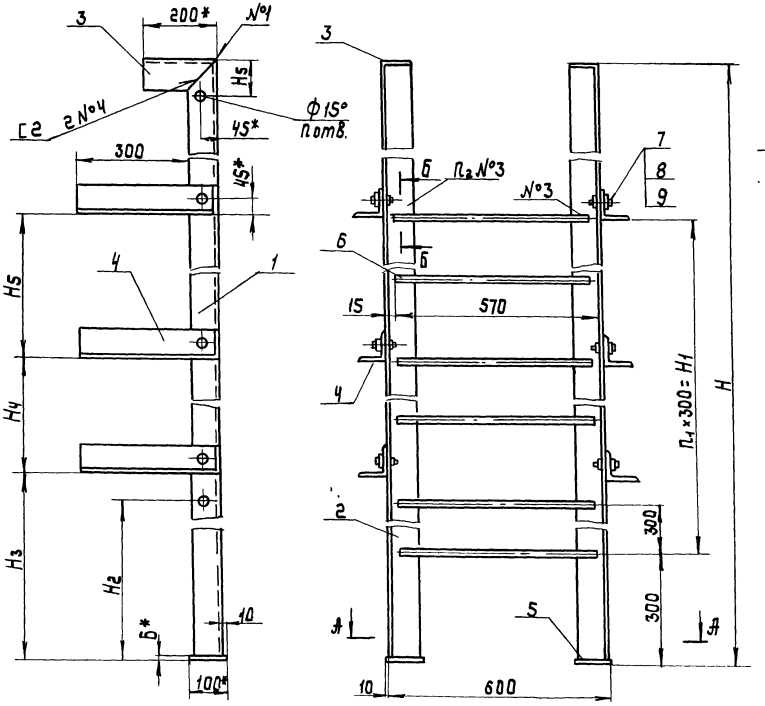

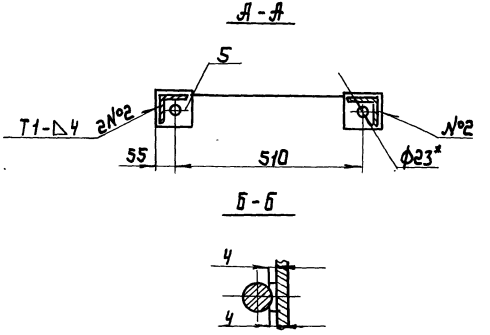

1. *Размеры для справок.
2. Неуказанные предельные отклонения размеров по ГОСТ 25670-83.
3. Покрытие-по ТУ 36.25.12-27-89.
4. Маркировку выполнить по табл. исполнения. Шрифт и способ нанесения по ТУ 36.25-12-27-89.

				1.450.3-6.3 3.0.01.0.0 СБ			
Нач. отд.	Седякин			Стремянка СГ Сборочный чертеж	Стадия	Масса	Масштаб
Н. контр.	Куцевол				Р	см. табл.	—
Гл. констр.	Куцевол				Лист 1	Листов 2	
Гл. инжпр.	Богомаз				Укрниипроектсталь конструкция		
Рук. гр.	Савельев						
Проверил	Савельев						
Исполнил	Степаненко						

23846-04 120

Размеры в мм

Обозначение	Марка	Обозначение	Марка	H	H_1	H_2	H_3	H_4	H_5	H_6	n	n_1	n_2	Масса, кг
1.450.3-6.3 3.0.0.1.0.0	СГ-22	1.450.3-6.3 3.0.0.1.0.0-10	СГ-22с	2200	900	—	1200			—	—	3	8	43,5
– 01	СГ-28	– 11	СГ-28с	2800	1500		1800					5	12	54,0
– 02	СГ-34	– 12	СГ-34с	3400	2100		2400	—	—			7	16	64,6
– 03	СГ-40	– 13	СГ-40с	4000	2700		3000					9	20	75,1
– 04	СГ-46	– 14	СГ-46с	4600	3300		3600					11	24	85,7
– 05	СГ-52	– 15	СГ-52с	5200	3900	2100	2200	2000		100	2	13	28	101,8
– 06	СГ-58	– 16	СГ58с	5800	4500		2400	2400				15	32	111,9
– 07	СГ-64	– 17	СГ64с	6400	5100		2800	2800				17	36	122,4
– 08	СГ-70	– 18	СГ70с	7000	5700		3000	3000				19	40	133
– 09	СГ-82	– 19	СГ82с	8200	6900		2400	2400	2400			23	48	159,3

Размеры в мм

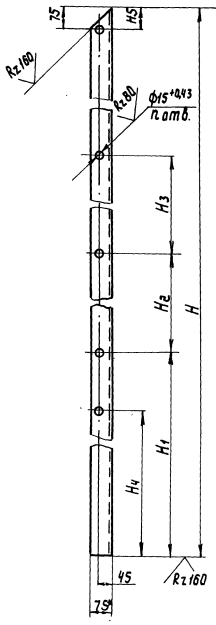

Обозначение	H	H1	H2	H3	H4	H5	n	Материал	Масса, кг
1.450.3-6.3 3.0.0.1.0.1	2194	1245	—	—	—	—	1	Уголок $\frac{\text{Б-75х75х6 ГОСТ 8509-86}}{\text{ВСт3кп2 ГОСТ 535-88}}$	14,98
-01	2794	1845	—	—	—	—			19,12
-02	3394	2445	—	—	2100	100	3		23,25
-03	3994	3045	—	—					27,39
-04	4594	3645	—	—					31,52
-05	5194	2245	2000	—			4		35,65
-06	5794	2445	2400	—					39,79
-07	6394	2845	2600	—					43,92
-08	6994	3045	3000	—					48,06
-09	8194	2445	2400	2400			5		56,32
-10	2194	1245	—	—	—	—	1	Уголок $\frac{\text{Б-75х75х6 ГОСТ 8509-86}}{\text{ВСт3сп5 ГОСТ 535-88}}$	14,98
-11	2794	1845	—	—	—	—			19,12
-12	3394	2445	—	—	2100	100	3		23,25
-13	3994	3045	—	—					27,39
-14	4594	3645	—	—					31,52
-15	5194	2245	2000	—			4		35,65
-16	5794	2445	2400	—					39,79
-17	6394	2845	2600	—					43,92
-18	6994	3045	3000	—					48,06
-19	8194	2445	2400	2400			5		56,32

Нач.отд.	Седякин	
Н.контр.	Кучевал	
Гл.констр.	Кучевал	
Гл.инж.пр.	Балонаэ	
Рук.гр.	Сабельев	
Проверил	Сабельев	
Исполнил	Степаненко	

1.450.3-6.3 3.0.0.1.0.1

Стойка П

Стадия	Масса	Масштаб
Р	см. табл.	1:10

Лист Листов 1

Укрнипроектстальконструкция

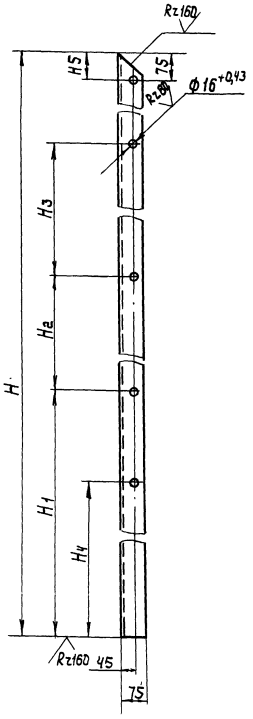

Размеры в мм

Обозначение	H	H1	H2	H3	H4	H5	n	Материал	Масса, кг
1.450.3-6.3 30.01.0.2	2194	1245	—	—	—	—	1	Уголок Б75х75х6 ГОСТ 8509-86 ВСт3кп2 ГОСТ 535-88	14,98
– 01	2794	1845	—	—	—	—			19,12
– 02	3394	2445	—	—			3		23,25
– 03	3994	3045	—	—					27,39
– 04	4594	3645	—	—			4		31,52
– 05	5194	2245	2000	—					35,65
– 06	5794	2445	2400	—					39,79
– 07	6394	2845	2600	—					43,92
– 08	6994	3045	3000	—					48,06
– 09	8194	2445	2400	2400			5		56,32
– 10	2194	1245	—	—	—	—	1	Уголок Б75х75х6 ГОСТ 8509-86 ВСт3сп5 ГОСТ 535-88	14,98
– 11	2794	1845	—	—	—	—			19,12
– 12	3394	2445	—	—	2100	100	3		23,25
– 13	3994	3045	—	—					27,39
– 14	4594	3645	—	—					31,52
– 15	5194	2245	2000	—			4		35,65
– 16	5794	2445	2400	—					39,79
– 17	6394	2846	2600	—					43,92
– 18	6994	3045	3000	—					48,06
– 19	8194	2445	2400	2400			5		56,32

			1.450.3-6.3 30.01.0.2
Нач.отд.	Себякин		Стойка Л
Н.контр.	Кучевал		
Гл.констр.	Кучевал		
Гл.инж.пр.	Волоцаз		
Рук.гр.	Савельев		
Проверил	Савельев		
Исполнил	Степаненко		

Стадия	Масса	Масштаб
Р	см. табл.	1:10
Лист	Листов 1	
Укрниипроектстальконструкция		

Рис. 1

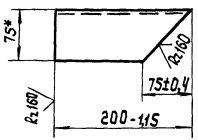

Рис. 2 - зеркальное отражение
Остальное - см. рис. 1



Обозначение	Рис.	Материал
1.450.3-6.3 3.0.0.1.0.3	1	Уголок Б-75х75х6 ГОСТ 8509-86 / ВСт3кп2 ГОСТ 535-88
-01	2	
-02	1	Уголок Б-75х75х6 ГОСТ 8509-86 / ВСт3сп5 ГОСТ 535-88
-03	2	

* Размер для справок

Нач.отд	Седякин	1.450.3-6.3 3.0.0.1.0.3	
Н.контр	Кучевал	Уголок П	Стадия: Р; Масса: 1,45; Масштаб: 1:5
Гл.констр	Кучевал		Лист; Листов 1
Гл.инж.пр	Богомаз		Укрниипроектсталь конструкция
Рук.гр	Савельев		
Проверил	Савельев		
Исполнил	Степаненко		

Инв.№ подл. | Подпись и дата | Взам.инв.№

Рис. 1

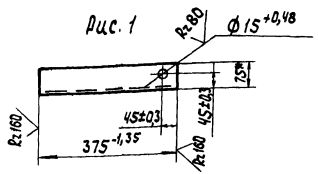

Рис. 2 - зеркальное отражение
Остальное - см. рис. 1

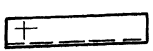

Обозначение	Рис.	Материал
1.450.3-6.3 3.0.0.1.0.4	1	Уголок Б-75х75х6 ГОСТ 8509-86 / ВСт3кп2 ГОСТ 535-88
-01	2	
-02	1	Уголок Б-75х75х6 ГОСТ 8509-86 / ВСт3сп5 ГОСТ 535-88
-03	2	

* Размер для справок

Нач.отд	Седякин	1.450.3-6.3 3.0.0.1.0.4	
Н.контр	Кучевал	Уголок Л	Стадия: Р; Масса: 2,57; Масштаб: 1:10
Гл.конст	Кучевал		Лист; Листов 1
Гл.инжен	Богомаз		Укрниипроектсталь конструкция
Рук.гр	Савельев		
Проверил	Савельев		
Исполнил	Степаненко		

Инв.№ подл. | Подпись и дата | Взам.инв.№

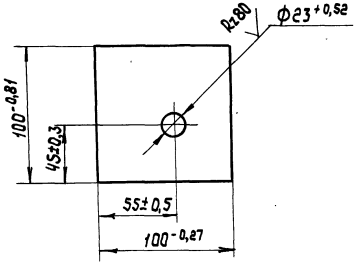

Обозначение	Материал
1.450.3-6.3 3.0.01.05	Лист $\frac{\text{Б-ПН-Б ГОСТ 19904-74*}}{\text{ВСт3кп2 ГОСТ 14637-79}}$
-01	Лист $\frac{\text{Б-ПН-Б ГОСТ 19904-74*}}{\text{ВСт3сп5 ГОСТ 14637-79}}$

Нач.отд.	Седякин		
Н.контр.	Куцевол		
Гл.констр.	Куцевол		
Гл.инжен.	Богомаз		
Рук.гр.	Савельев		
Проверил	Савельев		
Исполнил	Степаненко		

1.450.3-6.3 3.0.01.05

Плита

Стадия	Масса	Масштаб
Р	0,45	1:2,5
Лист	Листов 1	

Укрниипроектсталь конструкция

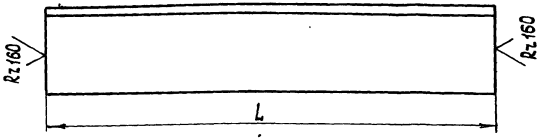

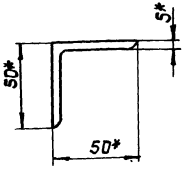

Обозначение	Марка	L, мм	Материал	Масса, кг	Обозначение	Марка	L, мм	Материал	Масса, кг
1.450.3-6.3 4.0.0.1	ЭППГ-7	680-3	Уголок 50х50х5 ГОСТ 8509-86 / ВСт3кп2 ГОСТ 535-88	2,56	1.450.3-6.3 4.0.0.1-13	ЭППГ-7с	680-3	Уголок 50х50х5 ГОСТ 8509-86 / ВСт3сп5 ГОСТ 535-88	2,56
-01	ЭППГ-9	880-3		3,32	-14	ЭППГ-9с	880-3		3,32
-02	ЭППГ-12	1180-3		4,45	-15	ЭППГ-12с	1180-3		4,45
-03	ЭППГ-15	1480-3		5,58	-16	ЭППГ-15с	1480-3		5,58
-04	ЭППГ-18	1780-3		6,71	-17	ЭППГ-18с	1780-3		6,71
-05	ЭППГ-21	2080-3		7,84	-18	ЭППГ-21с	2080-3		7,84
-06	ЭППГ-24	2380-3		8,97	-19	ЭППГ-24с	2380-3		8,97
-07	ЭППГ-30	2980-3		11,23	-20	ЭППГ-30с	2980-3		11,23
-08	ЭППГ-36	3580-3		13,50	-21	ЭППГ-36с	3580-3		13,50
-09	ЭППГ-42	4180-3		15,76	-22	ЭППГ-42с	4180-3		15,76
-10	ЭППГ-48	4780-3		16,02	-23	ЭППГ-48с	4780-3		18,02
-11	ЭППГ-54	5380-3		20,28	-24	ЭППГ-54с	5380-3		20,28
-12	ЭППГ-60	5980-3		22,54	-25	ЭППГ-60с	5980-3		22,54

1. * Размеры для справок.
2. $\pm\frac{IT14}{2}$ - предельные отклонения по ГОСТ 25670-83.
3. Покрытие по ТУ 36.25.12-27-89.
4. Маркировать по табл. исполнения. Шрифт и способ нанесения по ТУ 36 25.12-27-89.

Нач.отд.	Седякин	
Н.контр.	Куцевол	
Гл.констр.	Куцевол	
Гл.инж.пр.	Богомаз	
Рук.гр.	Савельев	
Проверил	Савельев	
Исполнил	Костюк	

1.450.3-6.3 4.0.0.1

Элемент поручня ЭППГ, ЭПЛГ45, ЭПЛГ60

Стадия	Масса	Масштаб
Р	см. табл	1:2

Лист 1 | Листов 2

Укрниипроектсталь конструкция

23846-04 126

Продолжение

Обозначение	Марка	L, мм	Материал	Масса, кг	Обозначение	Марка	L, мм	Материал	Масса, кг
1.450.3-6.3 4.0.0.1-26	ЭПЛГ45-18	2510-3	Уголок 50х50х5 ГОСТ 8509-86 Ст3кп2 ГОСТ 535-88	9,46	1.450.3-6.3 4.0.0.1-36	ЭПЛГ45-18с	2510-3	Уголок 50х50х5 ГОСТ 8509-86 Ст3сп6 ГОСТ 535-88	9,46
-27	ЭПЛГ45-24	3360-3		12,67	-37	ЭПЛГ45-24с	3360-3		12,67
-28	ЭПЛГ45-30	4210-3		15,87	-38	ЭПЛГ45-30с	4210-3		15,87
-29	ЭПЛГ45-36	5050-3		19,04	-39	ЭПЛГ45-36с	5050-3		19,04
-30	ЭПЛГ45-42	5900-3		22,24	-40	ЭПЛГ45-42с	5900-3		22,24
-31	ЭПЛГ60-18	1874-3		7,06	-41	ЭПЛГ60-18с	1874-3		7,06
-32	ЭПЛГ60-24	2566-3		9,67	-42	ЭПЛГ60-24с	2566-3		9,67
-33	ЭПЛГ60-30	3260-3		12,29	-43	ЭПЛГ60-30с	3260-3		12,29
-34	ЭПЛГ60-36	3852-3		14,52	-44	ЭПЛГ60-36с	3852-3		14,52
-35	ЭПЛГ60-42	4645-3		17,51	-45	ЭПЛГ60-42с	4645-3		17,51

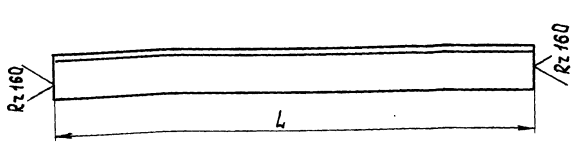

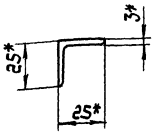

Обозначение	Марка	L, мм	Материал	Масса, кг	Обозначение	Марка	L, мм	Материал	Масса, кг
1.450.3-6.3 4.0.0.2	ЭСПГ – 7	680-3	Уголок 25х25х3 ГОСТ 8509-86 ВСт3кп2 ГОСТ 535-88	0,76	1.450.3-6.3 4.0.0.2-13	ЭСПГ – 7с	680-3	Уголок 25х25х3 ГОСТ 8509-86 ВСт3сп5 ГОСТ 535-88	0,76
– 01	ЭСПГ – 7	880-3		0,99	– 14	ЭСПГ – 9с	880-3		0,99
– 02	ЭСПГ – 12	1180-3		1,32	– 15	ЭСПГ – 12с	1180-3		1,32
– 03	ЭСПГ – 15	1480-3		1,66	– 16	ЭСПГ – 15с	1480-3		1,66
– 04	ЭСПГ – 18	1780-3		1,99	– 17	ЭСПГ – 18с	1780-3		1,99
– 05	ЭСПГ – 21	2080-3		2,33	– 18	ЭСПГ – 21с	2080-3		2,33
– 06	ЭСПГ – 24	2380-3		2,67	– 19	ЭСПГ – 24с	2380-3		2,67
– 07	ЭСПГ – 30	2980-3		3,34	– 20	ЭСПГ – 30с	2980-3		3,34
– 08	ЭСПГ – 36	3580-3		4,01	– 21	ЭСПГ – 36с	3580-3		4,01
– 09	ЭСПГ – 42	4180-3		4,68	– 22	ЭСПГ – 42с	4180-3		4,68
– 10	ЭСПГ – 48	4780-3		5,35	– 23	ЭСПГ – 48с	4780-3		5,35
– 11	ЭСПГ – 54	5380-3		6,03	– 24	ЭСПГ – 54с	5380-3		6,03
– 12	ЭСПГ – 60	5980-3		6,70	– 25	ЭСПГ – 60с	5980-3		6,70

1. * Размеры для справок.
2. $\pm\frac{IT14}{2}$ - предельные отклонения по ГОСТ 25670-83.
3. Покрытие по ТУ 36.25.12-27-89.
4. Маркировать по табл. исполнения. Шрифт и способ нанесения по ТУ 36.25.12-27-89

		1.450.3-6.3 4.0.0.2	
Нач. отд.	Седякин	Элемент струны ЭСПГ, ЭСЛГ45, ЭСЛГ60	Стадия: Р; Масса: см. табл.; Масштаб: 1:2
Н. контр.	Куцевол		Лист 1 Листов 2
Гл. конст.	Куцевол		Укрниипроектсталь конструкция
Гл. инж. пр.	Богомаз		
Рук. гр.	Савельев		
Проверил	Савельев		
Исполнил	Костяк		

Продолжение

Обозначение	Марка	L, мм	Материал	Масса, кг	Обозначение	Марка	L, мм	Материал	Масса, кг
1.450.3-6.3 4.0.0.2-26	ЭСЛГ 45-18	2510-3	Уголок 25х25х3 ГОСТ 8509-86 Вст3кп2 ГОСТ 535-88	2,81	1.450.3-6.3 4.0.0.2-36	ЭСЛГ 45-18с	2510-3	Уголок 25х25х3 ГОСТ 8509-86 Вст3сп5 ГОСТ 535-88	2,81
-27	ЭСЛГ 45-24	3360-3		3,76	-37	ЭСЛГ 45-24с	3360-3		3,76
-28	ЭСЛГ 45-30	4210-3		4,72	-38	ЭСЛГ 45-30с	4210-3		4,72
-29	ЭСЛГ 45-36	5050-3		5,66	-39	ЭСЛГ 45-36с	5050-3		5,66
-30	ЭСЛГ 45-42	5900-3		6,61	-40	ЭСЛГ 45-42с	5900-3		6,61
-31	ЭСЛГ 60-18	1874-3		2,10	-41	ЭСЛГ 60-18с	1874-3		2,10
-32	ЭСЛГ 60-24	2566-3		2,87	-42	ЭСЛГ 60-24с	2566-3		2,87
-33	ЭСЛГ 60-30	3260-3		3,65	-43	ЭСЛГ 60-30с	3260-3		3,65
-34	ЭСЛГ 60-36	3852-3		4,31	-44	ЭСЛГ 60-36с	3852-3		4,31
-35	ЭСЛГ 60-42	4645-3		5,20	-45	ЭСЛГ 60-42с	4645-3		5,20

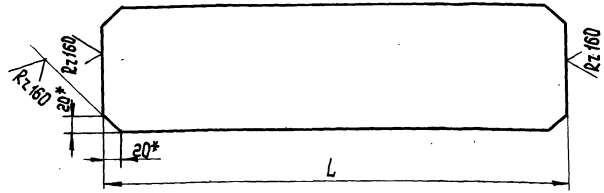

Обозначение	Марка	L, мм	Материал	Масса, кг	Обозначение	Марка	L, мм	Материал	Масса, кг
1.450.3-6.3 4.0.03	ЭБПГ-7	680-3	Полоса 140×4 ГОСТ 103-86 ВСт3кп2 ГОСТ 535-88	2,96	1.450.3-6.3 4.0.03.-13	ЭБПГ-7с	680-3	Полоса 140×4 ГОСТ 103-86 ВСт3сп5 ГОСТ 535-88	2,96
-01	ЭБПГ-9	880-3		3,84	-14	ЭБПГ-9с	880-3		3,84
-02	ЭБПГ-12	1180-3		5,16	-15	ЭБПГ-12с	1180-3		5,16
-03	ЭБПГ-15	1480-3		6,48	-16	ЭБПГ-15с	1480-3		6,48
-04	ЭБПГ-18	1780-3		7,80	-17	ЭБПГ-18с	1780-3		7,80
-05	ЭБПГ-21	2080-3		9,12	-18	ЭБПГ-21с	2080-3		9,12
-06	ЭБПГ-24	2380-3		10,44	-19	ЭБПГ-24с	2380-3		10,44
-07	ЭБПГ-30	2980-3		13,08	-20	ЭБПГ-30с	2980-3		13,08
-08	ЭБПГ-36	3580-3		15,71	-21	ЭБПГ-36с	3580-3		15,71
-09	ЭБПГ-42	4180-3		18,35	-22	ЭБПГ-42с	4180-3		18,35
-10	ЭБПГ-48	4780-3		20,99	-23	ЭБПГ-48с	4780-3		20,99
-11	ЭБПГ-54	5380-3		23,63	-24	ЭБПГ-54с	5380-3		23,63
-12	ЭБПГ-60	5980-3		26,26	-25	ЭБПГ-60с	5980-3		26,26

1. *Размеры для справок
2. $\pm \frac{IT14}{2}$ - предельные отклонения по ГОСТ 25670-83
3. Покрытие по ТУ 36.25.12-27-89
4. Маркировать по табл. исполнения. Шрифт и способ нанесения по ТУ 36.25.12-27-89

Нач.отд.	Седякин	
Н.контр.	Куцевол	
Гл.констр.	Куцевол	
Гл.инж.проекта		
Рук.гр.	Савельев	
Проверил	Савельев	
Исполнил	Костюк	

1.450.3-6.3 4.0.03

Элемент бортовой ЭБПГ

Стадия	Масса	Масштаб
Р	см. табл.	1:2
Лист	Листов 1	

Укрниипроектстальконструкция

23846-04 130

Инв.№ подл. | Подпись и дата | Взам.инв.№

Формат	Зона	Поз.	Обозначение	Наименование	Кол. на исполн. 1.450.3-6.3 5.1.0.0.0		Примечание
					–	02	
				Документация			
А3			1.450-3-6.3 5.1.0.0.0 СБ	Сборочный чертеж	X	X	
				Детали			
А3		1	1.450.3-6.3 5.1.0.0.1	Стойка	1		
А3		1	1.450.3-6.3 5.1.0.0.1-02	Стойка		1	
				Стадия			
				Шифр	СЛГ45л	СЛГ45л-С	

Нач.отд.	Седякин		
Н.контр.	Куцевол		
Гл.констр.	Куцевол		
Гл.инж.пр.	Богомаз		
Рук.груп.	Савельев		
Проверил	Савельев		
Исполнил	Костюк		

1.450.3-6.3 5.1.0.0.0

Стойка СЛГ45л

Стадия	Лист	Листов
Р	1	2

Укрниипроектсталь конструкция

Инв. № подл.	Подпись и дата	Взам. инв. №

Формат	Зона	Поз.	Обозначение	Наименование	Кол. на исполн. 1.450.3-6.3 5.1.0.0.0		Примечание
					–	02	
А3		2	1.450.3-6.3 5.1.0.0.2	Кронштейн	1		
А3		2	1.450.3-6.3 5.1.0.0.2-0.2	Кронштейн		1	
				Стандартные изделия			
		3		Болт М12-6g×30.58.019	4	4	
				ГОСТ 7798-70			
		4		Гайка М12-6Н.5.019	4	4	
				ГОСТ 5915-70*			
				Шайба 12.65 Г.019	4	4	
				ГОСТ 6402-70*			
				Стадия			
				Шифр	СЛГ45л	СЛГ45л-С	

1.450.3-6.3 5.1.0.0.0

Лист 2

23846-04 131

Формат	Зона	Поз.	Обозначение	Наименование	Кол. на исполн. 1.450.3-6.3 5.1.0.0.0 —	02	Примечание
				Документация			
А3			1.450.3-6.3 5.1.0.0.0-01	Сборочный чертеж	X	X	
				Детали			
А3		1	1.450.3-6.3 5.1.0.0.1	Стойка	1		
А3		1	1.450.3-6.3 5.1.0.0.1-02	Стойка		1	
				Стадия			
				Шифр	СЛГ45п	СЛГ45п-с	

Нач.отд.	Седякин	
Н.контр.	Куцевол	
Гл.констр.	Куцевол	
Гл.инжен.	Богомаз	
Рук.гр.	Савельев	
Проверил	Савельев	
Исполнил	Костюк	

1.450.3-6.3 5.1.0.0.0-01

Стойка СЛГ 45 п

Стадия	Лист	Листов
Р	1	2

Укрниипроектсталь конструкция

Инв.№ подл.	Подпись и дата	Взам.инв.№

Формат	Зона	Поз.	Обозначение	Наименование	Кол. на исполн. 1.450.3-6.3 5.1.0.0.0 — 01	03	Примечание
А3		2	1.450.3-6.3 5.1.0.0.2-01	Кронштейн	1		
А3		2	1.450.3-6.3 5.1.0.0.2-03	Кронштейн		1	
				Стандартные изделия			
		3		Болт М12-6g×30.58.019 ГОСТ 7798-70*	4	4	
		4		Гайка М12-6Н.5.019 ГОСТ 5915-70*	4	4	
		5		Шайба 12.65Г.019 ГОСТ 6402-70*	4	4	
				Стадия			
				Шифр	СЛГ45п	СЛГ45п-с	

1.450.3-6.3 5.1.0.0.0-01

Лист 2

Рис. 1

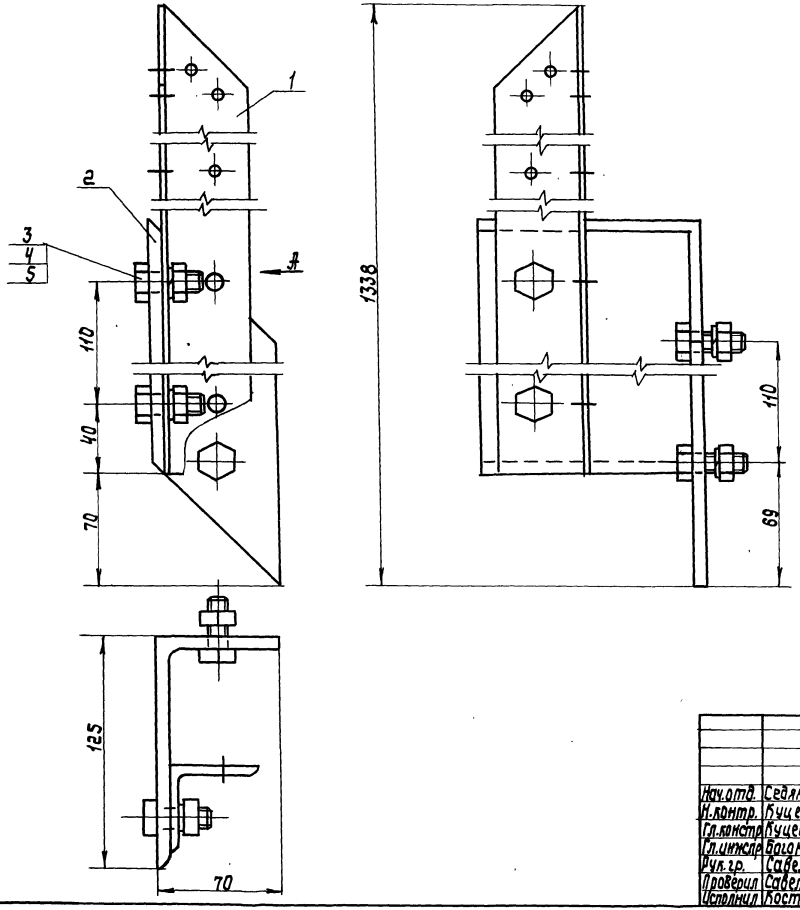

Рис. 2



зеркальное отражение
остальное - см. рис. 1

Обозначение	Рис.	Марка
1.450.3-6.3 5.1.0.0.0	1	СЛГ45л
-01	2	СЛГ45п
-02	1	СЛГ45л-с
-03	2	СЛГ45п-с

1. * Размеры для справок.
2. Маркировать по табл. исполнения
   Шрифт и способ нанесения по ТУ 36.25.12-27-89.

Нач.отд.	Седякин	
Н.контр.	Бучевол	
Гл.констр.	Бучевол	
Гл.инжпр.	Бондаз	
Рук.гр.	Савельев	
Проверил	Савельев	
Исполнил	Костюк	

1.450.3-6.3 5.1.0.0.0 СБ

Стойки СЛГ45л и СЛГ45п
Сборочный чертеж

Стадия	Масса	Масштаб
Р	7,77	1:2
Лист	Листов 1	

Укрниипроектстальконструкция

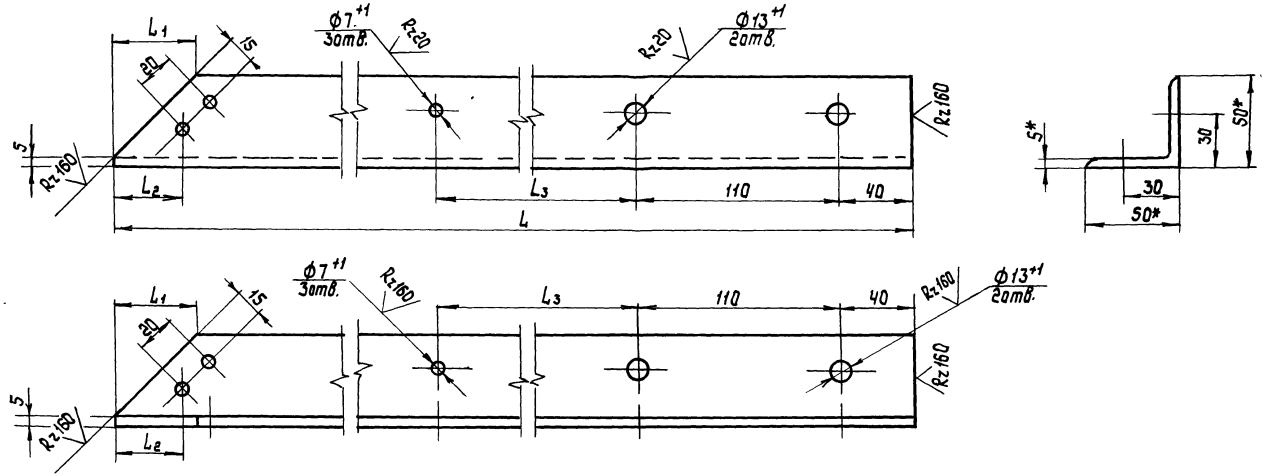

Размеры в мм

Обозначение	L	L_1	L_2	L_3	Материал	Масса, кг
1.450.3-6.3 5.1.0.0.1	1282	45±0,2	37±0,2	593±0,5	Уголок 50×50×5 ГОСТ 8509-86 / ВСт3кп2 ГОСТ 535-88	4,82
-01	1338	78±0,2	57±0,2	663±0,5		5,03
-02	1282	45±0,2	37±0,2	593±0,5	Уголок 50×50×5 ГОСТ 8509-86 / ВСт3сп5 ГОСТ 535-88	4,82
-03	1338	78±0,2	57±0,2	663±0,5		5,03

1. * Размеры для справок
2. $\pm\frac{IT14}{2}$ - предельные отклонения по ГОСТ 25670-83.
3. Покрытие по ТУ 36.25.12-27-89

Нач.отд.	Седякин		
Н.контр.	Кучевол		
Гл.констр.	Кучевол		
Гл.инж.пр.	Богомаз		
Рук.гр.	Савельев		
Проверил	Савельев		
Исполнил	Костюк		

1.450.3-6.3 5.1.0.0.1

Стойка

Стадия	Масса	Масштаб
Р	см. табл.	1:2
Лист	Листов 1	

Укрниипроектстальконструкция

23846-04 134

Рис.1

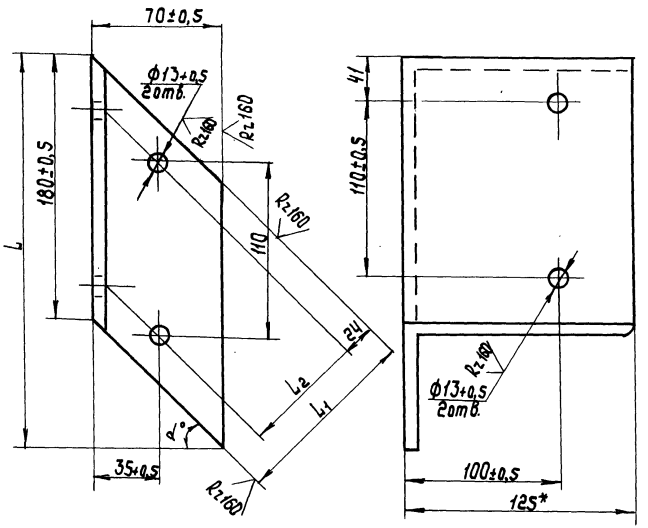

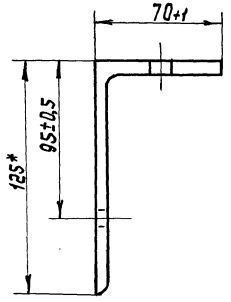

Рис.2

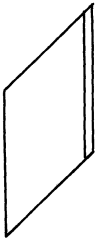

зеркальное отражение
остальное - см. рис. 1

Размеры в мм

Обозначение	Рис.	L	L_1	L_2	α,°	Материал	Масса, кг
1.450.3-6.3 5.1.0.02	1	250±0,5	126±0,5	78±0,5	45±30'	Уголок 125×80×7 ГОСТ 8510-86	2,71
-01	2	250±0,5	126±0,5	78±0,5	45±30'	Вст3кп2 ГОСТ 535-88	2,71
-02	1	250±0,5	126±0,5	78±0,5	45±30'	Уголок 125×80×7 ГОСТ 8510-86	2,71
-03	2	250±0,5	126±0,5	78±0,5	45±30'	Вст3сп5 ГОСТ 535-88	2,71

1 * Размеры для справок.
2. Покрытие по ТУ 36.25.12-27-89

				1.450.3-6.3 5.1.0.02	
Нач.отд.	Седякин		Кронштейн	Стадия	Масса	Масштаб
Н.контр.	Бучевол			Р	см. табл.	1:2
Гл.констр.	Бучевол			Лист	Листов 1
Гл.инж.пр.	Багомаз			Укрниипроектсталь конструкция	
Рук.гр.	Савельев				
Проверил	Савельев				
Исполнил	Костюк				

Рис. 1

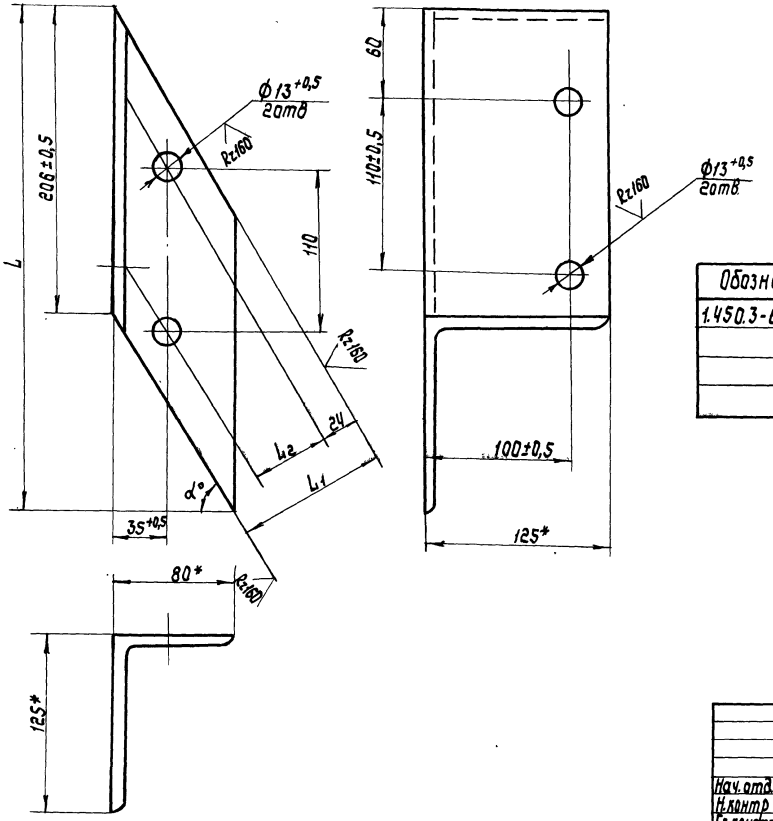

Рис. 2

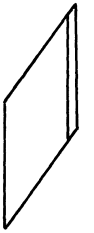

зеркальное отражение
остальное - по Рис. 1

Размеры В мм

Обозначение	Рис.	L	L_1	L_2	α°	Материал	Масса, кг
1.450.3-6.3 5.1.0.03	1	345±0,5	103±0,5	55±0,5	60°±30'	Уголок 125х80х7 ГОСТ 8510-86 / Вст3пп2 ГОСТ 535-88	3,75
-01	2	345±0,5	103±0,5	55±0,5	60°±30'		3,75
-02	1	345±0,5	103±0,5	55±0,5	60°±30'	Уголок 125х80х7 ГОСТ 8510-86 / Вст3сп5 ГОСТ 535-88	3,75
-03	2	345±0,5	103±0,5	55±0,5	60°±30'		3,75

1.* Размеры для справок.
2. Покрытие по ТУ 36.25.12-27-89

Нач. отд.	Седякин	
Н.контр.	Бучевол	
Гл.констр.	Бучевол	
Гл.инжр.	Богоназ	
Рук. гр.	Савельев	
Проверил	Савельев	
Исполнил	Костюк	

1.450.3-6.3 5.1.0.03

Кронштейн

Стадия	Масса	Масштаб
Р	см. табл.	1:2,5
Лист	Листов 1	

Укрниипроектсталь-конструкция

Инв.№ подл. | Подпись и дата | Взам.инв.№

Формат	Зона	Поз.	Обозначение	Наименование	Кол. на исполн. 1.450.3-6.3 5.2.0.0.0 01	03	Примечание
				Документация			
А4			1.450.3-6.3 5.2.0.0.0 СБ	Сборочный чертеж	X	X	
				Детали			
А3		1	1.450.3-6.3 5.1.0.0.1-01	Стойка	1		
А3		1	1.450.3-6.3 5.1.0.0.1-03	Стойка		1	
				Стадия			
				Шифр	СЛГ60л	СЛГ60л-с	

Нач.отд.	Седякин		1.450.3-6.3 5.2.0.0.0
Н.контр.	Куцевол		
Гл.констр.	Куцевол		Стойка СЛГ60л
Гл.инж.пр.	Богомаз		
Рук.гр.	Савельев		
Проверил	Савельев		
Исполнил	Костюк		

Стадия	Лист	Листов
Р	1	2

Укрниипроектсталь конструкция

Инв. № подл.	Подпись и дата	Взам.инв. №

Формат	Зона	Поз	Обозначение	Наименование	Кол. на исполн. 1.450.3-6.3 5.2.0.0.0 -	02	Примечание
А4		2	1.450.3-6.3 5.1.0.0.3	Кронштейн	1		
А4		2	1.450.3-6.3 5.1.0.0.3-02	Кронштейн		1	
				Стандартные изделия			
		3		Болт М12-6g×0 58.019 ГОСТ 7798-70*	4	4	
		4		Гайка М12-6Н.5.019 ГОСТ 5915-70*	4	4	
		5		Шайба 12.65 Г.019 ГОСТ 6402-70*	4	4	
					СЛГ60л	СЛГ60л-с	

1.450.3-6.3 5.2.0.0.0 Лист 2

Инв. № подл. | Подпись и дата | Взам. инв. №

Формат	Зона	Поз.	Обозначение	Наименование	Кол. на исполн. 1.450.3-6.3 5.2.0.0.0 01	03								Примечание
				Документация										
А3			1.450.3-6.3 5.2.0.0.0-01	Сборочный чертеж										
				Детали										
А3		1	1.450.3-6.3 5.1.0.0.1-01	Стойка	1									
А3		1	1.450.3-6.3 5.1.0.0.1-03	Стойка		1								

Стадия									
Шифр	слг 60п	слг 60пс							

Нач. отд.	Седякин	
Н. контр.	Кучевол	
Гл. констр.	Кучевол	
Гл. инж. пр.	Богомаз	
Рук. гр.	Савельев	
Проверил	Савельев	
Исполнил	Костюк	

1.450.3-6.3 5.2.0.0.0

Стойка
слг 60п

Стадия	Лист	Листов
Р	1	2

Укрупненная проектсталь конструкция

Инв. № подл. | Подпись и дата | Взам. инв. №

Формат	Зона	Поз.	Обозначение	Наименование	Кол. на исполн. 1.450.3-6.3 5.2.0.0.0 01	03								Примечание
А3		2	1.450.3-6.3 5.1.0.0.3-01	Кронштейн	1									
А3		2	1.450.3-6.3 5.1.0.0.3-03	Кронштейн		1								
				Стандартные детали										
		3		Болт М12-6g х 30.58.019 ГОСТ 7798-70*	4	4								
		4		Гайка М12-6 Н. 5.019 ГОСТ 5915-70*	4	4								
		5		Шайба 12.65Г.019 ГОСТ 6402-70*	4	4								

слг 60п	
слг 60п-с	

1.450.3-6.3 5.2.0.0.0

Лист 2

Рис. 1

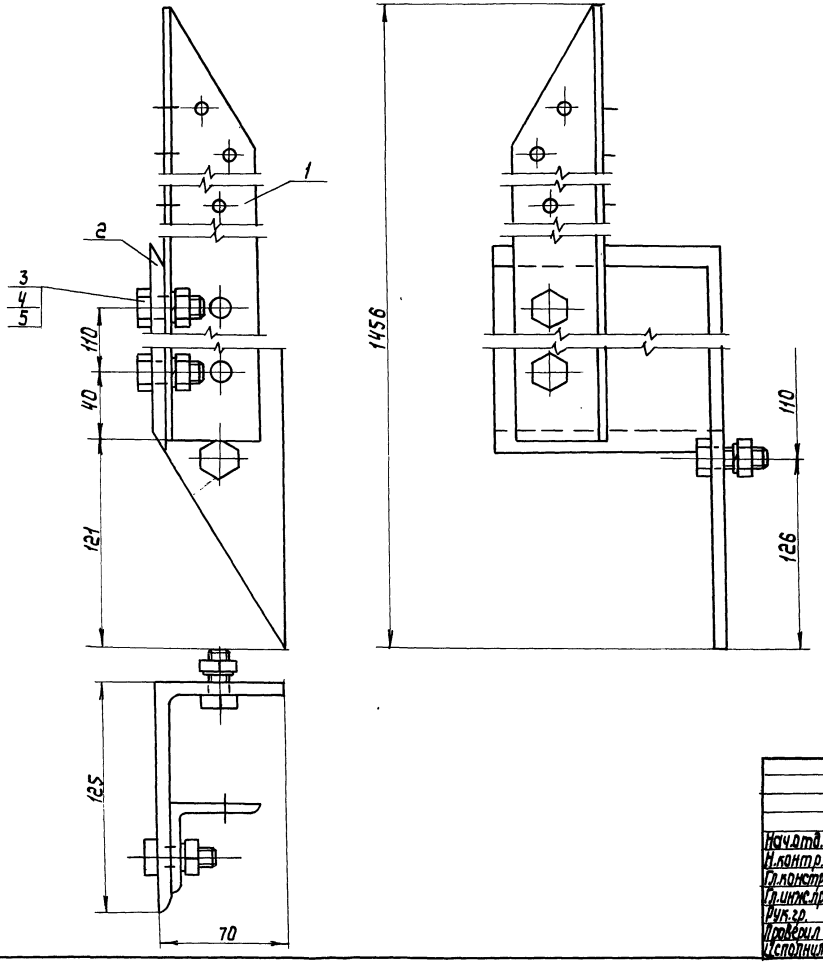

Рис. 2



зеркальное отражение
остальное – см. рис. 1

Обозначение	Рис.	Марка
1.450.3-6.3 5.2.0.0.0	1	СЛГ60л
-01	2	СЛГ60л
-02	1	СЛГ60л-с
-03	2	СЛГ60л-с

1. * Размеры для справок.
2. Маркировать по табл. исполнения. Шрифт и способ нанесения по ТУ 36.25.12-27-89.

Нач.отд.	Седякин		
Н.контр.	Куцевол		
Гл.констр.	Куцевол		
Гл.инж.пр.	Брагина		
Рук.гр.	Савельев		
Проверил	Савельев		
Исполнил	Костюк		

1.450.3-6.3 5.2.0.0.0 СБ

Стойки СЛГ60л и СЛГ60п
Сборочный чертеж

Стадия	Масса	Масштаб
Р	9,02	1:2
Лист	Листов 1	

Укрниипроектсталь-конструкция

Инв.№ подл. | Подпись и дата | Взам.инв.№

Формат	Зона	Поз.	Обозначение	Наименование	Кол. на исполн. –	01									1.450.3-6.3 6.0.0.0.0 Примечание
				Документация											
А3			1.450.3-6.3 6.0.0.0.0 СБ	Сборочный чертеж											
				Детали											
А3		1	1.450.3-6.3 6.0.0.0.1	Стойка	1										
			-01	Стойка		1									

																Стадия	
															Шифр	СБПГ	СБПГ-С

Нач.отд.	Седякин		1.450.3-6.3 6.0.0.0.0
Н.контр.	Кучевал		
Гл.констр.	Кучевал		Стойка СБПГ
Гл.инж.пр.	Розеназ		Стадия Р; Лист 1; Листов 2
Рук.гр.	Савельев		
Проверил	Савельев		Укрниипроектстальконструкция
Исполнил	Костюк		

Инв.№ подл. | Подпись и дата | Взам.инв.№

Формат	Зона	Поз	Обозначение	Наименование	Кол. на исполн. –	01									1.450.3-6.3 6.0.0.0.0 Примечание
А4		2	1.450.3-6.3 6.0.0.0.2	Кронштейн	1										
			-01	Кронштейн		1									
				Стандартные изделия											
		3		Болт М12-6g×30.58.019 ГОСТ 7798-70*	4	4									
		4		Гайка М12-6Н.5.019 ГОСТ 5915-70*	4	4									
		5		Шайба 12.65Г.019 ГОСТ 6402-70*	4	4									

																Стадия	
															Шифр	СБПГ	СБПГ-С

1.450.3-6.3 6.0.0.0.0	Лист 2

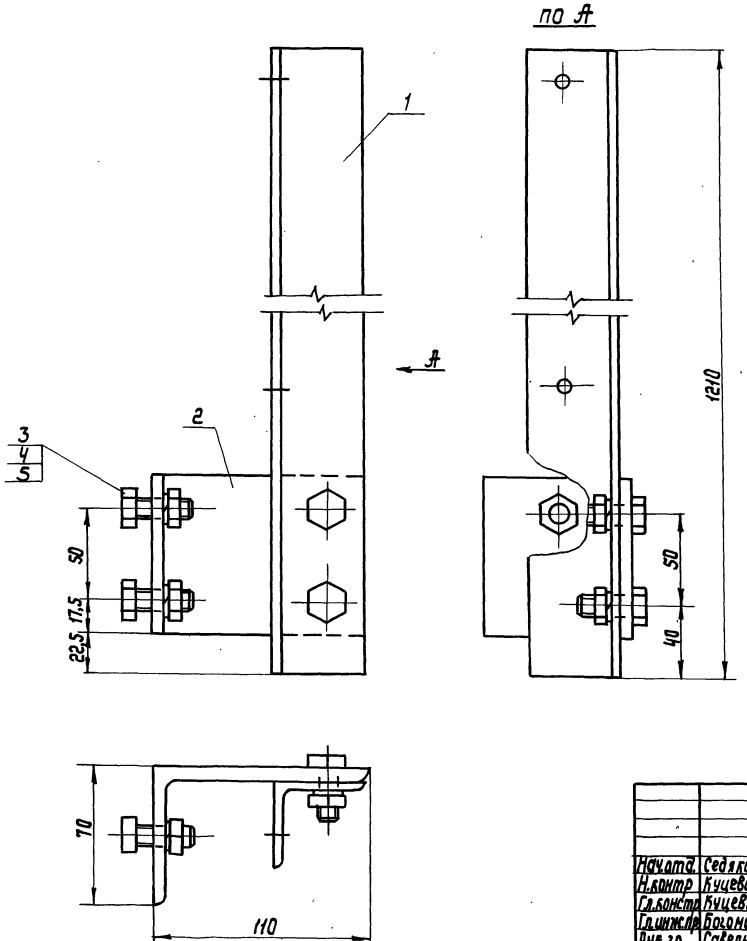

Обозначение	Марка
1.450.3-6.3 6.0.0.0.0	СБПГ
-01	СБПГ-с

1. * Размеры для справок.
2. Маркировать по табл. исполнения.
   Шрифт и способ нанесения по ТУ36.25.12-27-89.

				1.450.3-6.3 6.0.0.0.0 СБ			
Нач.отд.	Седякин			Стойка СБПГ Сборочный чертеж	Стадия	Масса	Масштаб
Н.контр	Куцевол				Р	5,66	1:2
Гл.констр	Куцевол				Лист	Листов 1	
Гл.инж.пр	Богомаз				Укрниипроектсталь-конструкция		
Рук.гр	Савельев						
Проверил	Савельев						
Исполнил	Костюк						

23846-01 1/1

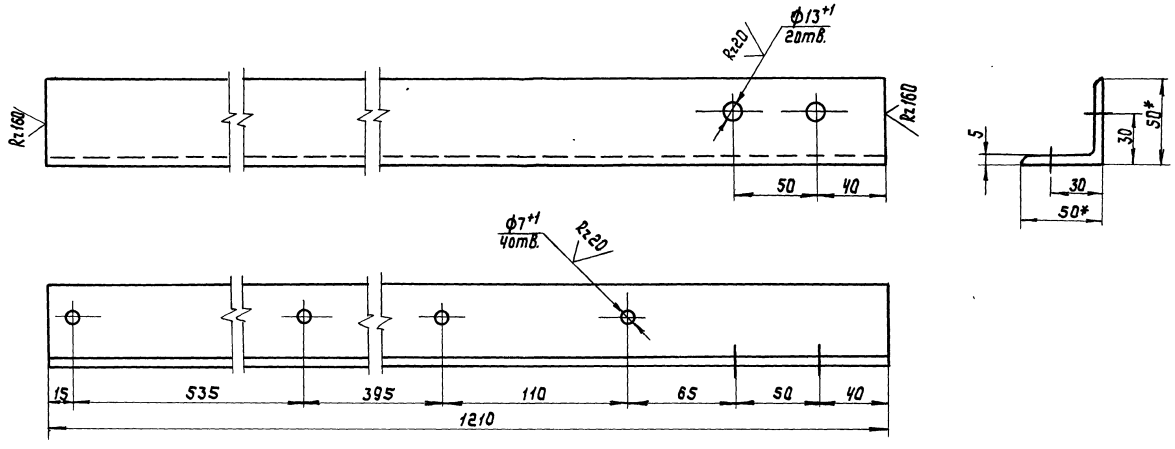

Обозначение	Материал	Масса, кг
1.450.3-6.3 6.0.0.0.1	Уголок $\frac{50\times50\times5\ ГОСТ\ 8509-86}{ВСт3кп2\ ГОСТ\ 535-88}$	4,53
-01	Уголок $\frac{50\times50\times5\ ГОСТ\ 8509-86}{ВСт3сп5\ ГОСТ\ 535-88}$	4,53

1. *Размеры для справок
2. $\pm\frac{IT14}{2}$ - предельные отклонения по ГОСТ 25670-83.
3. Покрытие по ТУ 36.25.12-27-89.

Нач.отд.	Седякин		
Н.контр.	Куцевол		
Гл.констр.	Куцевол		
Гл.инж.пр.	Алтамаз		
Рук.гр.	Савельев		
Проверил	Савельев		
Исполнил	Костиб.		

1.450.3-6.3 6.0.0.0.1

Стойка

Стадия	Масса	Масштаб
Р	см. табл.	1:2
Лист	Листов 1	

Укрниипроектстальконструкция

Инв.№подл. | Подпись и дата | Взам.инв.№

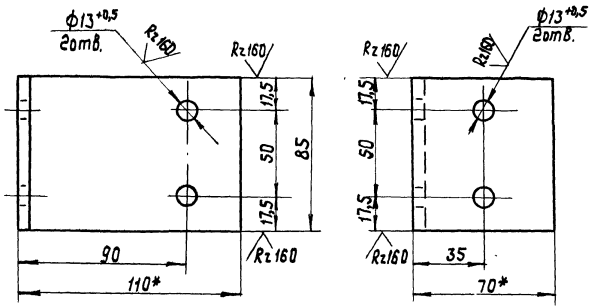

Обозначение	Материал	Масса, кг
1.450.3-6.3 6.0.0.02	Уголок 110х70х7 ГОСТ 8510-86 / Ст3кп2 ГОСТ 535-88	0,79
-01	Уголок 110х70х7 ГОСТ 8510-86 / Ст3сп5 ГОСТ 535-88	0,79

1. * Размеры для справок.
2. Покрытие по ТУ 36.25.12-27-89.

				1.450.3-6.3 6.0.0.02		
				Кронштейн	Стадия: Р	Масса: см. табл.	Масштаб: 1:2
					Лист	Листов 1
Нач.отд.	Седякин				Укрниипроектсталь конструкция	
Н.контр.	Луцевол					
Гл.констр.	Луцевол					
Гл.инженер	Богомаз					
Рук.гр.	Савельев					
Проверил	Савельев					
Исполнил	Костюк					

Инв.№ подл. | Подпись и дата | Взам. инв.№

Формат	Зона	Поз.	Обозначение	Наименование	Кол. на испол. —	Кол. на испол. 01	1.450.3-6.3 6.0.7.0.0	Примечание
				Документация				
А3			1.450.3-6.3 6.0.7.0.0 СБ	Сборочный чертеж				
				Детали				
А3		1	1.450.3-6.3 6.0.0.0.1	Стойка	1			
			-01	Стойка		1		

Стадия	Р	1	2
Шифр	СТПГ	СТПГ-С	

Нач.отд.	Сейкин	
Н.контр.	Кущевал	
Гл.контр.	Кущевал	
Гл.инж.пр.	Погомаз	
Рук.гр.	Саврелев	
Проверил	Саврелев	
Исполнил	Костюк	

1.450.3-6.3 6.0.7.0.0

Стойка СТПГ

Стадия	Лист	Листов
Р	1	2

Укрниипроектстальконструкция

Инв.№ подл. | Подпись и дата | Взам. инв.№

Формат	Зона	Поз.	Обозначение	Наименование	Кол. на испол. —	Кол. на испол. 01	1.450.3-6.3 6.0.7.0.0	Примечание
А4		2	1.450.3-6.3 6.0.7.0.1	Кронштейн	1			
			-01	Кронштейн		1		
				Стандартные изделия				
		3		Болт М12-6g×95.58.019	1	1		
				Болт М12-6g×22.58.019	1	1		
				ГОСТ 7798-70*				
		4		Гайка М12-6Н.5.019	2	2		
				ГОСТ 5915-70*				
		5		Шайба 12.65Г.019	2	2		
				ГОСТ 6402-70*				

Стадия	Р	1	2
Шифр	СТПГ	СТПГ-С	

1.450.3-6.3 6.0.7.0.0

Лист 2

23816-04 144

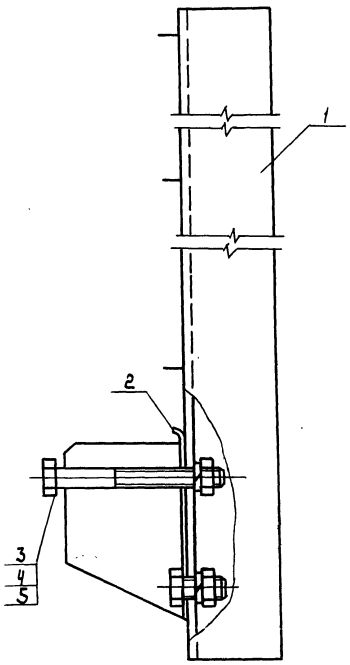

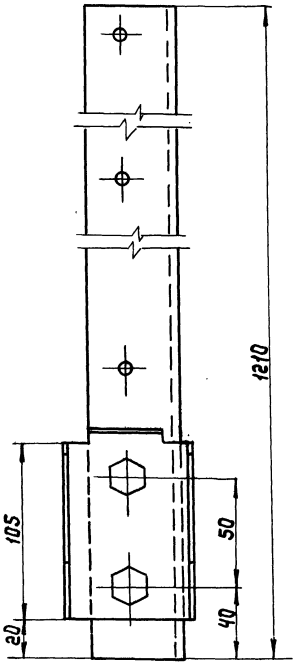

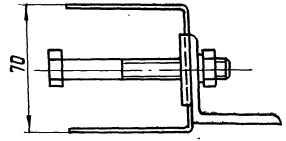

Обозначение	Марка
1.450.3-6.3 6.0.7.0.0	СТПГ
-01	СТПГ-с

1. *Размеры для справок
2. Маркировать по табл. исполнения. Шрифт и способ нанесения по ТУ 36.25.12-27-89.

				1.450.3-6.3 6.0.7.0.0 СБ
Нач.отд.	Седякин			Стойка СТПГ Сборочный чертеж
Н.контр.	Куцевол			
Гл.констр.	Куцевол			
Гл.инж.пр.	Богомаз			
Рук.гр.	Савельев			
Проверил	Савельев			
Исполнил	Костюк			

Стадия	Масса	Масштаб
Р	5,14	1:2
Лист	Листов 1	
Укрниипроектсталь конструкция		

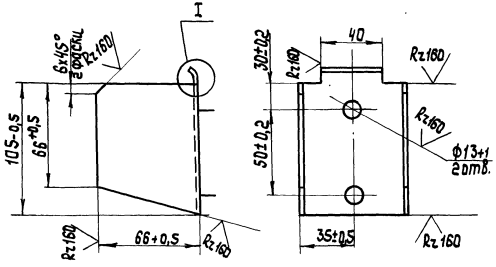

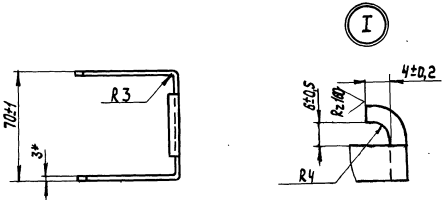

Обозначение	Материал
1.450.3-6.3 6.0.7.0.1 Лист	Б-ПН-3 ГОСТ 19903-74* / ВСт3кп2 ГОСТ 16523-70*
-01 Лист	Б-ПН-3 ГОСТ 19903-74* / ВСт3сп5 ГОСТ 16523-70*

1. * Размер для справок.
2. Покрытие по ТУ 36.25.12-27-89.

		1.450.3-6.3 6.0.7.0.1	
Нач.отд. Седякин		Кронштейн	Стадия: Р; Масса: 0,43; Масштаб: —
Н.контр. Кучевол			Лист; Листов 1
Гл.конст. Кучевол			Укрниипроектсталь конструкция
Гл.инж.пр. Богома.з			
Рук.гр. Савельев			
Проверил Савельев			
Составил Костюк			

23846-04 146

Инв.№ подл. | Подпись и дата | Взам.инв.№

Формат	Зона	Поз.	Обозначение	Наименование	Кол. на испол. 1.450.3-6.3 7.0.0.1.0.0 —	01	02	03	04	05	06	07			Примечание
				Документация											
А3			1.450.3-6.3 7.0.0.1.0.0 СБ	Сборочный чертеж											
				Детали											
А4		1	1.450.3-6.3 7.0.0.1.0.1	Пояс	3	4	5	6	7	8	9	11			
				Подкос											
				Полоса Б-4×40 ГОСТ 103-76											
				ВСт3кп2 ГОСТ 535-88											
Б4		2	1.450.3-6.3 7.0.0.1.0.2	L = 720	2	2	2	2	2	2	2	2			0,9 кг

Инв.№подл. | Подпись и дата | Взам.инв.№

Формат	Зона	Поз.	Обозначение	Наименование	Кол. на исполн. 1.450.3-6.3 7.0.01.0.0 08	09	10	11	12	13	14	15			Примечание
А4		1	1.450.3-6.3 7.0.0.1.0.1-01	Пояс	3	4	5	6	7	8	9	11			
				Подпос											
				Полоса Б-4х40 ГОСТ 103-76											
				Ст3сп5 ГОСТ 535-88											
Б4		2	1.450.3-6.3 7.0.0.1.0.2-01	L=720	2	2	2	2	2	2	2	2			
				Стойка											
				Полоса Б-4х40 ГОСТ 103-76											
				Ст3сп5 ГОСТ 535-88											
Б4		3	1.450.3-6.3 7.0.0.1.0.3-08	L=1200	3										
			-09	L=1800		3									
			-10	L=2400			3								
			-11	L=3000				3							
			-12	L=3600					3						
			-13	L=4200						3					
			-14	L=4800							3				

Стадия

Шифр: ОГС12.4С | ОГС18.4С | ОГС24.4С | ОГС30.4С | ОГС36.4С | ОГСЧ2.4С | ОГСЧ8.4С | ОГС60.4С

Лист 3

1.450.3-6.3-7.0.0.1.0.0

Инв.№подл. | Подпись и дата | Взам.инв.№

Формат	Зона	Поз.	Обозначение	Наименование	Кол. на исполн. 1.450.3-6.3 7.0.0.1.0.0 08	09	10	11	12	13	14	15			Примечание
				Стойка											
				Полоса Б-4х40 ГОСТ 103-76											
				Ст3сп5 ГОСТ 535-88							3				
Б4		3	1.450.3-6.3 7.0.0.1.0.3-15	L=4800											

Стадия

Шифр: ОГС12.4С | ОГС18.4С | ОГС24.4С | ОГС30.4С | ОГС36.4С | ОГСЧ2.4С | ОГСЧ8.4С | ОГС60.4С

Лист 4

1.450.3-6.3 7.0.0.1.0.0

2380-6-01 ТН8

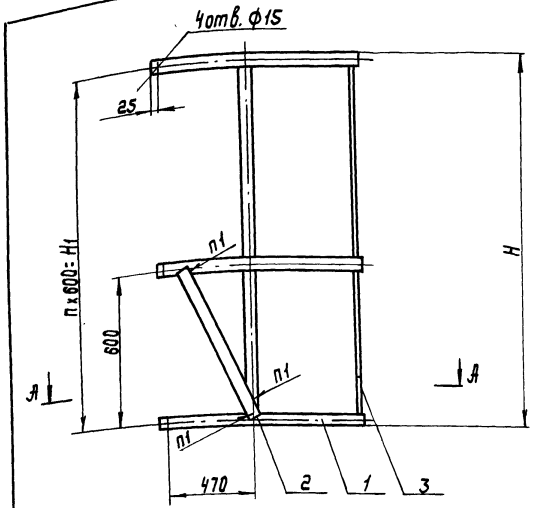

А - А

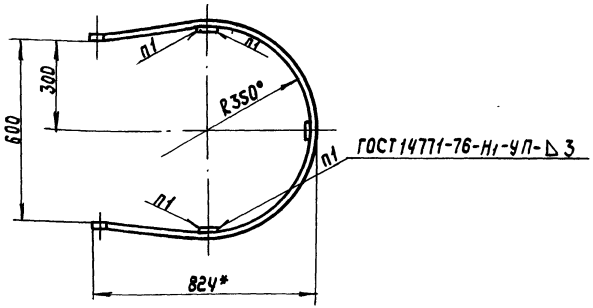

1. *Размеры для справок.
2. Неуказанные предельные отклонения размеров - по ГОСТ 25670-83.
3. Покрытие по ТУ 36.25.12-27-89.
4. Маркировка по табл. исполнения. Шрифт и способ нанесения по ТУ 36.25.12-27-89.

Обозначение	Марка	Обозначение	Марка	H, мм	H1 мм	n	n1	Масса кг
1.450.3-6.3 7.0.0.1.0.0	ОГС-12.4	1.450.3-6.3 7.0.0.1.0.0-08	ОГС-12.4С	1240	1200	2	18	14,0
-01	ОГС-18.4	-09	ОГС-18.4С	1840	1800	3	24	18,8
-02	ОГС-24.4	-10	ОГС-24.4С	2440	2400	4	30	23,6
-03	ОГС-30.4	-11	ОГС-30.4С	3040	3000	5	36	28,5
-04	ОГС-36.4	-12	ОГС-36.4С	3640	3600	6	42	33,3
-05	ОГС-42.4	-13	ОГС-42.4С	4240	4200	7	48	38,1
-06	ОГС-48.4	-14	ОГС-48.4С	4840	4800	8	54	42,9
-07	ОГС-60.4	-15	ОГС-60.4С	6040	6000	10	66	52,6

Нач.отд.	Сёмкин	
Н.контр.	Кучевал	
Гл.констр.	Кучевал	
Гл.инж.пр.	Логомаз	
Рук.гр.	Савельев	
Проверил	Савельев	
Исполнил	Степаненко	

1.450.3-6.3 7.0.0.1.0.0 СБ

Ограждение стремянок ОГС
Сборочный чертеж

Стадия	Масса	Масштаб
Р	см. табл.	—
Лист	Листов 1	

Укрниипроектсталь конструкция

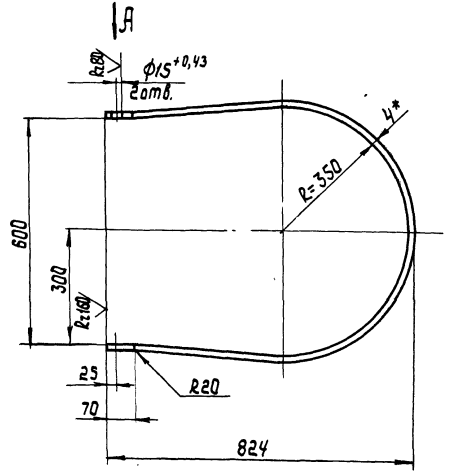

Вид А

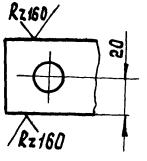

Обозначение	Материал
1.450.3-6.3 7.0.0.1.0.1	Полоса $\frac{Б\text{-}4\times40\ ГОСТ\ 103\text{-}76}{ВСт3кп2\ ГОСТ\ 535\text{-}88}$
-01	Полоса $\frac{Б\text{-}4\times40\ ГОСТ\ 103\text{-}76}{ВСт3сп5\ ГОСТ\ 535\text{-}88}$

1. *Размер для справок.
2. Неуказанные предельные отклонения размеров по ГОСТ 25670-83.

Нач.отд.	Седякин		
Н.контр.	Куцевол		
Гл.констр.	Куцевол		
Гл.инж.пр.	Вогоназ		
Рук.гр.	Савельев		
Проверил	Савельев		
Исполнил	Степаненко		

1.450.3-6.3 7.0.0.0.1.1

Пояс

Стадия	Масса	Масштаб
Р	2,58	—
Лист	Листов 1	

Укрниипроектстальконструкция

Инв.№ подл. | Подпись и дата | Взам.инв.№

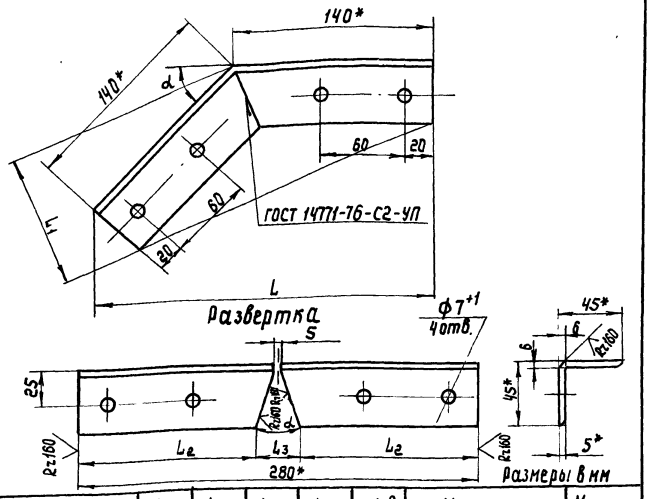

Обозначение	L	L_1	L_2	L_3	α,°	Материал	Марка
1.450.3-6.3 8.0.0.0.01	238	102	122	39	45±30′	Уголок 45×45×5 ГОСТ 8509-86 / Ст3кп2 ГОСТ 535-88	ДПУГ-45
-01	210	178	115	51	60±30′		ДПУГ-60
-02	238	102	122	39	45±30′	Уголок 45×45×5 ГОСТ 8509-86 / Ст3сп5 ГОСТ 535-88	ДПУГ-45с
-03	210	178	115	51	60±30′		ДПУГ-60с

1. *Размер для справок.
2. $\pm\frac{IT14}{2}$ - предельные отклонения по ГОСТ 25670-83.
3. Покрытие по ТУ 36.25.12-27-89.
4. Маркировать по табл. исполнения. Шрифт и способ нанесения по ТУ 36.25.12-27-89

Нач.отд.	Седякин	
Н.контр.	Куцевол	
Гл.констр.	Куцевол	
Гл.инж.пр.	Богомаз	
Рук.гр.	Савельев	
Проверил	Богомаз	
Исполнил	Костюк	

1.450.3-6.3 8.0.0.0.01

Добор поручня угловой ДПУГ-45 и ДПУГ-60

Стадия	Масса	Масштаб
Р	0,9 / 0,89	1:2,5
Лист	Листов 1	

Укрниипроектсталь конструкция

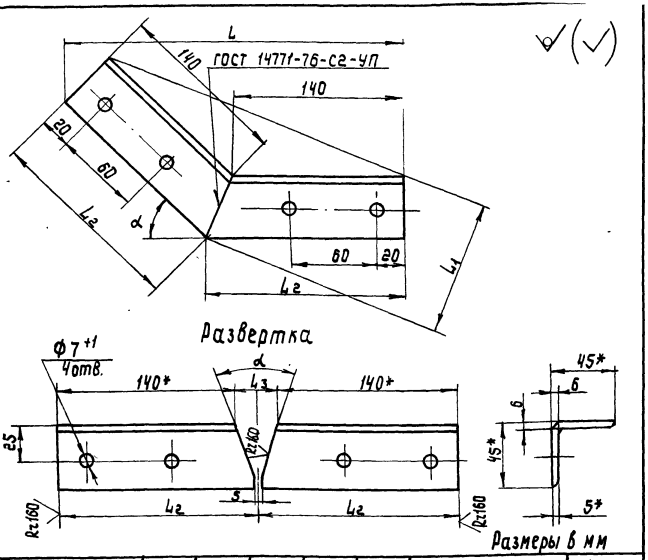

Обозначение	L	L_1	L_2	L_3	α,°	Материал	Марка
1.450.3-6.3 8.0.0.0.02	271	103	159	38	45±30′	Уголок 45×45×5 ГОСТ 8509-86 / Ст3кп2 ГОСТ 535-88	ДПУГ135
-01	249	122	166	52	60±30′		ДПУГ-120
-02	271	103	159	38	45±30′	Уголок 45×45×5 ГОСТ 8509-86 / Ст3сп5 ГОСТ 535-88	ДПУГ-135с
-03	249	122	166	52	60±30′		ДПУГ-120с

1. *Размер для справок.
2. $\pm\frac{IT14}{2}$ - предельные отклонения по ГОСТ 25670-83.
3. Покрытие по ТУ 36.25.12-27-89.
4. Маркировать по табл. исполнения. Шрифт и способ нанесения по ТУ 36.25.12-27-89.

Инв.№ подл. | Подпись и дата | Взам.инв.№

Нач.отд.	Седякин	
Н.контр.	Куцевол	
Гл.констр.	Куцевол	
Гл.инж.пр.	Богомаз	
Рук.гр.	Савельев	
Проверил	Богомаз	
Исполнил	Костюк	

1.450.3-6.3 8.0.0.0.02

Добор поручня угловой ДПУГ-135 и ДПУГ-120

Стадия	Масса	Масштаб
Р	1,0 / 1,1	1:2,5
Лист	Листов 1	

Укрниипроектсталь конструкция

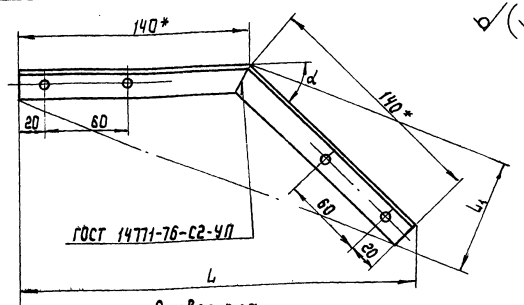

Развертка

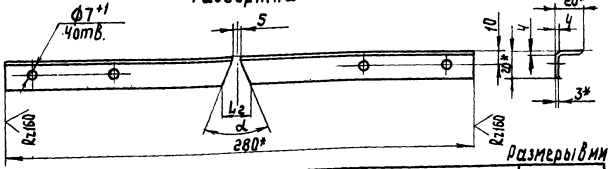

Размеры в мм

Обозначение	L	L1	L2	α,°	Материал	Марка
1.450.3-6.3 8.000.0.3	239	73	20	45±30′	Уголок 20х20х3 ГОСТ 8509-86 / Вст3кп2 ГОСТ 535-88	ДСУГ-45
-01	210	87	24	60±30′		ДСУГ-60
-02	239	73	20	45±30′	Уголок 20х20х3 ГОСТ 8509-86 / Вст3сп5 ГОСТ 535-88	ДСУГ-45с
-03	210	87	24	60±30′		ДСУГ-60с

1. * Размер для справок.
2. $\pm\frac{IT14}{2}$ - предельные отклонения по ГОСТ 25670-83.
3. Покрытие по ТУ 36.25.12-27-89.
4. Маркировать по табл. исполнения. Шрифт и способ нанесения по ТУ 36.25.12-27-89.

1.450.3-6.3 8.000.0.3

Добор струны угловой ДСУГ-45 и ДСУГ-60

Стадия	Масса	Масштаб
Р	0,24	1:2,5
Лист	Листов 1	

Укрниипроектстальконструкция

Нач.отд. Седякин
Н.контр. Кучевал
Гл.констр. Кучевал
Гл.инж.пр. Богомаз
Рук.гр. Савельев
Проверил Богомаз
Исполнил Костюк

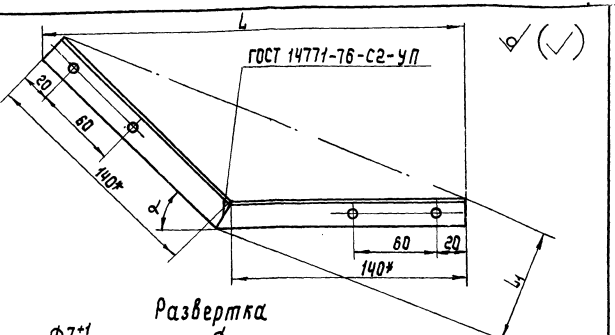

Развертка

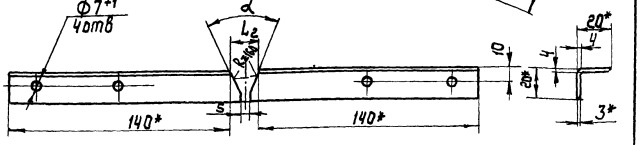

Размеры в мм

Обозначение	L	L1	L2	α,°	Материал	Марка
1.450.3-6.3 8.000.0.4	253	76	16	45±30′	Уголок 20х20х3 ГОСТ 8509-86 / Вст3кп2 ГОСТ 535-88	ДСУГ-135
-01	227	93	22	60±30′		ДСУГ-120
-02	253	76	16	45±30′	Уголок 20х20х3 ГОСТ 8509-86 / Вст3сп5 ГОСТ 535-88	ДСУГ-135с
-03	227	93	22	60±30′		ДСУГ-120с

1. * Размер для справок.
2. $\pm\frac{IT14}{2}$ - предельные отклонения по ГОСТ 25670-83.
3. Покрытие по ТУ 36.25.12-27-89.
4. Маркировать по табл. исполнения. Шрифт и способ нанесения по ТУ 36.25.12-27-89.

1.450.3-6.3 8.000.0.4

Добор струны угловой ДСУГ-135 и ДСУГ-120

Стадия	Масса	Масштаб
Р	0,26	1:2,5
Лист	Листов 1	

Укрниипроектстальконструкция

Нач.отд. Седякин
Н.контр. Кучевал
Гл.констр. Кучевал
Гл.инж.пр. Богомаз
Рук.гр. Савельев
Проверил Богомаз
Исполнил Костюк

Инв.№подл. | Подпись и дата | Взам.инв.№

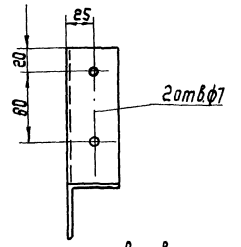

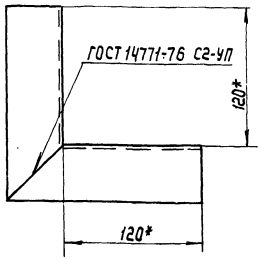

Развертка

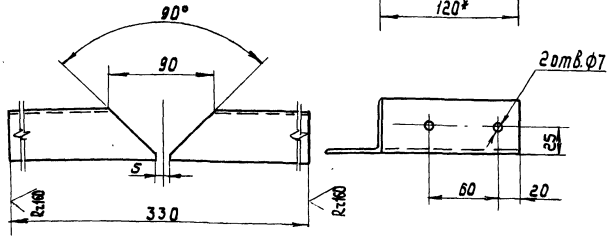

Обозначение	Марка	Материал
1.450.3-6.3 8.0.00.0.5	ДПУГ-90	Уголок 45х45х5 ГОСТ 8509-86 / ВСт3кп2 ГОСТ 535-88
-01	ДПУГ-90с	Уголок 45х45х5 ГОСТ 8509-86 / ВСт3сп5 ГОСТ 535-88

1. * Размеры для справок.
2. Покрытие по ТУ 36.25.12-27-89.
3. Маркировать по таблице исполнения. Шрифт и способ нанесения по ТУ 36.25.12-27-89.

Нач.отд.	Седякин		1.450.3-6.3 8.0.00.0.5		
Н.контр.	Кучевал		Добор поручня угловой ДПУГ-90	Стадия: Р	Масса: 1,11
Гл.констр.	Кучевал			Масштаб: 1:3	
Гл.инж.пр.	Богомаз			Лист	Листов 1
Рук.гр.	Савельев			Укрниипроектсталь-конструкция	
Проверил	Богомаз				
Исполнил	Кубрицкая				

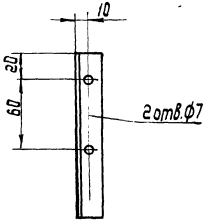

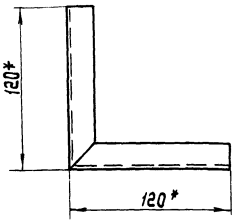

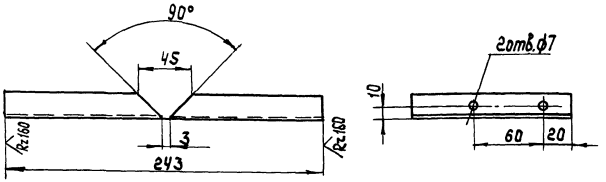

Обозначение	Марка	Материал
1.450.3-6.3 8.0.00.0.6	ДСУГ-90	Уголок 20х20х3 ГОСТ 8509-86 / ВСт3кп2 ГОСТ 535-88
-01	ДСУГ-90с	Уголок 20х20х3 ГОСТ 8509-86 / ВСт3сп5 ГОСТ 535-88

1. * Размеры для справок.
2. Покрытие по ТУ 36.25.12-27-89.
3. Маркировать по таблице исполнения. Шрифт и способ нанесения по ТУ 36.25.12-27-89.

Нач.отд.	Седякин		1.450.3-6.3 8.0.00.0.6		
Н.контр.	Кучевал		Добор струны угловой ДСУГ-90	Стадия: Р	Масса: 0,22
Гл.констр.	Кучевал			Масштаб: 1:3	
Гл.инж.пр.	Богомаз			Лист	Листов 1
Рук.гр.	Савельев			Укрниипроектсталь-конструкция	
Проверил	Богомаз				
Исполнил	Кубрицкая				

Инв.№ подл. | Подпись и дата | Взам.инв.№

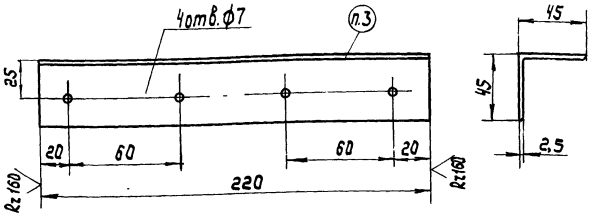

Обозначение	Марка	Материал
1.450.3-6.3 8.0.0.0.0.7	ДППГ	Уголок 45х45х5 ГОСТ 8509-86 / Ст3кп2 ГОСТ 535-88
-01	ДППГс	Уголок 45х45х5 ГОСТ 8509-86 / Ст3сп5 ГОСТ 535-88

1. $\frac{JT14}{2}$ предельные отклонения по ГОСТ 25670-83
2. Покрытие по ТУ 36.25.12-27-89.
3. Шрифт и способ нанесения по ТУ 36.25.12-27-89. Маркировать по таблице исполнения.

Нач.отд.	Седякин		
Н.контр.	Куцевол		
Гл.констр.	Куцевол		
Гл.инж.пр.	Богомаз		
Рук.гр.	Савельев		
Проверил	Богомаз		
Исполнил	Кудрицкая		

1.450.3-6.3 8.0.0.0.7

Добор поручня прямой ДППГ

Стадия	Масса	Масштаб
Р	0,74	1:25
Лист	Листов 1	

Укрниипроектсталь конструкция

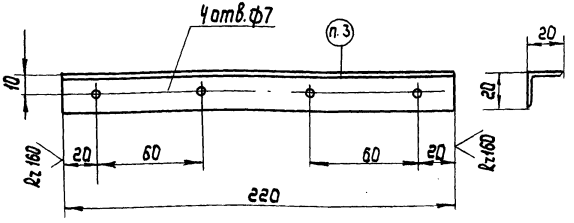

Обозначение	Марка	Материал
1.450.3-6.3 8.0.0.0.0.8	ДСПГ	Уголок 20х20х3 ГОСТ 8509-86 / Ст3кп2 ГОСТ 535-88
-01	ДСПГс	Уголок 20х20х3 ГОСТ 8509-86 / Ст3сп5 ГОСТ 535-88

1. $\frac{JT14}{2}$ - предельные отклонения по ГОСТ 25670-83.
2. Покрытие по ТУ 36.25.12-27-89.
3. Шрифт и способ нанесения по ТУ 36.25.12-27-89. Маркировать по таблице исполнения.

Нач.отд.	Седякин		
Н.контр.	Куцевол		
Гл.констр.	Куцевол		
Гл.инж.пр.	Богомаз		
Рук.гр.	Савельев		
Проверил	Богомаз		
Исполнил	Кудрицкая		

1.450.3-6.3 8.0.0.0.8

Добор струны прямой ДСПГ

Стадия	Масса	Масштаб
Р	0,2	1:2
Лист	Листов 1	

Укрниипроектсталь конструкция

Инв.№подл. | Подпись и дата | Взам.инв.№

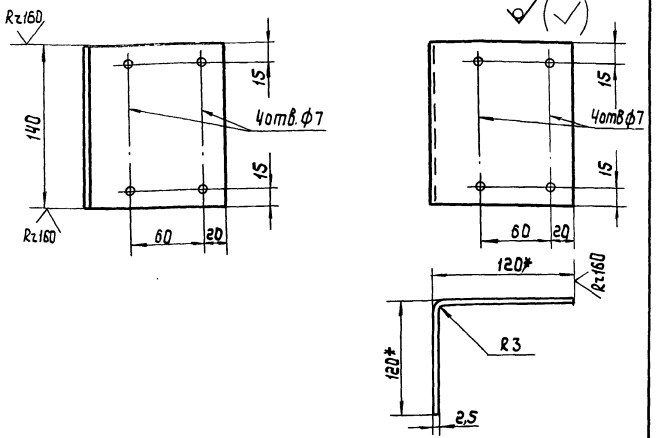

Обозначение	Марка	Материал
1.450.3-6.3 8.0.0.0.09	ДБУГ-90	Лист Б-ПН-2,5 ГОСТ 19903-74* / ВСт3кп2 ГОСТ 16523-70*
-01	ДБУГ-90С	Лист БПН-2,5 ГОСТ 19903-74* / ВСт3сп5 ГОСТ 16523-70*

1. * Размеры для справок.
2. Покрытие по ТУ 36.25.12-27-89.
3. Шрифт и способ нанесения по ТУ 36.25.12-27-89. Маркировать по таблице исполнения.

Нач.отд.	Седякин		
Н.контр.	Куцевол		
Гл.констр.	Куцевол		
Гл.инж.пр.	Богомаз		
Рук.гр.	Савельев		
Проверил	Богомаз		
Исполнил	Кудрицкая		

1.450.3-6.3 8.0.0.0.09

Добор бордюра угловой ДБУГ-90

Стадия	Масса	Масштаб
Р	0,66	—

Лист | Листов 1

Укрниипроектсталь конструкция

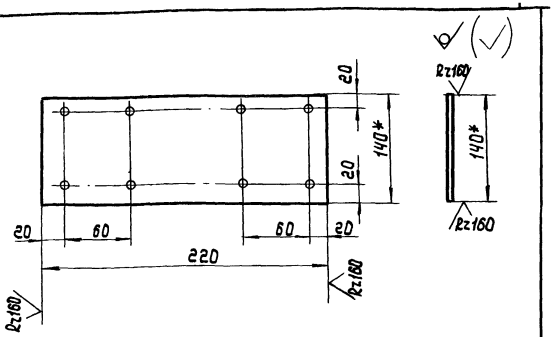

Обозначение	Марка	Материал
1.450.3-6.3 8.0.0.0.010	ДБПГ	Лист Б-ПН-2,5 ГОСТ 19903-74* / ВСт3кп2 ГОСТ 16523-70*
-01	ДБПГС	Лист Б-ПН-2,5 ГОСТ 19903-74* / ВСт3сп5 ГОСТ 16523-70*

1. Покрытие по ТУ 36.25.12-27-89.
2. Шрифт и способ нанесения по ТУ 36.25.12-27-89. Маркировать по таблице исполнения.

Нач.отд.	Седякин		
Н.контр.	Куцевол		
Гл.констр.	Куцевол		
Гл.инж.пр.	Богомаз		
Рук.гр.	Савельев		
Проверил	Богомаз		
Исполнил	Кудрицкая		

1.450.3-6.3 8.0.0.0.010

Добор бордюра прямой ДБПГ

Стадия	Масса	Масштаб
Р	0,62	

Лист | Листов 1

Укрниипроектсталь конструкция

Инв.№ подл. | Подпись и дата | Взам.инв.№

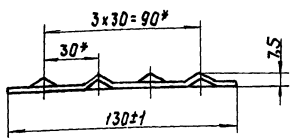

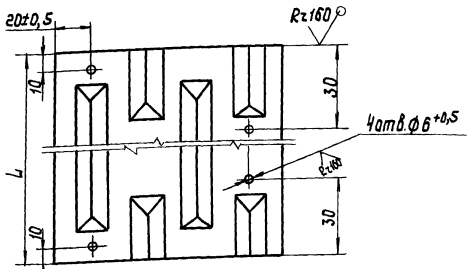

Обозначение	Марка	L, мм	Материал	Масса, кг
1.450.3-6.3 8.0.0.0.0.11	НФ-7	700-2,0	Настил ГЛ3151 ТУ14-2-814-88 / ВСт3кп2 ГОСТ16523-70*	1,84
-01	НФ-7С		Настил ГЛ3151С ТУ14-2-814-88 / ВСт3сп5 ГОСТ16523-70*	
-02	НФ-9	900-2,0	Настил ГЛ3150 ТУ14-2-814-88 / ВСт3кп2 ГОСТ16523-70*	2,4
-03	НФ-9С		Настил ГЛ3150СТУ 14-2-814-88 / ВСт3сп5 ГОСТ16523-70*	

1. *Размеры для справок.
2. Покрытие по ТУ 36.25.12-27-89.
3. Маркировка по табл. исполнения. Шрифт и способ нанесения по ТУ 36.25.12-27-89.

Гл.констр.	Куцевол	
Гл.инжен.	Богомаз	
Рук.гр.	Савельев	
Проверил	Богомаз	
Исполнил	Кудрицкая	

1.450.3-6.3 8.0.0.0.0.11

Накладка НФ

Стадия	Масса	Масштаб
Р	см. табл.	1:2
Лист	Листов 1	

Укрниипроектсталь конструкция

Инв.№подл. | Подпись и дата | Взам.инв.№

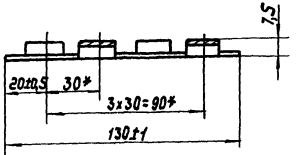

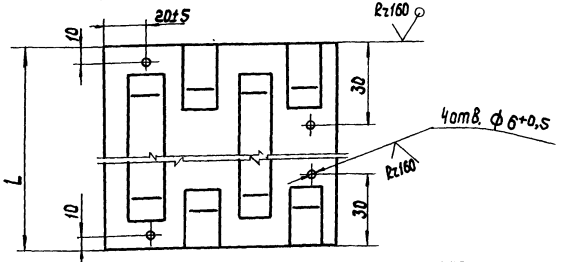

Обозначение	Марка	L, мм	Материал	Масса, кг
1.450.3-6.3 8.0.0.0.0.12	НВ-7	700-2,0	Настил ВСт3кп2 ГОСТ16523-70*	1,79
-01	НВ-7С		Настил ВСт3сп5 ГОСТ16523-70*	
-02	НВ-9	900-2,0	Настил ВСт3кп2 ГОСТ16523-70*	2,3
-03	НВ-9С		Настил ВСт3сп5 ГОСТ16523-70*	

1. *Размеры для справок.
2. Покрытие по ТУ 36.25.12-27-89.
3. Маркировать по табл. исполнения. Шрифт и способ нанесения по ТУ 36.25.12-27-89.

Нач.отд.	Седякин	
Н.контр.	Куцевол	
Гл.констр.	Куцевол	
Гл.инж.пр.	Богомаз	
Рук.гр.	Савельев	
Проверил	Богомаз	
Исполнил	Кудрицкая	

1.450.3-6.3 8.0.0.0.0.12

Накладка НВ

Стадия	Масса	Масштаб
Р	см. табл.	1:2
Лист	Листов 1	

Укрниипроектсталь конструкция

gost.e-ecolog.ru