ТИПОВЫЕ КОНСТРУКЦИИ, ИЗДЕЛИЯ И УЗЛЫ ЗДАНИЙ И СООРУЖЕНИЙ

АННУЛИРОВАНО
ОСНОВ. Инф. №1-1-95
ЗАМЕНЕНО НА 1.450.3-7.94
Вып. 01-1.2

СЕРИЯ 1.450.3-6

ЛЕСТНИЦЫ, ПЛОЩАДКИ, СТРЕМЯНКИ И ОГРАЖДЕНИЯ СТАЛЬНЫЕ ПРОИЗВОДСТВЕННЫХ ЗДАНИЙ ПРОМЫШЛЕННЫХ ПРЕДПРИЯТИЙ

ВЫПУСК 2

КОНСТРУКЦИИ ИЗ ЦЕЛЬНОКАТАНЫХ ПРОФИЛЕЙ

ПЕРСПЕКТИВНЫЙ ВАРИАНТ

ЧЕРТЕЖИ КМД

23846-03
ЦЕНА 5-93

gost.e-ecolog.ru

ЦЕНТРАЛЬНЫЙ ИНСТИТУТ ТИПОВОГО ПРОЕКТИРОВАНИЯ
ГОССТРОЯ СССР

Москва А-445 Смольная ул 22

Сдано в печать XII 1989 года

Заказ № 14836 Тираж 4600 экз

ТИПОВЫЕ КОНСТРУКЦИИ, ИЗДЕЛИЯ И УЗЛЫ ЗДАНИЙ И СООРУЖЕНИЙ

СЕРИЯ 1.450.3-6

ЛЕСТНИЦЫ, ПЛОЩАДКИ, СТРЕМЯНКИ И ОГРАЖДЕНИЯ СТАЛЬНЫЕ ПРОИЗВОДСТВЕННЫХ ЗДАНИЙ ПРОМЫШЛЕННЫХ ПРЕДПРИЯТИЙ

ВЫПУСК 2

КОНСТРУКЦИИ ИЗ ЦЕЛЬНОКАТАНЫХ ПРОФИЛЕЙ

ПЕРСПЕКТИВНЫЙ ВАРИАНТ

ЧЕРТЕЖИ КМД

Разработаны:

„ЦНИИпроектлегконструкция"
Гл. инженер института — В.Д. Шишков
Начальник ООК-1 — Л.П. Кашкинов
Гл. конструктор проекта — Л.П. Птичкин

ГПиНИИ „Укрниипроектстальконструкция"
Гл. инженер института — В.Н. Гордеев
Гл. инженер проекта — Ю.К. Богомаз

Утверждены:

ВПТПСО „Союзлегконструкция"
Минмонтажспецстроя СССР
Приказ № 85 от 18.04.1989г.

Введены в действие с 1.01.1990г
ГПиНИИ „Укрниипроектстальконструкция"
Приказ № 25 от 18.04.1989г.

© ЦИТП Госстроя СССР, 1989

Обозначение	Наименование	Стр.
1.450.3 – 6.2-ТО	Техническое описание	3
1.450.3 – 6.2 1.1.0.1.0.0	Лестницы ЛЦФ 45	6
1.450.3 – 6.2 1.1.0.1.0.0СБ	Лестницы ЛЦФ 45. Сборочный чертеж	9
1.450.3 – 6.2 1.1.0.1.0.1	Марш	11
1.450.3 – 6.2 1.1.0.1.0.2	Упор	13
1.450.3 – 6.2 1.1.0.1.0.3	Опора	14
1.450.3 – 6.2 1.2.0.1.0.0	Лестницы ЛЦФ 60	15
1.450.3 – 6.2 1.2.0.1.0.0СБ	Лестницы ЛЦФ 60. Сборочный чертеж	18
1.450.3 – 6.2 1.2.0.1.0.1	Марш	20
1.450.3 – 6.2 1.2.0.1.0.2	Упор	22
1.450.3 – 6.2 1.2.0.1.0.3	Опора	23
1.450.3 – 6.2 1.1.0.2.0.0	Лестницы ЛЦВ 45	24
1.450.3 – 6.2 1.1.0.2.0.0СБ	Лестницы ЛЦВ 45. Сборочный чертеж	27
1.450.3 – 6.2 1.1.0.2.0.1	Марш	29
1.450.3 – 6.2 1.2.0.2.0.0	Лестницы ЛЦВ 60	31
1.450.3 – 6.2 1.2.0.2.0.0СБ	Лестницы ЛЦВ 60. Сборочный чертеж	34
1.450.3 – 6.2 1.2.0.2.0.1	Марш	36
1.450.3 – 6.2 2.0.0.1.0.0	Площадка ПЦФ	38
1.450.3 – 6.2 2.0.0.1.0.0СБ	Площадка ПЦФ. Сборочный чертеж	47
1.450.3 – 6.2 2.0.0.1.0.1	Площадка	49
1.450.3 – 6.2 2.0.0.1.0.2	Распорка	51
1.450.3 – 6.2 2.0.0.1.1.0	Опора ОПХ	52
1.450.3 – 6.2 2.0.0.1.1.0СБ	Опора ОПХ. Сборочный чертеж	53
1.450.3 – 6.2 2.0.0.1.1.1	Швеллер	53
1.450.3 – 6.2 2.0.0.1.1.2	Колпачек	54
1.450.3 – 6.2 2.0.0.2.0.0	Площадка ПЦВ	55
1.450.3 – 6.2 2.0.0.2.0.0СБ	Площадка ПЦВ. Сборочный чертеж	64
1.450.3 – 6.2 2.0.0.2.0.1	Площадка	66
1.450.3 – 6.2 3.0.1.0.0.0	Стойка СБПХ-1.8	68
1.450.3 – 6.2 3.0.1.0.0.0СБ	Стойка СБПХ-1.8 Сборочный чертеж	69
1.450.3 – 6.2 3.0.1.0.0.1	Стойка	70
1.450.3 – 6.2 3.0.1.0.0.2	Накладка	71
1.450.3 – 6.2 4.1.2.0.0.0	Стойка СЛХ 45-1.8	72
1.450.3 – 6.2 4.1.2.0.0.0СБ	Стойка СЛХ 45-1.8 Сборочный чертеж	73
1.450.3 – 6.2 4.1.2.0.0.1	Накладка	74
1.450.3 – 6.2 4.2.2.0.0.0	Стойка СЛХ 60-1.8	75
1.450.3 – 6.2 4.2.2.0.0.0СБ	Стойка СЛХ 60-1.8 Сборочный чертеж	76

1.450.3-6.2 0.0.0.0.0

Нач.отд.	Кашкинов		
Н.контр.	Пономарева		
Гл.констр.	Птичкин		
Ведущ.	Баранова		

Содержание

Стадия	Лист	Листов
Р	1	2

ЦНИИпроектлегконструкция

Инв.№подл. | Подпись и дата | Взам.инв.№

1.450.3-6.2 0.0.0.0.0

Лист 2

Настоящее техническое описание распространяется на стальные лестницы, площадки, стремянки и ограждения к ним, разработанные в соответствии с СНиП II-23-81.

1. Назначение и область применения

Стальные лестницы, площадки, стремянки и ограждения к ним предназначены для применения в зданиях промышленных предприятий, возводимых и эксплуатируемых в районах с расчетной температурой минус 65°С и выше со взрывобезопасными категориями производств, в соответствии с ОНТП 24-86 МВД СССР.

2. Технические данные

2.1. В настоящем выпуске разработаны чертежи перспективного варианта конструкций лестниц и площадок из цельнокатаных тонкостенных профилей (Ц), разработанных Днепрпроектстальконструкцией и защищенных авторским свидетельством № 804941 от 30.04.74г.

Освоение указанных профилей планируется с 1995г.

2.2. Лестницы выполнены с углом наклона 45° и 60° к горизонтали, высотой уровня подъема от 1.8 до 4.2м с интервалом 0,6м.

Площадки выполнены прямоугольной формы длиной от 0,9м до 6,0м с интервалом 0,3м и 0,6м.

2.3. Конструкции лестниц и площадок рассчитаны на действие нормативных временных нагрузок 200, 300 и 400 кгс/м².

2.4. Серия предусматривает применение ступеней лестниц и настилов площадок двух типов:

1. Рифленых (Ф)
2. Рифлено-просечных (В)

2.5. Лестницы и площадки из цельнокатаных тонколистовых профилей комплектуются элементами ограждений и доборами из холодногнутых профилей, разработанными в выпуске 1.

2.6. Стремянки и ограждения стремянок разработаны в выпусках 1 и 3. Остальные технические данные и условные обозначения по выпуску 0-1 и общие технические условия ГОСТ 23118-78.

		1.450.3-6.2-ТО	
Нач.отд.	Кашкинов	Техническое описание	Стадия: Р; Лист: 1; Листов: 5
Н.контр.	Пономаренко		ЦНИИ проектстальконструкция
Гл.констр.	Птичкин		
Ст.инж.	Лукьяненко		

Инв.№ подл. | Подпись и дата | Взам.инв.№

3. Технические требования

3.1 Материал конструкций: В Ст 3кп 2 по ГОСТ 380-71* - для районов строительства с расчетной температурой наружного воздуха минус 40°С и выше;

В Ст 3сп 5 по ГОСТ 380-71* - для районов строительства с расчетной температурой наружного воздуха ниже минус 40°С до минус 65°С включительно.

3.2 Комплект конструкций предусматривает антикоррозионную защиту полной заводской готовности:

- лестницы и площадки в один слой грунта ГФ-021 по ГОСТ 25129-82 толщиной 15мкм в один слой эмали ЛФ-133 светло-серая по ГОСТ 926-82 толщиной 20мкм.

Примечание:

Конструкции, предназначенные для эксплуатации при температуре до минус 65°С должны грунтоваться вместо грунта ГФ-021 грунтом ГФ-017 по ОСТ 6-10-1428-79.

4. Комплектация, упаковка, транспортировка и хранение изделий

Комплектация, упаковка, транспортировка и хранение изделий по выпуску 0-1

Инв. № подл. | Подпись и дата | Взам. инв. №

5. Маркировка

Маркировку конструкций производить в местах указанных на чертежах при помощи трафарета черной эмалью НЦ-184 по ГОСТ 18335-83, шрифтом ПУ-15 по ГОСТ 2930-62**

Инв. № подл. | Подпись и дата | Взам. инв. №

Расшифровка структуры обозначения документов по выпуску 2

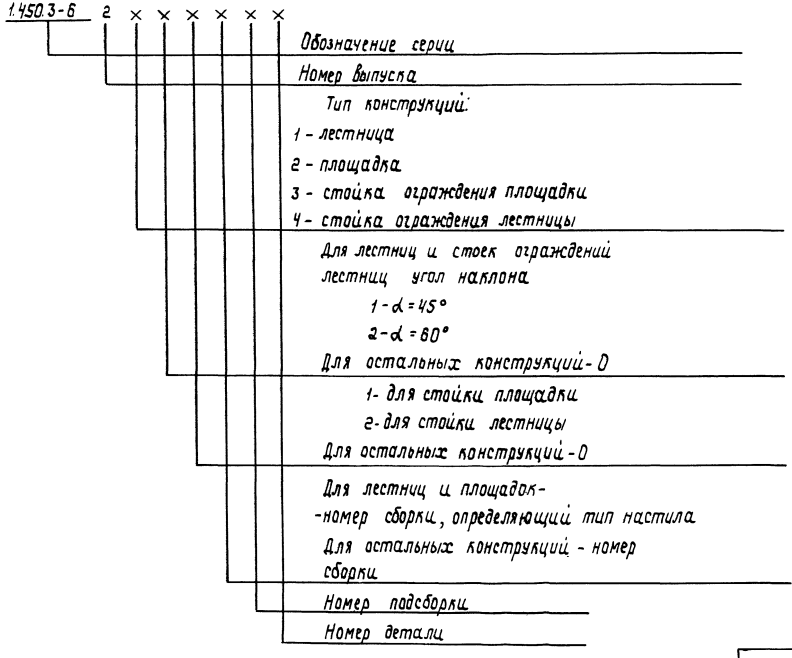

Инв. № подл. | Подпись и дата | Взам. инв. №

Формат	Зона	Поз.	Обозначение	Наименование	Кол. на исполнение 1.450.3-6.2 1.1.0.1.0.0										Примечание
						01	02	03	04	05	06	07	08	09	
				Документация											
А3			1.450.3-6.2 1.1.0.1.0.0 СБ	Сборочный чертеж	×	×	×	×	×	×	×	×	×	×	
				Детали											
А4		1	1.450.3-6.1 1.1.0.1.02	Уголок опорный	1		1		1		1		1		2,91
			-01	Уголок опорный		1		1		1		1		1	3,74
А4		2	1.450.3-6.1 1.1.0.1.0.5	Накладка	1		1		1		1		1		0,73
			-01	Накладка		1		1		1		1		1	0,97
				Стадия											
				Шифр	ЛЦФ45-18.7	ЛЦФ45-18.9	ЛЦФ45-24.7	ЛЦФ45-24.9	ЛЦФ45-30.7	ЛЦФ45-30.9	ЛЦФ45-36.7	ЛЦФ45-36.9	ЛЦФ45-42.7	ЛЦФ45-42.9	

		1.450.3-6.2 1.1.0.1.0.0	
Нач.отд.	Кашкинов	Лестницы ЛЦФ 45	Стадия: Р; Лист: 1; Листов: 6
Н.контр.	Пономаренко		
Гл.конст.	Птичкин		ЦНИИпроектлегконструкция
Ст.инж.	Лубяненко		

Инв.№ подл. | Подпись и дата | Взам.инв.№

Формат	Зона	Поз.	Обозначение	Наименование	Кол. на исполнение 1.450.3-6.2 1.1.0.1.0.0										Примечание
						01	02	03	04	05	06	07	08	09	
А3		3	1.450.3-6.2 1.1.0.1.0.1	Марш	1										57,1
			-01	Марш		1									66,1
			-02	Марш			1								78,6
			-03	Марш				1							90,8
			-04	Марш					1						160,1
			-05	Марш						1					115,6
			-06	Марш							1				124,0
			-07	Марш								1			143,3
			-08	Марш									1		143,0
			-09	Марш										1	165,2
А3		4	1.450.3-6.2 1.1.0.1.0.2	Упор	1	1	1	1	1	1	1	1	1	1	0,2
		5	-01	Упор	1	1	1	1	1	1	1	1	1	1	0,3
А3		6	1.450.3-6.2 1.1.0.1.0.3	Опора	1	1	1	1	1	1	1	1	1	1	0,3
		7	-01	Опора	1	1	1	1	1	1					
				Стадия											
				Шифр	ЛЦФ45-18.7	ЛЦФ45-18.9	ЛЦФ45-24.7	ЛЦФ45-24.9	ЛЦФ45-30.7	ЛЦФ45-30.9	ЛЦФ45-36.7	ЛЦФ45-36.9	ЛЦФ45-42.7	ЛЦФ45-42.9	

1.450.3-6.2 1.1.0.1.00	Лист 2

23846-03 7

Инв.№ подл. | Подпись и дата | Взам.инв.№

Формат	Зона	Поз.	Обозначение	Наименование	Кол. на исполнение 1.450.3-6.2 1.1.0.1.0.0 -	01	02	03	04	05	06	07	08	09	Примечание
				Стандартные изделия											
		8		Болт 12-6g×30.58.019 ГОСТ 7798-70*	4	4	4	4	4	4	4	4	4	4	
		9		Гайка М12-7Н.5.019 ГОСТ 5915-70*	4	4	4	4	4	4	4	4	4	4	
		10		Шайба 12.65Г.019 ГОСТ 6402-70*	4	4	4	4	4	4	4	4	4	4	

Стадия | Шифр: 1ЛДИЧ5-1819 | 1ЛДИЧ5-1819 | 1ЛДИЧ5-1819 | 1ЛДИЧ5-1819 | 1ЛДИЧ5-1819 | 1ЛДИЧ5-1819 | 1ЛДИЧ5-1819 | 1ЛДИЧ5-1819 | 1ЛДИЧ5-1819 | 1ЛДИЧ5-1819

1.450.3-6.2 1.1.0.1.0.0 | Лист 3

Инв.№ подл. | Подпись и дата | Взам.инв.№

Формат	Зона	Поз.	Обозначение	Наименование	Кол. на исполнение 1.450.3-6.2 1.1.0.1.0.0 10	11	12	13	14	15	16	17	18	19	Примечание
				Документация											
			1.450.3-6.2 1.1.0.1.00.СБ	Сборочный чертеж	×	×	×	×	×	×	×	×	×	×	
				Детали											
А4		1	1.450.3-6.1 1.1.0.1.0.2-02	Уголок опорный	1		1		1		1		1		
			-03	Уголок опорный		1		1		1		1		1	
А4		2	1.450.3-6.1 1.1.0.1.05-02	Накладка	1		1		1		1		1		
			-03	Накладка		1		1		1		1		1	
А3		3	1.450.3-6.2 1.1.0.1.01-10	Марш	1										
			-11	Марш		1									
			-12	Марш			1								
			-13	Марш				1							

Стадия | Шифр: 1ЛДИЧ5-1819 | 1ЛДИЧ5-1819 | 1ЛДИЧ5-1819 | 1ЛДИЧ5-1819 | 1ЛДИЧ5-1819 | 1ЛДИЧ5-1819 | 1ЛДИЧ5-1819 | 1ЛДИЧ5-1819 | 1ЛДИЧ5-1819 | 1ЛДИЧ5-1819

1.450.3-6.2 1.1.0.1.0.0 | Лист 4

23.8.86 - 03 8

Инв. № подл.	Подпись и дата	Взам. инв. №

Формат	Зона	Поз.	Обозначение	Наименование	Кол. на исполнение 1.450.3-6.2 1.1.0.1.0.0										Примечание
					10	11	12	13	14	15	16	17	18	19	
А3		3	1.450.3-6.2 1.1.0.1.0.1-14	Марш					1						
			-15	Марш						1					
			-16	Марш							1				
			-17	Марш								1			
			-18	Марш									1		
			-19	Марш										1	
А3		4	1.450.3-6.2 1.1.0.1.0.2-02	Упор	1	1	1	1	1	1	1	1	1	1	
		5	-03	Упор	1	1	1	1	1	1	1	1	1	1	
А3		6	1.450.3-6.2 1.1.0.1.0.3-02	Опора	1	1	1	1	1	1	1	1	1	1	
		7	-03	Опора	1	1	1	1	1	1	1	1	1	1	
				Стандартные изделия											
		8		Болт 12-6g×30.58.019											
				ГОСТ 7798-70*	4	4	4	4	4	4	4	4	4	4	
				Стадия											
				Шифр	ЛЦФ45-18.7С	ЛЦФ45-18.9С	ЛЦФ45-24.7С	ЛЦФ45-24.9С	ЛЦФ45-30.7С	ЛЦФ45-30.9С	ЛЦФ45-36.7С	ЛЦФ45-36.9С	ЛЦФ45-42.7С	ЛЦФ45-42.9С	

1.450.3-6.2 1.1.0.1.0.0

Лист 5

Инв. № подл.	Подпись и дата	Взам. инв. №

Формат	Зона	Поз.	Обозначение	Наименование	Кол. на исполнение 1.450.3-6.2 1.1.0.1.0.0										Примечание
					10	11	12	13	14	15	16	17	18	19	
		9		Гайка М12-7Н.5.019											
				ГОСТ 5915-70*	4	4	4	4	4	4	4	4	4	4	
		10		Шайба 12.65Г.019											
				ГОСТ 6402-70*	4	4	4	4	4	4	4	4	4	4	
				Стадия											
				Шифр	ЛЦФ45-18.7С	ЛЦФ45-18.9С	ЛЦФ45-24.7С	ЛЦФ45-24.9С	ЛЦФ45-30.7С	ЛЦФ45-30.9С	ЛЦФ45-36.7С	ЛЦФ45-36.9С	ЛЦФ45-42.7С	ЛЦФ45-42.9С	

1.450.3-6.2 1.1.0.1.0.0

Лист 6

23846-03 9

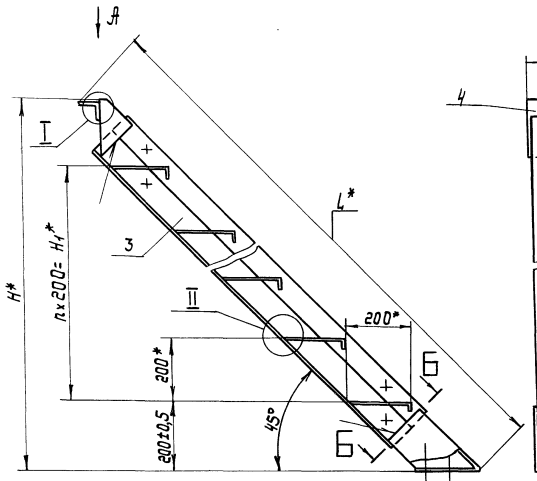

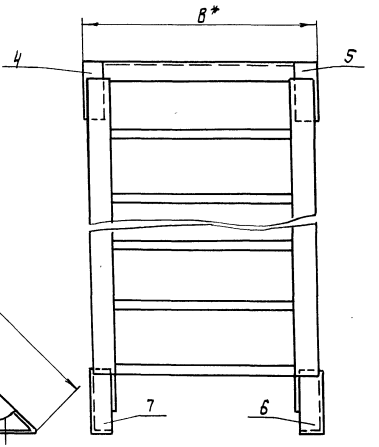

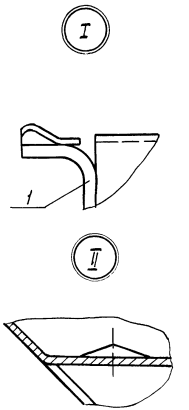

Вид А

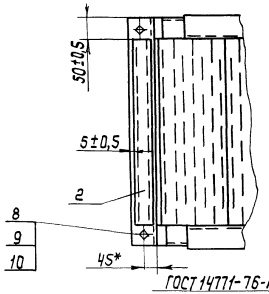

Б - Б

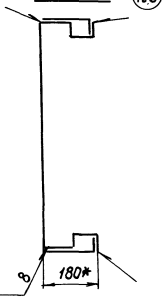

1. *Размеры для справок.
2. Покрытие по ТУ 36.25.12-27-89
3. Маркировать по табл. исполнения. Шрифт и способ нанесения по ТУ 36.25.12-27-89

Нач. отд.	Кашкинов		
Н. контр.	Пономаренко		
Гл. констр.	Птичкин		
Ст. инж.	Лукьяненко		

1.450.3-6.2 11.01.0.0 СБ

Лестницы ЛЧФ 45 Сборочный чертеж

Стадия	Масса	Масштаб
Р	см. табл.	—

Лист 1 Листов 2

ЦНИИпроектлегконструкция

Обозначение	Марка	Обозначение	Марка	Размеры в мм				n	Масса, кг
				H	H_1*	B	L*		
1.450.3-6.21.1.01.0.0	ЛЦФ45-18.7	1.450.3-6.21.1.01.00-10	ЛЦФ45-18.7С	1800	1400	700	2630	7	62,3
-01	ЛЦФ45-18.9	-11	ЛЦФ45-18.9С			900			73,9
-02	ЛЦФ45-24.7	-12	ЛЦФ45-24.7С	2400	2000	700	3482	10	85,34
-03	ЛЦФ45-24.9	-13	ЛЦФ45-24.9С			900			99,4
-04	ЛЦФ45-30.7	-14	ЛЦФ45-30.7С	3000	2600	700	4330	13	107,4
-05	ЛЦФ45-30.9	-15	ЛЦФ45-30.9С			900			125,1
-06	ЛЦФ45-36.7	-16	ЛЦФ45-36.7С	3600	3200	700	5280	16	131,94
-07	ЛЦФ45-36.9	-17	ЛЦФ45-36.9С			900			153,6
-08	ЛЦФ45-42.7	-18	ЛЦФ45-42.7С	4200	3800	700	6028	19	151,36
-09	ЛЦФ45-42.9	-19	ЛЦФ45-42.9С			900			176,2

Инв.№подл. | Подпись и дата | Взам.инв.№

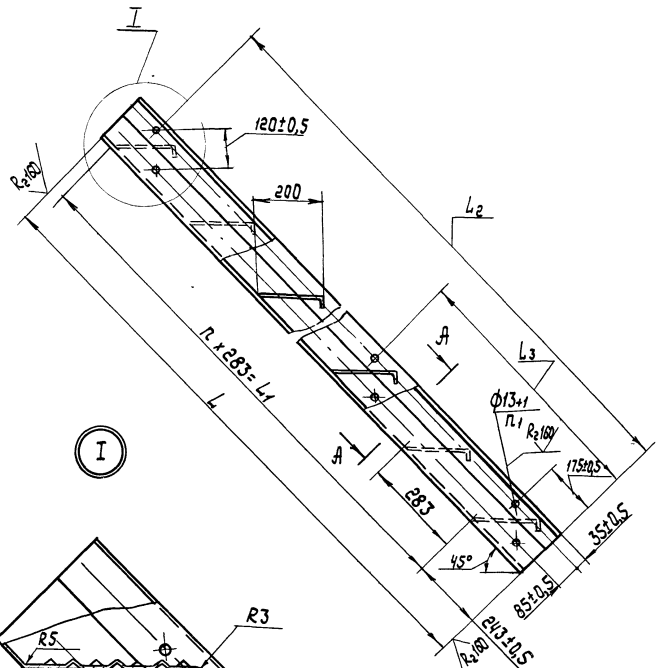

ГОСТ 14771-76-Т1-УП-Δ2

А - А

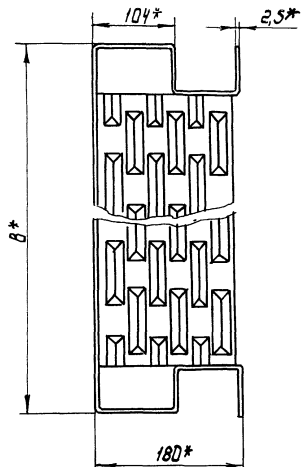

1 * Размеры для справок

2. $\pm\frac{IT14}{2}$ - предельные отклонения по ГОСТ 25670-83.

3. Параметры настила ступеней по чертежам и техническим требованиям УкрНИИМЕТ

				1.450.3-6.2 1.1.0.1.0.1	
				Марш	Стадия: Р; Масса: см. табл.; Масштаб: —
					Лист 1; Листов 2
Н контр.	Пономаренко				ЦНИИпроектлегконструкция
Гл. констр.	Птичкин				
Ст инж.	Лукьяненко				

Инв. № подл. | Подпись и дата | Взам. инв. №

Обозначение	Материал	Обозначение	Материал	Размеры в мм					n	n_1	Масса, кг
				L	L_1	L_2	L_3	B*			
1.450.3-6.2 1.1.01.0.1	Профиль лестничный цельнокатаный ПЛ-1	1.450.3-6.2 1.1.0.1.0.1.-10	Профиль лестничный цельнокатаный ПЛ-1С	2264-3	1981	—	2156	700	7	4	58,7
-01		-11						900			68,2
-02		-12		3113-3	2830	1590	3004	700	10	6	80,7
-03		-13						900			93,7
-04		-14		3962-3	3679	1873	3853	700	13		102,7
-05		-15						900			119,4
-06		-16		4911-3	4528	2439	4702	700	16		127,3
-07		-17						900			147,9
-08		-18		5660-3	5377	2722	5550	700	19		146,7
-09		-19						900			170,5

Инв.№ подл. | Подпись и дата | Взам.инв.№

Рис.1

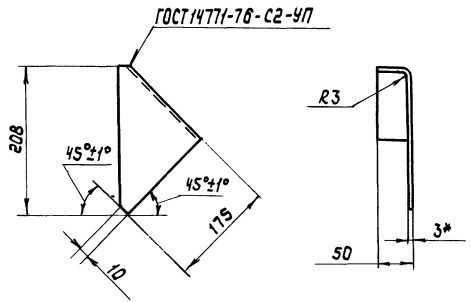

Развертка

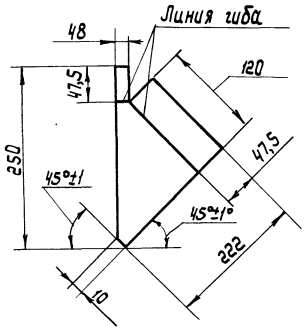

Рис.2 зеркальное отражение остальное - см. рис.1

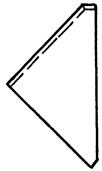

Обозначение	Материал
1.450.3-6.2 1.1.0.1.0.2	Лист Б-ПН-3 ГОСТ 19903-74* / 4-IУ Ст3кп2 ГОСТ 14637-79
-01	
-02	Лист Б-ПН-3 ГОСТ 19903-74* / 4-IУ Ст3сп5 ГОСТ 14637-79
-03	

$h14; \pm\frac{IT14}{2}$ - предельные отклонения по ГОСТ25670-83

		1.450.3-6.2 1.1.0.1.0.2	
		Упор	Стадия: Р; Масса: 0,2; Масштаб: 1:5
			Лист; Листов 1
Н.контр. Пономарева; Гл.констр. Птичкин; Ст.инж. Чубъяненко			ЦНИИпроектлегконструкция

Инв.№ подл. | Подпись и дата | Взам.инв.№

Рис. 1

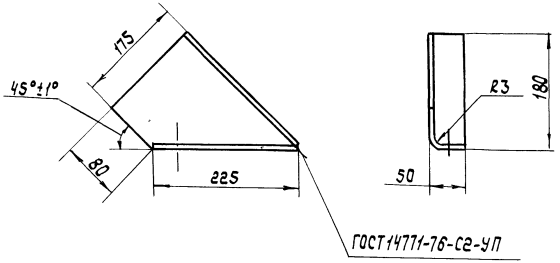

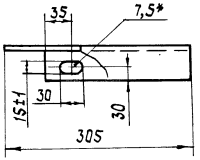

Развертка

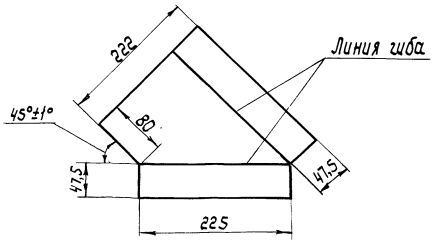

Рис. 2 зеркальное отражение остальное - см. рис. 1

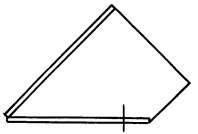

Обозначение	Материал
1.450.3-6.2 1.1.0.1.0.3	Лист Б-ПН-3 ГОСТ 19903-74*
- 01	4-IV Ст3кп2 ГОСТ 14637-79
- 02	Лист Б-ПН-3 ГОСТ 19903-74*
- 03	4-IV Ст3сп5 ГОСТ 14637-79

$H14; h14; \pm \frac{JT14}{2}$ - предельные отклонения по ГОСТ 25670-83

				1.450.3-6.2 1.1.0.1.0.3		
				Опора	Стадия	Масса	Масштаб
					Р	0,3	1:5
					Лист	Листов 1
Н.контр.	Пономаренко			ЦНИИпроектлегконструкция		
Гл.констр.	Литичкин					
Ст.инж.	Губяненко					

Инв.№ подл. | Подпись и дата | Взам.инв.№

Инв. № подл.	Подпись и дата	Взам. инв. №

Формат	Зона	Поз.	Обозначение	Наименование	Кол. на исполнение 1.450.3-6.2 1.2.0.1.0.0 –	01	02	03	04	05	06	07	08	09	Примечание
				Документация											
А3			1.450.3-6.2 1.2.0.1.0.0.СБ	Сборочный чертеж	×	×	×	×	×	×	×	×	×	×	
				Детали											
А4		1	1.450.3-6.1 1.1.0.1.0.2	Уголок опорный	1		1		1		1		1		
			-01	Уголок опорный		1		1		1		1		1	
А4		2	1.450.3-6.1 1.1.0.1.0.5	Накладка	1		1		1		1		1		0,71
			-01	Накладка		1		1		1		1		1	0,95

Стадия	Шифр	ЛЦФ60-18.7	ЛЦФ60-18.9	ЛЦФ60-24.7	ЛЦФ60-24.9	ЛЦФ60-30.7	ЛЦФ60-30.9	ЛЦФ60-36.7	ЛЦФ60-36.9	ЛЦФ60-42.7	ЛЦФ60-42.9

			1.450.3-6.2 1.2.0.1.0.0
Нач.отд.	Кашкинов		Стадия: Р; Лист: 1; Листов: 6
Н.контр.	Пономаренко		Лестницы ЛЦФ60
Гл.констр.	Птичкин		ЦНИИпроектлегконструкция
Ст.инж.	Лукьяненко		

Инв. № подл.	Подпись и дата	Взам. инв. №

Формат	Зона	Поз.	Обозначение	Наименование	Кол. на исполнение 1.450.3-6.2 1.2.0.1.0.0 –	01	02	03	04	05	06	07	08	09	Примечание
А3		3	1.450.3-6.2 1.2.0.1.0.1	Марш	1										
			-01	Марш		1									
			-02	Марш			1								
			-03	Марш				1							
			-04	Марш					1						
			-05	Марш						1					
			-06	Марш							1				
			-07	Марш								1			
			-08	Марш									1		
			-09	Марш										1	
А3		4	1.450.3-6.2 1.2.0.1.0.2	Упор	1	1	1	1	1	1	1	1	1	1	
		5	-01	Упор	1	1	1	1	1	1	1	1	1	1	
А3		6	1.450.3-6.2 1.2.0.1.0.3	Опора	1	1	1	1	1	1	1	1	1	1	
		7	-01	Опора	1	1	1	1	1	1					

Стадия	Шифр	ЛЦФ60-18.7	ЛЦФ60-18.9	ЛЦФ60-24.7	ЛЦФ60-24.9	ЛЦФ60-30.7	ЛЦФ60-30.9	ЛЦФ60-36.7	ЛЦФ60-36.9	ЛЦФ60-42.7	ЛЦФ60-42.9

1.450.3-6.2 1.2.0.1.0.0	Лист 2

2318-03 16

Инв. № подл.	Подпись и дата	Взам. инв. №

Формат	Зона	Поз.	Обозначение	Наименование	Кол. на исполнение 1.450.3-6.2 1.2.0.1.0.0										Примечание
					-	01	02	03	04	05	06	07	08	09	
				Стандартные изделия											
		8		Болт 12-6g x 30.58.019											
				ГОСТ 7798-70*	4	4	4	4	4	4	4	4	4	4	
		9		Гайка М12-7Н.5.019											
				ГОСТ 5915-70*	4	4	4	4	4	4	4	4	4	4	
		10		Шайба 12.65Г.019											
				ГОСТ 6402-70*	4	4	4	4	4	4	4	4	4	4	
				Стадия											
				Шифр	ЛЦФ60-18.7	ЛЦФ60-18.9	ЛЦФ60-24.7	ЛЦФ60-24.9	ЛЦФ60-30.7	ЛЦФ60-30.9	ЛЦФ60-36.7	ЛЦФ60-36.9	ЛЦФ60-42.7	ЛЦФ60-42.9	

1.450.3-6.2 1.2.0.1.0.0

Лист 3

Инв. № подл.	Подпись и дата	Взам. инв. №

Формат	Зона	Поз.	Обозначение	Наименование	Кол. на исполнение 1.450.3-6.2 1.2.0.1.0.0										Примечание
					10	11	12	13	14	15	16	17	18	19	
				Документация											
А3			1.450.3-6.2 1.2.0.1.0.0.СБ	Сборочный чертеж	X	X	X	X	X	X	X	X	X	X	
				Детали											
А4		1	1.450.3-6.1 1.1.0.1.0.2-02	Уголок опорный	1		1		1		1		1		
			-03	Уголок опорный		1		1		1		1		1	
А4		2	1.450.3-6.1 1.1.0.1.0.5-02	Накладка	1		1		1		1		1		
			-03	Накладка		1		1				1		1	
А3		3	1.450.3-6.2 1.2.0.1.0.1-10	Марш	1										
			-11	Марш		1									
			-12	Марш			1								
			-13	Марш				1							
				Стадия											
				Шифр	ЛЦФ60-18.7С	ЛЦФ60-18.9С	ЛЦФ60-24.7С	ЛЦФ60-24.9С	ЛЦФ60-30.7С	ЛЦФ60-30.9С	ЛЦФ60-36.7С	ЛЦФ60-36.9С	ЛЦФ60-42.7С	ЛЦФ60-42.9С	

1.450.3-6.2 1.2.0.1.0.0

Лист 4

23846-03 17

Формат	Зона	Поз.	Обозначение	Наименование	Кол. на исполнение 1.450.3-6.2 1.2.0.1.00										Примечание
					10	11	12	13	14	15	16	17	18	19	
А3		3	1.450.3-6.2 1.2.0.1.0.1-14	Марш					1						
			-15	Марш						1					
			-16	Марш							1				
			-17	Марш								1			
			-18	Марш									1		
			-19	Марш										1	
А3		4	1.450.3.-6.2 1.2.0.1.0.2-02	Упор	1	1	1	1	1	1	1	1	1	1	
		5	-03	Упор	1	1	1	1	1	1	1	1	1	1	
А3		6	1.450.3-6.2 1.2.0.1.0.3-02	Опора	1	1	1	1	1	1	1	1	1	1	
		7	-03	Опора	1	1	1	1	1	1	1	1	1	1	
				Стандартные изделия											
		8		Болт 12-6g×30.58.019											
				ГОСТ 7798-70*	4	4	4	4	4	4	4	4	4	4	

Стадия | Шифр: 1450-0-1.81 | 1450-0-1.82 | 1450-0-1.83 | 1450-0-1.84 | 1450-0-1.85 | 1450-0-1.86 | 1450-0-1.87 | 1450-0-1.88 | 1450-0-1.89 | 1450-0-1.90

1.450.3-6.2 1.2.0.1.0.0 | Лист 5

Инв.№ подл. | Подпись и дата | Взам. инв.№

Формат	Зона	Поз.	Обозначение	Наименование	Кол. на исполнение 1.450.3-6.2 1.2.0.1.0.0										Примечание
					10	11	12	13	14	15	16	17	18	19	
		9		Гайка М12-7Н.5.019											
				ГОСТ 5915-70*	4	4	4	4	4	4	4	4	4	4	
		10		Шайба 12.65Г.019											
				ГОСТ 6402-70*	4	4	4	4	4	4	4	4	4	4	

Стадия | Шифр: 1450-0-1.81 | 1450-0-1.82 | 1450-0-1.83 | 1450-0-1.84 | 1450-0-1.85 | 1450-0-1.86 | 1450-0-1.87 | 1450-0-1.88 | 1450-0-1.89 | 1450-0-1.90

1.450.3-6.2 1.2.0.1.0.0 | Лист 6

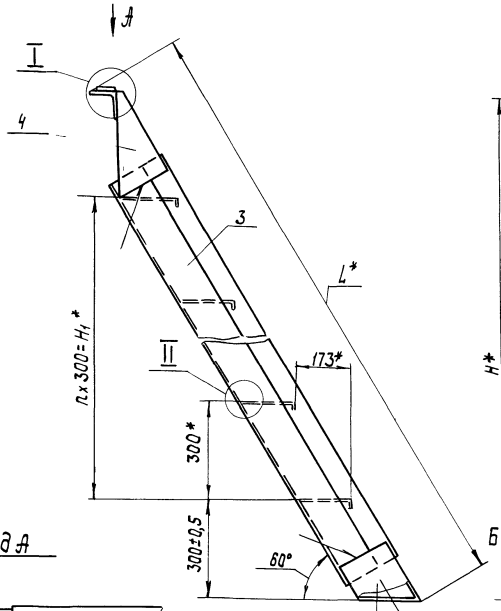

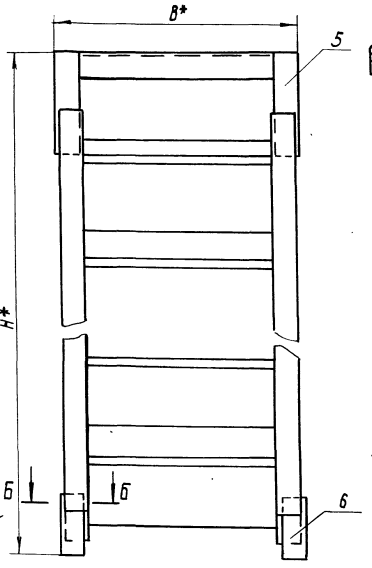

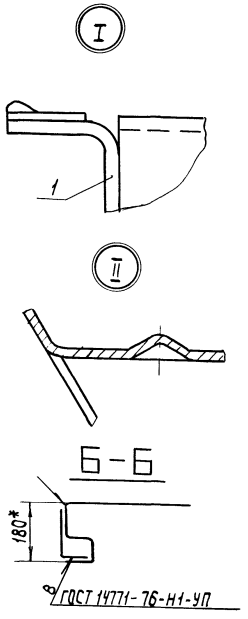

Вид А

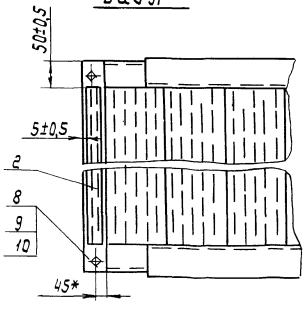

2. Покрытие по ТУ36.25.12-27-89.
3. Маркировать по табл. исполнения. Шрифт и способ нанесения по ТУ 36.25.12-27-89.

1* Размеры для справок

Нач.отд.	Кашкинов		
Н.контр.	Пономаренко		
Гл.констр.	Птичкин		
Ст.инж.	Луковенко		

1.450.3-6.2 1.2.0.1.0.0 СБ

Лестницы ЛЦФ 60 Сборочный чертеж

Стадия	Масса	Масштаб
Р	см. табл.	—
Лист 1	Листов 2	

ЦНИИпроектлегконструкция

Инв.№ подл. | Подпись и дата | Взам.инв.№

Обозначение	Марка	Обозначение	Марка	Размеры, мм				n	Масса, кг
				H*	H_1*	L*	B		
1.450.3-6.2 1.2.01.00	ЛЦФ60-18.7	1.450.3-6.2 1.2.01.00-10	ЛЦФ60-18.7С	1796	1200	780	700	4	40,5
-01	ЛЦФ60-18.9	-11	ЛЦФ60-18.9С				900		47,4
-02	ЛЦФ60-24.7	-12	ЛЦФ60-24.7С	2396	1800	2472	700	6	58,5
-03	ЛЦФ60-24.9	-13	ЛЦФ60-24.9С				900		68,5
-04	ЛЦФ60-30.7	-14	ЛЦФ60-30.7С	2996	2400	3164	700	8	76,34
-05	ЛЦФ60-30.9	-15	ЛЦФ60-30.9С				900		89,1
-06	ЛЦФ60-36.7	-16	ЛЦФ60-36.7С	3596	3000	3864	700	10	94,34
-07	ЛЦФ60-36.9	-17	ЛЦФ60-36.9С				900		109,9
-08	ЛЦФ60-42.7	-18	ЛЦФ60-42.7С	4196	3600	4548	700	12	112,3
-09	ЛЦФ60-42.9	-19	ЛЦФ60-42.9С				900		130,8

Инв.№ подл. | Подпись и дата | Взам.инв.№

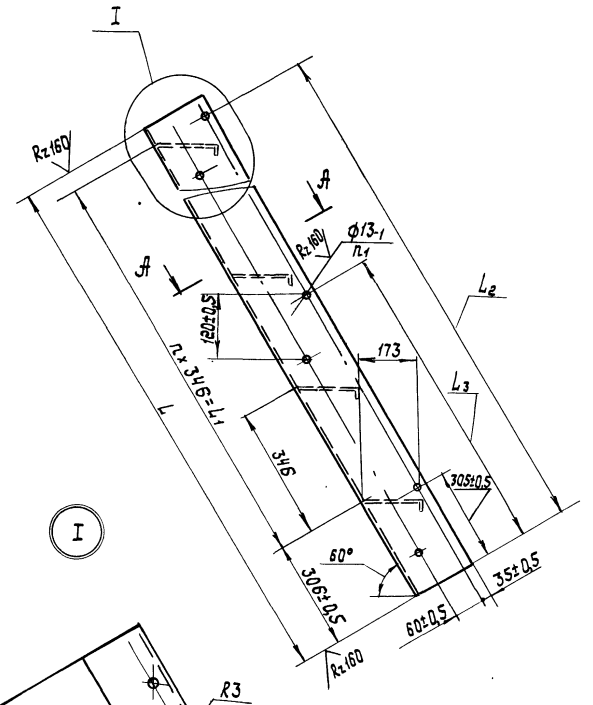

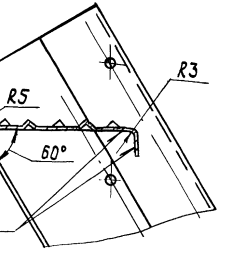

ГОСТ 14771-76-Т1-УП-△2

А - А

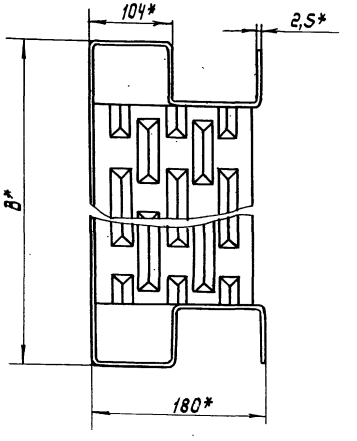

1. * Размеры для справок.
2. H14; h14; $\pm\frac{JT14}{2}$ - предельные отклонения по ГОСТ 25670-83.
3. Параметры настила ступеней по чертежам и техническим требованиям УкрНИИМЕТ

				1.450.3-62 1.2.0.1.0.1	
				Марш	Стадия: Р; Масса: см. табл.; Масштаб: —
					Лист 1; Листов 2
Н.контр.	Пономаренко				ЦНИИпроектлегконструкция
Гл.констр.	Птичкин				
Ст.инж.	Лукьяненко				

Обозначение	Материал	Обозначение	Материал	Размеры, мм					n	n_1	Масса, кг
				L	L_1	L_2	L_3	B*			
1.450.3-6.21.2.0.1.01	Профиль лестничный цельнокатаный ПЛ-1	1.450.3-6.21.2.0.1.0.1-10	Профиль лестничный цельнокатаный ПЛ-1С	1384-3	1038	1344	652	700	4	4	35,87
-01		-11						900			41,7
-02		-12		2076-3	1730	2036	998	700	6		53,8
-03		-13						900			62,8
-04		-14		2768-3	2422	2728	1344	700	8	6	71,7
-05		-15						900			83,4
-06		-16		3460-3	3114	3420	1690	700	10		89,7
-07		-17						900			104,2
-08		-18		4152-3	3806	4112	2036	700	12		107,7
-09		-19						900			125,1

Рис.1

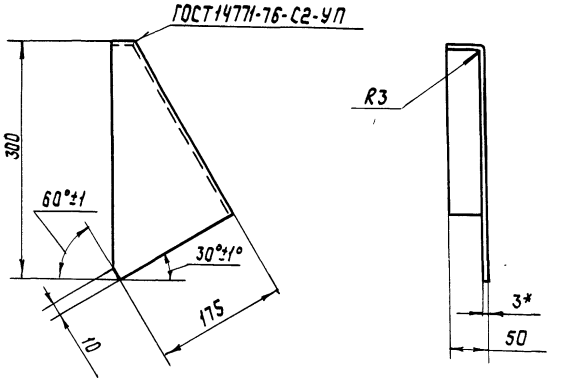

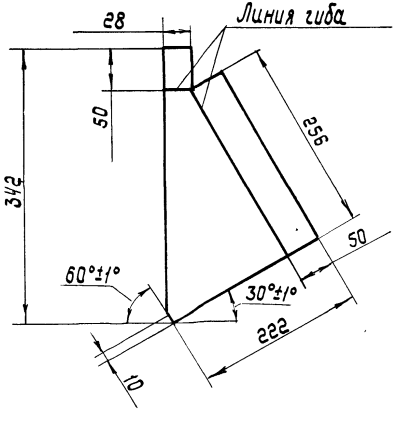

Рис.2 зеркальное отражение остальное - см. рис. 1

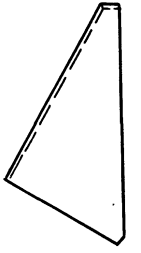

Обозначение	Материал
1.450.3-6.2 1.2.0.1.02	Лист Б-ПН-3 ГОСТ 19903-74* / Ч-IV Ст3кп2 ГОСТ 14637-79
-01	
-02	Лист Б-ПН-3 ГОСТ 19903-74* / Ч-IV Ст3сп5 ГОСТ 14637-79
-03	

1. *Размер для справок.
2. H14; R14; $\pm\frac{IT14}{2}$ - предельные отклонения по ГОСТ 25670-83.

				1.450.3-6.2 1.2.0.1.0.2	
				Упор	Стадия: Р; Масса: 0,3; Масштаб: 1:5
					Лист; Листов 1
Н.контр.	Пономаренко				ЦНИИпроектлегконструкция
Гл.констр	Птицкий				
Ст.инж.	Лукьяненко				

Инв.№ подл. | Подпись и дата | Взам.инв.№

Рис.1

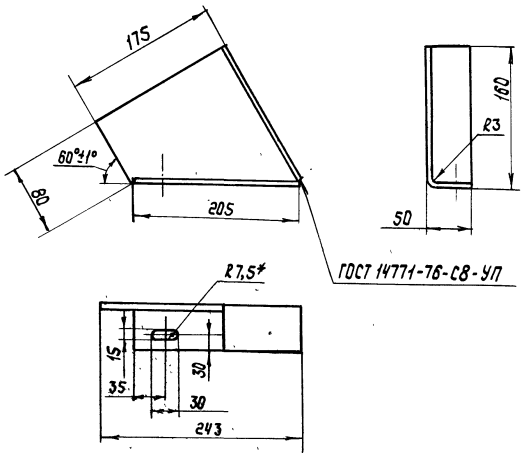

Развертка

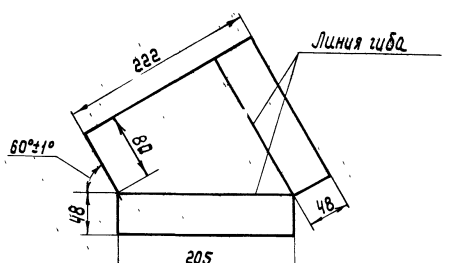

Рис.2 зеркальное отражение остальное - см. рис.1

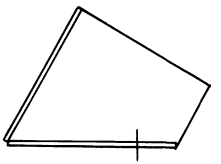

Обозначение	Материал
1.450.3-6.2 1.2.0.1.0.3	Лист Б-ПН-3 ГОСТ 19903-74* / 4-IV Ст3кп2 ГОСТ 14637-79
-01	
-02	Лист Б-ПН-3 ГОСТ 19903-74* / 4-IV Ст3сп5 ГОСТ 14637-79
-03	

1 * Размер для справок.

2. H14; h14; $\pm \frac{IT14}{2}$ - предельные отклонения по ГОСТ 25670-83.

		1.450.3-6.2 1.2.0.1.0.3	
Н.контр.	Пономаренко	Опора	Стадия: Р; Масса: 0,3; Масштаб: -
Гл.констр.	Птичкин		Лист; Листов 1
Ст.инж.	Лукьяненко		ЦНИИпроектлегконструкция

Инв.№ подл. | Подпись и дата | Взам.инв.№

Инв.№подл. | Подпись и дата | Взам.инв.№ | Инв.№ дубл. | Подпись и дата

Формат	Зона	Поз.	Обозначение	Наименование	Кол. на исполнение 1.450.3-6.2 1.1.0.2.00 —	01	02	03	04	05	06	07	08	09	Примечание
				Документация											
А3			1.450.3-6.2 1.1.0.2.0.0 СБ	Сборочный чертеж	×	×	×	×	×	×	×	×	×	×	
				Детали											
А4		1	1.450.3-6.1 1.1.0.1.0.9	Уголок опорный	1		1		1		1		1		2,91
			-01	Уголок опорный		1		1		1		1		1	
А4		2	1.450.3-6.1 1.1.0.1.0.5	Накладка	1		1		1		1		1		0,73
			-01	Накладка		1		1		1		1		1	
				Стадия											
				Шифр	ЛЦВ45-18.7	ЛЦВ45-18.9	ЛЦВ45-21.7	ЛЦВ45-21.9	ЛЦВ45-30.7	ЛЦВ45-30.9	ЛЦВ45-36.7	ЛЦВ45-36.9	ЛЦВ45-42.7	ЛЦВ45-42.9	

1.450.3-6.2 1.1.0.2 0.0

Нач.отд.	Пашкинов	
Н.контр.	Пономаренко	
Гл.констр.	Птичкин	
Ст.инж.	Лукьяненко	

Лестницы ЛЦВ 45

Стадия	Лист	Листов
Р	1	

ЦНИИпроектстальконструкция

Инв.№подл. | Подпись и дата | Взам.инв.№ | Инв.№ дубл. | Подпись и дата

Формат	Зона	Поз.	Обозначение	Наименование	Кол. на исполнение 1.450.3-6.2 1.1.0.2.0.0 —	01	02	03	04	05	06	07	08	09	Примечание
А3		3	1.450.3-6.2 1.1.0.1.0.2	Упор	1	1	1	1	1	1	1	1	1	1	
		4	-01	Упор	1	1	1	1	1	1	1	1	1	1	
А3		5	1.450.3-6.2 1.1.0.1.0.3	Опора	1	1	1	1	1	1	1	1	1	1	
		6	-01	Опора	1	1	1	1	1	1	1	1	1	1	
А3		7	1.450.3-6.2 1.1.0.2.0.1	Марш	1										
			-01	Марш		1									
			-02	Марш			1								
			-03	Марш				1							
			-04	Марш					1						
			-05	Марш						1					
			-06	Марш							1				
			-07	Марш								1			
			-08	Марш									1		
			-09	Марш										1	
				Стадия											
				Шифр	ЛЦВ45-18.7	ЛЦВ45-18.9	ЛЦВ45-21.7	ЛЦВ45-21.9	ЛЦВ45-30.7	ЛЦВ45-30.9	ЛЦВ45-36.7	ЛЦВ45-36.9	ЛЦВ45-42.7	ЛЦВ45-42.9	

1.450.3-6.2 1.1.0.2.0.0

Лист 2

23846-03 25

Формат	Зона	Поз.	Обозначение	Наименование	Кол. на исполнение 1.450.3-6.2 1.1.0.2.0.0 -	01	02	03	04	05	06	07	08	09	Примечание
				Стандартные изделия											
		8		Болт 12-6g×30.58.019 ГОСТ 7798-70*	4	4	4	4	4	4	4	4	4	4	
		9		Гайка М12-7Н.5.019 ГОСТ 5915-70*	4	4	4	4	4	4	4	4	4	4	
		10		Шайба 12.65Г.019 ГОСТ 6402-70*	4	4	4	4	4	4	4	4	4	4	

Инв. № подл.	Подпись и дата	Взам. инв. №

Формат	Зона	Поз	Обозначение	Наименование	Кол. на исполнение 1.450.3-6.2 1.1.0.2.0.0										Примечание
					10	11	12	13	14	15	16	17	18	19	
А3		7	1.450.3-6.2 1.1.02.0.1.-10	Марш	1										
			-11	Марш		1									
			-12	Марш			1								
			-13	Марш				1							
			-14	Марш					1						
			-15	Марш						1					
			-16	Марш							1				
			-17	Марш								1			
			-18	Марш									1		
			-19	Марш										1	
				Стандартные изделия											
		8		Болт 12-6g x 30.58.019											
				ГОСТ 7798-70*	4	4	4	4	4	4	4	4	4	4	
				Стадия											
				Шифр	ЛЦВ45-18.7С	ЛЦВ45-18.9С	ЛЦВ45-24.9С	ЛЦВ45-24.9С	ЛЦВ45-30.7С	ЛЦВ45-30.9С	ЛЦВ45-36.7С	ЛЦВ45-36.9С	ЛЦВ45-42.7С	ЛЦВ45-42.9С	

1.450.3-6.2 1.1.0.2.0.0

Лист 5

Инв. № подл.	Подпись и дата	Взам. инв. №

Формат	Зона	Поз.	Обозначение	Наименование	Кол. на исполнение 1.450.3-6.2 1.1.0.2.0.0										Примечание
					10	11	12	13	14	15	16	17	18	19	
		9		Гайка М12-7Н.5.019											
				ГОСТ 5915-70*	4	4	4	4	4	4	4	4	4	4	
		10		Шайба 12.65Г.019											
				ГОСТ 6402-70*	4	4	4	4	4	4	4	4	4	4	
				Стадия											
				Шифр	ЛЦВ45-18.7С	ЛЦВ45-18.9С	ЛЦВ45-24.7С	ЛЦВ45-24.9С	ЛЦВ45-30.7С	ЛЦВ45-30.9С	ЛЦВ45-36.7С	ЛЦВ45-36.9С	ЛЦВ45-42.7С	ЛЦВ45-42.9С	

1.450.3-6.2 1.1.0.2.0.0

Лист 6

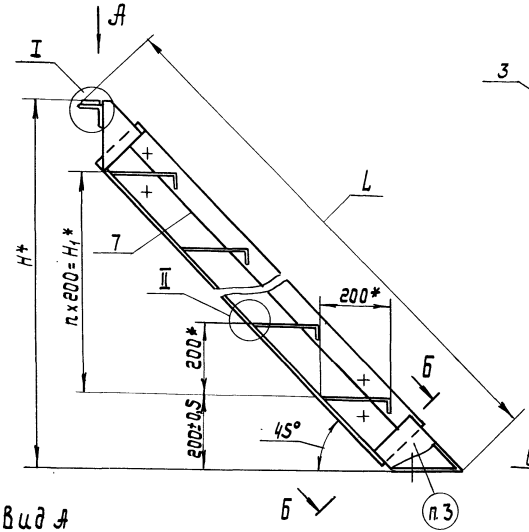

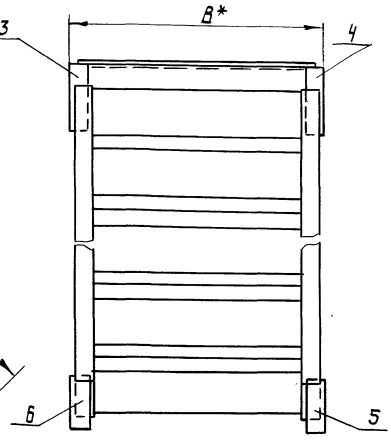

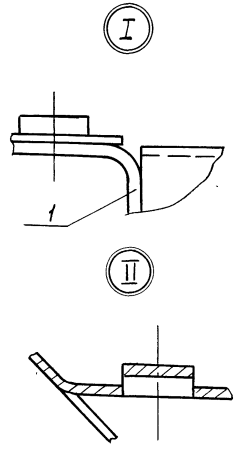

Вид А

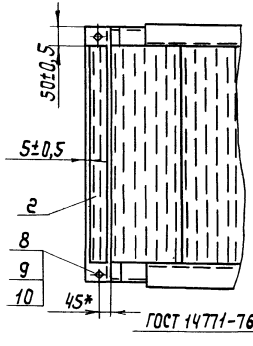

Б-Б

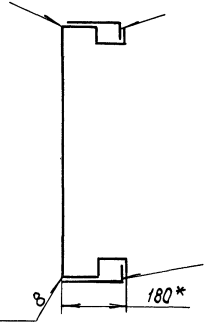

1. *Размеры для справок.
2. Покрытие по ТУ 36.25.12-27-89
3. Маркировать по табл. исполнения. Шрифт и способ нанесения по ТУ 36.25.12-27-89

				1.450.3-6.2 1.1.0.2.0.0 СБ			
				Лестницы ЛЦВ 45 Сборочный чертеж	Стадия	Масса	Масштаб
					Р	см. табл.	—
					Лист 1	Листов 2	
Нач.отд.	Кашкинов				ЦНИИпроектлег-конструкция		
Н.контр.	Пономаренко						
Гл.констр.	Птичкин						
Ст.инж.	Лукьяненко						

Инв.№ подл. | Подпись и дата | Взам.инв.№

Обозначение	Марка	Обозначение	Марка	Размеры в мм				n	Масса, кг
				H*	H_1*	B*	L*		
1.450.3-6.21.1.0.2.00	ЛЦВ 45-18.7	1.450.3-6.21.1.0.2.0.0-10	ЛЦВ 45-18.7С	1840	1400	700	2630	7	61,7
-01	ЛЦВ 45-18.9	-11	ЛЦВ 45-18.9С			900			71,8
-02	ЛЦВ 45-24.7	-12	ЛЦВ 45-24.7С	2400	2000	700	3482	10	83,2
-03	ЛЦВ 45-24.9	-13	ЛЦВ 45-24.9С			900			96,5
-04	ЛЦВ 45-30.7	-14	ЛЦВ 45-30.7С	3000	2600	700	4330	13	104,7
-05	ЛЦВ 45-30.9	-15	ЛЦВ 45-30.9С			900			121,3
-06	ЛЦВ 45-36.7	-16	ЛЦВ 45-36.7С	3600	3200	700	5280	16	128,6
-07	ЛЦВ 45-36.9	-17	ЛЦВ 45-36.9С			900			149,1
-08	ЛЦВ 45-42.7	-18	ЛЦВ 45-42.7С	4200	3800	700	6028	19	149,6
-09	ЛЦВ 45-42.9	-19	ЛЦВ 45-42.9С			900			170,11

Инв. № подл. | Подпись и дата | Взам. инв. №

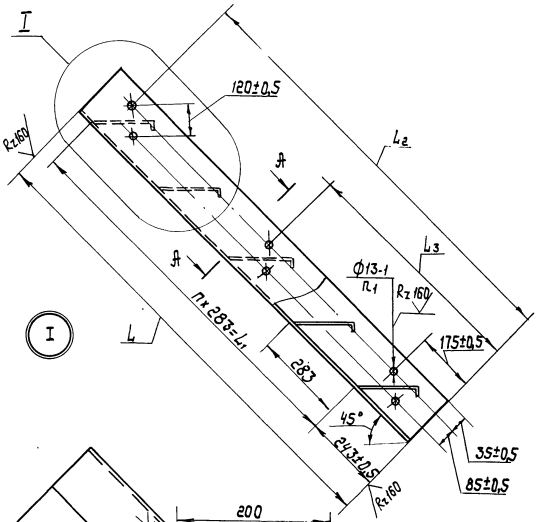

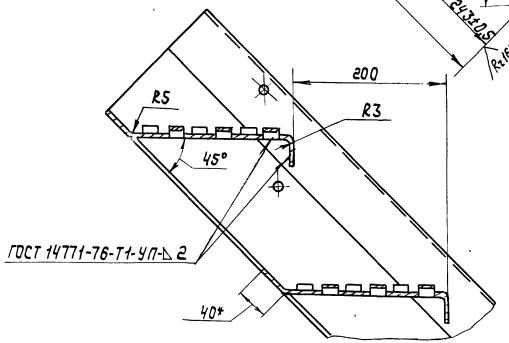

А - А

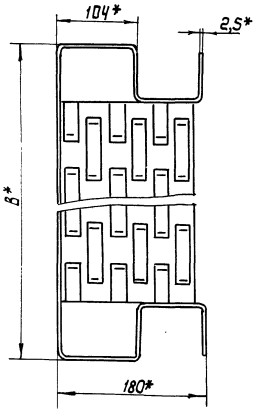

1. * Размеры для справок.
2. $\pm\frac{IT14}{2}$ - предельные отклонения по ГОСТ 25670-83.
3. Параметры настила ступеней по чертежам и техническим требованиям УкрНИИМЕТ

				1.450.3-6.2 1.1.0.2.0.1		
				Марш	Стадия: Р	Масса: см. табл.
					Масштаб: —	
					Лист 1	Листов 2
Н.контр.	Пономаренко			ЦНИИпроектлегконструкция		
Гл.конструктор	Птичкин					
Ст.инж.	Лукьяненко					

Обозначение	Материал	Обозначение	Материал	Размеры в мм					n	n_1	Масса, кг
				L	L_1*	L_2	L_3	B*			
1.450.3-6.2 1.1.0.2.0.1	Профиль лестничный цельнокатаный ПЛ-2	1.450.3-6.2 1.1.0.2.0.1-10	Профиль лестничный цельнокатаный ПЛ-2С	2264-3	1981		2156	700	7	4	57,2
-01		-11						900			66,1
-02		-12		3113-3	2830	1590	3004	700	10		78,6
-03		-13						900			90,83
-04		-14		3962-3	3679	1873	3853	700	13		100,1
-05		-15						900			115,6
-06		-16		4911-3	4528	2439	4702	700	16		124,1
-07		-17						900			143,3
-08		-18		5660-3	5377	2722	5550	700	19		143,0
-09		-19						900			165,2

Инв. № подл. | Подпись и дата | Взам. инв. №

Инв.№ подл.	Подпись и дата	Взам. инв.№

Формат	Зона	Поз.	Обозначение	Наименование	Кол. на исполнение 1.450.3-6.2 1.2.0.2.00 —	01	02	03	04	05	06	07	08	09	Примечание
				Документация											
			1.450.3-6.2 1.2.0.2.0.0 СБ	Сборочный чертеж	×	×	×	×	×	×	×	×	×	×	
				Детали											
А4		1	1.450.3-6.1 1.1.0.1.0.2	Уголок опорный	1		1		1		1		1		
			-01	Уголок опорный		1		1		1		1		1	
А4		2	1.450.3-6.1 1.1.0.1.0.5	Накладка	1		1		1		1		1		
			-01	Накладка		1		1		1		1		1	

Стадия	Шифр	01	02	03	04	05	06	07	08	09
	ЛЦВ60-18.7	ЛЦВ60-18.9	ЛЦВ60-21.7	ЛЦВ60-21.9	ЛЦВ60-30.7	ЛЦВ60-30.9	ЛЦВ60-36.7	ЛЦВ60-36.9	ЛЦВ60-42.7	ЛЦВ60-42.9

1.450.3-6.2 1.2.0.2.0.0

Нач.отд.	Кашкинав	
Н.контр.	Пономаренко	
Гл.конст.	Птицкин	
Ст.инж.	Луковненко	

Лестницы ЛЦВ60

Стадия	Лист	Листов
Р	1	6

ЦНИИпроектлегконструкция

Инв.№ подл.	Подпись и дата	Взам. инв.№

Формат	Зона	Поз.	Обозначение	Наименование	Кол. на исполнение 1.450.3-6.2 1.2.0.2.00 —	01	02	03	04	05	06	07	08	09	Примечание
А3		3	1.450.3-6.2 1.2.0.1.0.2	Упор	1	1	1	1	1	1	1	1	1	1	
		4	-01	Упор	1	1	1	1	1	1	1	1	1	1	
А3		5	1.450.3-6.2 1.2.0.1.0.3	Опора	1	1	1	1	1	1	1	1	1	1	
		6	-01	Опора	1	1	1	1	1						
А3		7	1.450.3-6.2 1.2.0.2.0.1	Марш	1										
			-01	Марш		1									
			-02	Марш			1								
			-03	Марш				1							
			-04	Марш					1						
			-05	Марш						1					
			-06	Марш							1				
			-07	Марш								1			
			-08	Марш									1		
			-09	Марш										1	

Стадия	Шифр	01	02	03	04	05	06	07	08	09
	ЛЦВ60-18.7	ЛЦВ60-18.9	ЛЦ-21.7	ЛЦВ60-21.9	ЛЦВ60-30.7	ЛЦВ60-30.9	ЛЦВ60-36.7	ЛЦВ60-36.9	ЛЦВ60-42.7	ЛЦВ60-42.9

1.450.3-6.2 1.2.0.2.00

Лист 2

Инв. № подл.	Подпись и дата	Взам. инв. №

Формат	Зона	Поз.	Обозначение	Наименование	Кол. на исполнение 1.450.3-6.2 1.2.0.2.0.0 —	01	02	03	04	05	06	07	08	09	Примечание
				Стандартные изделия											
		8		Болт М12-6д×30.5.8.019 ГОСТ 7798-70*											
		9		Гайка М12-7Н.5.019 ГОСТ 5915-70*											
		10		Шайба 12.65Г.019 ГОСТ 6402-70*											
				Стадия											
				Шифр	ЛЦВ60-18.7	ЛЦВ60-18.9	ЛЦВ60-24.7С	ЛЦ660-24.9С	ЛЦ860-30.7С	ЛЦ860-30.9С	ЛЦ860-36.7С	ЛЦ860-36.9С	ЛЦ860-42.7С	ЛЦ860-42.9С	

1.450.3-6.2 1.2.0.2.0.0

Лист 3

Инв. № подл.	Подпись и дата	Взам. инв. №

Формат	Зона	Поз.	Обозначение	Наименование	Кол. на исполнение 1.450.3-6.2 1.2.0.2.0.0 10	11	12	13	14	15	16	17	18	19	Примечание
				Документация											
А3			1.450.3-6.2 1.2.0.2.0.0 СБ	Стандартные изделия											
				Детали											
А4		1	1.450.3-6.1 1.1.0.1.0.2 -03	Уголок опорный	1		1		1		1		1		
			-04	Уголок опорный		1		1		1		1		1	
А4		2	1.450.3-6.1 1.1.0.1.0.5 -02	Накладка	1		1		1		1		1		
			-03	Накладка		1		1		1		1		1	
А3		3	1.450.3-6.2 1.2.0.1.0.2 -02	Упор	1	1	1	1	1	1	1	1	1	1	
		4	-03	Упор	1	1	1	1	1	1	1	1	1	1	
А3		5	1.450.3-6.2 1.2.0.1.0.3-02	Опора	1	1	1	1	1	1	1	1	1	1	
		6	-03	Опора	1	1	1	1	1	1	1	1	1	1	
				Стадия											
				Шифр	ЛЦВ60-18.7С	ЛЦВ60-18.9С	ЛЦВ60-24.7С	ЛЦВ60-24.9С	ЛЦ860-30.7С	ЛЦ860-30.9С	ЛЦ860-36.7С	ЛЦ860-36.9С	ЛЦ860-42.7С	ЛЦ860-42.9С	

1.450.3-6.2 1.2.0.2.0.0

Лист 4

Формат	Зона	Поз.	Обозначение	Наименование	Кол. на исполнение 1.450.3-6.2 1.2.0.2.0.0										Примечание
					10	11	12	13	14	15	16	17	18	19	
А3		7	1.450.3-6.2 1.2.0.2.0.1	Марш	1										
			-01	Марш		1									
			-02	Марш			1								
			-03	Марш				1							
			-04	Марш					1						
			-05	Марш						1					
			-06	Марш							1				
			-07	Марш								1			
			-08	Марш									1		
			-09	Марш										1	
				Стандартные изделия											
		8		Болт М12-6gх30.58.019	4	4	4	4	4	4	4	4	4	4	
				ГОСТ 7798-70*											
				Стадия											
				Шифр	ЛЦВ60-18.7С	ЛЦВ60-18.9С	ЛЦВ60-24.7С	ЛЦВ60-24.9С	ЛЦВ60-30.7С	ЛЦВ60-30.9С	ЛЦВ60-36.7С	ЛЦВ60-36.9С	ЛЦВ60-42.7С	ЛЦВ60-42.9С	

1.450.3-6.2 1.2.0.2.0.0

Лист 5

Инв.№подл.	Подпись и дата	Взам.инв.№

Формат	Зона	Поз.	Обозначение	Наименование	Кол. на исполнение 1.450.3-6.2 1.2.0.2.0.0										Примечание
					10	11	12	13	14	15	16	17	18	19	
		9		Гайка М12-7Н.5.019	4	4	4	4	4	4	4	4	4	4	
				ГОСТ 5915-70*											
		10		Шайба 12.65Г.019	4	4	4	4	4	4	4	4	4	4	
				ГОСТ 6402-70*											
				Стадия											
				Шифр	ЛЦВ60-18.7С	ЛЦВ60-18.9С	ЛЦВ60-24.7С	ЛЦВ60-24.9С	ЛЦВ60-30.7С	ЛЦВ60-30.9С	ЛЦВ60-36.7С	ЛЦВ60-36.9С	ЛЦВ60-42.7С	ЛЦВ60-42.9С	

1.450.3-6.2 1.2.0.2.0.0

Лист 6

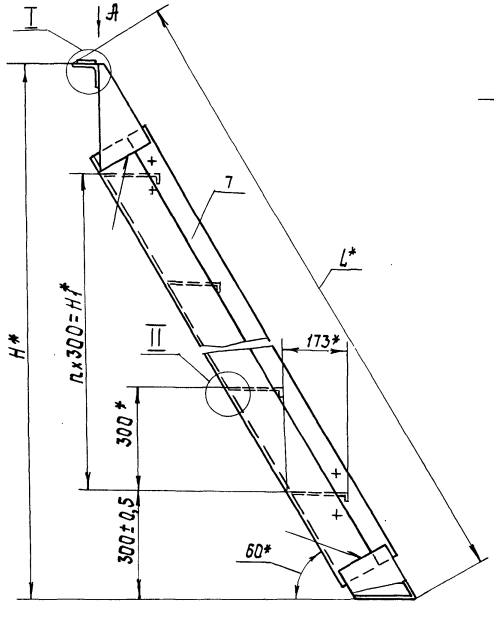

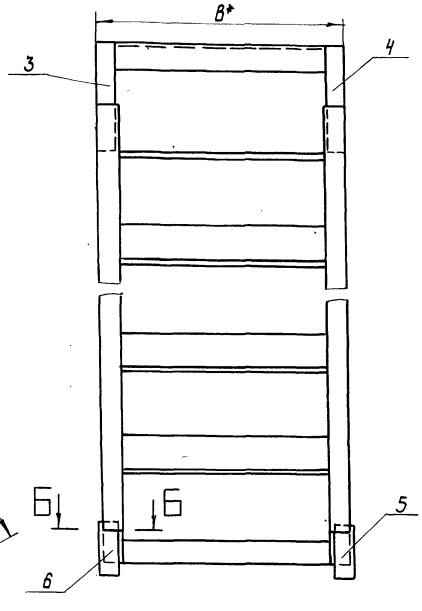

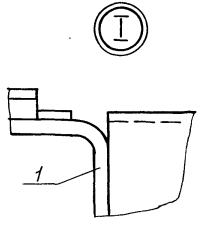

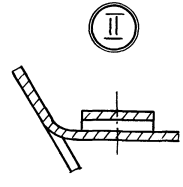

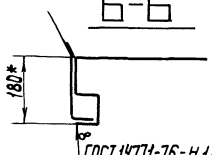

ГОСТ 14771-76-Н1-УП

Вид А

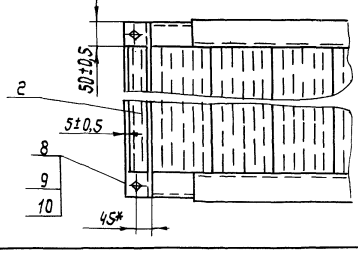

1. * Размеры для справок
2. Покрытие по ТУ 36.25.12-27-89
3. Маркировать по табл. исполнения. Шрифт и способ нанесения по ТУ 36.25.12-27-89

Нач.отд.	Башкинов		
Н.контр.	Пономаренко		
Гл.констр.	Птичкин		
Ст.инж.	Лукьяненко		

1.450.3-6.2 1.2.0.2.0.0 СБ

Лестницы ЛЦВ 60 Сборочный чертеж

Стадия	Масса	Масштаб
Р	см. табл.	–

Лист 1 Листов 2

ЦНИИпроектлегконструкция

Инв.№ подл. | Подпись и дата | Взам.инв.№

Обозначение	Марка	Обозначение	Марка	Размеры в мм				п.	Масса, кг
				H*	H_1*	L*	B		
1.450.3-6.2 1.2.0.2.0.0	ЛЦВ 60-18.7	1.450.3-6.2 1.2.0.2.0.0-10	ЛЦВ 60-18.7С	1796	1200	1780	700	4	39,6
-01	ЛЦВ 60-18.9	-11	ЛЦВ 60-18.9С				900		46,1
-02	ЛЦВ 60-24.7	-12	ЛЦВ 60-24.7С	2396	1800	2472	700	6	57,1
-03	ЛЦВ 60-24.9	-13	ЛЦВ 60-24.9С				900		66,3
-04	ЛЦВ 60-30.7	-14	ЛЦВ 60-30.7С	2996	2400	3164	700	8	74,6
-05	ЛЦВ 60-30.9	-15	ЛЦВ 60-30.9С				900		86,5
-06	ЛЦВ 60-36.7	-16	ЛЦВ60-36.7С	3596	3000	3864	700	10	91,75
-07	ЛЦВ 60-36.9	-17	ЛЦВ 60-36.9С				900		105,8
-08	ЛЦВ 60-42.7	-18	ЛЦВ 60-42.7С	4196	3600	4548	700	12	109,64
-09	ЛЦВ 60-42.9	-19	ЛЦВ 60-42.9С				900		126,9

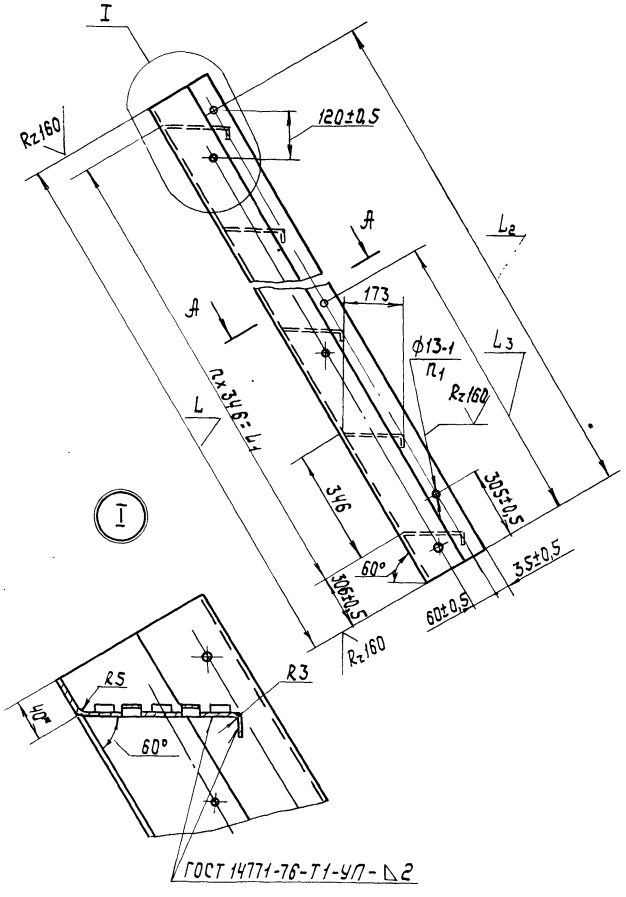

А - А

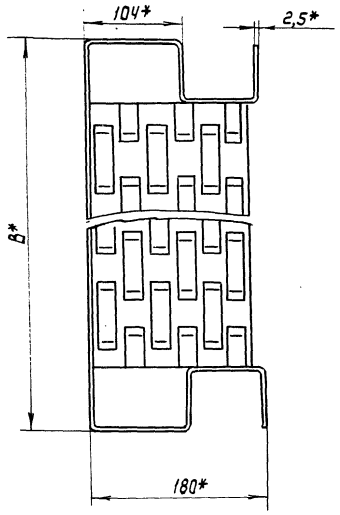

1. * Размеры для справок.
2. ± УТ14/2 - предельные отклонения по ГОСТ 25670-83.
3. Параметры настила ступеней по чертежам и техническим требованиям УкрНИИМЕТ

				1.450.3-6.2 1.2.0.2.0.1			
				Марш	Стадия	Масса	Масштаб
					Р	см. табл.	—
					Лист 1	Листов 2	
Н.контр.	Пономаренко			ЦНИИпроектлегконструкция			
Гл.констр.	Птичкин						
Ст.инж.	Лульяненко						

Инв.№ подл. | Подпись и дата | Взам.инв.№

Обозначение	Материал	Обозначение	Материал	Размеры, мм					n	n_1	Масса, кг
				L	L_1*	L_2	L_3	B*			
1.450.3-6.2 1.2.0.2.0.1	Профиль лестничный цельнолатаный ПЛ-2	1.450.3-6.2 1.2.0.2.0.1-10	Профиль лестничный цельнолатаный ПЛ-2С	1384-3	1038	1344	652	700	4	4	35,0
-01		-11						900			40,4
-02		-12		2076-3	1730	2036	998	700	6		52,5
-03		-13						900			60,6
-04		-14		2768-5	2422	2728	1344	700	8	6	70,0
-05		-15						900			80,8
-06		-16		3460-3	3114	3420	1690	700	10		87,4
-07		-17						900			100,1
-08		-18		4152-3	3806	4112	2036	700	12		105,0
-09		-19						900			121,2

Инв.№ подл. | Подп. и дата | Взам. инв.№

Формат	Зона	Поз.	Обозначение	Наименование	Кол. на исполн. 1.450.3-6.22.0.0.1.0.0 –	01	02	03	04	05	06	07	08	09	Примечание
				Документация											
А3			1.450.3-6.22.0.0.1.0.0СБ	Сборочный чертеж	×	×	×	×	×	×	×	×	×	×	
				Сборочные единицы											
А4		1	1.450.3-6.22.0.0.1.3.0	Опора			2		2		2		3		1,3
			-01	Опора				2		2		2		3	1,6

Шифр	Стадии	ПЦФ-9.7	ПЦФ-9.9	ПЦФ-12.7	ПЦФ-12.9	ПЦФ-15.7	ПЦФ-15.9	ПЦФ-18.7	ПЦФ-18.9	ПЦФ-21.7	ПЦФ-21.9

1.450.3-6.22.0.0.1.0.0

Нач.отд.	Кошкинов		Площадка ПЦФ	Стадия: Р; Лист: 1; Листов: 17
Н.контр.	Пономаренко			ЦНИИпроектлегконструкция
Гл.конструктор	Птичкин			
Ст.инж.	Цветкова			

Инв.№ подл. | Подп. и дата | Взам. инв.№

Формат	Зона	Поз.	Обозначение	Наименование	Кол. на исполн. 1.450.3-6.22.0.0.1.0.0 –	01	02	03	04	05	06	07	08	09	Примечание
				Детали											
А3		2	1.450.3-6.22.0.0.1.0.1	Площадка	1										
			-01	Площадка		1									
			-02	Площадка			1								
			-03	Площадка				1							
			-04	Площадка					1						
			-05	Площадка						1					
			-06	Площадка							1				
			-07	Площадка								1			
			-08	Площадка									1		
			-09	Площадка										1	
А4		3	1.450.3-6.22.0.0.1.0.2	Распорка	2		2		2		2		2		
			-01	Распорка		2		2		2		2		2	

Шифр	Стадии	ПЦФ-9.7	ПЦФ-9.9	ПЦФ-12.7	ПЦФ-12.9	ПЦФ-15.7	ПЦФ-15.9	ПЦФ-18.7	ПЦФ-18.9	ПЦФ-21.7	ПЦФ-21.9

1.450.3-6.22.0.0.1.0.0 | Лист 2

Альбом 39

Формат	Зона	Поз.	Обозначение	Наименование	Кол. на испол. 1.450.3-6.22.0.0.1.0.0 –	01	02	03	04	05	06	07	08	09	Примечание
				Стандартные изделия											
		4		Болт М12-6g х 50.58.019 ГОСТ 7798-70*	4	4	4	4	4	4	4	4	4	4	
		5		Гайка М12-6Н.5.019 ГОСТ 5915-70*	4	4	4	4	4	4	4	4	4	4	
		6		Шайба 12.01.019 ГОСТ 10906-78*	4	4	4	4	4	4	4	4	4	4	

Инв. № подл.	Подпись и дата	Взам. инв. №

Формат	Зона	Поз.	Обозначение	Наименование	Кол. на исполн. 1.450.3-6.2 2.0.0.1.0.0										Примечание
					10	11	12	13	14	15	16	17	18	19	
А3		2	1.450.3-6.2 2.0.0.1.0.1 —13	Площадка				1							
			—14	Площадка					1						
			—15	Площадка						1					
			—16	Площадка							1				
			—17	Площадка								1			
			—18	Площадка									1		
			—19	Площадка										1	
А4		3	1.450.3-6.2 2.0.0.1.0.2	Распорка	2		2		2		2		2		
			—01	Распорка		2		2		2		2		2	
				Стандартные изделия											
		4		Болт М12-6д×50.58.019											
				ГОСТ 7798-70*	4	4	4	4	4	4	4	4	4	4	
				Стадия											
				Шифр.	ПЦФ-24.7	ПЦФ-24.9	ПЦФ-27.7	ПЦФ-27.9	ПЦФ-30.7	ПЦФ-30.9	ПЦФ-36.7	ПЦФ-36.9	ПЦФ-42.7	ПЦФ-42.9	

1.450.3-6.2 2.0.0.1.0.0

Лист 5

Инв. № подл.	Подпись и дата	Взам. инв. №

Формат	Зона	Поз.	Обозначение	Наименование	Кол. на исполн. 1.450.3-6.2 2.0.0.1.0.0										Примечание
					10	11	12	13	14	15	16	17	18	19	
		5		Гайка М12-6Н.5.019											
				ГОСТ 5915-70*	4	4	4	4	4	4	4	4	4	4	
		6		Шайба 12.01.019											
				ГОСТ 10906-78*	4	4	4	4	4	4	4	4	4	4	
				Стадия											
				Шифр	ПЦФ-24.7	ПЦФ-24.9	ПЦФ-27.7	ПЦФ-27.9	ПЦФ-30.7	ПЦФ-30.9	ПЦФ-36.7	ПЦФ-36.9	ПЦФ-42.7	ПЦФ-42.9	

1.450.3-6.2 2.0.0.1.0.0

Лист 6

Формат	Зона	Поз.	Обозначение	Наименование	Кол. на испол. 1.450.3-6.2 2.0.01.0.0 20	21	22	23	24	25	26	27	28	29	Примечание
				Документация											
А3			1.450.3-6.2 2.0.01.0.0 СБ	Сборочный чертеж											
				Сборочные единицы											
А4		1	1.450.3-6.2 2.0.01.3.0	Опора ОПХ1	6		7		10				2		
			-01	Опора ОПХ2		6		7		10				2	
				Детали											
А3		2	1.450.3-6.2 2.0.01.0.1-20	Площадка	1										

Стадия

Шифр	ПЦФ-148.7	ПЦФ-148.9	ПЦФ-54.7	ПЦФ-54.9	ПЦФ-60.7	ПЦФ-60.9	ПЦФ-97.С	ПЦФ-9.9С	ПЦФ-127.С	ПЦФ-129.С

1.450.3-6.2 2.0.01.0.0 Лист 7

Инв.№ подл. | Подпись и дата | Взам. инв.№

Формат	Зона	Поз.	Обозначение	Наименование	Кол. на испол. 1.450.3-6.2 2.0.01.0.0 20	21	22	23	24	25	26	27	28	29	Примечание
А3		2	1.450.3-6.2 2.0.01.0.1-21	Площадка		1									
			-22	Площадка			1								
			-23	Площадка				1							
			-24	Площадка					1						
			-25	Площадка						1					
			-26	Площадка							1				
			-27	Площадка								1			
			-28	Площадка									1		
			-29	Площадка										1	
А4		3	1.450.3-6.2 2.0.01.0.2	Распорка	2		2		2						
			-01	Распорка		2		2		2			2		
			-02	Распорка							2			2	
			-03	Распорка								2			

Стадия

Шифр	ПЦФ-148.7	ПЦФ-148.9	ПЦФ-54.7	ПЦФ-54.9	ПЦФ-60.7	ПЦФ-60.9	ПЦФ-97.С	ПЦФ-9.9С	ПЦФ-127.С	ПЦФ-129.С

1.450.3-6.2 2.0.01.0.0 Лист 8

Инв.№ подл. | Подпись и дата | Взам.инв.№

Формат	Зона	Поз.	Обозначение	Наименование	Кол. на испол. 1.450.3-6.2 2.0.01.00 20	21	22	23	24	25	26	27	28	29	Примечание
				Стандартные изделия											
		4		Болт М12-6g×50.58.019 ГОСТ 7798-70*	4	4	4	4	4	4	4	4	4	4	
		5		Гайка М12-6 Н.5.019 ГОСТ 5915-70*	4	4	4	4	4	4	4	4	4	4	
		6		Шайба 12.01.019 ГОСТ 10906-78*	4	4	4	4	4	4	4	4	4	4	

Стадия | Шифр: ПЦФ-48.7 | ПЦФ-48.9 | ПЦФ-54.7 | ПЦФ-54.9 | ПЦФ-60.7 | ПЦФ-60.9 | ПЦФ-9.7С | ПЦФ-9.9С | ПЦФ-12.7С | ПЦФ-12.9С

1.450.3-6.2 2.0.01.00 — Лист 9

Инв.№ подл. | Подпись и дата | Взам.инв.№

Формат	Зона	Поз.	Обозначение	Наименование	Кол. на испол. 1.450.3-6.2 2.0.01.00 30	31	32	33	34	35	36	37	38	39	Примечание
				Документация											
А3			1.450.3-6.2 2.0.01.00 СБ	Сборочный чертеж											
				Сборочные единицы											
А4		1	1.450.3-6.2 2.0.01.3.0	Опора	2		2		3		3		4		
			-01	Опора		2		2		3		3		4	
				Детали											
А3		2	1.450.3-6.2 2.0.01.01-30	Площадка	1										
			-31	Площадка		1									
			-32	Площадка			1								

Стадия | Шифр: ПЦФ-15.7С | ПЦФ-15.9С | ПЦФ-18.7С | ПЦФ-18.9С | ПЦФ-21.7С | ПЦФ-21.9С | ПЦФ-24.7С | ПЦФ-24.9С | ПЦФ-27.7С | ПЦФ-27.9С

1.450.3-6.2 2.0.01.00 — Лист 10

Альбом 24

Инв. № подл.	Подп. и дата	Взам. инв. №

Формат	Зона	Поз.	Обозначение	Наименование	Кол. на исполн. 1.450.3-6.22.0.0.1.0.0										Примечание
					30	31	32	33	34	35	36	37	38	39	
А8		2	1.450.3-6.22.0.0.1.0.1-33	Площадка				1							
			-34	Площадка					1						
			-35	Площадка						1					
			-36	Площадка							1				
			-37	Площадка								1			
			-38	Площадка									1		
			-39	Площадка										1	
А4		3	1.450.3-6.22.0.0.1.0.2-02	Распорка	2		2		2		2		2		
			-03	Распорка		2		2		2		2		2	
				Стандартные изделия											
		4		Болт М12-6g×50.58.019											
				ГОСТ 7798-70*	4	4	4	4	4	4	4	4	4	4	
				Стадия											
				Шифр	ПЦФ-15.7С	ПЦФ-15.9С	ПЦФ-18.7С	ПЦФ-18.9С	ПЦФ-21.7С	ПЦФ-21.9С	ПЦФ-24.7С	ПЦФ-24.9С	ПЦФ-27.7С	ПЦФ-27.9С	

1.450.3-6.22.0.0.1.0.0 Лист 11

Инв. № подл.	Подп. и дата	Взам. инв. №

Формат	Зона	Поз.	Обозначение	Наименование	Кол. на исполн. 1.450.3-6.22.0.0.1.0.0										Примечание
					30	31	32	33	34	35	36	37	38	39	
		5		Гайка М12-6Н.5.019											
				ГОСТ 5915-70*	4	4	4	4	4	4	4	4	4	4	
		6		Шайба 12.01.019											
				ГОСТ 10906-78*	4	4	4	4	4	4	4	4	4	4	
				Стадия											
				Шифр	ПЦФ-15.7С	ПЦФ-15.9С	ПЦФ-18.7С	ПЦФ-18.9С	ПЦФ-21.7С	ПЦФ-21.9С	ПЦФ-24.7С	ПЦФ-24.9С	ПЦФ-27.7С	ПЦФ-27.9С	

1.450.3-6.22.0.0.1.0.0 Лист 12

Инв. № подл.	Подп. и дата	Взам. инв. №

Формат	Зона	Поз.	Обозначение	Наименование	Кол. на исполн. 1.450.3-6.22.0.0.1.0.0										Примечание
					40	41	42	43	44	45	46	47	48	49	
				Документация											
А3			1.450.3-6.22.0.0.1.0.0 СБ	Сборочный чертеж	X	X	X	X	X	X	X	X	X	X	
				Сборочные единицы											
А4		1	1.450.3-6.22.0.0.1.3.0	Опора	4		5		5		6		7		
			-01	Опора		4		5		5		6		7	
				Детали											
А3		2	1.450.3-6.22.0.0.1.0.1-40	Площадка	1										
			-41	Площадка		1									
			-42	Площадка			1								
				Стадия											
				Шифр	ПЦФ-30.7С	ПЦФ-30.9С	ПЦФ-36.7С	ПЦФ-36.9С	ПЦФ-42.7С	ПЦФ-42.9С	ПЦФ-48.7С	ПЦФ-48.9С	ПЦФ-54.7С	ПЦФ-54.9С	

1.450.3-6.22.0.0.1.0.0 Лист 13

Инв. № подл.	Подп. и дата	Взам. инв. №

Формат	Зона	Поз.	Обозначение	Наименование	Кол. на исполн. 1.450.3-6.22.0.0.1.0.0										Примечание
					40	41	42	43	44	45	46	47	48	49	
А3		2	1.450.3-6.22.0.0.1.0.1-43	Площадка				1							
			-44	Площадка					1						
			-45	Площадка						1					
			-46	Площадка							1				
			-47	Площадка								1			
			-48	Площадка									1		
			-49	Площадка										1	
А4		3	1.450.3-6.22.0.0.1.0.2-02	Распорка	2		2		2		2		2		
			-03	Распорка		2		2		2		2		2	
				Стандартные изделия											
		4		Болт М12-6g×50.58.019											
				ГОСТ 7798-70*	4	4	4	4	4	4	4	4	4	4	
				Стадия											
				Шифр	ПЦФ-30.7С	ПЦФ-30.9С	ПЦФ-36.7С	ПЦФ-36.9С	ПЦФ-42.7С	ПЦФ-42.9С	ПЦФ-48.7С	ПЦФ-48.9С	ПЦФ-54.7С	ПЦФ-54.9С	

1.450.3-6.22.0.0.1.0.0 Лист 14

23846-03 45

44

Инв.№ подл.	Подпись и дата	Взам. инв.№

Формат	Зона	Поз.	Обозначение	Наименование	Кол. на исполн. 1.450.3-6.22.0.0.1.0.0 40	41	42	43	44	45	46	47	48	49	Примечание
		5		Гайка М12-6Н.5.019											
				ГОСТ 5915-70*	4	4	4	4	4	4	4	4	4	4	
		6		Шайба 12.01.019											
				ГОСТ 10906-78*	4	4	4	4	4	4	4	4	4	4	

Инв. № подл.	Подп. и дата	Взам. инв. №

Формат	Зона	Поз.	Обозначение	Наименование	Кол. на исполн. 1.450.3-6.22.0.0.1.0.0		Примечание
					50	51	
А4		3	1.450.3-6.22.0.0.1.0.2	Распорка	2		
			-03	Распорка		2	
				Стандартные изделия			
		4		Болт М12-6g×50.58.019			
				ГОСТ 7798-70*	4	4	
		5		Гайка М12-6Н.5.019			
				ГОСТ 5915-70*	4	4	
		6		Шайба 12.01.019			
				ГОСТ 10906-78*	4	4	
				Стадия			
				Шифр	ПЦФ-60.9с	ПЦФ-60.9с	

1.450.3-6.22.0.0.1.0.0 Лист 17

Инв № подл.	Подпись и дата	Взам. инв. №

Формат	Зона	Поз.	Обозначение	Наименование	Кол. на исполн.	Примечание
				Стадия		
				Шифр		

Лист

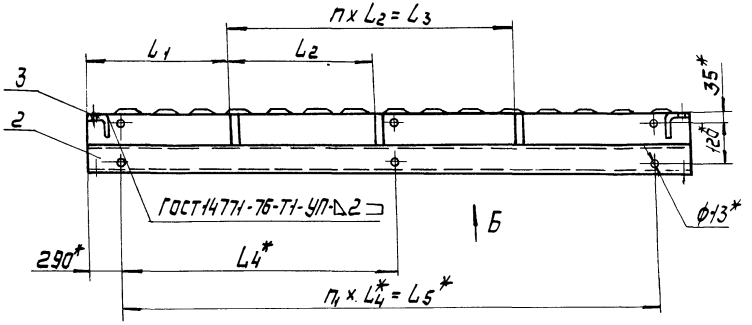

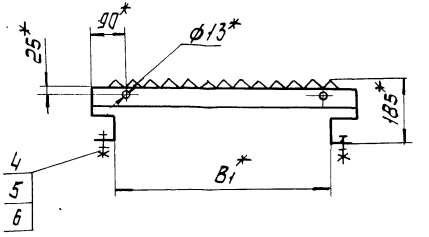

А — А

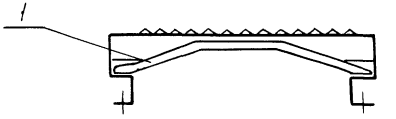

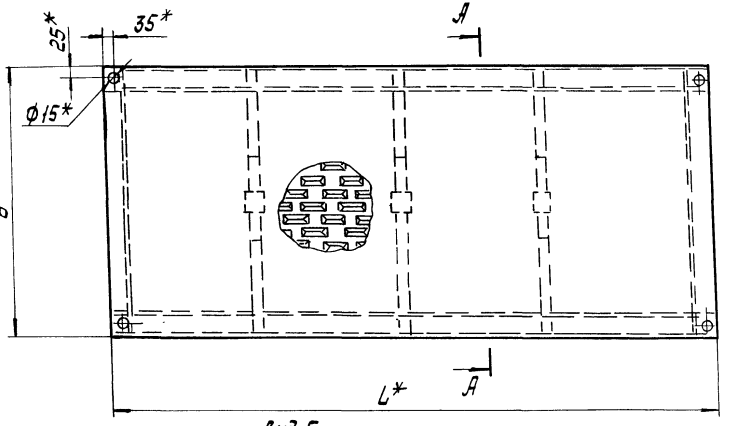

Вид Б

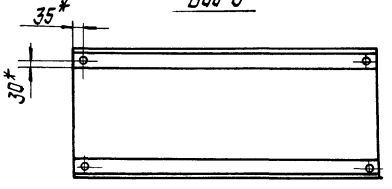

1. * Размеры для справок.
2. Покрытие по ТУ 36.25.12-27-89.
3. Маркировать по табл. исполнения. Шрифт и способ нанесения по ТУ 36.25.12-27-89.

			1.450.3-6.22.0.0.1.00 СБ		
			Площадка ПЦФ сборочный чертеж	Стадия: Р	Масса: см. табл.	Масштаб: —
				Лист 1	Листов 2
Нач. отд.	Кашкинов			ЦНИИпроектлегконструкция	
Н. контр.	Пономаренко				
Гл. констр.	Птицкин				
Ст. инж.	Цветков				

Инв. № подл. | Подп. и дата | Взам. инв. №

Размеры в мм

Обозначение	Марка	Обозначение	Марка	L*	L1	L2	L3	L4*	L5*	B*	B1*	h	h1	Масса, кг
1.450.3-6.22.0.0.1.0.0	ПЦФ-9.7	1.450.3-6.22.0.0.1.0.0-26	ПЦФ-9.7С	880	—	—	—	300	300	700	570	1	1	28,51
-01	ПЦФ-9.9	-27	ПЦФ-9.9С							900	770			33,86
-02	ПЦФ-12.7	-28	ПЦФ-12.7С	1180	390±3	400±3	400±3	600	600	700	570	1		38,88
-03	ПЦФ-12.9	-29	ПЦФ-12.9С							900	770			46,10
-04	ПЦФ-15.7	-30	ПЦФ-15.7С	1480	490±3	500±3	500±3	900	900	700	570			46,65
-05	ПЦФ-15.9	-31	ПЦФ-15.9С							900	770			51,43
-06	ПЦФ-18.7	-32	ПЦФ-18.7С	1780	590±3	600±3	600±3	1200	1200	700	570			54,43
-07	ПЦФ-18.9	-33	ПЦФ-18.9С							900	770			64,17
-08	ПЦФ-21.7	-34	ПЦФ-21.7С	2080	540±3	500±3	1000±5	1500	1500	700	570	2		63,50
-09	ПЦФ-21.9	-35	ПЦФ-21.9С							900	770			74,80
-10	ПЦФ-24.7	-36	ПЦФ-24.7С	2380	590±3	600±3	1200±6	1800	1800	700	570			71,28
-11	ПЦФ-24.9	-37	ПЦФ-24.9С							900	770			83,84
-12	ПЦФ-27.7	-38	ПЦФ-27.7С	2680		500±3	1500±6	2100	2100	700	570	3		80,35
-13	ПЦФ-27.9	-39	ПЦФ-27.9С							900	770			94,47
-14	ПЦФ-30.7	-40	ПЦФ-30.7С	2980		600±3	1800±8	1200	2400	700	570		2	88,12
-15	ПЦФ-30.9	-41	ПЦФ-30.9С							900	770			103,5
-16	ПЦФ-36.7	-42	ПЦФ-36.7С	3580			2400±9	1500	3000	700	570	4		104,97
-17	ПЦФ-36.9	-43	ПЦФ-36.9С							900	770			123,17
-18	ПЦФ-42.7	-44	ПЦФ-42.7С	4180	690±4	700±4	2800±11	1800	3600	700	570			120,52
-19	ПЦФ-42.9	-45	ПЦФ-42.9С							900	770			141,24
-20	ПЦФ-48.7	-46	ПЦФ-48.7С	4780	890±5	600±3	3000±11	2100	4200	700	570	5		137,37
-21	ПЦФ-48.9	-47	ПЦФ-48.9С							900	770			160,91
-22	ПЦФ-54.7	-48	ПЦФ-54.7С	5380	890±5		3600±13	1600	4800	700	570	6	3	154,21
-23	ПЦФ-54.9	-49	ПЦФ-54.9С							900	770			180,58
-24	ПЦФ-60.7	-50	ПЦФ-60.7С	5980	290±3		5400±20	1800	5400	700	570	9		173,66
-25	ПЦФ-60.9	-51	ПЦФ-60.9С							900	770			203,45

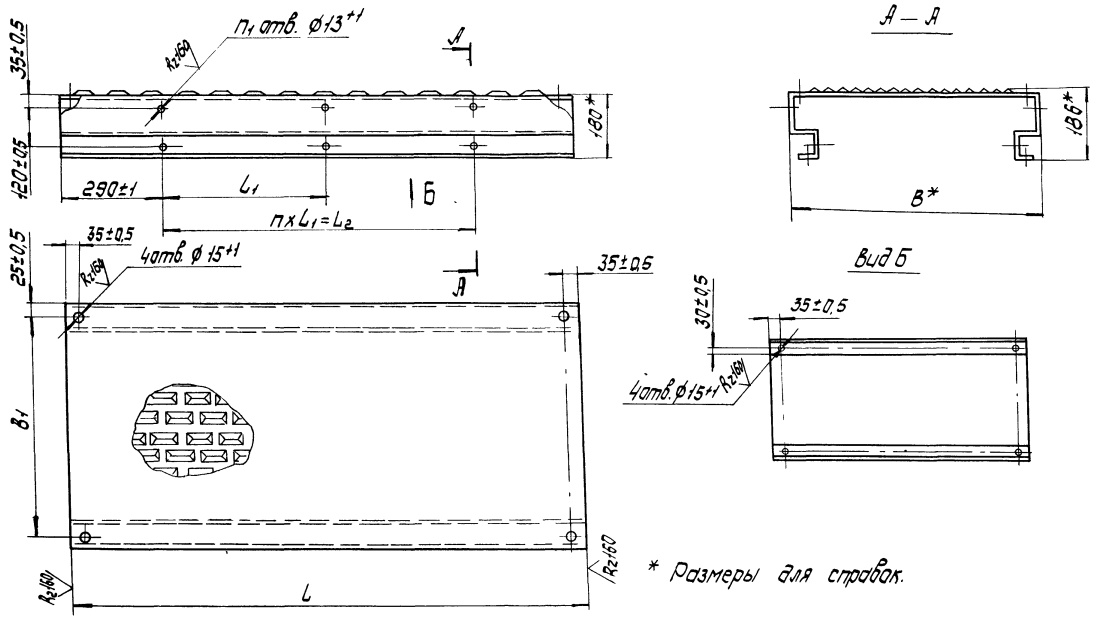

* Размеры для справок.

				1.450.3-6.22.0.0.1.0.1	
				Площадка	Стадия: Р; Масса: см. табл.; Масштаб: -
					Лист 1; Листов 2
Н.контр.	Панамаренко				ЦНИИпроектлегконструкция
Гл.констр.	Птучкин				
Ст.инж.	Цветкова				

Инв.№ подл. | Подп. и дата | Взам. инв.№

Размеры в мм

Обозначение	Материал	Обозначение	Материал	L	L_1	L_2	B*	B_1	n	n_1	Масса, кг
1.450.3-6.22.0.0.1.0.1	Профиль площадки цельнокатаный ПП-1	1.450.3-6.22.0.0.1.0.1-26	Профиль площадки цельнокатаный ПП-1С	880-3	300±1	300±1	700	650±1	1	4	22,77
-01		-27					900	850±1			26,46
-02		-28		1180-3	600±2	600±2	700	650±1			30,54
-03		-29					900	850±1			35,50
-04		-30		1480-3	900±2	900±2	700	650±1			38,31
-05		-31					900	850±1			44,53
-06		-32		1780-3	1200±3	1200±3	700	650±1			46,09
-07		-33					900	850±1			53,57
-08		-34		2080-3	1500±3	1500±3	700	650±1			53,86
-09		-35					900	850±1			62,60
-10		-36		2380-3	1800±3	1800±3	700	650±1			61,64
-11		-37					900	850±1			71,64
-12		-38		2680-3	2100±4	2100±4	700	650±1			69,41
-13		-39					900	850±1			80,67
-14		-40		2980-3	1200±3	2400±4	700	650±1	2	6	77,18
-15		-41					900	850±1			89,70
-16		-42		3580-3	1500±3	3000±5	700	650±1			92,73
-17		-43					900	850±1			107,77
-18		-44		4180-3	1800±3	3600±6	700	650±1			108,28
-19		-45					900	850±1			125,84
-20		-46		4780-3	2100±4	4200±6	700	650±1			123,83
-21		-47					900	850±1			143,91
-22		-48		5380-3	1600±3	4800±8	700	650±1	3	8	139,37
-23		-49					900	850±1			161,98
-24		-50		5980-3	1800±3	5400±8	700	650±1			154,92
-25		-51					900	850±1			180,05

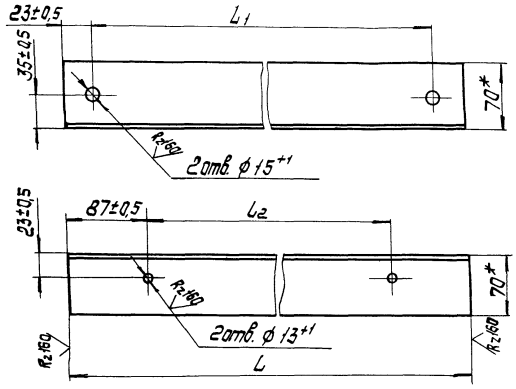

Размеры в мм

Обозначение	Материал	L	L_1	L_2	Масса, кг
1.450.3-6.22.0.0.1.0.2	Уголок 70×70×4 ГОСТ 19771-74*	694-1	648±1	520±1,5	2,87
-01	Ст3 кп 2 ГОСТ 14474-76*	894-1	848±1	720±2	3,70
-02	Уголок 70×70×4 ГОСТ 19771-74*	694-1	648±1	520±1,5	2,87
-03	Ст3 сп 5 ГОСТ 14474-76*	894-1	848±1	720±2	3,70

* Размеры для справок.

		1.450.3-6.22.0.0.1.0.2	
Распорка		Стадия: Р	Масса: см. табл.
		Масштаб: 1:4	
		Лист	Листов 1
Н.контр. Пономаренко		ЦНИИпроектлегконструкция	
Гл.контр. Птучкин			
Ст.инж. Цветкова			

Инв.№ подл. | Подп. и дата | Взам. инв.№

Формат	Зона	Поз.	Обозначение	Наименование	Кол. на испол. 1.450.3-6.22.0.0.1.1.0				Примечание
					-	01	02	03	
				Документация					
А3			1.450.3-6.22.0.0.1.1.0 СБ	Сборочный чертеж	X	X	X	X	
				Детали					
А3		1	1.450.3-6.22.0.0.1.1.1	Швеллер	1				
			-01			1			
			-02				1		
			-03					1	

Стадия	Лист	Листов
Р	1	2

Шифр	ОПХ-1	ОПХ-2	ОПХ-1С	ОПХ-2С

1.450.3-6.22.0.0.1.1.0

Нач.отд.	Кашкинов	
Н.контр.	Пономаренко	
Гл.конст.	Птичкин	
Ст.конст.	Луковенко	

Опора ОПХ

ЦНИИпроектлегконструкция

Инв.№ подл. | Подп. и дата | Взам. инв.№

Формат	Зона	Поз.	Обозначение	Наименование	Кол. на испол. 1.450.3-6.22.0.0.1.1.0				Примечание
					-	01	02	03	
Б4		2	1.450.3-6.22.0.0.1.1.2	Колпачок	2	2	2	2	
		3	1.450.3-6.22.0.0.1.1.3.	Платик					
				Лист Б-ПН-3 ГОСТ 19903-74*					0,035
				4-IV 8Ст 3 кп2 ГОСТ 16523-70					
				60 h 14 × 60 h 14	1	1			
			-01	Платик					
				Лист Б-ПН-3 ГОСТ 19903-74*					
				4-IV 8Ст 3 сп 5 ГОСТ 16523-70					
				60 h 14 × 60 h 14			1	1	

Стадия	Лист	Листов

Шифр	ОПХ-1	ОПХ-2	ОПХ-1С	ОПХ-2С

1.450.3-6.22.0.0.1.1.0

Лист 2

23816-03 53

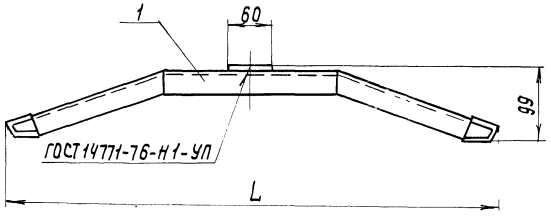

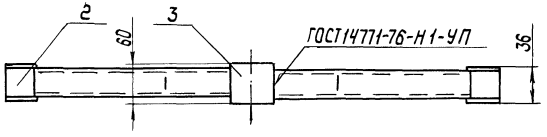

Обозначение	Марка	L, мм	Масса, кг
1.450.3-6.2 2.0.01.1.0	ОПХ-1	695	1,3
-01	ОПХ-2	895	1,6
-02	ОПХ-1С	695	1,3
-03	ОПХ-2С	895	1,6

1. *Размеры для справок.
2. Покрытие по ТУ 36.25.12-27-89, кроме дет. поз. 2
3. Маркировать по табл. исполнения. Шрифт и способ нанесения по ТУ 36.25-27-89.

Н.контр.	Пономаренко		
Гл.констр.	Птичкин		
Ст.инж.	Лукьяненко		

1.450.3-6.2 2.0.01.1.0

Опора ОПХ. Сборочный чертеж

Стадия	Масса	Масштаб
Р	см. табл	1:50
Лист	Листов 1	

ЦНИИпроектлегконструкция

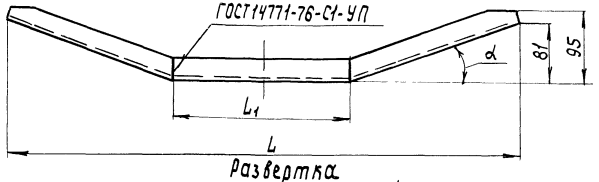

Обозначение	L, мм	L_1, мм	L_2, мм	L_3, мм	α	Материал	Масса, кг
1.450.3-6.2 2.0.01.1.1	692-1	200	260	720	19°	Швеллер 32х25х3 ГОСТ 8278-83 Ст3кп2 ГОСТ 14771-76*	1,8
-01	892-1	300	306	912	16°		1,5
-02	692-1С	200	260	720	19°	Швеллер 32х25х3 ГОСТ 8278-83 Ст3сп. ГОСТ 14771-76*	1,8
-03	892-1С	300	306	912	16°		1,5

Инв.№подл. | Подпись и дата | Взам.инв.№

Н.контр.	Пономаренко		
Гл.констр.	Птичкин		
Ст.инж.	Лукьяненко		

1.450.3-6.2 2.0.01.1.1

Швеллер

Стадия	Масса	Масштаб
Р	см. табл	1:50
Лист	Листов 1	

ЦНИИпроектлегконструкция

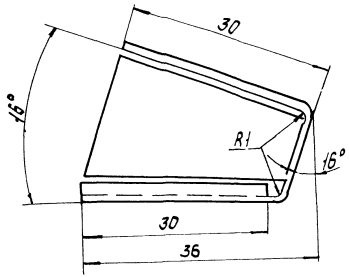

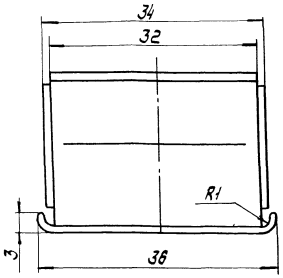

Развертка

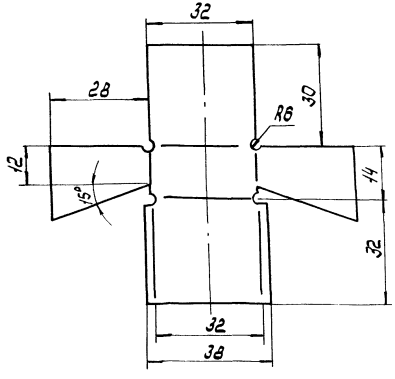

H14; h14; $\frac{JT14}{2}$ - предельные отклонения по ГОСТ 25670-83.

				1.450.3-6.22.0.0.1.12		
				Колпачок	Стадия: Р	Масса: 0,023
					Масштаб: -	
					Лист	Листов 1
Н. контр.	Пономаренко			ОЦ Б-ПН-1-ГОСТ 19904-74* Ст3 КП ГОСТ 14918-80*	ЦНИИпроектлегконструкция	
Гл. конст.	Птичкин					
Ст. инж.	Лукьяненко					

Инв. № подл. | Подп. и дата | Взам. инв. №

Инв.№ подл. | Подп. и дата | Взам. инв.№

Формат	Зона	Поз.	Обозначение	Наименование	Кол. на испол. 1.450.3-6.22.0.0.2.0.0 –	01	02	03	04	05	06	07	08	09	Примечание
				Документация											
А3			1.450.3-6.22.0.0.2.0.0 СБ	Сборочный чертеж	×	×	×	×	×	×	×	×	×	×	
				Сборочные единицы											
А4		1	1.450.3-6.22.0.0.1.3.0	Опора ОПх1			2		2		2		3		
			-01	Опора ОПх2				2		2		2		3	

Шифр	Стадия	ПЦВ-9.7	ПЦВ-9.9	ПЦВ-12.7	ПЦВ-12.9	ПЦВ-15.7	ПЦВ-15.9	ПЦВ-18.7	ПЦВ-18.9	ПЦВ-21.7	ПЦВ-21.9

1.450.3-6.22.0.0.2.0.0

Нач.отд.	Кашкинов	
Н. контр.	Пожаренко	
Гл.констр.	Тычкин	
Ст. инж.	Цветкова	

Площадка ПЦВ

Стадия	Лист	Листов
Р	1	17

ЦНИИпроектлегконструкция

Инв.№ подл. | Подп. и дата | Взам. инв.№

Формат	Зона	Поз.	Обозначение	Наименование	Кол. на испол. 1.450.3-6.22.0.0.2.0.0 –	01	02	03	04	05	06	07	08	09	Примечание
				Детали											
А3	2		1.450.3-6.22.0.0.2.0.1	Площадка	1										
			-01	Площадка		1									
			-02	Площадка			1								
			-03	Площадка				1							
			-04	Площадка					1						
			-05	Площадка						1					
			-06	Площадка							1				
			-07	Площадка								1			
			-08	Площадка									1		
			-09	Площадка										1	
А4	3		1.450.3-6.22.0.0.1.0.2	Распорка	2		2		2		2		2		
			-01	Распорка		2		2		2		2		2	

Шифр	Стадия	ПЦВ-9.7	ПЦВ-9.9	ПЦВ-12.7	ПЦВ-12.9	ПЦВ-15.7	ПЦВ-15.9	ПЦВ-18.7	ПЦВ-18.9	ПЦВ-21.7	ПЦВ-21.9

1.450.3-6.22.0.0.2.0.0

Лист 2

23846-03 56

Инв. № подл.	Подпись и дата	Взам. инв. №

Формат	Зона	Поз.	Обозначение	Наименование	Кол. на испол. 1450.3-6.2 2.00.2.00 —	01	02	03	04	05	06	07	08	09	Примечание
				Стандартные изделия											
				Болт М12-6gх50.58.019											
		4		ГОСТ 7798-70*	4	4	4	4	4	4	4	4	4	4	
				Гайка М12-6Н.5.019											
		5		ГОСТ 5915-70*	4	4	4	4	4	4	4	4	4	4	
				Шайба 12.01.019											
		6		ГОСТ 10906-78*	4	4	4	4	4	4	4	4	4	4	

Инв. № подл.	Подпись и дата	Взам. инв. №

Формат	Зона	Поз.	Обозначение	Наименование	Кол. на исполн. 1.450.3-6.2 2.0.0.2.0.0										Примечание
					10	11	12	13	14	15	16	17	18	19	
А3		2	1.450.3-6.2 2.0.0.2.01 -13	Площадка				1							
			-14	Площадка					1						
			-15	Площадка						1					
			-16	Площадка							1				
			-17	Площадка								1			
			-18	Площадка									1		
			-19	Площадка										1	
А4		3	1.450.3-6.2 2.0.0.1.0.2	Распорка	2		2		2		2		2		
			-01	Распорка		2		2		2		2		2	
				Стандартные изделия											
		4		Болт М12-6д×50.58.019											
				ГОСТ 7798-70*	4	4	4	4	4	4	4	4	4	4	
				Стадия											
				Шифр	ПЦВ-24.7	ПЦВ-24.9	ПЦВ-27.7	ПЦВ-27.9	ПЦВ-30.7	ПЦВ-30.9	ПЦВ-36.7	ПЦВ-36.9	ПЦВ-42.7	ПЦВ-42.9	

1.450.3-6.2 2.0.0.2.0.0

Лист 5

Инв. № подл.	Подпись и дата	Взам. инв. №

Формат	Зона	Поз.	Обозначение	Наименование	Кол. на исполн. 1.450.3-6.2 2.0.0.2.0.0										Примечание
					10	11	12	13	14	15	16	17	18	19	
		5		Гайка М12-6Н.5.019											
				ГОСТ 5915-70*	4	4	4	4	4	4	4	4	4	4	
		6		Шайба 12.01.019											
				ГОСТ 10906-78*	4	4	4	4	4	4	4	4	4	4	
				Стадия											
				Шифр	ПЦВ-24.7	ПЦВ-24.9	ПЦВ-27.7	ПЦВ-27.9	ПЦВ-30.7	ПЦВ-30.9	ПЦВ-36.7	ПЦВ-36.9	ПЦВ-42.7	ПЦВ-42.9	

1.450.3-6.2 2.0.0.2.0.0

Лист 6

23846-03 58

Инв. № подл.	Подп. и дата	Взам. инв. №

Формат	Зона	Поз.	Обозначение	Наименование	Кол. на исполн. 1.450.3-6.22.0.0.2.0.С 20	21	22	23	24	25	26	27	28	29	Примечание
				Документация											
А3			1.450.3-6.22.0.0.2.0.0 СБ	Сборочный чертеж	X	X	X	X	X	X	X	X	X	X	
				Сборочные единицы											
А4		1	1.450.3-6.22.0.0.1.3.0	Опора ОП х 1	6		7		10				2		
			-01	Опора ОП х 2		6		7		10				2	
				Детали											
А3		2	1.450.3-6.22.0.0.2.0.1-20	Площадка	1										
				Стадия											
				Шифр	ПЦВ-48.7	ПЦВ-48.9	ПЦВ-54.7	ПЦВ-54.9	ПЦВ-60.7	ПЦВ-60.9	ПЦВ-97С	ПЦВ-99С	ПЦВ-127С	ПЦВ-129С	

1.450.3-6.22.0.0.2.0.0 Лист 7

Инв. № подл.	Подп. и дата	Взам. инв. №

Формат	Зона	Поз.	Обозначение	Наименование	Кол. на исполн. 1.450.3-6.22.0.0.2.0.0 20	21	22	23	24	25	26	27	28	29	Примечание
А3		2	1.450.3-6.22.0.0.2.0.1-21	Площадка		1									
			22	Площадка			1								
			-23	Площадка				1							
			-24	Площадка					1						
			-25	Площадка						1					
			-26	Площадка							1				
			-27	Площадка								1			
			-28	Площадка									1		
			-29	Площадка										1	
А4		3	1.450.3-6.22.0.0.2.0.2	Распорка	2		2		2						
			01	Распорка		2		2		2					
			-02	Распорка							2		2		
			-03	Распорка								2		2	
				Стадия											
				Шифр	ПЦВ-48.7	ПЦВ-48.9	ПЦВ-54.7	ПЦВ-54.9	ПЦВ-60.7	ПЦВ-60.9	ПЦВ-97С	ПЦВ-99С	ПЦВ-127С	ПЦВ-129С	

1.450.3-6.22.0.0.2.0.0 Лист 8

Инв.№подл. | Подпись и дата | Взам.инв.№

Формат	Зона	Поз.	Обозначение	Наименование	Кол. на испол. 1.450.3-6.2 2.0.0.2.0.0 20	21	22	23	24	25	26	27	28	29	Примечание
				Стандартные изделия											
		4		Болт М12-6g х 50.58.019											
				ГОСТ 7798-70*	4	4	4	4	4	4	4	4	4	4	
		5		Гайка М12-6Н.5.019											
				ГОСТ 5915-70*	4	4	4	4	4	4	4	4	4	4	
		6		Шайба 12.01.019											
				ГОСТ 10906-78*	4	4	4	4	4	4	4	4	4	4	

Шифр	Стадия	ПЦВ-48.7	ПЦВ-48.9	ПЦВ-54.7	ПЦВ-54.9	ПЦВ-60.7	ПЦВ-60.9	ПЦВ-9.7С	ПЦВ-9.9С	ПЦВ-12.7С	ПЦВ-12.9С
	Р										

Лист 9

1.450.3-6.2 2.0.0.2.0.0

Инв.№подл. | Подпись и дата | Взам.инв.№

Формат	Зона	Поз.	Обозначение	Наименование	Кол. на испол. 1.450.3-6.2 2.0.0.2.0.0 30	31	32	33	34	35	36	37	38	39	Примечание
				Документация											
А3			1.450.3-6.2 2.0.0.2.0.0 СБ	Сборочный чертеж											
				Сборочные единицы											
А4		1	1.450.3-6.2 2.0.0.1.3.0	Опора ОПХ1	2		2		3		3		4		
			-01	Опора ОПХ2		2		2		3		3		4	
				Детали											
А3		2	1.450.3.6.2 2.0.0.2.0.1-30	Площадка	1										
			-31	Площадка		1									
			-32	Площадка			1								

Шифр	Стадия	ПЦВ-15.7С	ПЦВ-15.9С	ПЦВ-18.7С	ПЦВ-18.9С	ПЦВ-21.7С	ПЦВ-21.9С	ПЦВ-24.7С	ПЦВ-24.9С	ПЦВ-27.7С	ПЦВ-27.9С
	Р										

Лист 10

1.450.3-6.2 2.0.0.2.0.0

23816-03 ОС

Инв.№подл. | Подпись и дата | Взам.инв.№

Формат	Зона	Поз.	Обозначение	Наименование	Кол. на исполн. 1.450.3-6.2 2.0.02.0.0 30	31	32	33	34	35	36	37	38	39	Примечание
А3		2	1.450.3-6.2 2.0.02.0.1-33	Площадка				1							
			-34	Площадка					1						
			-35	Площадка						1					
			-36	Площадка							1				
			-37	Площадка								1			
			-38	Площадка									1		
			-39	Площадка										1	
А4		3	1.450.3-6.2 2.0.01.0.2-02	Распорка	2		2		2		2		2		
			-03	Распорка		2		2		2		2		2	
				Стандартные изделия											
		4		Болт М12-6g×50.58.019 ГОСТ 7798-70*	4	4	4	4	4	4	4	4	4	4	

Стадия | Шифр | ПЦВ-157С | ПЦВ-159С | ПЦВ-187С | ПЦВ-189С | ПЦВ-217С | ПЦВ-219С | ПЦВ-247С | ПЦВ-249С | ПЦВ-277С | ПЦВ-279С

Лист 11

1.450.3-6.2 2.0.02.0.0

Инв.№подл. | Подпись и дата | Взам.инв.№

Формат	Зона	Поз.	Обозначение	Наименование	Кол. на исполн. 1.450.3-6.2 2.0.02.0.0 30	31	32	33	34	35	36	37	38	39	Примечание
		5		Гайка М12-6Н.5.019 ГОСТ 5915-70*	4	4	4	4	4	4	4	4	4	4	
		6		Шайба 12.01.019 ГОСТ 10906-78*	4	4	4	4	4	4	4	4	4	4	

Стадия | Шифр | ПЦВ-157С | ПЦВ-159С | ПЦВ-187С | ПЦВ-189С | ПЦВ-217С | ПЦВ-219С | ПЦВ-247С | ПЦВ-249С | ПЦВ-277С | ПЦВ-279С

Лист 12

1.450.3-6.2 2.0.02.0.0

238116-03

Формат	Зона	Поз.	Обозначение	Наименование	Кол. на исполн. 1.450.3-6.22.0.0.2.0.0 40	41	42	43	44	45	46	47	48	49	Примечание
				Документация											
А3			1.450.3-6.22.0.0.2.0.0 СБ	Сборочный чертеж	X	X	X	X	X	X	X	X	X	X	
				Сборочные единицы											
А4		1	1.450.3-6.22.0.0.1.3.0	Опора ОП	4		5		5		6		7		
			-01	Опора ОП		4		5		5		6		7	
				Детали											
А3		2	1.450.3-6.22.0.0.2.0.1-40	Площадка	1										
			-41	Площадка		1									
			-42	Площадка			1								
				Стадия											
				Шифр	ПЦВ-30,7С	ПЦВ-30,9С	ПЦВ-36,7С	ПЦВ-36,9С	ПЦВ-42,7С	ПЦВ-42,9С	ПЦВ-48,7С	ПЦВ-48,9С	ПЦВ-54,7С	ПЦВ-54,9С	

1.450.3-6.22.0.0.2.0.0 Лист 13

Инв. № подл.	Подпись и дата	Взам. инв. №

Формат	Зона	Поз.	Обозначение	Наименование	Кол. на исполн. 1.450.3-6.22.0.0.2.0.0 40	41	42	43	44	45	46	47	48	49	Примечание
А3		2	1.450.3-6.22.0.0.2.0.1 -43	Площадка				1							
			-44	Площадка					1						
			-45	Площадка						1					
			-46	Площадка							1				
			-47	Площадка								1			
			-48	Площадка									1		
			-49	Площадка										1	
А4		3	1.450.3-6.22.0.0.1.02 -02	Распорка	2		2		2		2		2		
			-03	Распорка		2		2		2		2		2	
				Стандартные изделия											
		4		Болт М12-6g×50.58.019											
				ГОСТ 7798-70*	4	4	4	4	4	4	4	4	4	4	
				Стадия											
				Шифр	ПЦВ-30,7С	ПЦВ-30,9С	ПЦВ-36,7С	ПЦВ-36,9С	ПЦВ-42,7С	ПЦВ-42,9С	ПЦВ-48,7С	ПЦВ-48,9С	ПЦВ-54,7С	ПЦВ-54,9С	

1.450.3-6.22.0.0.2.0.0 Лист 14

Инв. № подл.	Подпись и дата	Взам. инв. №

Формат	Зона	Поз.	Обозначение	Наименование	Кол. на исполн. 1.450.3-6.2 2.0.0.2.0.0										Примечание
					40	41	42	43	44	45	46	47	48	49	
		5		Гайка М12-6Н.5.019											
				ГОСТ 5915-70*	4	4	4	4	4	4	4	4	4	4	
		6		Шайба 12.01.019											
				ГОСТ 10906-78*	4	4	4	4	4	4	4	4	4	4	
				Стадия											
				Шифр	ПЦВ-30.7С	ПЦВ-30.9С	ПЦВ-36.7С	ПЦВ-36.9С	ПЦВ-42.7С	ПЦВ-42.9С	ПЦВ-48.7С	ПЦВ-48.9С	ПЦВ-54.7С	ПЦВ-54.9С	

1.450.3-6.2 2.0.0.2.0.0 Лист 15

Инв. № подл.	Подпись и дата	Взам. инв. №

Формат	Зона	Поз.	Обозначение	Наименование	Кол. на исполн. 1.450.3-6.2 2.0.0.2.0.0										Примечание
					50	51									
				Документация											
А3			1.450.3-6.2 2.0.0.2.0.0СБ	Сборочный чертеж	X	X									
				Сборочные единицы											
А4		1	1.450.3-6.2 2.0.0.1.3.0	Опора ОПХ1	10										
			-01	Опора ОПХ2		10									
				Детали											
А3		2	1.450.3-6.2 2.0.0.2.0.1 -50	Площадка	1										
			-51	Площадка		1									
				Стадия											
				Шифр	ПЦВ-60.7С	ПЦВ-60.9С									

1.450.3-6.2 2.0.0.2.0.0 Лист 16

Формат	Зона	Поз.	Обозначение	Наименование	Кол. на испол. 1.450.3-6.22.0.02.00- 50	51	Примечание
А4	3		1.450.3-6.22.0.01.02-02	Распорка	2		
			-03	Распорка		2	
				Стандартные изделия			
		4		Болт М12-6g×50.58.019			
				ГОСТ 7798-70*	4	4	
		5		Гайка М12-6Н.5.019			
				ГОСТ 5915-70*	4	4	
		6		Шайба 12.01.019			
				ГОСТ 10906-78*	4	4	

Стадия	Масса	Масштаб
Р		

1.450.3-6.22.0.02.00 Лист 17

Инв.№ подл. | Подпись и дата | Взам. инв.№

Формат	Зона	Поз.	Обозначение	Наименование	Кол. на испол.	Примечание

Стадия	Масса	Масштаб
Р		

Лист

23845-03 64

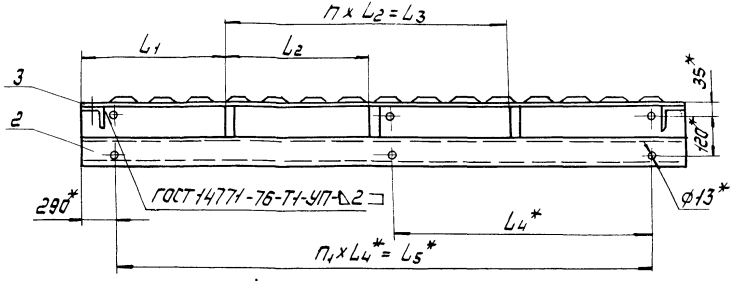

Б

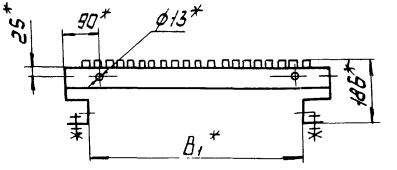

А—А

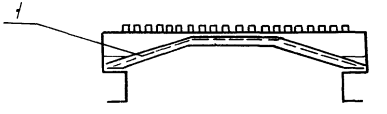

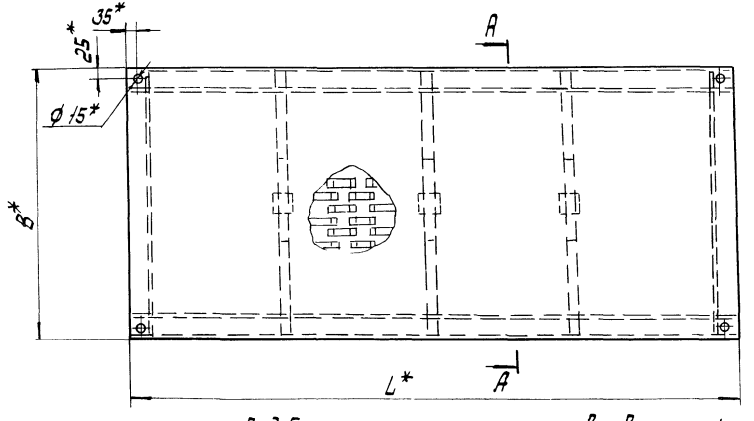

Вид Б

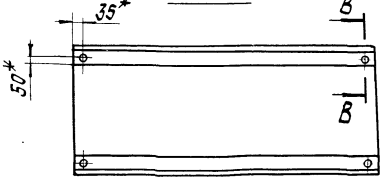

В—В

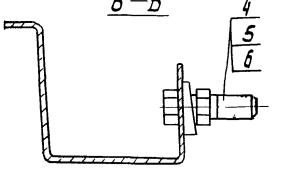

1. * Размеры для справок.
2. Покрытие по ТУ 36.25.12-27-89.
3. Маркировать по табл. исполнения. Шрифт и способ нанесения по ТУ 36.25.12-27-89.

Нач. отд.	Кашкинов		
Н. контр.	Пономаренко		
Гл. констр.	Птичкин		
Ст. инж.	Цветкова		

1.460.3-6.22.0.0.2.0.0.СБ

Площадка ПЦВ

Сборочный чертеж

Стадия	Масса	Масштаб
Р	см. табл.	—
Лист 1	Листов 2	

ЦНИИпроектлегконструкция

Инв. № подл. | Подп. и дата | Взам. инв. №

Размеры в мм

Обозначение	Марка	Обозначение	Марка	L^*	L_1	L_2	L_3	L_4^*	L_5^*	B^*	B_1^*	n	n_1	Масса, кг
1.450.3-6.22.0.0.2.0.0	ПЦВ - 9.7	1.450.3-6.22.0.0.2.0.0-26	ПЦВ - 9.7С	880	—	—	—	300	300	700	570	1	1	28,51
-01	ПЦВ - 9.9	-27	ПЦВ - 9.9С							900	770			33,86
-02	ПЦВ - 12.7	-28	ПЦВ - 12.7С	1180	390±3	400±3	400±3	600	600	700	570	1		38,88
-03	ПЦВ - 12.9	-29	ПЦВ - 12.9С							900	770			46,10
-04	ПЦВ - 15.7	-30	ПЦВ - 15.7С	1480	490±3	500±3	500±3	900	900	700	570			46,65
-05	ПЦВ - 15.9	-31	ПЦВ - 15.9С							900	770			51,43
-06	ПЦВ - 18.7	-32	ПЦВ - 18.7С	1780	590±3	600±3	600±3	1200	1200	700	570			54,43
-07	ПЦВ - 18.9	-33	ПЦВ - 18.9С							900	770			61,17
-08	ПЦВ - 21.7	-34	ПЦВ - 21.7С	2080	540±3	500±3	1000±5	1500	1500	700	570	2		63,50
-09	ПЦВ - 21.9	-35	ПЦВ - 21.9С							900	770			74,80
-10	ПЦВ - 24.7	-36	ПЦВ - 24.7С	2380	590±3	600±3	1200±6	1800	1800	700	570			71,28
-11	ПЦВ - 24.9	-37	ПЦВ - 24.9С							900	770			83,84
-12	ПЦВ - 27.7	-38	ПЦВ - 27.7С	2680		500±3	1500±6	2100	2100	700	570	3		80,35
-13	ПЦВ - 27.9	-39	ПЦВ - 27.9С							900	770			94,47
-14	ПЦВ - 30.7	-40	ПЦВ - 30.7С	2980		6000±3	1800±8	1200	2400	700	570		2	88,12
-15	ПЦВ - 30.9	-41	ПЦВ - 30.9С							900	770			103,5
-16	ПЦВ - 36.7	-42	ПЦВ - 36.7С	3580			2400±9	1500	3000	700	570	4		104,97
-17	ПЦВ - 36.9	-43	ПЦВ - 36.9С							900	770			123,17
-18	ПЦВ - 42.7	-44	ПЦВ - 42.7С	4180	690±4	700±4	2600±11	1800	3600	700	570			120,52
-19	ПЦВ - 42.9	-45	ПЦВ - 42.9С							900	770			141,24
-20	ПЦВ - 48.7	-46	ПЦВ - 48.7С	4780	890±5		3000±11	2100	4200	700	570	5		137,37
-21	ПЦВ - 48.9	-47	ПЦВ - 48.9С							900	770			160,91
-22	ПЦВ - 54.7	-48	ПЦВ - 54.7С	5380	890±5	600±3	3600±13	1600	4800	700	570	6		154,21
-23	ПЦВ - 54.9	-49	ПЦВ - 54.9С							900	770			180,58
-24	ПЦВ - 60.7	-50	ПЦВ - 60.7С	5980	290±3		5400±20	1800	5400	700	570	9	3	173,66
-25	ПЦВ - 60.9	-51	ПЦВ - 60.9С							900	770			203,45

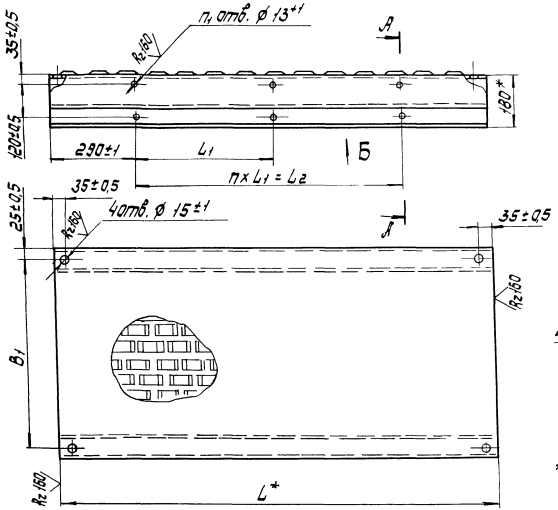

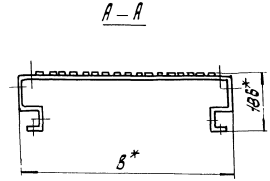

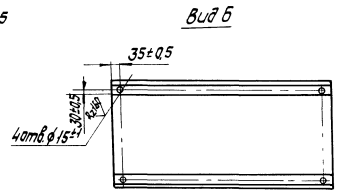

* Размеры для справок.

				1.450.3-6.22.0.0.2.0.1	
				Площадка	Стадия: Р; Масса: см. табл.; Масштаб: –
					Лист 1 Листов 2
Н. контр.	Пономарева				ЦНИИпроектстальконструкция
Гл. констр.	Ткачукин				
Гл. инж.	Цветкова				

Инв. № подл. | Подп. и дата | Взам. инв. №

Размеры в мм

Обозначение	Материал	Обозначение	Материал	L	L_1	L_2	B*	B_1	n	n_1	Масса, кг
1.450.3-6.22.0.0.2.0.1	Профиль площадки цельнокатаный ПП-2	1.450.3-6.2 2.0.0.2.0.1-26	Профиль площадки цельнокатаный ПП-2С	880-3	300±1	300 ±1	700	650±1	1	4	22,18
-01		-27					900	850±1			25,63
-02		-28		1180-3	600±2	600±2	700	650±1			29,76
-03		-29					900	850±1			34,39
-04		-30		1480-3	900±2	900±2	700	650±1			37,34
-05		-31					900	850±1			43,14
-06		-32		1780-3	1200±3	1200±3	700	650±1			44,91
-07		-33					900	850±1			51,90
-08		-34		2080-3	1500±3	1500±3	700	650±1			52,49
-09		-35					900	850±1			60,65
-10		-36		2380-3	1800±3	1800±3	700	650±1			60,06
-11		-37					900	850±1			69,41
-12		-38		2680-3	2100±4	2100±4	700	650±1			67,64
-13		-39					900	850±1			78,16
-14		-40		2980-3	1200±3	2400±4	700	650±1	2	6	75,21
-15		-41					900	850±1			86,91
-16		-42		3580-3	1500±3	3000±5	700	650±1			90,36
-17		-43					900	850±1			104,41
-18		-44		4180-3	1800±3	3600±6	700	650±1			105,51
-19		-45					900	850±1			121,92
-20		-46		4780-3	2100±4	4200±6	700	650±1			120,67
-21		-47					900	850±1			139,43
-22		-48		5380-3	1600±3	4800±8	700	650±1	3	8	135,81
-23		-49					900	850±1			156,93
-24		-50		5980-3	1800±3	5400±8	700	650±1			150,97
-25		-51					900	850±1			174,44

Инв.№ подл. | Подп. и дата | Взам. инв.№

Инв. № подл. | Подпись и дата | Взам. инв. №

Формат	Зона	Поз.	Обозначение	Наименование	Кол. на исполн. 1.450.3-6.2 3.0.1.0.00 —	Кол. на исполн. 1.450.3-6.2 3.0.1.0.00 01	Примечание
				Документация			
А3			1.450.3-6.2 3.0.1.000 СБ	Сборочный чертеж			
				Детали			
А4		1	1.450.3-6.1 6.0.1. 0.0.2	Втулка	1	1	
А4		2	1.450.3-6.2 3.0.1.0.01	Стойка	1		
			-01	Стойка		1	

Шифр: СБПХ-1.8 | СБПХ-1.8С | Стадия

Нач.отд	Кашкинов		1.450.3-6.2 3.0.1.0.0.0
Н.контр.	Пономаренко		Стойка СБПХ-1.8
Гл.констр.	Птичкин		Стадия: Р; Лист: 1; Листов: 2
Вед.инж.	Борзунова		ЦНИИ проектлегконструкция

Инв. № подл. | Подпись и дата | Взам. инв. №

Формат	Зона	Поз.	Обозначение	Наименование	Кол. на исполн. 1.450.3-6.2 3.0.1.0.00 —	Кол. на исполн. 1.450.3-6.2 3.0.1.0.00 01	Примечание
		3	1.450.3-6.2 3.0.1.0.03	Накладка	1		
			-01	Накладка		1	
				Стандартные изделия			
				Болты ГОСТ 7798-70*			
		4		М12-6g × 22.58.019	1	1	
		5		М12-6g × 80.58.019	1	1	
		6		Гайка М12-6Н.5.019 ГОСТ 5915-70*	2	2	
		7		Шайба 12.65Г.019 ГОСТ 6402-70*	2	2	

Шифр: СБПХ-1.8 | СБПХ-1.8С | Стадия

1.450.3-6.2 3.0.1.0.0.0 | Лист 2

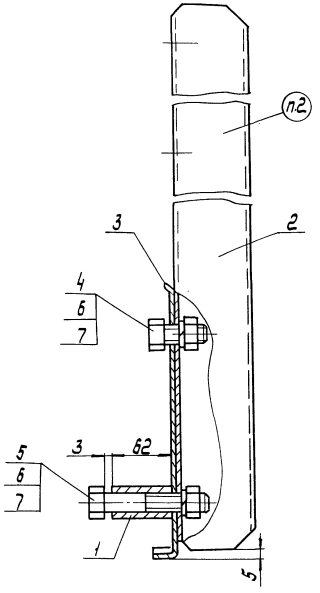

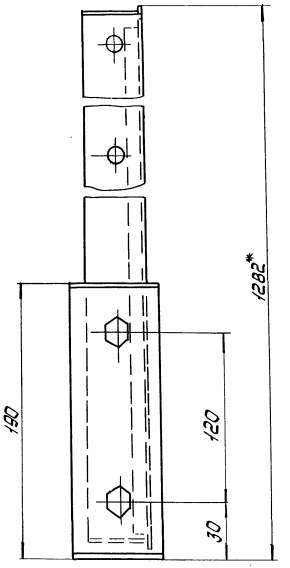

Обозначение	Марка
1.450.3-6.23.0.1.0.0.0.	СБПХ-1.8
-01	СБПХ-1.8С

1.* Размеры для справок.
2. Маркировать по табл. исполнения. Шрифт и способ нанесения по ТУ 36.25.12-27-89.

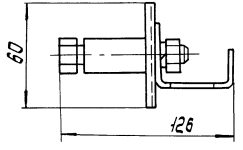

Нач. отд.	Кашкинов		
Н. контр.	Пономарёва		
Гл. констр.	Птыкин		
Вед. инж.	Барзунова		

1.450.3-6.23.0.1.0.00 СБ

Стойка СБПХ-1.8
Сборочный чертеж

Стадия	Масса	Масштаб
Р	2,85	1:2
Лист	Листов 1	

ЦНИИпроектлегконструкция

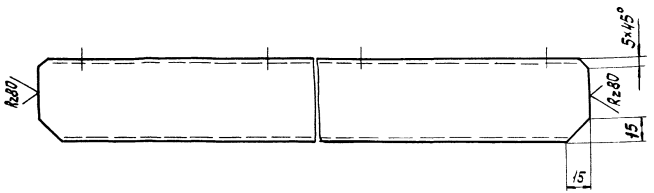

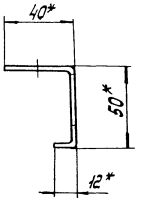

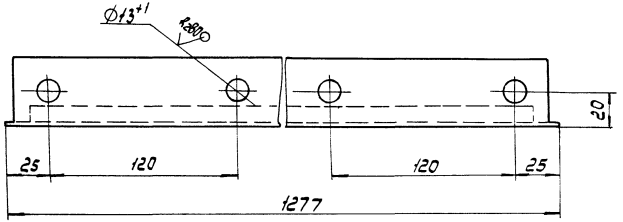

1.* Размеры для справок.

2 $\pm \frac{JT14}{2}$ - предельные отклонения по ГОСТ 25670-83.

3 Покрытие по ТУ36.25.12-27-89.

Обозначение	Материал
1.450.3-6.23.0.1.0.0.1	Швеллер 50х40х12х2,5 ГОСТ 8278-83 / Ст3кп2 ГОСТ 14474-76*
-01	Швеллер 50х40х12х2,5 ГОСТ 8278-83 / Ст3сп5 ГОСТ 14474-76*

Н. контр.	Пономарёва		
Гл. констр.	Ткачкин		
Вед. инж.	Борзунова		
Ст. инж.	Жилкина		

1.450.3-6.23.0.1.0.0.1

Стойка

Стадия	Масса	Масштаб
Р	233	1:2
Лист	Листов 1	

ЦНИИпроектлегконструкция

Инв. № подл. | Подп. и дата | Взам. инв. №

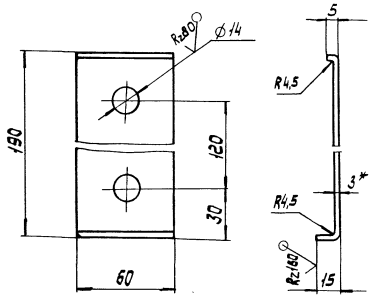

Обозначение	Материал
1.450.3-6.23.0.1.0.02	Лист $\frac{Б\text{-}ПН\text{-}3/ГОСТ\ 19903\text{-}74^*}{4\text{-}IV\ Ст3кп2\ ГОСТ\ 16523\text{-}70}$
	Лист $\frac{Б\text{-}ПН\text{-}3/ГОСТ\ 19903\text{-}74^*}{4\text{-}IV\ Ст3сп5/ГОСТ\ 16523\text{-}70^*}$

1.* Размер для справок.

2. $\pm \frac{JT14}{2}$ - предельные отклонения по ГОСТ 25670-83.

3. Покрытие по ТУ 36.25.12-27-89

				1.450.3-6.23.0.1.0.02		
				Накладка	Стадия: Р	Масса: 0,28	Масштаб: 1:2
					Лист	Листов 1
Н. контр.	Пономарева				ЦНИИпроектлегконструкция	
Гл. конструктор	Ткачкин					
Ст. инж.	Жилкина					

Инв. № подл. | Подп. и дата | Взам. инв. №

Инв.№ подл. | Подп. и дата | Взам. инв.№

Формат	Зона	Поз.	Обозначение	Наименование	Кол. на исполн. 1.450.3-6.24.1.20.00 –	01	02	03	Примечание
				Документация					
А3			1.450.3-6.24.1.2.0.0.СБ	Сборочный чертеж	×	×	×	×	
				Детали					
А4		1	1.450.3-6.16.0.1.0.0.2-02	Втулка	1	1	1	1	
Б3		2	1.450.3-6.23.0.1.0.01	Стойка	1		1		
			-01	Стойка				1	

		Стадия	Лист	Листов
Нач. отд.	Кашкинов			
Н. контр.	Пономаренко	Р	1	2
Гл. констр.	Птичкин			
Вед. инж.	Борзунова	ЦНИИпроектлегконструкция		

1.450.3-6.24.1.2.0.0.0

Стойка СЛХ 45-18

Шифр	Стойка
СЛХ45п-1.8	
СЛХ45п-1.9	
СЛХ45п-1.8	
СЛХ45п-1.8Г	

Инв.№ подл. | Подп. и дата | Взам. инв.№

Формат	Зона	Поз.	Обозначение	Наименование	Кол. на исполн. 1.450.3-6.24.1.2.0.00 –	01	02	03	Примечание
А4		3	1.450.3-6.24.1.2.0.01	Накладка	1				
			-01	Накладка		1			
			-02	Накладка			1		
			-03	Накладка				1	
				Стандартные изделия					
				Болты ГОСТ 7798-70*					
		4		М12-6g×22.58.019	1	1	1	1	
		5		М12-6g×80.58.019	1	1	1	1	
		6		Гайка М12-6Н.5.019					
				ГОСТ 5915-70*	2	2	2	2	
		7		Шайба 12.65Г.019					
				ГОСТ 6402-70*	2	2	2	2	

Шифр	Стойка
СЛХ45п-1.8	
СЛХ45п-1.8Х	
СЛХ45п-1.8	
СЛХ45п-1.8Х	

1.450.3-6.24.1.2.0.0.0

Лист 2

23816-03 '73

Рис. 1

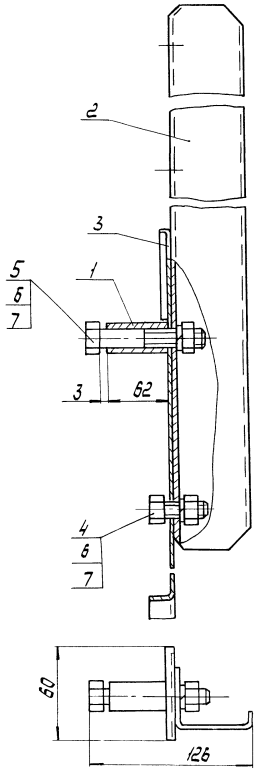

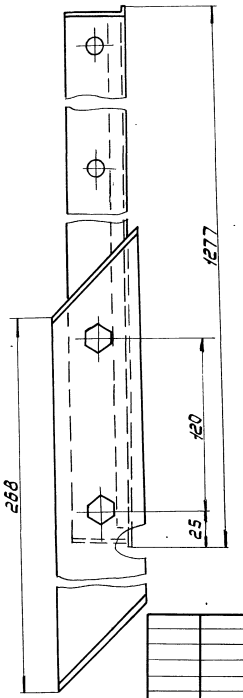

Рис 2 – зеркальное отражение
Остальное – см. рис. 1.

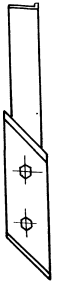

Обозначение	Рис.	Марка
1.450.3-6.24.1.2.0.0.0	1	СЛХ 45п-1.8
-01		СЛХ 45п-1.8С
-02	2	СЛХ 45п-1.8
-03		СЛХ 45п-1.8С

1.* Размеры для справок.
2. Маркировать по табл. исполнения. Шрифт и способ нанесения по ТУ 36.25.12-27-89.

			1.450.3-6.24.1.2.0.0.0 СБ			
			Стойка СЛХ45-1.8 Сборочный чертеж	Стадия	Масса	Масштаб
				Р	2,95	1:2
				Лист	Листов 1	
Нач. отд.	Кацкинов			ЦНИИпроектлег-конструкция		
Н. контр.	Пономаренко					
Гл. констр.	Птичкин					
Вед. инж.	Борзунова					

Рис. 1

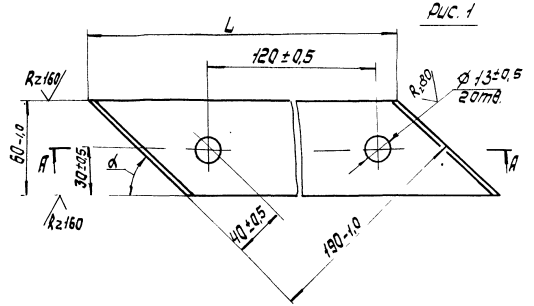

А — А

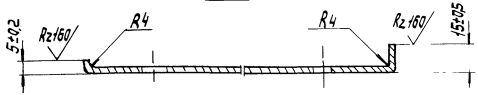

Рис. 2 - зеркальное отражение остальное - см. рис. 1

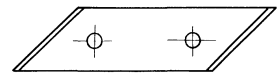

Покрытие по ТУ36.25.12-27-89.

Обозначение	Рис.	L, мм	α°	Материал	Масса, кг
1.450.3-6.24.1.2.0.01	1	268.-2,0	45±1	Лист 6-ПН-3 ГОСТ 19903-74* 4-[V Ст3кп2 ГОСТ 16523-70*	0,38
-01		380.-2,0	30±1		0,54
-02		268.-2,0	45±1	Лист 6-ПН-3 ГОСТ 19903-74* 4-[V Ст3сп5 ГОСТ 16523-70*	0,38
-03		380.-2,0	30±1		0,54
-04	2	268.-2,0	45±1	Лист 6-ПН-3 ГОСТ 19903-74* 4-[V Ст3кп2 ГОСТ 16523-70*	0,38
-05		380.-2,0	30±1		0,54
-06		268.-2,0	45±1	Лист 6-ПН-3 ГОСТ 19903-74* 4-[V Ст3сп5 ГОСТ 16523-70*	0,38
-07		380.-2,0	30±1		0,54

		1.450.3-6.24.1.2.0.01	
Накладка		Стадия: Р	Масса: см. табл.
		Масштаб: 1:2	
		Лист	Листов 1
Н. контр. Романенко		ЦНИИпроектлегконструкция	
Гл. констр. Птичкин			
Ст. инж. Жилкина			

Инв. № подл. | Подпись и дата | Взам. инв. №

Инв.№ подл.	Подп. и дата	Взам. инв.№

Формат	Зона	Поз	Обозначение	Наименование	Кол. на исполн. 1.450.3-6.24.2.2.0.0.0										Примечание
					–	01									
				Документация											
А3			1.450.3-6.24.2.2.0.0.0.СБ	Сборочный чертеж	X	X									
				Детали											
А4		1	1.450.3-6.16.0.1.0.0.2	Втулка	1	1	1	1							
А3		2	1.450.3-6.23.0.1.0.0.1	Стойка	1		1								
			-01	Стойка		1		1							
				Стадия											
				Шифр	СПХ60п-1.В	СПХ60п-1.ВС	СПХ60п-1.В	СПХ60п-1.ВС							

Нач.отд.	Кашкинов		
Н.контр.	Пономаренко		
Гл.констр.	Птичкин		
Вед.инж.	Барзунова		

1.450.3-6.24.2.2.0.0.0

Стойка СЛХ 60-1.8

Стадия	Лист	Листов
Р	1	2

ЦНИИпроектлегконструкция

Инв.№ подл.	Подп. и дата	Взам. инв.№

Формат	Зона	Поз.	Обозначение	Наименование	Кол. на исполн. 1.450.3-6.24.2.2.0.0.0										Примечание
					–	01	02	03							
А4		3	1.450.3-6.24.1.2.0.0.1 -01	Накладка	1										
			-03	Накладка		1									
			-05	Накладка			1								
			-07	Накладка				1							
				Стандартные изделия											
				Болты ГОСТ 7798-70*											
		4		М12-6д×22.58.019	1	1	1	1							
		5		М12-6д×80.58.019	1	1	1	1							
		6		Гайка М12-6Н.5.019											
				ГОСТ 5915-70*	2	2	2	2							
		7		Шайба 12.65 Г.019											
				ГОСТ 6402-70*	2	2	2	2							
				Стадия											
				Шифр	СПХ60п-1.В	СПХ60п-1.ВС	СПХ60п-1.В	СПХ60п-1.ВС							

1.450.3-6.24.2.2.0.0.0

Лист 2

Рис. 1

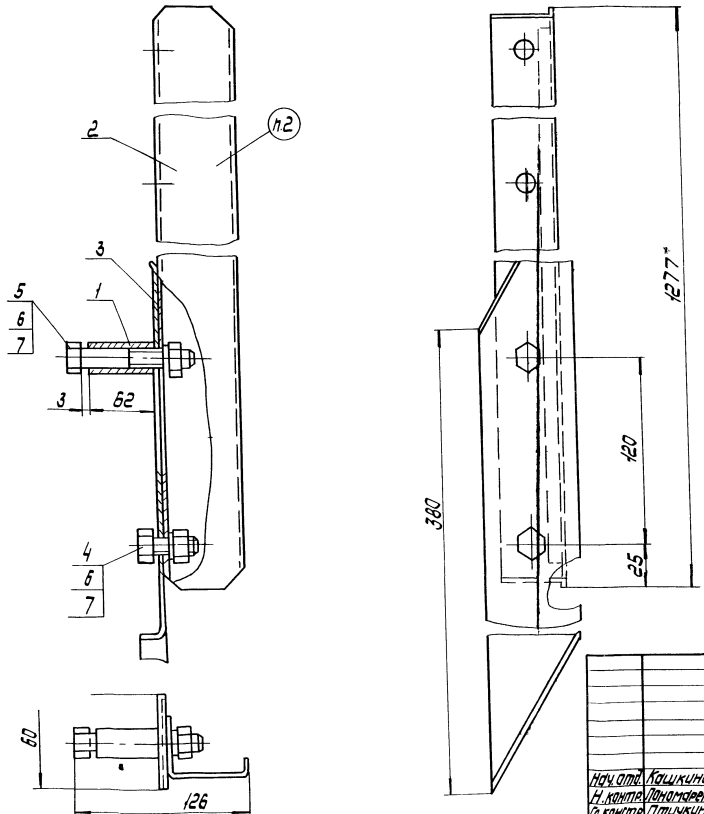

Рис. 2 - зеркальное отражение
Остальное - см. рис. 1

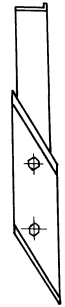

Обозначение	Рис.	Марка
1.450.3-6.24.2.2.0.0.0	1	СЛХ 60п-1.8
-01		СЛХ 60п-1.8С
-02	2	СЛХ 60л-1.8
-03		СЛХ 60л-1.8С

1. *Размеры для справок.
2. Маркировать по табл. исполнения. Шрифт и способ нанесения по ТУ 36.25.12-27-89.

Нач. отд.	Кашкинов		
Н. контр.	Пономарева		
Гл. констр.	Пучкин		
Ст. инж.	Жилкина		

1.450.3-6.24.2.2.0.0.0 СБ

Стойка СЛХ60-1.8
Сборочный чертеж

Стадия	Масса	Масштаб
Р	3,11	1:2
Лист	Листов 1	

ЦНИИпроектлегконструкция

gost.e-ecolog.ru