АННУЛИРОВАНО
ОСНОВ. И-1-95
ЗАМЕНЕНО НА 1.450.3-7.94
Вып. 0; 1; 2

СЕРИЯ 1.450.3-6

ЛЕСТНИЦЫ, ПЛОЩАДКИ, СТРЕМЯНКИ И ОГРАЖДЕНИЯ СТАЛЬНЫЕ ПРОИЗВОДСТВЕННЫХ ЗДАНИЙ ПРОМЫШЛЕННЫХ ПРЕДПРИЯТИЙ

ВЫПУСК 1

КОНСТРУКЦИИ ИЗ ХОЛОДНОГНУТЫХ ПРОФИЛЕЙ

ЧЕРТЕЖИ КМД

23846-02

gost.e-ecolog.ru

ЦЕНТРАЛЬНЫЙ ИНСТИТУТ ТИПОВОГО ПРОЕКТИРОВАНИЯ
ГОССТРОЯ СССР

Москва. А-445 Смольная ул 22

Сдано в печать VIII 1991 года

Заказ № 6516 Тираж 700 экз

ТИПОВЫЕ КОНСТРУКЦИИ, ИЗДЕЛИЯ И УЗЛЫ ЗДАНИЙ И СООРУЖЕНИЙ

СЕРИЯ 1.450.3-6

ЛЕСТНИЦЫ, ПЛОЩАДКИ, СТРЕМЯНКИ И ОГРАЖДЕНИЯ СТАЛЬНЫЕ ПРОИЗВОДСТВЕННЫХ ЗДАНИЙ ПРОМЫШЛЕННЫХ ПРЕДПРИЯТИЙ

ВЫПУСК 1

КОНСТРУКЦИИ ИЗ ХОЛОДНОГНУТЫХ ПРОФИЛЕЙ

ЧЕРТЕЖИ КМД

Разработаны:

„ЦНИИпроектлегконструкция"
Гл. инженер института — В.Д. Шишков
Начальник ООК-1 — П.П. Кашкинов
Гл. конструктор проекта — Ю.П. Птичкин

ГПиНИИ „Укрниипроектстальконструкция"
Гл. инженер института — А.Ч. Гордеев
Гл. инженер проекта — Г.К. Богомаз

Утверждены:

ВПТПСО „Союзлегконструкция"
Минмонтажспецстроя СССР
Приказ № 65 от 18.04.1989 г.
Введены в действие с 1.01.1990 г.
ГПиНИИ „Укрниипроектстальконструкция"
Приказ № 25 от 18.04.1989 г.

© ЦИТП Госстроя СССР, 1989

Обозначение	Наименование	Стр
1.450.3 – 6.1 – ТО	Техническое описание	4
1.450.3 – 6.1 1.1.0.1.0.0	Лестницы ЛХФ45	21
1.450.3 – 6.1 1.1.0.1.0.0СБ	Лестницы ЛХФ45	
	Сборочный чертеж	24
1.450.3 – 6.1 1.1.0.1.1.0	Косоур	26
1.450.3 – 6.1 1.1.0.1.1.0СБ	Косоур	
	Сборочный чертеж	28
1.450.3 – 6.1 1.1.0.1.1.1	Косоур	30
1.450.3 – 6.1 1.1.0.1.1.2	Ребро	31
1.450.3 – 6.1 1.1.0.1.0.6	Подкладка	31
1.450.3 – 6.1 1.1.0.1.0.2	Уголок опорный	32
1.450.3 – 6.1 1.1.0.1.0.3	Планка опорная	32
1.450.3 – 6.1 1.1.0.1.0.4	Ступень	33
1.450.3 – 6.1 1.1.0.1.0.5	Накладка	33
1.450.3 – 6.1 1.1.0.2.0.0	Лестница ЛХВ45	34
1.450.3 – 6.1 1.1.0.2.0.0СБ	Лестница ЛХВ45	
	Сборочный чертеж	37
1.450.3 – 6.1 1.1.0.2.0.1	Ступень	39
1.450.3 – 6.1 1.1.0.2.0.2	Накладка	39
1.450.3 – 6.1 1.2.0.1.0.0	Лестница ЛХФ 60	40
1.450.3 – 6.1 1.2.0.1.0.0СБ	Лестница ЛХФ 60	
	Сборочный чертеж	43
1.450.3 – 6.1 1.2.0.1.0.2	Планка опорная	45
1.450.3 – 6.1 1.2.0.1.0.3	Ступень	45
1.450.3 – 6.1 1.2.0.1.1.0	Косоур	46

1.450.3-6.1 0.0.0.0.0.0

Нач.отд. Кашкинов
Н.контр. Пономаренко
Гл.констр. Тимкин
Вед.инж. Борзунова

Содержание

Стадия	Лист	Листов
Р	1	4

ЦНИИпроектлег-конструкция

Обозначение	Наименование	Стр.
1.450.3 – 6.1 1.2.0.1.1.0СБ	Косоур	
	Сборочный чертеж	48
1.450.3 – 6.1 1.2.0.1.1.1	Косоур	50
1.450.3 – 6.1 1.2.0.2.0.0	Лестницы ЛХВ 60	51
1.450.3 – 6.1 1.2.0.2.0.0СБ	Лестницы ЛХВ 60	
	Сборочный чертеж	54
1.450.3 – 6.1 1.2.0.2.0.1	Ступень	56
1.450.3 – 6.1 2.0.0.1.0.0	Площадка ПХФ	57
1.450.3 6.1 2.0.0.1.0.0СБ	Площадка ПХФ	
	Сборочный чертеж	63
1.450.3 – 6.1 2.0.0.1.0.1	Настил	65
1.450.3 – 6.1 2.0.0.1.0.2	Связь	65
1.450.3 – 6.1 2.0.0.1.1.0	Балка Б	67
1.450.3 – 6.1 2.0.0.1.1.0СБ	Балка Б	
	Сборочный чертеж	69
1.450.3 – 6.1 2.0.0.1.1.1	Балка	70
1.450.3 – 6.1 2.0.0.2.0.0	Площадка ПХВ	71
1.450.3 – 6.1 2.0.0.2.0.0СБ	Площадка ПХВ	
	Сборочный чертеж	77
1.450.3 – 6.1 2.0.0.2.0.1	Настил	79
1.450.3 – 6.1 2.0.0.3.0.0	Площадка ПХР	81
1.450.3 – 6.1 2.0.0.3.0.0СБ	Площадка ПХР	
	Сборочный чертеж	89
1.450.3 – 6.1 2.0.0.3.0.1	Скоба	91
1.450.3 – 6.1 2.0.0.3.1.0	Балка	92
1.450.3 – 6.1 2.0.0.3.1.0СБ	Балка	
	Сборочный чертеж	95
1.450.3 – 6.1 2.0.0.4.0.0	Площадка ПХШ	96

Инв.№ подл. | Подпись и дата | Взам.инв.№

1.450.3-6.1 0.0.0.0.0.0

Лист 2

Обозначение	Наименование	Стр.
1.450.3 – 6.1 2.0.0.4.0.0СБ	Площадка ПХШ	
	Сборочный чертеж	101
1.450.3 – 6.1 2.0.0.4.0.1	Настил	103
1.450.3 – 6.1 2.0.0.4.0.2	Настил	105
1.450.3 – 6.1 3.0.0.1.0.0	Стремянка СХ	107
1.450.3 – 6.1 3.0.0.1.0.5	Плита	110
1.450.3 – 6.1 3.0.0.1.0.0СБ	Стремянка СХ	
	Сборочный чертеж	111
1.450.3 – 6.1 3.0.0.1.0.1	Стойка	113
1.450.3 – 6.1 3.0.0.1.0.2	Стойка	114
1.450.3 – 6.1 3.0.0.1.0.3	Уголок	115
1.450.3 – 6.1 3.0.0.1.0.4	Уголок	115
1.450.3 – 6.1 4.0.0.0.0.0	Стойка ограждения	
	лестниц и площадок СХ	116
1.450.3 – 6.1 4.0.0.0.0.1	Элемент поручня:	
	ЭППХ, ЭПЛ45, ЭПЛ60	117
1.450.3 – 6.1 4.0.0.0.0.2	Элемент струны:	
	ЭСПХ, ЭСЛХ45, ЭСПХ60	119
1.450.3 – 6.1 4.0.0.0.0.3	Элемент бордюра ЭБПХ	121
1.450.3 – 6.1 5.0.0.1.0.0	Ограждение стремянок ОГС	122
1.450.3 – 6.1 5.0.0.1.0.0СБ	Ограждение стремянок ОГС	
	Сборочный чертеж	124
1.450.3 – 6.1 5.0.0.1.0.1	Пояс	125
1.450.3 – 6.1 6.0.0.1.0.2	Накладка	125
1.450.3 – 6.1 6.0.0.1.0.0	Кронштейн торцевой КТ	126
1.450.3 – 6.1 6.0.0.1.0.0СБ	Кронштейн торцевой КТ	
	Сборочный чертеж	127
1.450.3 – 6.1 6.0.0.1.0.1	Ребро	127

Обозначение	Наименование	Стр
1.450.3-6.1 6.0.0.0.0.1	Накладка НФ	128
1.450.3-6.1 6.0.0.0.0.2	Накладка НВ	128
1.450.3 – 6.1 6.0.0.0.0.3	Добор поручня угловой ДПУХ-45	129
1.450.3 – 6.1 6.0.0.0.0.4	Добор поручня угловой ДПУХ-60	129
1.450.3 – 6.1 6.0.0.0.0.5	Добор поручня угловой ДПУХ-135	130
1.450.3 – 6.1 6.0.0.0.0.6	Добор поручня угловой ДПУХ-120	130
1.450.3 – 6.1 6.0.0.0.0.7	Добор струны угловой ДСУХ-45	131
1.450.3 – 6.1 6.0.0.0.0.8	Добор струны угловой ДСУХ-60	131
1.450.3 – 6.1 6.0.0.0.0.9	Добор поручня угловой ДПУХ-90	132
1.450.3 – 6.1 6.0.0.0.0.10	Добор струны угловой ДСУХ-90	132
1.450.3 – 6.1 6.0.0.0.0.11	Добор бордюра угловой ДБУХ-90	133
1.450.3 – 6.1 6.0.0.0.0.12	Добор поручня прямой ДППХ	133
1.450.3 – 6.1 6.0.0.0.0.13	Добор струны прямой ДСПХ	134
1.450.3 – 6.1 6.0.0.0.0.14	Добор бордюра прямой ДБПХ	134

Инв. № подл. | Подпись и дата | Взам. инв. №

Настоящее техническое описание распространяется на стальные лестницы, площадки, стремянки и ограждения к ним, разработанные в соответствии с требованиями СНиП II-23-81*.

1. Назначение и область применения

Стальные лестницы, площадки, стремянки и ограждения к ним предназначены для применения в зданиях промышленных предприятий, возводимых и эксплуатируемых в районах с расчетной температурой минус 65°С и выше со взрывобезопасными категориями производств, в соответствии с ОНТП 24-86 МВД СССР.

2. Технические данные

2.1. Лестницы выполнены с углом наклона 45° и 60° к горизонтали.

2.2. Конструкции лестниц и прямоугольных площадок рассчитаны на действие нормативных временных нагрузок 200, 300 и 400 кгс/м².

2.3. Комплект конструкций выполнен из холодногнутых профилей (Х) ГОСТ 8278-83, ГОСТ 8283-77*, ГОСТ 18281-80, ГОСТ 19771-74*.

2.4. Серия предусматривает применение ступеней лестниц и настилов площадок двух типов:

1. Сплошные штампованные рифленые – Ф.
2. Решетчатые, исполнений:
   - из штампованных элементов – Ш;
   - из штампованных рифлено-просечных – В;
   - из полос на ребро и круглой стали типа „ВИСП" – Р.

Примечание:

По согласованию с заказчиком допускается замена металлопроката:

- стальной штампованный настил площадок и ступени лестниц можно заменять на горячекатаную рифленую сталь по ГОСТ 8568-77*;
- стальной штампованный рифлено-просечной настил – на решетчатый настил типа „Батайск".

Остальные технические данные и условные обозначения по выпуску 0-1.

			1.450.3-6.1-ТО		
Нач. отд	Кашкинов		Техническое описание	Стадия	Лист	Листов
Н. контр	Пономаренко			Р	1	19
Гл. констр	Тичкин			ЦНИИпроектлегконструкция		
Вед. инж.	Борзунова					

Инв. № подл. | Подпись и дата | Взам. инв. №

1.450.3-6.1-ТО		Лист 2

3. Технические требования

3.1. Материал конструкций: Вст3кп2 по ГОСТ 380-71* — для районов строительства с расчетной температурой наружного воздуха минус 40°С и выше; Вст3сп5 по ГОСТ 380-71* — для районов строительства с расчетной температурой наружного воздуха ниже минус 40°С до минус 65°С включительно.

3.2. Комплект конструкций предусматривает антикоррозионную защиту полной заводской готовности:

— лестницы, площадки и стремянки — в один слой грунта ГФ-021 по ГОСТ 25129-82 толщиной 15мкм и один слой эмали ПФ-133 желтой по ГОСТ 926-82, толщиной 20мкм.

Примечание:
Конструкции, предназначенные для эксплуатации при температурах до минус 65°С, должны грунтоваться вместо грунта ГФ-021 грунтом ГФ-017 по ОСТ 6-10-1428-79.

4. Комплектация, упаковка, транспортировка и хранение изделий

Комплектация, упаковка, транспортировка и хранение изделий по выпуску 0-1.

5. Маркировка

Маркировку конструкций производить в местах, указанных на чертежах при помощи трафарета черной эмалью НЦ-184 по ГОСТ 18335-83, шрифтом ПУ-15 по ГОСТ 2930-62**.

Расшифровка структуры обозначения документов

По выпуску 1

1.450.3-6.1 X X X X X X

Обозначение серии

Номер выпуска

Тип конструкций:
1 – лестница
2 – площадка
3 – стремянка
4 – элементы ограждения
5 – стойки ограждения лестницы
6 – стойка ограждения площадки
7 – ограждение стремянки
8 – монтажные и доборные элементы

Для лестниц и стоек ограждений лестниц угол наклона
1 – $\alpha = 45°$
2 – $\alpha = 60°$
Для остальных конструкций – 0.

Для стоек:
1 – при толщине площадки 1,0дм
2 – при толщине площадки 1,6дм
3 – торцевых площадок всех толщин.
Для остальных конструкций – 0.

Для лестниц и площадок – номер сборки, определяющий тип настила.
Для остальных элементов – 0.

Номер подсборки

Номер детали

Конструкции из холодногнутых профилей

Таблица 1

Лестницы					Ограждения									
Марка	Размеры, мм			Масса, кг	Марка поручня	Размеры, мм	Масса, кг	Марка струны	Размеры, мм	Масса, кг	Марка стойки	Размеры мм	Масса, кг	Винт ВС6×15 ГУ36-2625-84 шт
	L	B	H											
ЛХФ45-18.7	2588	700	160	68,62	ЭПЛХ45-18	2510×50×40	4,6	ЭСЛХ45-18	2510×64×25	3,92	СХ	1200×111×60	2,8	3
ЛХФ45-18.9		900		78,89										
ЛХВ45-18.7		700		65,56										
ЛХВ45-18.9		900		75,05										
ЛХФ45-24.7	3436	700		90,49	ЭПЛХ45-24	3360×50×40	6,16	ЭСЛХ45-24	3360×64×25	5,24				
ЛХФ45-24.9		900		104,21										
ЛХВ45-24.7		700		86,42										
ЛХВ45-24.9		900		98,93										
ЛХФ45-30.7	4284	700		115,30	ЭПЛХ45-30	4210×50×40	7,71	ЭСЛХ45-30	4210×64×25	6,57				
ЛХФ45-30.9		900		132,47										
ЛХВ45-30.7		700		110,12										
ЛХВ45-30.9		900		125,75										
ЛХФ45-36.7	5134	700		138,87	ЭПЛХ45-36	5050×50×40	9,25	ЭСЛХ45-36	5050×64×25	7,88				
ЛХФ45-36.9		900		159,49										
ЛХВ45-36.7		700		132,58										
ЛХВ45-36.9		900		151,33										
ЛХФ45-42.7	5983	700		162,28	ЭПЛХ45-42	5900×50×40	10,81	ЭСЛХ45-42	5900×64×25	9,20				
ЛХФ45-42.9		900		186,35										
ЛХВ45-42.7		700		154,88										
ЛХВ45-42.9		900		176,75										

Продолжение табл. 1

Лестницы					Ограждения									
Марка	Размеры, мм			Масса, кг	Марка поручня	Размеры, мм	Масса, кг	Марка струны	Размеры, мм	Масса, кг	Марка стойки	Размеры, мм	Масса, кг	Винт ВС6×15 ГОСТ 7336-2625-84, шт.
	L	B	H											
ЛХФ60-18.7	2110	700	160	48,88	ЭПЛХ60-18	1874×50×40	3,43	ЭСЛХ60-18	1874×64×25	2,92	СХ	1200×111×60	3,57	3
ЛХФ60-18.9		900		55,10										
ЛХВ60-18.7		700		47,06										
ЛХВ60-18.9		900		52,63										
ЛХФ60-24.7	2802	700		65,74	ЭПЛХ60-24	2566×50×40	4,70	ЭСЛХ60-24	2566×64×25	4,00				
ЛХФ60-24.9		900		74,02										
ЛХВ60-24.7		700		63,2										
ЛХВ60-24.9		900		70,57										
ЛХФ60-30.7	3496	700		82,62	ЭПЛХ60-30	3260×50×40	5,97	ЭСЛХ60-30	3260×64×25	5,09				
ЛХФ60-30.9		900		92,96										
ЛХВ60-30.7		700		79,36										
ЛХВ60-30.9		900		88,53										
ЛХФ60-36.7	4188	700		99,48	ЭПЛХ60-36	3852×50×40	7,06	ЭСЛХ60-36	3852×64×25	6,01				
ЛХФ60-36.9		900		111,88										
ЛХВ60-36.7		700		95,5										
ЛХВ60-36.9		900		106,47										
ЛХФ60-42.7	4881	700		116,36	ЭПЛХ60-42	4645×50×40	8,51	ЭСЛХ60-42	4645×64×25	7,25				
ЛХФ60-42.9		900		130,82										
ЛХВ60-42.7		700		111,66										
ЛХВ60-42.9		900		124,43										

Продолжение табл. 1

Площадки					Ограждения											
Марка	Размеры, мм			Масса, кг	Марка поручня		Размеры, мм		Масса, кг		Марка струны		Размеры, мм		Масса, кг	
	L	B	H		боковой	торцевой	боковой	торцевой	боковой	торцевой	боковой	торцевой	боковой	торцевой	боковой	торцевой
ПХФ-9.7	880	700	100	22,23	ЭППХ-9	ЭППХ-7	880×50×40	680×50×40	1,61	1,23	ЭСПХ-9	ЭСПХ-7	880×64×25	680×64×25	1,37	1,1
ПХФ-9.9		900		27,10		ЭППХ-9		880×50×40		1,61		ЭСПХ-9		880×64×25		1,37
ПХВ-9.7		700		21,64		ЭППХ-7		680×50×40		1,23		ЭСПХ-7		680×64×25		1,1
ПХВ-9.9		900		26,28		ЭППХ-9		880×50×40		1,61		ЭСПХ-9		880×64×25		1,37
ПХР-9.7		700		21,76		ЭППХ-7		680×50×40		1,23		ЭСПХ-7		680×64×25		1,1
ПХР-9.9		900		25,81		ЭППХ-9		880×50×40		1,61		ЭСПХ-9		880×64×25		1,37
ПХШ-9.7		700		21,11		ЭППХ-7		680×50×40		1,23		ЭСПХ-7		680×64×25		1,1
ПХШ-9.9		900		25,47		ЭППХ-9		880×50×40		1,61		ЭСПХ-9		880×64×25		1,37
ПХФ-12.7	1180	700	100	30,68	ЭППХ-12	ЭППХ-7	1180×50×40	680×50×40	2,16	1,23	ЭСПХ-12	ЭСПХ-7	1180×64×25	680×64×25	1,84	1,1
ПХФ-12.9		900		37,46		ЭППХ-9		880×50×40		1,61		ЭСПХ-9		880×64×25		1,37
ПХВ-12.7		700		29,85		ЭППХ-7		680×50×40		1,23		ЭСПХ-7		680×64×25		1,1
ПХВ-12.9		900		36,32		ЭППХ-9		880×50×40		1,61		ЭСПХ-9		880×64×25		1,37
ПХР-12.7		700		28,08		ЭППХ-7		680×50×40		1,23		ЭСПХ-7		680×64×25		1,1
ПХР-12.9		900		33,32		ЭППХ-9		880×50×40		1,61		ЭСПХ-9		880×64×25		1,37
ПХШ-12.7		700		27,46		ЭППХ-7		680×50×40		1,23		ЭСПХ-7		680×64×25		1,1
ПХШ-12.9		900		33,08		ЭППХ-9		880×50×40		1,61		ЭСПХ-9		880×64×25		1,37
ПХФ-15.7	1480	700	100	37,13	ЭППХ-15	ЭППХ-7	1480×50×40	680×50×40	2,71	1,23	ЭСПХ-15	ЭСПХ-7	1480×64×25	680×64×25	2,31	1,1
ПХФ-15.9		900		45,18		ЭППХ-9		880×50×40		1,61		ЭСПХ-9		880×64×25		1,37
ПХВ-15.7		700		36,08		ЭППХ-7		680×50×40		1,23		ЭСПХ-7		680×64×25		1,1
ПХВ-15.9		900		43,72		ЭППХ-9		880×50×40		1,61		ЭСПХ-9		880×64×25		1,37
ПХР-15.7		700		34,71		ЭППХ-7		680×50×40		1,23		ЭСПХ-7		680×64×25		1,1
ПХР-15.9		900		40,94		ЭППХ-9		880×50×40		1,61		ЭСПХ-9		880×64×25		1,37
ПХШ-15.7		700		33,95		ЭППХ-7		680×50×40		1,23		ЭСПХ-7		680×64×25		1,1
ПХШ-15.9		900		40,71		ЭППХ-9		880×50×40		1,61		ЭСПХ-9		880×64×25		1,37

Продолжение табл. 1

Площадки					Ограждения											
Марка	Размеры, мм			Масса, кг	Марка поручня		Размеры, мм		Масса, кг		Марка струны		Размеры, мм		Масса, кг	
	L	B	H		боковой	торцевой	боковой	торцевой	боковой	торцевой	боковой	торцевой	боковой	торцевой	боковой	торцевой
ПхФ-18.7	1780	700	100	43,59	ЭППх-18	ЭППх-7	1780×50×40	680×50×40	3,26	1,23	ЭСПх-18	ЭСПх-7	1780×64×25	680×64×25	2,78	1,1
ПхФ-18.9		900		52,90		ЭППх-9		880×50×40		1,61		ЭСПх-9		880×64×25		1,37
ПхВ-18.7		700		42,30		ЭППх-7		680×50×40		1,23		ЭСПх-7		680×64×25		1,1
ПхВ-18.9		900		51,13		ЭППх-9		880×50×40		1,61		ЭСПх-9		880×64×25		1,37
ПхР-18.7		700		46,62		ЭППх-7		680×50×40		1,23		ЭСПх-7		680×64×25		1,1
ПхР-18.9		900		48,32		ЭППх-9		880×50×40		1,61		ЭСПх-9		880×64×25		1,37
ПхШ-18.7		700		40,36		ЭППх-7		680×50×40		1,23		ЭСПх-7		680×64×25		1,1
ПхШ-18.9		900		47,92		ЭППх-9		880×50×40		1,61		ЭСПх-9		880×64×25		1,37
ПхФ-24.7	2380	700	100	57,50	ЭППх-24	ЭППх-7	2380×50×40	680×50×40	4,36	1,23	ЭСПх-24	ЭСПх-7	2380×50×40	680×64×25	3,71	1,1
ПхФ-24.9		900		69,66		ЭППх-9		880×50×40		1,61		ЭСПх-9		880×64×25		1,37
ПхВ-24.7		700		55,74		ЭППх-7		680×50×40		1,23		ЭСПх-7		680×64×25		1,1
ПхВ-24.9		900		67,25		ЭППх-9		880×50×40		1,61		ЭСПх-9		880×64×25		1,37
ПхР-24.7		700		53,59		ЭППх-7		680×50×40		1,23		ЭСПх-7		680×64×25		1,1
ПхР-24.9		900		62,84		ЭППх-9		880×50×40		1,61		ЭСПх-9		880×64×25		1,37
ПхШ-24.7		700		53,18		ЭППх-7		680×50×40		1,23		ЭСПх-7		680×64×25		1,1
ПхШ-24.9		900		63,54		ЭППх-9		880×50×40		1,61		ЭСПх-9		880×64×25		1,37
ПхФ-30.7	2980	700	100	71,37	ЭППх-30	ЭППх-7	2980×50×40	680×50×40	5,46	1,23	ЭСПх-30	ЭСПх-7	2980×50×40	680×64×25	4,65	1,1
ПхФ-30.9		900		86,39		ЭППх-9		880×50×40		1,61		ЭСПх-9		880×64×25		1,37
ПхВ-30.7		700		69,14		ЭППх-7		680×50×40		1,23		ЭСПх-7		680×64×25		1,1
ПхВ-30.9		900		83,33		ЭППх-9		880×50×40		1,61		ЭСПх-9		880×64×25		1,37
ПхР-30.7		700		86,63		ЭППх-7		680×50×40		1,23		ЭСПх-7		680×64×25		1,1
ПхР-30.9		900		77,83		ЭППх-9		880×50×40		1,61		ЭСПх-9		880×64×25		1,37
ПхШ-30.7		700		66,00		ЭППх-7		680×50×40		1,23		ЭСПх-7		680×64×25		1,1
ПхШ-30.9		900		78,76		ЭППх-9		880×50×40		1,61		ЭСПх-9		880×64×25		1,37

Продолжение табл. 1

Площадки					Ограждения									
Марка	Размер, мм			Масса, кг	Марка поручня		Размеры, мм		Масса, кг		Марка струны		Размеры, мм		Масса, кг	
	L	B	H		боковой	торцевой	боковой	торцевой	боковой	торцевой	боковой	торцевой	боковой	торцевой	боковой	торцевой
ПКФ-36.7	3580	700	160	113,24	ЭППХ-36	ЭППХ-7	3580×50×40	680×50×40	6,56	1,23	ЭСПХ-36	ЭСПХ-7	3580×64×25	680×64×25	5,59	1,1
ПКФ-36.9		900		131,12		ЭППХ-9		880×50×40		1,61		ЭСПХ-9		880×64×25		1,37
ПКВ-36.7		700		110,54		ЭППХ-7		680×50×40		1,23		ЭСПХ-7		680×64×25		1,1
ПКВ-36.9		900		127,41		ЭППХ-9		880×50×40		1,61		ЭСПХ-9		880×64×25		1,37
ПКР-36.7		700		102,22		ЭППХ-7		680×50×40		1,23		ЭСПХ-7		680×64×25		1,1
ПКР-36.9		900		115,41		ЭППХ-9		880×50×40		1,61		ЭСПХ-9		880×64×25		1,37
ПКШ-36.7		700		99,46		ЭППХ-7		680×50×40		1,23		ЭСПХ-7		680×64×25		1,1
ПКШ-36.9		900		117,12		ЭППХ-9		880×50×40		1,61		ЭСПХ-9		880×64×25		1,37
ПКФ-48.7	4780	700	160	149,42	ЭППХ-48	ЭППХ-7	4780×50×40	680×50×40	8,76	1,23	ЭСПХ-48	ЭСПХ-7	4780×64×25	680×64×25	7,46	1,1
ПКФ-48.9		900		172,68		ЭППХ-9		880×50×40		1,61		ЭСПХ-9		880×64×25		1,37
ПКВ-48.7		700		145,79		ЭППХ-7		680×50×40		1,23		ЭСПХ-7		680×64×25		1,1
ПКВ-48.9		900		167,70		ЭППХ-9		880×50×40		1,61		ЭСПХ-9		880×64×25		1,37
ПКР-48.7		700		135,37		ЭППХ-7		680×50×40		1,23		ЭСПХ-7		680×64×25		1,1
ПКР-48.9		900		152,24		ЭППХ-9		880×50×40		1,61		ЭСПХ-9		880×64×25		1,37
ПКШ-48.7		700		135,34		ЭППХ-7		680×50×40		1,23		ЭСПХ-7		680×64×25		1,1
ПКШ-48.9		900		155,30		ЭППХ-9		880×50×40		1,61		ЭСПХ-9		880×64×25		1,37
ПКФ-60.7	5980	700	160	188,58	ЭППХ-60	ЭППХ-7	5980×50×40	680×50×40	10,96	1,23	ЭСПХ-60	ЭСПХ-7	5980×64×25	680×64×25	9,33	1,1
ПКФ-60.9		900		218,21		ЭППХ-9		880×50×40		1,61		ЭСПХ-9		880×64×25		1,37
ПКВ-60.7		700		184,01		ЭППХ-7		680×50×40		1,23		ЭСПХ-7		680×64×25		1,1
ПКВ-60.9		900		211,94		ЭППХ-9		880×50×40		1,61		ЭСПХ-9		880×64×25		1,37
ПКР-60.7		700		168,25		ЭППХ-7		680×50×40		1,23		ЭСПХ-7		680×64×25		1,1
ПКР-60.9		900		189,80		ЭППХ-9		880×50×40		1,61		ЭСПХ-9		880×64×25		1,37
ПКШ-60.7		700		188,76		ЭППХ-7		680×50×40		1,23		ЭСПХ-7		680×64×25		1,1
ПКШ-60.9		900		193,52		ЭППХ-9		880×50×40		1,61		ЭСПХ-9		880×64×25		1,37

Продолжение табл 1

Площадки					Ограждения						Накладки		
Марка	Размеры, мм			Масса, кг	Марка бордюра		Размеры, мм		Масса, кг		Марка	Размеры, мм	Масса, кг
	L	B	H		боковой	торцевой	боковой	торцевой	боковой	торцевой			
ПХФ-9.7	880	700	100	22,23	ЭБПХ-9	ЭБПХ-7	880×130×30	680×130×30	2,49	1,92	НФ-7	700×130×48	1,9
ПХФ-9.9		900		27,10		ЭБПХ-9		880×130×30		2,49	НФ-9	900×130×48	2,44
ПХВ-9.7		700		21,64		ЭБПХ-7		680×130×30		1,92	НВ-7	700×130×50	1,83
ПХВ-9.9		900		26,28		ЭБПХ-9		880×130×30		2,49	НВ-9	900×130×50	2,34
ПХР-9.7		700		21,76		ЭБПХ-7		680×130×30		1,92			
ПХР-9.9		900		25,81		ЭБПХ-9		880×130×30		2,49			
ПХШ-9.7		700		21,11		ЭБПХ-7		680×130×30		1,92			
ПХШ-9.9		900		25,47		ЭБПХ-9		880×130×30		2,49			
ПХФ-12.7	1180	700	100	30,68	ЭБПХ-12	ЭБПХ-7	1180×130×30	680×130×30	3,34	1,92	НФ-7	700×130×48	1,9
ПХФ-12.9		900		37,46		ЭБПХ-9		880×130×30		2,49	НФ-9	900×130×48	2,44
ПХВ-12.7		700		29,85		ЭБПХ-7		680×130×30		1,92	НВ-7	700×130×50	1,83
ПХВ-12.9		900		36,32		ЭБПХ-9		880×130×30		2,49	НВ-9	900×130×50	2,34
ПХР-12.7		700		28,08		ЭБПХ-7		680×130×30		1,92			
ПХР-12.9		900		33,32		ЭБПХ-9		880×130×30		2,49			
ПХШ-12.7		700		27,46		ЭБПХ-7		680×130×30		1,92			
ПХШ-12.9		900		33,08		ЭБПХ-9		880×130×30		2,49			
ПХФ-15.7	1480	700	100	37,13	ЭБПХ-15	ЭБПХ-7	1480×130×30	680×130×30	4,19	1,92	НФ-7	700×130×48	1,9
ПХФ-15.9		900		45,18		ЭБПХ-9		880×130×30		2,49	НФ-9	900×130×48	2,44
ПХВ-15.7		700		36,08		ЭБПХ-7		680×130×30		1,92	НВ-7	700×130×50	1,83
ПХВ-15.9		900		43,72		ЭБПХ-9		880×130×30		2,49	НВ-9	900×130×50	2,34
ПХР-15.7		700		34,71		ЭБПХ-7		680×130×30		1,92			
ПХР-15.9		900		40,94		ЭБПХ-9		880×130×30		2,49			
ПХШ-15.7		700		33,95		ЭБПХ-7		680×130×30		1,92			
ПХШ-15.9		900		40,71		ЭБПХ-9		880×130×30		2,49			

Продолжение табл. 1

Площадки					Ограждения						Накладки		
Марка	Размеры, мм			Масса, кг	Марка бордюра		Размеры, мм		Масса, кг		Марка	Размеры, мм	Масса, кг
	L	B	H		боковой	торцевой	боковой	торцевой	боковой	торцевой			
ПХФ-18.7	1780	700	100	43,59	ЭБПХ-18	ЭБПХ-7	1780×130×30	680×130×30	5,04	1,92	НФ-7	700×130×48	1,9
ПХФ-18.9		900		52,90		ЭБПХ-9		880×130×30		2,49	НФ-9	900×130×48	2,44
ПХВ-18.7		700		42,30		ЭБПХ-7		680×130×30		1,92	НВ-7	700×130×50	1,83
ПХВ-18.9		900		51,13		ЭБПХ-9		880×130×30		2,49	НВ-9	900×130×50	2,34
ПХР-18.7		700		46,62		ЭБПХ-7		680×130×30		1,92			
ПХР-18.9		900		48,32		ЭБПХ-9		880×130×30		2,49			
ПХШ-18.7		700		40,36		ЭБПХ-7		680×130×30		1,92			
ПХШ-18.9		900		47,92		ЭБПХ-9		880×130×30		2,49			
ПХФ-24.7	2380	700	100	57,50	ЭБПХ-24	ЭБПХ-7	2380×130×30	680×130×30	6,75	1,92	НФ-7	700×130×48	1,9
ПХФ-24.9		900		69,66		ЭБПХ-9		880×130×30		2,49	НФ-9	900×130×48	2,44
ПХВ-24.7		700		55,74		ЭБПХ-7		680×130×30		1,92	НВ-7	700×130×50	1,83
ПХВ-24.9		900		67,25		ЭБПХ-9		880×130×30		2,49	НВ-9	900×130×50	2,34
ПХР-24.7		700		53,59		ЭБПХ-7		680×130×30		1,92			
ПХР-24.9		900		62,84		ЭБПХ-9		880×130×30		2,49			
ПХШ-24.7		700		53,18		ЭБПХ-7		680×130×30		1,92			
ПХШ-24.9		900		63,54		ЭБПХ-9		880×130×30		2,49			
ПХФ-30.7	2980	700	100	71,37	ЭБПХ-30	ЭБПХ-7	2980×130×30	680×130×30	8,45	1,92	НФ-7	700×130×48	1,9
ПХФ-30.9		900		88,39		ЭБПХ-9		880×130×30		2,49	НФ-9	900×130×48	2,44
ПХВ-30.7		700		69,14		ЭБПХ-7		680×130×30		1,92	НВ-7	700×130×50	1,83
ПХВ-30.9		900		83,33		ЭБПХ-9		880×130×30		2,49	НВ-9	900×130×50	2,34
ПХР-30.7		700		66,63		ЭБПХ-7		680×130×30		1,92			
ПХР-30.9		900		77,83		ЭБПХ-9		880×130×30		2,49			
ПХШ-30.7		700		66,00		ЭБПХ-7		680×130×30		1,92			
ПХШ-30.9		900		78,76		ЭБПХ-9		880×130×30		2,49			

Продолжение табл.1

Площадки					Ограждения						Накладки		
Марка	Размеры, мм			Масса, кг	Марка бордюра		Размеры, мм		Масса, кг		Марка	Размеры, мм	Масса, кг
	L	B	H		боковой	торцевой	боковой	торцевой	боковой	торцевой			
ПХФ-36.7	3580	700	160	113,24	ЭБПХ-36	ЭБПХ-7	3580×130×30	680×130×30	10,16	1,92	НФ-7	700×130×48	1,9
ПХФ-36.9		900		131,12		ЭБПХ-9		880×130×30		2,49	НФ-9	900×130×48	2,44
ПХВ-36.7		700		110,54		ЭБПХ-7		680×130×30		1,92	НВ-7	700×130×50	1,83
ПХВ-36.9		900		127,41		ЭБПХ-9		880×130×30		2,49	НВ-9	900×130×50	2,34
ПХР-36.7		700		102,22		ЭБПХ-7		680×130×30		1,92			
ПХР-36.9		900		115,41		ЭБПХ-9		880×130×30		2,49			
ПХШ-36.7		700		99,46		ЭБПХ-7		680×130×30		1,92			
ПХШ-36.9		900		117,12		ЭБПХ-9		880×130×30		2,49			
ПХФ-48.7	4780	700	160	149,42	ЭБПХ-48	ЭБПХ-7	4780×130×30	680×130×30	13,56	1,92	НФ-7	700×130×48	1,9
ПХФ-48.9		900		172,68		ЭБПХ-9		880×130×30		2,49	НФ-9	900×130×48	2,44
ПХВ-48.7		700		145,79		ЭБПХ-7		680×130×30		1,92	НВ-7	700×130×50	1,83
ПХВ-48.9		900		167,70		ЭБПХ-9		880×130×30		2,49	НВ-9	900×130×50	2,34
ПХР-48.7		700		135,32		ЭБПХ-7		680×130×30		1,92			
ПХР-48.9		900		152,24		ЭБПХ-9		880×130×30		2,49			
ПХШ-48.7		700		135,34		ЭБПХ-7		680×130×30		1,92			
ПХШ-48.9		900		155,30		ЭБПХ-9		880×130×30		2,49			
ПХФ-60.7	5980	700	160	188,58	ЭБПХ-60	ЭБПХ-7	5980×130×30	680×130×30	16,97	1,92	НФ-7	700×130×48	1,9
ПХФ-60.9		900		218,21		ЭБПХ-9		880×130×30		2,49	НФ-9	900×130×48	2,44
ПХВ-60.7		700		184,01		ЭБПХ-7		680×130×30		1,92	НВ-7	700×130×50	1,83
ПХВ-60.9		900		211,94		ЭБПХ-9		880×130×30		2,49	НВ-9	900×130×50	2,34
ПХР-60.7		700		168,25		ЭБПХ-7		680×130×30		1,92			
ПХР-60.9		900		189,80		ЭБПХ-9		880×130×30		2,49			
ПХШ-60.7		700		188,76		ЭБПХ-7		680×130×30		1,92			
ПХШ-60.9		900		193,52		ЭБПХ-9		880×130×30		2,49			

Продолжение табл 1

Площадки					Ограждения							
Марка	Размеры, мм			Масса, кг	Марка стойки бортовой	Размеры, мм	Масса, кг	Винт ВС6×15 ГУ36-2625-84, шт.	Марка кронштейна торцевого	Размеры, мм	Масса, кг	Винт ВС6×15 ГУ36-2625-84, шт
	L	B	H									
ПХФ – 9.7	880	700	100	22.23	СХ	1200×50×40	2,18	**	КТ	111×92×35	0,58	**
ПХФ – 9.9		900		27.10								
ПХВ – 9.7		700		21,64								
ПХВ – 9.9		900		26,28								
ПХР – 9.7		700		21.76								
ПХР – 9.9		900		25,81								
ПХШ – 9.7		700		21,11								
ПХШ – 9.9		900		25,47								
ПХФ – 12.7	1180	700	100	30,68								
ПХФ – 12.9		900		37,46								
ПХВ – 12.7		700		29,85								
ПХВ – 12.9		900		36,32								
ПХР – 12.7		700		28,08								
ПХР – 12.9		900		33,32								
ПХШ – 12.7		700		27,46								
ПХШ – 12.9		900		33,08								
ПХФ – 15.7	1480	700	100	37,13								
ПХФ – 15.9		900		45,18								
ПХВ – 15.7		700		36,08								
ПХВ – 15.9		900		43,72								
ПХР – 15.7		700		34,71								
ПХР – 15.9		900		40,94								
ПХШ – 15.7		700		33,95								
ПХШ – 15.9		900		40,71								

Продолжение табл. 1

Площадки					Ограждения							
Марка	Размеры, мм			Масса, кг	Марка стойки бортовой	Размеры, мм	Масса, кг	Винт ВС6×15 ГУ36-2625-84, шт.	Марка кронштейна торцевого	Размеры, мм	Масса, кг	Винт ВС6×15 ГУ36-2625-84, шт.
	L	B	H									
ПХФ-18.7	1780	700	100	43,59	СХ	1200×50×40	2,18	**	КТ	111×92×35	0,58	**
ПХФ-18.9		900		52,90								
ПХВ-18.7		700		42,30								
ПХВ-18.9		900		51,13								
ПХР-18.7		700		46,82								
ПХР-18.9		900		48,32								
ПХШ-18.7		700		40,36								
ПХШ-18.9		900		47,92								
ПХФ-24.7	2380	700	100	57,50								
ПХФ-24.9		900		69,66								
ПХВ-24.7		700		55,74								
ПХВ-24.9		900		67,25								
ПХР-24.7		700		53,59								
ПХР-24.9		900		62,84								
ПХШ-24.7		700		53,18								
ПХШ-24.9		900		63,54								
ПХФ-30.7	2980	700	100	71,37								
ПХФ-30.9		900		86,39								
ПХВ-30.7		700		69,14								
ПХВ-30.9		900		83,33								
ПХР-30.7		700		66,63								
ПХР-30.9		900		77,83								
ПХШ-30.7		700		66,00								
ПХШ-30.9		900		78,76								

Продолжение табл. 1

Площадки					Ограждения							
Марка	Размеры, мм			Масса, кг	Марка стойки бортовой	Размеры, мм	Масса, кг	Винт ВС6×15 ГУ36-2625-84 шт.	Марка кронштейна торцевого	Размеры, мм	Масса, кг	Винт ВС6×15 ГУ36-2625-84 шт.
	L	B	H									
ПХФ – 36.7	3580	700	160	113,24	СХ	1200×50×40	2,18	**	КТ	111×50×40	0,58	**
ПХФ – 36.9		900		131,12								
ПХВ – 36.7		700		110,54								
ПХВ – 36.9		900		127,41								
ПХР – 36.7		700		102,22								
ПХР – 36.9		900		115,41								
ПХШ – 36.7		700		99,46								
ПХШ – 36.9		900		117,12								
ПХФ – 48.7	4780	700	160	149,42								
ПХФ – 48.9		900		172,68								
ПХВ – 48.7		700		145,79								
ПХВ – 48.9		900		167,70								
ПХР – 48.7		700		135,37								
ПХР – 48.9		900		152,24								
ПХШ – 48.7		700		135,34								
ПХШ – 48.9		900		153,30								
ПХФ – 60.7	5980	700	160	188,58								
ПХФ – 60.9		900		218,21								
ПХВ – 60.7		700		184,01								
ПХВ – 60.9		900		211,94								
ПХР – 60.7		700		168,25								
ПХР – 60.9		900		189,80								
ПХШ – 60.7		700		188,76								
ПХШ – 60.9		900		193,52								

Продолжение табл. 1

Площадки					Доборы				
Марка	Размеры, мм			Масса, кг	Марка	Размеры, мм	Кол.	Масса, кг	Винт ВС6×15 ТУ36-2625-84, шт.
	L	B	H						
ПХФ-9.7	880	700	100	22,23	ДПУХ-45	170×68×40	*	0,26	**
ПХФ-9.9		900		27,10					
ПХВ-9.7		700		21,64					
ПХВ-9.9		900		26,28	ДПУХ-60	150×78×40		0,25	
ПХР-9.7		700		21,76					
ПХР-9.9		900		25,81	ДПУХ-90	100×100×32		0,24	
ПХШ-9.7		700		21,11					
ПХШ-9.9		900		25,47	ДПУХ-135	170×68×40		0,26	
ПХФ-12.7	1180	700	100	30,68					
ПХФ-12.9		900		37,46					
ПХВ-12.7		700		29,85	ДПУХ-120	150×78×40		0,25	
ПХВ-12.9		900		36,32					
ПХР-12.7		700		28,08	ДСУХ-45	170×60×20		0,102	
ПХР-12.9		900		33,32					
ПХШ-12.7		700		27,46	ДСУХ-60	150×64×20		0,10	
ПХШ-12.9		900		33,08					
ПХФ-15.7	1480	700	100	37,13	ДСУХ-90	100×100×25		0,11	
ПХФ-15.9		900		45,18					
ПХВ-15.7		700		36,08	ДБУХ-90	100×100×40		0,33	
ПХВ-15.9		900		43,72	ДППХ	200×32×40		0,27	
ПХР-15.7		700		34,71					
ПХР-15.9		900		40,94	ДСПХ	200×20×25		0,10	
ПХШ-15.7		700		33,95					
ПХШ-15.9		900		40,71	ДБПХ	200×32×40		0,33	

Продолжение табл. 1

Площадки					Доборы				
Марка	Размеры, мм			Масса, кг	Марка	Размеры, мм	Кол.	Масса, кг	Винт ВС6×15 ТУ36-2625-64, шт.
	L	B	H						
ПХФ—18.7	1780	700	100	43,59	ДПУХ-45	170×68×40	*	0,26	**
ПХФ—18.9		900		52,90					
ПХВ—18.7		700		42,30	ДПУХ-60	150×78×40		0,25	
ПХВ—18.9		900		51,13					
ПХР—18.7		700		28,34	ДПУХ-90	100×100×32		0,24	
ПХР—18.9		900		35,03					
ПХШ—18.7		700		39,2	ДПУХ-135	170×68×40		0,26	
ПХШ—18.9		900		47,16					
ПХФ—24.7	2380	700	100	57,50	ДПУХ-120	150×78×40		0,25	
ПХФ—24.9		900		69,66					
ПХВ—24.7		700		55,74	ДСУХ-45	170×60×20		0,102	
ПХВ—24.9		900		67,25					
ПХР—24.7		700		38,47	ДСУХ-60	150×64×20		0,10	
ПХР—24.9		900		47,59					
ПХШ—24.7		700		51,7	ДСУХ-90	100×100×25		0,11	
ПХШ—24.9		900		62,06					
ПХФ—30.7	2980	700	100	71,37	ДБУХ-90	100×100×40		0,33	
ПХФ—30.9		900		86,39					
ПХВ—30.7		700		69,14	ДППХ	200×32×40		0,27	
ПХВ—30.9		900		83,33					
ПХР—30.7		700		48,58	ДСПХ	200×20×25		0,10	
ПХР—30.9		900		60,13					
ПХШ—30.7		700		64,16	ДБПХ	200×32×40		0,33	
ПХШ—30.9		900		76,92					

Продолжение табл. 1

Площадки					Доборы				
Марка	Размеры, мм			Масса, кг	Марка	Размеры, мм	Кол.	Масса, кг	Винт ВС6×15 ТУ36-2625-84, шт
	L	B	H						
ПХФ-36.7	3580	700	160	113,24	ДПУХ-45	170×68×40	*	0,26	**
ПХФ-36.9		900		131,12					
ПХВ-36.7		700		110,54	ДПУХ-60	150×78×40		0,25	
ПХВ-36.9		900		127,41					
ПХР-36.7		700		102,22	ДПУХ-90	100×100×32		0,24	
ПХР-36.9		900		115,41					
ПХШ-36.7		700		99,46	ДПУХ-135	170×68×40		0,26	
ПХШ-36.9		900		117,12					
ПХФ-48.7	4780	700	160	149,42	ДПУХ-120	150×78×40		0,25	
ПХФ-48.9		900		172,68					
ПХВ-48.7		700		145,79	ДСУХ-45	170×60×20		0,102	
ПХВ-48.9		900		167,70					
ПХР-48.7		700		135,37	ДСУХ-60	150×64×20		0,10	
ПХР-48.9		900		152,24					
ПХШ-48.7		700		135,34	ДСУХ-90	100×100×25		0,11	
ПХШ-48.9		900		155,30					
ПХФ-60.7	5980	700	160	188,58	ДБУХ-90	100×100×40		0,33	
ПХФ-60.9		900		218,21					
ПХВ-60.7		700		184,01	ДППХ	200×32×40		0,27	
ПХВ-60.9		900		211,94					
ПХР-60.7		700		168,25	ДСПХ	200×20×25		0,10	
ПХР-60.9		900		189,80					
ПХШ-60.7		700		188,76	ДБПХ	200×32×40		0,33	
ПХШ-60.9		900		193,52					

* Примечание: потребность, а также необходимое количество элементов ограждения, доборов и крепежных изделий к каждому типоразмеру лестницы и площадки определяет в заказной спецификации или комплектовочной ведомости разработчик монтажных чертежей или схем в зависимости от одностороннего или двухстороннего применения ограждения.

** Каждый типоразмер стоек ограждения площадок комплектуется 5шт. самонарезающих винтов, а стойки лестниц — по 3 винта.

Каждый типоразмер добора к элементам ограждений комплектуется по 4 шт. самонарезающих винтов, а накладки марки НФ — по 4 винта.

Тип крепежных винтов по требованию п. 7.5 пояснительной записки выпуска 0-1.

Формат	Зона	Поз.	Обозначение	Наименование	Кол. на исполн. 1.450.3-6.1 1.1.0.1.0.0 –	01	02	03	04	05	06	07	08	09	Примечание
				Документация											
А3			1.450.3-6.1 1.1.0.1.0.0СБ	Сборочный чертеж	X	X	X	X	X	X	X	X	X	X	
				Сборочные единицы											
А4		1	1.450.3-6.1 1.1.0.1.0.1	Косоур 1К18	1	1									
			-01	Косоур 1К24			1	1							
			-02	Косоур 1К30					1	1					
			-03	Косоур 1К36							1	1			
				Стадия											
				Шифр	ЛХФ45-18,7	ЛХФ45-18,9	ЛХФ45-24,7	ЛХФ45-24,9	ЛХФ45-30,7	ЛХФ45-30,9	ЛХФ45-36,7	ЛХФ45-36,9	ЛХФ45-42,7	ЛХФ45-42,9	

Зав.отд.	Кашкинов		
Н.контр.	Пономаренко		
Гл.констр.	Птичкин		
Вед.инж.	Борзунова		

1.450.3-6.1 1.1.0.1.0.0

Лестницы ЛХФ 45

Стадия	Лист	Листов
Р	1	6

ЦНИИ проектлегконструкция

Инв.№ подл.	Подпись и дата	Взам.инв.№

Формат	Зона	Поз.	Обозначение	Наименование	Кол. на исполн. 1.450.3-6.1 1.1.0.1.0.0 –	01	02	03	04	05	06	07	08	09	Примечание
			-04	Косоур 1К42									1	1	
		2	1.450.3-6.1 1.1.0.1.0.0 -05	Косоур 2К18	1	1									
			-06	Косоур 2К24			1	1							
			-07	Косоур 2К30					1	1					
			-08	Косоур 2К36							1	1			
			-09	Косоур 2К42									1	1	
				Детали											
А4		3	1.450.3-6.1 1.1.0.1.0.2	Уголок опорный	1		1		1		1		1		
			-01	Уголок опорный		1		1		1		1		1	
А4		4	1.450.3-6.1 1.1.0.1.0.3	Планка опорная	2	2	2	2	2	2	2	2	2	2	
А4		5	1.450.3-6.1 1.1.0.1.0.4	Ступень	8		11		14		17		20		
			-01	Ступень		8		11		14		17		20	
А4		6	1.450.3-6.1 1.1.0.1.0.5	Накладка	1		1		1		1		1		
			-01	Накладка		1		1		1		1		1	
А4		7	1.450.3-6.1 1.1.0.1.0.6	Подкладка П	2	2	2	2	2	2	2	2	2	2	
				Стадия											
				Шифр	ЛХФ45-18,7	ЛХФ45-18,9	ЛХФ45-24,7	ЛХФ45-24,9	ЛХФ45-30,7	ЛХФ45-30,9	ЛХФ45-36,7	ЛХФ45-36,9	ЛХФ45-42,7	ЛХФ45-42,9	

1.450.3-6.1 1.1.0.1.0.0

Лист 2

23846-02 22

Формат	Зона	Поз.	Обозначение	Наименование	Кол на исполн 1.450.3-6.1 1.1.0 1.0 0 —	01	02	03	04	05	06	07	08	09	Примечание
				Стандартные изделия											
		8		Болт М12-6g×30.58.019 ГОСТ 7798-70*	12	12	16	16	16	16	16	16	16	16	
		9		Гайка М12-7Н.5.019 ГОСТ 5915-70*	12	12	16	16	16	16	16	16	16	16	
		10		Шайба 12.65Г.019 ГОСТ 6402-70*	12	12	16	16	16	16	16	16	16	16	

Инв. № подл.	Подпись и дата	Взам. инв. №

Формат	Зона	Поз.	Обозначение	Наименование	Кол. на исполн. 1.450.3-6.1 1.1.0.1.0.0										Примечание
					10	11	12	13	14	15	16	17	18	19	
			-18	Косоур 2К36С							1	1			
			-19	Косоур 2К42С									1	1	
				Детали											
А4		3	1.450.3-6.1 1.1.0.1.0.2 -02	Уголок опорный	1		1		1		1		1		
			-03	Уголок опорный		1		1		1		1		1	
А4		4	1.450.3-6.1 1.1.0.1.0.3 -01	Планка опорная	2	2	2	2	2	2	2	2	2	2	
А4		5	1.450.3-6.1 1.1.0.1.0.4 -02	Ступень	8		11		14		17		20		
			-03	Ступень		8		11		14		17		20	
А4		6	1.450.3-6.1 1.1.0.1.0.5 -02	Накладка	1		1		1		1		1		
			-03	Накладка		1		1		1		1		1	
А4		7	1.450.3-6.1 1.1.0.1.0.6	Подкладка П	2	2	2	2	2	2	2	2	2	2	
				Стадия											
				Шифр	ЛХФ45-18.7С	ЛХФ45-18.9С	ЛХФ45-24.7С	ЛХФ45-24.9С	ЛХФ45-30.7С	ЛХФ45-30.9С	ЛХФ45-36.7С	ЛХФ45-36.9С	ЛХФ45-42.7С	ЛХФ45-42.9С	

1.450.3-6.1 1.1.0.1.0.0

Лист 5

Инв. № подл.	Подпись и дата	Взам. инв. №

Формат	Зона	Поз.	Обозначение	Наименование	Кол. на исполн. 1.450.3-6.1 1.1.0.1.0.0										Примечание
					10	11	12	13	14	15	16	17	18	19	
				Стандартные изделия											
		8		Болт М12-6g×30.58.019											
				ГОСТ 7798-70*	12	12	16	16	16	16	16	16	16	16	
		9		Гайка М12-7Н.5.019											
				ГОСТ 5915-70*	12	12	16	16	16	16	16	16	16	16	
		10		Шайба 12.65Г.019											
				ГОСТ 6402-70*	12	12	16	16	16	16	16	16	16	16	
				Стадия											
				Шифр	ЛХФ45-18.7С	ЛХФ45-18.9С	ЛХФ45-24.7С	ЛХФ45-24.9С	ЛХФ45-30.7С	ЛХФ45-30.9С	ЛХФ45-36.7С	ЛХФ45-36.9С	ЛХФ45-42.7С	ЛХФ45-42.9С	

1.450.3-6.1 1.1.0.1.0.0

Лист 6

23846-02 24

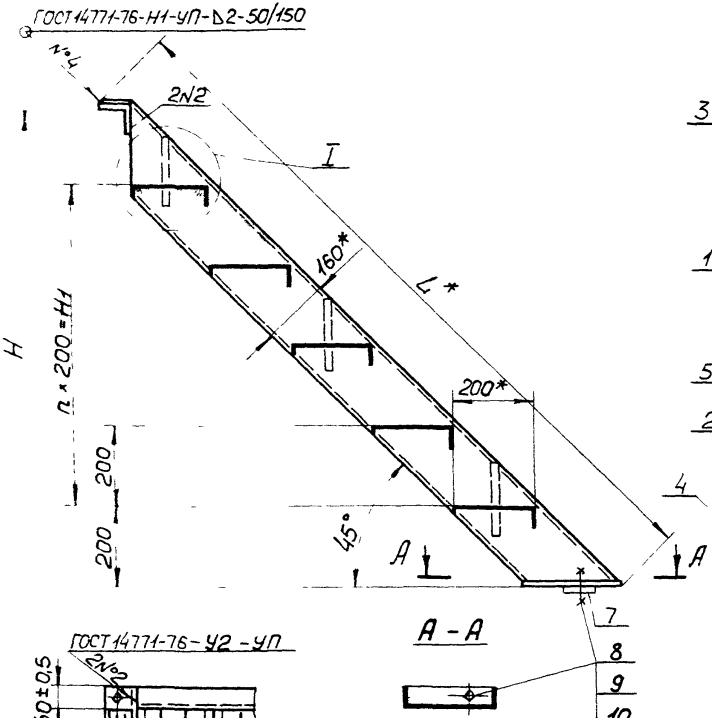

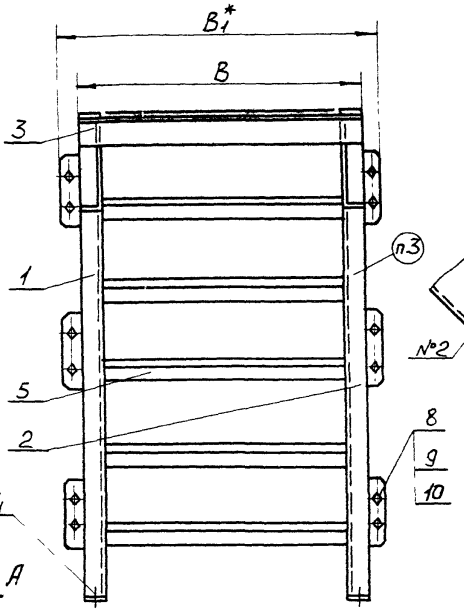

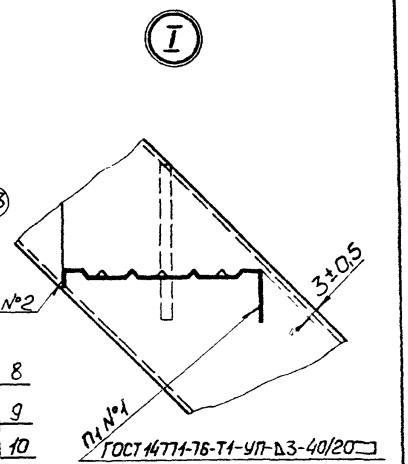

1.*Размеры для справок.
2.Покрытие по ТУ36.25.12-27-89.
3.Маркировать по табл. исполнения. Шрифт и способ нанесения по ТУ36.25.12-27-89.

				1.450.3-6.1 11.0.10.0 СБ	
Нач.отд.	Кашкинов			Лестница ЛХФ45 Сборочный чертеж	Стадия: Р; Масса: См. табл.; Масштаб: —
Н.контр	Пономаренко				Лист; Листов 2
Гл.констр.	Птичкин				ЦНИИпроектлегконструкция
Вед.инж	Борзунова				

Обозначение	Марка	Обозначение	Марка	Размеры в мм					n	n_1	Масса, кг
				H	H_1	B	B_1*	L*			
1.450.3-6.1 1.1.0.1.0.0	ЛХФ45-18.7	1.450.3-6.1 1.1.0.1.0.0 -10	ЛХФ45-18.7С	1796^{+2}	1400	700	788	2588	7	8	70,90
-01	ЛХФ45-18.9	-11	ЛХФ45-18.9С			900	988				81,17
-02	ЛХФ45-24.7	-12	ЛХФ45-24.7С	2396^{+2}	2000	700	788	3436	10	11	94,58
-03	ЛХФ45-24.9	-13	ЛХФ45-24.9С			900	988				106,49
-04	ЛХФ45-30.7	-14	ЛХФ45-32.7С	2996^{+2}	2600	700	788	4284	13	14	117,58
-05	ЛХФ45-30.9	-15	ЛХФ45-32.9С			900	988				134,75
-06	ЛХФ45-36.7	-16	ЛХФ45-36.7С	3596^{+3}	3200	700	788	5134	16	17	141,15
-07	ЛХФ45-36.9	-17	ЛХФ45-36.9С			900	988				161,77
-08	ЛХФ45-42.7	-18	ЛХФ45-42.7С	4196^{+3}	3800	700	788	5983	19	20	164,56
-09	ЛХФ45-42.9	-19	ЛХФ45-42.9С			900	988				188,64

Формат	Зона	Поз.	Обозначение	Наименование	Кол на исполн 1.450.3-6.1 1.1.0.1.1.0 –	01	02	03	04	05	06	07	08	09	Примечание
				Документация											
А3			1.450.3-6.1 1.1.0.1.1.0 СБ	Сборочный чертеж											
				Детали											
А3		1	1.450.3-6.1 1.1.0.1.1.1	Косоур	1										
			-01	Косоур		1									
			-02	Косоур			1								
			-03	Косоур				1							

Стадия	Шифр	1К18	1К24	1К30	1К36	1К42	2К18	2К24	2К30	2К36	2К42

1.450.3-6.1 1.1.0.1.1.0

Нач.отд.	Кашкинов		
Н.контр.	Пономаренко		
Гл.констр.	Пятчукин		
Ст.инж.	Корнунова		

Косоур

Стадия	Лист	Листов
Р	1	4

ЦНИИпроектлегконструкция

Инв.№ подл | Подпись и дата | Взам.инв.№

Формат	Зона	Поз.	Обозначение	Наименование	Кол.на исполн. 1.450.3-6.1 1.1.0.1.1.0 –	01	02	03	04	05	06	07	08	09	Примечание
			-04	Косоур					1						
	2	1.450.3-6.1 1.1.0.1.1.1	-05	Косоур						1					
			-06	Косоур							1				
			-07	Косоур								1			
			-08	Косоур									1		
			-09	Косоур										1	
А4	3	1.450.3-6.1 1.1.0.1.1.2		Ребро	2	3	3	3	3	2	3	3	3	3	

Стадия	Шифр	1К18	1К24	1К30	1К36	1К42	2К18	2К24	2К30	2К36	2К42

1.450.3-6.1 1.1.0.1.1.0

Лист 2

2389-02 27

Формат	Зона	Поз.	Обозначение	Наименование	Кол. на исполн. 1.450.3-6.1 1.1.0.1.1.0 10	11	12	13	14	15	16	17	18	19	Примечание
				Документация											
А3			1.450.3-6.1 1.1.0.1.1.0 СБ	Сборочный чертеж											
				Детали											
А3		1	1.450.3-6.1 1.1.0.1.1.1 -10	Косоур	1										
			-11	Косоур		1									
			-12	Косоур			1								
			-13	Косоур				1							
			-14	Косоур					1						
		2	1.450.3-6.1 1.1.0.1.1.1 -15	Косоур						1					
			-16	Косоур							1				
			-17	Косоур								1			
													1		
														1	

Стадия

Шифр: 1К18С | 1К24С | 1К30С | 1К36С | 1К42С | 2К18С | 2К24С | 2К30С | 2К36С | 2К42С

1.450.3-6.1 1.1.0.1.1.0 — Лист 3

Инв.№ подл. | Подпись и дата | Взам.инв.№

Формат	Зона	Поз.	Обозначение	Наименование	Кол. на исполн. 1.450.3-6.1 1.1.0.1.1.0 10	11	12	13	14	15	16	17	18	19	Примечание
			-18	Косоур									1		
			-19	Косоур										1	
А4		2	1.450.3-6.1 1.1.0.1.1.2 -01	Ребро	2	3	3	3	3	2	3	3	3	3	

Стадия

Шифр: 1К18С | 1К24С | 1К30С | 1К36С | 1К42С | 2К18С | 2К24С | 2К30С | 2К36С | 2К42С

1.450.3-6.1 1.1.0.1.1.0 — Лист 4

23816-02 28

Рис. 1

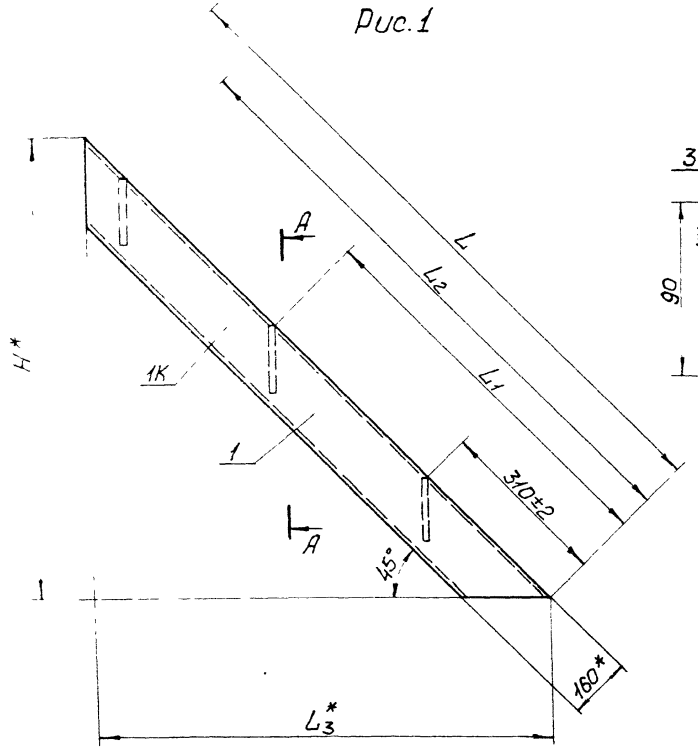

Рис. 2 – зеркальное отражение
Остальное см. рис. 1

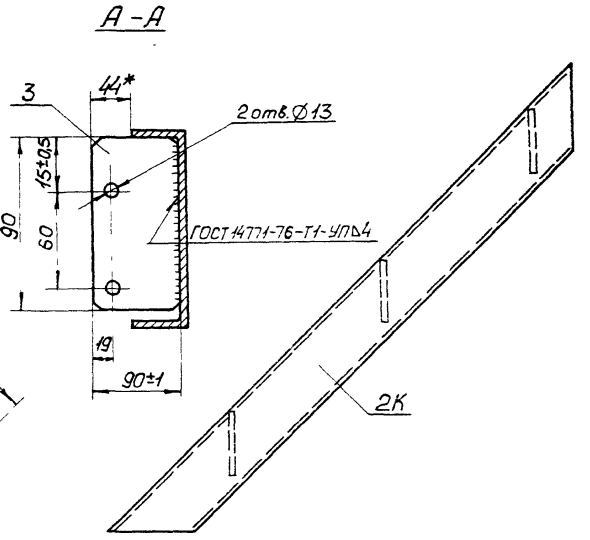

1.* Размеры для справок.
2. В маркировке: 1К – левый косоур,
2К – правый косоур.

				1.450.3-6.1 1.1.01.1.0СБ	
				Косоур Сборочный чертеж	Стадия: Р; Масса: См. табл.; Масштаб: –
					Лист; Листов 2
Н. контр.	Пономаренко			ЦНИИпроектлег-конструкция	
Гл. констр.	Птичкин				
Вед. инж.	Борзунова				

Обозначение	Марка	Рис.	Размеры в мм					Масса, кг
			H*	L	L_1	L_2	L_3*	
1.450.3-6.1 1.1.0.1.1.0	1К18	1	1796	2540-3	—	2298	1796	19,85
-01	1К24		2396	3388-3	1730	3150	2396	26,37
-02	1К30		2996	4238-3	2014	4002	2996	33,60
-03	1К36		3596	5086-3	2582	4854	3596	40,21
-04	1К42		4196	5935-3	2866	5706	4196	46,74
-05	2К18	2	1796	2540-3	—	2298	1796	19,85
-06	2К24		2396	3388-3	1730	3150	2396	26,37
-07	2К30		2996	4238-3	2014	4002	2996	33,60
-08	2К36		3596	5086-3	2582	4854	3596	40,21
-09	2К42		4196	5935-3	2866	5706	4196	46,74
-10	1К18С	1	1796	2540-3	—	2298	1796	19,85
-11	1К24С		2396	3388-3	1730	3150	2396	26,37
-12	1К30С		2996	4238-3	2014	4002	2996	33,60
-13	1К36С		3596	5086-3	2582	4854	3596	40,21
-14	1К42С		4196	5935-3	2866	5706	4196	46,74
-15	2К18С	2	1796	2540-3	—	2298	1796	19,85
-16	2К24С		2396	3388-3	1730	3150	2396	26,37
-17	2К30С		2996	4238-3	2014	4002	2996	33,60
-18	2К36С		3596	5086-3	2582	4854	3596	40,21
-19	2К42С		4196	5935-3	2866	5706	4196	46,74

Рис. 1

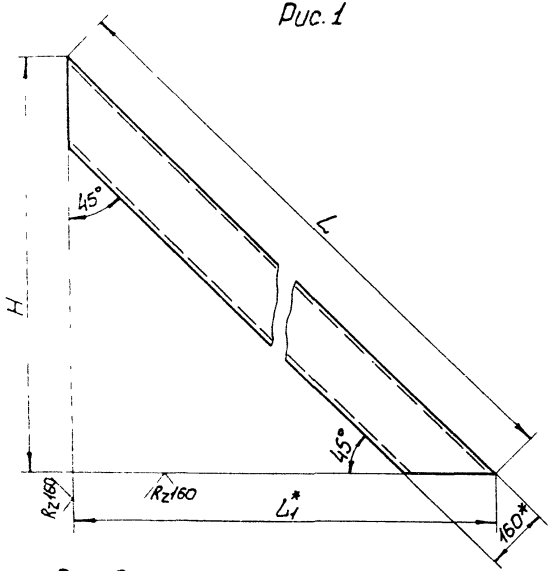

Рис. 2 – зеркальное отражение
Остальное см. рис. 1

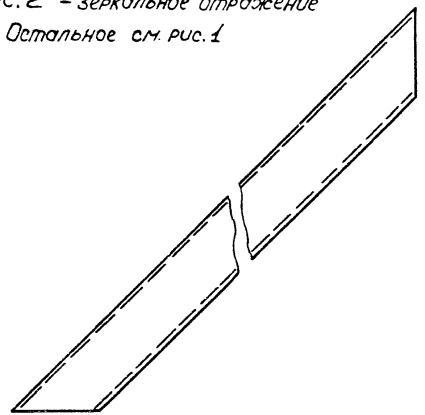

Обозначение	Рис.	Материал	Размеры в мм			Масса, кг
			H	L	L_1^*	
1.450.3-6.1 1.1.0.1.1.1	1	Швеллер 160×50×4 ГОСТ 8278-83 / Вст3кп2 ГОСТ 11474-76*	1796	2540-3	1796	18,33
– 01			2396	3388-3	2396	24,09
– 02			2996	4238-3	2996	31,32
– 03			3596	5086-3	3596	37,93
– 04			4196	5935-3	4196	44,46
– 05	2		1796	2540-3	1796	18,33
– 06			2396	3388-3	2396	24,09
– 07			2996	4238-3	2996	31,32
– 08			3596	5086-3	3596	37,93
– 09			4196	5935-3	4196	44,46
– 10	1	Швеллер 160×50×4 ГОСТ 8278-83 / Вст3сп5 ГОСТ 11474-76*	1796	2540-3	1796	18,33
– 11			2396	3388-3	2396	24,09
– 12			2996	4238-3	2996	31,32
– 13			3596	5086-3	3596	37,93
– 14			4196	5935-3	4196	44,46
– 15	2		1796	2540-3	1796	18,33
– 16			2396	3388-3	2396	24,09
– 17			2996	4238-3	2996	31,32
– 18			3596	5086-3	3596	37,93
– 19			4196	5935-3	4196	44,46

* Размеры для справок

Инв. № подл. | Подпись и дата | Взам. инв. №

		1.450.3-6.1 1.1.0.1.1.1	
Косоур		Стадия: Р	Масса: См. табл.
			Масштаб: 1:10
		Лист	Листов 1
Н. контр. Пономаренко	Пономаренко	ЦНИИпроектлегконструкция	
Гл. констр. Птичкин	Птичкин		
Инж. Шматова	Шматова		

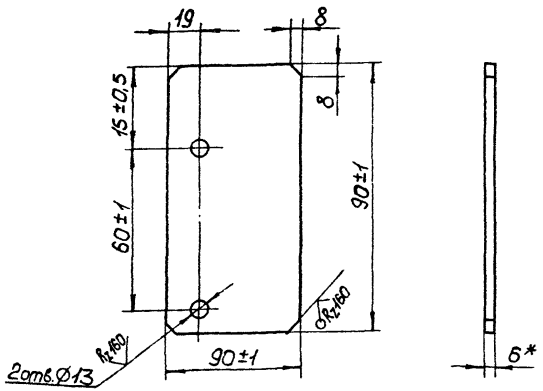

Обозначение	Материал
1.450.3-6.1 11.0.1.1.2	Лист $\frac{\text{Б-ПН-6 ГОСТ 19903-74*}}{\text{Вст3кп2 ГОСТ 14637-79}}$
-01	Лист $\frac{\text{Б-ПН-6 ГОСТ 19903-74*}}{\text{Вст3сп5 ГОСТ 14637-79}}$

*Размеры для справок

		1.450.3-6.1 11.0.1.1.2			
		Ребро	Стадия	Масса	Масштаб
			Р	0,38	1:2,5
			Лист	Листов 1	
			ЦНИИпроектлег-конструкция		

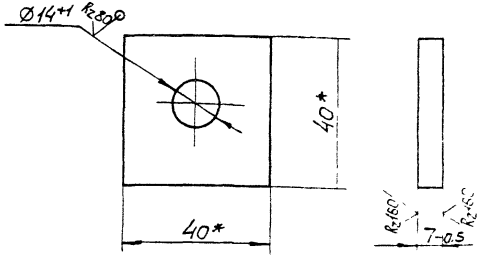

Обозначение	Материал
1.450.3-6.1 11.0.1.0.6	Квадрат $\frac{\text{В40 ГОСТ 2591-71}}{\text{4-IV Ст3кп2 ГОСТ 535-88}}$
-01	Квадрат $\frac{\text{В40 ГОСТ 2591-71}}{\text{4-IV Ст3сп5 ГОСТ 535-88}}$

1.*Размеры для справок.
2.Покрытие по ТУ36.25.12-27-89.
3.Маркировать „П". Шрифт и способ нанесения по ТУ 36.25.12-27-89.

		1.450.3-6.1 11.0.1.0.6			
		Подкладка П	Стадия	Масса	Масштаб
			Р	0,09	1:1
			Лист	Листов 1	
Н.контр	Пономаренко		ЦНИИпроектлег-конструкция		
Гл.констр	Птичкин				
Вед.инж	Борзунова				
Ст.инж	Жилкина				

Инв.№подл. | Подпись и дата | Взам.инв.№

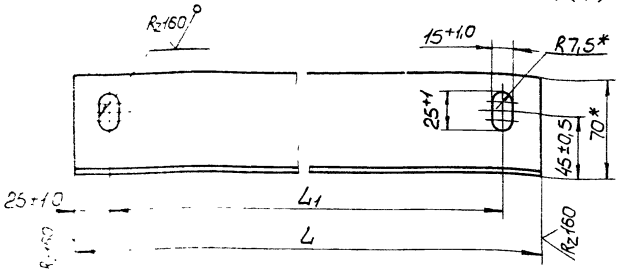

Обозначение	L, мм	L1, мм	Материал	Масса, кг
1.450.3-6.1 1.1.0.1.0.2	700-2,0	650±2,0	Уголок 70×70×4 ГОСТ 19771-74* / Вст3кп2 ГОСТ 14474-76*	2,91
-01	900-2,0	850±2,0		3,74
-02	700-2,0	650±2,0	Уголок 70×70×4 ГОСТ 19771-74* / Вст3сп5 ГОСТ 14474-76*	2,91
-03	900-2,0	850±2,0		3,74

*Размеры для справок

Н.контр.	Пономаренко			
Гл.констр.	Птичкин			
Вед.инж.	Борзунова			

1.450.3-6.1 1.1.0.1.0.2

Уголок опорный

Стадия	Масса	Масштаб
Р	См. табл.	1:2,5
Лист	Листов 1	

ЦНИИпроектлегконструкция

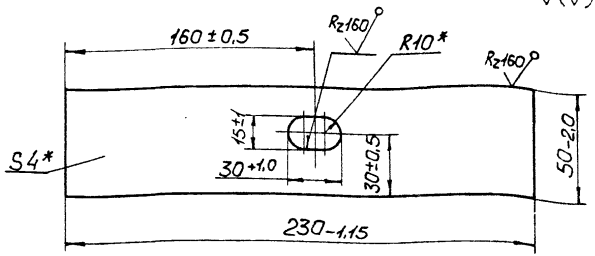

Обозначение	Материал
1.450.3-6.1 1.1.0.1.0.3	Лист Б-ПН-4 ГОСТ 19903-74* / Вст3кп2 ГОСТ 14637-79
-01	Лист Б-ПН-4 ГОСТ 19903-74* / Вст3сп5 ГОСТ 14637-79

*Размер для справок

Н.контр.	Пономаренко			
Гл.констр.	Птичкин			
Вед.инж.	Борзунова			

1.450.3-6.1 1.1.0.1.0.3

Планка опорная

Стадия	Масса	Масштаб
Р	0,36	1:2
Лист	Листов 1	

ЦНИИпроектлегконструкция

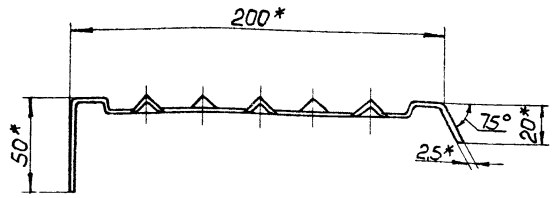

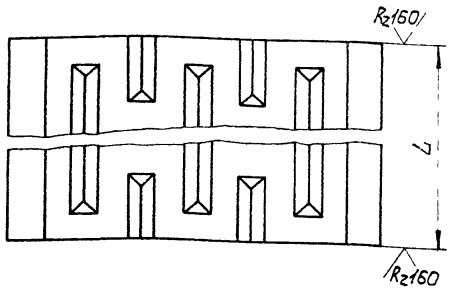

Обозначение	L, мм	Материал	Масса, кг
1.450.3-6.1 110104	600-1,5	Профиль ГС-280	3,19
-01	800-1,5	Вст3кп2 ГОСТ16523-70*	4,25
-02	600-1,5	Профиль ГС-280С	3,19
-03	800-1,5	Вст3сп5 ГОСТ16523-70*	4,25

*Размеры для справок

	1.450.3-6.1 1.1.0.1.0.4			
Ступень	Стадия	Масса	Масштаб	
	Р	См. табл	1:2	
	Лист	Листов 1		
	ЦНИИпроектлегконструкция			

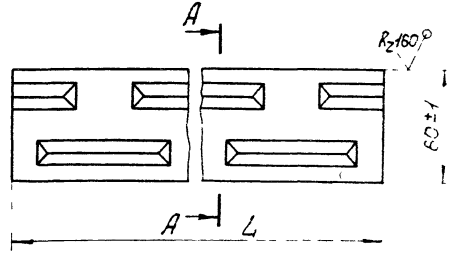

А – А повернуто

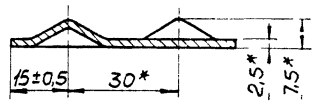

Обозначение	L, мм	Материал	Масса, кг
1.450.3-6.1 110105	600-1,5	Настил ГЛ3-150	0,73
-01	800-1,5	Вст3кп2 ГОСТ16523-70*	0,97
-02	600-1,5	Настил ГЛ3-150С	0,73
-03	800-1,5	Вст3кп2сп5 ГОСТ16523-70*	0,97

*Размеры для справок

	1.450.3-6.1 1.1.0.1.0.5			
Накладка	Стадия	Масса	Масштаб	
	Р	См. табл	—	
	Лист	Листов 1		
	ЦНИИпроектлегконструкция			

Н. контр.	Пономаренко	
Гл. констр.	Птичкин	
Вед. инж.	Борзунова	

Инв. № подл. | Подпись и дата | Взам. инв. №

Инв.№ подл. | Подпись и дата | Взам. инв.№

Формат	Зона	Поз.	Обозначение	Наименование	Кол. на испол. 1.450.3-6.1 1.1.0.2.0.0 —	01	02	03	04	05	06	07	08	09	Примечание
				Документация											
А3			1.450.3-6.1 1.1.0.2.0.0 СБ	Сборочный чертеж											
				Сборочные единицы											
А4	1		1.450.3-6.1 1.1.0.1.0.1	Косоур 1К18	1	1									
			-01	Косоур 1К24			1	1							
			-02	Косоур 1К30					1	1					
			-03	Косоур 1К36							1	1			
			-04	Косоур 1К42									1	1	
	2		1.450.3-6.1 1.1.0.1.0.1 -05	Косоур 2К18	1	1									
			-06	Косоур 2К24			1	1							
			-07	Косоур 2К30					1	1					
			-08	Косоур 2К36							1	1			
			-09	Косоур 2К42									1	1	
				Детали											
А4	3		1.450.3-6.1 1.1.0.1.0.2	Уголок опорный	1		1		1		1		1		
			-01	Уголок опорный		1		1		1		1		1	
А4	4		1.450.3-6.1 1.1.0.1.0.3	Планка опорная	2	2	2	2	2	2	2	2	2	2	
А4	5		1.450.3-6.1 1.1.0.2.0.1	Ступень	8		11		14		17		20		
			-01	Ступень		8		11		14		17		20	
	6		1.450.3-6.1 1.1.0.2.0.2	Накладка	1		1		1		1		1		
			-01	Накладка		1		1		1		1		1	
	7		1.450.3-6.1 1.1.0.1.0.6	Подкладка П	2	2	2	2	2	2	2	2	2	2	

Стадия	Шифр	ЛВ845-18.7	ЛВ845-18.9	ЛВ845-24.7	ЛВ845-24.9	ЛВ845-30.7	ЛВ845-30.9	ЛВ845-36.7	ЛВ845-36.9	ЛВ845-42.7	ЛВ845-42.9

1.450.3-6.1 1.1.0.2.0.0

Нач. отд.	Кашкинов		
Н. контр.	Пономаренко		
Гл. констр.	Птичкин		
Вед. инж.	Борзунова		

Лестница ЛХВ45

Стадия	Лист	Листов
Р	1	6

ЦНИИпроектлегконструкция

Инв.№ подл. | Подпись и дата | Взам. инв.№

Стадия	Шифр	ЛВ845-18.7	ЛВ845-18.9	ЛВ845-24.7	ЛВ845-24.9	ЛВ845-30.7	ЛВ845-30.9	ЛВ845-36.7	ЛВ845-36.9	ЛВ845-42.7	ЛВ845-42.9

1.450.3-6.1 1.1.0.2.0.0

Лист 2

23846-02 35

Формат	Зона	Поз	Обозначение	Наименование	Кол. на исполн. 1.450.3-6.1 11.0.2.0.0 –	01	02	03	04	05	06	07	08	09	Примечание
				Стандартные изделия											
		8		Болт М12·6g×30.58.019 ГОСТ 7798-70*	12	12	16	16	16	16	16	16	16	16	
		9		Гайка М12-7Н.5.019 ГОСТ 5915-70*	12	12	16	16	16	16	16	16	16	16	
		10		Шайба 12.65Г.019 ГОСТ 6402-70*	12	12	16	16	16	16	16	16	16	16	

Инв № подл	Подпись и дата	Взам инв №

Формат	Зона	Поз	Обозначение	Наименование	Кол. на исполн. 1.450.3-6.1 1.1.0.2.0.0										Примечание
					10	11	12	13	14	15	16	17	18	19	
			-18	Косоур 2К36С							1	1			
			-19	Косоур 2К42С									1	1	
				Детали											
А4		3	1.450.3-6.1 1.1.0.1.0.2	Уголок опорный	1		1		1		1		1		
			-01	Уголок опорный		1		1		1		1		1	
		4	1.450.3-6.1 1.1.0.1.0.3	Планка опорная	2	2	2	2	2	2	2	2	2	2	
		5	1.450.3-6.1 1.1.0.2.0.1	Ступень	8		11		14		17		20		
			-01	Ступень		8		11		14		17		20	
		6	1.450.3-6.1 1.1.0.2.0.2-02	Накладка	1		1		1		1		1		
			-03	Накладка		1		1		1		1		1	
		7	1.450.3-6.1 1.1.0.1.0.6	Подкладка П	2	2	2	2	2	2	2	2	2	2	
				Стадия											
				Шифр	ЛХВ45-18.7С	ЛХВ45-18.9С	ЛХВ45-24.7С	ЛХВ45-24.9С	ЛХВ45-30.7С	ЛХВ45-30.9С	ЛХВ45-36.7С	ЛХВ45-36.9С	ЛХВ45-42.7С	ЛХВ45-42.9С	

1.450.3-6.1 1.1.0.2.0.0 Лист 5

Инв № подл	Подпись и дата	Взам инв №

Формат	Зона	Поз	Обозначение	Наименование	Кол. на исполн. 1.450.3-6.1 1.1.0.2.0.0										Примечание
					10	11	12	13	14	15	16	17	18	19	
				Стандартные изделия											
		8		Болт М12-6g×30.58.019 ГОСТ 7798-70*	12	12	16	16	16	16	16	16	16	16	
		9		Гайка М12-7Н.5.019 ГОСТ 5915-70*	12	12	16	16	16	16	16	16	16	16	
		10		Шайба 12.65Г.019 ГОСТ 6402-70*	12	12	16	16	16	16	16	16	16	16	
				Стадия											
				Шифр	ЛХВ45-18.7С	ЛХВ45-18.9С	ЛХВ45-24.7С	ЛХВ45-24.9С	ЛХВ45-30.7С	ЛХВ45-30.9С	ЛХВ45-36.7С	ЛХВ45-36.9С	ЛХВ45-42.7С	ЛХВ45-42.9С	

1.450.3-6.1 1.1.0.2.0.0 Лист 6

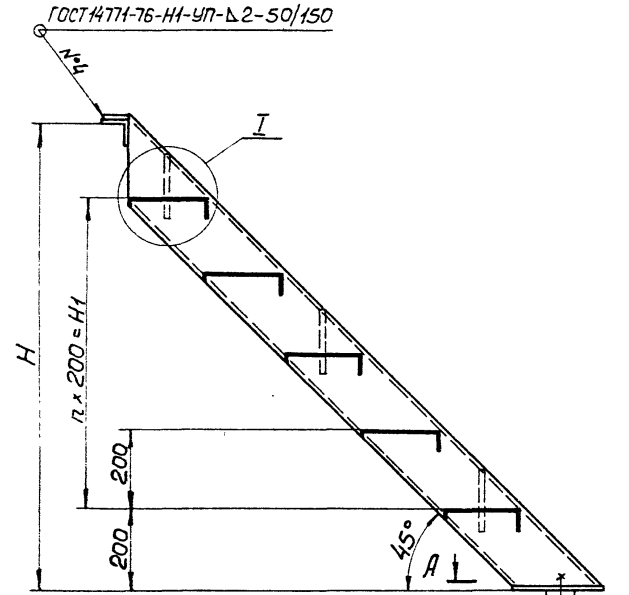

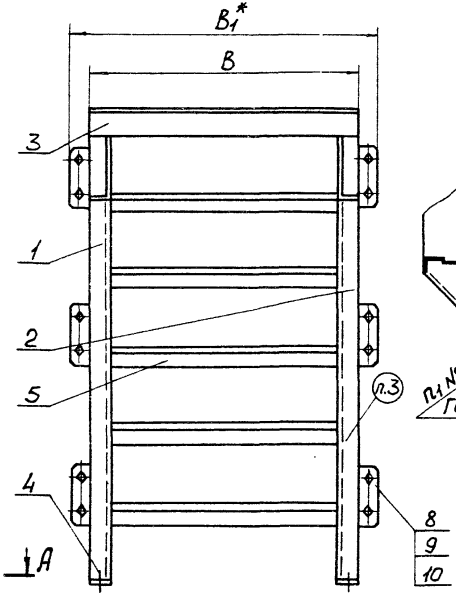

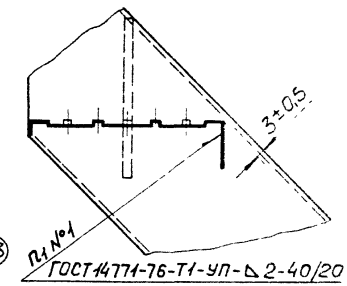

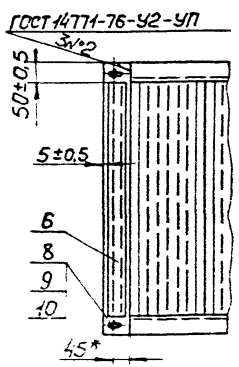

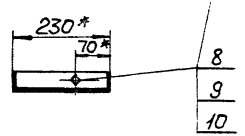

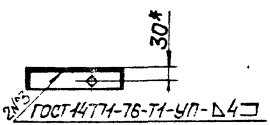

1.* Размеры для справок.
2. Покрытие по ТУ36.25.12-27-89.
3. Маркировать по табл. исполнения. Шрифт и способ нанесения по ТУ36-25.12-27-89.

Нач.отд.	Кашкинов		
Н.контр.	Пономаренко		
Гл.констр.	Птичкин		
Вед.инж.	Борзунова		

1.450.3-6.1 1.1.0.2.0.0 СБ

Лестницы ЛХВ45
Сборочный чертеж

Стадия	Масса	Масштаб
Р	См. табл.	—
Лист 1	Листов 2	

ЦНИИпроектлегконструкция

Обозначение	Марка	Обозначение	Марка	Размеры в мм					п	п1	Масса, кг
				H	H1	B	B1*	L*			
1.450.3-6.1 1.1.0.2.0.0	ЛХВ45-18.7	1.450.3-6.1 1.1.0.2.0.0-10	ЛХВ45-18.7С	1800	1400	700	788	2588	7	8	68,70
-01	ЛХВ45-18.9	-11	ЛХВ45-18.9С			900	988				78,09
-02	ЛХВ45-24.7	-12	ЛХВ45-24.7С	2400	2000	700	788	3436	10	11	90,98
-03	ЛХВ45-24.9	-13	ЛХВ45-24.9С			900	988				102,59
-04	ЛХВ45-30.7	-14	ЛХВ45-30.7С	3000	2600	700	788	4284	13	14	114,68
-05	ЛХВ45-30.9	-15	ЛХВ45-30.9С			900	988				130,31
-06	ЛХВ45-36.7	-16	ЛХВ45-36.7С	3600	3200	700	788	5134	16	17	137,14
-07	ЛХВ45-36.9	-17	ЛХВ45-36.9С			900	988				155,89
-08	ЛХВ45-42.7	-18	ЛХВ45-42.7С	4200	3800	700	788	5983	19	20	159,44
-09	ЛХВ45-42.9	-19	ЛХВ45-42.9С			900	988				181,31

Инв.№ подл. | Подпись и дата | Взам. инв.№

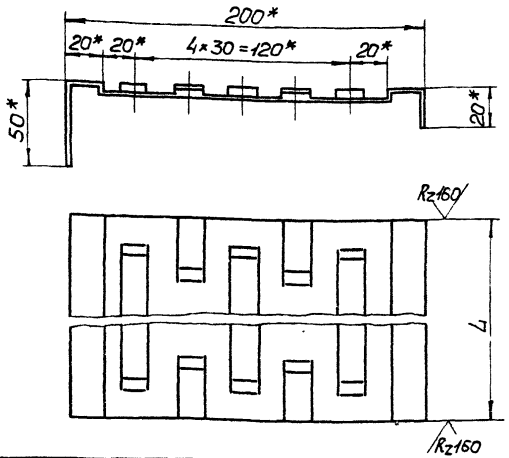

Обозначение	L, мм	Материал	Масса, кг
1.450.3-6.1 1.1.0.20.1	600-1,5	Профиль	3,08
-01	800-1,5	Вст3кп2 ГОСТ16523-70*	4,12
-02	600-1,5	Профиль	3,08
-03	800-1,5	Вст3сп5 ГОСТ16523-70*	4,12

*Размеры для справок

1.450.3-6.1 1.1.0.20.1			
Ступень	Стадия: Р	Масса: См. табл.	Масштаб: 1:2
	Лист	Листов 1	
	ЦНИИпроектлегконструкция		

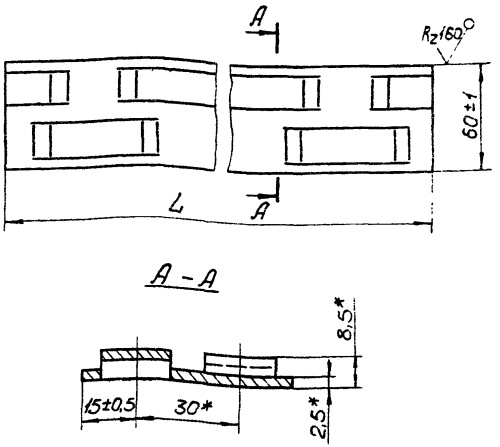

Обозначение	L, мм	Материал	Масса, кг
1.450.3-6.1 1.1.0.20.2	600-1,5	Настил	0,71
-01	800-1,5	Вст3кп2 ГОСТ16523-70*	0,95
-02	600-1,5	Настил	0,71
-03	800-1,5	Вст3сп5 ГОСТ16523-70*	0,95

*Размеры для справок

1.450.3-6.1 1.1.0.2.0.2			
Накладка	Стадия: Р	Масса: См. табл.	Масштаб: —
	Лист	Листов 1	
Н.контр. Пономаренко; Гл.констр. Птичкин; Вед.инж. Барзунова	ЦНИИпроектлегконструкция		

Инв.№ подл.	Подпись и дата	Взам.инв.№

Формат	Зона	Поз.	Обозначение	Наименование	Кол. на исполн. 1.450.3-6.1 1.2.0.1.0.0 –	01	02	03	04	05	06	07	08	09	Примечание
				Документация											
*)			1.450.3-6.1 1.2.0.1.0.0 СБ	Сборочный чертеж											*) А4, А3
				Сборочные единицы											
А4		1	1.450.3-6.1 1.2.0.1.0.1	Косоур 1К18	1	1									
			-01	Косоур 1К24			1	1							
			-02	Косоур 1К30					1	1					
			-03	Косоур 1К36							1	1			
				Стадия											
				Шифр	ЛХФ60-18.7	ЛХФ60-18.9	ЛХФ60-24.7	ЛХФ60-24.9	ЛХФ60-30.7	ЛХФ60-30.9	ЛХФ60-36.7	ЛХФ60-36.9	ЛХФ60-42.7	ЛХФ60-42.9	

Нач.отд.	Кашкинов		
Н.контр.	Пономаренко		
Гл.констр.	Птичкин		
Вед.инж.	Борзунова		

1.450.3-6.0 1.2.0.1.0.0

Лестница ЛХФ 60

Стадия	Лист	Листов
Р	1	6

ЦНИИпроектлегконструкция

Инв.№ подл.	Подпись и дата	Взам.инв.№

Формат	Зона	Поз.	Обозначение	Наименование	Кол. на исполн. 1.450.3-6.1 1.2.0.1.0.0 –	01	02	03	04	05	06	07	08	09	Примечание
			-04	Косоур 1К42									1	1	
		2	1.450.3-6.1 1.2.0.1.0.1 -05	Косоур 2К18	1	1									
			-06	Косоур 2К24			1	1							
			-07	Косоур 2К30					1	1					
			-08	Косоур 2К36							1	1			
			-09	Косоур 2К42									1	1	
				Детали											
А4		3	1.450.3-6.1 1.1.0.1.0.2	Уголок опорный	1		1		1		1		1		
			-01	Уголок опорный		1		1		1		1		1	
А4		4	1.450.3-6.1 1.1.0.1.0.5	Накладка	1		1		1		1		1		
			-01	Накладка		1		1		1		1		1	
А4		5	1.450.3-6.1 1.2.0.1.0.2	Планка опорная	2	2	2	2	2	2	2	2	2	2	
				Стадия											
				Шифр	ЛХФ60-18.7	ЛХФ60-18.9	ЛХФ60-24.7	ЛХФ60-24.9	ЛХФ60-30.7	ЛХФ60-30.9	ЛХФ60-36.7	ЛХФ60-36.9	ЛХФ60-42.7	ЛХФ60-42.9	

1.450.3-6.1 1.2.0.1.0.0

Лист 2

23846-02 41

40

Формат	Зона	Поз.	Обозначение	Наименование	Кол. на исполн. 1.450.3-6.1 1.2.0.1.0.0										Примечание
					–	01	02	03	04	05	06	07	08	09	
А4		6	1.450.3-6.1 1.2.0.1.0.3	Ступень	5		7		9		11		13		
			-01	Ступень		5		7		9		11		13	
		7	1.450.3-6.1 1.1.0.1.0.6	Подкладка П	2	2	2	2	2	2	2	2	2	2	
				Стандартные изделия											
		8		Болт М12-6g×30.5В.019											
				ГОСТ 7798-70*	12	12	12	12	16	16	16	16	16	16	
		9		Гайка М12-7Н.5.019											
				ГОСТ 5915-70*	12	12	12	12	16	16	16	16	16	16	
		10		Шайба 12.65Г.019											
				ГОСТ 6402-70*	12	12	12	12	16	16	16	16	16	16	
				Стадия											
				Шифр	ЛХФ60-18.7	ЛХФ60-18.9	ЛХФ60-24.7	ЛХФ60-24.9	ЛХФ60-30.7	ЛХФ60-30.9	ЛХФ60-36.7	ЛХФ60-36.9	ЛХФ60-42.7	ЛХФ60-42.9	

1.450.3-6.1 1.2.0.1.0.0 Лист 3

Инв.№ подл.	Подпись и дата	Взам. инв. №

Формат	Зона	Поз.	Обозначение	Наименование	Кол. на исполн. 1.450.3-6.1 1.2.0.1.0.0										Примечание
					10	11	12	13	14	15	16	17	18	19	
				Документация											
А3			1.450.3-6.1 1.2.0.1.0.0 СБ	Сборочный чертеж	X	X	X	X	X	X	X	X	X	X	
				Сборочные единицы											
А4		1	1.450.3-6.1 1.2.0.1.0.1 -10	Косоур 1К18С	1	1									
			-11	Косоур 1К24С			1	1							
			-12	Косоур 1К30С					1	1					
			-13	Косоур 1К36С							1	1			
			-14	Косоур 1К42С									1	1	
				Стадия											
				Шифр	ЛХФ60-18.7С	ЛХФ60-18.9С	ЛХФ60-24.7С	ЛХФ60-24.9С	ЛХФ60-30.7С	ЛХФ60-30.9С	ЛХФ60-36.7С	ЛХФ60-36.9С	ЛХФ60-42.7С	ЛХФ60-42.9С	

1.450.3-6.1 1.2.0.1.0.0 Лист 4

23846-02 42

Инв.№ подл.	Подпись и дата	Взам.инв.№

Формат	Зона	Поз.	Обозначение	Наименование	Кол. на исполн. 1.450.3-6.1 1.2.0.1.0.0										Примечание
					10	11	12	13	14	15	16	17	18	19	
		2	1.450.3-6.1 1.2.0.1.0.1 -15	Косоур 2К18С	1	1									
			-16	Косоур 2К24С			1	1							
			-17	Косоур 2К30С					1	1					
			-18	Косоур 2К36С							1	1			
			-19	Косоур 2К42С									1	1	
				Детали											
А4		3	1.450.3-6.1 1.1.0.1.0.2 -02	Уголок опорный	1		1		1		1		1		
			-03	Уголок опорный		1		1		1		1		1	
А4		4	1.450.3-6.1 1.1.0.1.0.5 -02	Накладка	1		1		1		1		1		
			-03	Накладка		1		1		1		1		1	
А4		5	1.450.3-6.1 1.2.0.1.0.2 -01	Планка опорная	2	2	2	2	2	2	2	2	2	2	
				Стадия											
				Шифр	ЛХФ60-18.7С	ЛХФ60-18.9С	ЛХФ60-24.7С	ЛХФ60-24.9С	ЛХФ60-30.7С	ЛХФ60-30.9С	ЛХФ60-36.7С	ЛХФ60-36.9С	ЛХФ60-42.7С	ЛХФ60-42.9С	

1.450.3-6.1 1.2.0.1.0.0 Лист 5

Инв.№ подл.	Подпись и дата	Взам.инв.№

Формат	Зона	Поз.	Обозначение	Наименование	Кол. на исполн. 1.450.3-6.1 1.2.0.1.0.0										Примечание
					10	11	12	13	14	15	16	17	18	19	
А4		6	1.450.3-6.1 1.2.0.1.0.3 -02	Ступень	5		7		9		11		13		
			-03	Ступень		5		7		9		11		13	
А4			1.450.3-6.1 1.1.0.1.0.6	Подкладка П	2	2	2	2	2	2	2	2	2	2	
				Стандартные изделия											
		8		Болт М12-6g×30.58.019											
				ГОСТ 7798-70*	12	12	12	12	16	16	16	16	16	16	
		9		Гайка М12-7Н.5.019											
				ГОСТ 5915-70*	12	12	12	12	16	16	16	16	16	16	
		10		Шайба 12.65Г.019											
				ГОСТ 6402-70*	12	12	12	12	16	16	16	16	16	16	
				Стадия											
				Шифр	ЛХФ60-18.7С	ЛХФ60-18.9С	ЛХФ60-24.7С	ЛХФ60-24.9С	ЛХФ60-30.7С	ЛХФ60-30.9С	ЛХФ60-36.7С	ЛХФ60-36.9С	ЛХФ60-42.7С	ЛХФ60-42.9С	

1.450.3-6.1 1.2.0.1.0.0 Лист 6

23846-02 43

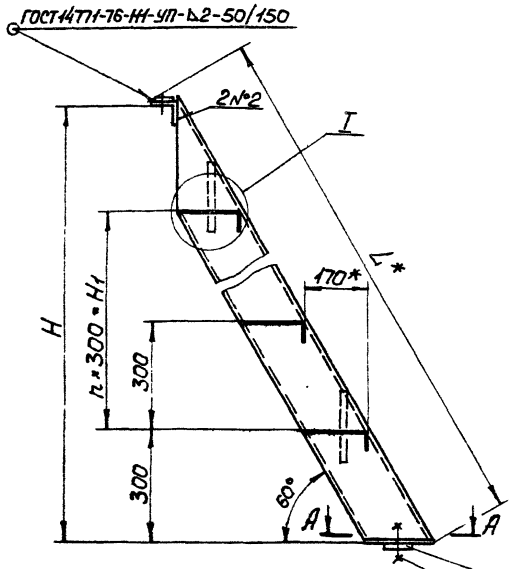

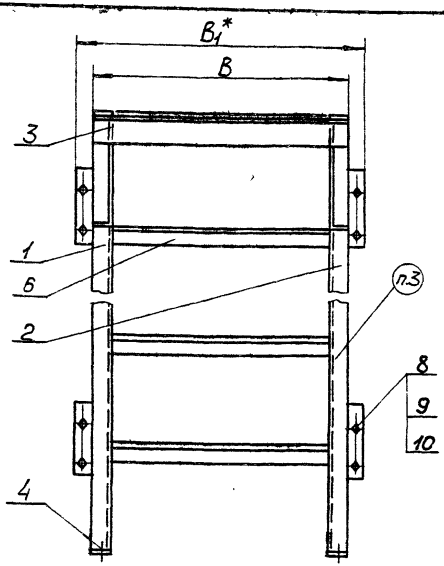

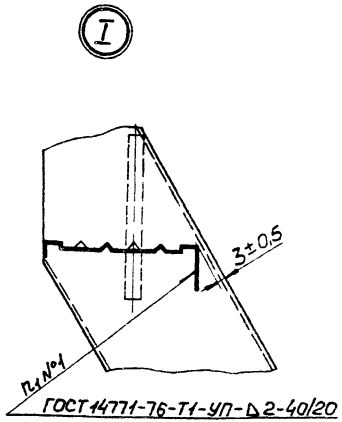

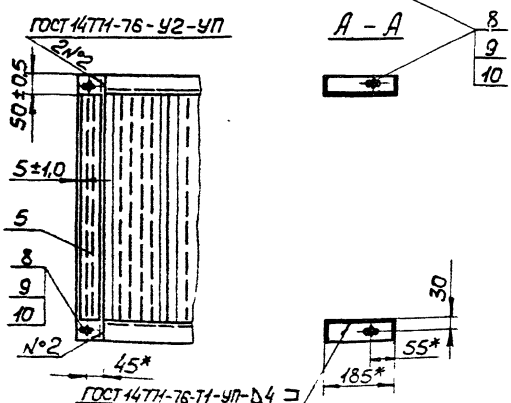

1.*Размеры для справок.
2.Покрытие по ТУ36.25.12-27-89.
3.Маркировать по табл. исполнения. Шрифт и способ нанесения по ТУ36.25.12-27-89.

				1.450.3-6.1 1.2.0.1.0.0СБ		
				Лестницы ЛХФ60 Сборочный чертеж	Стадия: Р	Масса: См. табл.	Масштаб: —
					Лист 1	Листов 2	
Нач. отд.	Кашкинов				ЦНИИпроектлегконструкция		
Н. контр.	Пономаренко						
Гл. констр.	Птичкин						
Вед. инж.	Ворзунова						

Обозначение	Марка	Обозначение	Марка	Размеры в мм					h	n_1	Масса, кг
				H	H_1	B	B_1*	L*			
1.450.3-6.1 1.2.0.1.0.0	ЛХФ60-18.7	1.450.3-6.1 1.2.0.1.0.0 -10	ЛХФ60-18.7С	1796^{+2}	1200	700	788	2110	4	5	51,92
-01	ЛХФ60-18.9	-11	ЛХФ60-18.9С			900	988				58,14
-02	ЛХФ60-24.7	-12	ЛХФ60-24.7С	2396^{+2}	1800	700	788	2802	6	7	68,79
-03	ЛХФ60-24.9	-13	ЛХФ60-24.9С			900	988				77,06
-04	ЛХФ60-30.7	-14	ЛХФ60-30.7С	2996^{+2}	2400	700	788	3496	8	9	87,18
-05	ЛХФ60-30.9	-15	ЛХФ60-30.9С			900	988				97,52
-06	ЛХФ60-36.7	-16	ЛХФ60-36.7С	3596^{+3}	3000	700	788	4188	10	11	104,04
-07	ЛХФ60-36.9	-17	ЛХФ60-36.9С			900	988				116,44
-08	ЛХФ60-42.7	-18	ЛХФ60-42.7С	4196^{+3}	3600	700	788	4881	12	13	120,92
-09	ЛХФ60-42.9	-19	ЛХФ60-42.9С			900	988				135,38

Инв. № подл. | Подпись и дата | Взам. инв. №

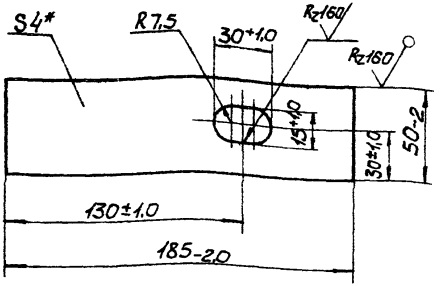

Обозначение	Материал
1.450.3-6.1 1.2.0.1.0.2	Лист Б-ПН-4 ГОСТ 19903-74* / ВСт3кп2 ГОСТ 14637-79
-01	Лист Б-ПН-4 ГОСТ 19903-74* / ВСт3сп5 ГОСТ 14637-79

*Размер для справок

				1.450.3-6.1 1.2.0.1.0.3			
				Планка опорная	Стадия	Масса	Масштаб
					Р	0,29	1:2
					Лист	Листов 1	
Н.контр.	Пономаренко				ЦНИИпроектлег-конструкция		
Гл.констр.	Птичкин						
Вед.инж.	Борзунова						

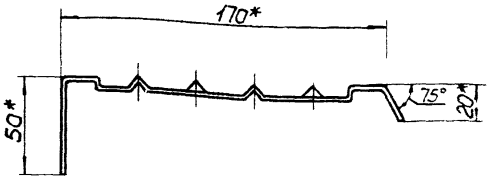

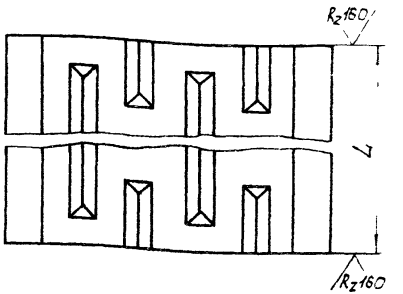

Обозначение	L, мм	Материал	Масса, кг
1.450.3-6.1 1.2.0.1.0.3	600-1,5	Профиль ГС-289	2,11
-01	800-1,5	ВСт3кп2 ГОСТ 16523-70*	3,61
-02	600-1,5	Профиль ГС-289С	2,11
-03	800-1,5	ВСт3сп5 ГОСТ 16523-70*	3,61

*Размеры для справок

				1.450.3-6.1 1.2.0.1.0.3			
				Ступень	Стадия	Масса	Масштаб
					Р	См. табл.	1:2
					Лист	Листов 1	
Н.контр.	Пономаренко				ЦНИИпроектлег-конструкция		
Гл.констр.	Птичкин						
Вед.инж.	Борзунова						

Инв.№ подл. | Подпись и дата | Взам.инв.№

Инв № подл.	Подпись и дата	Взам инв №

Формат	Зона	Поз.	Обозначение	Наименование	Кол на исполн 1450.3-6.1 1.2.0.1.1.0										Примечание
					–	01	02	03	04	05	06	07	08	09	
				Документация											
А3			1.450.3-6.1 1.2.0.1.1.0 СБ	Сборочный чертеж	X	X	X	X	X	X	X	X	X	X	
				Детали											
А3		1	1.450.3-6.1 1.2.0.1.1.1	Косоур	1										
			-01	Косоур		1									
			-02	Косоур			1								
			-03	Косоур				1							
				Стадия											
				Шифр	1К18	1К24	1К30	1К36	1К42	2К18	2К24	2К30	2К36	2К42	

Нач отд	Кашкинов	[signature]	
Н.контр	Пономаренко	[signature]	
Гл конст	Птичкин	[signature]	
Ст инж	Коршунова	[signature]	

1.450.3-6.1 1.2.0.1.1.0

Косоур

Стадия	Лист	Листов
Р	1	4

ЦНИИпроектлегконструкция

Инв № подл.	Подпись и дата	Взам. инв №

Формат	Зона	Поз.	Обозначение	Наименование	Кол. на исполн. 1.450.3-6.1 1.2.0.1.1.0										Примечание
					–	01	02	03	04	05	06	07	08	09	
			-04	Косоур					1						
		2	1.450.3-6.1 1.2.0.1.1.1 -05	Косоур						1					
			-06	Косоур							1				
			-07	Косоур								1			
			-08	Косоур									1		
			-09	Косоур										1	
А4		3	1.450.3-6.1 1.1.0.1.1.2	Ребро	2	2	3	3	3	2	2	3	3	3	
				Стадия											
				Шифр	1К18	1К24	1К30	1К36	1К42	2К18	2К24	2К30	2К36	2К42	

1.450.3-6.1 1.2.0.1.1.0

Лист 2

23846-02 47

Формат	Зона	Поз.	Обозначение	Наименование	Кол. на испол. 1.450.3-6.1 1.2.0.1.1.0										Примечание
					10	11	12	13	14	15	16	17	18	19	
				Документация											
А3			1.450.3-6.1 1.2.0.1.1.0 СБ	Сборочный чертеж											
				Детали											
А3		1	1.450.3-6.1 1.2.0.1.1.1 -10	Косоур	1										
			-11	Косоур		1									
			-12	Косоур			1								
			-13	Косоур				1							
			-14	Косоур					1						
		2	1.450.3-6.1 1.2.0.1.1.1 -15	Косоур						1					
			-16	Косоур							1				
			-17	Косоур								1			
			-18	Косоур									1		
			-19	Косоур										1	
А3		3	1.450.3-6.1 1.1.0.1.1.2 -01	Ребро	2	2	3	3	3	2	2	3	3	3	

Стадия

Шифр: 1К18С | 1К24С | 1К30С | 1К36С | 1К42С | 2К18С | 2К24С | 2К30С | 2К36С | 2К42С

1.450.3-6.1 1.2.0.1.1.0

Лист 3

Инв.№ подл. | Подпись и дата | Взам. инв.№

Стадия

Шифр: 1К18С | 1К24С | 1К30С | 1К36С | 1К42С | 2К18С | 2К24С | 2К30С | 2К36С | 2К42С

1.450.3-6.1 1.20.1.1.0

Лист 4

23846-02 48

47

Рис. 1

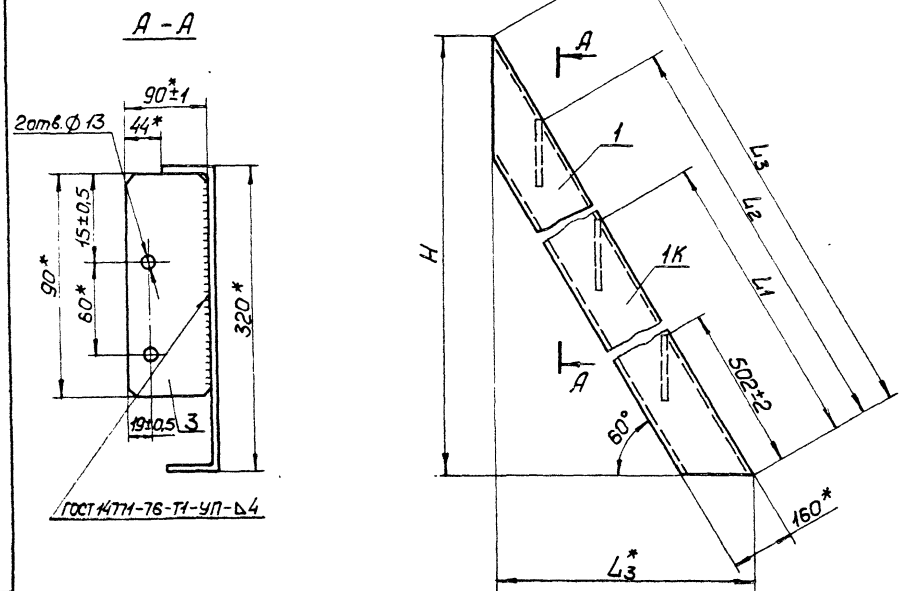

Рис. 2 – зеркальное отражение остальное см. рис. 1

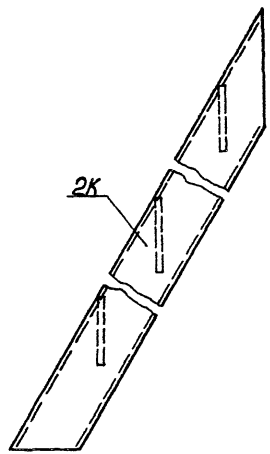

1.* Размеры для справок.
2. В маркировке: 1К – левый косоур,
2К – правый косоур.

				1.450.3-6.1 1.2.0.1.1.0СБ		
				Косоур Сборочный чертеж	Стадия: Р	Масса: См. табл.
					Масштаб: –	
					Лист 1	Листов 2
Н.контр.	Пожаренко			ЦНИИпроектлегконструкция		
Гл.констр.	Птичкин					
Вед.инж.	Борзунова					

Инв.№ подл. | Подпись и дата | Взам.инв.№

Обозначение	Марка	Рис.	Размеры в мм					Масса, кг
			H	L	L_1	L_2	L_3	
1.450.3-1.2.0.1.1.0	1К18	1	1796	2074-3	—	2924	1038	16,10
-01	1К24		2396	2766-3		3962	1385	21,43
-02	1К30		2996	3460-3	2578	5000	1732	27,53
-03	1К36		3596	4152-3	3270	6038	2078	32,86
-04	1К42		4196	4845-3	3616	7076	2425	38,20
-05	2К18	2	1796	2074-3	—	2924	1038	16,10
-06	2К24		2396	2766-3		3962	1385	21,43
-07	2К30		2996	3460-3	2578	5000	1732	27,53
-08	2К36		3596	4152-3	3270	6038	2078	32,86
-09	2К42		4196	4845-3	3616	7076	2425	38,20
-10	1К18С	1	1796	2074-3	—	2924	1038	16,10
-11	1К24С		2396	2766-3		3962	1385	21,43
-12	1К30С		2996	3460-3	2578	5000	1732	27,53
-13	1К36С		3596	4152-3	3270	6038	2078	32,86
-14	1К42С		4196	4845-3	3616	7076	2425	38,20
-15	2К18С	2	1796	2074-3	—	2924	1038	16,10
-16	2К24С		2396	2766-3		3962	1385	21,43
-17	2К30С		2998	3460-3	2578	5000	1732	27,53
-18	2К36С		3596	4152-3	3270	6038	2078	32,86
-19	2К42С		4196	4845-3	3616	7076	2425	38,20

Рис. 1

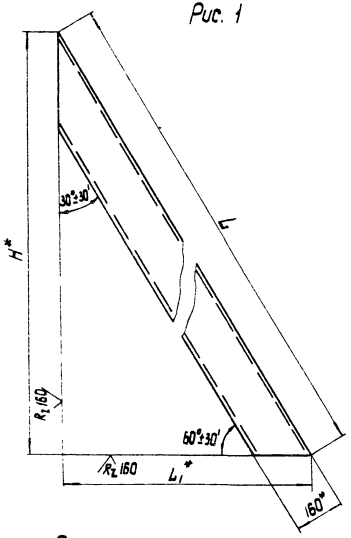

Рис. 2. Зеркальное отражение. Остальное см. Рис. 1.

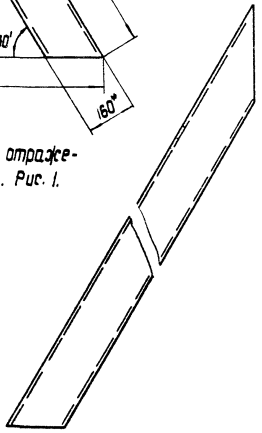

Обозначение	Рис.	Материал	Размеры в мм H	L	L_1*	Масса, кг
1.450.3-6.1 1.2.0.1.1.1.	1	Швеллер 160×50×4 ГОСТ 8278-83 / В Ст3кп 2 ГОСТ 11474-76*	1796	2074-3	1038	14, 58
-01			2396	2766-3	1385	19, 91
-02			2996	3460-3	1732	25, 25
-03			3596	4152-3	2078	30, 58
-04			4196	4845-3	2425	35, 92
-05	2		1796	2074-3	1038	14, 58
-06			2396	2766-3	1385	19, 91
-07			2996	3460-3	1732	25, 25
-08			3596	4152-3	2078	30, 58
-09			4196	4845-3	2425	35, 92
-10	1	Швеллер 160×50×4 ГОСТ 8278-83 / В Ст3сп5 ГОСТ 11474-76*	1796	2074-3	1038	14, 58
-11			2396	2766-3	1385	19, 91
-12			2996	3460-3	1732	25, 25
-13			3596	4152-3	2078	30, 58
-14			4196	4845-3	2425	35, 92
-15	2		1796	2074-3	1038	14, 58
-16			2396	2766-3	1385	19, 91
-17			2996	3460-3	1732	25, 25
-18			3596	4152-3	2078	30, 58
-19			4196	4845-3	2425	35, 92

* Размеры для справок.

			1.450.3-6.1 1.2.0.1.1.1.	
			Косоур	Стадия: Р; Масса: См. табл.; Масштаб: 1:10
				Лист; Листов 1
Н.контр.	Пономаренко			ЦНИИпроектлегконструкция
Гл.констр.	Птичкин			
Инж.	Шматова			

Формат	Зона	Поз.	Обозначение	Наименование	Кол. на исполн. 1.450.3-6.1 1.2.0.2.0.0 —	01	02	03	04	05	06	07	08	09	Примечание
				Документация											
А3			1.450.3-6.1 1.2.0.2.0.0 СБ	Сборочный чертеж											
				Сборочные единицы											
А4		1	1.450.3-6.1 1.2.0.1.0.1	Косоур 1К18	1	1									
			-01	Косоур 1К24			1	1							
			-02	Косоур 1К30					1	1					
			-03	Косоур 1К36							1	1			
			-04	Косоур 1К42									1	1	
				Стадия											
				Шифр ЛХ860-18.1	ЛХ860-18.9	ЛХ860-24.1	ЛХ860-24.9	ЛХ860-30.7	ЛХ860-30.9	ЛХ860-36.7	ЛХ860-36.9	ЛХ860-42.7	ЛХ860-42.9		

1.450.3-6.1 1.2.0.2.0.0

Нач.отд.	Кашкинов	
Н.контр.	Пономаренко	
Гл.конст.	Ступчкин	
Вед.инж.	Борзунова	

Лестницы ЛХВ 60

Стадия	Лист	Листов
Р	1	6

ЦНИИ проектлегконструкция

Инв.№ подл. | Подпись и дата | Взам.инв.№

Формат	Зона	Поз.	Обозначение	Наименование	Кол. на исполн. 1.450.3-6.1 1.2.0.2.0.0 —	01	02	03	04	05	06	07	08	09	Примечание
		2	1.450.3-6.1 1.2.0.1.0.1 -05	Косоур 2К18	1	1									*/А4, А3
			-06	Косоур 2К24			1	1							
			-07	Косоур 2К30					1	1					
			-08	Косоур 2К36							1	1			
			-09	Косоур 2К42									1	1	
				Детали											
А4		3	1.450.3-6.1 1.1.0.1.0.2	Уголок опорный	1		1		1		1		1		
			-01	Уголок опорный		1		1		1		1		1	
		4	1.450.3-6.1 1.2.0.1.0.2	Планка опорная	2	2	2	2	2	2	2	2	2	2	
			1.450.3-6.1 1.1.0.2.0.2	Накладка	1		1		1		1		1		
			-01	Накладка		1		1		1		1		1	
		5	1.450.3-6.1 1.1.0.1.0.6	Подкладка п	2	2	2	2	2	2	2	2	2	2	
		6	1.450.3-6.1 1.2.0.2.0.1	Ступень	6		7		9		11		13		
			-01	Ступень		5		7		9		11		13	
				Стадия											
				Шифр ЛХ860-18.1	ЛХ860-18.9	ЛХ860-24.1	ЛХ860-24.9	ЛХ860-30.7	ЛХ860-30.9	ЛХ860-36.7	ЛХ860-36.9	ЛХ860-42.7	ЛХ860-42.9		

23846-02 52

1.450.3-6.1 1.2.0.2.0.0

Лист 2

Формат	Зона	Поз.	Обозначение	Наименование	Кол. на испол. 1.450.3-6.1 1.2.0.2.00 —	01	02	03	04	05	06	07	08	09	Примечание
				Стандартные изделия											
		7		Болт М12-6g×30.58.019 ГОСТ 7798-70*	12	12	16	16	16	16	16	16	16	16	
		8		Гайка М12-7Н.5.019 ГОСТ 5915-70*	12	12	16	16	16	16	16	16	16	16	
		9		Шайба 12.65Г.019 ГОСТ 6402-70*	12	12	16	16	16	16	16	16	16	16	
				Стадия											
				Шифр	ДП660-18.7	ДП660-18.9	ДП660-24.7	ДП660-24.9	ДП660-30.7	ДП660-30.9	ДП660-36.7	ДП660-36.9	ДП660-42.7	ДП660-42.9	

1.450.3-6.1 1.2.0.2.0.0 Лист 3

Формат	Зона	Поз.	Обозначение	Наименование	Кол. на испол. 1.450.3-6.1 1.2.0.2.00. 10	11	12	13	14	15	16	17	18	19	Примечание
				Документация											
А3			1.450.3-6.1 1.2.0.2.00 СБ	Сборочный чертеж	X	X	X	X	X	X	X	X	X	X	
				Сборочные единицы											
А4		1	1.450.3-6.1 1.2.0.1.01 -10	Косоур 1К18С	1	1									
			-11	Косоур 1К24С			1	1							
			-12	Косоур 1К30С					1	1					
			-13	Косоур 1К36С							1	1			
			-14	Косоур 1К42С									1	1	
				Стадия											
				Шифр	ДП660-18.7С	ДП660-18.9С	ДП660-24.7С	ДП660-24.9С	ДП660-30.7С	ДП660-30.9С	ДП660-36.7С	ДП660-36.9С	ДП660-42.7С	ДП660-42.9С	

1.450.3-6.1 1.2.0.2.00 Лист 4

Формат	Зона	Поз.	Обозначение	Наименование	Кол. на исполн. 1.450.3-6.1 1.2.0.2.0.0										Примечание
					10	11	12	13	14	15	16	17	18	19	
		2	1.450.3-6.1 1.2.0.1.0.1 -15	Косоур 2К 18С	1	1									
			-16	Косоур 2К 24С			1	1							
			-17	Косоур 2К 30С					1	1					
			-18	Косоур 2К 36С							1	1			
			-19	Косоур 2К 42С									1	1	
				Детали											
Я4		3	1.450.3-6.1 1.1.0.1.0.2 -02	Уголок опорный	1		1		1		1		1		
			-03	Уголок опорный		1		1		1		1		1	
Я4		4	1.450.3-6.1 1.1.0.2.0.2 -02	Накладка	1		1		1		1		1		
			-03	Накладка		1		1		1		1		1	
Я4		5	1.450.3-6.1 1.2.0.1.0.2 -01	Планка опорная	2	2	2	2	2	2	2	2	2	2	
Я4		6	1.450.3-6.1 1.2.0.2.0.1 -02	Ступень	5		7		9		11		13		
			-03	Ступень		5		7		9		11		13	
Я4		7	1.450.3-6.1 1.1.0.1.0.6	Подкладка П	2	2	2	2	2	2	2	2	2	2	
				Стадия											
				Шифр	ЛХ860-18.7С	ЛХ860-18.9С	ЛХ860-24.7С	ЛХ860-24.9С	ЛХ860-30.7С	ЛХ860-30.9С	ЛХ860-36.7С	ЛХ860-36.9С	ЛХ860-42.7С	ЛХ860-42.9С	

1.450.3-6.1 1.2.0.2.0.0. Лист 5

Инв. № подл.	Подпись и дата	Взам. инв. №

Формат	Зона	Поз.	Обозначение	Наименование	Кол. на исполн. 1.450.3-6.1 1.2.0.2.0.0										Примечание
					10	11	12	13	14	15	16	17	18	19	
				Стандартные изделия											
				Болт М12-6g х 30.58.019 ГОСТ 7798-70*	12	12	16	16	16	16	16	16	16	16	
				Гайка М12-7Н.5.019 ГОСТ 5915-70*	12	12	16	16	16	16	16	16	16	16	
				Шайба 12.65Г.019 ГОСТ 6402-70*	12	12	16	16	16	16	16	16	16	16	
				Стадия											
				Шифр	ЛХ860-18.7С	ЛХ860-18.9С	ЛХ860-24.7С	ЛХ860-24.9С	ЛХ860-30.7С	ЛХ860-30.9С	ЛХ860-36.7С	ЛХ860-36.9С	ЛХ860-42.7С	ЛХ860-42.9С	

1.450.3-6.1 1.2.0.2.0.0 Лист 6

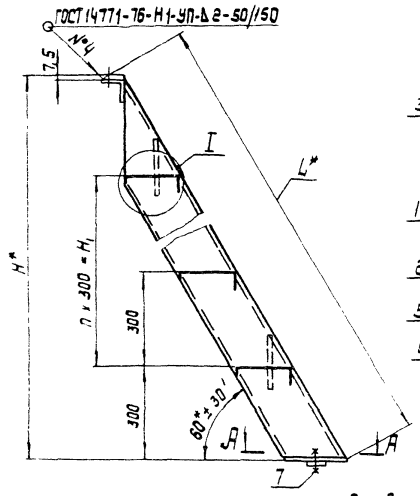

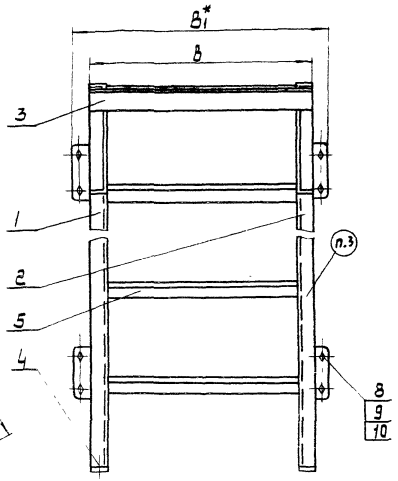

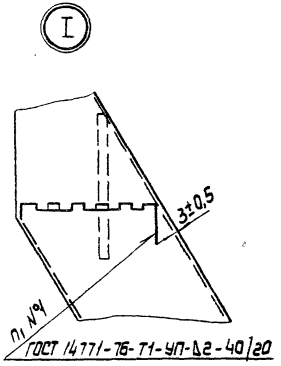

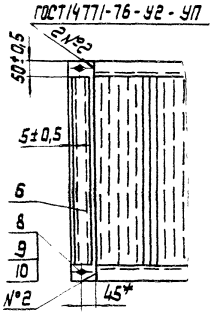

А – А

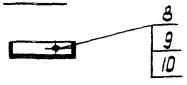

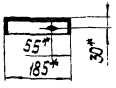

1. * Размеры для справок.
2. Покрытие по ТУ 36.25.12-27-89.
3. Маркировать по табл. исполнения. Шрифт и способ нанесения по ТУ 36.25.12-27-89

Нач. отд.	Кашкинов		
Н. контр.	Панамарёнка		
Гл. констр.	Птичкин		
Зав. лаб.	Грозунова		

1.450.3-6.1 1.20.2.00 СБ

Лестницы ЛХ8 60

Сборочный чертеж

Стадия	Масса	Масштаб
Р	См. табл.	–
Лист 1	Листов 2	

ЦНИИпроектлегконструкция

Обозначение	Марка	Обозначение	Марка	Размеры в мм.					n	n_1	Масса, кг
				H*	H_1	B	B_1*	L*			
1.450.3-6.1 1.2 0.2.0.0	ЛХВ 60 — 18.7	1.450.3-6.1 1.2.0.2.0.0 — 10	ЛХВ 60 — 18.7С	1796	1200	700	788	2110	4	5	50,78
—01	ЛХВ 60 — 18.9	— 11	ЛХВ 60 — 18.9С			900	988				56,35
—02	ЛХВ 60 — 24.7	— 12	ЛХВ 60 — 24.7С	2396	1800	700	788	2802	6	7	68,78
—03	ЛХВ 60 — 24.9	— 13	ЛХВ 60 — 24.9С			900	988				76,15
—04	ЛХВ 60 — 30.7	— 14	ЛХВ 60 — 30.7С	2996	2400	700	788	3496	8	9	84,94
—05	ЛХВ 60 — 30.9	— 15	ЛХВ 60 — 30.9С			900	988				94,11
—06	ЛХВ 60 — 36.7	— 16	ЛХВ 60 — 36.7С	3596	3000	700	788	4188	10	11	101,08
—07	ЛХВ 60 — 36.9	— 17	ЛХВ 60 — 36.9С			900	988				112,05
—08	ЛХВ 60 — 42.7	— 18	ЛХВ 60 — 42.7С	4196	3600	700	788	4881	12	13	117,24
—09	ЛХВ 60 — 42.9	— 19	ЛХВ 60 — 42.9С			900	988				130,01

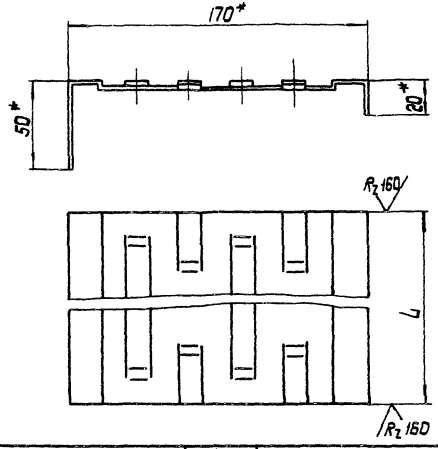

Обозначение	L, мм	Материал	Масса, кг
1.450.3-6.1 1.2.0.2.0.1	600-1,5	Профиль	2,74
—01	800-1,5	В Ст.3 кп 2 ГОСТ 16523-70*	3,64
—02	600-1,5	Профиль	2,74
—03	800-1,5	В Ст.3 сп.5 ГОСТ 16523-70*	3,64

*Размеры для справок.

Н. контр.	Пономаренко		
Гл. констр.	Птичкин		
Вед. инж.	Березнова		

1.450.3-6.1 1.2.0.2.0.1

Ступень

Стадия	Масса	Масштаб
Р	См. табл.	1:2

Лист | Листов 1

ЦНИИпроектлегконструкция

Формат	Зона	Поз.	Обозначение	Наименование	Кол. на исполн. 1.450.3-6.1 2.0.0.1.0.0 —	01	02	03	04	05	06	07	08	09	Примечание
				Документация											
А3			1.450.3 - 6.1 2.0.0.1.0.0 СБ	Сборочный чертеж	X	X	X	X	X	X	X	X	X	X	
				Сборочные единицы											
А4		1	1.450.3 - 6.1 2.0.0.1.1.0	Балка	2	2									
			—01	Балка			2	2							
			—02	Балка					2	2					
			—03	Балка							2	2			
				Стадия											
				Шифр	ПХФ-9.7	ПХФ-9.9	ПХФ-12.7	ПХФ-12.9	ПХФ-15.7	ПХФ-15.9	ПХФ-18.7	ПХФ-18.9	ПХФ-24.7	ПХФ-24.9	

Нач. отд.	Кашкинов		
Н. контр.	Пономаренко		
Гл. констр.	Птичкин		
Ст. инж.	Коршунова		

1.450.3 - 6.1 2.0.0.1.0.0

Площадка ПХФ

Стадия	Лист	Листов
Р	1	12

ЦНИИ проектлег-конструкция

Инв. № подл.	Подпись и дата	Взам. инв. №

Формат	Зона	Поз.	Обозначение	Наименование	Кол. на исполн. 1.450.3-6.1 2.0.0.1.0.0 —	01	02	03	04	05	06	07	08	09	Примечание
			—04	Балка									2	2	
				Детали											
*)		2	1.450.3 - 6.1 2.0.0.1.0.1	Настил	1										*) А4, А3
			—01	Настил			1								
			—02	Настил					1						
			—03	Настил							1				
			—04	Настил									1		
			—09	Настил		1									
			—10	Настил				1							
			—11	Настил						1					
			—12	Настил								1			
			—13	Настил										1	
А4		3	1.450.3 - 6.1 2.0.0.1.0.2	Связь	2		2		2		2		2		
			—01	Связь		2		2		2		2		2	
				Стадия											
				Шифр	ПХФ-9.7	ПХФ-9.9	ПХФ-12.7	ПХФ-12.9	ПХФ-15.7	ПХФ-15.9	ПХФ-18.7	ПХФ-18.9	ПХФ-24.7	ПХФ-24.9	

1.450.3 - 6.1 2.0.0.1.0.0

Лист 2

23846-02 58

Формат	Зона	Поз.	Обозначение	Наименование	Кол. на испол. 1.450.3-6.1 2.00.1.00 —	01	02	03	04	05	06	07	08	09	Примечание
				Распорка											
				Лист 6-ПН-3 ГОСТ 19903-74*											
				ВСт3кп2 ГОСТ 14637-79											
Б4		4	1.450.3-6.1 2.00.1.03	90h14 × 600 h 14			2		2		2		2		0,99 кг
			-01	90h14 × 800 h 14				2		2		2		2	1,32 кг
				Стандартные изделия											
		5		Болт М12-6g × 50.58.019											
				ГОСТ 7798-70*	12	12	12	12	12	12	12	12	12	12	
		6		Гайка М12-6Н.5.019											
				ГОСТ 5915-70*	12	12	12	12	12	12	12	12	12	12	
		7		Шайба 12.65Г.019											
				ГОСТ 6402-70*	12	12	12	12	12	12	12	12	12	12	

Стадия	Шифр	ПЛФ-9.7	ПЛФ-9.9	ПЛФ-12.7	ПЛФ-12.9	ПЛФ-15.7	ПЛФ-15.9	ПЛФ-18.7	ПЛФ-18.9	ПЛФ-24.7	ПЛФ-24.9

1.450.3-6.1 2.00.1.00 Лист 3

Формат	Зона	Поз.	Обозначение	Наименование	Кол. на испол. 1.450.3-6.1 2.00.1.00 10	11	12	13	14	15	16	17	18	19	Примечание
				Документация											
А3			1.450.3-6.1 2.00.1.00 СБ	Сборочный чертеж											
				Сборочные единицы											
Б4		1	1.450.3-6.1 2.00.1.10 -05	Балка	2	2									
			-06	Балка			2	2							
			-07	Балка					2	2					
			-08	Балка							2	2			
			-09	Балка									2	2	
				Детали											
*)		2	1.450.3-6.1 2.00.1.01 -05	Настил	1										*/Б4 А3
			-06	Настил			1								

Стадия	Шифр	ПЛФ-30.7	ПЛФ-30.9	ПЛФ-36.7	ПЛФ-36.9	ПЛФ-48.7	ПЛФ-48.9	ПЛФ-60.7	ПЛФ-60.9	ПЛФ-9.7С	ПЛФ-9.9С

1.450.3-6.1 2.00.1.00 Лист 4

Обозначение		Наименование	Кол. на испол. 1.450.3-6.1 2.00.1.0.0									Примечание
			10	11	12	13	14	15	16	17	18	19	
	-07	Настил					1						
	-08	Настил							1				
	-14	Настил		1									
	-15	Настил				1							
	-16	Настил						1					
	-17	Настил								1			
	-18	Настил									1		
3	-27	Настил										1	
1.450.3-6.1 2.0.0.10.2		Связь	2		2		2		2				
	-01	Связь		2		2		2		2			
	-02	Связь									2		
	-03	Связь										2	

Стадия	Шифр	10	11	12	13	14	15	16	17	18	19
		ПФ-30.7	ПФ-30.9	ПФ-36.7	ПФ-36.9	ПФ-48.7	ПФ-48.9	ПФ-60.7	ПФ-60.9	ПФ-9.7С	ПФ-9.9С

1.450.3-6.1 2.0.0.1.0.0 — Лист 5

Инв.№ подл. | Подп. и дата | Взам. инв.№

Формат	Зона	Поз.	Обозначение	Наименование	Кол. на испол. 1.450.3-6.1 2.00.100									Примечание
					10	11	12	13	14	15	16	17	18	19
				Распорка.										
				Лист 5-ПН-3 ГОСТ 19903-74*										
				ВСт3кп2 ГОСТ 14637-79										
БЧ	4		1.450.3-6.1 2.0.0.10.3	90 h 14 x 600 h 14	4		5		6		10			0,99 кг
				90 h 14 x 800 h 14		4		5		6		10		1,32 кг
				Стандартные изделия										
		5		Болт М12-6g x 50.58.019										
				ГОСТ 7798-70*	16	16	16	16	16	16	20	20	12	12
		6		Гайка М12-6Н.5.019										
				ГОСТ 5915-70*	16	16	16	16	16	16	20	20	12	12
		7		Шайба 12.65Г.019										
				ГОСТ 6402-70*	16	16	16	16	16	16	20	20	12	12

Стадия	Шифр	10	11	12	13	14	15	16	17	18	19
		ПФ-30.7	ПФ-30.9	ПФ-36.7	ПФ-36.9	ПФ-48.7	ПФ-48.9	ПФ-60.7	ПФ-60.9	ПФ-9.7С	ПФ-9.9С

1.450.3-6.1 2.0.0.1.0.0 — Лист 6

2384б-02 60

Инв.№ подл. | Подпись и дата | Взам.инв.№

Формат	Зона	Поз.	Обозначение	Наименование	Кол. на испол. 1.450.3-6.1 2.0.0.1.0.0 20	21	22	23	24	25	26	27	28	29	Примечание
				Документация											
А3			1.450.3-6.1 2.0.0.1.0.0 СБ	Сборочный чертеж											
				Сборочные единицы											
Ж		1	1.450.3-6.1 2.0.0.1.1.0 –10	Балка	2	2									
			–11	Балка			2	2							
			–12	Балка					2	2					
			–13	Балка							2	2			
			–14	Балка									2	2	
				Детали											*ПЧ, А3
*)		2	1.450.3-6.1 2.0.0.1.0.1 –19	Настил	1										
			–20	Настил			1								

Стадия	Шифр	ПКФ-12.7С	ПКФ-12.9С	ПКФ-15.7С	ПКФ-15.9С	ПКФ-18.7С	ПКФ-18.9С	ПКФ-24.7С	ПКФ-24.9С	ПКФ-30.7С	ПКФ-30.9С

1.450.3-6.1 2.0.0.1.0.0 — Лист 7

Инв.№ подл. | Подпись и дата | Взам.инв.№

Формат	Зона	Поз.	Обозначение	Наименование	Кол. на испол. 1.450.3-6.1 2.0.0.1.0.0 20	21	22	23	24	25	26	27	28	29	Примечание
			–21	Настил					1						
			–22	Настил							1				
			–23	Настил									1		
			–28	Настил		1									
			–29	Настил				1							
			–30	Настил						1					
			–31	Настил								1			
			–32	Настил										1	
ПЧ		3	1.450.3-6.1 2.0.0.1.0.2 –02	Связь	2		2		2		2		2		
			–03	Связь		2		2		2		2		2	
				Распорка											
				Лист 6-ПН-3 ГОСТ 19903-74*											
				ВСт3кп2 ГОСТ 14637-79											
БН		4	1.450-3-6.1 2.00.1.0.3 –02	90h14×600h14	2		2		2		3		4		0,99кг
			–03	90h14×800h14		2		2		2		3		4	1,32кг

Стадия	Шифр	ПКФ-12.7С	ПКФ-12.9С	ПКФ-15.7С	ПКФ-15.9С	ПКФ-18.7С	ПКФ-18.9С	ПКФ-24.7С	ПКФ-24.9С	ПКФ-30.7С	ПКФ-30.9С

1.450.3-6.1 2.0.0.1.0.0 — Лист 8

23818-02 19

Обозначение	Наименование	Кол. на испол. 1.450.3-6.1 2.0.0.1.0.0 20	21	22	23	24	25	26	27	28	29	Примечание
	Стандартные изделия											
5	Болт М12-8g×50.58.019 ГОСТ 7798-70*	12	12	12	12	12	12	12	12	16	16	
6	Гайка М12-6Н.5.019 ГОСТ 5915-70*	12	12	12	12	12	12	12	12	16	16	
7	Шайба 12.65Г.019 ГОСТ 6402-70*	12	12	12	12	12	12	12	12	16	16	
	Шифр	ПФ-12.7С	ПФ-12.9С	ПФ-15.7С	ПФ-15.9С	ПФ-18.7С	ПФ-18.9С	ПФ-24.7С	ПФ-24.9С	ПФ-30.7С	ПФ-30.9С	

Стадия

1.450.3-6.1 2.0.0.1.0.0

Лист 9

Инв.№ подл. | Подпись и дата | Взам. инв.№

Формат	Зона	Поз.	Обозначение	Наименование	Кол. на испол. 1.450.6.1 2.0.0.1.0.0 30	31	32	33	34	35	Примечание
				Документация							
А3			1.450.3-6.1 2.0.0.1.0.0 СБ	Сборочный чертеж	X	X	X	X	X	X	
				Сборочные единицы							
А3		1	1.450.3-6.1 2.0.0.1.1.0-15	Балка	2	2					
			-16	Балка			2	2			
			-17	Балка					2	2	
				Детали							
*)		2	1.450.3-6.1 2.0.0.1.0.1-24	Настил	1						
			-25	Настил			1				*А4, А3
			-26	Настил					1		
			-33	Настил		1					
				Шифр	ПФ-36.7С	ПФ-36.9С	ПФ-48.7С	ПФ-48.9С	ПФ-60.7С	ПФ-60.9С	

Стадия

1.450.3-6.1 2.0.0.1.0.0

Лист 10

2.3846-02 62

Формат	Зона	Поз.	Обозначение	Наименование	Кол. на исполн. 1.450.3-6.1 2.0.0.1.0.0										Примечание
					30	31	32	33	34	35					
			-34	Настил				1							
			-35	Настил						1					
А4		3	1.450.3-6.1 2.0.0.1.0.2 -02	Связь	2		2		2						
			-03	Связь		2		2		2					
				Распорка											
				Лист Б-ПН-3 ГОСТ 19903-74*											
				ВСт3кп2 ГОСТ 14637-79											
Б4		4	1.450.3-6.1 2.0.0.1.0.3 -02	90h 14×600h 14	5		6		10						0,99 кг
			-03	90h 14×800h 14		5		6		10					1,32 кг
				Стандартные изделия											
		5		Болт М12-6д×50.58.019											
				ГОСТ 7798-70*	16	16	16	16	20	20					
		6		Гайка М12-6Н.5.019											
				ГОСТ 5915-70*	16	16	16	16	20	20					
				Стадия											
				Шифр	ПХФ-36.7С	ПХФ-36.9С	ПХФ-48.7С	ПХФ-48.9С	ПХФ-60.7С	ПХФ-60.9С					

1.450.3-6.1 2.0.0.1.0.0 Лист 11

Инв. № подл.	Подпись и дата	Взам. инв. №

Формат	Зона	Поз.	Обозначение	Наименование	Кол. на исполн. 1.450.3-6.1 2.0.0.1.0.0										Примечание
					30	31	32	33	34	35					
				Стандартные изделия											
		7		Шайба 12.65Г.019											
				ГОСТ 6402-70*	16	16	16	16	20	20					
				Стадия											
				Шифр	ПХФ-36.7С	ПХФ-36.9С	ПХФ-48.7С	ПХФ-48.7С	ПХФ-60.7С	ПХФ-60.9С					

1.450.3-6.1 2.0.0.1.0.0 Лист 12

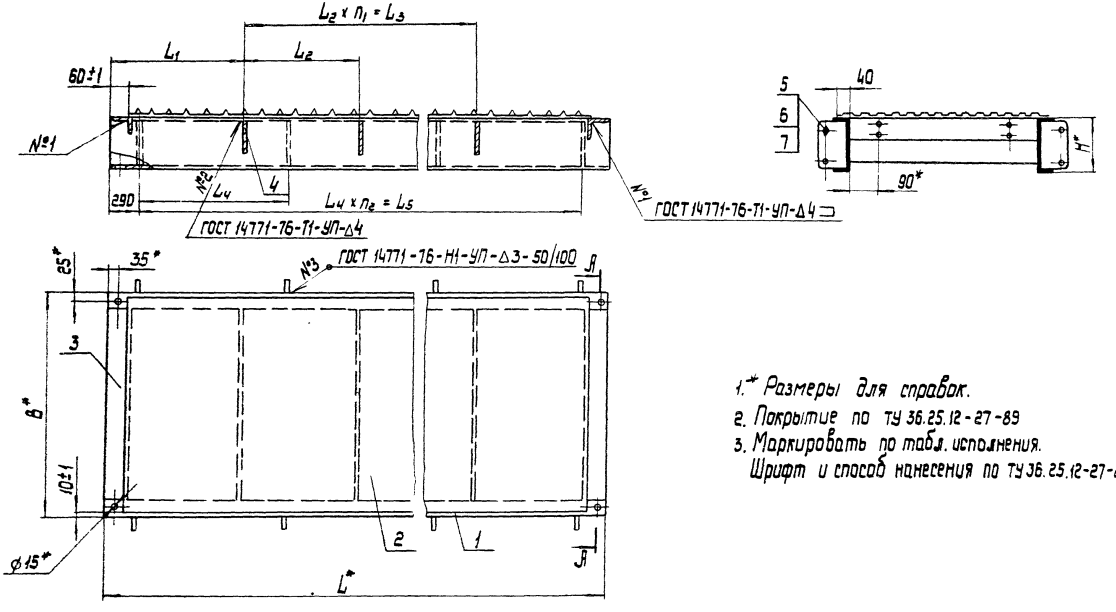

1.* Размеры для справок.
2. Покрытие по ТУ 36.25.12-27-89
3. Маркировать по табл. исполнения. Шрифт и способ нанесения по ТУ 36.25.12-27-89.

				1.450.3-6.1 2П.0.1.0.0			
				Площадка ПХФ	Стадия	Масса	Масштаб
					Р	См. табл.	—
Нач. отд.		Кашкинов		Сборочный чертеж	Лист 1	Листов 2	
Н. контр.		Пономаренко			ЦНИИпроектлегконструкция		
Гл. констр.		Птичкин					
Инж.		Шишкин					

Размеры в мм

Обозначение	Марка	Обозначение	Марка	H*	L*	L_1	L_2	L_3	B*	B_1*	L_4	L_5	n_1	n_2	Масса, кг
1.450.3-6.1 2.0.0.1.0.0	ПХФ 9.7	1.450.3-6.1 2.0.0.1.0.0-18	ПХФ 9.7С	100	880	440	—	—	700	788	300	300	—	1	24,26
— 01	ПХФ 9.9	— 19	ПХФ 9.9С						900	988					29,05
— 02	ПХФ 12.7	— 20	ПХФ 12.7С		1180	590	—	—	700	788	600	600	—		32,80
— 03	ПХФ 12.9	— 21	ПХФ 12.9С						900	988					39,49
— 04	ПХФ 15.7	— 22	ПХФ 15.7С		1480	740	—	—	700	788	900	900	—		39,39
— 05	ПХФ 15.9	— 23	ПХФ 15.9С						900	988					47,32
— 06	ПХФ 18.7	— 24	ПХФ 18.7С		1780	590	600	600	700	788	1200	1200	1		45,95
— 07	ПХФ 18.9	— 25	ПХФ 18.9С						900	988					55,05
— 08	ПХФ 24.7	— 26	ПХФ 24.7С		2380	790	800	800	700	788	1800	1800	1		60,07
— 09	ПХФ 24.9	— 27	ПХФ 24.9С						900	988					72,02
— 10	ПХФ 30.7	— 28	ПХФ 30.7С		2980	590	600	1800	700	788	1200	2400	3	2	74,97
— 11	ПХФ 30.9	— 29	ПХФ 30.9С						900	988					89,74
— 12	ПХФ 36.7	— 30	ПХФ 36.7С	150	3580			2400	700	788	1500	3000	4		113,50
— 13	ПХФ 36.9	— 31	ПХФ 36.9С						900	988					131,06
— 14	ПХФ 48.7	— 32	ПХФ 48.7С		4780	890		3000	700	788	2100	4200	5		148,49
— 15	ПХФ 48.9	— 33	ПХФ 48.9С						900	988					171,33
— 16	ПХФ 60.7	— 34	ПХФ 60.7С		5980	290		5400	700	788	1800	5400	9	3	187,69
— 17	ПХФ 60.9	— 35	ПХФ 60.9С						900	988					216,79

Инв. № подл. | Подпись и дата | Взам. инв. №

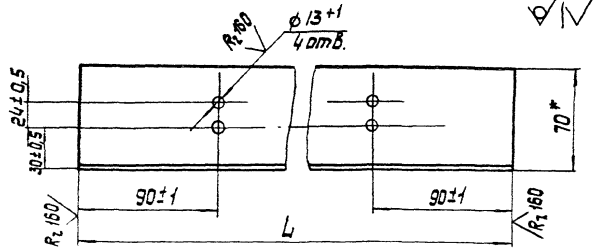

Обозначение	L, мм	Материал	Масса, кг
1.450.3-6.1 2.0.0.1.0.2	600-1,5	Уголок 70×70×4 ГОСТ 19771-74*	2,50
— 01	800-1,5	Вст3кп2 ГОСТ 11474-76*	3,33
— 02	600-1,5	Уголок 70×70×4 ГОСТ 19771-74*	2,50
— 03	800-1,5	Вст3сп5 ГОСТ 11474-76*	3,33

*Размер для справок.

1.450.3-6.1 2.0.0.1.0.2			
Связь	Стадия: Р	Масса: См. табл.	Масштаб: 1:2,5
	Лист	Листов 1	
	ЦНИИпроектлег-конструкция		

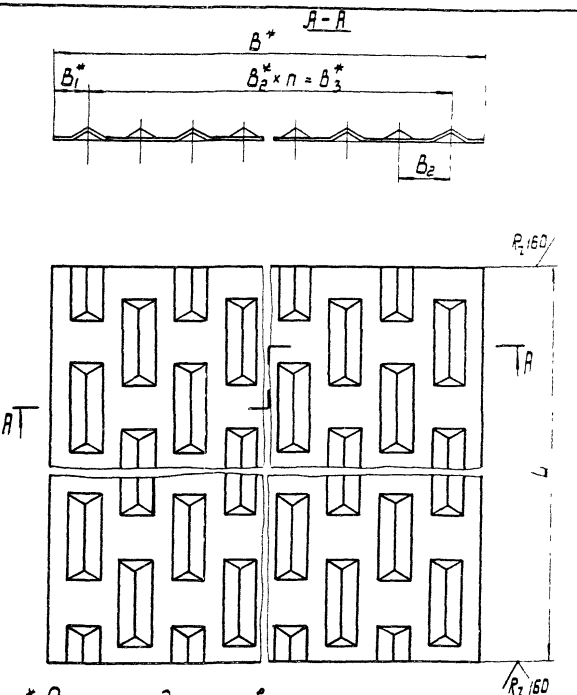

*Размеры для справок

1.450.3-6.1 2.0.0.1.0.1			
Настил	Стадия: Р	Масса: См. табл.	Масштаб: 1:2
	Лист 1	Листов 2	
	ЦНИИпроектлег-конструкция		

Инв.№ подл. | Подпись и дата | Взам. инв.№

Н. контр. Пономаренко
Гл. констр. Птичкин
Инж.

Размеры в мм

Обозначение	Материал	Обозначение	Материал	L	B*	B_1*	B_2*	B_3*	n	Масса, кг
1.450.3-6.1 2.00.1.01	Настил площадки ПЛЗ 151 ТУ 14-2-814-88 / Вст.3кп2 ГОСТ 16523-70*	1.450.3-6.1 2.00.10.1-18	Настил площадки ПЛЗ 151СТУ 14-2-814-88 / Вст3сп5 ГОСТ 16523-70*	760-3	660	40	30	600	20	9,84
-01		-19		1060-3						13,72
-02		-20		1360-3						17,61
-03		-21		1660-3						21,49
-04		-22		2260-3						29,26
-05		-23		2860-3						37,03
-06		-24		3460-3						44,81
-07		-25		4660-3						60,35
-08		-26		5860-3						75,89
-09	Настил площадки ПЛЗ 150 ТУ 14-2-814-88 / Вст3кп2 ГОСТ 16523-70*	-27	Настил площадки ПЛЗ 150С ТУ 14-2-814-88 / Вст3сп5 ГОСТ 16523-70*	760-3	870	20		840	28	12,97
-10		-28		1060-3						18,09
-11		-29		1360-3						23,22
-12		-30		1660-3						28,27
-13		-31		2260-3						38,56
-14		-32		2860-3						48,82
-15		-33		3460-3						59,06
-16		-34		4660-3						79,55
-17		-35		5860-3						100,03

Инв.№ подл. | Подпись и дата | Взам.инв.№

			Обозначение	Наименование	Кол. на исполн 1.450.3-6.1 2.00.1.00										Примечание
					—	01	02	03	04	05	06	07	08		
				Документация											
А3			1.450.3-6.1 2.0.0.1.1.0 СБ	Сборочный чертеж	X	X	X	X	X	X	X	X	X		
				Детали											
А3		1	1.450.3-6.1 2.0.0.1.1.1	Балка	2										
			-01	Балка		2									
			-02	Балка			2								
			-03	Балка				2							
				Стадия											
				Шифр	Б9	Б12	Б15	Б18	Б24	Б30	Б36	Б48	Б60		

				1.450.3-6.1 2.0.0.1.0.0
Н.контр.	Пономаренко			Балка Б
Гл.констр.	Птучкин			
Ст.инж.	Коршунова			

Стадия	Лист	Листов
Р	1	4

ЦНИИ проектлегконструкция

Инв.№ подл.	Подпись и дата	Взам.инв.№

Формат	Зона	Поз.	Обозначение	Наименование	Кол. на исполн. 1.450.3-6.1 2.00.1.00										Примечание
					—	01	02	03	04	05	06	07	08		
			-04	Балка					2						
			-05	Балка						2					
			-06	Балка							2				
			-07	Балка								2			
			-08	Балка									2		
А4		2	1.450.3-6.1 1.1.0.1.1.2	Ребро	2	2	2	2	2	3	3	3	4		
				Стадия											
				Шифр	Б9	Б12	Б15	Б18	Б24	Б30	Б36	Б48	Б60		

1.450.3-6.1 2.00.1.00

Лист 2

Инв.№ подл. | Подпись и дата | Взам.инв.№

Формат	Зона	Поз.	Обозначение	Наименование	Кол. на испол. 1.450.3-6.1 2.0.0.1.00 09	10	11	12	13	14	15	16	17	Примечание
				Документация										
А3			1.450.3-6.1 2.0.0.1.1.0СБ	Сборочный чертеж	X	X	X	X	X	X	X	X	X	
				Детали										
А3		1	1.450.3-6.1 2.0.0.1.1.1 –09	Балка	2									
			–10	Балка		2								
			–11	Балка			2							
			–12	Балка				2						
			–13	Балка					2					
			–14	Балка						2				
			–15	Балка							2			
			–16	Балка								2		
			–17	Балка									2	
А4		2	1.450.3-6.1 1.1.0.1.1.2 –01	Ребро	2	2	2	2	2	3	3	3	4	

Стадия | Шифр | Б9С | Б12С | Б15С | Б18С | Б24С | Б30С | Б36С | Б48С | Б60С

1.450.3-6.1 2.0.0.1.00 | Лист 3

1.450.3-6.1 2.0.0.1.00 | Лист 4

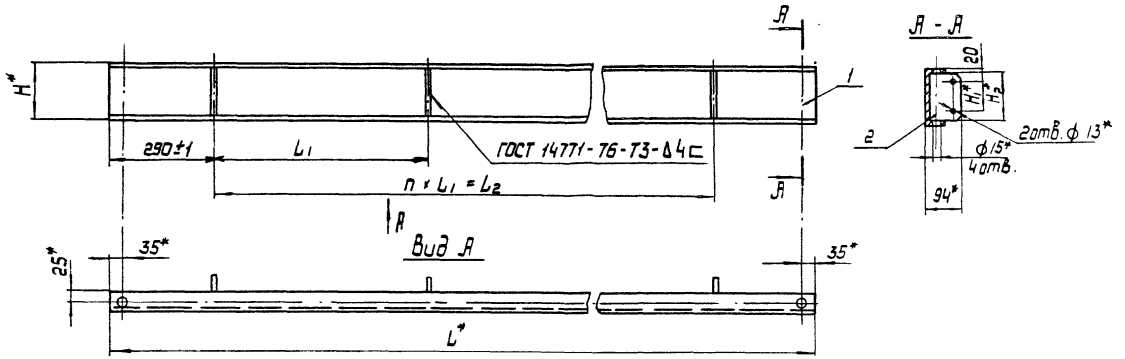

Размеры в мм

Обозначение	Марка	Обозначение	Марка	H*	H1*	H2*	L*	L1	L2	n	Масса, кг
1.450.3-6.1 2.0.0.1.1.0	Б 9	1.450.3-6.1 2.0.0.1.1.0 – 09	Б 9С	100	60	90	880–3	300±2	300±2	1	5,45
– 01	Б 12	– 10	Б 12С				1180–3	600±2	600±2		6,79
– 02	Б 15	– 11	Б 15С				1480–3	900±2	900±2		8,14
– 03	Б 18	– 12	Б 18С				1780–3	1200±2	1200±2		9,48
– 04	Б 24	– 13	Б 24С				2380–3	1800±3	1800±3		12,16
– 05	Б 30	– 14	Б 30С				2980–3	2400±2	2400±3		15,60
– 06	Б 36	– 15	Б 36С	160			3580–3	1500±3	3000±4	2	29,85
– 07	Б 48	– 16	Б 48С				4780–3	2100±3	4200±4		39,08
– 08	Б 60	– 17	Б 60С				5980–3	1800±3	5400±4	3	49,09

* Размеры для справок.

		1.450.3-6.1 2.0.0.1.1.0СБ	
		Балка Б Сборочный чертеж	Стадия: Р; Масса: См. табл.; Масштаб: 1:10; Лист; Листов 1
Н. контр.	Пономаренко		ЦНИИ проектлегконструкция
Гл. констр.	Пучкин		
Инж.	Шматова		

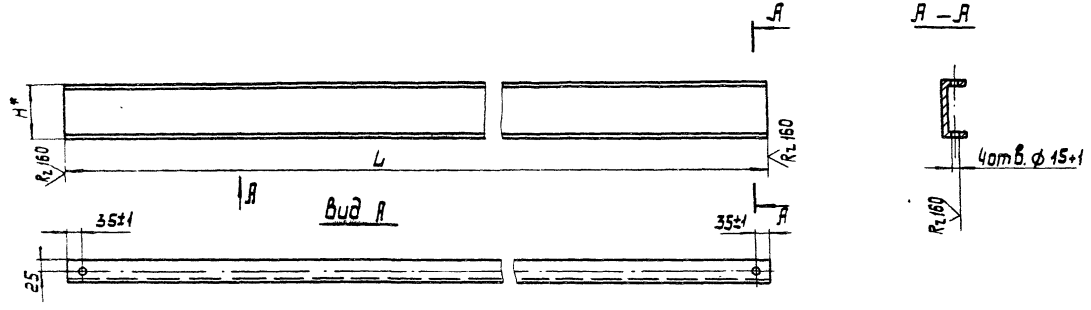

Размеры в мм

Обозначение	Материал	Обозначение	Материал	H*	L	Масса, кг
1.450.3-6.1 20.0.1.1.1	Швеллер 100×50×3 ГОСТ 8278-83 Ст3кп2 ГОСТ 11474-76*	1450.3-6.1 20.0.1.1.1-09	Швеллер 100×50×3 ГОСТ 8278-83 Ст3сп5 ГОСТ 11474-76*	100	880-3	3,93
-01		-10			1180-3	5,27
-02		-11			1480-3	6,62
-03		-12			1780-3	7,96
-04		-13			2380-3	10,64
-05		-14			2980-3	13,32
-06	Швеллер 160×50×4 ГОСТ 8278-83 Ст3кп2 ГОСТ 11474-76*	-15	Швеллер 160×50×4 ГОСТ 8278-83 Ст3сп5 ГОСТ 11474-76*	160	3580-3	27,57
-07		-16			4780-3	36,80
-08		-17			5980-3	46,05

Н.контр.	Пономаренко		
Гл.констр.	Пучкин		
Инж.	Шматова		

1.450.3-6.1 20.0.1.1.1

Балка

Стадия	Масса	Масштаб
Р	См. табл.	1:10
Лист	Листов 1	

ЦНИИ проектлегконструкция

Формат	Зона	Поз.	Обозначение	Наименование	Кол. на исполн. 1.450.3-6.1 2.00.2.0.0 —	01	02	03	04	05	06	07	08	09	Примечание
				Документация											
А3			1.450.3-6.1 2.00.2.0.0 СБ	Сборочный чертеж	X	X	X	X	X	X	X	X	X	X	
				Сборочные единицы											
А4		1	1.450.3-6.1 2.00.1.1.0	Балка	2	2									
			-01	Балка			2	2							
			-02	Балка					2	2					
			-03	Балка							2	2			
			-04	Балка									2	2	
				Детали											
*		2	1.450.3-6.1 2.00.2.0.1	Настил	1										* А4, А3
			-01	Настил			1								
			-02	Настил					1						
			-03	Настил							1				
			-04	Настил									1		
			-09	Настил		1									
			-10	Настил				1							
			-11	Настил						1					
			-12	Настил								1			
			-13	Настил										1	
А4		3	1.450.3-6.1 2.00.1.1.0.2	Связь	2		2		2		2		2		
			-01	Связь		2		2		2		2		2	
				Стадия											
				Шифр	ПХВ-3.7	ПХВ-9.9	ПХВ-12.7	ПХВ-12.9	ПХВ-15.7	ПХВ-15.9	ПХВ-18.7	ПХВ-18.9	ПХВ-24.7	ПХВ-24.9	

Инв. № подл. | Подпись и дата | Взам. инв. №

Н. контр.	Пономаренко	
Гл. констр.	Птичкин	
Ст. инж.	Коршунова	

1.450.3-6.1 2.00.2.0.0

Площадки ПХВ

Стадия	Лист	Листов
Р	1	12

ЦНИИ проектлегконструкция

Формат	Зона	Поз.	Обозначение	Наименование	Кол. на испол. 1.450.3-6.1 2.00.2.0.0										Примечание
					–	01	02	03	04	05	06	07	08	09	
				Раскладка											
				Лист 5-ПН-4 ГОСТ 19903-74* Вставка ГОСТ 14637-79											
Б4		4	1.450.3-6.1 2.00.1.0.3	90 h 14 × 600 h 14			2		2		2		2		0,99 кг
			–01	90 h 14 × 800 h 14				2		2		2		2	1,32 кг
				Стандартные изделия											
		5		Болт М12-6g×50.58.019 ГОСТ 7798-70*	12	12	12	12	12	12	12	12	12	12	
		6		Гайка М12-6Н.5.019 ГОСТ 5915-70*	12	12	12	12	12	12	12	12	12	12	
		7		Шайба 12.65Г.019 ГОСТ 6402-70*	12	12	12	12	12	12	12	12	12	12	
				Стадия											
				Шифр	ПКВ-9.7	ПКВ-9.9	ПКВ-12.7	ПКВ-12.9	ПКВ-15.7	ПКВ-15.9	ПКВ-18.7	ПКВ-18.9	ПКВ-24.7	ПКВ-24.9	

1.450.3-6.1 2.00.2.0.0 — Лист 3

Инв.№ подл. | Подпись и дата | Взам.инв.№

Формат	Зона	Поз.	Обозначение	Наименование	Кол. на испол. 1.450.3-6.1 2.00.2.0.0										Примечание
					10	11	12	13	14	15	16	17	18	19	
				Документация											
А3			1.450.3-6.1 2.00.2.0.0СБ	Сборочный чертеж											
				Сборочные единицы											
Ц4		1	1.450.3-6.1 2.00.1.1.0 –05	Балка	2	2									
			–06	Балка			2	2							
			–07	Балка					2	2					
			–08	Балка							2	2			
			–09	Балка									2	2	
				Детали											
Ц)		2	1.450.3-6.1 2.00.2.0.1 –05	Настил	1										*Ц4, А3
			–06	Настил			1								
				Стадия											
				Шифр	ПКВ-30.7	ПКВ-30.9	ПКВ-36.7	ПКВ-36.9	ПКВ-48.7	ПКВ-48.9	ПКВ-60.7	ПКВ-60.9	ПКВ-97С	ПКВ-98С	

1.450.3-6.1 2.00.2.0.0 — Лист 4

23846-02 73

			Обозначение	Наименование	Кол. на исполн. 1.450.3-6.1 2.0.0.2.0.0										Примечание
					10	11	12	13	14	15	16	17	18	19	
			-07	Настил						1					
			-08	Настил								1			
			-14	Настил		1									
			-15	Настил				1							
			-16	Настил						1					
			-17	Настил								1			
			-18	Настил									1		
			-27	Настил										1	
Я4		3	1.450.3-6.1 2.0.0.1.0.2	Связь	2		2		2		2		2		
			-01	Связь		2		2		2		2		2	
			-02	Связь									2		
			-03	Связь										2	
				Стадия											
				Шифр	ПХВ-30.7	ПХВ-30.9	ПХВ-36.7	ПХВ-36.9	ПХВ-48.7	ПХВ-48.9	ПХВ-60.7	ПХВ-60.9	ПХВ-9.7С	ПХВ-9.9С	

1.450.3-6.1.2.0.0.2.0.0 Лист 5

Инв. № подл.	Подпись и дата	Взам. инв. №

Формат	Зона	Поз.	Обозначение	Наименование	Кол. на исполн. 1.450.3-6.1 2.0.0.2.0.0										Примечание
					10	11	12	13	14	15	16	17	18	19	
				Распорка											
				Лист 6-ПН-4 ГОСТ 19903-74*											
				ВСт3кп2 ГОСТ 14637-79											
Б4		4	1.450.3-6.1 2.0.0.1.0.3	90h 14×600h 14	4		5		6		10				0,99 кг
			-01	90h 14×800h 14		4		5		6		10			1,32 кг
				Стандартные изделия											
		5		Болт М12-6g×50.58.019											
				ГОСТ 7798-70*	16	16	16	16	16	16	20	20	12	12	
		6		Гайка М12-6Н.5.019											
				ГОСТ 5915-70*	16	16	16	16	16	16	20	20	12	12	
		7		Шайба 12.65 Г.019											
				ГОСТ 6402-70*	16	16	16	16	16	16	20	20	12	12	
				Стадия											
				Шифр	ПХВ-30.7	ПХВ-30.9	ПХВ-36.7	ПХВ-36.9	ПХВ-48.7	ПХВ-48.9	ПХВ-60.7	ПХВ-60.9	ПХВ-9.7С	ПХВ-9.9С	

1.450.3-6.1 2.0.0.2.0.0 Лист 6

23846-02 74

Формат	Зона	Поз.	Обозначение	Наименование	Кол. на испол. 1.450.3-6.1 2.00.2.00 20	21	22	23	24	25	26	27	28	29	Примечание
				Документация											
А3			1.450.3-6.1 2.00.2.0.0СБ	Сборочный чертеж	X	X	X	X	X	X	X	X	X	X	
				Сборочные единицы											
А4	1		1.450.3-6.1 2.0.0.1.10 -10	Балка	2	2									
			-11	Балка			2	2							
			-12	Балка					2	2					
			-13	Балка							2	2			
			-14	Балка									2	2	
				Детали											
*/	2		1.450.3-6.1 2.0.0.2.0.1 -19	Настил	1										*/А4, А3
			-20	Настил			1								
			-21	Настил					1						

Стадия	Шифр	20	21	22	23	24	25	26	27	28	29
	ПКВ-12.7С	ПКВ-12.9С	ПКВ-15.7С	ПКВ-15.9С	ПКВ-18.7С	ПКВ-18.9С	ПКВ-24.7С	ПКВ-24.9С	ПКВ-30.7С	ПКВ-30.9С	

1.450.3-6.1 2.0.0.2.0.0 Лист 7

Инв.№ подл. | Подпись и дата | Взам.инв.№

Формат	Зона	Поз.	Обозначение	Наименование	Кол. на испол. 1.450.3-6.1 2.00.2.00 20	21	22	23	24	25	26	27	28	29	Примечание
			-22	Настил							1				
			-23	Настил									1		
			-28	Настил		1									
			-29	Настил				1							
			-30	Настил						1					
			-31	Настил								1			
			-32	Настил										1	
А4	3		1.450.3-6.1 2.0.0.1.0.2 -02	Связь	2		2		2		2		2		
			-03	Связь		2		2		2		2		2	
				Распорка											
				Лист Б-ПН-4 ГОСТ 19903-74*											
				ВСт3кп2 ГОСТ 14637-79											
Б4	4		1.450.3-6.1 2.0.0.1.0.3 -02	90h14 × 600h14	2		2		2		3		4		0,99кг
			-03	90h14 × 800h14		2		2		2		3		4	1,32кг

Стадия	Шифр	20	21	22	23	24	25	26	27	28	29
	ПКВ-12.7С	ПКВ-12.9С	ПКВ-15.7С	ПКВ-15.9С	ПКВ-18.7С	ПКВ-18.9С	ПКВ-24.7С	ПКВ-24.9С	ПКВ-30.7С	ПКВ-30.9С	

1.450.3-6.1 2.00.2.0.0 Лист 8

23846-02 75

41

Поз.	Обозначение	Наименование	Кол. на испол. 1.450.3-6.1 2.00.2.0.0 20	21	22	23	24	25	26	27	28	29	Примечание
		Стандартные изделия											
5		Болт М12-6g х 50.58.019 ГОСТ 7798-70*	12	12	12	12	12	12	12	12	16	16	
6		Гайка М12-6Н.5.019 ГОСТ 5915-70*	12	12	12	12	12	12	12	12	16	16	
7		Шайба 12.85Г.019 ГОСТ 6402-70*	12	12	12	12	12	12	12	12	16	16	

Стадия | Шифр ПХВ-12.7С | ПХВ-12.9С | ПХВ-15.7С | ПХВ-15.9С | ПХВ-18.7С | ПХВ-18.9С | ПХВ-24.7С | ПХВ-24.9С | ПХВ-30.7С | ПХВ-30.9С

1.450.3-6.1 2.0.0. 2.0.0 | Лист 9

Инв. № подл. | Подпись и дата | Взам. инв. №

Формат	Зона	Поз.	Обозначение	Наименование	Кол. на испол. 1.450.3-6.1 2.00.2.0.0 30	31	32	33	34	35	Примечание
				Документация							
А3			1.450.3-6.1 2.00.2.0.0 СБ	Сборочный чертеж	X	X	X	X	X	X	
				Сборочные единицы							
А4		1	1.450.3-6.1 2.0.0.1.1.0 -15	Балка	2	2					
			-16	Балка			2	2			
			-17	Балка					2	2	
				Детали							*А4, А3
А3		2	1.450.3-6.1 2.00.2.0.1-24	Настил	1		1				
			-25	Настил					1		
			-26	Настил		1					
			-33	Настил				1			
			-34	Настил							

Стадия | Шифр ПХВ-36.7С | ПХВ-36.9С | ПХВ-48.7С | ПХВ-48.9С | ПХВ-50.7С | ПХВ-50.9С

1.450.3-6.1 2.00.2.0.0 | Лист 10

23846-20 76

51

Инв. № подл. | Подпись и дата | Взам. инв. №

Формат	Зона	Поз.	Обозначение	Наименование	Кол. на испол. 1.450.3-6.1 2.00.2.00 30	31	32	33	34	35	Примечание
			– 35	Настил						1	
А4	3		1.450.3-6.1 2.00.1.02 – 02	Связь	2		2		2		
			– 03	Связь		2		2		2	
				Распорка							
				Лист Б-ПН-4 ГОСТ 19903-74*							
				Вст3кп2 ГОСТ 14637-79							
Б4	4		1.450.3-6.1 2.00.1.03 – 02	90h14 × 630 h14	5		6		10		0,99кг
			– 03	90h14 × 800 h14		5		6		10	1,32кг
				Стандартные изделия							
		5		Болт М12-8g × 50.58.019 ГОСТ 7798-70*	16	16	16	16	20	20	
		6		Гайка М12-6Н 5.019 ГОСТ 5915-70*	16	16	16	16	20	20	

Стадия	Шифр	ПХВ-36.7С	ПХВ-36.9С	ПХВ-48.7С	ПХВ-48.9С	ПХВ-60.7С	ПХВ-60.9С

1.450.3-6.1 2.00.2.00 | Лист 11

Инв. № подл. | Подпись и дата | Взам. инв. №

Формат	Зона	Поз.	Обозначение	Наименование	Кол. на испол. 1.450.3-6.1 2.00.2.00 30	31	32	33	34	35	Примечание
				Стандартные изделия							
		7		Шайба 12.65Г.019 ГОСТ 6402-70*	16	16	16	16	20	20	

Стадия	Шифр	ПХВ-36.7С	ПХВ-36.9С	ПХВ-48.7С	ПХВ-48.9С	ПХВ-60.7С	ПХВ-60.9С

1.450.3-6.1 2.00.2.00 | Лист 12

2.1846-02 77

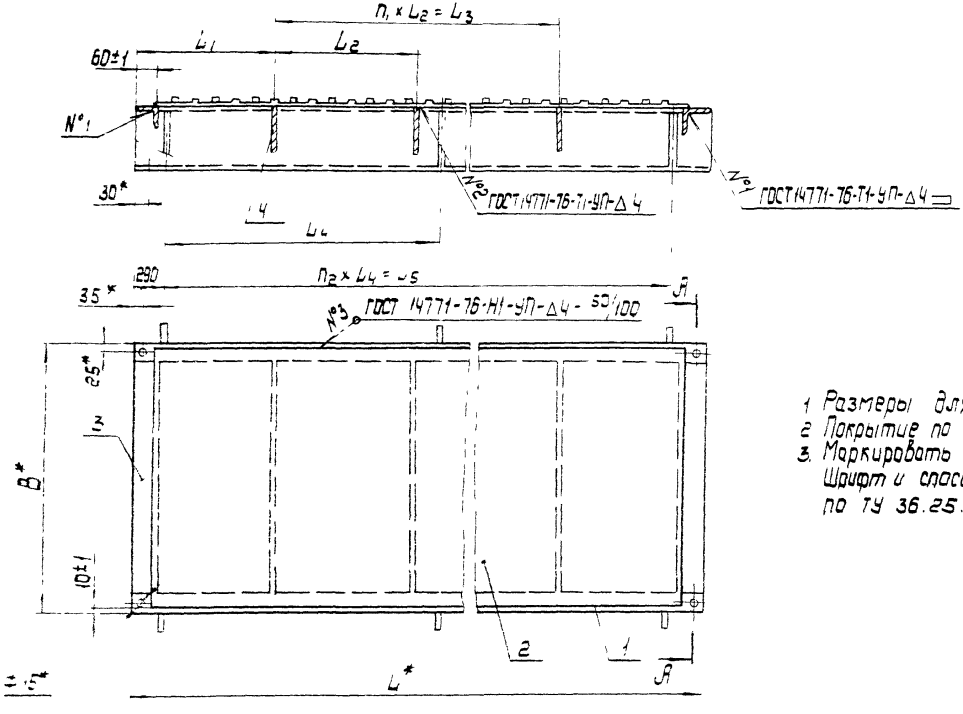

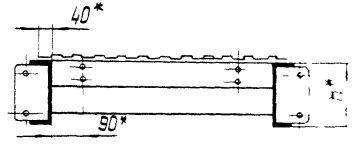

А—А

1. Размеры для справок
2. Покрытие по ТУ 36.25.12-27-89
3. Маркировать по табл. исполнения
Шрифт и способ нанесения
по ТУ 36.25.12-27-89

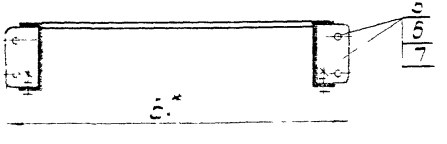

				1 450.3-6.1 20.0 200 СБ			
				Площадка ПХВ Сборочный чертеж	Стадия	Масса	Масштаб
					Р	См табл.	—
					Лист 1	Листов 2	
Н. контр.	Пономаренко				Цнии проектлее-конструкция		
Гл. констр.	Птичкин						
	Шишкин						

Размеры в мм

Обозначение	Марка	Обозначение	Марка	H*	L*	L_1	L_2	L_3	B*	B_1*	L_4	L_5	n_1	n_2	Масса, кг
1.450.3-6.1 2.0.0.2.0.0	ПХВ – 9.7	1.450.3-6.1 2.0.0.2.0.0 – 18	ПХВ – 9.7С	100	880	440	—	—	700	788	300	300	—	1	22,36
– 01	ПХВ – 9.9	– 19	ПХВ – 9.9С						900	988					27,00
– 02	ПХВ – 12.7	– 20	ПХВ – 12.7С		1180	590	—	—	700	788	600	600	—		30,57
– 03	ПХВ – 12.9	– 21	ПХВ – 12.9С						900	988					37,04
– 04	ПХВ – 15.7	– 22	ПХВ – 15.7С		1480	740	—	—	700	788	900	900	—		36,80
– 05	ПХВ – 15.9	– 23	ПХВ – 15.9С						900	988					44,44
– 06	ПХВ – 18.7	– 24	ПХВ – 18.7С		1780	590	600	600	700	788	1200	1200	1		43,02
– 07	ПХВ – 18.9	– 25	ПХВ – 18.9С						900	988					51,85
– 08	ПХВ – 24.7	– 26	ПХВ – 24.7С		2380	790	800	1200	700	788	1800	1800	1		56,48
– 09	ПХВ – 24.9	– 27	ПХВ – 24.9С						900	988					67,97
– 10	ПХВ – 30.7	– 28	ПХВ – 30.7С		2980	590	600	1800	700	788	1200	2400	3	2	70,22
– 11	ПХВ – 30.9	– 29	ПХВ – 30.9С						900	988					85,13
– 12	ПХВ – 36.7	– 30	ПХВ – 36.7С	160	3580			2400	700	788	1500	3000	4		112,24
– 13	ПХВ – 36.9	– 31	ПХВ – 36.9С						900	988					129,21
– 14	ПХВ – 48.7	– 32	ПХВ – 48.7С		4780	890		3000	700	788	2100	4200	5		147,59
– 15	ПХВ – 48.9	– 33	ПХВ – 48.9С						900	988					169,50
– 16	ПХВ – 60.7	– 34	ПХВ – 60.7С		5980	290		5400	700	788	1800	5400	9	3	186,41
– 17	ПХВ – 60.9	– 35	ПХВ – 60.9С						900	988					214,34

Инв. № подл. | Подпись и дата | Взам. инв. №

А — А

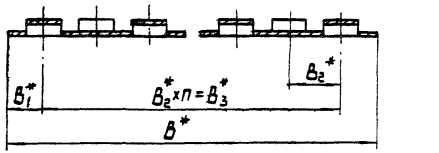

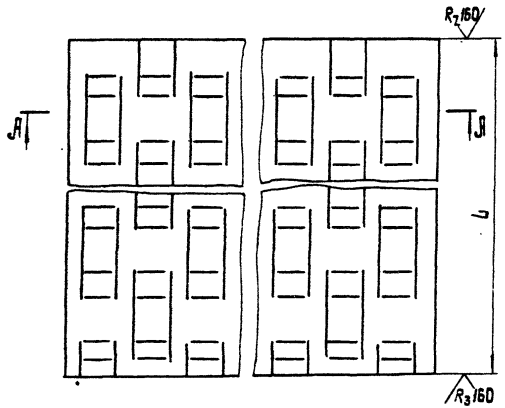

* Размеры для справок

				1.450.3-61.20.0.2.0.1		
				Настил	Стадия: Р	Масса: См. табл. / Масштаб: 1:2
					Лист 1	Листов 2
Н. контр.	Пономаренко				ЦНИИпроектлег-конструкция	
Гл. констр.	Птичкин					
ИНЖ.	Цишкин					

Размеры в мм

Обозначение	Материал	Обозначение	Материал	L	B*	B_1^*	B_2^*	B_3^*	n	Масса, кг
1.450.3-6.1 2.0.0.2.0.1	Настил площадки ВСт3кп2 ГОСТ 16523-70*	1.450.3-6.1 2.0.0.2.0.1-18	Настил площадки ВСт3сп5 ГОСТ 16523-70*	760-3	660	30	30	600	20	10,14
- 01		- 19		1060-3						14,15
- 02		- 20		1360-3						18,16
- 03		- 21		1660-3						22,16
- 04		- 22		2260-3						30,17
- 05		- 23		2860-3						38,18
- 06		- 24		3460-3						46,19
- 07		- 25		4660-3						62,21
- 08		- 26		5860-3						78,23
- 09	Настил площадки ВСт3кп2 ГОСТ 16523-70*	- 27	Настил площадки ВСт3сп5 ГОСТ 16523-70*	760-3	870	30		810	28	13,12
- 10		- 28		1060-3						18,30
- 11		- 29		1360-3						23,48
- 12		- 30		1660-3						28,67
- 13		- 31		2260-3						39,03
- 14		- 32		2860-3						49,39
- 15		- 33		3460-3						59,75
- 16		- 34		4660-3						80,48
- 17		- 35		5860-3						101,20

Инв. № подл. | Подпись и дата | Взам. инв. №

			Обозначение	Наименование	Кол. на исполн. 1.450.3-6.1 2.0.0.3.0.0										Примечание
					—	01	02	03	04	05	06	07	08	09	
				Документация											
А3			1.450.3-6.1 2.0.0.3.0.0СБ	Сборочный чертеж	X	X	X	X	X	X	X	X	X	X	
				Сборочные единицы											
А4		1	1.450.3-6.1 2.0.0.3.1.0	Балка	2	2									
			-01	Балка			2	2							
			-02	Балка					2	2					
			-03	Балка							2	2			
				Стадия											
				Шифр	ПХР-9.7	ПХР-9.9	ПХР-12.7	ПХР-12.9	ПХР-15.7	ПХР-15.9	ПХР-18.7	ПХР-18.9	ПХР-24.7	ПХР-24.9	

				1.450.3-6.1 2.0.0.3.0.0
Нач. отд.	Кашкинов	[signature]	Площадка ПХР	Стадия: Р; Лист: 1; Листов: 16
Н. контр.	Пономаренко	[signature]		ЦНИИ проектлег-конструкция
Гл. констр.	Птичкин	[signature]		
Ст. инж.	Коршунова	[signature]		

Инв. № подл.	Подпись и дата	Взам. инв. №

Формат	Зона	Поз.	Обозначение	Наименование	Кол. на исполн. 1.450.3-6.1 2.0.0.3.0.0										Примечание
					—	01	02	03	04	05	06	07	08	09	
			-04	Балка									2	2	
				Детали											
А4		2	1.450.3-6.1 2.0.0.3.0.1	Скоба	8	8	12	12	16	16	16	16	14	14	
А4		3	1.450.3-6.1 2.0.0.1.0.2	Связь	2		2		2		2		2		
			-01	Связь		2		2		2		2		2	
				Уголок											
				Уголок $\frac{25\times25\times2,5\ ГОСТ\ 19771-74^*}{8\ Ст\ 3\ кп\ 2\ ГОСТ\ 11474-76}$											
Б4		4	1.450.3-6.1 2.0.0.3.1.2	L=600							1		1		0,68кг
			-01	L=800								1		1	0,78кг
				Стандартные изделия											
		5		Болт М12-6д×50.58.019 ГОСТ 7798-70*	4	4	4	4	4	4	4	4	4	4	
		6		Гайка М12-6Н.5.019 ГОСТ 5919-70*	4	4	4	4	4	4	4	4	4	4	
				Стадия											
				Шифр	ПХР-9.7	ПХР-9.9	ПХР-12.7	ПХР-12.9	ПХР-15.7	ПХР-15.9	ПХР-18.7	ПХР-18.9	ПХР-24.7	ПХР-24.9	

1.450.3-6.1 2.0.0.3.0.0

Лист 2

23846-02 82

Формат	Зона	Поз.	Обозначение	Наименование	Кол. на испол. 1.450.3-6.1 2.00.3.00 —	01	02	03	04	05	06	07	08	09	Примечание
		7		Шайба 12.65Г.019											
				ГОСТ 6402-70*	4	4	4	4	4	4	4	4	4	4	
				Прочие изделия											
				Настил решетчатый											
		8		сварной типа „ВИСП"											
				ТУ 36-2370-88											
				Р7	1										
				Р12		1									
				Р8	1										
				Р13		1									
				Р6			1								
				Р11				1							
				Р8			2								
				Р13				2							

Стадия | Шифр | ПКР-9,7 | ПКР-9,9 | ПКР-12,7 | ПКР-12,9 | ПКР-15,7 | ПКР-15,9 | ПКР-18,7 | ПКР-18,9 | ПКР-24,7 | ПКР-24,9

1.450.3-6.1 2.00.3.00.0

Лист 3

Формат	Зона	Поз.	Обозначение	Наименование	Кол. на испол. 1.450.3-6.1 2.00.3.00 —	01	02	03	04	05	06	07	08	09	Примечание
		8		Настил решетчатый											
				сварной типа „ВИСП"											
				ТУ 36-2370-88											
				Р7					3						
				Р12						3					
				Р8					1						
				Р13						1					
				Р8							4				
				Р13								4			
				Р8									1		
				Р9									1		
				Р10									1		
				Р13										1	
				Р14										1	
				Р15										1	

Стадия | Шифр | ПКР-9,7 | ПКР-9,9 | ПКР-12,7 | ПКР-12,9 | ПКР-15,7 | ПКР-15,9 | ПКР-18,7 | ПКР-18,9 | ПКР-24,7 | ПКР-24,9

1.450.3-6.1 2.00.3.00.0

Лист 4

Формат	Зона	Поз.	Обозначение	Наименование	Кол. на испол. 1.450.3-6.1 2.00.3.00								Примечание
					10	11	12	13	14	15	16	17	
				Документация									
А3			1.450.3-6.1 2.00.3.00.00СБ	Сборочный чертеж									
				Сборочные единицы									
Б4		1	1.450.3-6.1 2.00.3.1.1 -05	Балка	2	2							
			-06	Балка			2	2					
			-07	Балка					2	2			
			-08	Балка							2	2	
				Детали									
Б4		2	1.450.3-6.1 2.00.3.3.01	Скоба	16	16	20	20	26	26	32	32	
Б4		3	1.450.3-6.1 2.00.1.01.2	Связь	2		2		2		2		
				Стадия									
				Шифр	ПКР-30.7	ПКР-30.9	ПКР-36.7	ПКР-36.9	ПКР-48.7	ПКР-48.9	ПКР-60.7	ПКР-60.9	

1.450.3-6.1 2.00.3.00 — Лист 5

Инв.№ подл. | Подпись и дата | Взам.инв.№

Формат	Зона	Поз.	Обозначение	Наименование	Кол. на испол. 1.450.3-6.1 2.00.3.00								Примечание
					10	11	12	13	14	15	16	17	
			-01	Связь		2		2		2		2	
				Уголок									
				Уголок 25×25×3,5 ГОСТ 8277-74* В Ст3кп2 ГОСТ 14 74-76									
Б4		4	1.450.3-6.1 2.00.3.1.2	L = 600	3		4		5		9		0,68кг
			-01	L = 800		3		4		5		9	0,78кг
				Стандартные изделия									
		5		Болт М12-6g×50.58.019 ГОСТ 7798-70*	4	4	4	4	4	4	4	4	
		6		Гайка М12-6Н.5.019 ГОСТ 5915-70*	4	4	4	4	4	4	4	4	
		7		Шайба 12.65Г.019 ГОСТ 6402-70*	4	4	4	4	4	4	4	4	
				Стадия									
				Шифр	ПКР-30.7	ПКР-30.9	ПКР-36.7	ПКР-36.9	ПКР-48.7	ПКР-48.9	ПКР-60.7	ПКР-60.9	

1.450.3-6.1 2.00.3.00 — Лист 6

23849-02 84

Инв.№ подл. | Подпись и дата | Взам.инв.№

Формат	Зона	Поз.	Обозначение	Наименование	Кол. на испол. 1.450.3-6.1 2.0.3.0.0								Примечание
					10	11	12	13	14	15	16	17	
				Прочие изделия									
		8		Настил решетчатый сварной типа „ВИСП" ТУ 36-2370-88									
				Р 8	1								
				Р 13		1							
				Р 10	2								
				Р 15		2							
				Р 8			1						
				Р 13				1					
				Р 9			1						
				Р 14				1					
				Р 10			2						
				Р 15				2					

Стадия	Шифр							
	ПКР-30.7	ПКР-30.9	ПКР-36.7	ПКР-36.9	ПКР-48.7	ПКР-48.9	ПКР-60.7	ПКР-60.9

1.450.3-6.1 2.0.0.3.0.0 — Лист 7

Инв.№ подл. | Подпись и дата | Взам.инв.№

Формат	Зона	Поз.	Обозначение	Наименование	Кол. на испол. 1.450.3-6.1 2.0.0.3.0.0								Примечание
					10	11	12	13	14	15	16	17	
		8		Настил решетчатый сварной типа „ВИСП" ТУ 36-2370-88									
				Р8					1				
				Р13						1			
				Р9					1				
				Р14						1			
				Р10					3				
				Р15						3			
				Р8							1		
				Р13								1	
				Р9							1		
				Р14								1	
				Р10							4		
				Р15								4	

Стадия	Шифр							
	ПКР-30.7	ПКР-30.9	ПКР-36.7	ПКР-36.9	ПКР-48.7	ПКР-48.9	ПКР-60.7	ПКР-60.9

1.450.3-6.1 2.0.0.3.0.0 — Лист 8

23846-02 85

Формат	Зона	Поз.	Обозначение	Наименование	Кол. на испол. 1.450.3-6.1 2.0.0.3.0.0 18	19	20	21	22	23	24	25	26	27	Примечание
				Документация											
А3			1.450.3-6.1 2.0.0.3.0.0СБ	Сборочный чертеж											
				Сборочные единицы											
Б4	1		1.450.3-6.1 2.0.0.3.1.0 -09	Балка	2	2									
			-10	Балка			2	2							
			-11	Балка					2	2					
			-12	Балка							2	2			
			-13	Балка									2	2	
				Детали											
Б4	2		1.450.3-6.1 2.0.0.3.0.1 -01	Скоба	8	8	12	12	16	16	16	16	14	14	

Шифр: ПКР-9.1С | ПКР-9.9С | ПКР-12.1С | ПКР-12.9С | ПКР-15.1С | ПКР-15.9С | ПКР-18.1С | ПКР-18.9С | ПКР-24.1С | ПКР-24.9С

Стадия

Лист 9

1.450.3-6.1 2.0.0.3.0.0

Инв. № подл. | Подп. и дата | Взам. инв. №

Формат	Зона	Поз.	Обозначение	Наименование	Кол. на испол. 1.450.3-6.1 2.0.0.3.0.0 18	19	20	21	22	23	24	25	26	27	Примечание
Б4		3	1.450.3-6.1 2.0.0.1.0.2 -02	Связь	2		2		2		2		2		
			-03	Связь		2		2		2		2		2	
				Уголок											
				Уголок 25×25×2,5 ГОСТ 8278-76* Ст3кп2-ГОСТ 11474-76							1		1		0,68 кг
Б4		4	1.450.3-6.1 2.0.0.3.1.2	L = 600								1		1	0,78 кг
			-01	L = 800											
				Стандартные изделия											
		5		Болт М12-6g×50.58.019 ГОСТ 7798-70*	4	4	4	4	4	4	4	4	4	4	
		6		Гайка М12-6Н.5.019 ГОСТ 5915-70*	4	4	4	4	4	4	4	4	4	4	

Шифр: ПКР-9.1С | ПКР-9.9С | ПКР-12.1С | ПКР-12.9С | ПКР-15.1С | ПКР-15.9С | ПКР-18.1С | ПКР-18.9С | ПКР-24.1С | ПКР-24.9С

Стадия

Лист 10

1.450.3-6.1 2.0.0.3.0.0

23846-02 86

Инв. № подл.	Подпись и дата	Взам. инв. №

Формат	Зона	Поз.	Обозначение	Наименование	Кол. на исполн. 1.450.3-6.1 2.0.0.30.0										Примечание
					18	19	20	21	22	23	24	25	26	27	
		7		Шайба 12,65 Г 019 ГОСТ 6402-70*	4	4	4	4	4	4	4	4	4	4	
				Прочие изделия											
		8		Настил решетчатый сварной типа „ВИСП" ТУ 36-2370-88											
				Р7	1										
				Р12		1									
				Р8	1										
				Р13		1									
				Р6			1								
				Р11				1							
				Р8			2								
				Р13				2							
				Стадия											
				Шифр	ПХР-9,7С	ПХР-9,9С	ПХР-12,7С	ПХР-12,9С	ПХР-15,7С	ПХР-15,9С	ПХР-18,7С	ПХР-18,9С	ПХР-24,7С	ПХР-24,9С	

1.450 3-6.1 2.0.0.3.0.0

Лист 11

Инв. № подл.	Подпись и дата	Взам. инв. №

Формат	Зона	Поз.	Обозначение	Наименование	Кол. на исполн. 1.450.3-6.1 2.0.0.30.0										Примечание
					18	19	20	21	22	23	24	25	26	27	
		8		Настил решетчатый сварной типа „ВИСП" ТУ 36-2370-88											
				Р7					3						
				Р12						3					
				Р8					1						
				Р13						1					
				Р8							4				
				Р13								4			
				Р8									1		
				Р9									1		
				Р10									1		
				Р13										1	
				Р14										1	
				Р15										1	
				Стадия											
				Шифр	ПХР-9,7С	ПХР-9,9С	ПХР-12,7С	ПХР-12,9С	ПХР-15,7С	ПХР-15,9С	ПХР-18,7С	ПХР-18,9С	ПХР-24,7С	ПХР-24,9С	

1.450 3-6.1 2.0.0.30.0

Лист 12

23846-02 87

Формат	Зона	Поз.	Обозначение	Наименование	Кол. на исполн. 1.450.3-6.1 2.0.0.3.0.0 28	29	30	31	32	33	34	35			Примечание
				Документация											
А3			1.450.3-6.1 2.0.0.3.0.0 СБ	Сборочный чертеж	X	X	X	X	X	X	X	X			
				Сборочные единицы											
А4		1	1.450.3-6.1 2.0.0.3.1.0 -14	Балка	2	2									
			-15	Балка			2	2							
			-16	Балка					2	2					
			-17	Балка							2	2			
				Детали											
А4		2	1.450.3-6.1 2.0.0.3.0.1	Скоба	16	16	20	20	26	26	32	32			
А4		3	1.450.3-6.1 2.0.0.1.0.2	Связь	2		2		2		2				

Стадия | Шифр: ПКР-30.1С | ПКР-30.2С | ПКР-36.1С | ПКР-36.2С | ПКР-48.1С | ПКР-48.2С | ПКР-60.1С | ПКР-60.2С

1.450.3-6.1 2.0.0.3.0.0 — Лист 13

Инв.№ подл. | Подпись и дата | Взам.инв.№

Формат	Зона	Поз.	Обозначение	Наименование	Кол. на исполн. 1.450.3-6.1 2.0.0.3.0.0 28	29	30	31	32	33	34	35			Примечание
			-01	Связь		2		2		2		2			
				Уголок											
				Уголок 25х25х2,5 ГОСТ 13771-74* / Ст3кп2 ГОСТ 11474-76											
Б4		4	1.450.3-6.1 2.0.0.3.1.2	L = 600	3		4		5		9				0,68 кг
			-01	L = 800		3		4		5		9			0,78 кг
				Стандартные изделия											
		5		Болт М12-6g х 50.58.019 ГОСТ 7798-70*	4	4	4	4	4	4	4	4			
		6		Гайка М12-6Н.5.019 ГОСТ 5915-70*	4	4	4	4	4	4	4	4			
		7		Шайба 12.65 Г.019 ГОСТ 6402-70*	4	4	4	4	4	4	4	4			

Стадия | Шифр: ПКР-30.1С | ПКР-30.2С | ПКР-36.1С | ПКР-36.2С | ПКР-48.1С | ПКР-48.2С | ПКР-60.1С | ПКР-60.2С

1.450.3-6.1 2.0.0.3.0.0 — Лист 14

23846-02 88

Формат	Зона	Поз.	Обозначение	Наименование	Кол. на исполн. 1.450.3-6.1 2.00.3.00								Примечание
					28	29	30	31	32	33	34	35	
				Прочие изделия									
		8		Настил решетчатый сварной типа „ВИСП" ТУ 36-2370-88									
				Р 8	1								
				Р 13		1							
				Р 10	2								
				Р 15		2							
				Р 8			1						
				Р 13				1					
				Р 9			1						
				Р 14				1					
				Р 10			2						
				Р 15				2					

Стадия	Шифр	ПИР-30.7С	ПИР-30.9С	ПИР-36.7С	ПИР-36.9С	ПИР-48.7С	ПИР-48.9С	ПИР-60.7С	ПИР-60.9С

1.450.3-6.1 2.00.3.00 Лист 15

Формат	Зона	Поз.	Обозначение	Наименование	Кол. на исполн. 1.450.3-6.1 2.00.3.00								Примечание
					28	29	30	31	32	33	34	35	
		8		Настил решетчатый сварной типа „ВИСП" ТУ 36-2370-88									
				Р 8					1				
				Р 13						1			
				Р 9					1				
				Р 14						1			
				Р 10					3				
				Р 15						3			
				Р 8							1		
				Р 13								1	
				Р 9							1		
				Р 14								1	
				Р 10							4		
				Р 15								4	

Стадия	Шифр	ПИР-30.7С	ПИР-30.9С	ПИР-36.7С	ПИР-36.9С	ПИР-48.7С	ПИР-48.9С	ПИР-60.7С	ПИР-60.9С

1.450.3-6.1 2.00.3.00 Лист 16

Б – Б

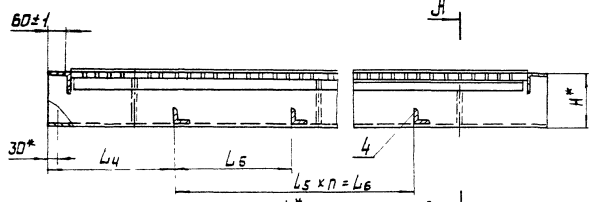

А – А

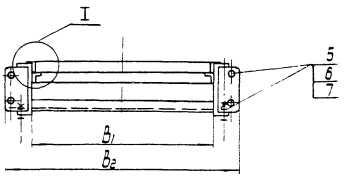

1. * Размеры для справок.
2. Покрытие по ту 36.25.12-27-89
3. Маркировать по табл. исполнения. Шрифт и способ нанесения по ту 36.25.12-27-89.
4. Дет. поз. 2 устанавливается по 4 шт. на каждую решетку длиной до 600 мм и по 6 шт на решетку длиной 1200 мм.

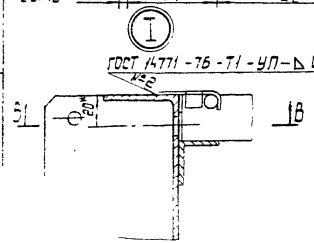

В – В

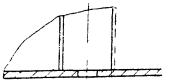

1:5

Нач. отд.	Кашкинов		
Н. контр.	Пономарёнко		
Гл. констр.	Птичкин		
Гл. инж.	Шматова		

1.450.3-6.1 2.0.0.3.0.0 СБ

Площадка ПХР

Сборочный чертеж

Стадия	Масса	Масштаб
Р	См. табл.	—
Лист 1	Листов 2	

ЦНИИ проектстрой-конструкция

Обозначение	Марка	Обозначение	Марка	H^*	L^*	L_1	L_2	L_3	L_4	L_5	L_6	B	B_1	B_2^*	n	Масса, кг
1.450.3-6.1 2.0.0.3.0.0	ПХР-9.7	1.450.3-6.1 2.0.0.3.0.0-18	ПХР-9.7С	100	880	292	392	—	440	—	—	700	600	788	—	22,48
-01	ПХР-9.9	-19	ПХР-9.9С									900	800	988		26,53
-02	ПХР-12.7	-20	ПХР-12.7С		1180	192	392	—	590	—	—	700	600	788	—	28,80
-03	ПХР-12.9	-21	ПХР-12.9С									900	800	988		34,04
-04	ПХР-15.7	-22	ПХР-15.7С		1480	292	392	—	740	—	—	700	600	788	—	35,43
-05	ПХР-15.9	-23	ПХР-15.9С									900	800	988		41,66
-06	ПХР-18.7	-24	ПХР-18.7С		1780	392	—	—	590	600	600	700	600	788	1	48,02
-07	ПХР-18.9	-25	ПХР-18.9С									900	800	988		49,82
-08	ПХР-24.7	-26	ПХР-24.7С		2380	392	592	1192	790	800	800	700	600	788	1	54,99
-09	ПХР-24.9	-27	ПХР-24.9С									900	800	988		64,34
-10	ПХР-30.7	-28	ПХР-30.7С		2980	392	1192	—	590	600	1800	700	600	788	3	69,09
-11	ПХР-30.9	-29	ПХР-30.9С									900	800	988		80,89
-12	ПХР-36.7	-30	ПХР-36.7С	160	3580	392	592	1192			2400	700	600	788	4	106,04
-13	ПХР-36.9	-31	ПХР-36.9С									900	800	988		119,73
-14	ПХР-48.7	-32	ПХР-48.7С		4780	392	592	1192	890		3000	700	600	788	5	139,97
-15	ПХР-48.9	-33	ПХР-48.9С									900	800	988		157,34
-16	ПХР-60.7	-34	ПХР-60.7С		5980	392	592	1192	290		5400	700	600	788	9	176,17
-17	ПХР-60.9	-35	ПХР-60.9С									900	800	988		198,62

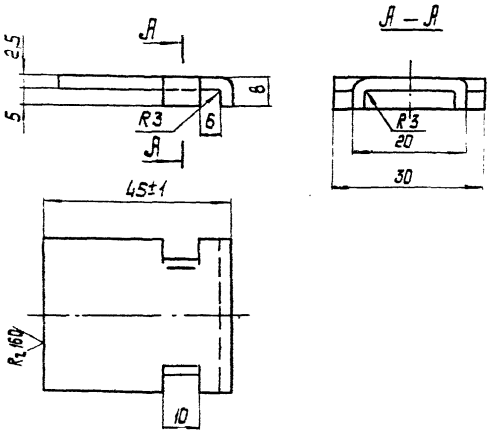

Обозначение	Материалы
1.450.3 - 6.1 2.00.3.0.1	Лист Б ПН-2,5 ГОСТ 19903 - 74* / В Ст 3 кп 2 ГОСТ 14637 - 79
- 01	Лист Б ПН-2,5 ГОСТ 19903 - 74* / В Ст 3 сп 5 ГОСТ 14637 - 79

				1.450.3 - 6.1 2.00.3.0.1	
				Скоба	Стадия: Р; Масса: 0,033; Масштаб: 1:1; Лист; Листов 1
Н. контр.	Пономаренко				ЦНИИ проектлегконструкция
Гл. констр.	Птичкин				
Инженер	Шматова				

Инв.№ подл. | Подпись и дата | Взам. инв.№

Формат	Зона	Поз.	Обозначение	Наименование	Кол. на исполн. 1.450.3-6.1 2.00.300 –	01	02	03	04	05	06	07	08	Примечание
				Документация										
А3			1.450.3-6.1 2.00.31.0 СБ	Сборочный чертеж										
				Детали										
А3		1	1.450.3-6.1 2.00.1.11	Балка	2									
			-01	Балка		2								
			-02	Балка			2							
			-03	Балка				2						

Стадия	Лист	Листов
Р	1	5

Шифр	Б9	Б12	Б15	Б18	Б24	Б30	Б36	Б48	Б60

1.450.3-6.1 2.00.300

Балка

Н.контр.	Пономаренко	
Гл.конст.	Ткачкин	
Ст.инж.	Корчунова	

ЦНИИпроектлегконструкция

Инв.№ подл. | Подпись и дата | Взам. инв.№

Формат	Зона	Поз.	Обозначение	Наименование	Кол. на исполн. 1.450.3-6 1.200.300 –	01	02	03	04	05	06	07	08	Примечание
			-04	Балка					2					
			-05	Балка						2				
			-06	Балка							2			
			-07	Балка								2		
			-08	Балка									2	
				Уголок										
				Уголок 25х25х2,5 ГОСТ 19771-74* Ст3кп2 ГОСТ 14474-76*										
Б4		2	1.4503-6.1 2.00.3.12-02	L=730	2									0,72
			-03	L=1030		2								1,01
			-04	L=1330			2							1,30
			-05	L=1630				2						1,59
			-06	L=2230					2					2,18
			-07	L=2830						2				2,77
			-08	L=3430							2			3,36

Стадия									
Шифр	Б9	Б12	Б15	Б18	Б24	Б30	Б36	Б48	Б60

1.450.3-6.1 2.00.300

Лист 2

23816-02 93

Обозначение	Наименование	Кол на исполн 1.450.3-6.1 200.300										Примечание
		–	01	02	03	04	05	06	07	08		
	Уголок											
	Уголок $\frac{25\times25\times2,5\ ГОСТ\ 19771-74^{*}}{8\ Ст\ 3кп\ 2\ ГОСТ\ 11474-76}$											
1.450.3-6.1 200.312 -09	L = 4630								2			4,54
-10	L = 5830									2		5,71
	Стадия											
	Шифр	Б9	Б12	Б15	Б18	Б24	Б30	Б36	Б48	Б60		

1.450.3-6.1 200.300 Лист 3

Инв № подл	Подпись и дата	Взам. инв. №

Формат	Зона	Поз	Обозначение	Наименование	Кол. на исполн. 1.450.3-6.1 200.300										Примечание
					09	10	11	12	13	14	15	16	17		
				Документация											
А3			1.450.3-6.1 200.310	Сборочный чертеж	X	X	X	X	X	X	X	X	X		
				Детали											
А3		1	1.450.3-6.1 200.311 -09	Балка	2										
			-10	Балка		2									
			-11	Балка			2								
			-12	Балка				2							
			-13	Балка					2						
			-14	Балка						2					
			-15	Балка							2				
			-16	Балка								2			
				Стадия											
				Шифр	Б9С	Б12С	Б15С	Б18С	Б24С	Б30С	Б36С	Б48С	Б60С		

1.450.3-6.1 200.300 Лист 4

23846-02 94

Инв. № подл.	Подпись и дата	Взам. инв. №

Формат	Зона	Поз.	Обозначение	Наименование	Кол. на исполн. 1.450.3-6.1 2.00.3.00										Примечание
					С7	С8	С9	С10	С13	С14	С15	С16	С17		
				Балка									2		
				Уголок											
				Уголок 25х25х2,5 ГОСТ 19771-74											
				ВСт3сп5 ГОСТ 14714-76											
Б4		2	1.450.3-6.1 2.00.3.12 -11	L = 730	2										0,72
			-12	L = 1030		2									1.01
			-13	L = 1330			2								1.30
			-14	L = 1630				2							1.59
			-15	L = 2230					2						2.16
			-16	L = 2830						2					2.77
			-17	L = 3430							2				3,36
			-18	L = 4630								2			4,54
			-19	L = 5830									2		5,71

Стадия											
Шифр	Б9С	Б12С	Б15С	Б18С	Б24С	Б30С	Б36С	Б48С	Б60С		

1.450.3-6.1 2.00.3.00 Лист 5

Инв. № подл.	Подпись и дата	Взам. инв. №

Формат	Зона	Поз.	Обозначение	Наименование	Кол. на исполн.										Примечание

Стадия											
Шифр											

Лист

23846-02 95

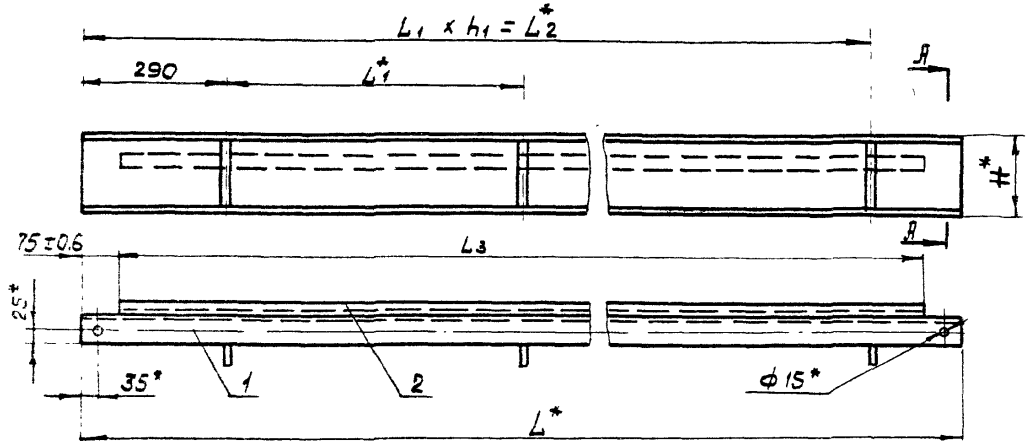

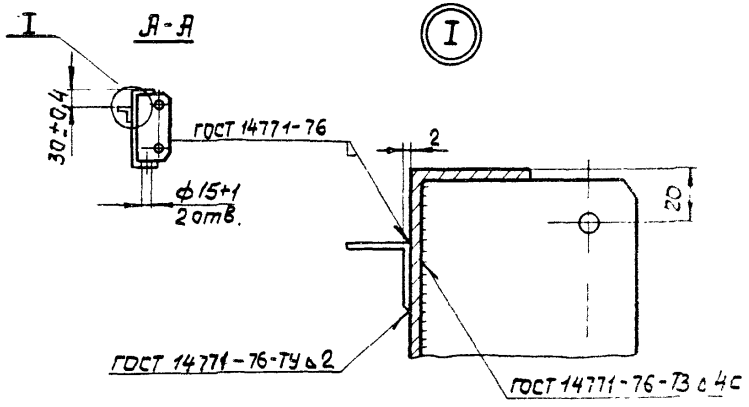

Размеры в мм

Обозначение	Марка	Обозначение	Марка	L^*	L_1^*	L_2^*	L_3	H^*	n	n_1	Масса, кг
1.450.3-6.1.200.3.10	Б9	1.450.3-6.1.200.3.10-09	Б9С	880	300	300	730	100	4	1	5,37
-01	Б12	-10	Б12С	1180	600	600	1030				6,99
-02	Б15	-11	Б15С	1480	900	900	1330				8,65
-03	Б18	-12	Б18С	1780	1200	1200	1630				10,28
-04	Б24	-13	Б24С	2380	1800	1800	2230				13,56
-05	Б30	-14	Б30С	2980	2400	2400	2830				16,82
-06	Б36	-15	Б36С	3580	1500	3000	3430	160	6	2	32,17
-07	Б48	-16	Б48С	4780	2700	4200	4630				42,55
-08	Б60	-17	Б60С	5980	1800	5400	5830		8	3	52,95

Н. контр.	Пономаренко		
Гл. конст.	Птичкин		
Инж.	Шнатова		

1.450.3-6.1 20.0.3.1.0 СБ

Балка
Сборочный чертеж

Стадия	Масса	Масштаб
Р	см. табл.	—
Лист	Листов 1	

ЦНИИпроектлегконструкция

Инв. № подл. | Подпись и дата | Взам. инв. №

Формат	Зона	Поз.	Обозначение	Наименование	Кол. на испол. 1.450.3-6.12.0.04.00 – 01	02	03	04	05	06	07	08	09	Примечание
				Документация										
А3			1.450.3-6.12.0.04.00 СБ	Сборочный чертеж										
				Детали										
А3		1	1.450.3-6.12.0.01.1.0	Балка	2	2								
			-01	Балка			2	2						
			-02	Балка					2	2				
			-03	Балка							2	2		

Стадия

Шифр: ПКШ-9.7 | ПКШ-9.9 | ПКШ-12.7 | ПКШ-12.9 | ПКШ-15.7 | ПКШ-15.9 | ПКШ-18.7 | ПКШ-18.9 | ПКШ-24.7 | ПКШ-24.9

Исполнения: 01... 09 – см. листы 3,4
10... 17 – см. лист 5
18... 27 – см. листы 6,7
28... 35 – см. листы 8,9.

1.450.3-6.12.0.04.00

Нач. отд	Кашкинов		
Н. контр	Пономаренко		
Гл. констр	Птичкин		
Ст. инж	Коршунов		

Площадка ПКШ

Стадия	Лист	Листов
Р	1	9

ЦНИИпроектлегконструкция

Инв. № подл. | Подпись и дата | Взам. инв. №

Формат	Зона	Поз.	Обозначение	Наименование	Кол. на испол. 1.450.3-6.12.0.04.00 – 01	02	03	04	05	06	07	08	09	Примечание
			-04	Балка								2	2	
А3		2	1.450.3-6.12.0.04.01	Настил	1		2		3		4	6		
			-01	Настил		1		2		3		4	6	
А3		3	1.450.3-6.12.0.04.02	Настил	2		2		2		2	2		
			-01	Настил		2		2		2		2	2	
А4		4	1.450.3-6.12.0.1.0.2	Связь	2		2		2		2	2		
			-01	Связь		2		2		2		2	2	
				Стандартные изделия										
		5		Болт М12-6g х 50.58.019 ГОСТ 7798-70*	4	4	4	4	4	4	4	4	4	
		6		Гайка М12-6Н.5.019 ГОСТ 5915-70*	4	4	4	4	4	4	4	4	4	

Стадия

Шифр: ПКШ-9.7 | ПКШ-9.9 | ПКШ-12.7 | ПКШ-12.9 | ПКШ-15.7 | ПКШ-15.9 | ПКШ-18.7 | ПКШ-18.9 | ПКШ-24.7 | ПКШ-24.9

1.450.3-6.12.0.04.00

Лист 2

23846-02 97

Наименование	–	01	02	03	04	05	06	07	08	09	Приме-чание
шайба 12.01.019 ГОСТ 6402-70*	4	4	4	4	4	4	4	4	4	4	
Стадия											
Шифр	ПХШ-9.7	ПХШ-9.9	ПХШ-12.7	ПХШ-12.9	ПХШ-13.7	ПХШ-13.8	ПХШ-18.7	ПХШ-18.9	ПХШ-24.7	ПХШ-24.9	

1.450.3-6.12.0.0.4.0.0 Лист 3

Инв № подл. | Подпись и дата | Взам инв №

Формат	Зона	Поз.	Обозначение	Наименование	Кол. на исполн. 1.450.3-6.12.0.0.4.0.0 10	11	12	13	14	15	16	17			Примечание
				Документация											
А3			1.450.3-6.12.0.0.4.0.0 СБ	сборочный чертеж											
				Детали											
А3		1	1.450.3-6.12.0.0.1.10-05	Балка	2	2									
			-06	Балка			2	2							
			-07	Балка					2	2					
			-08	Балка							2	2			
А3		2	1.450.3-6.12.0.0.4.01	Настил	8		10		14		18				
			-01	Настил		8		10		14		18			
А3		3	1.450.3-6.12.0.0.4.02	Настил	2		2		2		2				
			-01	Настил		2		2		2		2			
				Стадия											
				Шифр	ПХШ-9.7	ПХШ-9.9	ПХШ-12.7	ПХШ-12.9	ПХШ-13.7	ПХШ-13.8	ПХШ-18.7	ПХШ-18.9			

1.450.3-6.12.0.0.4.0.0 Лист 4

23946-02 98

Инв. № подл.	Подпись и дата	Взам. инв. №

Формат	Зона	Поз	Обозначение	Наименование	Кол. на испол. 1.450.3-6.1 200.4.00										Примечание
					10	11	12	13	14	15	16	17			
А4		4	1.450.3-6.1 2.00.1.0.2	Связь	2		2		2		2				
			-01	Связь		2		2		2		2			
				Стандартные изделия											
		5		Болт М12-6g×50.58.019											
				ГОСТ 7798-70 *	4	4	4	4	4	4	4	4			
		6		Гайка М12-6Н.5.019											
				ГОСТ 5915-70 *	4	4	4	4	4	4	4	4			
		7		Шайба 12.01.019											
				ГОСТ 6402-70 *	4	4	4	4	4	4	4	4			
				Стадия											
				Шифр	ПХШ-30.7	ПХШ-30.9	ПХШ-36.7	ПХШ-36.9	ПХШ-48.7	ПХШ-48.9	ПХШ-60.7	ПХШ-60.9			

1.450.3-6.1 200.4.00. Лист 5

Инв. № подл.	Подпись и дата	Взам. инв. №

Формат	Зона	Поз.	Обозначение	Наименование	Кол. на исполн. 1.450.3-6.1 200.4.00										Примечание
					18	19	20	21	22	23	24	25	26	27	
				Документация											
А3			1.450.3-6.1 200.4.00 СБ	Сборочный чертеж	X	X	X	X	X	X	X	X	X	X	
				Детали											
А3		1	1.450.3-6.1 200.1.1.0 -05	Балка	2	2									
			-10	Балка			2	2							
			-11	Балка					2	2					
			-12	Балка							2	2			
			-13	Балка									2	2	
А3		2	1.450.3-6.1 2.00.4.0.1 - 02	Настил	1		2		3		4		6		
			-03	Настил		1		2		3		4		6	
А3		3	1.450.3-6.1 200.4.0.2-02	Настил	2		2		2		2		2		
				Стадия											
				Шифр	ПХШ-9.7С	ПХШ-9.9С	ПХШ-12.7С	ПХШ-12.9С	ПХШ-15.7С	ПХШ-15.9С	ПХШ-18.7С	ПХШ-18.9С	ПХШ-24.7С	ПХШ-24.9С	

1.450.3-6.1 200 4.00 Лист 6

23846-02 99

Формат	Зона	Поз.	Обозначение	Наименование	Кол.	19	20	21	22	23	24	25	26	27	Примечание
				- 03	Настил		2		2		2		2		2	
А3		4	1.450.3-6.1 2.00.102	- 02	Связь	2		2		2		2		2		
				- 03	Связь		2		2		2		2		2	
					Стандартные изделия											
		5			Болт М12-6g х 50.58.019 ГОСТ 7798-70 *	4	4	4	4	4	4	4	4	4	4	
		6			Гайка М12-6Н.5.019 ГОСТ 5919-70 *	4	4	4	4	4	4	4	4	4	4	
		7			Шайба 12.01.019 ГОСТ 6402-70 *	4	4	4	4	4	4	4	4	4	4	

Стадия | Шифр: ПКШ-9.7С | ПКШ-9.9С | ПКШ-12.7С | ПКШ-12.9С | ПКШ-15.7С | ПКШ-15.9С | ПКШ-18.7С | ПКШ-18.9С | ПКШ-24.7С | ПКШ-27.9С

1.450.3 - 6.1 20.0.4.00 | Лист 7

Инв. № подл. | Подпись и дата | Взам. инв. №

Формат	Зона	Поз.	Обозначение	Наименование	Кол. на изделии 1.450.3-6.1 2.0.0.4.00	28	29	30	31	32	33	34	35	Примечание
				Документация										
А3			1.450.3-6.1 2.0.0.4.00 СБ	Сборочный чертеж										
				Детали										
А3		1	1.450.3-6.1 2.00.1.1.0	- 14 Балка	2	2								
				- 15 Балка				2	2					
				- 16 Балка						2	2			
				- 17 Балка								2	2	
А3		2	1.450.3-6.1 2.00.4.0.1	- 02 Настил	8			10		14		16		
				- 03 Настил			8		10		14		16	
А3		3	1.450.3-6.1 2.00.4.0.2	- 02 Настил	2			2		2		2		
				- 03 Настил			2		2		2		2	

Стадия | Шифр: ПКШ-30.7С | ПКШ-30.9С | ПКШ-33.7С | ПКШ-33.9С | ПКШ-36.7С | ПКШ-36.9С | ПКШ-39.7С | ПКШ-39.9С

1.450.3 - 6.1 20.0.4.00 | Лист 8

23846-02 100

Инв. № подл. | Подпись и дата | Взам. инв. №

Формат	Зона	Поз.	Обозначение	Наименование	Кол. на испол. 1.450.3-6.1 2.00.400 28	29	30	31	32	33	34	35	Примечание
А4		4	1.450.3-6.1 2.00.1.02-02	СВ 3 36	2		2		2		2		
			-03	СВ 3 36		2		2		2		2	
				Стандартные изделия									
		5		Болт М12-6g х 50.58.019									
				ГОСТ 7798-70*	4	4	4	4	4	4	4	4	
		6		Гайка М12-6Н.5.019									
				ГОСТ 5915-70*	4	4	4	4	4	4	4	4	
		7		Шайба 12.01.019									
				ГОСТ 6402-70*	4	4	4	4	4	4	4	4	

Стадия | Шифр: ПКШ-30.7С | ПКШ-30.9С | ПКШ-36.7С | ПКШ-36.9С | ПКШ-48.7С | ПКШ-48.9С | ПКШ-60.7С | ПКШ-60.9С

1.450.3-6.1 2.00.400 | Лист 9

Инв. № подл. | Подпись и дата | Взам. инв. №

Формат	Зона	Поз.	Обозначение	Наименование	Кол. на испол.	Примечание

Стадия | Шифр | Лист

23816-02 101

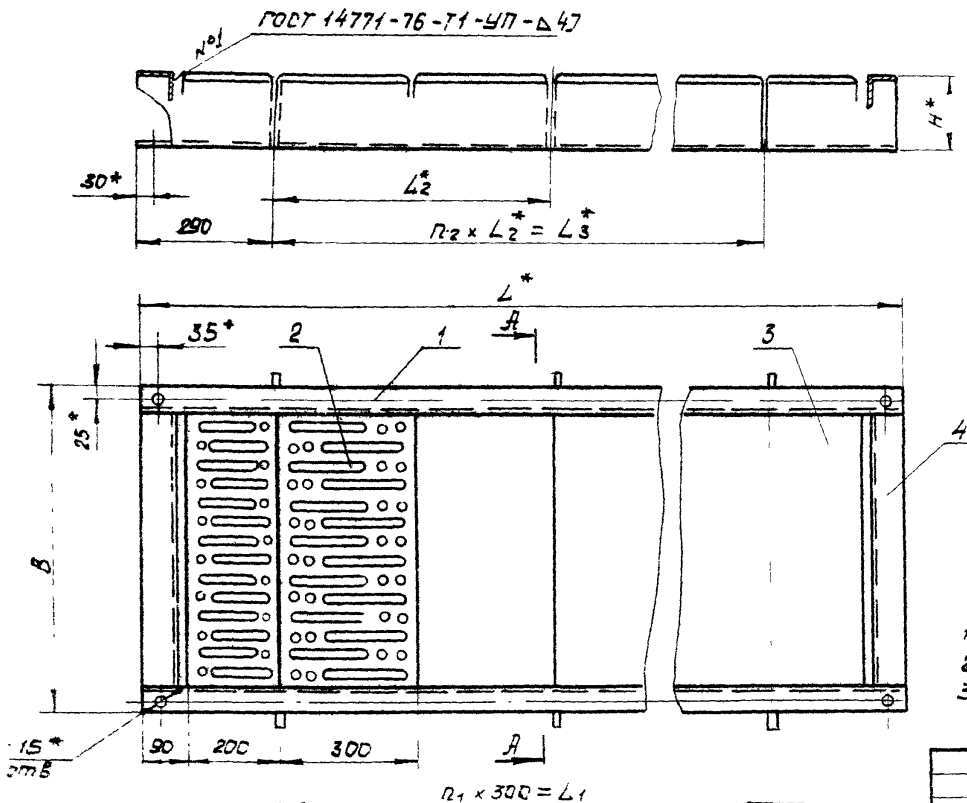

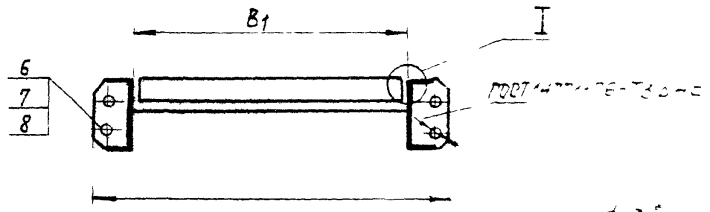

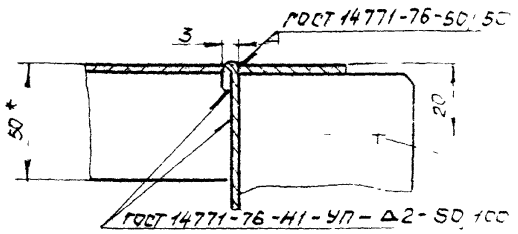

1. *Размеры для справок
2. Покрытие по ТУ 36.25.12-27-89.
3. Маркировать по табл. исполнения. Шрифт и способ нанесения по ТУ 36.25.12-27-89

				1.450.3-6.1.200.400 СБ
				Площадка ПХШ Сборочный чертеж
Нач отд.	Кашкинов			
Н конт.	Пономаренко			
Гл конст.	Птицкин			
Инжен.	Шматова			

Размеры в мм

Обозначение	Марка	Обозначение	Марка	H*	L*	L1	L2*	L3*	B	B1	B2	n1	n2	n	Масса кг
1.450.3-6.1 20.0.400	ПХШ-9.7	1.450.3-6.1 20.0.400-18	ПХШ 9.7С	100	880	300	300	300	788	600	650	1	1	4	23,79
-01	ПХШ-9.9	-19	ПХШ 9.9С						988	800	850				28,16
-02	ПХШ-12.7	-20	ПХШ 12.7С		1180	600	600	600	788	600	650	2			30,14
-03	ПХШ-12.9	-21	ПХШ 12.9С						988	800	850				35,76
-04	ПХШ-15.7	-22	ПХШ 15.7С		1480	900	900	900	788	600	650	3			36,63
-05	ПХШ-15.9	-23	ПХШ 15.9С						988	800	850				43,33
-06	ПХШ-18.7	-24	ПХШ 18.7С		1780	1200	1200	1200	788	600	650	4			43,04
-07	ПХШ-18.9	-25	ПХШ 18.9С						988	800	850				50,6
-08	ПХШ-24.7	-26	ПХШ 24.7С		2380	1800	1800	1800	788	600	650	6			55,86
-09	ПХШ-24.9	-27	ПХШ 24.9С						988	800	850				66,22
-10	ПХШ-30.7	-28	ПХШ 30.7С		2980	2400	1200	2400	788	600	650	8			68,68
-11	ПХШ-30.9	-29	ПХШ 30.9С						988	800	850				81,44
-12	ПХШ-36.7	-30	ПХШ 36.7С	160	3580	3000	1500	3000	788	600	650	10	2	6	102,9
-13	ПХШ-36.9	-31	ПХШ 36.9С						988	800	850				120,56
-14	ПХШ-48.7	-32	ПХШ 48.7С		4780	4200	2100	4200	788	600	650	14			138,72
-15	ПХШ-48.9	-33	ПХШ 48.9С						988	800	850				158,24
-16	ПХШ-60.7	-34	ПХШ 60.7С		5980	5400	1800	5400	788	600	650	18	3	8	192,96
-17	ПХШ-60.9	-35	ПХШ 60.9С						988	800	850				197,72

Инв. № подл. | Подпись и дата | Взам. инв. №

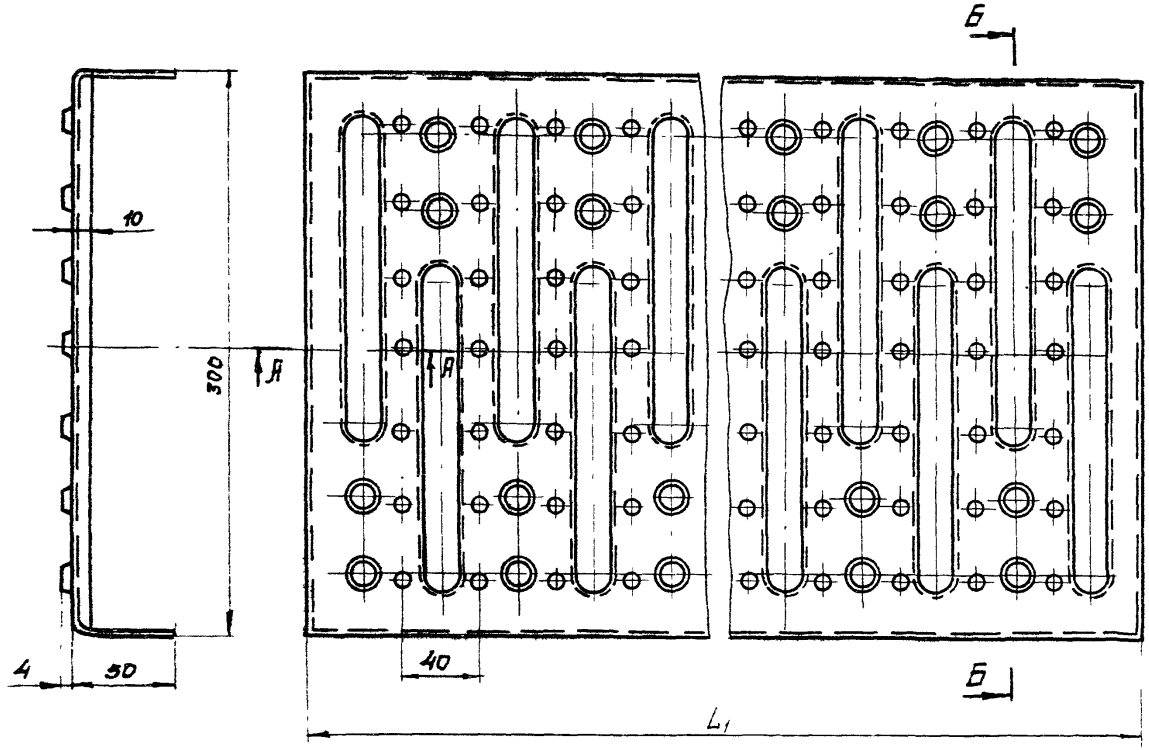

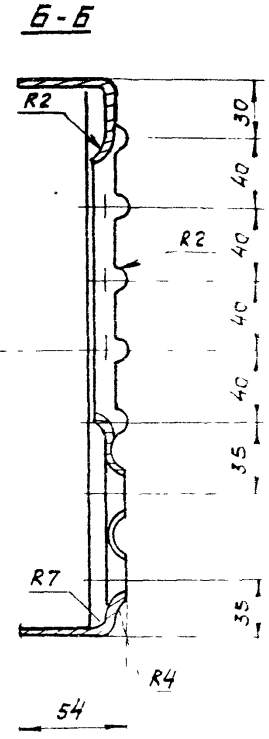

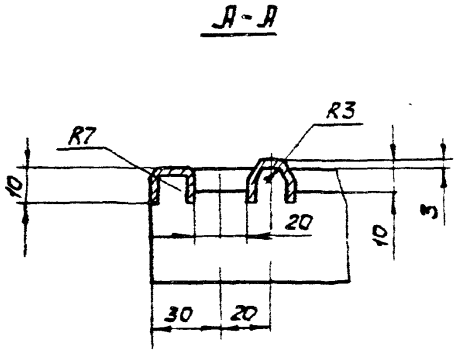

$\pm \frac{\varphi T_{14}}{2}$ - предельные отклонения размеров по ГОСТ 25670-83

				1.450.3-6.12.0.0.4.0 1			
				Настил	Стадия	Масса	Масштаб
					Р	см тоб-	—
					Лист 1	Листов 2	
Н. контр.	Пономаренко				ЦНИИпроектлег-конструкция		
Гл. конст.	Птичкин						
Инжен	Шмотова						

Развертка

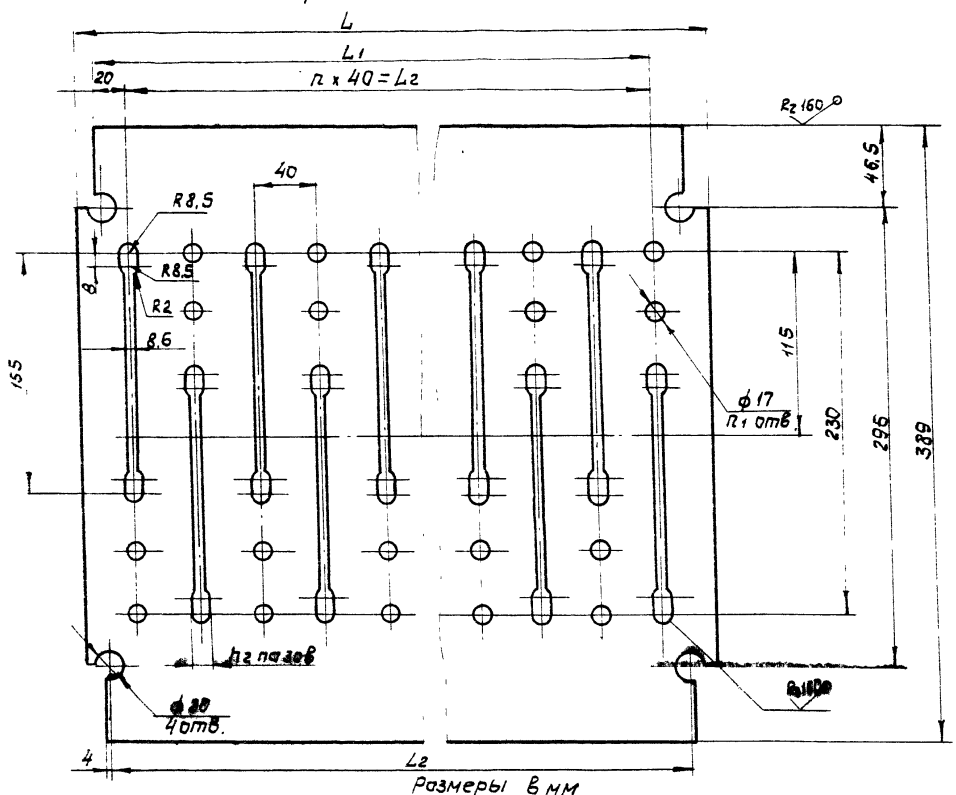

Размеры в мм

Обозначение	L	L_1	L_2	L_3	n	n_1	n_2	Материал	Масса, кг
1.450.3-6.1 200.40.1	624	600	592	560	14	30	15	Лист Б-ПН-2 ГОСТ 19903-74*	3,73
-01	824	800	792	760	19	40	20	Вст3кп2 ГОСТ 16523-70*	4,93
-02	624	600	592	560	14	30	15	Лист БПН-2 ГОСТ 19903-74*	3,73
-03	824	800	792	760	19	40	20	Вст3сп5 ГОСТ 16523-70*	4,93

Инв. № подл. | Подпись и дата | Взам. инв. №

1.450.3-6.1 200.40.1

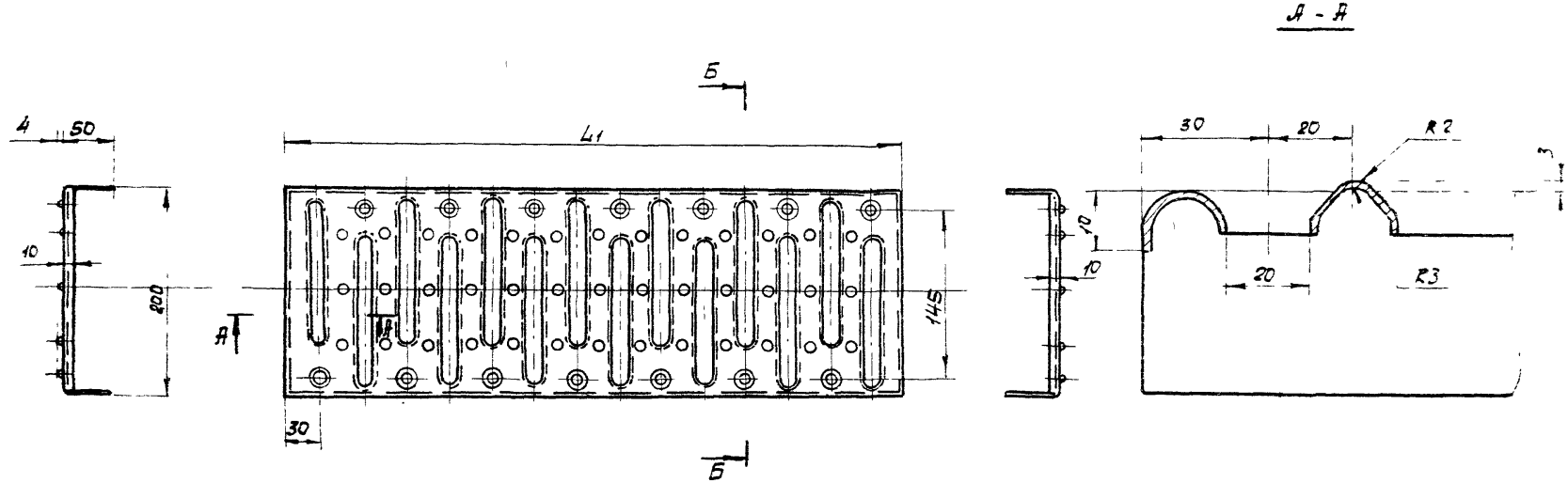

Б-Б

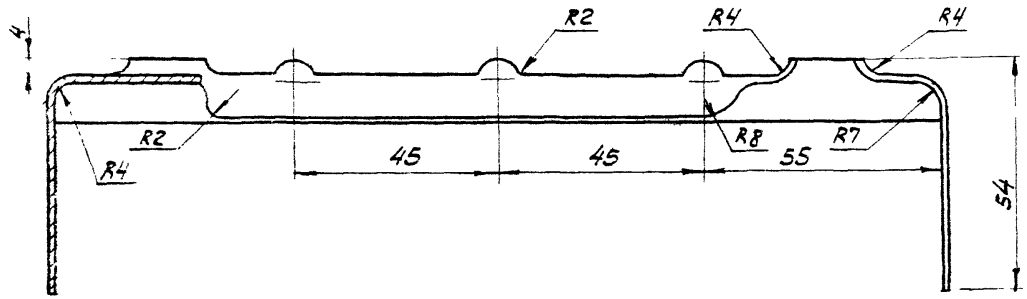

$\pm \frac{УТ14}{2}$ - предельные отклонения размеров по ГОСТ 25670-83

				1.450.3-6.1.20.0.402		
				Настил	Стадия: Р	Масса: см. табл.
					Масштаб: —	
					Лист 1	Листов 2
Н. контр.	Пономарева			ЦНИИпроектлегконструкция		
Гл. конст.	Птичкин					
Инжен.	Шмотова					

Развертка

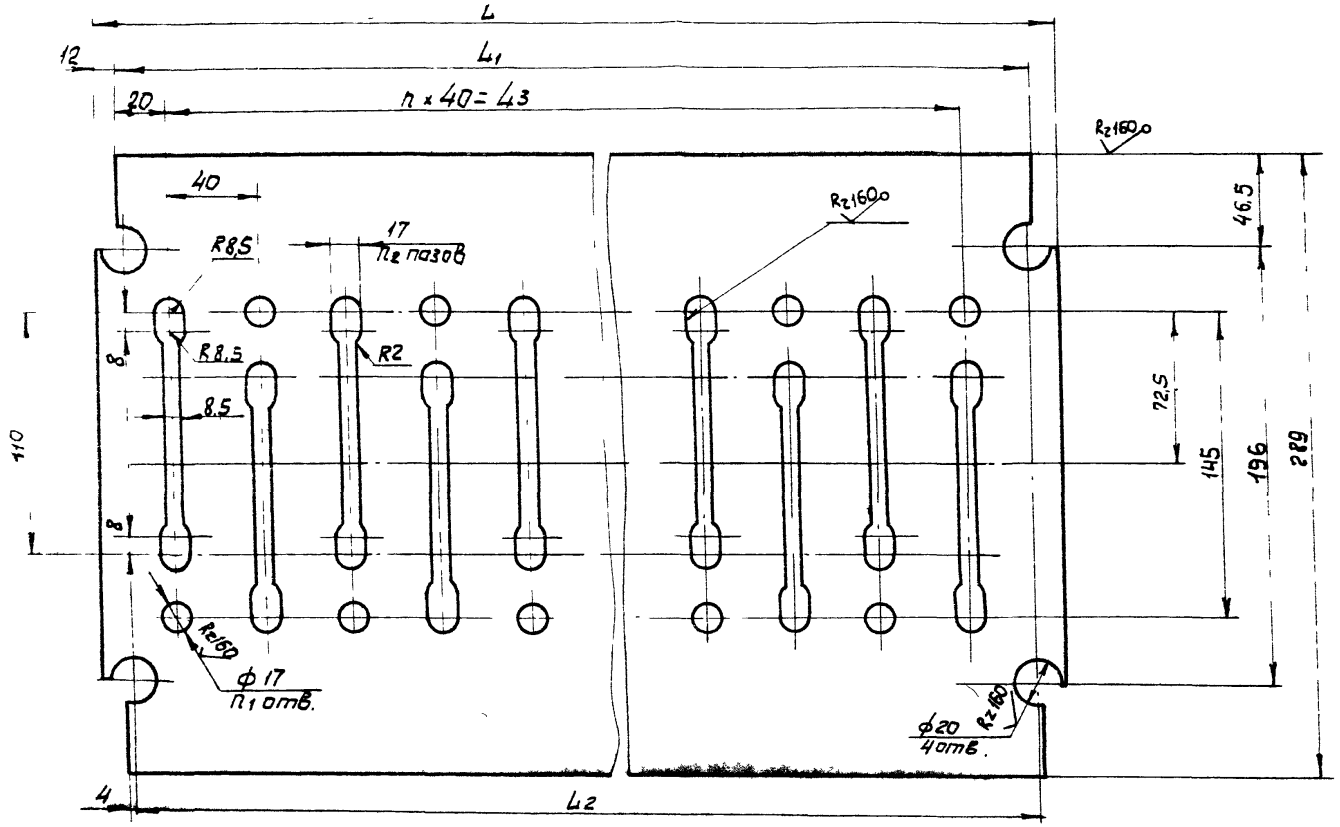

Размеры в мм

Обозначение	L	L1	L2	L3	n	n1	n2	Материал	Масса, кг
1.450.3-6.1 200402	624	600	592	560	14	15	15	Лист Б-ПН-2 ГОСТ 19903-74*	2,26
- 01	824	800	792	760	19	20	20	Вст 3кп2 ГОСТ 16523-76*	3,01
- 02	624	600	592	560	14	15	15	Лист Б-ПН-2 ГОСТ 19903-74*	2,26
- 03	824	800	792	760	19	20	20	Вст3сп5 ГОСТ 16523-70*	3,01

Инв. № подл. | Подпись и дата | Взам. инв. №

1.450.3 - 6.1 200.402

Лист 2

Формат	Зона	Поз.	Обозначение	Наименование	Кол. на испол. 1.450.3-6.1 3.00.1.00 —	01	02	03	04	05	06	07	08	09	Примечание
				Документация											
А3			1.450.3-6.1 3.00.1.00 СБ	Сборочный чертеж											
				Детали											
А3		1	1.450.3-6.1 3.00.1.01	Стойка	1										
			-01	Стойка		1									
			-02	Стойка			1								
			-03	Стойка				1							
			-04	Стойка					1						
			-05	Стойка						1					
			-06	Стойка							1				
			-07	Стойка								1			
			-08	Стойка									1		
			-09	Стойка										1	
А3		2	1.450.3-6.1 3.00.1.02	Стойка	1										
			-01	Стойка		1									
			-02	Стойка			1								
			-03	Стойка				1							
			-04	Стойка					1						
			-05	Стойка						1					
			-06	Стойка							1				
			-07	Стойка								1			
			-08	Стойка									1		

Шифр	Стадия	01	02	03	04	05	06	07	08	09
		СХ 2.2	СХ 2.8	СХ 3.4	СХ 4.0	СХ 4.6	СХ 5.2	СХ 5.8	СХ 6.4	СХ 7.0	СХ 8.2

Нач. отд.	Седякин	
Н. контр.	Кучевол	
Гл. кон.	Кучевол	
ГИП	Богомаз	
Бриг.	Савельев	
Пров.	Савельев	
Исполн.	Степанова	

1.450.3-6.1 3.00.100

Стремянка СХ

Стадия	Лист	Листов
Р	1	7

Укрниипроектстальконструкция

Инв. № подл. | Подпись и дата | Взам. инв. №

23846-02 108

Инв. № подл.	Подпись и дата	Взам. инв. №

Формат	Зона	Поз.	Наименование	Обозначение	Кол. на исполн. 1.450.3-61 300.100 —	01	02	03	04	05	06	07	08	09	Примечание
			-09	Стойка										1	
А4		3	1.450.3-6.1 3.0.0. 10.3	Уголок	1	1	1	1	1	1	1	1	1	1	
			-01	Уголок	1	1	1	1	1	1	1	1	1	1	
А4		4	1.450.3-6.1 3.0.0. 10.4	Уголок	1	1	1	1	1	2	2	2	2	3	
			-01	Уголок	1	1	1	1	1	2	2	2	2	3	
А4		5	1.450.3-6.1 3.0.0. 10.5	Плита	2	2	2	2	2	2	2	2	2	2	
				Пруток											
				Круг В 18 ГОСТ 2590-71											
				ВСт3кп2 ГОСТ 535-88											
Б4		6	1.450.3-6.1 3.0.0. 10.6	L = 570	4	6	8	10	12	14	16	18	20	24	1,14кг
				Стандартные изделия											
		7		Болт М12 х 30. 58.019	2	2	2	2	2	4	4	4	4	6	
				ГОСТ 7798-70 *											
				Стадия											
				Шифр	СХ 2.2	СХ 2.8	СХ 3.4	СХ 4.0	СХ 4.6	СХ 5.2	СХ 5.8	СХ 6.4	СХ 7.0	СХ 8.2	

1.450.3-6.1 3.0.0.1.0.0 — Лист 3

Инв. № подл.	Подпись и дата	Взам. инв. №

Формат	Зона	Поз.	Обозначение	Наименование	Кол. на исполн. 1.450.3-6.1 3.0.0. 1.0.0 —	01	02	03	04	05	06	07	08	09	Примечание
		8		Гайка М12. 5.019	2	2	2	2	2	4	4	4	4	6	
				ГОСТ 5915-70 *											
		9		Шайба 12.65 Г.019	2	2	2	2	2	4	4	4	4	6	
				ГОСТ 6402-70 *											
				Стадия											
				Шифр	СХ 2.2	СХ 2.8	СХ 3.4	СХ 4.0	СХ 4.6	СХ 5.2	СХ 5.8	СХ 6.4	СХ 7.0	СХ 8.2	

1.450.3-6.1 3.0.0. 1.0.0 — Лист 4

23846-02 109

Формат	Зона	Поз.	Наименование	Обозначение	Кол. на исполн. 1450-3-81.300.100 10	11	12	13	14	15	16	17	18	19	Примечание
				Детали											
А3		1	1450 3-6 1 300 01-10	Стойка	1										
			-11	Стойка		1									
			-12	Стойка			1								
			-13	Стойка				1							
			-14	Стойка					1						
			-15	Стойка						1					
			-16	Стойка							1				
			-17	Стойка								1			
			-18	Стойка									1		
			-19	Стойка										1	
А3		2	1.450.3-6.1 300.1.02 -10	Стойка	1										
			-11	Стойка		1									
			-12	Стойка			1								
			-13	Стойка				1							
				Стойка											
				Шифр стойки	СХ 2.2С	СХ 2.8С	СХ 3.4С	СХ 4.0С	СХ 4.6С	СХ 5.2С	СХ 5.8С	СХ 6.4С	СХ 7.0С	СХ 8.2С	

1.450.3-6.1 3.0.0.1.0.0 — Лист 5

Инв. № подл. | Подпись и дата | Взам. инв. №

Формат	Зона	Поз.	Обозначение	Наименование	Кол. на исполн. 1450.3-6.1.300.100 10	11	12	13	14	15	16	17	18	19	Примечание
А3		2	1.450.3-6.1 300.1.02 -14	Стойка					1						
			-15	Стойка						1					
			-16	Стойка							1				
			-17	Стойка								1			
			-18	Стойка									1		
			-19	Стойка										1	
А4		3	1.450.3-6.1 300.10.3-02	Уголок	1	1	1	1	1	1	1	1	1	1	
			-03	Уголок	1	1	1	1	1	1	1	1	1	1	
А4		4	1.450.3-6.1 3.0.0.10.4-02	Уголок	1	1	1	1	1	2	2	2	2	3	
			-03	Уголок	1	1	1	1	1	2	2	2	2	3	
А4		5	1.450.3-6 1 300.10.5-01	Плита	2	2	2	2	2	2	2	2	2	2	
				Пруток											
				Круг В18 ГОСТ 2590-71											
				В Ст3 сп 5 ГОСТ 535-88											
Б4		6	1.450.3-6.1 300.10.6-01	L = 570	4	6	8	10	12	14	16	18	20	24	
				Стойка											
				Шифр стойки	СХ 2.2С	СХ 2.8С	СХ 3.4С	СХ 4.0С	СХ 4.6С	СХ 5.2С	СХ 5.8С	СХ 6.4С	СХ 7.0С	СХ 8.2С	

2.3846-02 ПО

1.450.3-6.1 300 100 — Лист 6

501

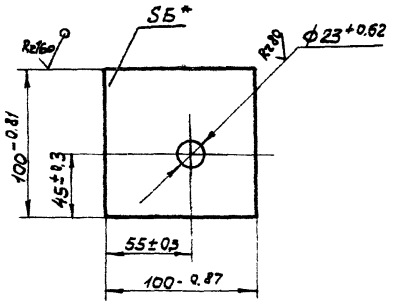

Обозначение	Материал
1.450.3-6.1 3.0.01.05	Лист Б-ПН-6 ГОСТ 19904-74* Вст3кп ГОСТ 14637-79
-01	Лист Б-ПН-6 ГОСТ 19904-74* Вст3сп5 ГОСТ 14637-79

* Размер для справок.

Нач.отд	Седякин		
Н.контр	Кучевол		
Гл.констр	Кучевол		
ГИП	Богомаз		
Бригад.	Савельев		
Проверил	Савельев		
Исполнил	Степанеева		

1.450.3-6.1 3.0.01.05

Плита

Стадия	Масса	Масштаб
Р	0.45	1:2.5
Лист	Листов 1	

Укрниипроектстальконструкция

Поз.	Обозначение	Наименование	Кол. на испол. 1.450.3-6.1 3.00.1.00																		Примечание
			10	11	12	13	14	15	16	17	18	19									
		Стандартные изделия																			
7		Болт М12×30.58.019 ГОСТ 1798-70*	2	2	2	2	2	4	4	4	4	6									
8		Гайка М12.5.019 ГОСТ 5915-70*	2	2	2	2	2	4	4	4	4	6									
9		Шайба 12.65Г.019 ГОСТ 6402-70*	2	2	2		2	4	4	4	4	6									

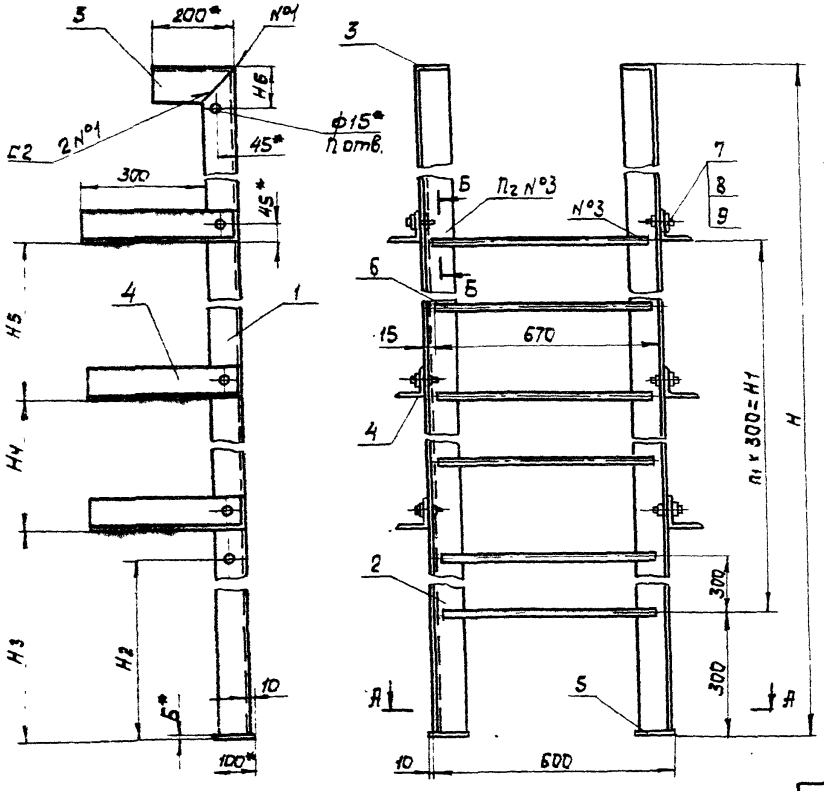

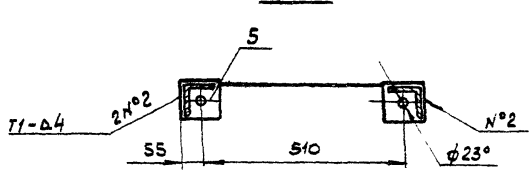

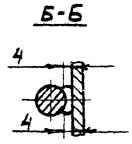

1.* Размеры для справок.
2. Неуказанные предельные отклонения размеров по ГОСТ 2560-83.
3. Покрытие - по ТУ 36.26.12-27-89.
4. Маркировку выполнить 6 по табл. исполнения. Шрифт и способ нанесения по ТУ36.25.12-27-89.

Нач. отд.	Севякин		
Н. контр.	Куцевол		
Гл. конст.	Куцевол		
ГИП	Богомаз		
Бригадир	Савельев		
Проверил	Савельев		
Исполнил	Степанец		

1.450.3-6.1 300.10.0. сБ

Стремянка СХ
Сборочный чертеж.

Стадия	Масса	Масштаб
Р	см. табл.	—
Лист	Листов 1	

Укрниипроект — сталь конструкция

Размеры в мм

Обозначение	Марка	Обозначение	Марка	H	H1	H2	H3	H4	H5	H6	n	n1	n2	Масса, кг
1.450.3-6.1 3.00.1.00	СХ-22	1.450.3-6.1 3.0.0.1. 0.0-10	СХ-22С	2200	900	—	1200			—	—	3	8	37,5
-01	СХ-28	-11	СХ-28С	2800	1500		1800					5	12	46,9
-02	СХ-34	-12	СХ-34С	3400	2100		2400	—	—			7	16	56,3
-03	СХ-40	-13	СХ-40С	4000	2700		3000					9	20	65,6
-04	СХ-46	-14	СХ-46С	4600	3300		3600					11	24	75,0
-05	СХ-52	-15	СХ-52С	5200	3900	2100	2200	2000		100	2	13	28	88,6
-06	СХ-58	-16	СХ-58С	5800	4500		2400	2400				15	32	98,0
-07	СХ-64	-17	СХ-64С	6400	5100		2800	2600				17	36	107,4
-08	СХ-70	-18	СХ-70С	7000	5700		3000	3000				19	40	116,8
-09	СХ-82	-19	СХ-82С	8200	6900		2400	2400	2400			23	48	139,7

Инв. № подл. | Подпись и дата | Взам. инв. №

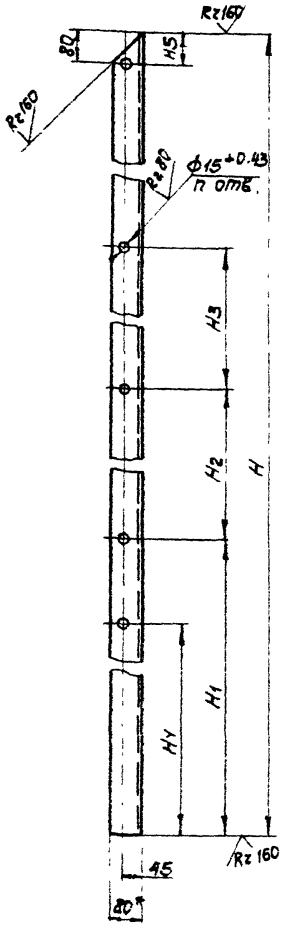

Размеры в мм

Обозначение	H	H1	H2	H3	H4	H5	n	Материал	Масса, кг
1.460.3-6.1 3.00.1.0.1	2194	1245	—	—	—	—	1	Уголок 80×80×5 ГОСТ 19771-74* / Вст3кп2 ГОСТ 11474-76*	12,86
-01	2794	1845	—	—	—	—			16,41
-02	3394	2445	—	—	2100	100	3		19,96
-03	3994	3045	—	—					23,50
-04	4594	3645	—	—					27,05
-05	5194	2245	2000	—			4		30,60
-06	5794	2445	2400	—					34,15
-07	6394	2845	2600	—					37,70
-08	6994	3045	3000	—					41,25
-09	8194	2445	2400	2400			5		48,35
-10	2194	1245	—	—	—	—	1	Уголок 80×80×5 ГОСТ 19771-74* / Вст3сп5 ГОСТ 11474-76*	12,86
-11	2794	1845	—	—	—	—			16,41
-12	3394	2445	—	—	2100	100	3		19,95
-13	3994	3045	—	—					23,50
-14	4594	3645	—	—					27,05
-15	5194	2245	2000	—			4		30,60
-16	5794	2445	2400	—					34,15
-17	6394	2845	2600	—					37,70
-18	6994	3045	3000	—					41,25
-19	8194	2445	2400	2400			5		48,35

1.* Размер для справок.

				1.460.3-6.1 3.00.1.0.1			
Нач.отд.	Седякин			Стойка	Стадия	Масса	Масштаб
Н.контр.	Куцевол				Р	см. табл.	1.10
Гл.контр.	Куцевол				Лист	Листов 1	
ГИП	Богомаз				Укрниипроектстальконструкция		
Бриг.	Савельев						
Провер.	Савельев						
Исполн.	Степаненко						

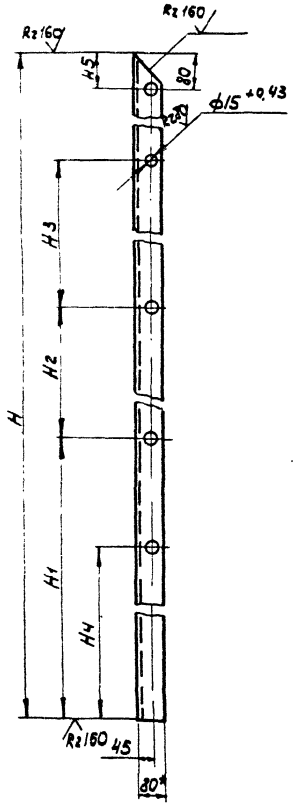

Размеры в мм

Обозначение	H	H1	H2	H3	H4	H5	n	Материал	Масса, кг
1.450.3-6.1 3.0.0.1.0.2	2194	1245	—	—	—	—	1	Уголок 80×80×5 ГОСТ 19771-74* / Вст3кп2 ГОСТ 11474-76*	12.86
-01	2794	1845	—	—	—	—			16.41
-02	3394	2445	—	—			3		19.95
-03	3994	3045	—	—					23.50
-04	4594	3645	—	—					27.05
-05	5194	2245	2000	—	2100	100	4		30.60
-06	5794	2445	2400	—					34.15
-07	6394	2845	2600	—					37.70
-08	6994	3045	3000	—					41.25
-09	8194	2445	2400	2400			5		48.35
-10	2194	1245	—	—	—	—	1	Уголок 80×80×5 ГОСТ 19771-74* / Вст3сп5 ГОСТ 11474-76*	12.86
-11	2794	1845	—	—	—	—			16.41
-12	3394	2445	—	—			3		19.95
-13	3994	3045	—	—					23.50
-14	4594	3645	—	—					27.05
-15	5194	2245	2000	—	2100	100	4		30.60
-16	5794	2445	2400	—					34.15
-17	6394	2845	2600	—					37.70
-18	6994	3045	3000	—					41.25
-19	8194	2445	2400	2400			5		48.35

1* Размер для справок

Нач.отд.	Седякин	
Н.контр.	Кущевой	
Гл.констр.	Кущевой	
ГИП	Бакиназ	
Бриг.	Савельев	
Провер.	Савельев	
Исполн.	Степаненко	

1.450.3-6.1 3.0.0.1.0.2

Стойка

Стадия	Масса	Масштаб
Р	см. табл.	1:10
Лист	Листов 1	

Укрниипроект-стальконструкция

Рис. 1

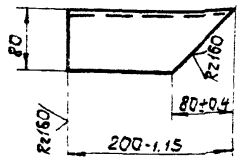

Рис. 2 – зеркальное отражение

Остальное – см рис. 1



Обозначение	Рис.	Материал
1.450.3-6.13.00.1.03	1	Уголок 80×80×5 ГОСТ 19771-74* Вст3кп2 ГОСТ 11474-76*
-01	2	
-02	1	Уголок 80×80×5 ГОСТ 19771-74* Вст3сп5 ГОСТ 11474-76*
-03	2	

1.450.3-6.13.00.1.03

Уголок

Стадия	Масса	Масштаб
Р	106	1:5
Лист	Листов 1	

Укрниипроектстальконструкция

Рис. 1

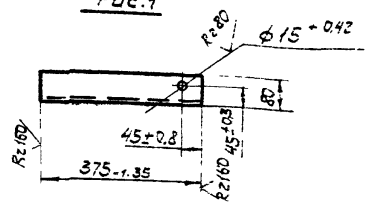

Рис. 2 – зеркальное отражение

Остальное – см. рис. 1

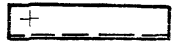

Обозначение	Рис.	Материал
1.450.3-6.13.00.1.04	1	Уголок 80×80×5 ГОСТ 19771-74* Вст3кп2 ГОСТ 11474-76*
-01	2	
-02	1	Уголок 80×80×5 ГОСТ 19771-74* Вст3сп5 ГОСТ 11474-76*
-03	2	

Взам. инв. №

Подпись и дата

Инв. № подл.

Нач. отд.	Седякин	
Н. контр.	Куцевол	
Гл. констр.	Куцевол	
ГИП	Богомаз	
Бриг.	Савельев	
Пров.	Савельев	
Исполн.	Степаненко	

1.450.3-6.13.00.1.04

Уголок

Стадия	Масса	Масштаб
Р	2,11	1:10
Лист	Листов 1	

Укрниипроектстальконструкция

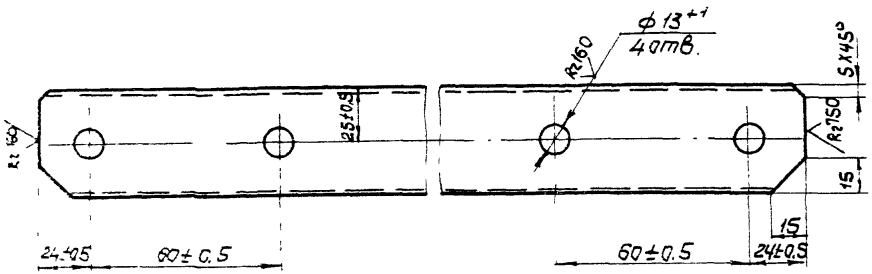

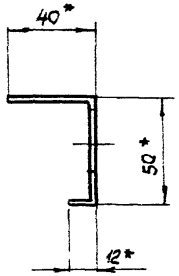

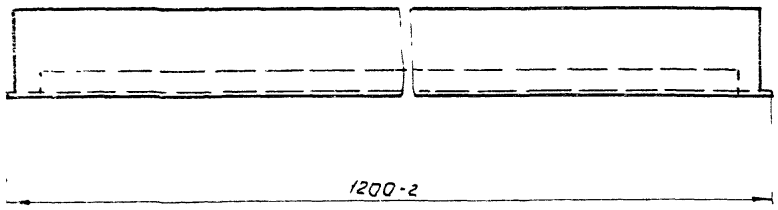

1* Размеры для справок
2. Покрытие по ТУ 36.25.12-27-89.
3. Маркировать по табл. исполнения. Шрифт и способ нанесения по ТУ 36.25.12-27-89

Размеры в мм

Обозначение	Марка	L	L_1	Материал	Масса, кг
1.450.3-6.14.00.00.00	СХ	1200-2	60±0.5	Швеллер $\frac{50\times40\times12\times2.5\ \text{ГОСТ}\ 8281\text{-}80}{\text{Вст}3\text{кп}2\ \text{ГОСТ}\ 11474\text{-}76^*}$	2,18
-01	СХС			Швеллер $\frac{50\times40\times12\times2.5\ \text{ГОСТ}\ 8281\text{-}80}{\text{Вст}3\text{сп}5\ \text{ГОСТ}\ 11474\text{-}76^*}$	

Н. контр.	Пономаренко		
Гл. конст.	Птичкин		
Ст. инж.	Жилкина		

1.450.3-6.14.00.00.00

Стойка ограждения лестниц и площадок СХ.

Стадия	Масса	Масштаб
Р	2,18	1:2
Лист	Листов 2	

ЦНИИпроектлегконструкция

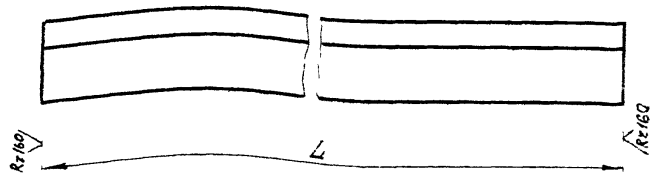

Обозначение	Марка	L, мм	Материал	Масса, кг	Обозначение	Марка	L, мм	Материал	Масса кг*
1.450.3-6.14.0000.1	ЭППХ-7	680-3	Швеллер 50х40х12х2,5 ГОСТ 8281-80 Ст3кп2 ГОСТ 14474-76*	1,23	1.450.3-6.14.0000.1-10	ЭППХ-7С	680-3	Швеллер 50х40х12х2,5 ГОСТ 8281-80 Ст3сп5 ГОСТ 14474-76*	1,23
-01	ЭППХ-9	880-3		1,61	-11	ЭППХ-9С	880-3		1,61
-02	ЭППХ-12	1180-3		2,16	-12	ЭППХ-12С	1180-3		2,16
-03	ЭППХ-15	1480-3		2,71	-13	ЭППХ-15С	1480-3		2,71
-04	ЭППХ-18	1780-3		3,26	-14	ЭППХ-18С	1780-3		3,26
-05	ЭППХ-24	2380-3		4,36	-15	ЭППХ-24С	2380-3		4,36
-06	ЭППХ-30	2980-3		5,46	-16	ЭППХ-30С	2980-3		5,46
-07	ЭППХ-36	3580-3		6,56	-17	ЭППХ-36С	3580-3		6,56
-08	ЭППХ-48	4780-3		8,76	-18	ЭППХ-48С	4780-3		8,76
-09	ЭППХ-60	5980-3		10,96	-19	ЭПП-60С	5980-3		10,96

1 * Размеры для справок

2 Покрытие по ТУ 36 25 12-27-89.

3 Маркировать по табл. исполнения. Шрифт и способ нанесения по ТУ 36 25.12-27-89

Н. контр.	Пономаренко		
Гл. констр.	Птичкин		
Вед. инж.	Борзунова		
Ст. инж.	Лукьяненко		

1 450 3-6.1 4.0.0.0.1

Элемент поручня ЭППХ, ЭПЛХ45; ЭПЛХ60.

Стадия	Масса	Масштаб
Р	см табл	1:2
Лист 1	Листов 2	

ЦНИИпроектстальконструкция

продолжение

Обозначение	Марка	L, мм	Материал	Масса, кг	Обозначение	Марка	L, мм	Материал	Масса, кг
1.450.3-6.14.00001-20	ЭПЛХ 45-18	2510-3	Швеллер 50х40х12х2,5 ГОСТ 8281-80 / Ст3кп2 ГОСТ 11474-76*	4.60	1.450.3-6.14.00001-30	ЭПЛХ 45-18С	2510-3	Швеллер 50х40х12х2,5 ГОСТ 8281-80 / Ст3сп5 ГОСТ 11474-76*	4.60
-21	ЭПЛХ 45-24	3360-3		6.16	-31	ЭПЛХ 45-24С	3360-3		6.16
-22	ЭПЛХ 45-30	4210-3		7.71	-32	ЭПЛХ 45-30С	4210-3		7.71
-23	ЭПЛХ 45-36	5050-3		9.25	-33	ЭПЛХ 45-36С	5050-3		9.25
-24	ЭПЛХ 45-42	5900-3		10.81	-34	ЭПЛХ 45-42С	5900-3		10.81
-25	ЭПЛХ 60-18	1874-3		3.43	-35	ЭПЛХ 60-18С	1874-3		3.43
-26	ЭПЛХ 60-24	2566-3		4.70	-36	ЭПЛХ 60-24С	2566-3		4.70
-27	ЭПЛХ 60-30	3260-3		5,97	-37	ЭПЛХ 60-30С	3260-3		5,97
-28	ЭПЛХ 60-36	3852-3		7.06	-38	ЭПЛХ 60-36С	3852-3		7.06
-29	ЭПЛХ 60-42	4645-3		8.51	-39	ЭПЛХ 60-42С	4645-3		8.51

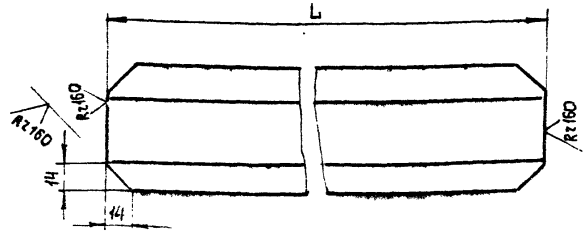

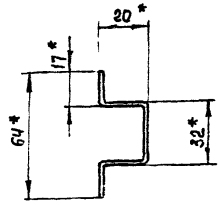

Обозначение	Марка	L, мм	Материал	Масса, кг	Обозначение	Марка	L, мм	Материал	Масса, кг
1.450.3-6.14.000.02	ЭСПХ - 7	680-3	Корытный профиль 32х20х17х2 ГОСТ 8283-77* Вст3кп2 ГОСТ 11474-76*	0.99	450.3-6.14.000.02-10	ЭСПХ - 7 С	680-3	Корытный профиль 32х20х17х2 ГОСТ 8283-77* Вст3сп5 ГОСТ 11474-76*	0.99
-01	ЭСПХ - 9	880-3		1.28	-11	ЭСПХ - 9 С	880-3		1.28
-02	ЭСПХ -12	1180-3		1.72	-12	ЭСПХ -12С	1180-3		1.72
-03	ЭСПХ -15	1480-3		2.16	-13	ЭСПХ -15С	1480-3		2.16
-04	ЭСПХ -18	1780-3		2.60	-14	ЭСПХ -18С	1780-3		2.60
-05	ЭСПХ -24	2380-3		3,47	-15	ЭСПХ - 24 С	2380-3		3,47
-06	ЭСПХ -30	2980-3		4.58	-16	ЭСПХ - 30 С	2980-3		4.58
-07	ЭСПХ - 36	3580-3		5,23	-17	ЭСПХ -36 С	3580-3		5,23
-08	ЭСПХ -48	4780-3		6.98	-18	ЭСПХ-48С	4780-3		6.98
-09	ЭСПХ - 60	5980-3		8.73	-19	ЭСПХ - 60 С	5980-3		8,73

1* Размеры для справок.
2 Покрытие по ТУ 36.25.12 – 27 – 89.
3 Маркировать по табл. исполнения. Шрифт и способ нанесения по ТУ 36.25.12 – 27 – 89.

Н. контр.	Пономарева	
Гл. констр.	Птичкин	
Рец. инж.	Борзунова	
Ст. инж.	Жилкина	

1.450.3-6.14.000.02.

Элемент струны ЭСПХ; ЭСЛХ 45; ЭСЛХ 60.

Стадия	Масса	Масштаб
Р	см. табл.	1:2
Лист 1	Листов 2	

ЦНИИпромстальконструкция.

продолжение

Обозначение	Марка	L, мм	Материал	Масса, кг	Обозначение	Марка	L, мм	Материал	Масса, кг
1.450.3-6.140.00.002-20	ЭСЛх45-18	2510-3	Корытный профиль 32х20х17х2 ГОСТ 8283-77* Вст3сп5 ГОСТ 11474-76*	3,66	1.450.3-6.140.00.002-30	ЭСЛх45-18С	2510-3	Корытный профиль 32х20х17х2 ГОСТ 8283-77* Вст3сп5 ГОСТ 11474-76*	3,66
-21	ЭСЛх45-24	3360-3		4,91	-31	ЭСЛх45-24С	3360-3		4,91
-22	ЭСЛх45-30	4210-3		6,15	-32	ЭСЛх45-30С	4210-3		6,15
-23	ЭСЛх45-36	5050-3		7,37	-33	ЭСЛх45-36С	5050-3		7,37
-24	ЭСЛх45-42	5900-3		8,61	-34	ЭСЛх45-42С	5900-3		8,61
-25	ЭСЛх60-18	1874-3		2,74	-35	ЭСЛх60-18С	1874-3		2,74
-26	ЭСЛх60-24	2566-3		3,73	-36	ЭСЛх60-24С	2566-3		3,73
-27	ЭСЛх60-30	3260-3		4,76	-37	ЭСЛх60-30С	3260-3		4,76
-28	ЭСЛх60-36	3852-3		5,62	-38	ЭСЛх60-36С	3852-3		5,62
-29	ЭСЛх60-42	4645-3		6,78	-39	ЭСЛх60-42С	4645-3		6,78

Инв. № подл. | Подпись и дата | Взам. инв. №

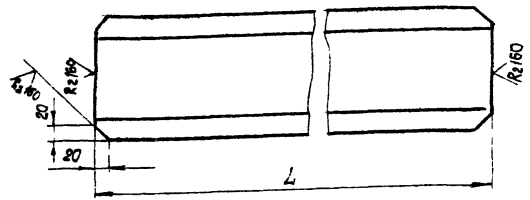

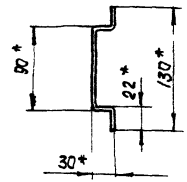

Обозначение	Марка	L, мм	Материал	Масса, кг	Обозначение	Марка	L, мм	Материал	Масса, кг
1.450.3-6.14.000.03	ЭБПх-7	680-3	Корытный профиль 90х30х22х2 ГОСТ 8278-83* Вст3кп5 ГОСТ 11474-76*	1,92	1.450.3-6.14.000.03-10	ЭБПх-7С	680-3	Корытный профиль 90х30х22х2 ГОСТ 8278-83* Вст3сп5 ГОСТ 11474-76*	1,92
-01	ЭБПх-9	880-3		2,49	-11	ЭБПх-9С	880-3		2,49
-02	ЭБПх-12	1180-3		3,34	-12	ЭБПх-12С	1180-3		3,34
-03	ЭБПх-15	1480-3		4,19	-13	ЭБПх-15С	1480-3		4,19
-04	ЭБПх-18	1780-3		5,04	-14	ЭБПх-18С	1780-3		5,04
-05	ЭБПх-24	2380-3		6.75	-15	ЭБПх-24С	2380-3		6.75
-06	ЭБПх-30	2980-3		8.45	-16	ЭБПх-30С	2980-3		8.45
-07	ЭБПх-36	3580-3		10,16	-17	ЭБПх-36С	3580-3		10,16
-08	ЭБПх-48	4780-3		13,56	-18	ЭБПх-48С	4780-3		13,56
-09	ЭБПх-60	5980-3		16.97	-19	ЭБПх-60С	5980-3		16.97

1. * Размеры для справок
2. Покрытие по ТУ 36.25-27-89
3. Маркировать по табл исполнения Шрифт и способ нанесения по ТУ 36 25 12-27-89

Н. контр.	Пономарева		
Гл. констр.	Птичкин		
Вед. инж.	Борзунова		
Эт. инж.	Жилкина		

1.450.3-6.14.000.03

Элемент бордюра ЭБПх

Стадия	Масса	Масштаб
Р	см табл.	1.4
Лист	Листов 1	

ЦНИИпроектлегконструкция

Инв. № подл. | Подпись и дата | Взам. инв. №

Формат	Зона	Поз.	Обозначение	Наименование	Кол. на испол. 1.450.3-6.1 500.100 –	01	02	03	04	05	06	07			Приме-чание
				Документация											
А3			1.450.3-6.1 500100 СБ	сборочный чертеж											
				Детали											
А4		1	1.450.3-6.1 5.00.1.01	Пояс	3	4	5	6	7	8	9	11			
				Подкос											
				Полоса Б-4х40 ГОСТ103-76											
				Вст3кп2 ГОСТ 535-88											
Б4		2	1.450.3-6.1 5.00.1.02	L = 720	2	2	2	2	2	2	2	2			0,9кг

Стадия	Шифр	01	02	03	04	05	06	07			
	ОГС-12.4	ОГС-18.4	ОГС-24.4	ОГС-30.4	ОГС-36.4	ОГС-42.4	ОГС-48.4	ОГС-60.4			

Нач. отд.	Седякин		1.450.3-6.1 5.00.1.00
Н. контр.	Кучевол		Ограждение стремянок ОГС.
Гл. констр.	Кучевол		Стадия: Р; Лист: 1; Листов: 4
ГИП	Богомаз		Укрниипроектстальконструкция
Бригад.	Савельев		
Провер.	Савельев		
Исполн.	Степанен		

Инв. № подл. | Подпись и дата | Взам. инв. №

Формат	Зона	Поз.	Обозначение	Наименование	Кол. на испол. 1.450.3-6.1 500.100 –	01	02	03	04	05	06	07			Приме-чание
				Стойка											
				Полоса Б4х40 ГОСТ103-76											
				Вст3кп2 ГОСТ 535-88											
Б4		3	1.450.3-6.1 5.00.1.03	L = 1200	3										
			-0.1	L = 1800		3									
			-0.2	L = 2400			3								
			-0.3	L = 3000				3							
			-0.4	L = 3600					3						
			-0.5	L = 4200						3					
			-0.6	L = 4800							3				
			-0.7	L = 6000								3			

Стадия	Шифр	01	02	03	04	05	06	07			
	ОГС-12.4	ОГС-18.4	ОГС-24.4	ОГС-30.4	ОГС-36.4	ОГС-42.4	ОГС-48.4	ОГС-60.4			

1.450.3-6.1 500100

Лист 2

Формат	Зона	Поз.	Обозначение	Наименование	Кол. на испол. 1.450.3-6.1 5.00.1.00 08	09	10	11	12	13	14	15			Примечание
А4		1	1.450.3-6.1 5.0.0.1.0.1-01	Пояс	3	4	5	6	7	8	9	11			
				Подкос											
				Полоса Б-4х40 ГОСТ 103-76											
				Вст3сп 5 ГОСТ 535-79											
Б4		2	1.450.3-6.1 5.00.1.0.2-01	L=120	2	2	2	2	2	2	2	2			0,9кг
				Стойка											
				Полоса Б-4х40 ГОСТ 103-76											
				Вст3сп 5 ГОСТ 535-88											
Б4		3	1.450.3-6.1 5.0.0.1.03-0.3	L=1200	3										1,51кг
			-09	L=1800		3									2,26кг
			-10	L=2400			3								3,01кг
			-11	L=3000				3							3,77кг
			-12	L=3600					3						4,52кг
			-13	L=4200						3					5,28кг
			-14	L=4800							3				6,03кг

Стадия | Шифр: ОГС 12.4С | ОГС 18.4С | ОГС 24.4С | ОГС 30.4С | ОГС 36.4С | ОГС 42.4С | ОГС 48.4С | ОГС 60.4С

1.450.3-6.1 5.0.0.1.0.0 | Лист 3

Инв. № подл. | Подпись и дата | Взам. инв. №

Формат	Зона	Поз.	Обозначение	Наименование	Кол. на испол. 1.450.3-6.1 5.00.1.00 08	09	10	11	12	13	14	15			Примечание
				Стойка											
				Полоса Б-4х40 ГОСТ 103-76											
				Вст3сп 5 ГОСТ 535-88											
Б4		3	1.450.3-6.1 5.0.0.1.0.3-15	L=4800							3				7,54кг

Стадия | Шифр: ОГС 12.4С | ОГС 18.4С | ОГС 24.4С | ОГС 30.4С | ОГС 36.4С | ОГС 42.4С | ОГС 48.4С | ОГС 60.4С

1.450.3-6.1 5.0.0.1.0.0 | Лист 4

2.3846-02

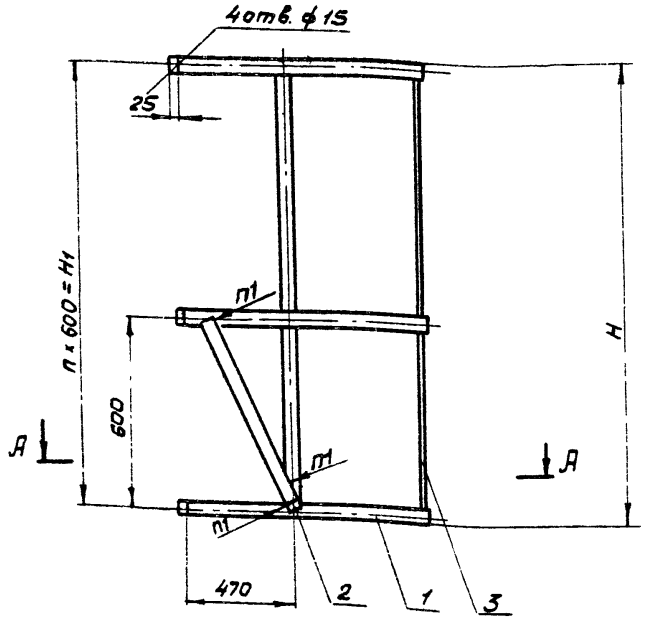

А - А

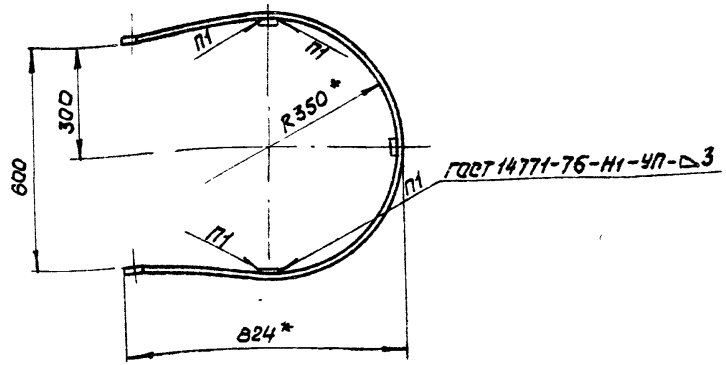

1.* Размеры для справок.
2. Неуказанные предельные отклонения размеров -по ГОСТ 25670-83.
3. Покрытие -по ТУ 36.25.12-27-89.
4. Маркировка по табл. шрифт и способ нанесения по ТУ 36.25.12-27-89.

Обозначение	Марка	Обозначение	Марка	H, мм	H1, мм	n	n1	Масса, кг
1.450.3-61 5.0.0.1.0.0	ОГС-12.4	1.450.3-61 5.0.0.1.0.0-08	ОГС-12.4С	1240	1200	2	18	14,0
-01	ОГС-18.4	-09	ОГС-18.4С	1840	1800	3	24	18,8
-02	ОГС-24.4	-10	ОГС-24.4С	2440	2400	4	30	23,6
-03	ОГС-30.4	-11	ОГС-30.4С	3040	3000	5	36	28,5
-04	ОГС-36.4	-12	ОГС-36.4С	3640	3600	6	42	33,3
-05	ОГС-42.4	-13	ОГС-42.4С	4240	4200	7	48	38,1
-06	ОГС-48.4	-14	ОГС-48.4С	4840	4800	8	54	42,9
-07	ОГС-60.4	-15	ОГС-60.4С	6040	6000	10	66	52,6

Нач. отд.	Седякин	
Н. контр.	Кучевол	
Гл. конст.	Кучевол	
ГИП	Богоназ	
Бригад.	Савельев	
Провер.	Савельев	
Исполн.	Степанечь	

1.450.3-61 5.0.0.1 0.0 СБ

Ограждение стремянок ОГС. Сборочный чертеж.

Стадия	Масса	Масштаб
Р	см. табл.	—
Лист	Листов	

Укрнипроект. столыгинская

Инв. № подл. | Подпись и дата | Взам. инв. №

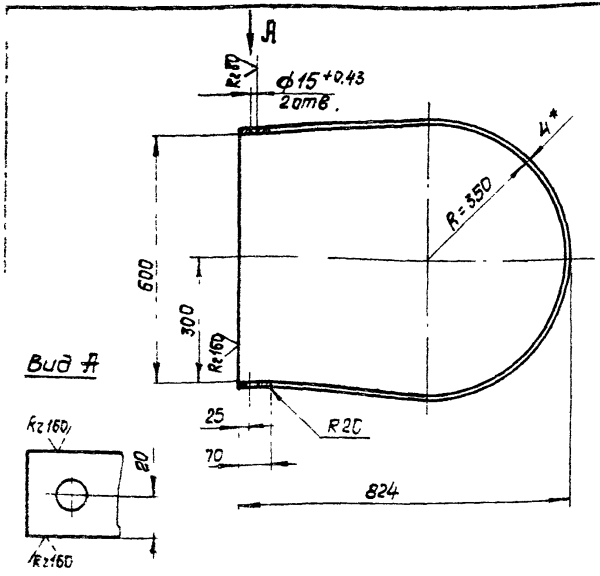

Обозначение	Материал
1.450.3-61 5.0.0.1.01	Полоса $\frac{Б-4\times40\ ГОСТ\ 103-76}{ВСт3кп2\ ГОСТ\ 535-88}$
-01	Полоса $\frac{Б-4\times40\ ГОСТ\ 103-76}{ВСт3сп5\ ГОСТ\ 535-88}$

* Размер для справок.

2. Неуказанные предельные отклонения размеров – по ГОСТ 25670-83.

1.450.3-6.1 5.0.0 1.0.1			
Пояс	Стадия	Масса	Масштаб
	Р	2,56	—
	Лист	Листов 1	
	Укрниипроект-стальконструкция		

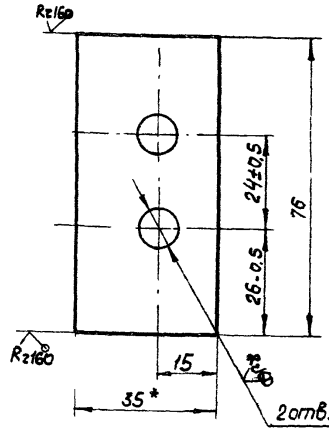

Обозначение	Материал
1.450.3-6.1 6.0.0.0.2	Полоса $\frac{Б\times36\ ГОСТ\ 103-76}{ВСт3кп2\ ГОСТ\ 535-88}$
-01	Полоса $\frac{6\times36\ ГОСТ\ 103-76}{ВСт3сп5\ ГОСТ\ 535-88}$

* Размеры для справок.

1.450.3-6.1 6.0.0.1.02			
Накладка	Стадия	Масса	Масштаб
	Р	0,13	1:1
	Лист	Листов 1	
	ЦНИИпроектлегконструкция		
Н. контр. Пономаренко			
Гл. конст. Птичкин			
Инж. Шматова			

Инв. № подл. | Подпись и дата | Взам. инв. №

Инв. № подл. | Подпись и дата | Взам. инв. №

Формат	Зона	Поз.	Обозначение	Наименование	Кол. на испол. 1.450.3-6.1 6.00.1.00 —	Кол. на испол. 1.450.3-6.1 6.00.1.00 01	Примечание
				Документация			
А3			1.450.3-6.1 6.00.1.00 СБ	Сборочный чертеж			
				Детали			
А4		1	1.450.3-6.1 6.0.0.1.0.1	ребро	1		
			-01			1	
А4		2	1.450.3-6.1 6.0.0.1.0.2	Накладка	1		
			-01			1	

Стадия | Шифр: КТ | КТС

1.450.3-6.1 6.0.0.1.0.0

Н. контр.	Пономарева	
Гл. конст.	Птичкин	
Ст. инж.	Коршунов	

Кронштейн торцевой КТ

Стадия	Лист	Листов
Р	1	2

ЦНИИпроектлегконструкция

Инв. № подл. | Подпись и дата | Взам. инв. №

Формат	Зона	Поз.	Обозначение	Наименование	Кол. на испол. 1.450.3-6.1 6.00.1.00 —	Кол. на испол. 1.450.3-6.1 6.00.1.00 01	Примечание
				Стандартные изделия			
		3		Болт М12-6g х 30.58.019			
				ГОСТ 7798-70*	4	4	
		4		Гайка М12-7Н.5.019			
				ГОСТ 5915-70*	4	4	
		5		Шайба 12.65Г.019			
				ГОСТ 6402-70*	4	4	

Стадия | Шифр: КТ | КТС

1.450.3-6.1 6.0.0.1.0.0

Лист 2

23845-02 127

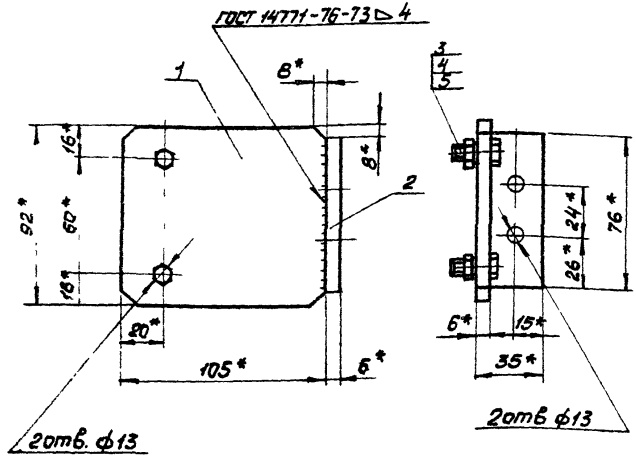

Марка	Обозначение	Масса, кг
КТ	1.450.3-6.1 6.0.0.1.00	0,58
КТ-С	-01	0,58

1. * Размер для справок.
2. Покрытие по ТУ 36.25.12-27-89.
3. Маркировать по табл. исполнения. Шрифт и способ нанесения по ТУ 36.25.12-27-89.

			1.450.3-6.1 6.0.0.1.00 СБ	
			Кронштейн торцевой КТ. Сборочный чертеж.	Стадия: Р; Масса: см. табл.; Масштаб: 1:2; Лист; Листов 1
				ЦНИИпроектлегконструкция

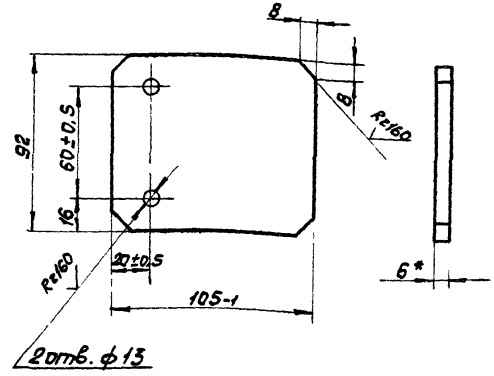

Обозначение	Материал
1.450.3-6.1 6.0.0.1.01	Лист Б-ПН-6 ГОСТ 19903-74* Вст3кп2 ГОСТ 14637-79
-01	Лист Б-ПН-6 ГОСТ 19903-74* Вст3сп5 ГОСТ 14637-79

* Размеры для справок.

Инв. № подл. | Подпись и дата | Взам. инв. №

			1.450.3-6.1 6.0.0.1.01	
			Ребро	Стадия: Р; Масса: 0,45; Масштаб: 1:2; Лист; Листов 1
Н. контр.	Пономарева			ЦНИИпроектлегконструкция.
Гл. конст.	Птичкин			
Инж.	Игнатова			

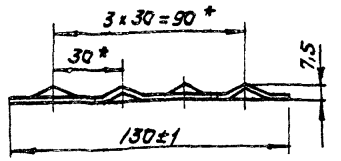

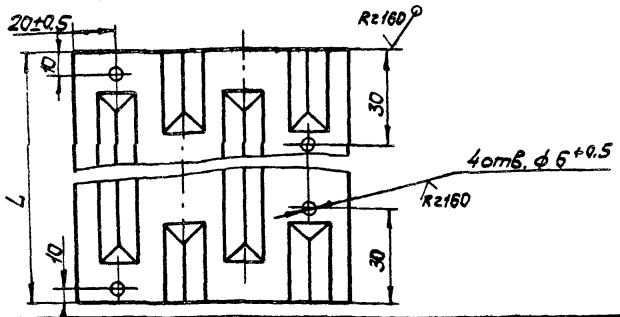

Обозначение	Марка	L, мм	Материал	Масса, кг
1.450.3-6.1 6.0.0.0.0.1	НФ-7	700-2.0	Настил ГЛ3151 ТУ 14-2-814-88 / ВСт.3кп2 ГОСТ 16523-70*	1,84
-01	НФ-7С		Настил ГЛ3151 С ТУ 14-2-814-88 / ВСт.3сп5 ГОСТ 16523-70*	
-02	НФ-9	900-2.0	Настил ГЛ3150 ТУ 14-2-814-88 / ВСт.3кп2 ГОСТ 16523-70*	2,4
-03	НФ-9С		Настил ГЛ3150 С ТУ 14-2-814-88 / ВСт.3сп5 ГОСТ 16523-70*	

1. * Размер для справок.
2. Покрытие по ТУ 36.25.12-27-89.
3. Маркировать по таблице исполнения. Шрифт и способ нанесения по ТУ 36.25.12-27-89.

Инв. № подл. | Подпись и дата | Взам. инв. №

1.450.3-6.1 6.0.0.0.0.1

Накладка НФ

Стадия	Масса	Масштаб
Р	см. табл.	1:2
Лист	Листов 1	

Н. контр. Пономаренко
Гл. констр. Птичкин
Ст. инж. Лукьяненко

ЦНИИпроектлегконструкция

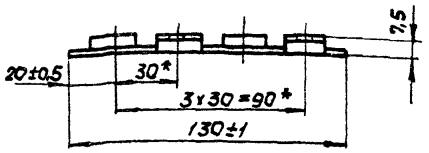

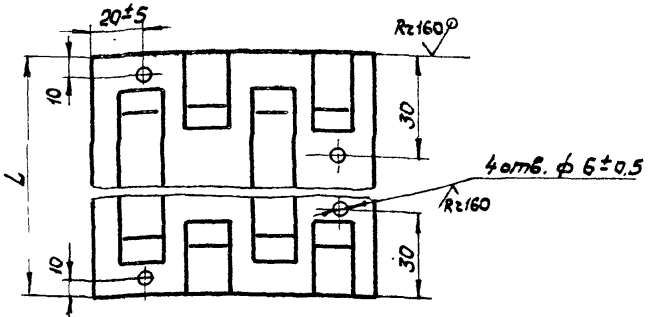

Обозначение	Марка	L, мм	Материал	Масса, кг
1.450.3-6.1 6.0.0.0.0.2	НВ-7	700-2.0	Настил ВСт.3кп2 ГОСТ 16523-70*	1,79
-01	НВ-7С		Настил ВСт.3сп5 ГОСТ 16523-70*	
-02	НВ-9	900-2.0	Настил ВСт.3кп2 ГОСТ 16523-70*	2,3
-03	НВ-9С		Настил ВСт.3сп5 ГОСТ 16523-70*	

1* Размеры для справок.
2. Покрытие по ТУ 36.25.12-27-89.
3. Маркировать по таблице исполнения. Шрифт и способ нанесения по ТУ 36.25.12-27-89.

Инв. № подл. | Подпись и дата | Взам. инв. №

1.450.3-6.1 6.0.0.0.0.2

Накладка НВ

Стадия	Масса	Масштаб
Р	см. табл.	1:2
Лист	Листов 1	

Н. контр. Пономаренко
Гл. констр. Птичкин
Ст. инж. Нельникова

ЦНИИпроектлегконструкция

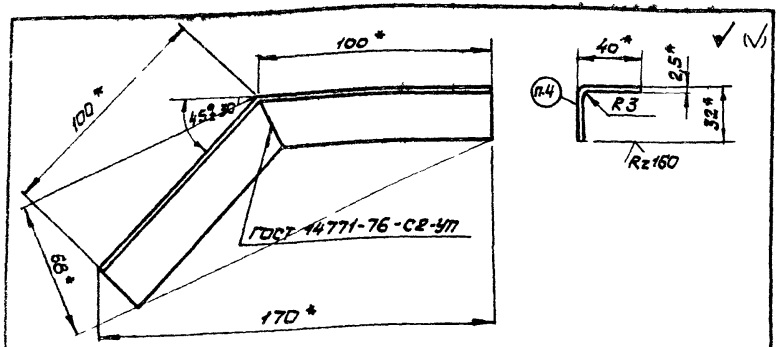

Развертка

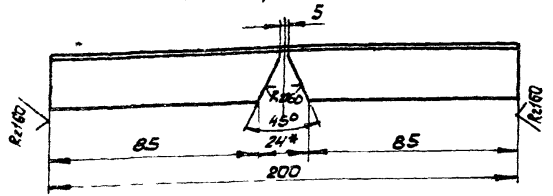

Обозначение	Материал
1.450.3-6.1 6.0.0.0.0.3	Уголок 40х32х2,5 ГОСТ 19772-86 / Ст3кп2 ГОСТ 11474-76*
-01	Уголок 40х32х2,5 ГОСТ 19772-86 / Ст3сп5 ГОСТ 11474-76*

* Размер для справок

± IT14/2 - предельные отклонения по ГОСТ 25670-83.

Покрытие по ТУ 36.25.12-27-89

Маркировать по табл. исполнения. Шрифт и способ нанесения по ТУ 36.25.12-27-89

1450.3-6.1 6.0.0.0.0.3

Добор поручня угловой ДПУ-45

Стадия	Масса	Масштаб
Р	0,26	1:2,5
Лист	Листов 1	

Унипроектлегконструкция

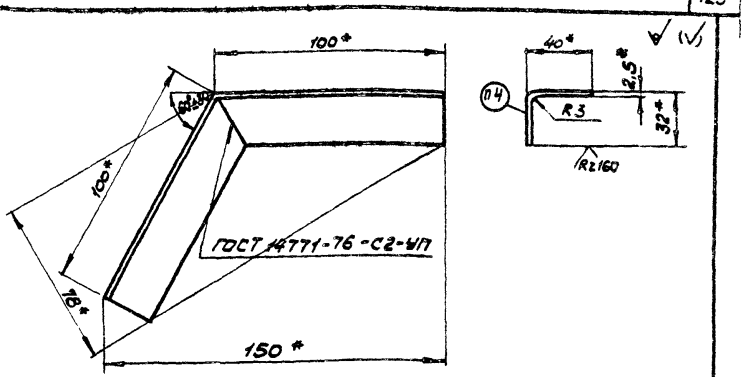

Развертка

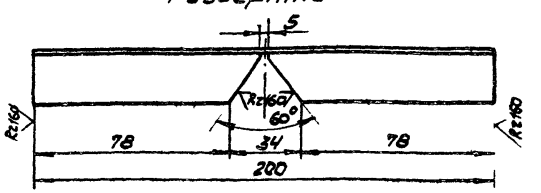

Обозначение	Материал
1.450.3-6.1 6.0.0.0.0.4	Уголок 40х32х2,5 ГОСТ 19772-86 / Ст3кп2 ГОСТ 11474-76*
-01	Уголок 40х32х2,5 ГОСТ 19772-86 / Ст3сп5 ГОСТ 11474-76*

1* Размер для справок.

2. ± IT14/2 - предельные отклонения по ГОСТ 25670-83.

3. Покрытие по ТУ 36.25.12-27-89.

4. Маркировать по табл. исполнения. Шрифт и способ нанесения по ТУ 36.25.12-27-89.

Инв. № подл. | Подпись и дата | Взам. инв. №

1.450.3-6.1 6.0.0.0.0.4

Добор поручня угловой ДПУ-60.

Стадия	Масса	Масштаб
Р	0,25	1:2,5
Лист	Листов 1	

Н. контр.	Пономаренко	
Гл. конст.	Птичкин	
Инж.	Шматова	

Унипроектлегконструкция

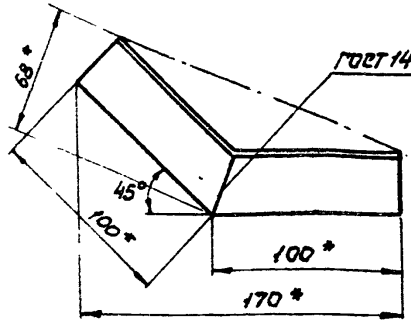

Развертка

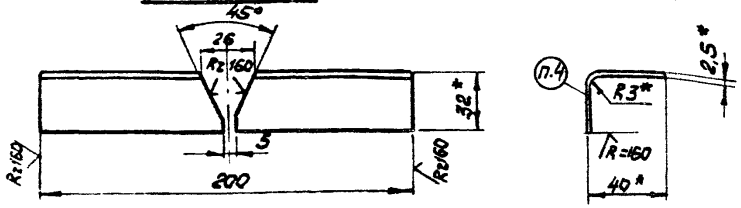

Обозначение	Материал
1.450.3-6.1 6.0.0.0.5	Уголок $\frac{40\times32\times2,5\ ГОСТ\ 19772-86}{В\ Ст.3кп2\ ГОСТ\ 11474-76*}$
-01	Уголок $\frac{40\times32\times2,5\ ГОСТ\ 19772-86}{В\ Ст.3сп5\ ГОСТ\ 11474-76*}$

1. * Размеры для справок.
2. $h14 \pm \frac{JT14}{2}$ – предельные отклонения по ГОСТ 25670-83.
3. Покрытие по ТУ 36.25.12-27-89.
4. Маркировать по табл. исполнения. Шрифт и способ нанесения по ТУ 36.25.12-27-89.

				1.450.3-6.1 6.0.0.0.5	
				Добор поручня угловой ДПУх-135	Стадия: Р; Масса: 0.26; Масштаб: 1:2.5; Лист; Листов 1
Н. контр.	Пономаренко				
Гл. конс.	Птичкин				ЦНИИпроектлегконструкция
Инж.	Шматова				

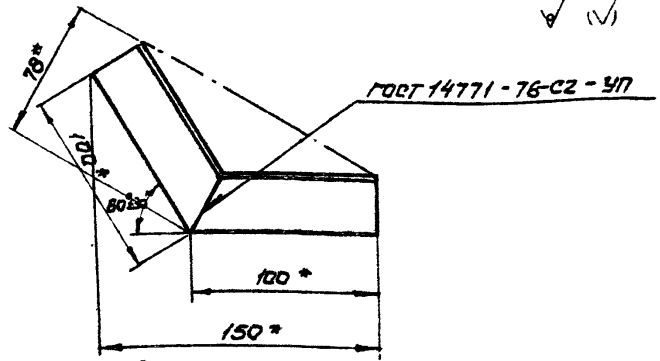

Развертка

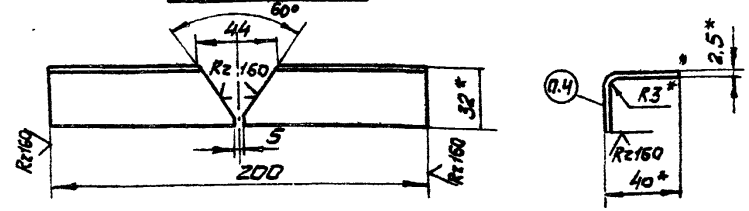

Обозначения	Материал
1.450.3-6.1 6.0.0.0.6	Уголок $\frac{40\times32\times2,5\ ГОСТ\ 19772-86}{В\ Ст.3кп2\ ГОСТ\ 11474-76*}$
-01	Уголок $\frac{40\times32\times2,5\ ГОСТ\ 19772-86}{В\ Ст.3сп2\ ГОСТ\ 11474-76*}$

1. * Размеры для справок.
2. $h14 \pm \frac{JT14}{2}$ – предельные отклонения по ГОСТ 25670-83.
3. Покрытие по ТУ 36.25.12-27-89.
4. Маркировать по табл. исполнения. Шрифт и способ нанесения по ТУ 36.25.12-27-89.

Инв. № подл. | Подпись и дата | Взам. инв. №

				1.450.3-6.1 6.0.0.0.6	
				Добор поручня угловой ДПУх-120	Стадия: Р; Масса: 0.25; Масштаб: 1:25; Лист; Листов 1
Н. контр.	Пономаренко				
Гл. кон.	Птичкин				ЦНИИпроектлегконструкция
Инж.	Шматова				

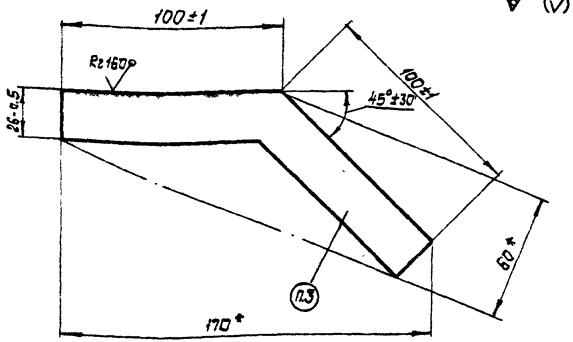

Обозначение	Материал
1.450.3-6.1 6.0.0.0.7	Лист 6-ПН-2,5 ГОСТ 19903-74* / Вст.3кп2 ГОСТ 11474-76*
-01	Лист 6-ПН-2,5 ГОСТ 19903-74* / Вст.3сп5 ГОСТ 11474-76*

1. * Размеры для справок.
2. Покрытие по ТУ 36.25.12-27-89.
3. Маркировать по табл. исполнения. Шрифт и способ нанесения по ТУ 36.25.12-27-89.

	1.450.3-6.1 6.0.0.0.7			
Добор струны угловой. ДСУХ-45	Стадия	Масса	Масштаб	
	Р	0.102	1:2	
	Лист	Листов 1		
	ЦНИИпроектлегконструкция			

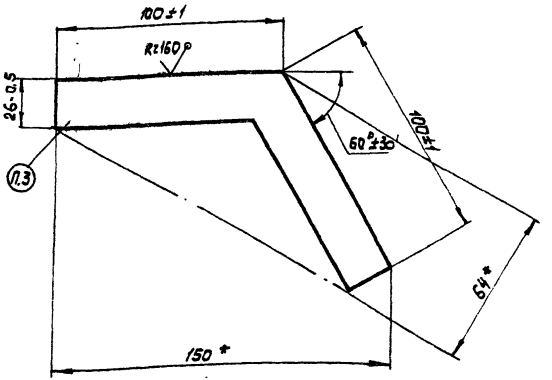

Обозначение	Материал
1.450.3-6.1 6.0.0.0.8	Лист 6-ПН-2,5 ГОСТ 19903-74* / Вст.3кп2 ГОСТ 11474-76*
-01	Лист 6-ПН-2,5 ГОСТ 19903-74* / Вст.3сп5 ГОСТ 11474-76*

1. * Размеры для справок.
2. Покрытие по ТУ 36.25.12-27-89.
3. Маркировать по таблице исполнения. Шрифт и способ нанесения по ТУ 36.25.12-27-89.

	1.450.3-6.1 6.0.0.0.8			
Добор струны угловой ДСУХ-60.	Стадия	Масса	Масштаб	
	Р	0.10	1:2	
	Лист	Листов 1		
	ЦНИИпроектлегконструкция			
Н.контр. Пономаренко; Гл.констр. Птичкин; Разраб. Коршунова				

Инв.№ подл. | Подпись и дата | Взам.инв.№

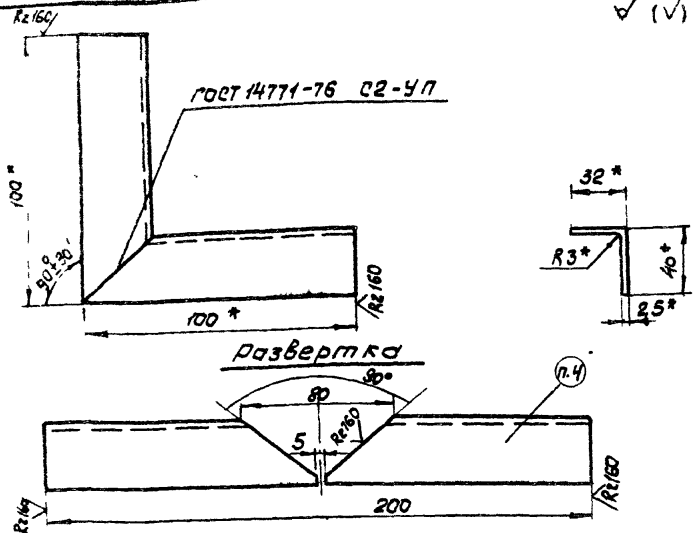

Обозначение	Материал
1 450 3 – 61 6.0.0.0.0.9	Уголок 40x32x2,5 ГОСТ 19772-86 / В Ст. 3кп2 ГОСТ 11474-76*
– 01	Уголок 40x32x2,5 ГОСТ 19772-86 / В Ст. 3сп5 ГОСТ 11474-76*

1. * Размеры для справок.
2. $h_{14} \pm \frac{JT_{14}}{2}$ – предельные отклонения по ГОСТ 25670-83.
3. Покрытие по ТУ 36 25.12 -27 - 89.
4. Маркировать по таблице исполнения шрифт и способ нанесения по ТУ 36.25 12 - 27 89

				1.450.3 - 6.1 6 0.0.0.0 9			
				Добор поручня угловой ДПУХ-90.	Стадия	Масса	Масштаб
					Р	0,24	1:25
					Лист	Листов 1	
Контр.	Пономаренко				ЦНИИпроект легконструкция		
Конст.	Птичкин						
Н.к.	Шматова						

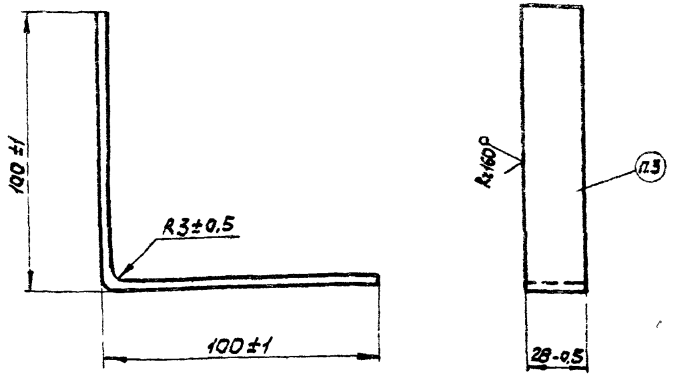

Обозначение	Материал
1.450.3 - 6.1 6.0.0.0.0.10	Лист Б-ПН-2,5 ГОСТ 19903-74* / В Ст. 3кп2 ГОСТ 11474-76*
-01	Лист Б-ПН-2,5 ГОСТ 19903-74* / В Ст. 3сп5 ГОСТ 11474-76*

1.* Размеры для справок.
2. Покрытие по ТУ 36.25.12 - 27 - 89.
3. Маркировать по таблице исполнения шрифт и способ нанесения по ТУ 36.25.12 - 27 - 89

				1.450.3 - 6.1 6 0 0.0.0.10			
				Добор струны угловой ДСУХ-90	Стадия	Лист	Листов
					Р	0,11	2
					Лист	Листов	
Н. контр.	Пономаренко				ЦНИИпроект-легконструкция		
Н. конст.	Птичкин						
Разраб.	Коршунова						

Инв. № подл. | Подпись и дата | Взам. инв. №

∀ (√)

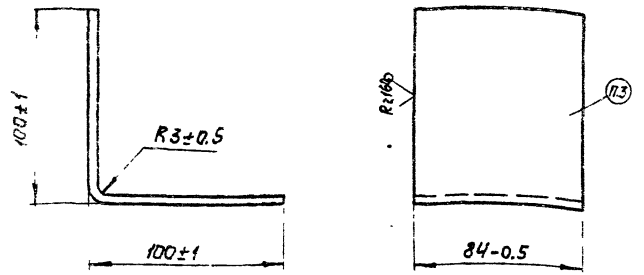

Обозначение	Материал
1.450.3-6.1 6.0.0.0.0.11	Лист Б-ПН-2,5 ГОСТ 19903-74* / В Ст.3кп 2 ГОСТ 11474-76*
-01	Лист Б-ПН-2,5 ГОСТ 19903-74* / В Ст.3сп 5 ГОСТ 11474-76*

1. * Размеры для справок.
2. Покрытие по ТУ 36.25.12-27-89.
3. Маркировать по таблице исполнения. Шрифт и способ нанесения по ТУ 36.25.12-27-89.

1.450.3-6.1 6.0.0.0.0.11			
Добор бордюра угловой. ДБУХ-50	Стадия	Масса	Масштаб
	Р	0,33	1:2
	Лист	Листов 1	
	ЦНИИпроектлегконструкция.		

∀ (√)

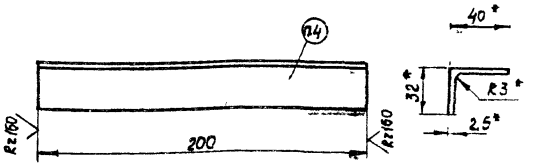

Обозначение	Материал
1.450.3-6.1 6.0.0.0.0.12	Уголок 40х32х2,5 ГОСТ 19772-86 / В Ст.3кп 2 ГОСТ 11474-76*
-01	Уголок 40х32х2,5 ГОСТ 19772-86 / В Ст.3сп 5 ГОСТ 11474-76*

1. * Размеры для справок.
2. $h14 \pm \frac{JT14}{2}$ - предельные отклонения по ГОСТ 25670-83.
3. Покрытие по ТУ 36.25.12-27-89.
4. Маркировать по таблице исполнения. Шрифт и способ нанесения по ТУ 36.25.12-27-89.

Инв.№ подл. | Подпись и дата | Взам. инв.№

1.450.3-6.1 6.0.0.0.0.12			
Добор поручня прямой ДППХ.	Стадия	Масса	Масштаб
	Р	0,27	1:2
	Лист	Листов 1	
	ЦНИИпроектлегконструкция		
Н.контр. Панкратьева; Гл.конст. Птичкин; Инж. Шматова			

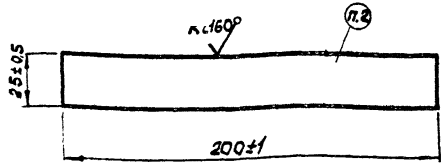

Обозначение	Материал
1.450.3-6.1 6.0.0.0.0.13	Лист Б-ПН-2,5 ГОСТ 19903-74 ВСт3кп2 ГОСТ 11474-76*
-01	Лист Б-ПН-2,5 ГОСТ 19903-74* ВСт.3сп5 ГОСТ 11474-76*

1. Покрытие по ТУ 36.25.12-27-89.
2. Маркировать по таблице исполнения. Шрифт и способ нанесения по ТУ 36.25.12-27-89.

Н.контр.	Пономаренко		1.450.3-6.1 6.0.0.0.0.13		
Гл.конст.	Птичкин		Добор струны прямой ДСПХ.	Стадия: Р	Масса: 0.10	Масштаб: 1:2
Разраб.	Коршунова			Лист	Листов 1
				ЦНИИпроектлегконструкция	

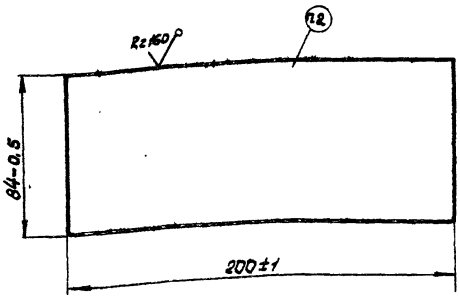

Обозначение	Материал
1.450.3-6.1 6.0.0.0.0.14	Лист Б-ПН-2,5 ГОСТ 19903-74* ВСт3кп2 ГОСТ 11474-76*
-01	Лист Б-ПН-2,5 ГОСТ 19903-74* ВСт.3сп3 ГОСТ 11474-76*

1. Покрытие по ТУ 36.25.12-27-89.
2. Маркировать по таблице исполнения. Шрифт и способ нанесения по ТУ 36.25.12-27-89.

Н.контр.	Пономаренко		1.450.3-6.1 6.0.0.0.0.14		
Гл.конст.	Птичкин		Добор бордюра прямой ДБПХ.	Стадия: Р	Масса: 0,33	Масштаб: 1:2
Разраб.	Коршунова			Лист	Листов 1
				ЦНИИпроектлегконструкция	

gost.e-ecolog.ru