АННУЛИРОВАНО
ОСНОВ. 11-195 19 г.
ЗАМЕНЕНО 1.450.3-7.94 Вып 0-2

ТИПОВЫЕ КОНСТРУКЦИИ, ИЗДЕЛИЯ И УЗЛЫ ЗДАНИЙ И СООРУЖЕНИЙ

СЕРИЯ 1.450.3-6

ЛЕСТНИЦЫ, ПЛОЩАДКИ, СТРЕМЯНКИ И ОГРАЖДЕНИЯ СТАЛЬНЫЕ ПРОИЗВОДСТВЕННЫХ ЗДАНИЙ ПРОМЫШЛЕННЫХ ПРЕДПРИЯТИЙ

ВЫПУСК 0-2

ПЛОЩАДКИ ПОСАДОЧНЫЕ НА МОСТОВЫЕ ЭЛЕКТРИЧЕСКИЕ КРАНЫ

МАТЕРИАЛЫ ДЛЯ ПРОЕКТИРОВАНИЯ

24368-01

ЦЕ

gost.e-ecolog.ru

ЦЕНТРАЛЬНЫЙ ИНСТИТУТ ТИПОВОГО ПРОЕКТИРОВАНИЯ
ГОССТРОЯ СССР

Москва А-445 Смольная ул 22

Сдано в печать IV 1991 года

Заказ № 527 Тираж 4700 экз

ТИПОВЫЕ КОНСТРУКЦИИ, ИЗДЕЛИЯ И УЗЛЫ ЗДАНИЙ И СООРУЖЕНИЙ

СЕРИЯ 1.450.3-6

ЛЕСТНИЦЫ, ПЛОЩАДКИ, СТРЕМЯНКИ И ОГРАЖДЕНИЯ СТАЛЬНЫЕ ПРОИЗВОДСТВЕННЫХ ЗДАНИЙ ПРОМЫШЛЕННЫХ ПРЕДПРИЯТИЙ

ВЫПУСК 0-2

ПЛОЩАДКИ ПОСАДОЧНЫЕ НА МОСТОВЫЕ ЭЛЕКТРИЧЕСКИЕ КРАНЫ

МАТЕРИАЛЫ ДЛЯ ПРОЕКТИРОВАНИЯ

РАЗРАБОТАНЫ
"ЦНИИПРОЕКТАЛЕГКОНСТРУКЦИЯ"
ГЛ. ИНЖЕНЕР ИНСТИТУТА — В. Д. ШИШКОВ
НАЧАЛЬНИК ОТДЕЛА — П. П. КАШКИНОВ
ГЛ. КОНСТРУКТОР — В. П. ПТИЧКИН

УТВЕРЖДЕНЫ
ВППСО "СОЮЗАЛЕГКОНСТРУКЦИЯ"
МИНМОНТАЖСПЕЦСТРОЙ СССР,
ПРОТОКОЛ ОТ 18.04.90
ВВЕДЕНЫ В ДЕЙСТВИЕ С 1 ЯНВАРЯ 1991
"ЦНИИПРОЕКТАЛЕГКОНСТРУКЦИЯ"
ПРИКАЗ № 47 ОТ 16.04.90

© ЦИТП, 1991г.

Обозначение документа	Наименование	Стр.
1.450.3-6.0-2-ПЗ	Пояснительная записка	3
1.450.3-6.0-2-1НИ	Одинарная площадка посадочная.	
	Номенклатура.	7
1.450.3-6.0-2-1.1.0	Одинарная площадка посадочная	
	одномаршевая П1-3.0(с)... П1-4.2(с)	8
1.450.3-6.0-2-1.2.0	Одинарная площадка посадочная	
	двухмаршевая П2-4.8(с)... П2-7.8(с)	10
1.450.3-6.0-2-1.3.0	Одинарная площадка посадочная	
	трехмаршевая П3-8.4(с)... П3-11.4(с)	13
1.450.3-6.0-2-1.4.0	Одинарная площадка посадочная	
	четырехмаршевая П4-12.0(с)... П4-15.0(с)	16

Обозначение документа	Наименование	Стр
1.450.3-6.0-2-2НИ	Двойная площадка посадочная	
	Номенклатура	19
1.450.3-6.0-2-2.2.0	Двойная площадка посадочная	
	двухмаршевая 2П2-4.8(с)... 2П2-7.8(с)	20
1.450.3-6.0-2-2.3.0	Двойная площадка посадочная	
	трехмаршевая 2П3-8.4... 2П3-11.4(с)	23
1.450.3-6.0-2-2.4.0	Двойная площадка посадочная	
	четырехмаршевая 2П4-12.0(с)... 2П4-15.0(с)	26
1.450.3-6.0-2-3.0.0	Узлы I... VI. Сечение В-В	29
1.450.3-6.0-2-4.0.0	План фундаментов одинарных и	
	двойных площадок посадочных	
	Таблица нагрузок на фундаменты	41

Инв.№ подл. | Подп. и дата | Взам. инв.№

				1.450.3-6.0-2		
Нач.отд.	Кашкинов		15.01.94			
Н.контр.	Пономаренко		15.01.94	Содержание	Стадия: Р	Лист:	Листов: 1
Гл.констр.	Птичкин		15.01.94		ЦНИИпроектлегконструкция	
Проверил	Птичкин		15.01.94			
Разраб.	Шматова		15.01.94			

1. Основание для разработки

1.1. Настоящая работа выполнена по поручению Госстроя СССР исх. 4-5/829 от. 22.03.89.

1.2. В соответствии с техническим заданием, согласованным ЦИТП и Госстроем СССР и утвержденным ВПТПСО "Союзлегконструкция" Минмонтаспецстроя СССР, в настоящем выпуске представлены материалы для использования в проектировании конструкций площадок посадочных на мостовые электрические краны, разработанные на базе изделий "Лестницы, площадки, стремянки и ограждения стальные производственных зданий промышленных предприятий," серии 1.450.3-6 вып. 1.

2. Назначение и область применения

2.1. Площадки посадочные на мостовые электрические краны предназначены для использования в:

одноэтажных, одно и многопролетных промышленных зданиях с шагом подкрановых колонн 6 и 12 м и грузоподъемностью электрокранов общего назначения 50 т ;

зданиях с неагрессивным и слабоагрессивным воздействием газовой среды и взрывобезопасными условиями производства;

отапливаемых и неотапливаемых условиях эксплуатации с расчетной температурой воздуха от плюс 50°С до минус 65°С;

районах с расчетной сейсмичностью до 9 баллов.

3. Основные конструктивные решения

3.1. В основу конструктивных решений площадок посадочных на мостовые электрокраны заложено максимальное использование типовых конструкций лестниц, площадок и ограждений из холодногнутого стандартного металлопроката серии 1.450.3-6 вып.1.

В альбоме учтены требования п. 2.35, п. 2.58 и п. 2.59 СНиП 2.09.02-85 "Производственные здания", а также п. 2.12 и п. 4.20 СНиП 2.01.02-85 "Противопожарные нормы", для конструкций площадок посадочных на мостовые электрокраны применены лестницы типа ЛХФ шириной 0,7м и углом наклона к горизонтали 60°.

К указанным типам лестниц применены соответствующей ширины промежуточные переходные площадки типа ПХФ.

3.2. Конструкции посадочных площадок на мостовые электрокраны в своей основе представляют в вертикальном направлении плоскую вертикальную ферму, защемленную в основании и по одному из поясов, которым служит колонна подкрановой балки.

Поясами плоской фермы каркаса посадочной площадки являются колонна каркаса К и колонна подкрановой балки, а решеткой-косоур наклонных лестничных маршей.

В поперечном направлении жесткость вертикальной фермы посадочной площадки обеспечивается плоскостями наклонных лестничных маршей.

3.3. Колонны площадок посадочных выполнены из прямоугольной трубы 160×160×4 мм, унифицированных типоразмеров от 1.2 до 7,8 м с модулем нарастания высоты 0.6м.

3.4. Высоту верхних отметок площадок посадочных на мостовые электрокраны, а также лестниц наружных пожарных и эвакуационных можно регулировать в пределах высоты 0.6м за счет подъема и опускания отметки фундаментов под колонны и нижнего марша лестницы ±300мм

				1.450.3-6.0-2-ПЗ		
Нач.отд.	Кашкинов		12.03.90	Пояснительная записка	Стадия	Лист	Листов
Н.контр.	Пономарева		12.03.90		Р	1	4
Гл.констр.	Птичкин		12.03.90		ЦНИИпроектлегконструкция		
Пров.	Птичкин		12.03.90				
Разраб.	Птичкин		12.03.90				

от уровня пола

3.5. В конструкциях площадок на мостовые электрокраны, приведены следующие виды соединений и материалы:

сварные для сборок и узлов (заводские);

сварные и болтовые (монтажные);

сталь углеродистая Ст3кп2, Ст3сп5 по ГОСТ 380-88 и С235, С255 по ГОСТ 27772-88 на холоднокатаный и горячекатаный металлопрокат и профили.

4. Технические данные и требования

4.1 Высота верхней отметки площадки посадочной на мостовые электрокраны может набираться от 3,0 до 15,0 м с модулем 0,6 м:

от 3,0 до 4,2 м - изменением набора по высоте лестничного марша;

от 4,2 до 7,8 м - изменением набора по высоте первого лестничного марша;

от 7,8 до 15,0 м - изменением набора по высоте первого лестничного марша и введением необходимого количества последующих лестничных маршей модульной высоты 3,6 м.

4.2. Основные параметры площадок посадочных приведены на документах 1.450.3-6.0-2-1НИ ... 1.450.3-6.0-2-2НИ номенклатуры изделий настоящего альбома.

4.3. Компановочные схемы конструкций приведены на документах 1.450.3-6.0-2-1.1.0 ... 1.450.3-6.0-2-2.4.0 настоящего альбома.

4.4. Временная нагрузка на лестницы и площадки принята в расчетах 3,0 кН/м^2 (300 кгс/м^2).

4.5. Расчет каркаса (фермы) площадок посадочных произведен в соответствии со СНиП II-23-81* "Стальные конструкции."

4.6. Ограждения лестниц площадок рассчитаны на кратковременные нагрузки, предусмотренные СНиП 2.01.07-85 "Нагрузки и воздействия", а также ГОСТ 12.4.059-89 "Ограждения защитные инвентарные."

4.7. Конструкции площадок посадочных в зависимости от температурных условий эксплуатации могут изготавливаться следующих исполнений:

для эксплуатации при температурах до минус 40°С из стали Ст3кп2 ГОСТ 380-88 (С235 ГОСТ 27772-88), все комплектующие изделия не маркируются индексом "С";

для эксплуатации при температурах от минус 40°С до минус 65°С из стали Ст3сп5 ГОСТ 380-88 (С235 ГОСТ 27772-88); все комплектующие изделия маркируются индексом "С".

5. Условное обозначение изделий

5.1. Номенклатура конструкций площадок посадочных на мостовые электрокраны приведена на 1.450.3-6.0-2-1НИ, а их комплектующие составляющих изделий в спецификациях сборок на 1.450.3-6.0-2-1.1.0 ... 1.450.3-6.0-2-2.4.0.

5.2. Номенклатура площадок посадочных по маркам подразделяется количеством промежуточных лестничных маршей и конечной отметкой высоты площадки:

марка П1-4.2 обозначает одинарную посадочную площадку с одним промежуточным лестничным маршем на высоту посадочной площадки 4,2 м;

марка П4-15,0 обозначает одинарную посадочную площадку с четырьмя промежуточными лестничными маршами на высоту посадочной площадки 15,0 м;

Инв.№ подл. | Подп. и дата | Взам.инв.№

марка 2П4-15,0 обозначает двойную посадочную площадку с четырьмя промежуточными маршами на высоту посадочных площадок 15,0 м.

Двойная посадочная площадка в отличие от одинарной имеет сдвоенные конечные лестничные марши и две конечные верхние площадки, предназначенные для посадки на электрокраны в смежных пролетах.

6. Комплектация изделий

6.1. Комплектация площадок посадочных на заводе-изготовителе производится поэлементно, согласно заказной спецификации или комплектовочной ведомости на конкретную марку изделия.

6.2. Конструкции площадок посадочных собираются на монтаже в соответствии с требованиями монтажных схем чертежей 1.450.3-6.0-2-1.1.0... 1.450.3-6.0-2-2.4.0, а также настоящей ПЗ.

7. Упаковка, транспортирование и хранение изделий

7.1. Упаковка комплектующих элементов площадок посадочных должна обеспечивать сохранность антикоррозионного покрытия поставляемых изделий, а также предохранять изделия от деформации во время погрузки, разгрузки и транспортирования. Вид и тип упаковки определяет завод-изготовитель изделий.

7.2. Транспортирование комплектующих изделий площадок посадочных осуществляется любым видом транспорта, способного перевезти груз по их габаритным и весовым параметрам.

7.3. Хранение изделий должно производиться в местах, защищенных от прямых атмосферных осадков.

8. Монтаж конструкций площадок посадочных на мостовые электрические краны

8.1. Монтаж стальных конструкций площадок посадочных должен производиться в соответствии с требованиями настоящей ПЗ, схем чертежей 1.450.3-6.0-2, а также главы СНиП III-18-75 "Правила производства и приемки работ", обеспечивая проектное положение конструкций, исключающее образование обратного уклона ступеней и наклона промежуточных и конечных переходных площадок более 1°.

8.2. Чертежи фундаментов и их расчет производит проектная организация привязывающая посадочные площадки с учетом геологической основы грунтов конкретного строительного объекта.

Схемы нагрузок и их значения, а также размеры привязки анкерных болтов в фундаментах приведены на 1.450.3-6.0-2-4.0.0 настоящего альбома.

8.3. Монтаж посадочных площадок рекомендуется производить укрупненными сборками.

8.4. Сварку на монтаже осуществлять электродами Э 42А ГОСТ 5264-80 с предварительной зачисткой места сварки от защитного покрытия до чистого металла и последующим восстановлением защитно-декоративного покрытия по СНиП 2.03.11-85 (гл. 5 прилож. 15).

8.5. Сборка площадок посадочных производится укрупненными блоками:

стыки дополнительных колонн каркаса на болтах М24;

секции промежуточных лестничных маршей с нижними и верхними переходными площадками на сварке;

опорные швеллеры под переходные площадки с подкрановой и дополнительной колонной на сварке;

стойки ограждения с лестничными маршами и переходными площадками на болтах М12;

элементы ограждения (поручни, струны, бордюры и доборы) к стойкам лестниц и площадок самонарезными винтами ВС-Сх15 или стандартным болтовым крепежом не менее М6.

Каждая стойка к лестнице или площадке комплектуется крепежными изделиями заводом-изготовителем. Допускается приварка элементов ограждения и доборов с соблюдением требований п.8.4 настоящей ПЗ.

9. Указания по применению материалов выпуска

9.1. В проектах на конкретные строительные объекты выбор марша и привязка площадки посадочной на мостовые электрическце краны производится на планах архитектурно-строительных чертежей (АР) и чертежей КМ в соответствиц с материалами настоящего альбома.

9.2. В чертежах марки КЖ разрабатываются фундаменты под дополнительную колонну и нижнюю маршевую лестницу в соответствии с требованиями п. 8.2 настоящей ПЗ.

9.3. В составе комплекта чертежей марок КМ на посадочные площадки рекомендуется разработать узлы привязки к подкрановой колонне с указанием размеров между подкрановыми балками смежных пролетов и сечения подкрановой колонны с определением размеров по длине опорных швеллеров под переходные площадки.

10. Технико-экономические показатели

10.1. Аналогом на конструкции посадочных площадок мостовых электрических кранов, приведенных в настоящем альбоме служат чертежи КМ "Посадочные площадки на мостовые электрические краны общего назначения грузоподъемностью до 50т.", разработанные УКР, НИИ. ПСК в 1986 году

10.2. Экономические показатели приведены в "Технико-экономической части к проектной документации", выпущенной на самостоятельном этапе: "Плащадки посадочные на мостовые электрические краны, лестницы наружные пожарные и эвакуационные для промышленных зданий (переработка альбомов шифров Т-17009 и 9464-КМ на базе серии 1.450.3-6)".

Эскиз	Марка	Высота первого марша h, мм	Отметка верхней площадки A, мм	Масса, кг
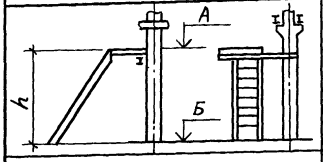	П1 - 3.0(С)	3000	2700 ... 3300	205.0
	П1 - 3.6(С)	3600	3300 ... 3900	223.0
	П1 - 4.2(С)	4200	3900 ... 4500	244.0
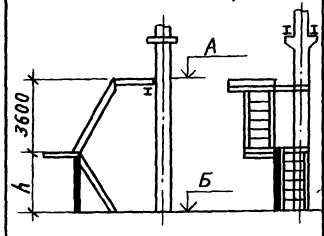	П2 - 4.8(С)	1200	4500 ... 5100	414.0
	П2 - 5.4(С)	1800	5100 ... 5700	443.0
	П2 - 6.0(С)	2400	5700 ... 6300	474.0
	П2 - 6.6(С)	3000	6300 ... 6900	506.0
	П2 - 7.2(С)	3600	6900 ... 7500	537.0
	П2 - 7.8(С)	4200	7500 ... 8100	569.0
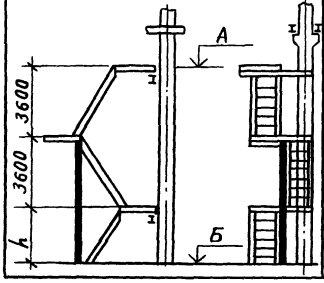	П3 - 8.4(С)	1200	8100 ... 8700	726.0
	П3 - 9.0(С)	1800	8700 ... 9300	753.0
	П3 - 9.6(С)	2400	9300 ... 9900	785.0
	П3 - 10.2(С)	3000	9900 ... 10500	817.0
	П3 - 10.8(С)	3600	10500 ... 11100	848.0
	П3 - 11.4(С)	4200	11100 ... 11700	880.0

Эскиз	Марка	Высота первого марша h, мм	Отметка верхней площадки h, мм	Масса, кг
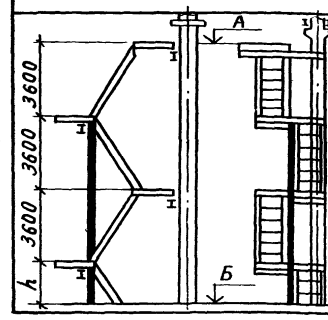	П4 - 12.0(С)	1200	11700 ... 12300	1005.0
	П4 - 12.6(С)	1800	12300 ... 12900	1083.0
	П4 - 13.2(С)	2400	12900 ... 13500	1115.0
	П4 - 13.8(С)	3000	13500 ... 14100	1147.0
	П4 - 14.4(С)	3600	14100 ... 14700	1178.0
	П4 - 15.0(С)	4200	14700 ... 15300	1210.0

Индекс "Б" - отметка фундамента

1.450.3-6.0-2-1НИ

Одиночная площадка посадочная
Номенклатура

Копировал

24368-01 8 Формат А3

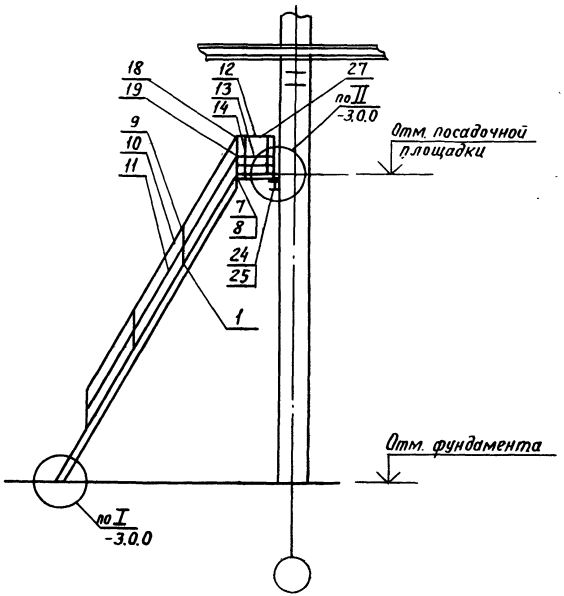

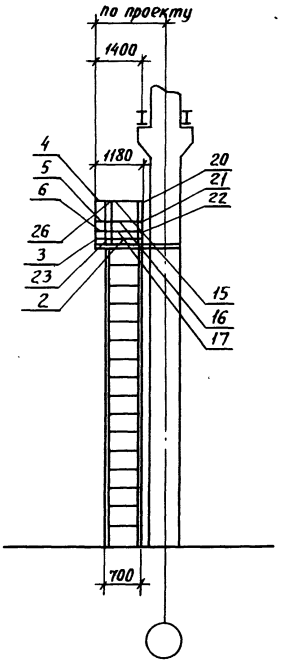

Спецификацию см. лист 2

				1.450.3-6.0-2-1.1.0		
Нач.отд.	Кашканов		12.89	Одинарная площадка посадочная одномаршевая П1-3.0(С)...П1-4.2(С)	Стадия	Лист	Листов
Н.контр.	Пономаренко		12.05.90		Р	1	2
Гл.констр.	Птичкин		12.89				
Проверил	Птичкин		12.89		ЦНИИпроектлегконструкция		
Разраб.	Шматова		12.89				

Марка	Поз.	Наименование	Кол.	Обозначение документа	Масса, кг
П1-3.0(С)	1	Лестница ЛХФ60-30.7(С)	1	1.450.3-6.1 1.2.0.1.0.0-04(-14)	205.0
	2	Площадка ПХФ-12.9(С)	1	1.450.3-6.1 2.0.0.1.0.0-03(-21)	
	3	Кронштейн торцевой КТ(С)	4	1.450.3-6.1 6.0.0.1.0.0(-01)	
	4	Элемент поручня площадки ЭПП-5(С)	1	1.450.3-6.5.0.0.3 (-03)	
	5	Элемент струны площадки ЭСП-5 (С)	1	1.450.3-6.5.0.0.4 (-03)	
	6	Элемент бордюра площадки ЭБП-5 (С)	1	1.450.3-6.5.0.0.5 (-03)	
	7	Элемент монтажный М2(С)	1	1.450.3-6.5.0.0.6 (-02)	
	8	Элемент монтажный М2(С)н	1	1.450.3-6.5.0.0.6-02(-03)	
	9	Стойка С(С)	14	1.450.3-6.1.4.0.0.0.0.0(-01)	
	10	Элемент поручня лестницы ЭПЛ60-30(С)	2	1.450.3-6.1 4.0.0.0.0.1-27(-37)	
	11	Элемент струны лестницы ЭСЛ60-30(С)	2	1.450.3-6.1.4.0.0.0.0.2-27(-37)	
	12	Элемент поручня площадки ЭПП-9 (С)	1	1.450.3-6.1-4.0.0.0.0.1-01(-11)	
	13	Элемент струны площадки ЭСП-9 (С)	1	1.450.3-6.1 4.0.0.0.0.2-01(-11)	
	14	Элемент бордюра площадки ЭБП-9 (С)	1	1.450.3-6.1 4.0.0.0.03-01(-11)	
	15	Элемент поручня площадки ЭПП-12 (С)	1	1.450.3-6.1 4.0.0.0.0.1-02(-12)	
	16	Элемент струны площадки ЭСП-12 (С)	1	1.450.3-6.1 4.0.0.0.02-02(-12)	
	17	Элемент бордюра площадки ЭБП-12 (С)	1	1.450.3-6.1 4.0.0.0.03-02(-12)	
	18	Добор поручня угловой ДПУ-60	1	1.450.3-6.1 6.0.0.0.0.4	
	19	Добор струны угловой ДСУ-60	1	1.450.3-6.1.6.0.0.0.08	
	20	Добор поручня угловой ДПУ-90	3	1.450.3-6.1 6.0.0.0.0.9	

Марка	Поз.	Наименование	Кол.	Обозначение документа	Масса, кг
П1-3.0(С)	21	Добор струны угловой ДСУ-90	3	1.450.3-6.1 6.0.0.0.0.10	
	22	Добор бордюра угловой ДБУ-90	3	1.450.3-6.1 6.0.0.0.0.11	
	23	Ребро (С)	1	1.450.3-6.1 1.1.0.1.1.2 (-01)	
	24	Швеллер 12 ГОСТ 8240-89 / Ст.3 ГОСТ 535-88 / ℓ-по проекту	1	Без черт.	
	25	Швеллер 12 ГОСТ 8240-89 / Ст.3 ГОСТ 535-88 / ℓ-по проекту	1	Без черт.	
	26	Полоса 32×4 ГОСТ 103-76 ℓ=100	2	Без черт.	
	27	Цепь СН-6-12 ТУ12-01.73856.015-88, ℓ=630	1	Без черт.	
П1-3,6(С)		Поз. 2...9, 12... 27 по П1-3.0(С)			223.0
	1	Лестница ЛХФ60-36.7(С)	1	1.450.3-6.1 1.2.0.1.0.0-06(-16)	
	10	Элемент поручня лестницы ЭПЛ60-36(С)	2	1.450.3-6.1 4.0.0.0.0.1-28(-38)	
	11	Элемент струны лестницы ЭСЛ60-36(С)	2	1.450.3-6.1 4.0.0.0.0.2-28(-38)	
П1-4.2(С)		Поз. 2... 9, 12... 27 по П1-3.0(С)			244,0
	1	Лестница ЛХФ60-42.7(С)	1	1.450.3-6.1 1.2.0.0.-08(-18)	
	10	Элемент поручня лестницы ЭПЛ60-42(С)	2	1.450.3-6.1 4.0.0.0.0.2-29(-39)	
	11	Элемент струны лестницы ЭСЛ60-42(С)	2	1.450.3-6.1 4.0.0.0.0.2-29(-39)	

Взам. инв.№ | Подп. и дата | Инв.№ подл.

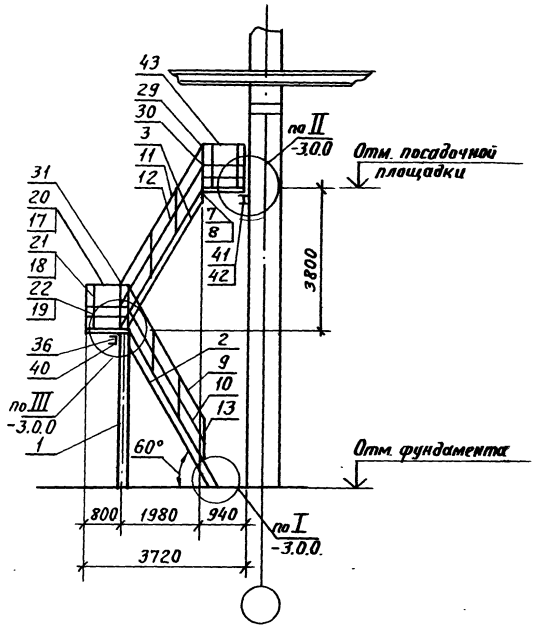

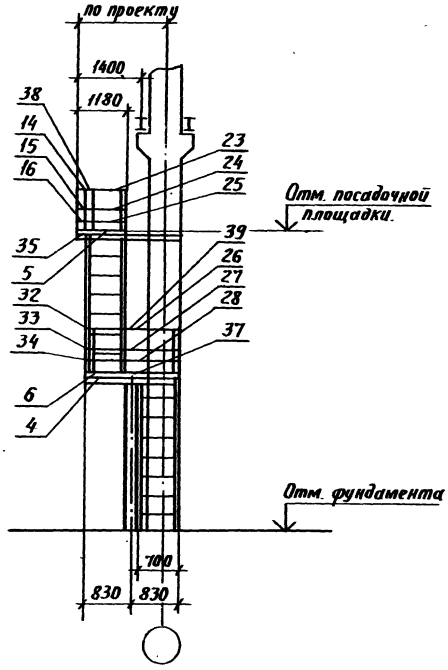

Спецификацию см. лист 2 и 3.

				1.450.3-6.0-2-1.2.0.		
Нач.отд.	Кашкинов			Одинарная площадка посадочная двухмаршевая П2-4.8(С)... П2-7.8(С)	Стадия	Лист	Листов
Н.контр.	Пономаренко				Р	1	3
Гл.инж.пр.	Ятчкин				ЦНИИпроектлегконструкция		
Проверил	Ятчкин						
Разраб.	Шматова						

24368-01 11

Марка	Поз.	Наименование	Кол.	Обозначение документа	Масса, кг
	1	Колонна К1(С) Н=1200	1	1.450.3-6.5 5.0.0 (-13)	
	2	Лестница ЛХФ 60-12.7(С)	1	1.450.3-6.5 2.0.0 (-01)	
	3	Лестница ЛХФ 60-36.7(С)	1	1.450.3-6.1.1.2.0.1.0.0-06(-16)	
	4	Площадка ПХФ - 9.7 (С)	2	1.450.3-6.1.2.0.0.1.0.0 (-18)	
	5	Площадка ПХФ - 12.9(С)	1	1.450.3-6.1 2.0.0.1.0.0-03(-21)	
	6	Кронштейн торцевой КТ (С)	6	1.450.3-6.1.6.0.0.1.0.0. (-01)	
	7	Элемент монтажный М2 (С)	1	1.450.3-6.5 0.0.6 (-02)	
П2 - 4.8(С)	8	Элемент монтажный М2(С)Н	1	1.450.3-6.5 0.0.6-01(-03)	414,0
	9	Элемент поручня лестницы ЭПЛ 60-12 (С)	2	1.450.3-6.5.0.0.1 (-01)	
	10	Элемент струны лестницы ЭСЛ 60 - 12 (С)	2	1.450.3-6.5.0.0.2 (-01)	
	11	Элемент поручня лестницы ЭПЛ 60-36 (С)	2	1.450.3-6.1 4.0.0.0.0.1-28(-38)	
	12	Элемент струны лестницы ЭСЛ 60-36 (С)	2	1.450.3-6-1.4.0.0.0.02-28(-38)	
	13	Стойка С(С)	26	1.450.3-6.1.4.0.0.0.0.0(-01)	
	14	Элемент поручня площадки ЭПП - 5(С)	1	1.450.3-6.5.0.0.3 (-03)	
	15	Элемент струны площадки ЭСП - 5 (С)	1	1.450.3-6.5.0.0.4 (-03)	
	16	Элемент бордюра площадки ЭБП - 5 (С)	1	1.450.3-6.5.0.0.5 (-03)	
	17	Элемент поручня площадки ЭПП - 7 (С)	1	1.450.3-6.1.4.0.0.0.0.1 (-10)	
	18	Элемент струны площадки ЭСП - 7 (С)	1	1.450.3-6.1.4.0.0.0.0.2(-10)	

Марка	Поз.	Наименование	Кол.	Обозначение документа	Масса, кг
	19	Элемент бордюра площадки ЭБП - 7(С)	1	1.450.3-6.1 4.0.0.0.0.3 (-10)	
	20	Элемент поручня площадки ЭПП - 9(С)	2	1.450.3-6.1 4.0.0.0.0.1-01(-11)	
	21	Элемент струны площадки ЭСП - 9 (С)	2	1.450.3-6.1 4.0.0.0.0.2-01(-11)	
	22	Элемент бордюра площадки ЭБП - 9 (С)	2	1.450.3-6.1 4.0.0.0.0.3-01(-11)	
	23	Элемент поручня площадки ЭПП - 12 (С)	1	1.450.3-6.1. 4.0.0.0.0.1-02(-12)	
	24	Элемент струны площадки ЭСП - 12 (С)	1	1.450.3-6.1.4.0.0.0.0.2-02(-12)	
	25	Элемент бордюра площадки ЭБП - 12 (С)	1	1.450.3-6.1.4.0.0.0.0.3-02(-12)	
П2 - 4.8(С)	26	Элемент поручня площадки ЭПП - 16.4(С)	1	1.450.3-6.5.0.0.3-01(-04)	414,0
	27	Элемент струны площадки ЭСП - 16.4(С)	1	1.450.3-6.5.0.0.4-01(-04)	
	28	Элемент бордюра площадки ЭБП - 16.4(С)	1	1.450.3-6.5.0.0.5-01(-04)	
	29	Добор поручня угловой ДПУ - 60	2	1.450.3-6.1. 6.0.0.0.0.4	
	30	Добор струны угловой ДСУ - 60	3	1.450.3-6.1 6.0.0.0.0.8	
	31	Добор поручня угловой ДПУ - 120	1	1.450.3-6.1 6.0.0.0.0.6	
	32	Добор поручня угловой ДПУ - 90	5	1.450.3-6.1 6.0.0.0.0.9	
	33	Добор струны угловой ДСУ - 90	5	1.450.3-6.1 6.0.0.0.0.10	
	34	Добор бордюра угловой ДБУ - 90	5	1.450.3-6.1 6.0.0.0.0.11	
	35	Ребро (С)	1	1.450.3-6.1 1.1.0.1.1.2(-01)	
	36	Элемент монтажный М1 (С) уголок 50×3 ГОСТ19771-74,ℓ=160	2	без черт.	

Инв.№ подл. | Подп. и дата | Взам. инв.№

Марка	Поз	Наименование	Кол	Обозначение документа	Масса, кг
П2-4.8(С)	37	Настил ГЛЗ 151(С) ТУ14-2-814-88. 660х270х2.5	1	без черт	414.0
	38	Полоса Б-2 4х32 ГОСТ 103-76, L=100	2	без черт.	
	39	Полоса Б-2 4х32 ГОСТ 103-76 L=260	2	без черт.	
	40	Швеллер 12 ГОСТ 8240-89 / ст 3 ГОСТ 535-88 ℓ-по проекту	1	без черт.	
	41	Швеллер 12 ГОСТ 8240-89 / ст. 3 ГОСТ 535-88 ℓ-по проекту	1	без черт.	
	42	Швеллер 12 ГОСТ 8240-89 / ст. 3 ГОСТ 535-88 ℓ-по проекту	1	без черт.	
	43	Цепь СН-6-12 ТУ12-0173856.015-88, ℓ=630	1	без черт.	
П2-5.4(С)		Поз.3.. 8,11... 43 по П2-4,8(С)			443,0
	1	Колонна К2(С) Н=1800	1	1.450.3-6,5-5.0.0.-01(-14)	
	2	Лестница ЛХФ60-18.7(С)	1	1.450.3-6.1 1.2.0.1.0.0-(-10)	
	9	Элемент поручня лестницы ЭПЛ60-18(С)	2	1.450.3-6.1 4.0.0.0.0.1-25(-35)	
	10	Элемент струны лестницы ЭСЛ60-18(С)	2	1.450.3-6.1 4.0.0.0.0.2-25(-35)	
П2-6.0(С)		Поз 3..8,11 .43 по П2-4.8(С)			474,0
	1	Колонна К3(С) Н=2400	1	1.450.3-6.5 5.0.0.-02(-15)	
	2	Лестница ЛХФ60-24.7(С)	1	1.450.3-6.1 12.0.1.0.0-02(-12)	
	9	Элемент поручня лестницы ЭПЛ60-24(С)	2	1.450.3-6.1 4.0.0.0.0.1-26(-36)	
	10	Элемент струны лестницы ЭСЛ60-24(С)	2	1.450.3-6.1 4.0.0.0.0.2-26(-36)	

Марка	Поз.	Наименование	Кол.	Обозначение документа	Масса, кг
П2-6.6(С)		Поз.3..8,11...43 по П2-4.8(С)			506,0
	1	Колонна К4(С) Н=3000	1	1.450.3-6.5 5.0.0.-03(-16)	
	2	Лестница ЛХФ60-30.7(С)	1	1.450.3-6.1 1.2.0.1.0.0-04(-14)	
	9	Элемент поручня лестницы ЭПЛ60-30(С)	2	1.450.3-6.1 4.0.0.0.0.1-27(-37)	
	10	Элемент струны лестницы ЭСЛ60-30(С)	2	1.450.3-6.1 4.0.0.0.0.2-27(-37)	
П2-7.2(С)		Поз.3...8,11...43 по П2-4.8(С)			537.0
	1	Колонна К5(С) Н=3600	1	1.450.3-6.5.5.0.0-04(-	
	2	Лестница ЛХФ60-36.7(С)	1	1.450.3-6.1 1.2.0.1.0.0-06(-16)	
	9	Элемент поручня лестницы ЭПЛ60-36(С)	2	1.450.3-6.1 4.0.0.0.0.1-28(-38)	
	10	Элемент струны лестницы ЭСЛ60-36(С)	2	1.450.3-6.1 4.0.0.0.0.2-28(-38)	
П2-7.8(С)		Поз. 3...8,11...43 по П2-4.8(С)			569.0
	1	Колонна К6(С) Н=4200	1	1.450.3-6,5 5.0.0. 05(-18)	
	2	Лестницы ЛХФ60-42.7(С)	1	1.450.3-6.1.1.2.0.1.0.0-08(-18)	
	9	Элемент поручня лестницы ЭПЛ60-42(С)	2	1.450.3-6.1 4.0.0.0.0.1-29(-39)	
	10	Элемент струны лестницы ЭСЛ60-42(С)	2	1.450.3-6.1 4.0.0.0.0.2-29(-39)	

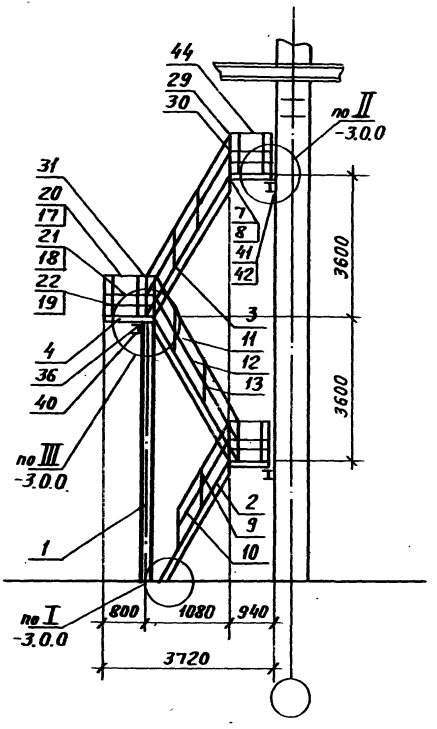

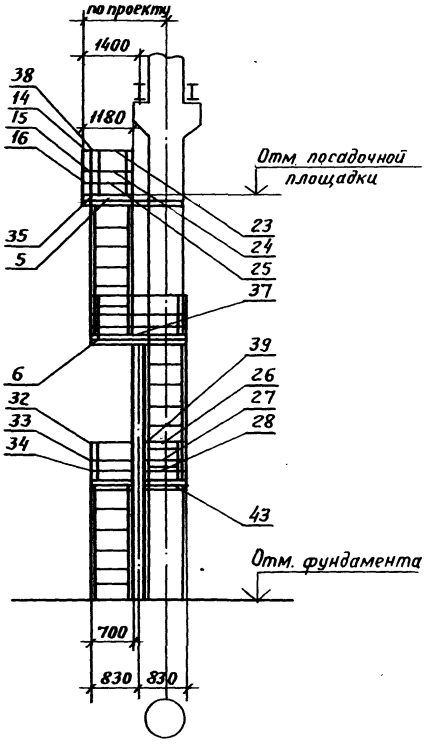

Спецификацию см. листы 2 и 3.

				1.450.3-6.0-2-1.3.0.		
Нач.отд.	Кашкинов		10.03.94	Одинарная площадка посадочная трехмаршевая ПЗ-8.4(С)...ПЗ-11.4(С)	Стадия	Лист	Листов
Н.контр.	Пенькарева		15.03.94		Р	1	3
Гл.констр.	Птичкин		15.03.94		ЦНИИпроектлегконструкция		
Проверил	Птичкин		15.03.94				
Разраб	Шматова		10.03.94				

Копировал

24368-01 14 Формат А3

Инв. № подл. | Подп. и дата | Взам. инв. №

Марка	Поз.	Наименование	Кол.	Обозначение документа	Масса, кг
ПЗ-8.4(С)	1	Колонна К7(С) Н=4800	1	1.450.3-6.5 5.0.0-06(-19)	726.0
	2	Лестница ЛХФ60-12.7(С)	1	1.450.3-6.5 2.0.0 (-01)	
	3	Лестница ЛХФ60-36.7(С)	2	1.450.3-6.1 1.2.0.1.0.0-06(-16)	
	4	Площадка ПХФ-9.7(С)	4	1.450.3-6.1 2.0.0.1.0.0(-18)	
	5	Площадка ПХФ-12.9(С)	1	1.450.3-6.1 2.0.0.1.0.0-03(-21)	
	6	Кронштейн торцевой КТ(С)	8	1.450.3-6.1 6.0.0.1.0.0 (-01)	
	7	Элемент монтажный М2(С)	1	1.450.3-6.5 0.0.6 (-02)	
	8	Элемент монтажный М2(С)м	1	1.450.3-6.5 0.0.6-01(-03)	
	9	Элемент поручня лестницы ЭПЛ 60-12(С)	2	1.450.3-6.5 0.0.1 (-01)	
	10	Элемент струны лестницы ЭСЛ60-12(С)	2	1.450.3-6.5 0.0.2 (-01)	
	11	Элемент поручня лестницы ЭПЛ60-36(С)	4	1.450.3-6.1 4.0.0.0.01-28(-38)	
	12	Элемент струны лестницы ЭСЛ60-36(С)	4	1.450.3-6.1 4.0.0.0.02-28(-38)	
	13	Стойка С(С)	38	1.450.3-6.1 4.0.0.0.0.0(-01)	
	14	Элемент поручня площадки ЭПП-5(С)	1	1.450.3-6.5 0.0.3 (-03)	
	15	Элемент струны площадки ЭСП-5(С)	1	1.450.3-6.5 0.0.4 (-03)	
	16	Элемент бордюра площадки ЭБП-5(С)	1	1.450.3-6.5 0.0.5 (-03)	
	17	Элемент поручня площадки ЭПП-7(С)	2	1.450.3-6.1 4.0.0.0.01(-10)	
	18	Элемент струны площадки ЭСП-7(С)	2	1.450.3-6.1 4.0.0.0.02(-10)	
	19	Элемент бордюра площадки ЭБП-7(С)	2	1.450.3-6.1 4.0.0.0.03(-10)	
	20	Элемент поручня площадки ЭПП-9(С)	3	1.450.3-6.1 4.0.0.0.01-01(-11)	
	21	Элемент струны площадки ЭСП-9(С)	3	1.450.3-6.1 4.0.0.0.02-01(-11)	
	22	Элемент бордюра площадки ЭБП-9(С)	3	1.450.3-6.1 4.0.0.0.03-01(-11)	
	23	Элемент поручня площадки ЭПП-12(С)	1	1.450.3-6.1 4.0.0.0.01-02(-12)	
	24	Элемент струны площадки ЭСП-12(С)	1	1.450.3-6.1 4.0.0.0.02-02(-12)	
	25	Элемент бордюра площадки ЭБП-12(С)	1	1.450.3-6.1 4.0.0.0.03-02(-12)	
	26	Элемент поручня площадки ЭПП-16.4(С)	2	1.450.3-6.5 0.0.3-01(-04)	
	27	Элемент струны площадки ЭСП-16.4(С)	2	1.450.3-6.5 0.0.4-01(-04)	
	28	Элемент бордюра площадки ЭБП-16.4(С)	2	1.450.3-6.5 0.0.5-01(-04)	
	29	Добор поручня угловой ДПУ-60	3	1.450.3-6.1 6.0.0.0.0.4	
	30	Добор струны угловой ДСУ-60	6	1.450.3-6.1 6.0.0.0.0.8	
	31	Добор поручня угловой ДПУ-120	2	1.450.3-6.1 6.0.0.0.0.6	
	32	Добор поручня угловой ДПУ-90	7	1.450.3-6.1 6.0.0.0.0.9	
	33	Добор струны угловой ДСУ-90	7	1.450.3-6.1 6.0.0.0.0.10	
	34	Добор бордюра угловой ДБУ-90	7	1.450.3-6.1 6.0.0.0.0.11	
	35	Ребро (С)	1	1.450.3-6.1 1.1.0.1.1.2(-01)	
	36	Элемент монтажный М1(С) уголок 50х50х3 ГОСТ 19771-74 ℓ=160	4	без черт	
	37	Настил ГЛЗ-151 (С) ТУ14-2-814-88 660х270х2.5	2	без черт.	
	38	Полоса Б-2 4х32 ГОСТ 103-76 ℓ=100 (С)	2	без черт.	
	39	Полоса Б-2 4х32 ГОСТ 103-76 ℓ=260 (С)	4	без черт.	
	40	Швеллер 12 ГОСТ 8240-89 ℓ=1660	1	без черт.	

Марка	Поз.	Наименование	Кол	Обозначение документа	Масса кг
П3-8.4(С)	41	Швеллер 12 ГОСТ 8240-89 / Ст.3 ГОСТ 535-88 ℓ-по проекту	2	Без черт.	726.0
	42	Швеллер 12 ГОСТ 8240-89 / Ст.3 ГОСТ 535-88 ℓ-по проекту	1	Без черт.	
	43	Швеллер 12 ГОСТ 8240-89 / Ст.3 ГОСТ 535-88 ℓ-по проекту	1	Без черт.	
	44	Цепь СН-В-12 ТУ12-0173856.015-88. ℓ=630	1	Без черт.	
П3-9.0(С)		Поз.3...8,11...44 по П3-8.4(С)			753,0
	1	Колонна К8(С) Н=5400	1	1.450.3-6.5 5.0.0.-07(-19)	
	2	Лестница ЛХФ60-18.7(С)	1	1.450.3-6.1.12.01.00 (-10)	
	9	Элемент поручня лестницы ЭПЛ 60-18(С)	2	1.450.3-6.1 4.0.0.0.0.1-25(-35)	
	10	Элемент струны лестницы ЭСЛ 60-18(С)	2	1.450.3-6.1 4.0.0.0.0.2-25(-35)	
П3-9.6(С)		Поз.3...8.11...44 по П3-8.4(С)			785.0
	1	Колонна К9(С) Н=6000	1	1.450.3-6.5 5.0.0-08(-20)	
	2	Лестница ЛХФ60-24.7(С)	1	1.450.3-6.1 12.01.0.0-02(-12)	
	9	Элемент поручня лестницы ЭПЛ 60-24(С)	2	1.450.3-6.1 4.0.0.0.0.1-26(-36)	
	10	Элемент струны лестницы ЭСЛ-60-24(С)	2	1.450.3-6.1 4.0.0.0.0.2-26(-36)	
П3-10.2		Поз.3...8,11...44 по П3-8.4(С)			817,0
	1	Колонна К10(С) Н=6000	1	1.450.3-6.5 5.0.0 -09(-21)	
	2	Лестница ЛХФ60-30.7(С)	1	1.450.3-6.1 1.2.0.1.0.0-04(-14)	

Марка	Поз.	Наименование	Кол.	Обозначение документа	Масса, кг
	9	Элемент поручня лестницы ЭПЛ 60-30(С)	2	1.450.3-6.1 4.0.0.0.0.1-27(-37)	
П3-10.2(С)	10	Элемент струны лестницы ЭСЛ 60-30(С	2	1.450.3-6.1 4.0.0.0.0.2-27(-37)	
		Поз.3...8,11...44 по П3-8.4(С)			
	1	Колонна К11(С) Н=7200	1	1.450.3-6.5 5.0.0-10(-22)	
П3-10.8	2	Лестница ЛХФ60-36.7(С)	1	1.450.3-6.1 1.2.0.1.00-06(-16)	848,0
	9	Элемент поручня лестницы ЭПЛ 60-36(С)	2	1.450.3-6.1 4.0.0.0.0.1-28(-38)	
	10	Элемент струны лестницы ЭСЛ 60-36(С)	2	1.450.3-6.1 4.0.0.0.0.2-28(-38)	
		Поз.3... 8,11... 44 по П3-84(С)			
	1	Колонна К12(С) Н=7800	1	1.450.3-6.5 5.0.0-11(-23)	
П3-11.4	2	Лестница ЛХФ60-42.7(С)	1	1.450.3-6.1 1.2.0.1.0.0-08(-18)	860,0
	9	Элемент поручня лестницы ЭПЛ-60-42(С)	2	1.450.3-6.1 4.0.0.0.0.1-29(-39)	
	10	Элемент струны лестницы ЭСЛ60-42(С)	2	1.450.3-6.1 4.0.0.0.0.2-29(-39)	

Инв. № подл. | Подп. и дата | Взам. инв. №

1.450.3-6.0-2-1.3.0

Лист 3

Копировал

24368-01 16 Формат А3

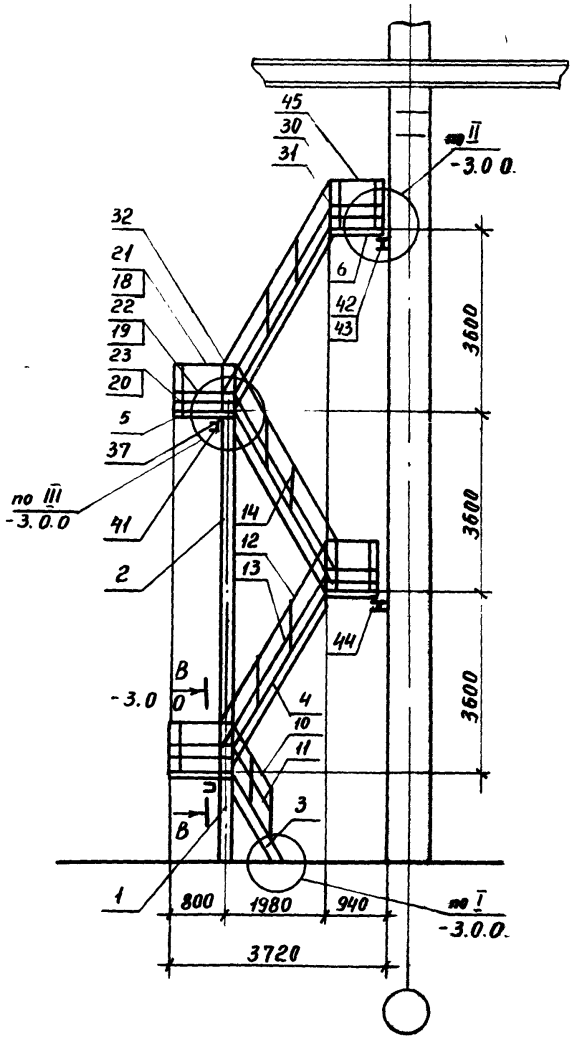

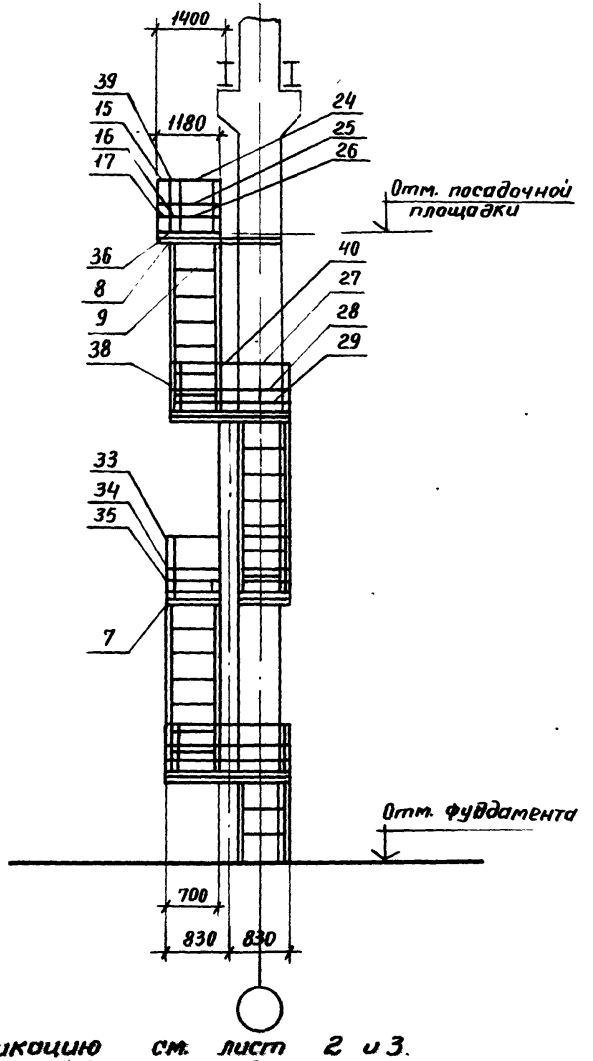

Спецификацию см. лист 2 и 3.

				1.450.3-6.0-2-1.4.0			
Нач. отд.	Кашкинов			Одинарная площадка посадочная четырехмаршевая ПЧ-12.0(с)...ПЧ-15.0(с)	Стадия	Лист	Листов
					Р	1	3
					ЦНИИпроектлегконструкция		

Копировал

Формат А3

Марка	Поз.	Наименование	Кол.	Обозначение документа	Масса, кг
П4-12.0(с)	1	Колонна К1(с) Н=1200	1	1.450.3-6.5 5.0.0 (-12)	1005,0
	2	Колонна К11(с) Н=7200	1	1.450.3-6.5 5.0.0-10(-22)	
	3	Лестница ЛХФ60-12.7(с)	1	1.450.3-6.5 2.0.0 (-01)	
	4	Лестница ЛХФ60-36.7(с)	3	1.450.3-6.1 12.0.1.00-06(-16)	
	5	Площадка ПХФ-9.7(с)	6	1.450.3-6.1 2.00.1.0.0 (-18)	
	6	Площадка ПХФ-12.9(с)	1	1.450.3-6.1 2.0.0.1.00-03(-21)	
	7	Кронштейн торцевой КТ(с)	10	1.450.3-6.1 6.0.0.1.0.0(-01)	
	8	Элемент монтажный М2(с)	1	1.450.3-6.5 0.0.6 (-02)	
	9	Элемент монтажный М2(с)н	1	1.450.3-6.5 0.06-0.1(-03)	
	10	Элемент поручня лестницы ЭПЛ60-12(с)	2	1.450.3-6.5 0.0.1(-01)	
	11	Элемент струны лестницы ЭСЛ60-12(с)	2	1.450.3-6.5 0.02 (-01)	
	12	Элемент поручня лестницы ЭПЛ60-36(с)	6	1.450.3-6.1 4.0.0.0.01-28(-38)	
	13	Элемент струны лестницы ЭСЛ60-36(с)	6	1.450.3-6.1 4.0.0.0.02-28(-38)	
	14	Стойка С(с)	50	1.450.3-6.1 4.0.0.0.0.0 (-01)	
	15	Элемент поручня площадки ЭПП-5(с)	1	1.450.3-6.5. 0.0.3 (-03)	
	16	Элемент струны площадки ЭСП-5(с)	1	1.450.3-6.5. 0.0.4 (-03)	
	17	Элемент бордюра площадки ЭБП-5(с)	1	1.450.3-6.5 0.0.5 (-03)	
	18	Элемент поручня площадки ЭПП-7(с)	3	1.450.3-6.1 4.0.0.0.01 (-10)	
	19	Элемент струны площадки ЭСП-7(с)	3	1.450.3-6.1 4.0.0.0.02 (-10)	
	20	Элемент бордюра площадки ЭБП-7(с)	3	1.450.3-6.1 4.0.0.0.03 (-10)	

Марка	Поз.	Наименование	Кол.	Обозначение документа	Масса, кг
П4-12.0(с)	21	Элемент поручня площадки ЭПП-9(с)	4	1.450.3-6.1 4.0.0.0.0.1-01(-11)	1005,0
	22	Элемент струны площадки ЭСП-9(с)	4	1.450.3-6.1 4.0.0.0.02-01(-11)	
	23	Элемент бордюра площадки ЭБП-9(с)	4	1.450.3-6.1 4.0.0.0.0.3-01(-11)	
	24	Элемент поручня площадки ЭПП-12(с)	1	1.450.3-6.1 4.0.0.0.0.1-02(-12)	
	25	Элемент струны площадки ЭСП-12(с)	1	1.450.3-6.1 4.0.0.0.02-02(-12)	
	26	Элемент бордюра площадки ЭБП-12(с)	1	1.450.3-6.1 4.0.0.0.03-02(-12)	
	27	Элемент поручня площадки ЭПП-16.4(с)	3	1.450.3-6.5 0.0.3-01(-04)	
	28	Элемент струны площадки ЭСП-16.4(с)	3	1.450.3-6.5. 0.0.4-01(-04)	
	29	Элемент бордюра лестницы ЭБП-16.4(с)	3	1.450.3-6.5 0.0.5-01(-04)	
	30	Добор поручня угловой ДПУ-60	4	1.450.3-6.1 6.0.0.0.0.4	
	31	Добор струны угловой ДСУ-60	7	1.450.3-6.1 6.0.0.0.0.8	
	32	Добор поручня угловой ДПУ-120	3	1.450.3-6.1 6.0.0.0.0.6	
	33	Добор поручня угловой ДПУ-90	9	1.450.3-6.1 6.0.0.0.0.9	
	34	Добор струны угловой ДСУ-90	9	1.450.3-6.1 6.0.0.0.0.10	
	35	Добор бордюра угловой ДБУ-90	9	1.450.3-6.1 6.0.0.0.0.11	
	36	Ребро (с)	1	1.450.3-6.1 1.10.1.1.2 (-01)	
	37	Элемент монтажный М1(с) уголок 50×50×4 ГОСТ 19771-74, ℓ=160	6	без черт.	
	38	Настил ГЛЗ-151(с) ТУ 14-2-814-88 660×270×2,5	3	без черт.	
	39	Полоса Б-2 4×32 ГОСТ 103-76, ℓ=100	2	без черт.	
	40	Полоса Б-2 4×32 ГОСТ 103-76 ℓ=260	4	без черт.	

Инв.№ подл. | Подп. и дата | Взам.инв.№

Марка	Поз	Наименование	Кол	Обозначение документа	Масса, кг
П4-12.0(с)	41	Швеллер 12 ГОСТ 8240-89 / Ст.3 ГОСТ 535-88, ℓ=1660	2	без черт.	1005.0
	42	Швеллер 12 ГОСТ 8240-89 / Ст.3 ГОСТ 535-88, ℓ-по проекту	2	без черт.	
	43	Швеллер 12 ГОСТ 8240-89 / Ст.3 ГОСТ 535-88, ℓ-по проекту	1	без черт.	
	44	Швеллер 12 ГОСТ 8240-89 / Ст.3 ГОСТ 535-88, ℓ-по проекту	2	без черт.	
	45	Цепь СН 6-12 ТУ 12-0173856.015-88, ℓ=630	1	без черт	
П4-12.6(с)		Поз. 2,4...9,12...45 по П4-12.0(с)			1083.0
	1	Колонна К2(с) Н=1800	1	1.450.3-6.5 5.0.0-01(-14)	
	3	Лестница ЛХФ60-18.7(с)	1	1.450.3-6.1 1.2.0.1.0.0(-10)	
	10	Элемент поручня лестницы ЭПЛ60-18(с)	2	1.450.3-6.1 4.0.0.0.0.1-25(-35)	
	11	Элемент струны лестницы ЭСЛ60-18(с)	2	1.450.3-6.1 4.0.0.0.0.2-25(-35)	
П4-13.2(с)		Поз. 2,4...9,12...45 по П4-12.0(с)			1115.0
	1	Колонна К3(с) Н=2400	1	1.450.3-6.5 5.0.0-02(-15)	
	3	Лестница ЛХФ60-24.7(с)	1	1.450.3-6.1 1.2.0.1.0.0-02(-12)	
	10	Элемент поручня лестницы ЭПЛ60-24(с)	2	1.450.3-6.1 4.0.0.0.0.1-26(-36)	
	11	Элемент струны лестницы ЭСЛ60-24(с)	2	1.450.3-6.1 4.0.0.0.0.2-26(-36)	

Марка	Поз.	Наименование	Кол.	Обозначение документа	Масса, кг
П4-13.8(с)		Поз 2.4...9,12...45 по П4-12.0(с)			1147.0
	1	Колонна К4(с) Н=3000	1	1.450.3-6.5 5.0.0-03(-16)	
	3	Лестница ЛХФ60-30.7(с)	1	1.450.3-6.1 1.2.0.1.0.0-04(-14)	
	10	Элемент поручня лестницы ЭПЛ60-30(с)	2	1.450.3-6.1 4.0.0.0.0.1-27(-37)	
	11	Элемент струны лестницы ЭСЛ60-30(с)	2	1.450.3-6.1 4.0.0.0.0.2-27(-37)	
П4-14.4(с)		Поз. 2.4...9,12...45 по П4-12.0(с)			1178.0
	1	Колонна К5(с) Н=3600	1	1.450.3-6.5 5.0.0-04(-17)	
	3	Лестница ЛХФ60-36.7(с)	1	1.450.3-6.1 1.2.0.1.0.0-06(-16)	
	10	Элемент поручня лестницы ЭПЛ60-36(с)	2	1.450.3-6.1 4.0.0.0.0.1-28(-38)	
	11	Элемент струны лестницы ЭСЛ60-36(с)	2	1.450.3-6.1 4.0.0.0.0.2-28(-38)	
П4-15.0(с)		Поз. 2.4...9,12...45 по П4-12.0(с)			1210.0
	1	Колонна К6(с) Н=4200	1	1.450.3-6.5 5.0.0-05(-18)	
	3	Лестница ЛХФ60-42.7(с)	1	1.450.3-6.1 1.2.0.1.0.0-08(-18)	
	10	Элемент поручня лестницы ЭПЛ60-42(с)	2	1.450.3-6.1 4.0.0.0.0.1-29(-39)	
	11	Элемент струны лестницы ЭСЛ60-42(с)	2	1.450.3-6.1 4.0.0.0.0.2-29(-39)	

Эскиз	Марка	Высота первого марша h, мм	Отметка верхней площадки А, мм	Масса, кг
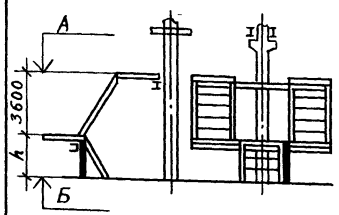	2П2-4.8(с)	1200	4500 ... 5100	657.0
	2П2-5.4(с)	1800	5100 ... 5700	685.0
	2П2-6.0(с)	2400	5700 ... 6300	717.0
	2П2-6.6(с)	3000	6300 ... 6900	749.0
	2П2-7.2(с)	3600	6900 ... 7500	780.0
	2П2-7.8(с)	4200	7500 ... 8100	812.0
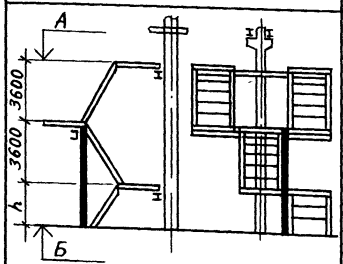	2П3-8.4(с)	1200	8100 ... 8700	968.0
	2П3-9.0(с)	1800	8700 ... 9300	996.0
	2П3-9.6(с)	2400	9300 ... 9900	1027.0
	2П3-10.2(с)	3000	9900 ... 10500	1060.0
	2П3-10.8(с)	3600	10500 ... 11100	1091.0
	2П3-15.0(с)	4200	14700 ... 15300	1123.0

Эскиз	Марка	Высота первого марша h, мм	Отметка верхней площадки А, мм	Масса, кг
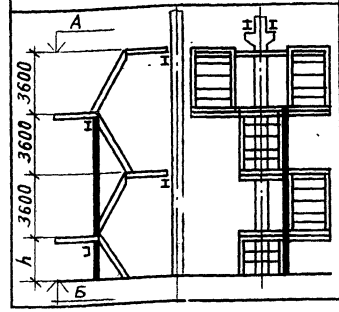	2П4-12.01(с)	1200	11700 ... 12300	1295.0
	2П4-12.6(с)	1800	12300 ... 12900	1323.0
	2П4-13.2(с)	2400	12900 ... 13500	1354.0
	2П4-13.8(с)	3000	13500 ... 14100	1387.0
	2П4-14.4(с)	3600	14100 ... 14700	1418.0
	2П4-15.0(с)	4200	14700 ... 15300	1449.0

Индекс „Б"- отметка фундамента

				1.450.3-6.0-2-2НИ		
Нач.отд.	Кашкинов			Двойная площадка посадочная Номенклатура	Стадия	Лист	Листов
Н.контр.	Пономаренко				Р		1
Гл.конструктор	Птичкин				ЦНИИпроектлегконструкция		
Проверил	Птичкин						
Разраб.	Шматова						

Копировал 24368-01 90 Формат А3

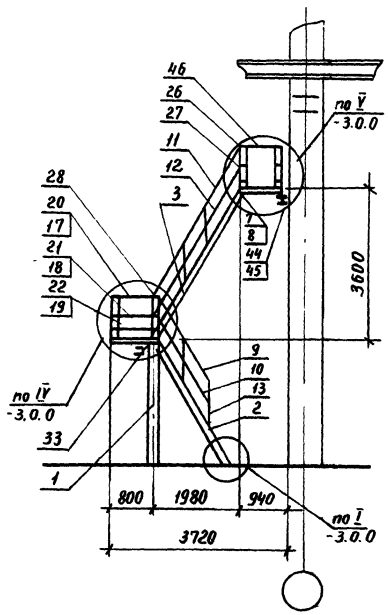

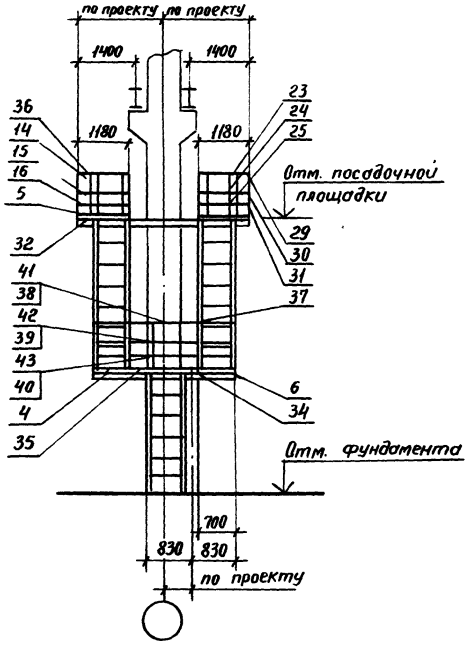

Спецификацию см. лист 2 и 3

				1.450.3-6.0-2 - 2.20			
Нач. отд	Кашкинов			Двойная площадка посадочная двухмаршевая 202-4.8(с)... 202-7.8(с)	Стадия	Лист	Листов
Н.контр.	Пономаренко				Р	1	3
Гл.констр.	Птичкин				ЦНИИ проектлегконструкция		
Провер.	Птичкин						
Разраб.	Шматова						

24368-01 21

Марка	Поз.	Наименование	Кол.	Обозначение документа	Масса, кг
2П2-4.8(С)	1	Колонна К1(С) Н=1200	1	1.450.3-6.5 5.00 (-13)	657.0
	2	Лестница ЛХФ60-12.7(С)	1	1.450.3-6.5 2.00 (-01)	
	3	Лестница ЛХФ60-36.7(С)	2	1.450.3-6.1 1.2.01.00-06(-16)	
	4	Площадка ПХФ-9.7(С)	3	1.4503-6.1 2.00.1.00 (-18)	
	5	Площадка ПХФ-12.9(С)	2	1.450.3-6.1 2.00.1.00-03(-21)	
	6	Кронштейн торцевой КТ(С)	12	1.450.3-6.1 6.00.1.00 (-01)	
	7	Элемент монтажный М2(С)	2	1.450.3-6.5 0.00.6 (-02)	
	8	Элемент монтажный М2(С)н	2	1.450.3-6.5 0.06-0.1(-03)	
	9	Элемент поручня лестницы ЭПЛ60-12(С)	2	1.450.3-6.1 5.00.1 (-01)	
	10	Элемент струны лестницы ЭСЛ60-12(С)	2	1.450.3-6.1 5.00.2 (-01)	
	11	Элемент поручня лестницы ЭПЛ60-36(С)	2	1.450.3-6.1 4.00.00.1-28(-38)	
	12	Элемент струны лестницы ЭСЛ60-36(С)	2	1.450.3-6.1 4.00.00.2-28(-38)	
	13	Стойка С(С)	42	1.450.3-6.1 4.00.00.00 (-01)	
	14	Элемент поручня площадки ЭПП-5 (С)	2	1.450.3-6.5 0.0.3 (-03)	
	15	Элемент струны площадки ЭСП-5 (С)	2	1.450.3-6.5 0.0.4 (-03)	
	16	Элемент бордюра площадки ЭБП-5 (С)	2	1.450.3-6.5 0.0.5 (-03)	
	17	Элемент поручня площадки ЭПП-7 (С)	2	1.450.3-6.1 4.0.0.0.0.1 (-10)	
	18	Элемент струны площадки ЭСП-7 (С)	2	1.450.3-6.1 4.0.0.0.0.2 (-10)	
	19	Элемент бордюра площадки ЭБП-7 (С)	2	1.450.3-6.1 4.0.0.0.0.3 (-10)	
	20	Элемент поручня площадки ЭПП-9 (С)	2	1.450.3-6.1 4.0.0.0.0.01-01(-11)	

Марка	Поз.	Наименование	Кол.	Обозначение документа	Масса, кг
2П2-48(С)	21	Элемент струны площадки ЭСП-9(С)	2	1.450.3-6.1 4.00.0.0.2-01(-11)	657.0
	22	Элемент бордюра площадки ЭБП-9(С)	2	1.450.3-6.1 4.0.0.0.0.3-01(-11)	
	23	Элемент поручня площадки ЭПП-12(С)	2	1.450.3-6.1 4.0.0.0.0.1-02(-12)	
	24	Элемент струны площадки ЭСП-12(С)	2	1.450.3-6.1 4.0.0.0.0.2-02(-12)	
	25	Элемент бордюра площадки ЭБП-12(С)	2	1.450.3-6.1 4.0.0.0.0.3-02(-12)	
	26	Добор поручня угловой ДПУ-60	2	1.450.3-6.1 6.0.0.0.0.4	
	27	Добор струны угловой ДСУ-60	2	1.450.3-6.1 6.0.0.0.0.8	
	28	Добор поручня угловой ДПУ-120	2	1.450.3-6.1 6.0.0.0.0.6	
	29	Добор поручня угловой ДПУ-90	8	1.450.3-6.1 6.0.0.0.0.9	
	30	Добор струны угловой ДСУ-90	8	1.450.3-6.1 6.0.0.0.0.10	
	31	Добор бордюра угловой ДБУ-90	8	1.450.3-6.1 6.0.0.0.0.11	
	32	Ребро (С)	2	1.450.3-6.1 1.10.1.1.2(-01)	
	33	Элемент монтажный М1(С) уголок 50х50х4 ГОСТ 19771-74, ℓ=160	2	без черт.	
	34	Настил ГЛЗ-151 (С) ТУ 14-2-814-88, ℓ=270	1	без черт.	
	35	Настил ГЛЗ-151 (С) ТУ 14-2-814-88, ℓ=по проекту	1	без черт.	
	36	Полоса Б-2 4х32 ГОСТ 103-76, ℓ=100	4	без черт.	
	37	Полоса Б-2 4х32 ГОСТ 103-76, ℓ=260	2	без черт.	
	38	Поручень - уголок 50х50х4 ГОСТ 19771-74, ℓ- по проекту	1	без черт	
	39	Струна - полоса Б-2 4х32 ГОСТ 103-76, ℓ - по проекту	1	без черт.	
	40	Бордюр - полоса Б-2 4х90 ГОСТ 103-76, ℓ - по проекту	1	без черт.	

Инв. № подл. | Подп. и дата | Взам. инв. №

Марка	Поз.	Наименование	Кол.	Обозначение документа	Масса, кг
2П2-4.8(С)	41	Поручень-уголок 50×50×4 ГОСТ 19771-74, ℓ-по проекту	1	Без черт	657.0
	42	Струна-полоса Б-2 4×32 ГОСТ 103-76, ℓ-по проекту	1	Без черт.	
	43	Бордюр-уголок 50×50×4 ГОСТ 19771-74, ℓ-по проекту	1	Без черт.	
	44	Швеллер 14 ГОСТ 8240-89 ℓ-по проекту	1	Без черт.	
	45	Швеллер 14 ГОСТ 8240-89 ℓ-по проекту	2	Без черт.	
	46	Цепь СН6-12 ТУ 12.017 3856.015-88, ℓ=630	2	Без черт.	
2П2-5.4(С)		Поз 3...8,11-46 по 2П2-4.8(С)			685.0
	1	Колонна К2(С) Н=1800	1	1.450.3-6.5 5.0.0-01(-14)	
	2	Лестница ЛХФ60-18.7(С)	1	1.450.3-6.1 1.2.0.1.0.0 (-10)	
	9	Элемент поручня лестницы ЭПЛ60-18(С)	2	1.450.3-6.1 4.0.0.0.0.1-25(-35)	
	10	Элемент струны лестницы ЭСЛ60-18(С)	2	1.450.3-6.1 4.0.0.0.0.2-25(-35)	
2П2-6.0(С)		Поз.3...8,11-46 по 2П2-4.6(С)			717.0
	1	Колонна К3(С) Н=2400	1	1.450.3-6.5 5.0.0-02(-15)	
	2	Лестница ЛХФ60-24.7(С)	1	1.450.3-6.1 1.2.0.1.0.0-02(-12)	
	9	Элемент поручня лестницы ЭПЛ60-24(С)	2	1.450.3-6.1 4.0.0.0.0.1-26(-36)	
	10	Элемент струны лестницы ЭСЛ60-24(С)	2	1.450.3-6.1 4.0.0.0.0.2-26(-36)	

Марка	Поз.	Наименование	Кол	Обозначение документа	Масса, кг
2П2-6.6(С)		Поз.3...8,11...46 по 2П2-4.8(С)			749.0
	1	Колонна К4(С) Н=3000	1	1.450.3-6.5 5.0.0-04(-16)	
	2	Лестница ЛХФ60-30.7(С)	1	1.450.3-6.1 1.2.0.1.0.0-04(-14)	
	9	Элемент поручня лестницы ЭПЛ60-30(С)	2	1.450.3-6.1 4.0.0.0.0.1-27(-37)	
	10	Элемент струны лестницы ЭСЛ60-30(С)	2	1.450.3-6.1 4.0.0.0.0.2-27(-37)	
2П2-7.2(С)		Поз.3...8,11...46 по 2П2-4.8(С)			780.0
	1	Колонна К5(С) Н=3600	1	1.450.3-6.5 5.0.0-05(-17)	
	2	Лестница ЛХФ60-36.7(С)	1	1.450.3-6.1 1.2.0.1.0.0-06(-16)	
	9	Элемент поручня лестницы ЭПЛ60-36(С)	2	1.450.3-6.1 4.0.0.0.0.1-28(-38)	
	10	Элемент струны лестницы ЭСЛ60-36(С)	2	1.450.3-6.1 4.0.0.0.0.2-28(-38)	
2П2-7.8(С)		Поз.3...8,11...46 по 2П2-4.8(С)			812.0
	1	Колонна К6(С) Н=4200	1	1.450.3-6.5 5.0.0-06(-18)	
	2	Лестница ЛХФ60-42.7(С)	1	1.450.3-6.1 1.2.0.1.0.0-08(-18)	
	9	Элемент поручня лестницы ЭПЛ60-42(С)	2	1.450.3-6.1 4.0.0.0.0.1-29(-39)	
	10	Элемент струны лестницы ЭСЛ60-42(С)	2	1.450.3-6.1 4.0.0.0.0.2-29(-39)	

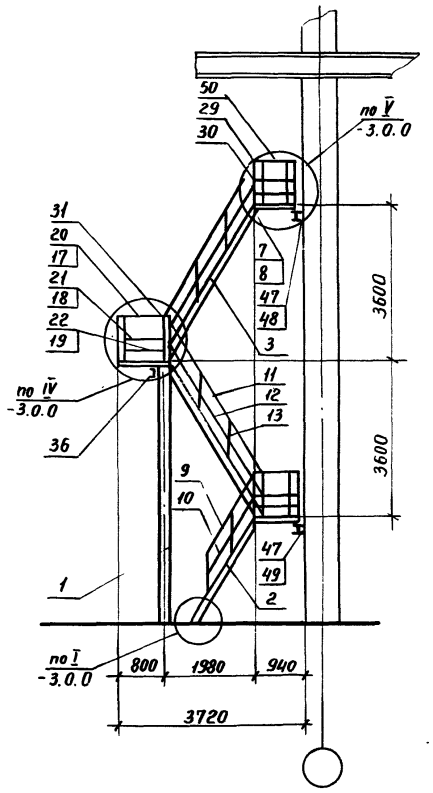

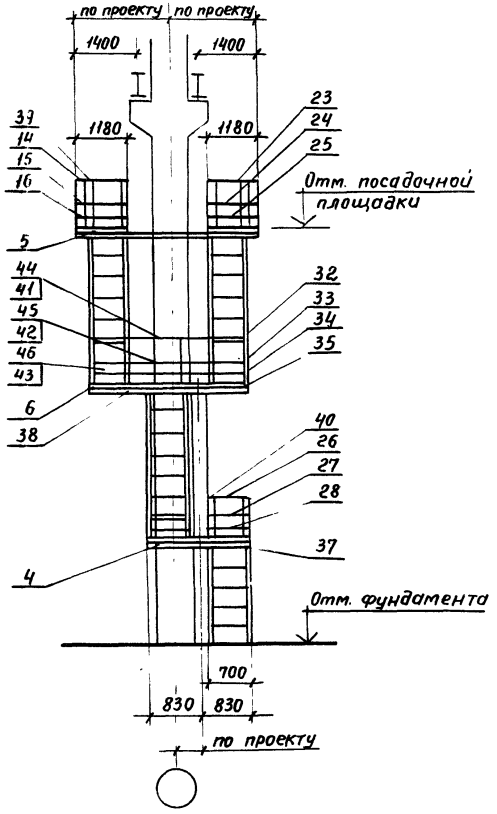

Спецификацию см лист 2 и 3.

				1.450.3-60-2-2.3.0	
Нач. отд.	Кашкинов		10.01.96	Двойная площадка посадочная трехмаршевая 2П3-8.4(С)...2П3-11.4(С)	Стадия: Р; Лист: 1; Листов: 3
Н. контр.	Пономарева		14.12.95		
Гл. констр.	Пучкин		2.02.96		ЦНИИпроектлегеконструкция
Провер.	Пучкин		12.12.95		
Разраб.	Шматова		10.02.96		

24368-01 24

Инв. № подл. | Подп. и дата | Взам. инв. №

Марка	Поз.	Наименование	Кол.	Обозначение документа	Масса, кг.
2П3-8.4(с)	1	Колонна К7(с) h=4800	1	1.450.3-6.5 5.0.0-[illegible](-19)	968.0
	2	Лестница ЛХФ 60-12.7(с)	1	1.450.3-6.5 2.0.0 (-01)	
	3	Лестница ЛХФ 60-36.7(с)	3	1.450.3-6.1 1.2.0.1.[illegible]-06(-19)	
	4	Площадка ПХФ-9.7(с)	5	1.450.3-6.1 2.0.0.1.[illegible] (-18)	
	5	Площадка ПХФ-12.9(с)	2	1.450.3-6.1 2.0.0.1.[illegible]-03(-20)	
	6	Кронштейн торцевой КТ(с)	14	1.450.3-6.1 6.0.0.1.0.0 (-01)	
	7	Элемент монтажный М2(с)	2	1.450.3-6.5 [illegible].0.6 (-02)	
	8	Элемент монтажный М2(с)н	2	1.450.3-6.5 0.0.6-[illegible].1(-03)	
	9	Элемент поручня лестницы ЭПЛ 60-12(с)	2	1.450.3-6.5. 0.0.[illegible].1 (-01)	
	10	Элемент струны лестницы ЭСЛ 60-12(с)	2	1.450.3-6.5. 0.0.2 (-01)	
	11	Элемент поручня лестницы ЭПЛ 60-36(с)	6	1.450.3-6.1 4.0.0.0.[illegible]-28(-38)	
	12	Элемент струны лестницы ЭСЛ 60-36(с)	6	1.450.3-6.1 4.0.0.0.[illegible]2-28(-38)	
	13	Стойка С (с)	54	1.450.3-6.1 4.[illegible](-01)	
	14	Элемент поручня площадки ЭПП-5 (с)	2	1.450.3-6.5 0.0.3 (-03)	
	15	Элемент струны площадки ЭСП-5 (с)	2	1.450.3-6.5 0.0.[illegible] (-03)	
	16	Элемент бордюра площадки ЭБП-5 (с)	2	1.450.3-6.5 0.0.5 (-03)	
	17	Элемент поручня лестницы ЭПП-7 (с)	3	1.450.3-6.1 4.0.0.0.[illegible].1 (-18)	
	18	Элемент струны лестницы ЭСП-7 (с)	3	1.450.3-6.1 4.0.0.0.[illegible].2 (-18)	
	19	Элемент бордюра лестницы ЭБП-7 (с)	3	1.450.3-6.1 4.0.0.0.[illegible].3 (-18)	
	20	Элемент поручня площадки ЭПП-9 (с)	3	1.450.3-6.1 4.0.0.0.[illegible]-01(-19)	
	21	Элемент струны площадки ЭСП-9 (с)	3	1.450.3-6.1 4.0.0.0.0.2-01(-19)	
	22	Элемент бордюра площадки ЭБП-9 (с)	3	1.450.3-6.1 4.0.0.0.0.3-01(-19)	
	23	Элемент поручня площадки ЭПП-12 (с)	2	1.450.3-6.1 4.0.0.0.0.1-02(-12)	
	24	Элемент струны площадки ЭСП-12 (с)	2	1.450.3-6.1 4.0.0.0.0.2-02(-12)	
	25	Элемент бордюра площадки ЭБП-12 (с)	2	1.450.3-6.1 4.0.0.0.0.3-02(-12)	
	26	Элемент поручня площадки ЭПП-16.4 (с)	1	1.450.3-6.5. 0.0.3-01 (-04)	
	27	Элемент струны площадки ЭСП-16.4 (с)	1	1.460.3-6.5. 0.0.4-01(-04)	
	28	Элемент бордюра площадки ЭБП-16.4 (с)	1	1.450.3-6.5 0.0.5-01(-04)	
	29	Добор поручня угловой ДПУ-60	3	1.450.3-6.1 6.0.0.0.0.4	
	30	Добор струны угловой ДСУ-60	4	1.450.3-6.1 6.0.0.0.0.8	
	31	Добор поручня угловой ДПУ-120	3	1.450.3-6.1 6.0.0.0.0.6	
	32	Добор поручня угловой ДПУ-90	10	1.450.3-6.1 6.0.0.0.0.9	
	33	Добор струны угловой ДСУ-90	10	1.450.3-6.1 6.0.0.0.0.10	
	34	Добор бордюра угловой ДБУ-90	10	1.450.3-6.1 6.0.0.0.0.11	
	35	Ребро (с)	2	1.450.3-6.1 1.1.0.1.1.2 (-01)	
	36	Элемент монтажный М1(с) уголок 50×50×4 ГОСТ 19771-74 ℓ=160	4	без черт.	
	37	Настил ГАЗ-151(с) ТУ 14-2-814-88 ℓ=270	2	без черт.	
	38	Настил ГАЗ-151(с) ТУ 14-2-814-88 ℓ-по проекту	1	без черт.	
	39	Полоса Б-24×32 ГОСТ 103-76 ℓ=100	4	без черт.	
	40	Полоса Б-2 4×32 ГОСТ 103-76 ℓ=260	6	без черт.	

Марка	Поз.	Наименование	Кол.	Обозначение документа	Масса, кг.
2П3-8.4(с)	41	Поручень-уголок 50×50×4 гост 19771-74, ℓ-по проекту	1	без черт.	968.0
	42	Струна-полоса Б-2 4×32 гост 103-76, ℓ-по проекту	1	без черт.	
	43	Бордюр-полоса Б-2 4×90 гост 103-76, ℓ-по проекту	1	без черт.	
	44	Поручень-уголок 50×50×4 гост 19771-74, ℓ-по проекту	1	без черт	
	45	Струна-полоса Б-2 4×32 гост 103-76. ℓ-по проекту	1	без черт.	
	46	Бордюр-уголок 50×50×4 гост 19771-74, ℓ-по проекту	1	без черт.	
	47	Швеллер 14 гост 8240-89 ℓ-по проекту	2	без черт.	
	48	Швеллер 14 гост 8240-89 ℓ-по проекту	1	без черт.	
	49	Швеллер 12 гост 8240-89 ℓ=1660	1	без черт.	
	50	Цепь СНБ-12 ту 12.0173856.015-88. ℓ=630	2	без черт.	
2П3-9.0(с)		Поз.3...8,11-50 по 2П3-8.4(с)			996.0
	1	Колонна К8(с) н=5400	1	1.450.3-6.5 5.00-07(-20)	
	2	Лестница ЛХФ 60-18.7(с)	1	1.450.3-6.1 1.2.0.1.0.0(-10)	
	9	Элемент поручня лестницы ЭПЛ 60-18(с)	2	1.450.3-6.1 4.0.0.0.0.1-25(-35)	
	10	Элемент струны лестницы ЭСЛ 60-18(с)	2	1.450.3-6.1 4.0.0.0.0.2-25(-35)	
2П3-9.6(с)		Поз. 3. 8.11-50 по 2П3-8.4(с)			1027.0
	1	Колонна К9(с) н=6000	1	1.450.3-6.5 5.00-08(-21)	
	2	Лестница ЛХФ 60-24.7(с)	1	1.450.3-6.1 1.2.0.1.0.0-02(-12)	

Марка	Поз.	Наименование	Кол.	Обозначение документа	Масса, кг.
2П3-9.6(с)	9	Элемент поручня лестницы ЭПЛ 60-24(с)	2	1.450.3-6.1 4.0.0.0.0.1-26(-36)	
	10	Элемент струны лестницы ЭСЛ 60-24(с)	2	1.450.3-6.1 4.0.0.0.0.2-26(-36)	
2П3-10.2(с)		Поз.3...8,11... 50 по 2П3-8.4(с)			1060.0
	1	Колонна К10(с) н=6600	1	1.450.3-6.5 5.0.0-09(-22)	
	2	Лестница ЛФХ 60-30.7(с)	1	1.450.3-6.1 1.2.0.1.00-04(-14)	
	9	Элемент поручня лестницы ЭПЛ 60-30(с)	2	1.450.3-6.1 4.0.0.0.0.1-27(-32)	
	10	Элемент струны лестницы ЭСЛ 60-30(с)	2	1.450.3-6.1. 4.0.0.0.02-27(-32)	
2П3-10.8(с)		Поз.3...8,11...50 по 2П3-8.4(с)			1091.0
	1	Колонна К11(с) н=7200	1	1.450.3-6.5 5.0.0.-10(-23)	
	2	Лестница ЛХФ 60-36.7(с)	1	1.450.3-6.1 1.2.0.1.0.0-06(-16)	
	9	Элемент поручня лестницы ЭПЛ 60-36(с)	2	1.450.3-6.1 4.0.0.0.0.1-28(-38)	
	10	Элемент струны лестницы ЭСЛ 60-36(с)	2	1.450.3-6.1 4.0.0.0.0.2-28(-38)	
2П3-11.4(с)		Поз.3...8,11...50 по 2П3-8.4(с)			1123.0
	1	Колонна К12(с) н=7800	1	1.450.3-6.5 5.0.0-11(-24)	
	2	Лестница ЛХФ 60-42.7(с)	1	1.450.3-6.1 1.2.0.1.0.0-08(-18)	
	9	Элемент поручня лестницы ЭПЛ 60-42(с)	2	1.450.3-6.1 4.0.0.0.0.1-29(-39)	
	10	Элемент струны лестницы ЭСЛ 60-42(с)	2	1.450.3-6.1 4.0.0.0.0.2-29(-39)	

Инв. № подл. | Подпись и дата | Взам. инв. №

Копировал 24368-01 96 Формат А3

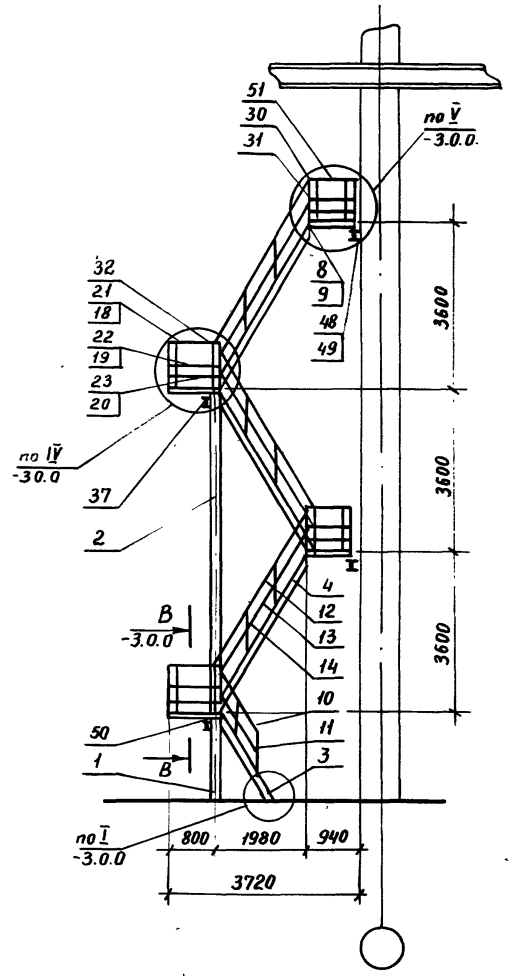

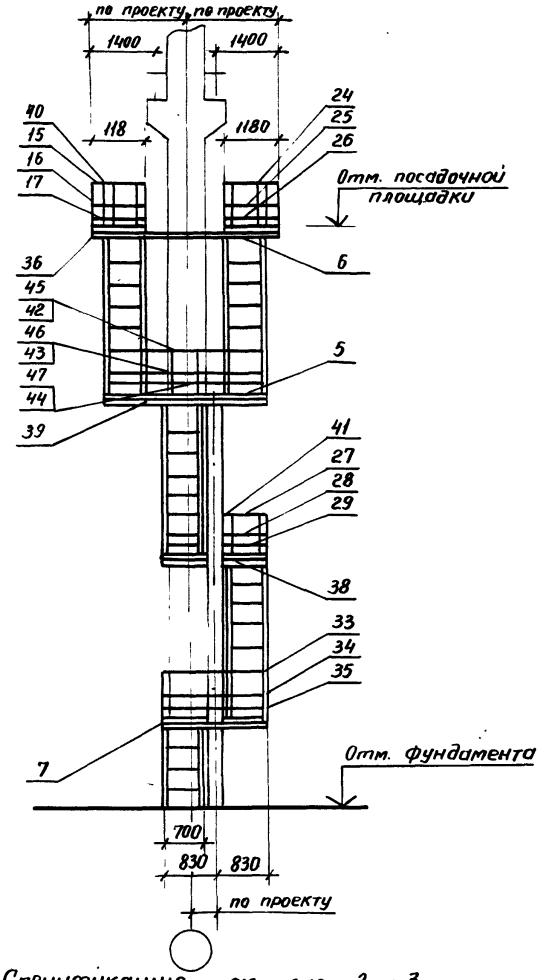

1. Спецификацию см. лист 2 и 3.

				1.450.3-6.0-2-2.4.0	
Нач. отд.	Кашкинов		12.90	Двойная площадка посадочная четырехмаршевая 2П4-12.0(с)... 2П4-15.0(с)	Стадия: Р; Лист: ; Листов: 3
Н. контр.	Пономаренко		12.90		
Гл. констр	Птичкин		12.90		
Проверил	Птичкин		12.90		ЦНИИпроектлегконструкция
Разраб.	Шматова		12.90		

Копировал

24368-01 27 Формат А4

Инв. № подл. | Подп. и дата | Взам. инв. №

рка	Поз.	Наименование	Кол.	Обозначение документа	Масса, кг
	1	Колонна К1(с) Н=1200	1	1.450.3-6.5 5.0.0 (-13)	
	2	Колонна К11(с) Н=7200	1	1.450.3-6.5 5.0.0-10(-23)	
	3	Лестница ЛХФ60-12.7(с)	1	1.450.3-6.5 2.0.0 (-01)	
	4	Лестница ЛХФ60-36.7(с)	4	1.450.3-6.1 1.2.0.1.0.0-06(-16)	
	5	Площадка ПХФ-9.7(с)	7	1.450.3-6.1 2.0.0.1.0.0-(-18)	
	6	Площадка ПХФ-12.9(с)	2	1.450.3-6.1 2.0.0.1.0.0-03(-21)	
	7	Кронштейн торцевой КТ(с)	16	1.450.3-6.1 6.0.0.1.0.0(-01)	
	8	Элемент монтажный М2(с)	2	1.450.3-6.5 0.0.6 (-02)	
	9	Элемент монтажный м2(с) н	2	1.450.3-6.5. 0.0.6-01(-03)	
12.0(с)	10	Элемент поручня лестницы ЭПЛ60-12(с)	2	1.450.3-6.5 0.0.1(-01)	1295.0
	11	Элемент струны лестницы ЭСЛ60-12(с)	2	1.4503-6.5 0.6.2(-01)	
	12	Элемент поручня лестницы ЭПЛ60-36(с)	8	1.4503-6.1 4.0.0.0.01-28(-38)	
	13	Элемент струны лестницы ЭСЛ60-36(с)	8	1.4503-6.1 4.0.0.0.02-28(-38)	
	14	Стойка С(с)	64	1.450.3-6.1 4.0.0.0.0.0(-01)	
	15	Элемент поручня площадки ЭПП-5(С)	2	1.450.3-6.5 0.0.3 (-03)	
	16	Элемент струны площадки ЭСП-5(с)	2	1.450.3-6.5 0.0.4 (-03)	
	17	Элемент бордюра площадки ЭБП-5(с)	2	1.450.3-6.5. 0.0.5 (-03)	
	18	Элемент поручня площадки ЭПП-7(с)	4	1.450.3-6.1 4.0.0.0.01(-10)	
	19	Элемент струны площадки ЭСП-7(с)	4	1.4503-6.1 4.0.0.0.02(-10)	
	20	Элемент бордюра площадки ЭБП-7(с)	4	1.450.3-6.1 4.0.0.0.0.3(-10)	

Марка	Поз.	Наименование	Кол.	Обозначение документа	Масса, кг
	21	Элемент поручня площадки ЭПП-9(с)	4	1.4503-6.1 4.0.0.0.01-01(-11)	
	22	Элемент струны площадки ЭСП-9(с)	4	1.450.3-6.1 4.0.0.0.02-01(-11)	
	23	Элемент бордюра площадки ЭБП-9(с)	4	1.450.3-6.1 4.0.0.0.03-01(-11)	
	24	Элемент поручня площадки ЭПП-12(с)	2	1.450.3-6.1 4.0.0.0.01-02(-12)	
	25	Элемент струны площадки ЭСП-12(с)	2	1.450.3-6.1 4.0.0.0.02-02(-12)	
	26	Элемент бордюра площадки ЭБП-12(с)	2	1.450.3-6.1 4.0.0.0.03-02(-12)	
	27	Элемент поручня площадки ЭПП-16.4(с)	2	1.450.3-6.5. 0.03-01(-04)	
	28	Элемент струны площадки ЭСП-16.4(с)	2	1.450.3-6.5 0.0.4-01(-04)	
	29	Элемент бордюра площадки ЭБП-16.4(с)	2	1.450.3-6.5. 0.0.5-01(-04)	
2.П4-12.0(С)	30	Добор поручня угловой ДПУ-60	4	1.450.3-6.1 6.0.0.0.0.4	1295.0
	31	Добор струны угловой ДСУ-60	6	1.450.3-6.1 6.0.0.0.08	
	32	Добор поручня угловой ДПУ-120	4	1.450.3-6.1 6.0.0.0.0.6	
	33	Добор поручня угловой ДПУ-90	12	1.450.3-6.1 6.0.0.0.0.9	
	34	Добор струны угловой ДСУ-90	12	1.450.3-6.1 6.0.0.0.0.10	
	35	Добор бордюра угловой ДБУ-90	12	1.450.3-6.1 6.0.0.0.0.11	
	36	Ребро (с)	2	1.450.3-6.1 1.1.0.1.1.2(-01)	
	37	Элемент монтажный М1(с) уголок 50х50х4 ГОСТ 19771-74, ℓ=160	6	без черт.	
	38	Настил ГЛЗ-151(с) ТУ 14-2-814-88. ℓ=270	3	без черт.	
	39	Настил ГЛЗ-151(с) ТУ 14-2-814-88 ℓ-по проекту	1	без черт.	
	40	Полоса Б-24х32 ГОСТ 103-76 ℓ=100	4	без черт.	

Марка	Поз.	Наименование	Кол.	Обозначение документа	Масса, кг
2П4-12.0(с	41	Полоса Б-2 4х32 ГОСТ 103-76 ℓ=260	8	Без черт.	1295.0
	42	Поручень-уголок 50х50х4 ГОСТ 19771-74, ℓ-по проекту	1	Без черт.	
	43	Струна-полоса Б-2 4х32 ГОСТ 103-76, ℓ-по проекту	1	Без черт.	
	44	Бордюр-полоса Б-2 4х90 ГОСТ 103-76 ℓ-по проекту	1	Без черт.	
	45	Поручень-уголок 50х50х4 ГОСТ 19771-74, ℓ-по проекту	1	Без черт.	
	46	Струна-полоса Б-2 4х32 ГОСТ 103-76, ℓ-по проекту	1	Без черт.	
	47	Бордюр-уголок 50х50х4 ГОСТ 19771-74, ℓ-по проекту	1	Без черт.	
	48	Швеллер 14 ГОСТ 8240-89 ℓ-по проекту	2	Без черт.	
	49	Швеллер 14 ГОСТ 8240-89 ℓ-по проекту	2	Без черт.	
	50	Швеллер 12 ГОСТ 8240-89 ℓ=1660	2	Без черт.	
	51	Цепь СН Б-12 ТУ 12-0173856.015-88, ℓ=630	2	Без черт.	
2П4-12.6(с)		Поз. 2,4...9,12...51 по 2П4-12.0(с)			1323,0
	1	Колонна К2(С) Н=1800	1	1.450.3-6.5 5.0.0-01(-14)	
	3	Лестница ЛХФ60-18.7(С)	1	1.450.3-6.1 12.01.0.0(-10)	
	10	Элемент поручня лестницы ЭПЛ60-18(С)	2	1.450.3-6.1 4.0.0.0.0.1-25(-35)	
	11	Элемент струны лестницы ЭСЛ60-18(С)	2	1.450.3-6.1 4.0.0.0.0.2-25(-35)	
2П4-13.2(С)		Поз. 2,4...9,12...51 по 2П4-12.0(С)			1354,0
	1	Колонна К3(С) Н=2400	1	1.450.3-6.5 5.0.0-02(-15)	
	3	Лестница ЛХФ60-24.7(С)	1	1.450.3-6.1 1.2.0.1.0.0-02(-12)	

Марка	Поз.	Наименование	Кол.	Обозначение документа	Ма
2П4-13.2(С)	10	Элемент поручня лестницы ЭПЛ60-24(С)	2	1.450.3-6.1 4.0.0.0.0.1-26(-36)	
	11	Элемент струны лестницы ЭПЛ60-24(С)	2	1.450.3-6.1 4.0.0.0.0.2-26(-36)	13
2П4-13.8(С)		Поз. 2,4...9,12...51 по 2П4-12.0			
	1	Колонна К4(С) Н=3000	1	1.450.3-6.5 5.0.0.-03(-16)	
	3	Лестница ЛХФ60-30.7(С)	1	1.450.3-6.1 1.2.0.1.0.0-04(-14)	138
	10	Элемент поручня лестницы ЭПЛ60-30(С)	2	1.450.3-6.1 4.0.0.0.0.1-27(-37)	
	11	Элемент струны лестницы ЭСЛ60-30(С)	2	1.450.3-6.1 4.0.0.0.0.2-27(-37)	
2П4-14.4(С)		Поз. 2,4...9,12...51 по 2П4-12.0(С)			
	1	Колонна К5(С) Н=3600	1	1.450.3-6.5 5.0.0-04(-17)	
	3	Лестница ЛХФ60-36.7(С)	1	1.450.3-6.1 1.2.0.1.0.0-06(-16)	1411
	10	Элемент поручня лестницы ЭПЛ60-36(С)	2	1.450.3-6.1 4.0.0.0.0.1-28(-38)	
	11	Элемент струны лестницы ЭСЛ60-36(С)	2	1.450.3-6.1 4.0.0.0.0.2-28(-38)	
2П4-15.0(С)		Поз. 2,4...9,12...51 по 2П4-12.0(С)			
	1	Колонна К6(С) Н=4200	1	1.450.3-6.5 5.0.0-05(-18)	
	3	Лестница ЛХФ60-42.7(С)	1	1.450.3-6.1 1.2.0.1.0.0-08(-18)	1449
	10	Элемент поручня лестницы ЭПЛ60-42(С)	2	1.450.3-6.1 4.0.0.0.0.1-29(-39)	
	11	Элемент струны лестницы ЭСЛ60-42(С)	2	1.450.3-6.1 4.0.0.0.0.2-29(-39)	

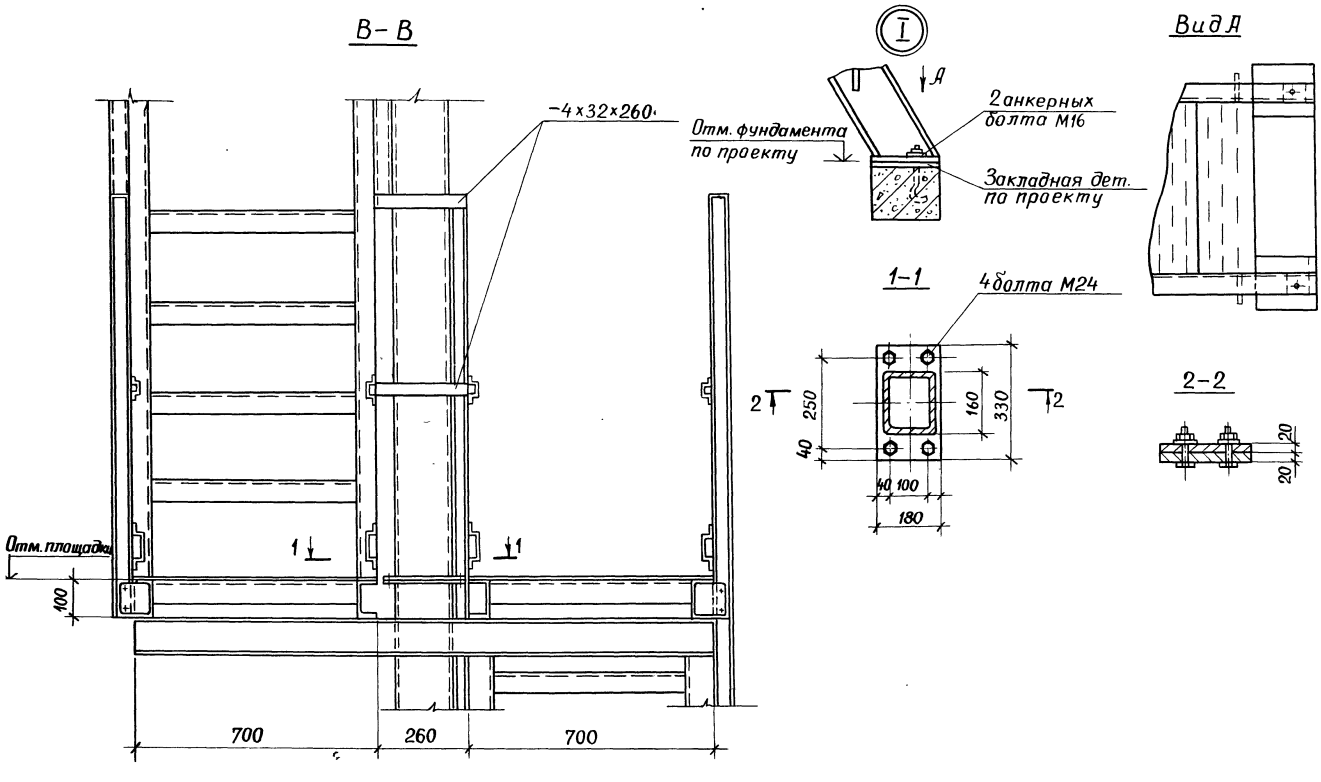

				1.450.3-6.0-2-3.00		
Н.контр.	Пономаренко		14.12.94	Узлы I... VI Сечение В-В	Стадия	Лист	Листов
Гл.констр.	Птичкин		14.12.94		Р	1	12
Провер.	Птичкин		14.12.94		ЦНИИпроектлегконструкция		
Разраб.	Коршунов		14.12.94				

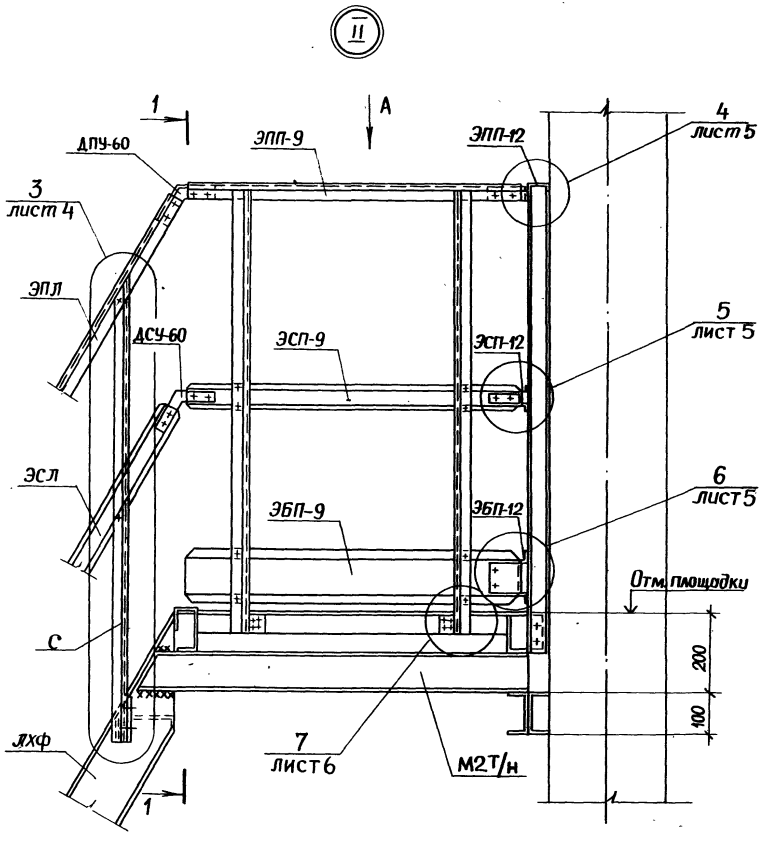
II
1
A
ДПУ-60
ЭПП-9
ЭПП-12
4
лист 5
3
лист 4
ЭПЛ
ДСУ-60
ЭСП-9
ЭСП-12
5
лист 5
ЭСЛ
ЭБП-9
ЭБП-12
6
лист 5
Отм. площадки
С
200
100
ЛХФ
7
лист 6
М2Т/Н
1

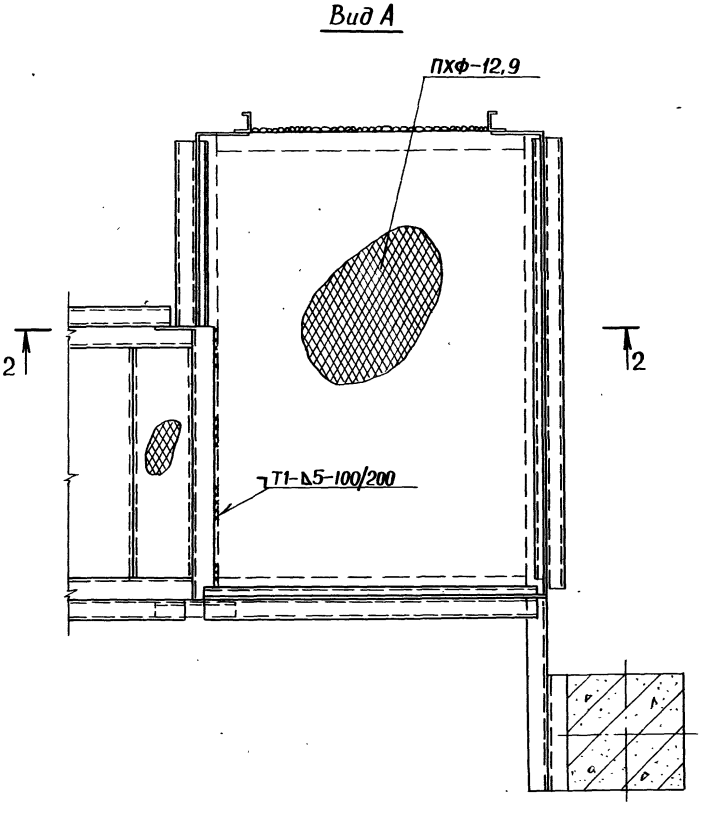
Вид А
ПХФ-12,9
2
2
Т1-Ь5-100/200

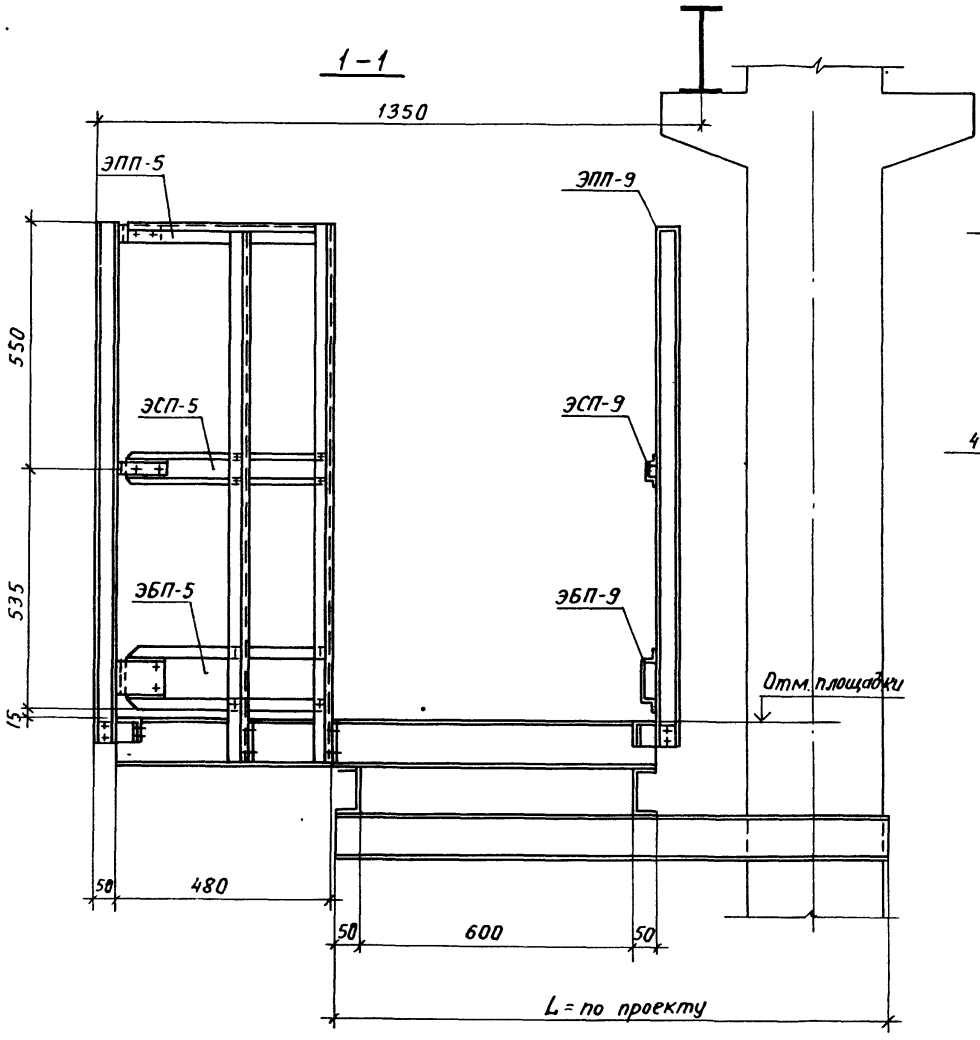

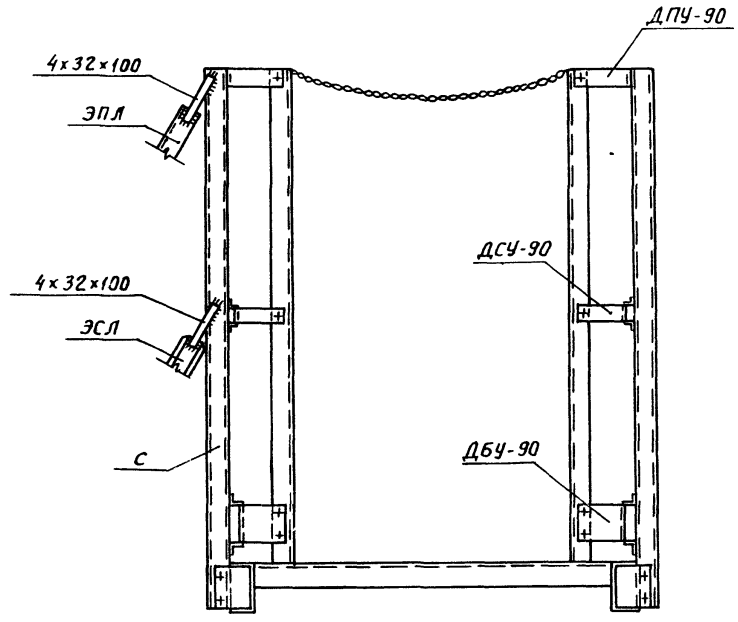

Инв. № подл. | Подп. и дата | Взам. инв. №

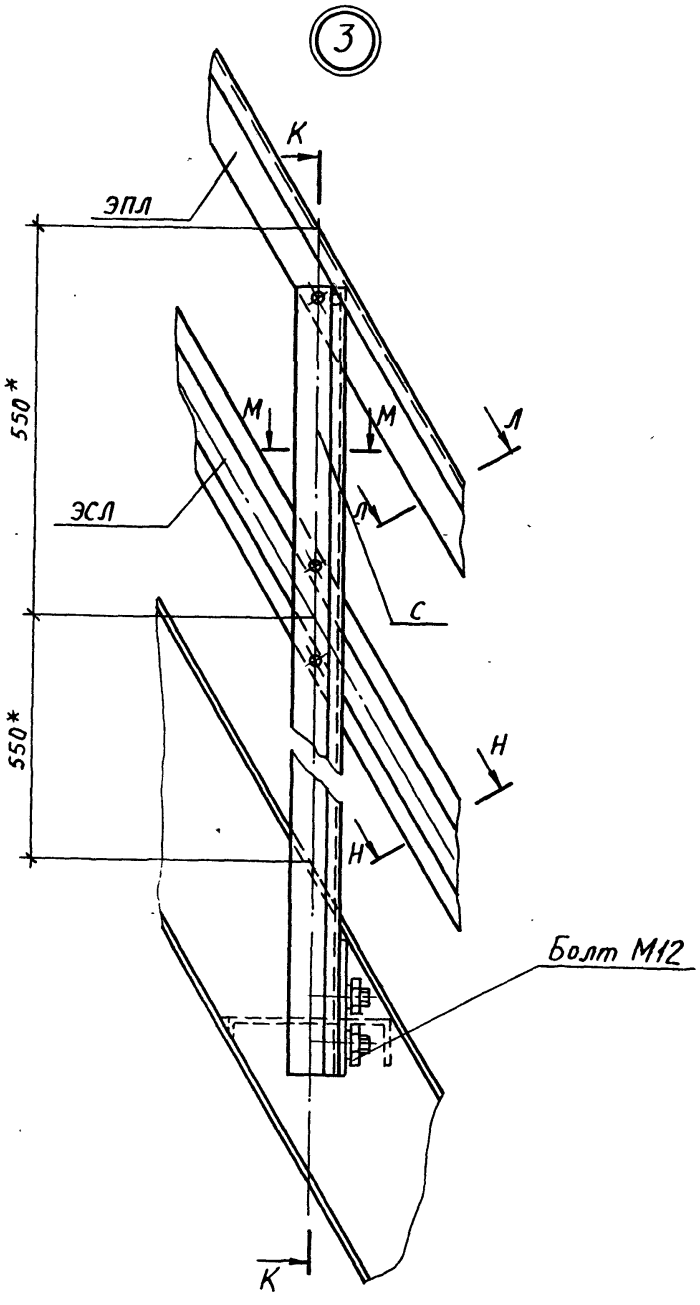
3
К
ЭПЛ
550*
М
М
Л
ЭСЛ
Л
С
550*
Н
Н
Болт М12
К

К – К

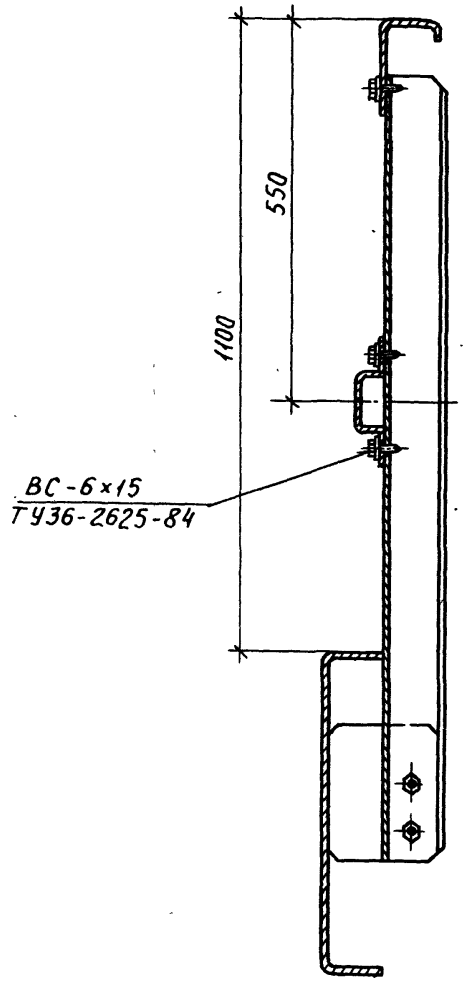
550
1100
ВС-6×15
ГУ36-2625-84

Л – Л

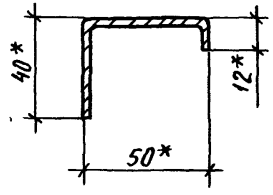
40*
12*
50*

М – М

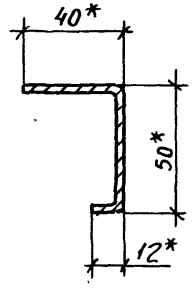
40*
50*
12*

Н – Н

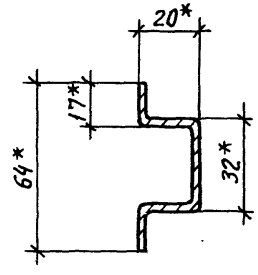
20*
17*
64*
32*

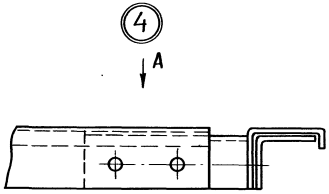

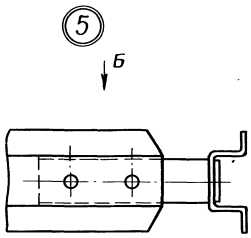

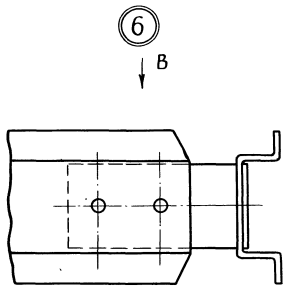

Вид А

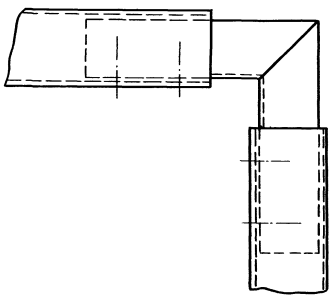

Вид Б

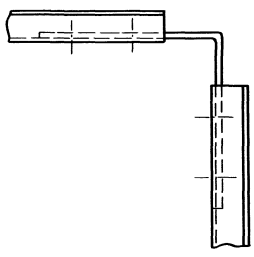

Вид В

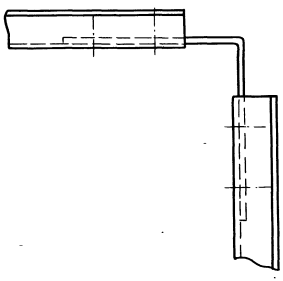

Инв.№ подл. | Подп. и дата | Взам.инв.№

7

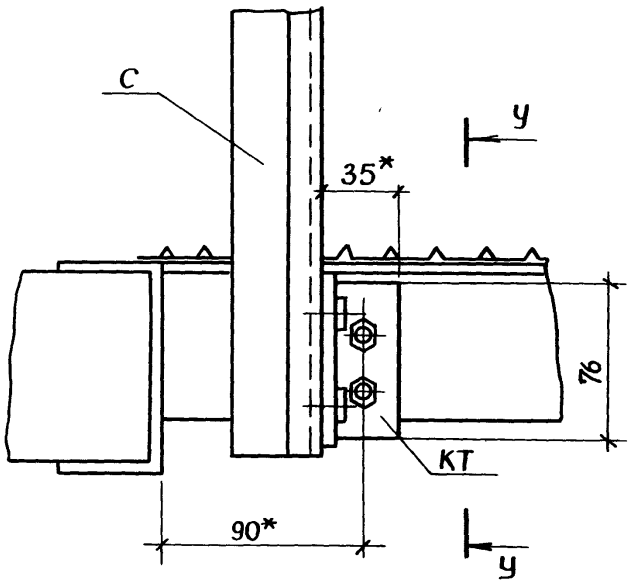

У – У

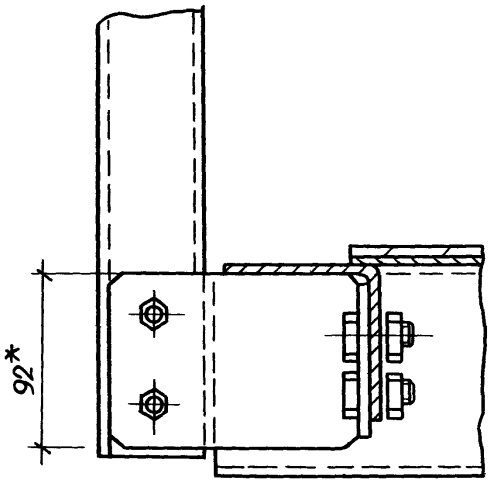

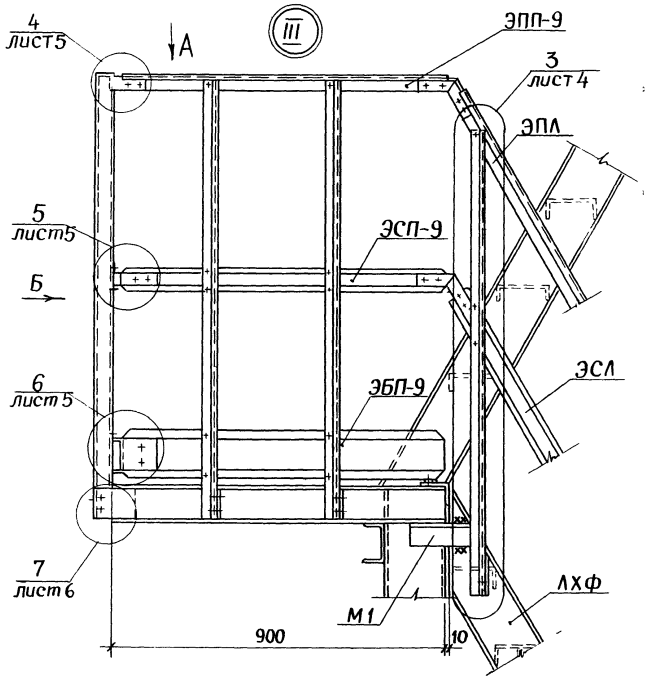

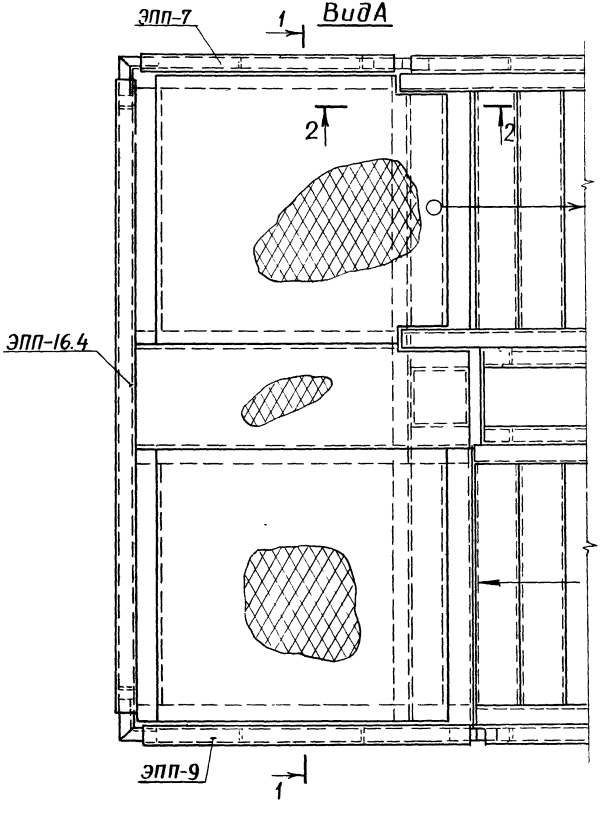

Инв.№ подл. | Подп. и дата | Взам. инв.

1.450.3-6.0-2 – 3.0.0

Лист 7

24368-01 36

Вид Б

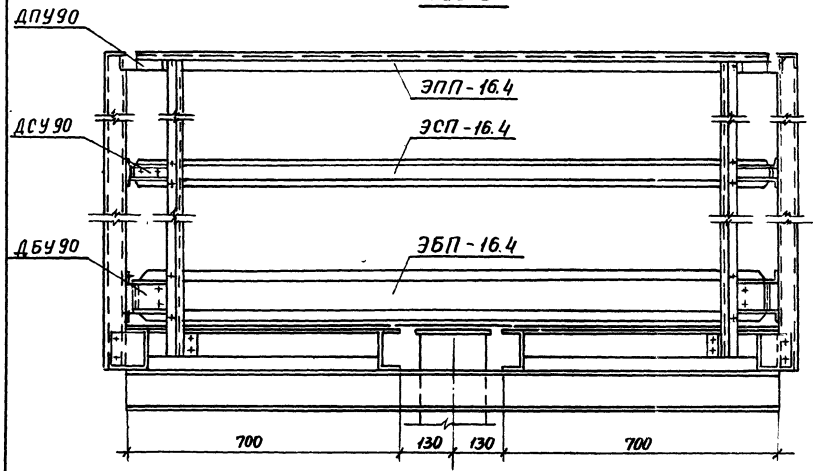

2-2

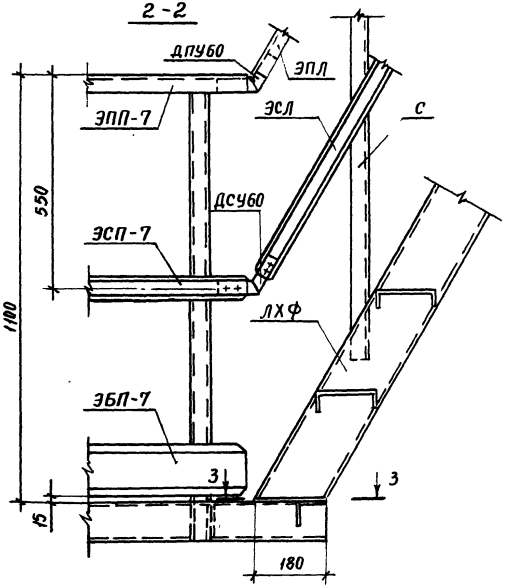

1-1 повернуто

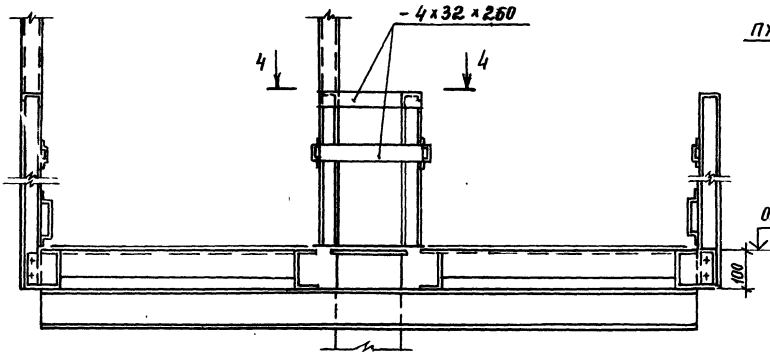

3-3

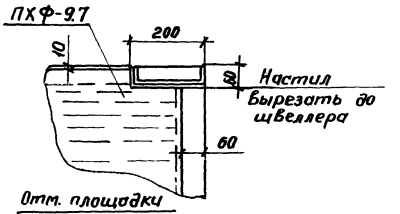

4-4

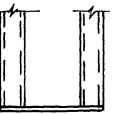

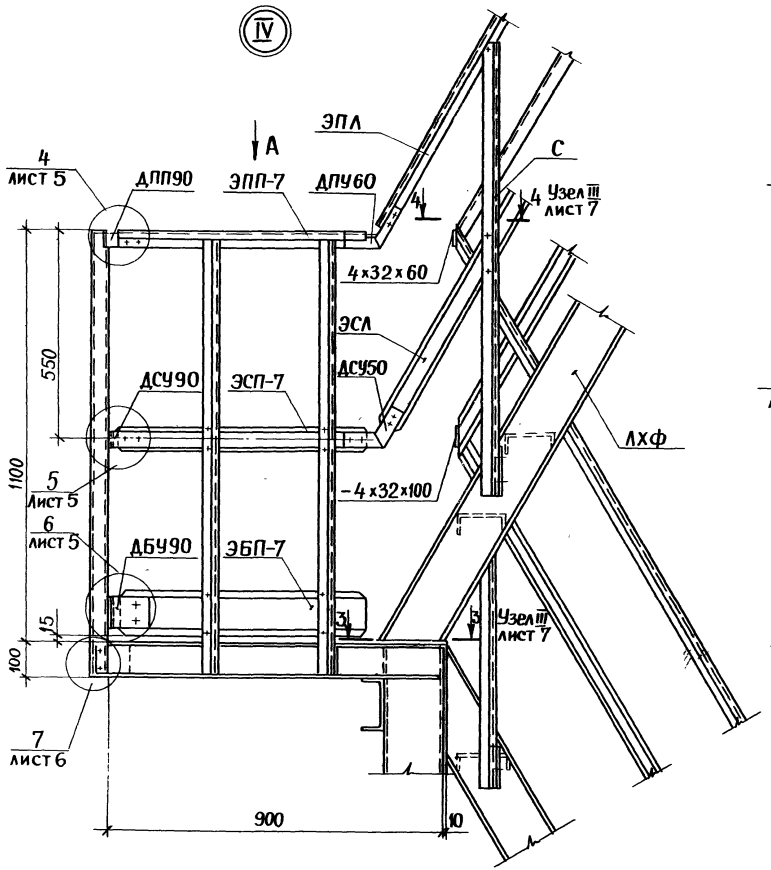

2 − 2

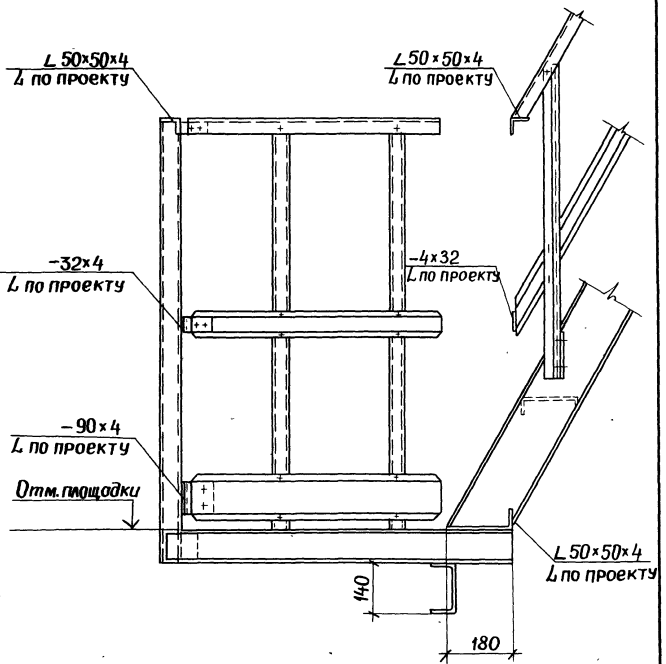

Инв. № подл. | Подп. и дата | Взам. инв. №

Вид А повернуто

2
лист 9

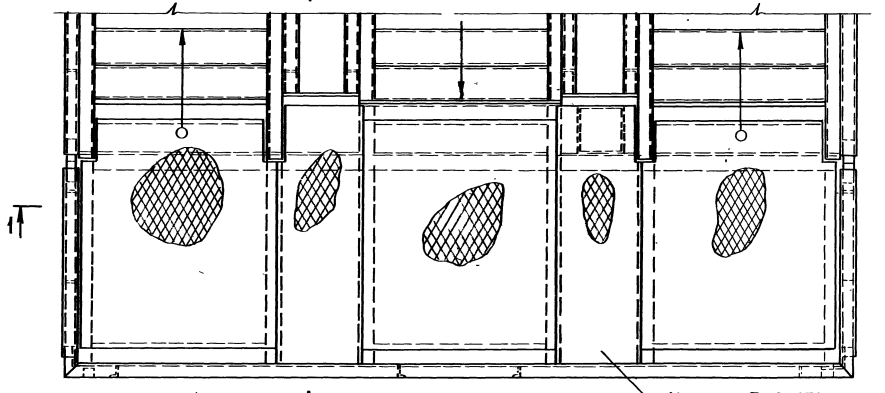

1 – 1

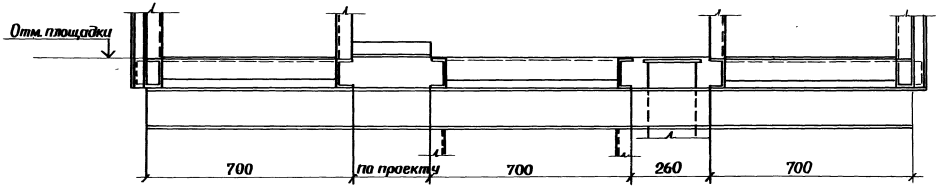

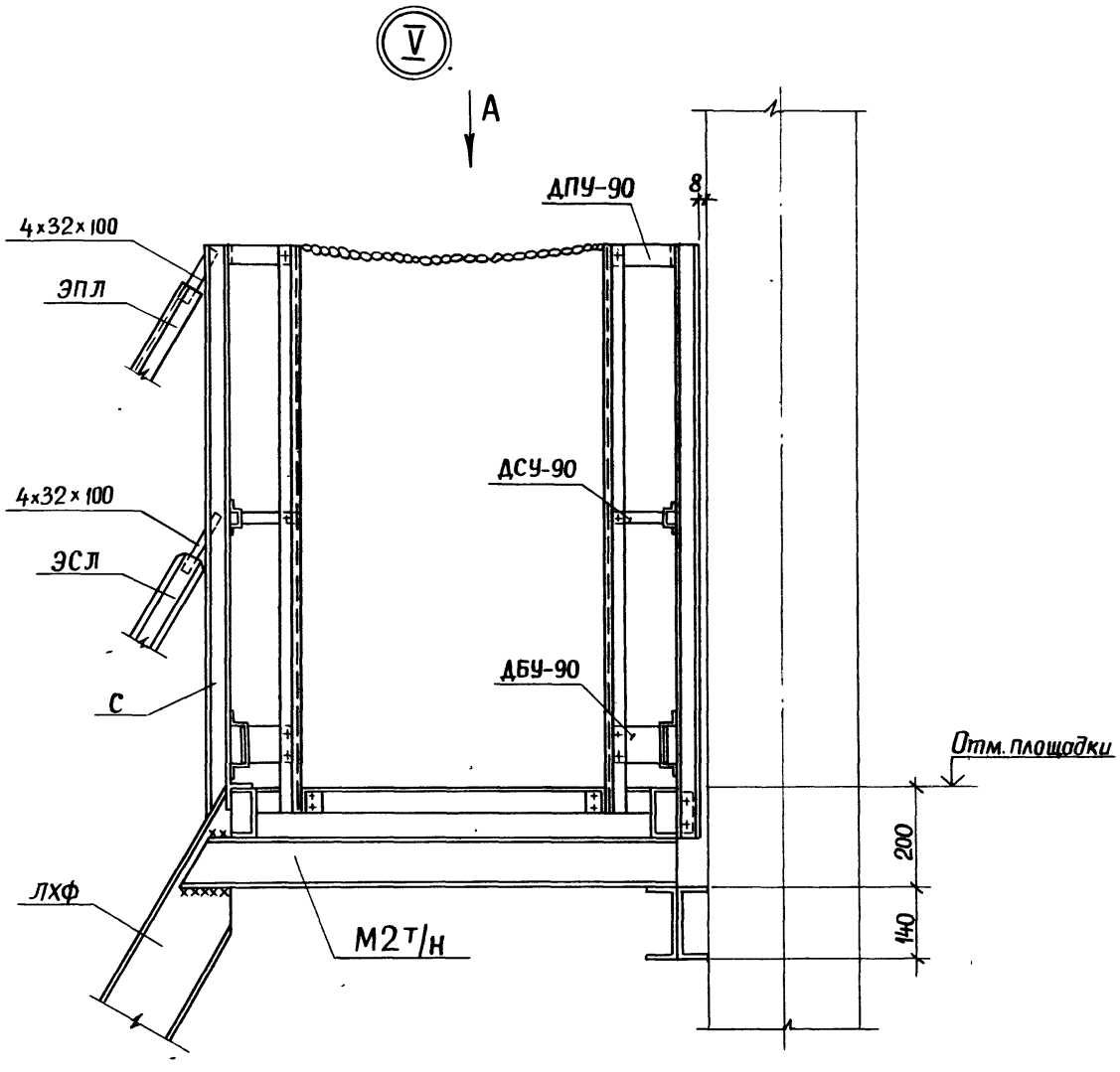

Инв. № подл. | Подпись и дата | Взам. инв. №

1.450.3-6.0-2-3.0.0

Лист 11

24368-01 40

Вид А повернуто

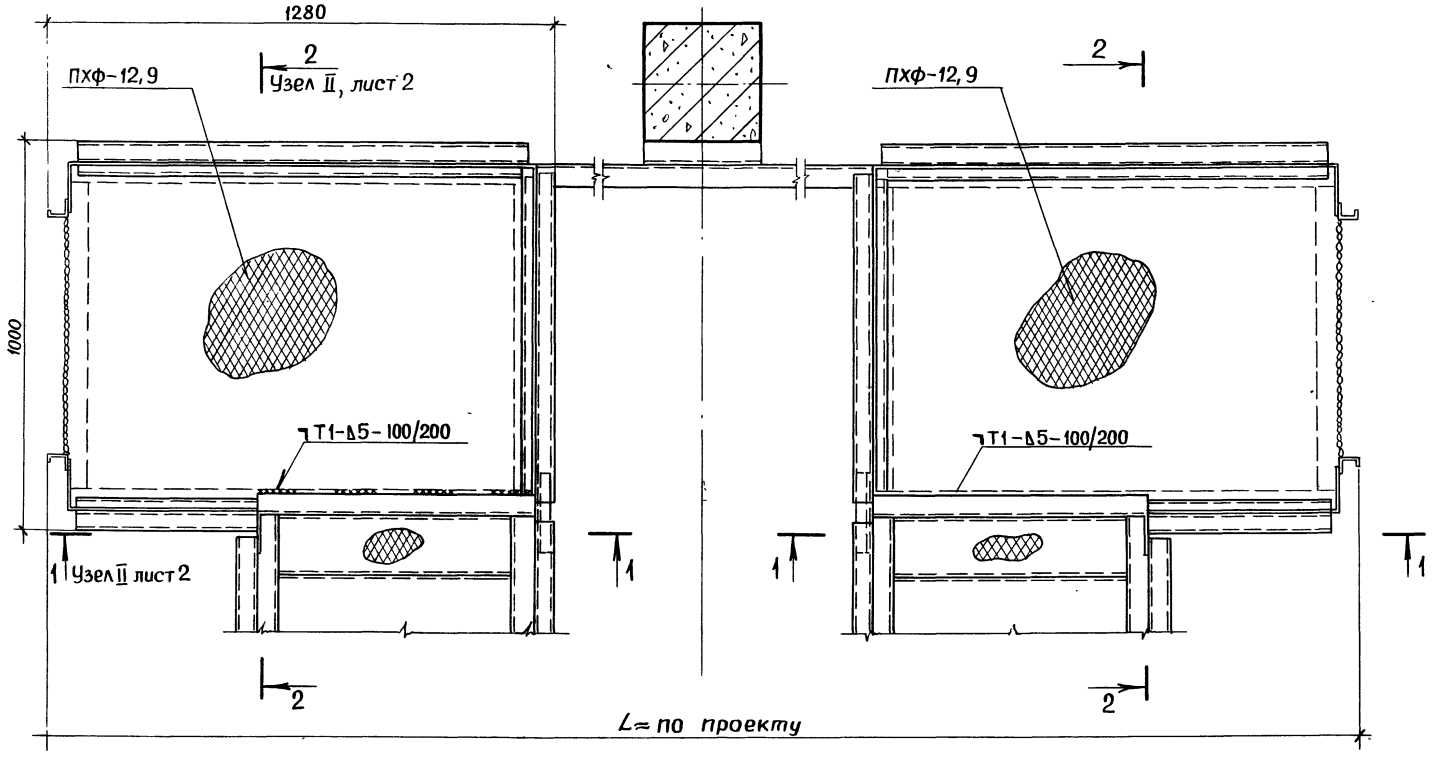

План фундамента одинарных площадок посадочных П1-3,0... П4-15,0

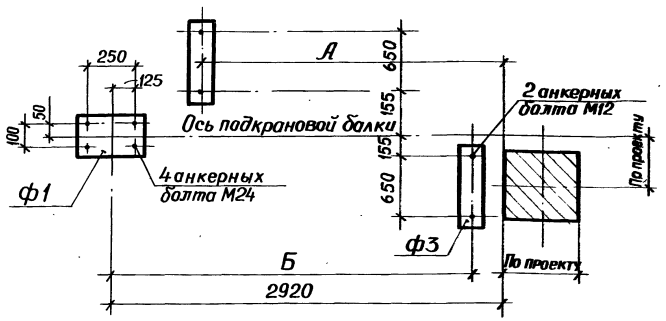

План фундамента двойных площадок посадочных 2П2-4,8... 2П4-15,0

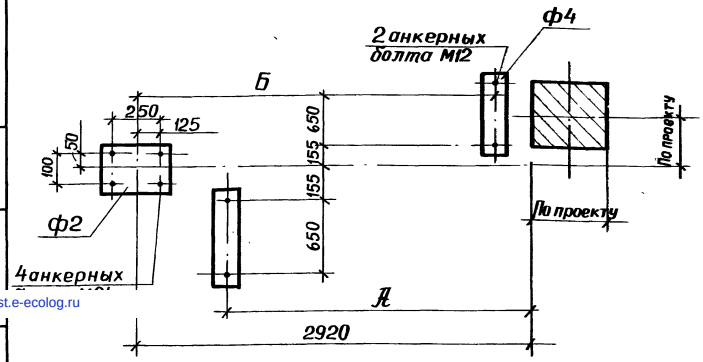

Марка фундамента	Схема нагрузок	Наименование усилий, тс	нагрузки Постоян.	нагрузки Времен.
ф1	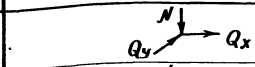	N	0,6	1,8
		Qx	0,07	0,2
		Qy	—	—
ф2	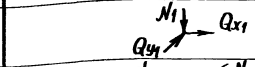	N1	0,8	2,4
		Qx1	—	—
		Qy1	—	—
ф3	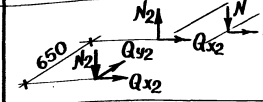	N	0,6	1,8
		Qx	0,07	0,2
		N2	0,16	0,48
		Qx2	—	—
		Qy2	—	—
ф4	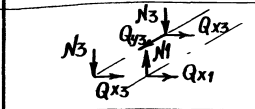	N1	0,8	2,4
		Qx1	0,1	0,3
		N3	0,16	0,48
		Qx3	—	—
		Qy3	—	—

Марка	А, мм	Марка	Б, мм	Марка	Л, мм	Марка	Б, мм
П-3,0(с)	2620	П2-4,8(с)	645	2П3-8,4(с)	1580	2П2-4,8(с)	645
П-3,6(с)	2970	П2-5,4(с)	995	2П3-9,0(с)	1930	2П2-5,4(с)	995
П-4,2(с)	3315	П2-6,0(с)	1340	2П3-9,6(с)	2275	2П2-6,0(с)	1340
П3-8,4(с)	1580	П2-6,6(с)	1685	2П3-10,2(с)	2620	2П2-6,6(с)	1685
П3-9,0(с)	1930	П2-7,2(с)	2035	2П3-10,8(с)	2970	2П2-7,2(с)	2035
П3-9,6(с)	2275	П2-7,8(с)	2380	2П3-11,4(с)	3315	2П2-7,8(с)	2380
П3-10,2(с)	2620	П4-12,0(с)	645			2П4-12,0(с)	645
П3-10,8(с)	2970	П4-12,6(с)	995			2П4-12,6(с)	995
П3-11,4(с)	3315	П4-13,2(с)	1340			2П4-13,2(с)	1340
		П4-13,8(с)	1685			2П4-13,8(с)	1685
		П4-14,4(с)	2035			2П4-14,4(с)	2035
		П4-15,0(с)	2380			2П4-15,0(с)	2380

1.450.3-6.0-2-4.0.0

Нач.отд.	Кожкинов		План фундаментов одинарных и двойных площадок посадочных. Таблица нагрузок на фундаменты
Н.контр.	Пономарев		
Гл.конст.	Птичкин		
Провер.	Птичкин		
Разраб.	Комлунова		

Стадия	Лист	Листов
Р		1

ЦНИИпроектстальконструкция

2436-01

Инв.№подл. | Подп. и дата | Взам.инв.№
gost.e-ecolog.ru