Типовой проект

903-9-12.86

Бак-аккумулятор горячей воды для систем теплоснабжения емкостью 2 тыс.куб.м.

Альбом IX

Приспособления для монтажа

gost.e-ecolog.ru

Привязан:

Инв. №

Типовой проект
903-9-12.86

БАК-АККУМУЛЯТОР ГОРЯЧЕЙ ВОДЫ ДЛЯ СИСТЕМ ТЕПЛОСНАБЖЕНИЯ ЕМКОСТЬЮ 2 ТЫС.КУБ.М.

АЛЬБОМ IX

СОСТАВ ПРОЕКТА

АЛЬБОМ I ТЕХНОЛОГИЧЕСКОЕ ОБОРУДОВАНИЕ
АЛЬБОМ II ПРОТИВОКОРРОЗИОННАЯ ЗАЩИТА
АЛЬБОМ III КОНСТРУКЦИИ МЕТАЛЛИЧЕСКИЕ
АЛЬБОМ IV ПЕРЕДВИЖНАЯ СТРЕМЯНКА
АЛЬБОМ V ОСНОВАНИЯ И ФУНДАМЕНТЫ
АЛЬБОМ VI ТЕПЛОВАЯ ИЗОЛЯЦИЯ
АЛЬБОМ VII ТЕПЛОИЗОЛЯЦИОННЫЕ КОНСТРУКЦИИ И ДЕТАЛИ
АЛЬБОМ VIII ТЕХНОЛОГИЯ МОНТАЖА
АЛЬБОМ IX ПРИСПОСОБЛЕНИЯ ДЛЯ МОНТАЖА
АЛЬБОМ X СМЕТЫ
АЛЬБОМ XI ВЕДОМОСТИ ПОТРЕБНОСТИ В МАТЕРИАЛАХ
АЛЬБОМ XII СПЕЦИФИКАЦИИ ОБОРУДОВАНИЯ

РАЗРАБОТАН:

ВНИПИЭНЕРГОПРОМ — АЛЬБОМ I, II, X, XI, XII
ЦНИИПРОЕКТСТАЛЬКОНСТРУКЦИЯ — АЛЬБОМ III, IV
ГПИ ФУНДАМЕНТПРОЕКТ — АЛЬБОМ V
ВНИПИТЕПЛОПРОЕКТ — АЛЬБОМ VI, VII
ГИПРОНЕФТЕСПЕЦМОНТАЖ — АЛЬБОМ VIII, IX

ГЛАВНЫЙ ИНЖЕНЕР ИНСТИТУТА И.С.ГОЛЬДЕНБЕРГ
ГЛАВНЫЙ ИНЖЕНЕР ПРОЕКТА В.Н.ТЮРИН

УТВЕРЖДЕН
НА СТАДИИ ПРОЕКТ
МИНЭНЕРГО СССР ПРОТОКОЛОМ
ОТ 18.06.85 N58
ВВЕДЕН В ДЕЙСТВИЕ
НА СТАДИИ РАБОЧАЯ
ДОКУМЕНТАЦИЯ МИНЭНЕРГО
СССР ПРОТОКОЛОМ ОТ
18.06.85.N58 С НОЯБРЯ 1985

© ГУП ЦПП, 1996

ПРИВЯЗАН:

Инв. №

Содержание

Обозначение	Наименование	Кол. листов	Стр.
ПВ5К.12.00.00	Захват для подъема рулонов массой до 45т краном	7	3-9
ПВ5К.02.00.00	Шарнир для подъема рулонов массой 45-30т краном	4	10-13
ПВ8.05.00.00	Упор клиновой	4	14-17
ПВ3.02.00.00	Скоба для развертывания рулона	3	18-20
ПВ4.05.00.00	Стяжное приспособление	2	21-22
ПВ4.02.00.00	Струбцина для прижатия опорного кольца	4	23-26
ПВ7.11.00.00	Клин	1	27
ПВ32.01.00.00	Устройство для раскатки рулонов	5	28-32
ПВ12.02.00.00	Паддон	1	33
ПВ8.04.00.00	Кронштейн для расчалок		
ПВ12.01.00.00	Отвес	1	34
ПВ6.07.00.00	Приспособление для замыкания вертикального монтажного стыка	10	35-44
ПВ6.04.00.00	Устройство для формообразования	5	45-49
ПВ10.04.00.00	Строп 3-х ветвевой	1	
ПВ5.52.00.00	Скоба для навешивания блока		50
ПВ9.10.00.00	Леса навесные для замыкания вертикального монтажного стыка	8	51-58
ПВ21.04.00.00	Приспособление для разметки днища	5	59-63
ПВ78.78.00.00	Стойка монтажная	9	64-72
15-1907.01.00.00	Приспособление для прижима стенки к щиту	1	73
ПВ 5.07.00.00	Ролик для демонтажа монтажной стойки	1	74
ПВ51.06.00.00	Козлы для демонтажа монтажной стойки	2	
15-1907.02.00.00	Ловитель		75-76

ПВ5К.12.02.00СБ

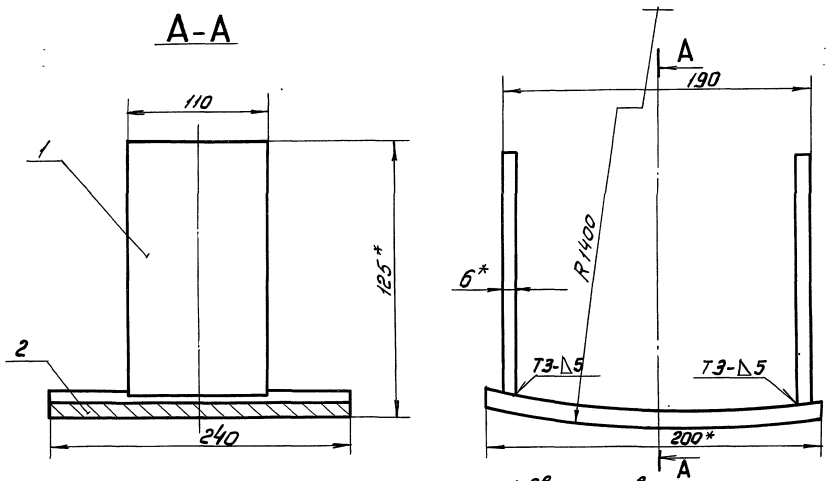

1. Сварные швы по ГОСТ 5264-80
   Электроды типа Э42А ГОСТ 9467-75.
2. Неуказанные предельные отклонения размеров: валов - h16.
3. Шероховатость поверхностей реза для дет. Б4 25
4. *Размеры для справок.

					ПВ5К.12.02.00СБ		
Изм.	Лист	№ докум.	Подп.	Дата	Упор сборочный чертеж	Лит.	Масса	Масштаб
Разраб.		Числова		12.84		И	7,4	1:2,5
Пров.		Кузьмина		12.84		Лист	Листов 1	
Т. контр.						Гипронефтеспецмонтаж г. Москва		
ГИП		Тюрин		12.84				
Н. контр.		Панова		12.84				
Утв.		Кузнецов		12.84				

Инв. № подл. | Подп. и дата | Взам. инв. № | Инв. № дубл. | Подп. и дата

ПВ5К.12.00.00СБ

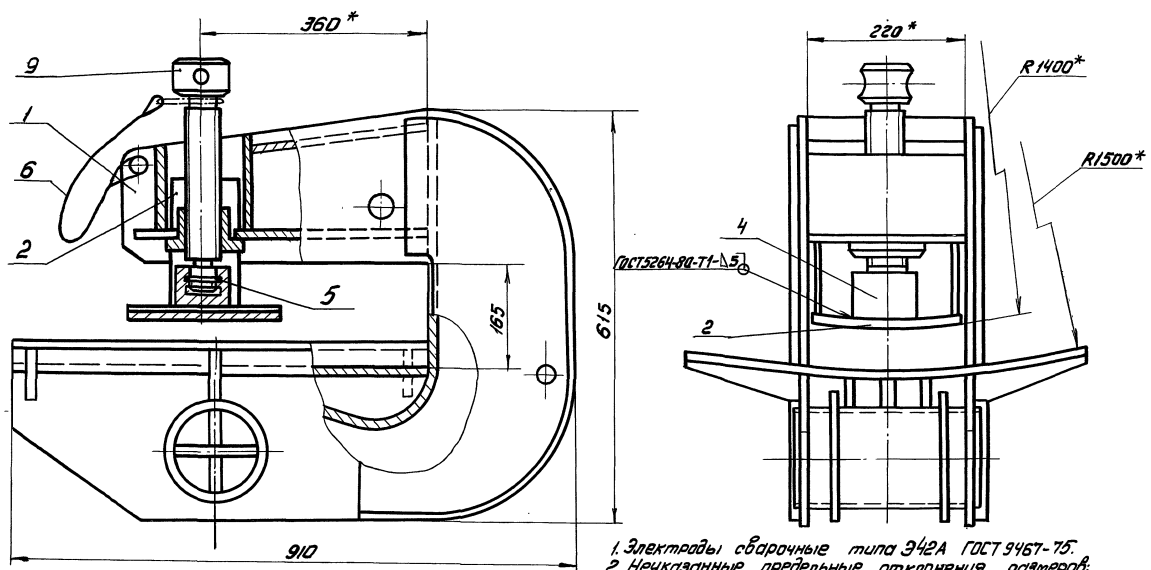

1. Электроды сварочные типа Э42А ГОСТ 9467-75.
2. Неуказанные предельные отклонения размеров: отверстий - H16, валов - h16, остальных ± JT16/2
3. *Размеры для справок.

					ПВ5К.12.00.00СБ			
Изм.	Лист	№ докум.	Подп.	Дата	Захват для подъема рулонов массой до 45 т. кранам. Сборочный чертеж	Лит.	Масса	Масштаб
Разраб.		Числова		12.84		И	180,0	1:5
Пров.		Кузьмина		12.84		Лист	Листов 1	
Т. контр.						Гипронефтеспецмонтаж г. Москва		
ГИП		Тюрин		12.84				
Н. контр.		Панова		12.84				
Утв.		Кузнецов		12.84				

Инв. № подл. | Подп. и дата | Взам. инв. № | Инв. № дубл. | Подп. и дата

ТП903-9-12.86 Ал IX

Формат	Зона	Поз.	Обозначение	Наименование	Кол.	Примечание
				Документация		
А2			ПВ5К.12.01.00 СБ	Сборочный чертеж		
				Детали		
А3		1	ПВ5К.12.01.01	Щека	2	
Б4		2	ПВ5К.12.01.02	Пластина		
				Лист $\frac{\text{Б-10 ГОСТ 19903-74}}{\text{Ст3 ГОСТ 14637-79}}$		
				200×120	1	1,9 кг
А4		3	ПВ5К.12.01.03	Гайка	1	
Б4		4	ПВ5К.12.01.04	Пластина		
				Лист $\frac{\text{Б-10 ГОСТ 19903-74}}{\text{Ст3 ГОСТ 14637-79}}$		
				200×140	1	2,2 кг
А3		5	ПВ5К.12.01.05	Накладка	2	
А3		6	ПВ5К.12.01.06	Стенка	1	
А3		7	ПВ5К.12.01.07	Пластина	1	
Б4		8	ПВ5К.12.01.08	Ложе		
				Лист Б-10 ГОСТ 19903-74 Ст3 ГОСТ 14637-79		
				600×655	1	31,5 кг
А4		9	ПВ5К.12.01.09	Ребро	4	
		10	-01	Ребро	2	

Подп. и дата | Инв.№ дубл. | Взам. инв.№ | Подп. и дата | Инв.№ подл.

Изм	Лист	№ докум.	Подп.	Дата
Разраб.	Числова			12.84
Пров.	Кузьмина			12.84
ГИП	Тюрин			12.84
Н.контр.	Панова			12.84
Утв.	Кузнецов			12.84

ПВ5К.12.01.00

Корпус

Лит.	Лист	Листов
И	1	2

Гипронефтеспецмонтаж г. Москва

Формат	Зона	Поз.	Обозначение	Наименование	Кол.	Примечание
Б4		11	ПВ5К.12.01.10	Ось		
				Труба $\frac{133\times8\ \text{ГОСТ 8732-78}}{\text{В10 ГОСТ 8731-74}}$		
				L=240	1	5,7 кг
А4		12	ПВ5К.12.01.11	Фланец	2	
А4		13	ПВ5К.12.01.12	Ребро	3	
Б4		14	ПВ5К.12.01.13	Пластина		
				Полоса $\frac{8\times55\ \text{ГОСТ 103-76}}{\text{Ст3 ГОСТ 535-79}}$		
				L=240	2	1,30 кг
Б4		15	ПВ5К.12.01.14	Пластина		
				Полоса $\frac{8\times110\ \text{ГОСТ 103-76}}{\text{Ст3 ГОСТ 535-79}}$		
				L=240	1	2,60 кг
Б4		16	ПВ5К.12.01.15	Пластина		
				Лист $\frac{\text{Б-10 ГОСТ 19903-74}}{\text{Ст3 ГОСТ 14637-79}}$		
				290×200	1	5,0 кг

Подп. и дата | Инв.№ дубл. | Взам. инв.№ | Подп. и дата | Инв.№ подл.

Изм	Лист	№ докум.	Подп.	Дата

ПВ5К.12.01.00

Лист 2

Формат	Зона	Поз.	Обозначение	Наименование	Кол.	Примечание
				Документация		
А3			ПВ5К.12.02.00 СБ	Сборочный чертеж		
				Детали		
Б4		1	ПВ5К.12.02.01	Пластина		
				Полоса $\frac{6\times110\ \text{ГОСТ 103-76}}{\text{Ст3 ГОСТ 535-79}}$		
				L=200	2	1,0 кг
Б4		2	ПВ5К.12.02.02	Пластина		
				Лист $\frac{\text{Б-12 ГОСТ 19903-74}}{\text{Ст3 ГОСТ 14637-79}}$		
				200×240	1	5,4 кг

Подп. и дата | Инв.№ подл. | Взам. инв.№ | Инв.№ подл. | Подп. и дата

Изм	Лист	№ докум.	Подп.	Дата
Разраб.	Числова			12.84
Пров.	Кузьмина			12.84
ГИП	Тюрин			12.84
Н.контр.	Панова			12.84
Утв.	Кузнецов			12.84

ПВ5К.12.02.00

Упор

Лит.	Лист	Листов
И		1

Гипронефтеспецмонтаж г. Москва

Формат	Зона	Поз.	Обозначение	Наименование	Кол.	Примечание
				Документация		
А3			ПВ5К.12.00.00 СБ	Сборочный чертеж		
				Сборочные единицы		
А4		1	ПВ5К.12.01.00	Корпус	1	
А4		2	ПВ5К.12.02.00	Упор	1	
				Детали		
А3		3	ПВ5К.12.00.01	Винт	1	
А4		4	ПВ5К.12.00.02	Подпятник	1	
А4		5	ПВ5К.12.00.03	Кольцо запорное	1	
				Материалы		
		6		Проволока ф1 ГОСТ 3282-74		0,10 кг

Подп. и дата | Инв.№ дубл. | Взам. инв.№ | Подп. и дата | Инв.№ подл.

Изм	Лист	№ докум.	Подп.	Дата
Разраб.	Числова			12.84
Пров.	Кузьмина			12.84
ГИП	Тюрин			12.84
Н.контр.	Панова			12.84
Утв.	Кузнецов			12.84

ПВ5К.12.00.00

Захват для подъема рулонов массой до 45т краном

Лит.	Лист	Листов
И		1

Гипронефтеспецмонтаж г. Москва

ТП 903-9-12.86

ПВ5К.12.00.02

$\sqrt{25}$ ($\sqrt{}$)

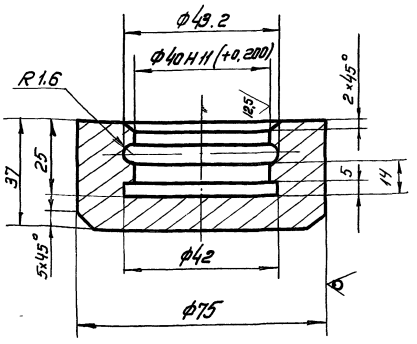

1. Неуказанные предельные отклонения размеров: отверстий - H16, валов - h16, остальных $\pm \frac{IT16}{2}$
2. *Размер для справок.

Изм.	Лист	№ докум.	Подп.	Дата
Разраб.		Чиелова		12.84
Пров.		Кузьмина		12.84
Т. контр.				
ГИП		Тюрин		12.84
Н. контр.		Панова		12.84
Утв.		Кузнецов		12.84

ПВ5К.12.00.02

Подпятник

Лит.	Масса	Масштаб
И	0.7	1:1

Круг Ст3 ГОСТ 535-79

Лист | Листов 1

Гипронефтеспецмонтаж г. Москва

Инв. № подл. | Подп. и дата | Взам. инв. № | Инв. № дубл. | Подп. и дата

ПВ5К.12.00.03

$\sqrt{}$ ($\sqrt{}$)

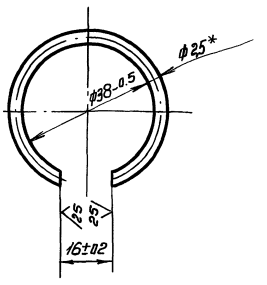

1. Развернутая длина заготовки 104 ± 0.5мм
2. *Размер для справок.

Изм.	Лист	№ докум.	Подп.	Дата
Разраб.		Чиелова		12.84
Пров.		Кузнецов		12.84
Т. контр.				
ГИП		Тюрин		12.84
Н. контр.		Панова		12.84
Утв.		Кузнецов		12.84

ПВ5К.12.00.03

Кольцо запорное

Лит.	Масса	Масштаб
И	0.07	1:1

Проволока II-2,5 ГОСТ 9389-75

Лист | Листов 1

Гипронефтеспецмонтаж г. Москва

Инв. № подл. | Подп. и дата | Взам. инв. № | Инв. № дубл. | Подп. и дата

ПВ5К.12.00.01

$\sqrt{25}$ ($\sqrt{}$)

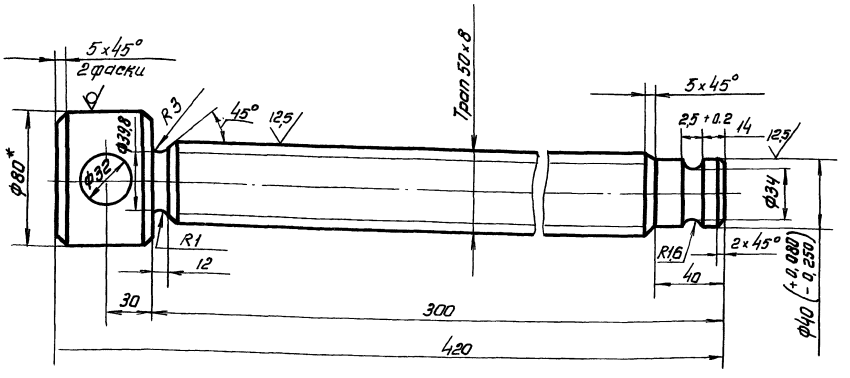

1. Неуказанные предельные отклонения размеров: отверстий - h 16, валов - h 16, остальных $\pm \frac{IT16}{2}$
2. *Размер для справок.

Изм.	Лист	№ докум.	Подп.	Дата
Разраб.		Чиелова		12.84
Пров.		Кузьмина		12.84
Т. контр.				
ГИП		Тюрин		12.84
Н. контр.		Панова		12.84
Утв.		Кузнецов		12.84

ПВ5К.12.00.01

Винт

Лит.	Масса	Масштаб
И	5.0	1:2

Круг В-80 ГОСТ 2590-71 / Ст 5 ГОСТ 535-79

Лист | Листов 1

Гипронефтеспецмонтаж г. Москва

Инв. № подл. | Подп. и дата | Взам. инв. № | Инв. № дубл. | Подп. и дата

ТП903-9-12,86 Ал IX

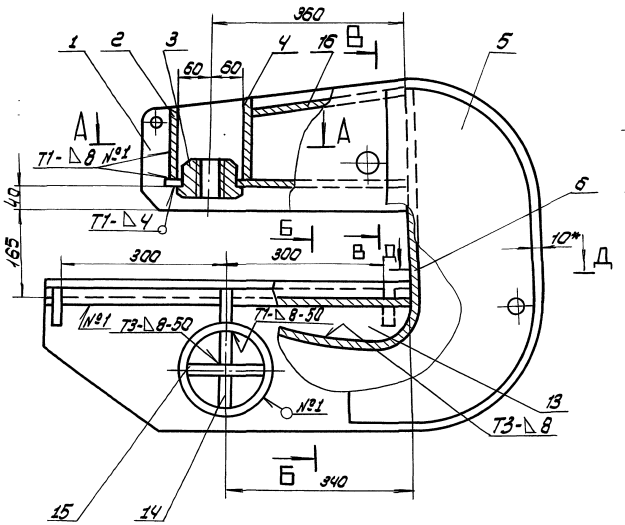

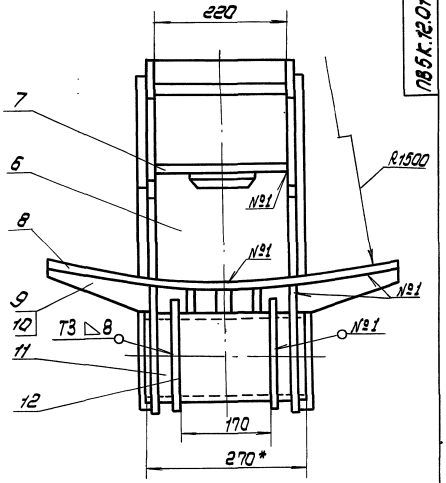

А-А

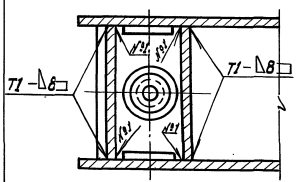

В-В

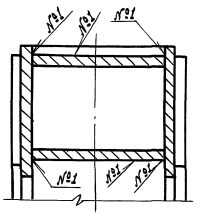

Б-Б

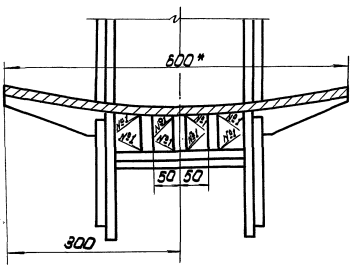

Д-Д

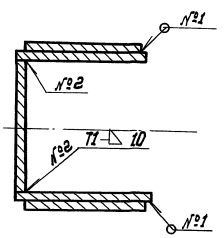

1. Сварные швы по ГОСТ 5264-80.
   Электроды типа Э42А ГОСТ 9467-75.
2. Приварку дет. поз. 6. выполнить после приварки 3 х деталей поз. 13 к дет. поз. 8.
3. Неуказанные предельные отклонения размеров: отверстий - Н16, валов - h16, остальных ± $\frac{IT16}{2}$
4. Шероховатость поверхностей реза для дет. 64 25
5. * Размеры для справок.

Изм.	Лист	N докум.	Подп.	Дата	ПВ5К.12.01.00 СБ			
Разраб.		Кузьмина		12.84	Корпус	Лит.	Масса	Масштаб
Пров.		Числова		12.84	Сборочный чертеж	И	160.0	1:5
Т.контр.						Лист	Листов 1	
ГИП		Тюрин		12.84		Гипронефтеспецмонтаж г. Москва		
Н.контр.		Панова		12.84				
Утв.		Кузнецов		12.84				

Инв. № подл. | Подп. и дата | Взам. инв. № | Инв. № дубл. | Подп. и дата

ТП 903-9-12.86 Ал IX

ПВ5К.12.01.06

50 √(V)

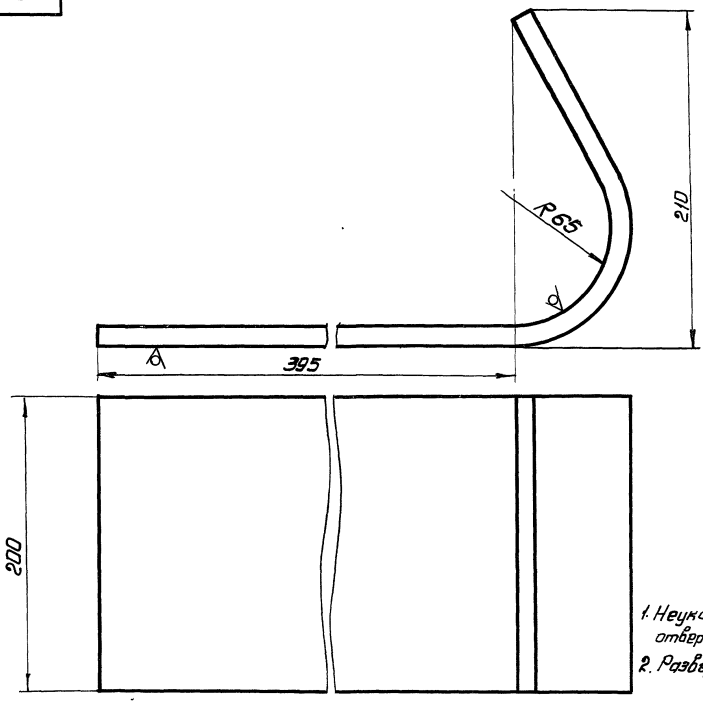

1. Неуказанные предельные отклонения размеров: отверстий - H16, валов - h16, остальных ± IT16/2
2. Развернутая длина заготовки 700 ± 2,5мм

Изм.	Лист	№ докум.	Подп.	Дата
Разраб.		Чистова		12.84
Пров.		Кувьмина		12.84
Т. контр.				
ГИП		Тюрин		12.84
Н. контр.		Панова		12.84
Утв.		Кузнецов		12.84

ПВ5К.12.01.06

Стенка

Лит.	Масса	Масштаб
И	14.0	1:2
Лист	Листов 1	

Б-10 ГОСТ 19903-74
Лист Ст3 ГОСТ 14637-79

Гипронефтеспецмонтаж г. Москва

ПВ5К.12.01.01

25 √(V)

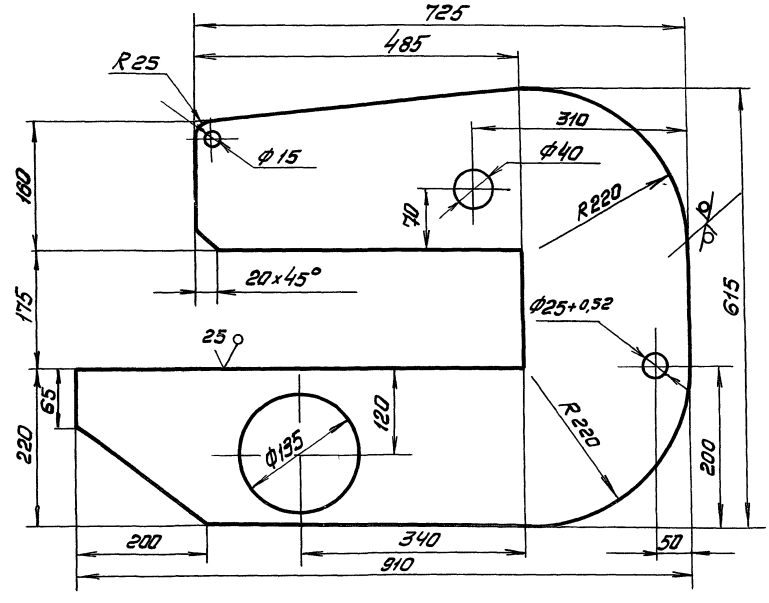

1. Неуказанные предельные отклонения размеров: отверстий - H16, валов - h16, остальных ± IT16/2
2*Размер для справок.

Изм.	Лист	№ докум.	Подп.	Дата
Разраб.		Чистова		12.84
Пров.		Кувьмина		12.84
Т. контр.				
ГИП		Тюрин		12.84
Н. контр.		Панова		12.84
Утв.		Кузнецов		12.84

ПВ5К.12.01.01

Щека

Лит.	Масса	Масштаб
И	38.0	1:5
Лист	Листов	

Б-14 ГОСТ 19903-74
Лист Ст3 ГОСТ 14637-79

Гипронефтеспецмонтаж г. Москва

Инв. № подл. | Подп. и дата | Взам. инв. № | Инв. № дубл. | Подп. и дата

ПВ5К.12.01.03

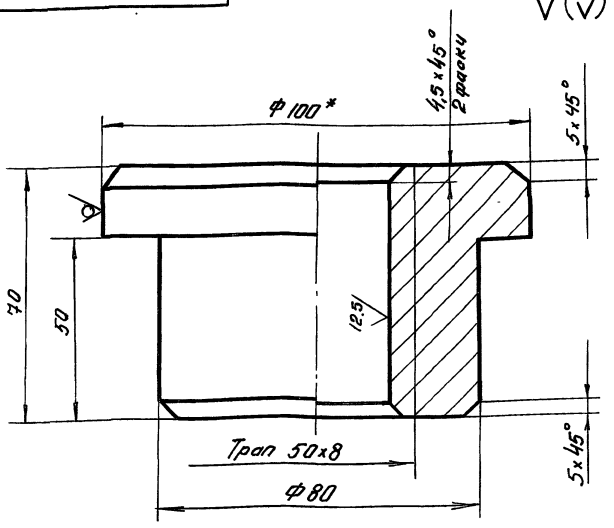

1. Неуказанные предельные отклонения размеров: валов - h16, остальных ± JT16/2
2 *Размер для справок

					ПВ5К.12.01.03		
Изм.	Лист	№ докум.	Подп.	Дата	Гайка	Лит.	Масса	Масштаб
Разраб.		Числова		12.84		И	2.1	1:1
Пров.		Кузьмина		12.84		Лист	Листов 1
Т.контр.					Круг В-100 ГОСТ 2590-71 Ст 3 ГОСТ 535-79	Гипронефтеспецмонтаж г. Москва	
ГИП		Тюрин		12.84			
Н.контр.		Панова		12.84			
Утв.		Кузнецов		12.84			

Инв.№ подл. | Подп. и дата | Взам. инв.№ | Инв.№ дубл. | Подп. и дата

ПВ5К.12.01.13

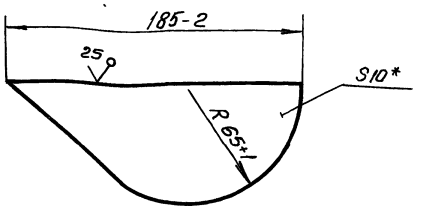

*Размер для справок

					ПВ5К.12.01.13		
Изм.	Лист	№ докум.	Подп.	Дата	Ребро	Лит.	Масса	Масштаб
Разраб.		Числова		12.84		И	1.2	1:1
Пров.		Кузьмина		12.84		Лист	Листов 1
Т.контр.					Лист Б-10 ГОСТ 19903-74 Ст 3 ГОСТ 14637-79	Гипронефтеспецмонтаж г. Москва	
ГИП		Тюрин		12.84			
Н.контр.		Панова		12.84			
Утв.		Кузнецов		12.84			

Инв.№ подл. | Подп. и дата | Взам. инв.№ | Инв.№ дубл. | Подп. и дата

ПВ5К.12.01.05

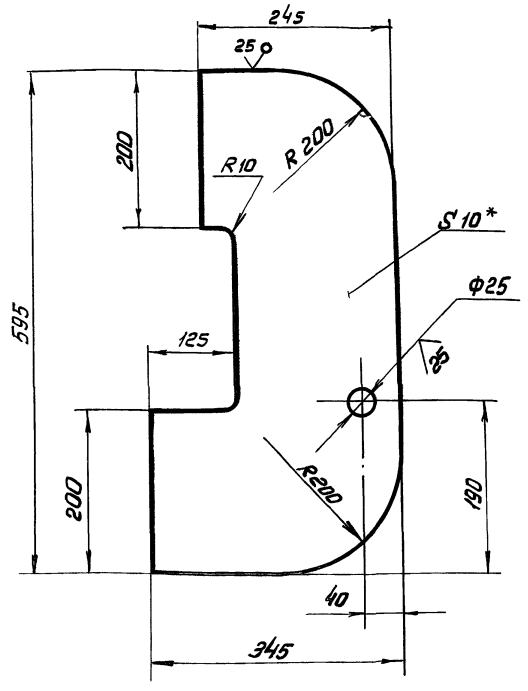

1. Неуказанные предельные отклонения размеров: отверстий - H16, валов - h16, остальных ± JT16/2
2 *Размер для справок.

					ПВ5К.12.01.05		
Изм.	Лист	№ докум.	Подп.	Дата	Накладка	Лит.	Масса	Масштаб
Разраб.		Числова		12.84		И	11.0	1:5
Пров.		Кузьмина		12.84		Лист	Листов 1
Т.контр.					Лист Б-10 ГОСТ 19903-74 Ст 3 ГОСТ 14637-79	Гипронефтеспецмонтаж г. Москва	
ГИП		Тюрин		12.84			
Н.контр.		Панова		12.84			
Утв.		Кузнецов		12.84			

Инв.№ подл. | Подп. и дата | Взам. инв.№ | Инв.№ дубл. | Подп. и дата

ТП903-9-12.86 Ал IX

ПВ5К.12.01.11

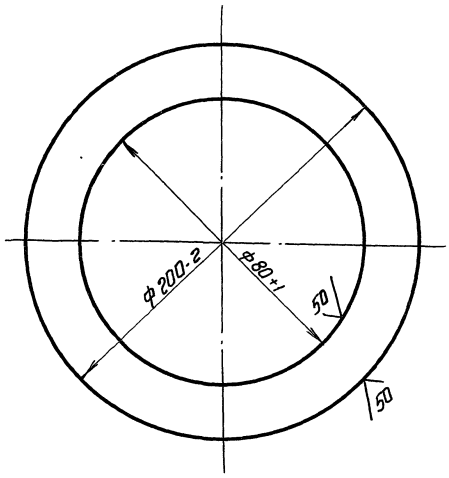

Изм.	Лист	№ докум.	Подп.	Дата
Разраб.		Чиепова		12.84
Пров.		Кузьмина		12.84
Т. контр.				
ГИП		Тюрин		12.84
Н. контр.		Панова		12.84
Утв.		Кузнецов		12.84

ПВ5К.12.01.11

Фланец

Лит.	Масса	Масштаб
И	1,0	1:2

Лист | Листов 1

Лист Б-8 ГОСТ 19903-74 Ст3 ГОСТ 14637-79

Гипронефтеспецмонтаж г. Москва

ПВ5К.12.01.09

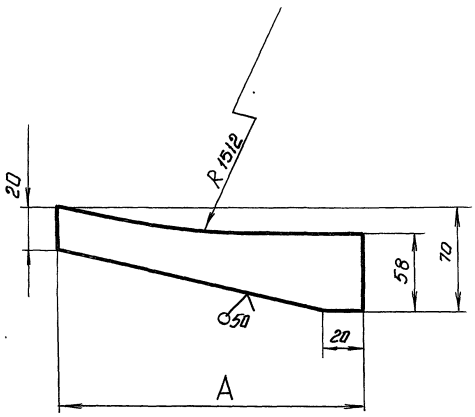

Обозначение	A, мм	Масса, кг
ПВ5К.12.01.09	185	0,62
-01	170	0,58

Неуказанные предельные отклонения размеров: отверстий - H16, валов - h16, остальных $\pm \frac{IT16}{2}$

Изм.	Лист	№ докум.	Подп.	Дата
Разраб.		Чиепова		12.84
Пров.		Кузьмина		12.84
Т. контр.				
ГИП		Тюрин		12.84
Н. контр.		Панова		12.84
Утв.		Кузнецов		12.84

ПВ5К.12.01.09

Ребро

Лит.	Масса	Масштаб
И	См. табл.	—

Лист | Листов 1

Полоса 10×15 ГОСТ 103-76 Ст3 ГОСТ 535-79

Гипронефтеспецмонтаж г. Москва

ПВ5К.12.01.07

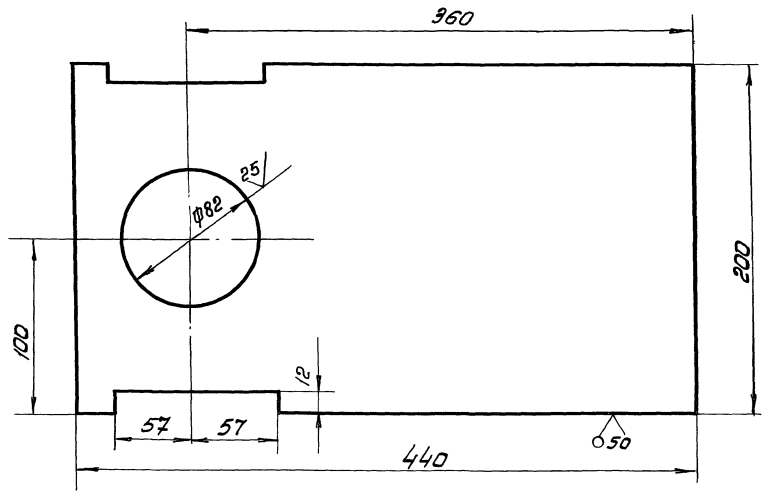

Неуказанные предельные отклонения размеров: отверстий - H16, валов - h16, остальных $\pm \frac{IT16}{2}$

Изм.	Лист	№ докум.	Подп.	Дата
Разраб.		Чиепова		12.84
Пров.		Кузьмина		12.84
Т. контр.				
ГИП		Тюрин		12.84
Н. контр.		Панова		12.84
Утв.		Кузнецов		12.84

ПВ5К.12.01.07

Пластина

Лит.	Масса	Масштаб
И	8,5	1:2,5

Лист | Листов 1

Лист Б-10 ГОСТ 19903-74 Ст3 ГОСТ 14637-79

Гипронефтеспецмонтаж г. Москва

Инв. № подл. | Подп. и дата | Взам. инв. № | Инв. № дубл. | Подп. и дата

тп 903-9-12 сп 86 Ал. IX

Формат	Зона	Поз.	Обозначение	Наименование	Кол.	Примечание
				Документация		
А3			ПВ5К.02.00.00 СБ	Сборочный чертеж		
				Сборочные единицы		
А4		1	ПВ5К.02.01.00	Опора	1	
А4		2	ПВ5К.02.02.00	Основание	1	
				Детали		
А4		3	ПВ5К.02.00.01	Скоба	1	
–		4	ПВ5К.02.00.01-01	Скоба	1	
Б4		5	ПВ5К.02.00.02	Сектор		
				Лист Б-5 ГОСТ 19903-74 / ст.3 ГОСТ 14637-79		
				450×450	1	7,8 кг
Б4		6	ПВ5К.02.00.03	Стрелка		
				Полоса 4×20 ГОСТ 103-76 / ст.3 ГОСТ 535-79		
				L=400	1	0,2 кг
Б4		7	ПВ5К.02.00.04	Накладка		
				Лист Б16 ГОСТ 19903-74 / ст.3 ГОСТ 14637-79		
				300×210	2	6,5 кг
				Стандартные изделия		
				Болты ГОСТ 7798-70		
		8		М35×75.58.013	6	
		9		М14×35.58.013	2	
				Гайки ГОСТ 5915-70		
		10		М36.4.013	6	
		11		М14.4.013	2	

Инв.№подл. | Подп. и дата | Взам.инв.№ | Инв.№дубл. | Подп. и дата

Изм.	Лист	№ докум.	Подп.	Дата
Разраб.		Числова	"	
Пров.		Кузьмина	"	
ГИП		Тюрин	"	
Н.контр.		Панова	"	
Утв.		Кузнецов	"	

ПВ5К.02.00.00

Шарнир для подъема рулона массой до 45т. краном.

Лит.	Лист	Листов
И		1

Гипронефтеспецмонтаж г. Москва

ПВ5К.02.00.01

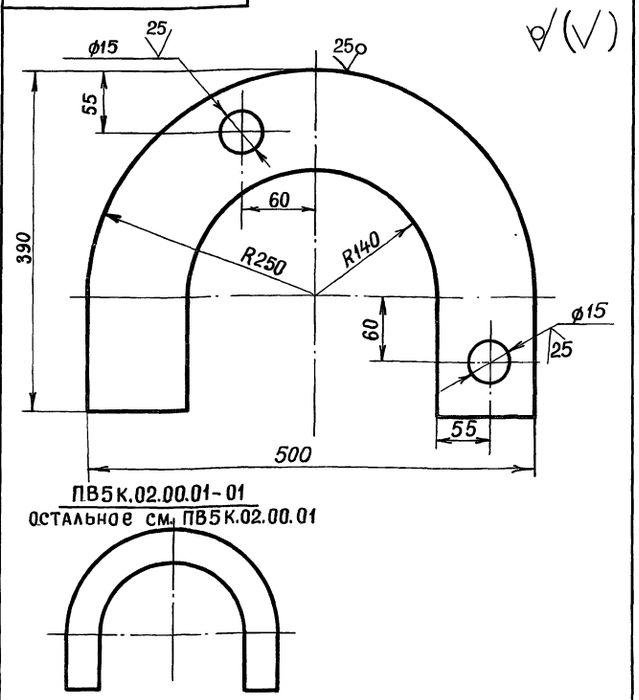

ПВ5К.02.00.01-01
остальное см. ПВ5К.02.00.01

Неуказанные предельные отклонения размеров: отверстий – H16; валов – h16; остальных ± $\frac{JT16}{2}$

Инв.№подл. | Подп. и дата | Взам.инв.№ | Инв.№дубл. | Подп. и дата

Изм.	Лист	№ докум.	Подп.	Дата
Разраб.		Числова	"	
Провер.		Кузьмина	"	
Т.контр.				
ГИП		Тюрин	"	
Н.контр.		Панова	"	
Утв.		Кузнецов	"	

ПВ5К.02.00.01.

Скоба

Лит.	Масса	Масшт.
И	15,2	1:4
Лист	Листов 1	

Лист Б-20 ГОСТ 19903-74 / Ст.3 ГОСТ 14637-79

Гипронефтеспецмонтаж г. Москва

ПВ5К.02.00.00СБ

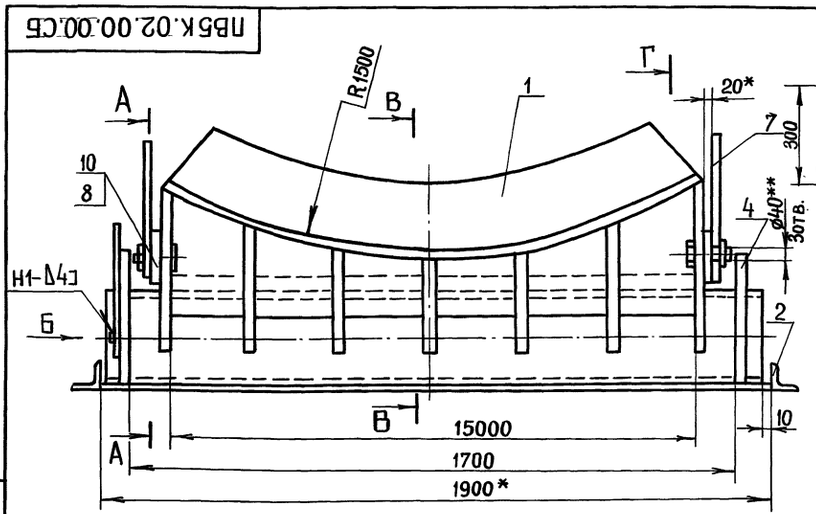

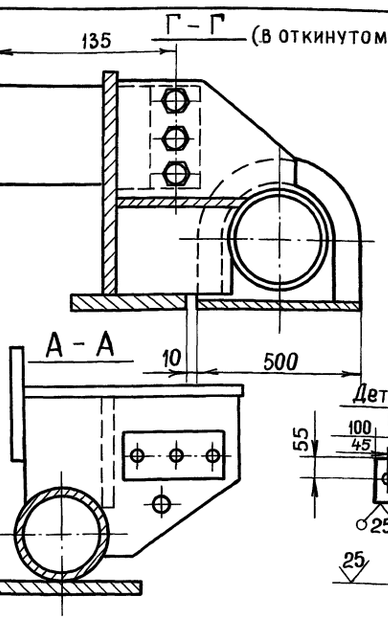

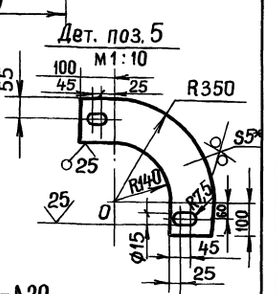

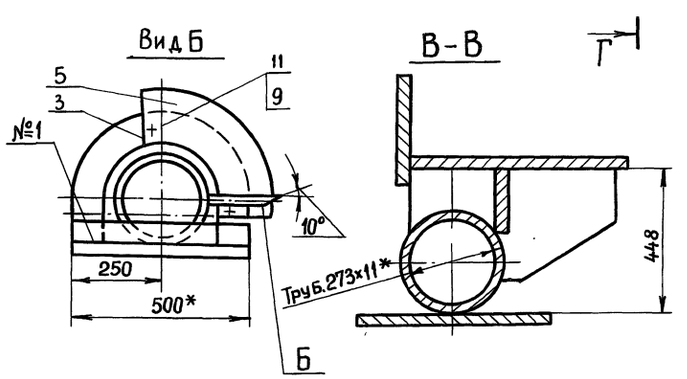

1. Сварной шов №1 – ГОСТ 5264-80-Т3-Δ20. Электроды типа Э42А ГОСТ 9467-75
2. Неуказанные предельные отклонения размеров: отверстий – H16; валов – h16; остальных ± $\frac{JT16}{2}$
3. Шероховатость поверхностей реза для дет. Б4 – 50
4. * Размеры для справок.
5. ** Согласовать с отверстиями в дет. ПВ5К.02.01.06

Инв.№подл. | Подп. и дата | Взам.инв.№ | Инв.№дубл. | Подп. и дата

Изм.	Лист	№ докум.	Подп.	Дата
Разраб.		Числова	"	
Провер.		Кузьмина	"	
Т.контр.				
ГИП		Тюрин	"	
Н.контр.		Панова	"	
Утв.		Кузнецов	"	

ПВ5 К.02.00.00 СБ

Шарнир для подъема рулона массой 45т. краном. Сборочный чертеж.

Лит.	Масса	Масшт.
И	590	1:10
Лист	Листов 1	

Гипронефтеспецмонтаж г. Москва

Пров. Коп.

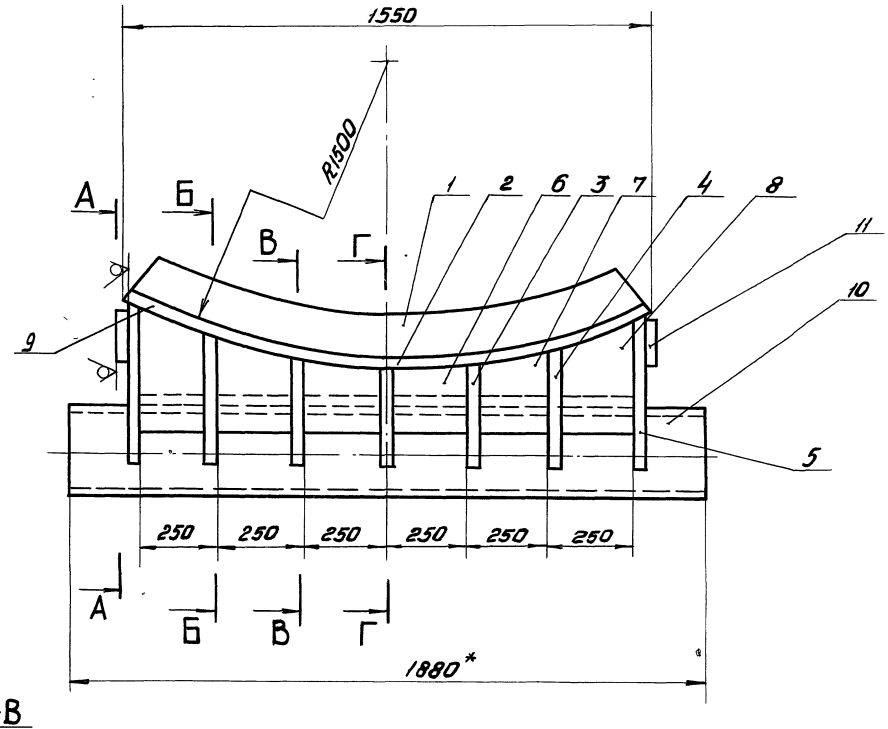

В–В

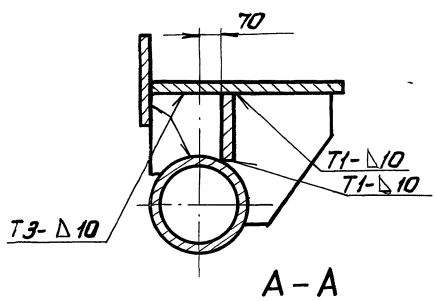

Г–Г

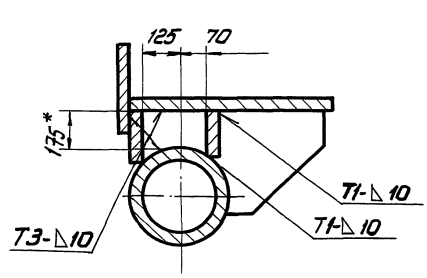

Б–Б

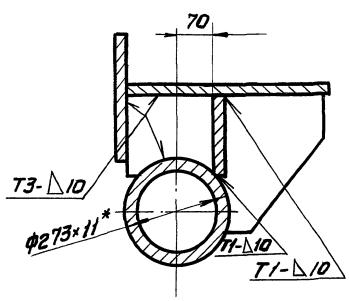

А–А

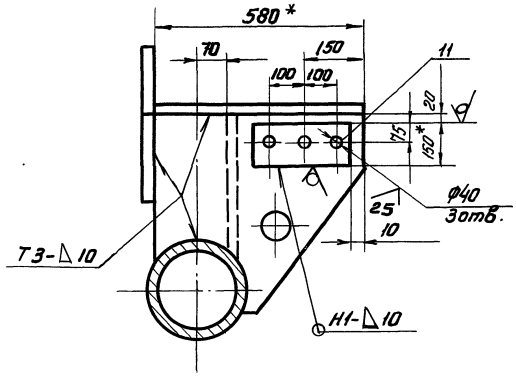

1. Сварные швы по ГОСТ 5264-80. Электроды сварочные типа Э42А ГОСТ 9467-75.
2. Неуказанные предельные отклонения размеров:
   отверстий – H16,
   валов – h16,
   остальных $\pm \frac{IT16}{2}$
3. Шероховатость поверхностей реза для дет. Б4 – 50
4. *Размеры для справок.

					ПВ5К.02.01.00.СБ	
Изм.	Лист	№ докум.	Подп.	Дата		
Разраб.		Чеснова		12.84	Опора	Лит. И, Масса 440, Масштаб 1:10
Пров.		Кузьмина		12.84	Сборочный чертеж	Лист, Листов 1
Т.контр.						
ГИП		Тюрин		12.84		Гипронефтеспецмонтаж г. Москва
Н.контр.		Панова		12.84		
Утв.		Кузнецов		12.84		

Инв.№ подл. | Подп. и дата | Взам. инв.№ | Инв.№ дубл. | Подп. и дата

ТП903-9-12.86 Ал IX

Формат	Зона	Поз.	Обозначение	Наименование	Кол.	Примечание
				Документация		
А2			ПВ5К.02.01.00 СБ	Сборочный чертеж		
				Детали		
А4		1	ПВ5К.02.01.01	Стойка	1	
А4		2	ПВ5К.02.01.02	Ребро	1	
-		3	ПВ5К.02.01.02-01	Ребро	2	
-		4	ПВ5К.02.01.02-02	Ребро	2	
-		5	ПВ5К.02.01.02-03	Ребро	2	
А4		6	ПВ5К.02.01.03	Стойка	2	
-		7	ПВ5К.02.01.03-01	Стойка	2	
-		8	ПВ5К.02.01.03-01	Стойка	2	
Б4		9	ПВ5К.02.01.04	Ложе	1	
				Лист Б-16 ГОСТ 19903-74 Ст3 ГОСТ 14637-79		
				1500×600	1	120.0 кг
Б4		10	ПВ5К.02.01.05	Ось		
				Труба 219×11 ГОСТ 8732-76 В10 ГОСТ 8731-74		

Формат	Зона	Поз.	Обозначение	Наименование	Кол.	Примечание
				L=1880	1	134 кг
Б4		11	ПВ5К.02.01.06	Пластина		
				Полоса 20×150 ГОСТ 103-76 Ст.3 ГОСТ 535-79		
				L=300	2	7 кг

Инв.№ подл. | Подп. и дата | Взам.инв.№ | Инв.№ дубл. | Подп. и дата

Изм.	Лист	N докум.	Подп.	Дата
Разраб.		Числова		12.84
Пров.		Кузьмина		12.84
ГИП		Тюрин		12.84
Н.контр.		Панова		12.84
Утв.		Кузнецов		12.84

ПВ5К.02.01.00

Опора

Лит	Лист	Листов
	1	2

Гипронефтеспецмонтаж г. Москва

ПВ5К.02.01.00. Лист 2

ПВ5К.02.02.00СБ

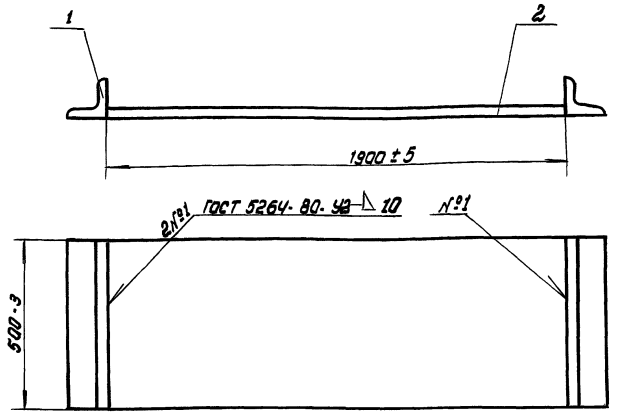

1. Сварные швы по ГОСТ 5264-80
   Электроды сварочные типа Э42А ГОСТ 9467-75.
2. Шероховатость поверхностей реза для дет. Б4- 50

Изм.	Лист	N докум.	Подп.	Дата
Разраб.		Числова		12.84
Пров.		Кузьмина		12.84
Т.контр.				
ГИП		Тюрин		11.84
Н.контр.		Панова		12.84
Утв.		Кузнецов		12.84

Основание
Сборочный чертеж

Лит.	Масса	Масштаб
И	116.0	1:10
Лист	Листов 1	

Гипронефтеспецмонтаж г. Москва

ПВ5К.02.01.02

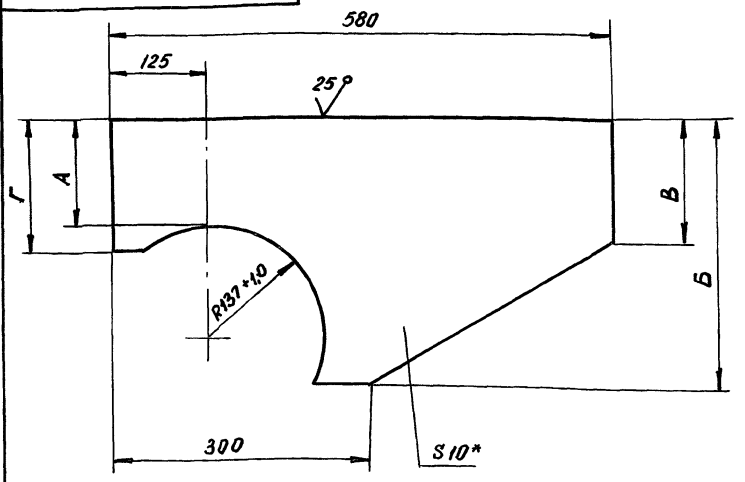

Обозначен.	Размеры, мм				Масса, кг
	А	Б	В	Г	
ПВ5К.02.01.02	175	350	40	230	7,8
-01	185	360	40	240	8,3
-02	250	425	150	270	10,1
-03	375	550	170	430	12,4

ПВ5К.02.01.02.-03
Остальное см. ПВ5К.02.01.02
М1:20

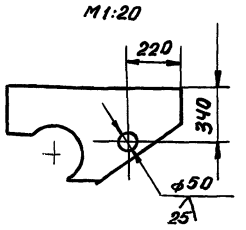

1. Неуказанные предельные отклонения размеров: отверстий - H16, валов - h16, остальных - $\pm \frac{JT16}{2}$.
2. * Размер для справок.

Изм.	Лист	N докум.	Подп.	Дата
Разраб.		Числова		12.84
Пров.		Кузьмина		12.84
Т.контр.				
ГИП		Тюрин		12.84
Н.контр.		Панова		12.84
Утв.		Кузнецов		12.84

ПВ5К.02.01.02

Ребро

Лит.	Масса	Масштаб
И	см. табл.	1:50
Лист	Листов 1	

Б-10 ГОСТ 19903-74
Лист Ст3 ГОСТ 14637-79

Гипронефтеспецмонтаж г. Москва

Подп. и дата | Взам. инв. N | Инв. N дубл. | Подп. и дата | Инв. N подл.

ПВ5К.02.01.03

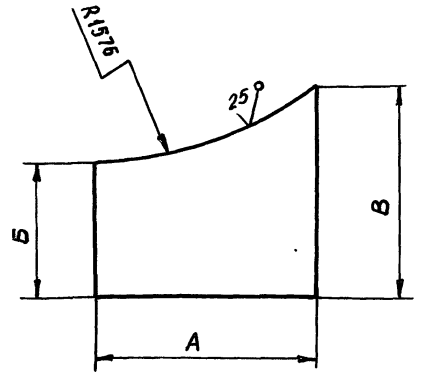

Обозначение	Размеры, мм			Масса, кг
	А	Б	В	
ПВ5К.02.01.03	240	200	200	6,25
-01	230	220	290	9,15
-02	230	290	410	10,2

Неуказанные предельные отклонения размеров:
отверстий - H16,
валов - h16,
остальных - $\pm \frac{JT16}{2}$.

Изм.	Лист	N докум.	Подп.	Дата
Разраб.		Числова		12.84
Пров.		Кузьмина		12.84
Т.контр.				
ГИП		Тюрин		12.84
Н.контр.		Панова		12.84
Утв.		Кузнецов		12.84

ПВ5К.02.01.03

Стойка

Лит.	Масса	Масштаб
И	см. табл.	—
Лист	Листов 1	

Б-16 ГОСТ 19903-74
Лист Ст3 ГОСТ 14637-79

Гипронефтеспецмонтаж г. Москва

Подп. и дата | Взам. инв. N | Инв. N дубл. | Подп. и дата | Инв. N подл.

ПВ5К.02.01.01

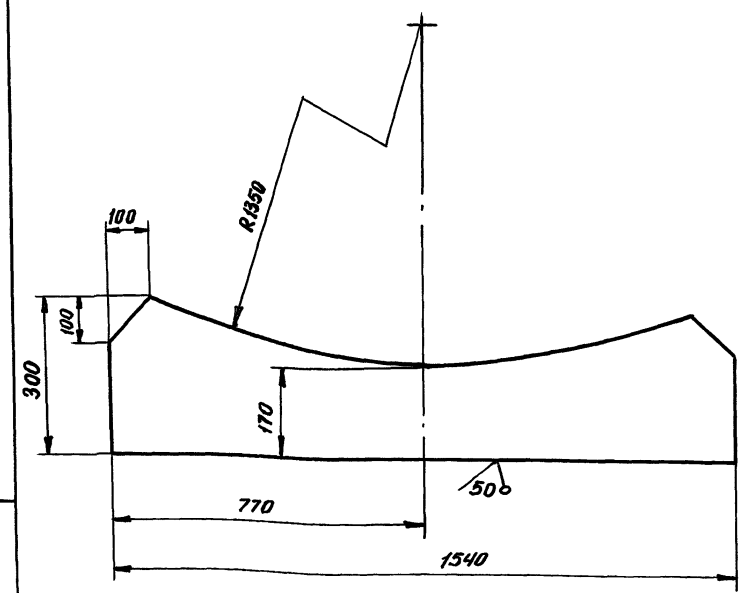

Неуказанные предельные отклонения размеров:
отверстий - H16,
валов - h16,
остальных - $\pm \frac{JT16}{2}$.

Изм.	Лист	N докум.	Подп.	Дата
Разраб.		Числова		12.84
Пров.		Кузьмина		12.84
Т.контр.				
ГИП		Тюрин		12.84
Н.контр.		Панова		12.84
Утв.		Кузнецов		12.84

ПВ5К.02.01.01

Стенка

Лит.	Масса	Масштаб
И	60	1:10
Лист	Листов 1	

Б-25 ГОСТ 19903-74
Лист Ст3 ГОСТ 14637-79

Гипронефтеспецмонтаж г. Москва

Подп. и дата | Взам. инв. N | Инв. N дубл. | Подп. и дата | Инв. N подл.

Формат	Зона	Поз.	Обозначение	Наименование	Кол.	Примечание
				Документация		
А2			ПВ5К.02.02.00 СБ	Сборочный чертеж		
				Детали		
Б4		1	ПВ5К.02.02.01	Упор		
				Уголок Б-75×75×8 ГОСТ 8509-72 / Ст3 ГОСТ 535-79		
				L = 500	2	9,0 кг
Б4		2	ПВ5К.02.02.02	Пластина		
				Лист Б-14 ГОСТ 19903-74 / Ст3 ГОСТ 14637-79		
				1900 × 500	1	10,5 кг

Изм.	Лист	N докум.	Подп.	Дата
Разраб.		Кузьмина		12.84
Пров.		Числова		12.84
ГИП		Тюрин		12.84
Н.контр.		Панова		12.84
Утв.		Кузнецов		12.84

ПВ5К.02.02.00

Основание

Лит.	Лист	Листов
И		1

Гипронефтеспецмонтаж г. Москва

Подп. и дата | Взам. инв. N | Инв. N дубл. | Подп. и дата | Инв. N подл.

ПВ8.05.00.00 СБ

ТП903-9-12.86 Ал IX

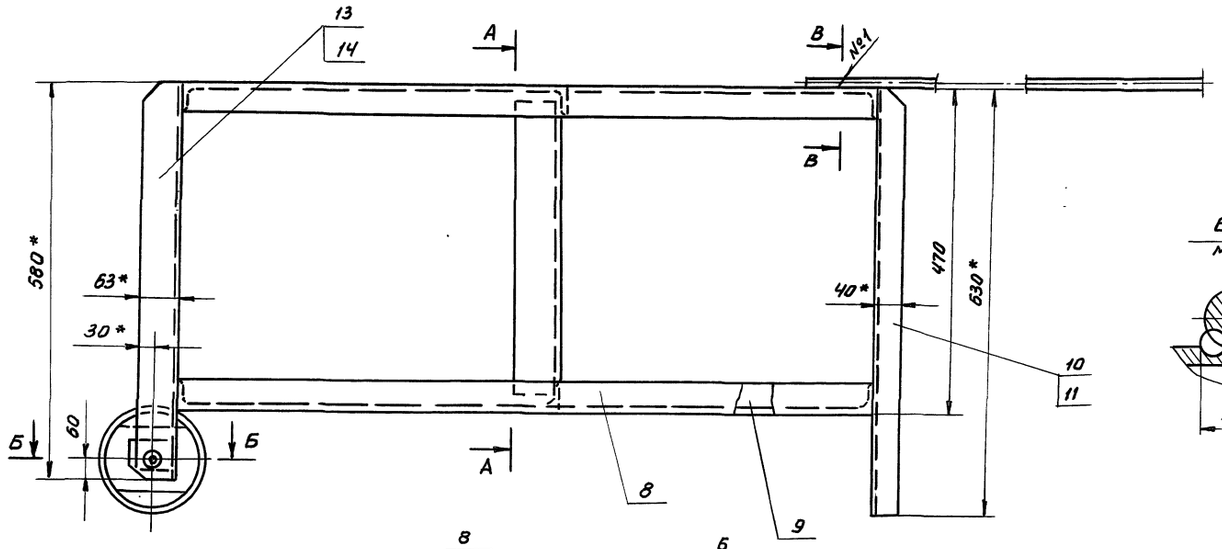

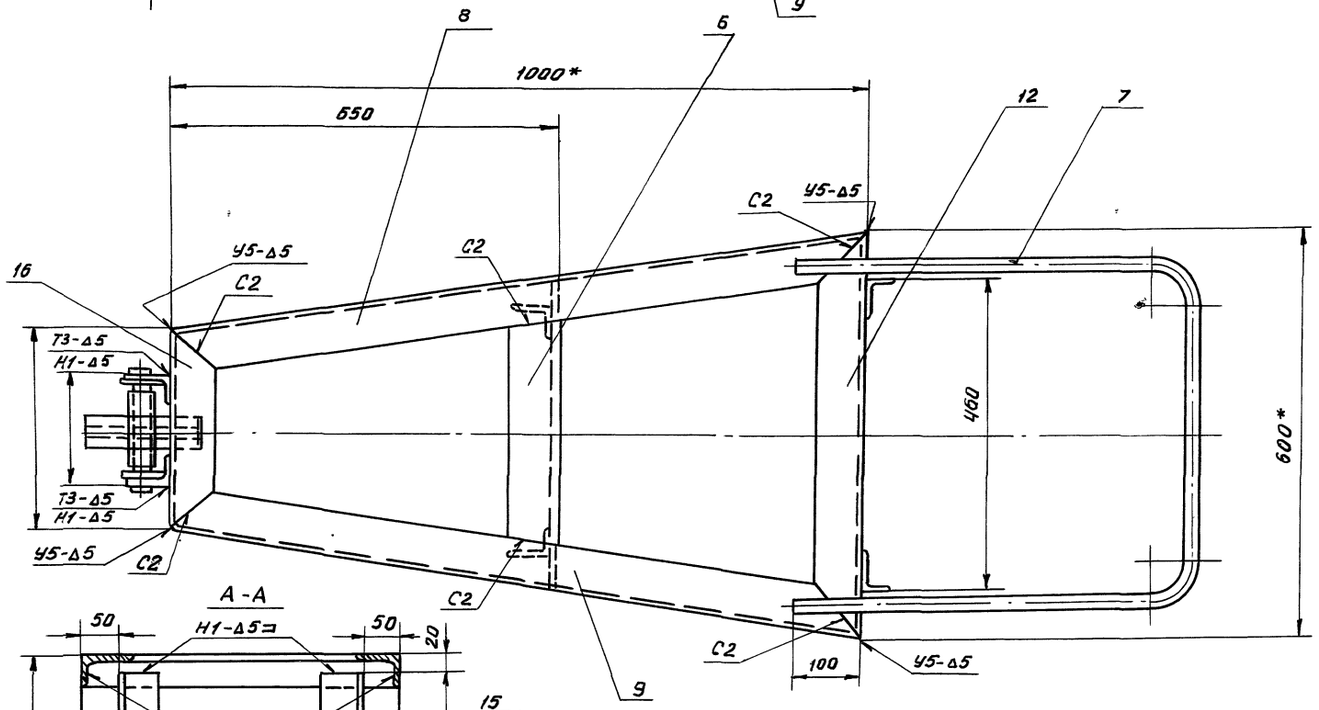

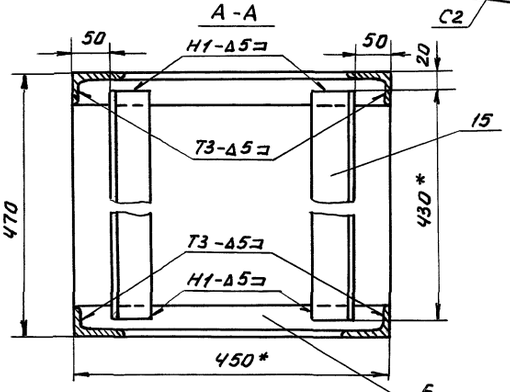

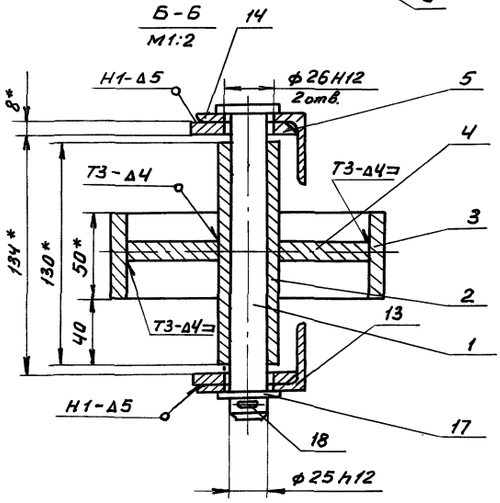

1. Сварные швы по ГОСТ 5264-80. Электроды типа Э42А ГОСТ 9467-75.
   Шов №1 - сварка ручная электродуговая.
2. Неуказанные предельные отклонения размеров: отверстий - Н14, валов - h14, остальных - $\pm\frac{JT16}{2}$.
3. * Размеры для справок.
4. ** Отверстия ф26 в дет. поз. 5,13,14 сверлить после сварки.
5. Шероховатость поверхности для деталей Б4 - $\sqrt{50}$

Изм	Лист	N докум.	Подп.	Дата	ПВ8.05.00.00 СБ			
Разраб.		Кузьмина		12.84	Упор клиновой	Лит	Масса	Масштаб
Пров.		Числова		12.84	Сборочный чертеж		46,5	1:5
Т.контр.						Лист	Листов 1	
ГИП		Тюрин		12.84		Гипронефтеспецмонтаж г. Москва		
Н.контр.		Панова		12.84				
Утв.		Кузнецов		12.84				

Инв.N подл. | Подп. и дата | Взам.инв.N | Инв.N дубл. | Подп. и дата

21661-09 15

ТП903-9-12.86 Ал IX

Формат	Зона	Поз.	Обозначение	Наименование	Кол.	Примечание
				Документация		
А2			ПВ8.05.00.00 СБ	Сборочный чертеж		
				Детали		
А4		1	ПВ8.05.00.01	Ось	1	
Б4		2	ПВ8.05.00.02	Ступица		
				Труба 25×3,2		
				ГОСТ 3262-75		
				L=130	1	0,38 кг
Б4		3	ПВ8.05.00.03	Обод		
				Труба 159×8 ГОСТ 8732-78 / В-10 ГОСТ 8731-74		
				L=50	1	1,5 кг
А4		4	ПВ8.05.00.04	Диафрагма	1	
А4		5	ПВ8.05.00.05	Накладка	2	
А4		6	ПВ8.05.00.06	Перекладина	2	
А4		7	ПВ8.05.00.07	Ручка	1	
А4		8	ПВ8.05.00.08	Уголок	2	
А4		9	ПВ8.05.00.08-01	Уголок	2	
А4		10	ПВ8.05.00.09	Уголок	2	
А4		11	ПВ8.05.00.09-01	Уголок	2	
А4		12	ПВ8.05.00.10	Уголок	2	
А4		13	ПВ8.05.00.11	Уголок	2	
А4		14	ПВ8.05.00.11-01	Уголок	2	

Взам. инв. № | Инв. № дубл. | Подп. и дата | Инв. № подл.

Изм	Лист	№ докум.	Подп.	Дата
Разраб.	Кузьмина			12.84
Пров.	Числова			12.84
ГИП	Тюрин			12.84
Н.контр.	Панова			12.84
Утв.	Кузнецов			12.84

ПВ8.05.00.00

Упор клиновой

Лит.	Лист	Листов
	1	2

Гипронефтеспецмонтаж г. Москва

ПВ8.05.00.06

25 √(√)

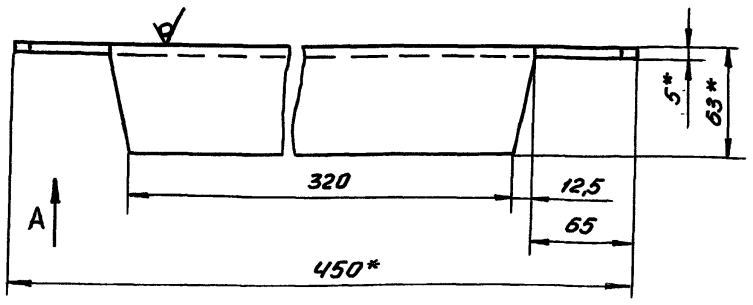

Вид А

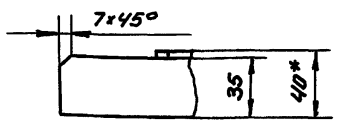

1. Неуказанные предельные отклонения размеров: отверстий - H16, валов - h16, остальных - $\pm \frac{IT16}{2}$.
2. * Размер для справок

Взам. инв. № | Инв. № дубл. | Подп. и дата | Инв. № подл.

Изм	Лист	№ докум.	Подп.	Дата
Разраб.	Кузьмина			12.84
Пров.	Числова			12.84
Т.контр.				
ГИП	Тюрин			12.84
Н.контр.	Панова			12.84
Утв.	Кузнецов			12.84

ПВ8.05.00.06

Перекладина

Лит.	Масса	Масштаб
	1,5	1:2,5
Лист	Листов 1	

Уголок 5-63×40×5 ГОСТ 8510-72 / Ст3 ГОСТ 535-79

Гипронефтеспецмонтаж г. Москва

Формат	Зона	Поз.	Обозначение	Наименование	Кол.	Примечание
Б4		15	ПВ8.05.00.12	Уголок		
				Уголок 5-63×40×5 ГОСТ 8510-72 / Ст3 ГОСТ 535-79		
				L=430		
А4		16	ПВ8.05.00.13	Уголок		
				Стандартные изделия		
		17		Шайба 25.04.016		
				ГОСТ 11371-78	1	
		18		Шплинт 5×50.002		
				ГОСТ 397-70	1	

Взам. инв. № | Инв. № дубл. | Подп. и дата | Инв. № подл.

Изм	Лист	№ докум.	Подп.	Дата

ПВ8.05.00.00

Лист 2

ПВ8.05.00.05

25 √(√)

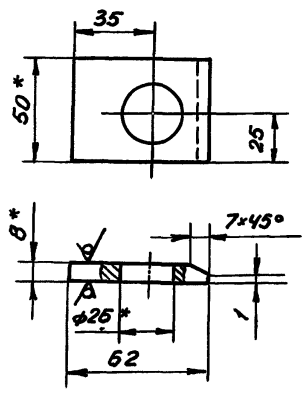

1. Неуказанные предельные отклонения размеров: отверстий - H16, валов - h16, остальных - $\pm \frac{IT16}{2}$.
2. * Размер для справок.

Взам. инв. № | Инв. № дубл. | Подп. и дата | Инв. № подл.

Изм	Лист	№ докум.	Подп.	Дата
Разраб.	Кузьмина			12.84
Пров.	Числова			12.84
Т.контр.				
ГИП	Тюрин			12.84
Н.контр.	Панова			12.84
Утв.	Кузнецов			12.84

ПВ8.05.00.05

Накладка

Лит.	Масса	Масштаб
	0,16	1:2
Лист	Листов 1	

Полоса 8×50 ГОСТ 103-76 / Ст3 ГОСТ 535-79

Гипронефтеспецмонтаж г. Москва

ТП903-9-12.86 Ал IX

ПВ8.05.00.07

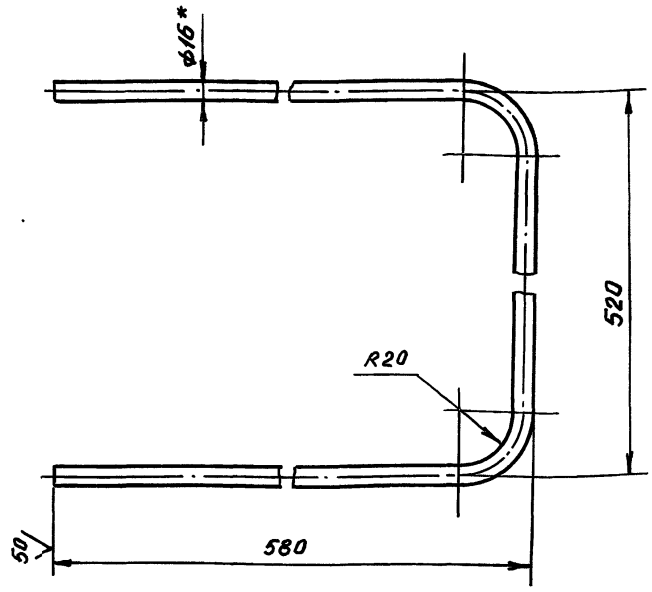

1. Длина заготовки 1600 мм.
2. Неуказанные предельные отклонения размеров: отверстий - H16, валов - h16, остальных - $\pm \frac{IT16}{2}$.
3. * Размер для справок

Изм.	Лист	N докум.	Подп.	Дата
Разраб.		Кузьмина		12.84
Пров.		Числова		12.84
Т.контр.				
ГИП		Тюрин		12.84
Н.контр.		Панова		12.84
Утв.		Кузнецов		12.84

ПВ8.05.00.07

Ручка

Лит.	Масса	Масштаб
	2,5	1:4
Лист	Листов 1	

Круг В-16 ГОСТ 2590-71 / Ст3 ГОСТ 535-79

Гипронефтеспецмонтаж г. Москва

Инв.N подл. | Подп. и дата | Взам. инв.N | Инв.N дубл. | Подп. и дата

ПВ8.05.00.09

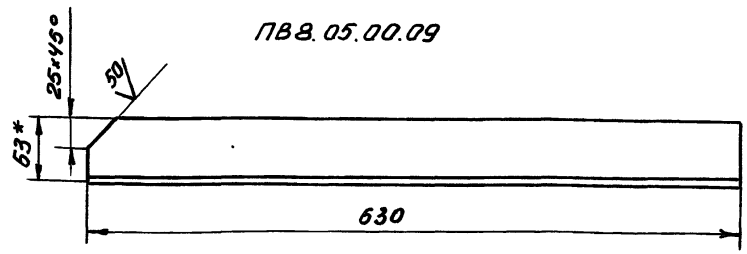

ПВ8.05.00.09-01 - зеркальное отражение
остальное см. ПВ8.05.00.09

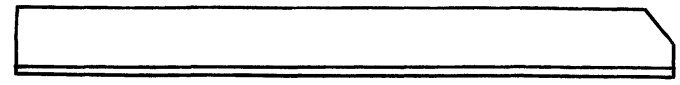

1. Неуказанные предельные отклонения размеров: отверстий - H16, валов - h16, остальных - $\pm \frac{IT16}{2}$.
2. * Размер для справок.

Изм.	Лист	N докум.	Подп.	Дата
Разраб.		Кузьмина		12.84
Пров.		Числова		12.84
Т.контр.				
ГИП		Тюрин		12.84
Н.контр.		Панова		12.84
Утв.		Кузнецов		12.84

ПВ8.05.00.09

Уголок

Лит.	Масса	Масштаб
	2,46	1:4
Лист	Листов 1	

Уголок Б-63х40х5 ГОСТ 8510-72 / Ст3 ГОСТ 535-79

Гипронефтеспецмонтаж г. Москва

Инв.N подл. | Подп. и дата | Взам. инв.N | Инв.N дубл. | Подп. и дата

ПВ8.05.00.08

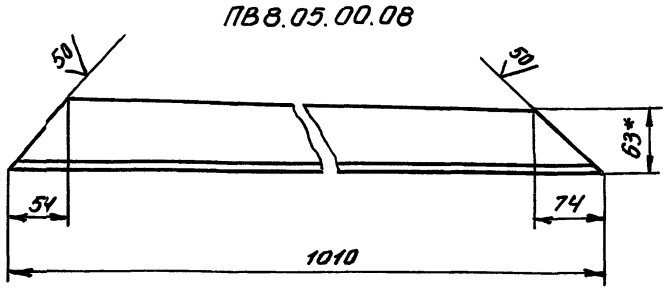

ПВ8.05.00.08-01 - зеркальное отражение
остальное см. ПВ8.05.00.08

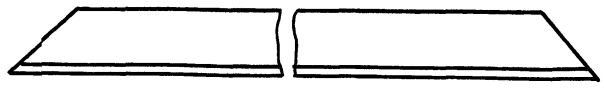

1. Неуказанные предельные отклонения размеров: отверстий - H16, валов - h16, остальных - $\pm \frac{IT16}{2}$.
2. * Размер для справок.

Изм.	Лист	N докум.	Подп.	Дата
Разраб.		Кузьмина		12.84
Пров.		Числова		12.84
Т.контр.				
ГИП		Тюрин		12.84
Н.контр.		Панова		12.84
Утв.		Кузнецов		12.84

ПВ8.05.00.08

Уголок

Лит.	Масса	Масштаб
	3,95	1:4
Лист	Листов 1	

Уголок Б-63х40х5 ГОСТ 8510-72 / Ст3 ГОСТ 535-79

Гипронефтеспецмонтаж г. Москва

Инв.N подл. | Подп. и дата | Взам. инв.N | Инв.N дубл. | Подп. и дата

ПВ8.05.00.01

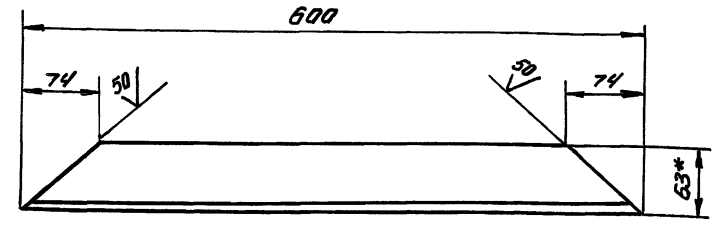

1. Неуказанные предельные отклонения размеров: отверстий - H16, валов - h16, остальных - $\pm \frac{IT16}{2}$.
2. * Размер для справок

Изм.	Лист	N докум.	Подп.	Дата
Разраб.		Кузьмина		12.84
Пров.		Числова		12.84
Т.контр.				
ГИП		Тюрин		12.84
Н.контр.		Панова		12.84
Утв.		Кузнецов		12.84

ПВ8.05.00.10

Уголок

Лит.	Масса	Масштаб
	2,35	1:4
Лист	Листов 1	

Уголок Б-63х40х5 ГОСТ 8510-72 / Ст3 ГОСТ 535-79

Гипронефтеспецмонтаж г. Москва

Инв.N подл. | Подп. и дата | Взам. инв.N | Инв.N дубл. | Подп. и дата

ПВ8.05.00.04

√(√)

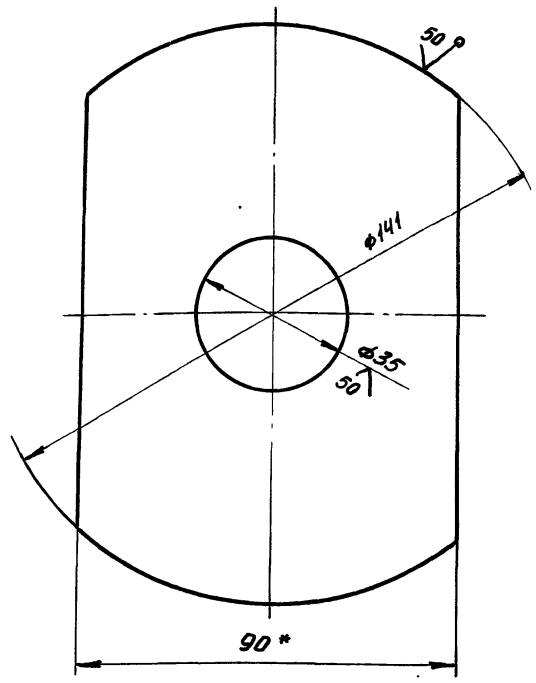

1. Неуказанные предельные отклонения размеров: отверстий - H16, валов - h16, остальных - ± JT16/2.
2. *Размер для справок.

Изм.	Лист	N докум.	Подп.	Дата	ПВ8.05.00.04.		
Разраб.		Кузьмина		12.84	Диафрагма	Лит.	Масса 0,65 / Масштаб 1:1
Пров.		Числова		12.84		Лист	Листов 1
Т.контр.					Полоса 8×90 ГОСТ 103-76 / Ст 3 ГОСТ 535-79	Гипронефтеспецмонтаж г. Москва	
ГИП		Тюрин		12.84			
Н.контр.		Панова		12.84			
Утв.		Кузнецов		12.84			

Инв.№ подл. | Подп. и дата | Взам. инв.№ | Инв.№ дубл. | Подп. и дата

ПВ8.05.00.01

25 √(√)

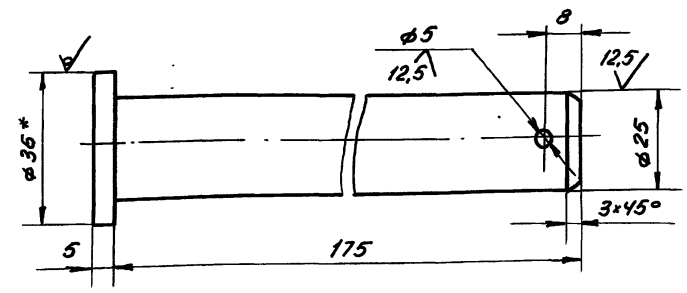

1. Неуказанные предельные отклонения размеров: отверстий - H16, валов - h16, остальных - ± JT16/2.
2. * Размер для справок.

Изм.	Лист	N докум.	Подп.	Дата	ПВ8.05.00.01		
Разраб.		Кузьмина		12.84	Ось	Лит.	Масса 0,7 / Масштаб 1:1
Пров.		Числова		12.84		Лист	Листов 1
Т.контр.					Круг 8-36 ГОСТ 2590-71 / Ст 3 ГОСТ 535-79	Гипронефтеспецмонтаж г. Москва	
ГИП		Тюрин		12.84			
Н.контр.		Панова		12.84			
Утв.		Кузнецов		12.84			

Инв.№ подл. | Подп. и дата | Взам. инв.№ | Инв.№ дубл. | Подп. и дата

ПВ8.05.00.11

√(√)

ПВ8.05.00.11

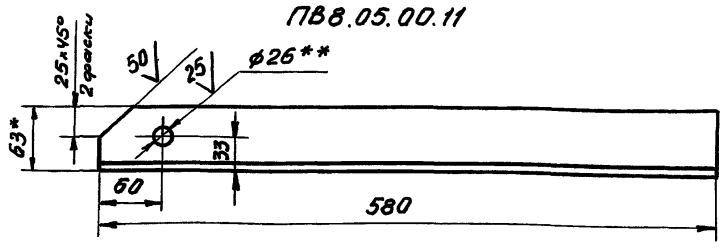

ПВ8.05.00.11-01 - зеркальное отражение остальное см. ПВ8.05.00.11

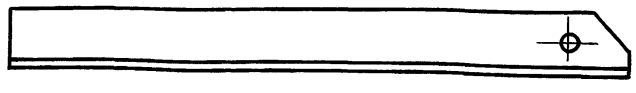

1. Неуказанные предельные отклонения размеров: отверстий - H16, валов - h16, остальных - ± JT16/2.
2. *Размер для справок.
3. **Отверстия ф26 сверлить после сварки с деталью 5.

Изм.	Лист	N докум.	Подп.	Дата	ПВ8.05.00.11		
Разраб.		Кузьмина		12.84	Уголок	Лит.	Масса 2,27 / Масштаб 1:4
Пров.		Числова		2.84		Лист	Листов 1
Т.контр.					Уголок 6-63×40×5 ГОСТ 8510-72 / Ст 3 ГОСТ 535-79	Гипронефтеспецмонтаж г. Москва	
ГИП		Тюрин		12.84			
Н.контр.		Панова		12.84			
Утв.		Кузнецов		12-84			

Инв.№ подл. | Подп. и дата | Взам. инв.№ | Инв.№ дубл. | Подп. и дата

ПВ8.05.00.13

√(√)

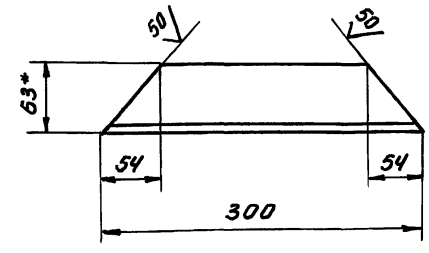

1. Неуказанные предельные отклонения размеров: отверстий - H16, валов - h16, остальных - ± JT16/2.
2. * Размер для справок.

Изм.	Лист	N докум.	Подп.	Дата	ПВ8.05.00.13		
Разраб.		Кузьмина		12.84	Уголок	Лит.	Масса 1,17 / Масштаб 1:4
Пров.		Числова		12.84		Лист	Листов 1
Т.контр.					Уголок 6-63×40×5 ГОСТ 8510-72 / Ст 3 ГОСТ 535-79	Гипронефтеспецмонтаж г. Москва	
ГИП		Тюрин		12.84			
Н.контр.		Панова		12.84			
Утв.		Кузнецов		12.84			

Инв.№ подл. | Подп. и дата | Взам. инв.№ | Инв.№ дубл. | Подп. и дата

ПВ3.02.00.00СБ

ТП903-9-12п86 Ал IX

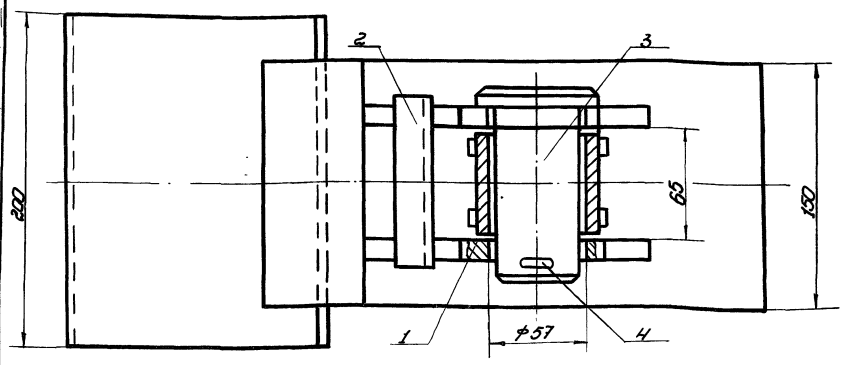

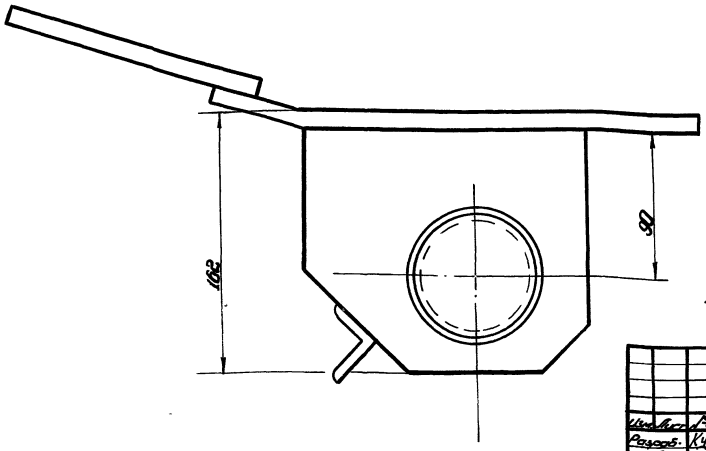

Размеры для справок.

Изм.	Лист	№ докум.	Подп.	Дата	ПВ3.02.00.00СБ			
Разраб.		Кузьмина	Куз.	12.84	Скоба для разверты-вания рулона.	Лит.	Масса	Масштаб
Пров.		Числова	Числ	12.84	Сборочный чертеж		13,0	1:2
Т. контр.						Лист	Листов 1	
ГИП		Тюрин		12.84		Гипронефтеспец-монтаж г. Москва		
Н. контр.		Панова		12.84				
Утв.		Кузнецов		12.84				

Копировал

формат 12

Инв. № подл. | Подп. и дата | Взам. инв. № | Инв. № дубл. | Подп. и дата

ПВ3.02.00.01

25 √ (√)

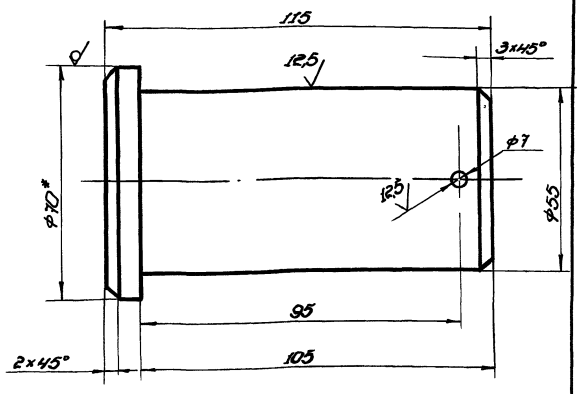

1. Неуказанные предельные отклонения размеров: валов - h14, отверстий - H14, остальных - $\pm\frac{IT16}{2}$.

Изм.	Лист	№ докум.	Подп.	Дата	ПВ3.02.00.01			
Разраб.		Кузьмина	Куз.	12.84	Палец	Лит.	Масса	Масштаб
Пров.		Числова	Числ	12.84			2,2	1:1
Т. контр.						Лист	Листов 1	
ГИП		Тюрин		12.84	Круг Б-70 ГОСТ 2590-71 / В Ст5 ГОСТ 535-79	Гипронефтеспец-монтаж г. Москва		
Н. контр.		Панова		12.84				
Утв.		Кузнецов		12.84				

Копировал

формат 11

Инв. № подл. | Подп. и дата | Взам. инв. № | Инв. № дубл. | Подп. и дата

Формат	Зона	Поз.	Обозначение	Наименование	Кол.	Примечание
				Документация		
А3			ПВ3.02.00.00 СБ	Сборочный чертеж		
				Сборочные единицы		
А4		1	ПВ3.02.01.00	Втулка	1	
А4		2	ПВ3.02.02.00	Корпус	1	
				Детали		
А4		3	ПВ3.02.00.01	Палец	1	
				Стандартные изделия		
		4		Шплинт 6,3×75-002 ГОСТ 397-79	1	0,02кг

Изм.	Лист	№ докум.	Подп.	Дата	ПВ3.02.00.00			
Разраб.		Кузьмина	Куз.	12.84	Скоба для разверты-вания рулона	Лит.	Лист	Листов
Пров.		Числова	Числ	12.84				1
ГИП		Тюрин		12.84		Гипронефтеспец-монтаж г. Москва		
Н. контр.		Панова		12.84				
Утв.		Кузнецов		12.84				

Копировал

21661-09 19

формат 11

Инв. № подл. | Подп. и дата | Взам. инв. № | Инв. № дубл. | Подп. и дата

ТП 903-9-12.86 Ал IX

ПВ3.02.01.01

50 (√)

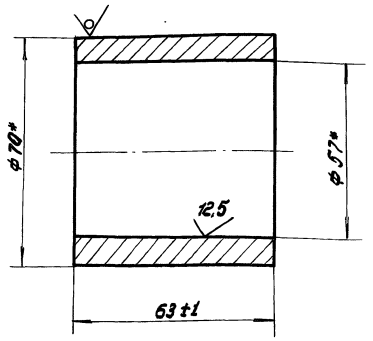

* Размер для справок

Изм.	Лист	N докум.	Подп.	Дата	ПВ3.02.01.01			
Разраб.		Кузьмина		12.84	Втулка	Лит	Масса	Масштаб
Пров.		Числова		12.84			0,7	1:1
Т. контр.						Лист	Листов 1	
ГИП		Тюрин		12.84	Труба 70×8 ГОСТ 8732-78 / В10 ГОСТ 8731-74	Гипронефтеспецмонтаж г. Москва		
Н. контр.		Панова		12.84				
Утв.		Кузнецов		12.84				

Инв. № подл. | Подп. и дата | Взам. инв. № | Инв. № дубл. | Подп. и дата

ПВ3.02.01.02

25 (√)

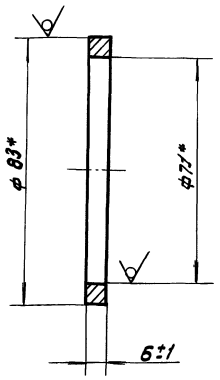

* Размер для справок.

Изм.	Лист	N докум.	Подп.	Дата	ПВ3.02.01.02			
Разраб.		Кузьмина		12.84	Кольцо	Лит	Масса	Масштаб
Пров.		Чуелова		12.84			0,15	1:1
Т. контр.						Лист	Листов 1	
ГИП		Тюрин		12.84	Труба 83×6 ГОСТ 8732-78 / В10 ГОСТ 8731-74	Гипронефтеспецмонтаж г. Москва		
Н. контр.		Панова		12.84				
Утв.		Кузнецов		12.84				

Инв. № подл. | Подп. и дата | Взам. инв. № | Инв. № дубл. | Подп. и дата

ПВ3.02.01.00 СБ

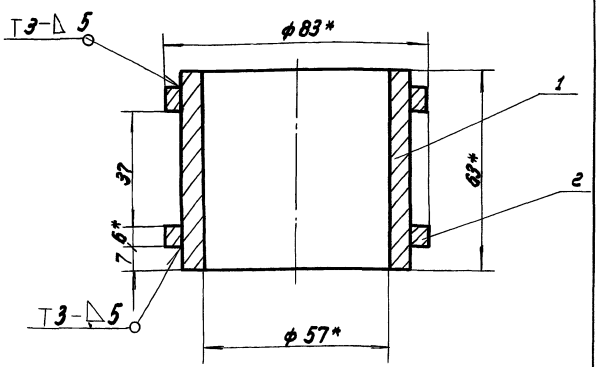

1. Сварные швы по ГОСТ 5264-80.
   Электроды типа Э42А ГОСТ 9467-75
2. Неуказанные предельные отклонения размеров: отверстий - $H16$; остальных $\pm \frac{IT16}{2}$
3. * Размеры для справок

Изм.	Лист	N докум.	Подп.	Дата	ПВ3.02.01.00 СБ			
Разраб.		Кузьмина		12.84	Втулка Сборочный чертеж	Лит	Масса	Масштаб
Пров.		Числова		12.84			1,2	1:1
Т. контр.						Лист	Листов 1	
ГИП		Тюрин		12.84		Гипронефтеспецмонтаж г. Москва		
Н. контр.		Панова		12.84				
Утв.		Кузнецов		12.84				

Инв. № подл. | Подп. и дата | Взам. инв. № | Инв. № дубл. | Подп. и дата

Формат	Зона	Поз.	Обозначение	Наименование	Кол.	Примечание
				Документация		
А4			ПВ3.02.01.00 СБ	Сборочный чертеж		
				Детали		
А4		1	ПВ3.02.01.01	Втулка	1	
А4		2	ПВ3.02.01.02	Кольцо	2	

Изм.	Лист	N докум.	Подп.	Дата	ПВ3.02.01.00			
Разраб.		Кузьмина		12.84	Втулка	Лит	Лист	Листов 1
Пров.		Числова		12.84		Гипронефтеспецмонтаж г. Москва		
ГИП		Тюрин		12.84				
Н. контр.		Панова		12.84				
Утв.		Кузнецов		12.84				

Инв. № подл. | Подп. и дата | Взам. инв. № | Инв. № дубл. | Подп. и дата

ПВ3.02.02.00СБ

ТП 903-9-14.86 Ал IX

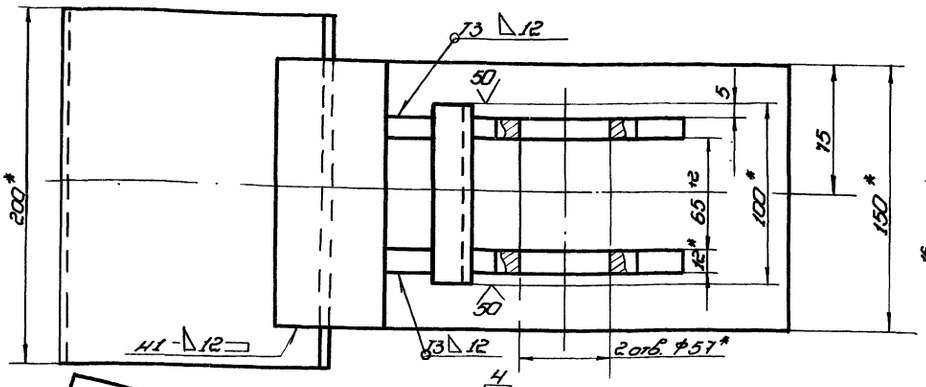

Поз. 4
М1:4

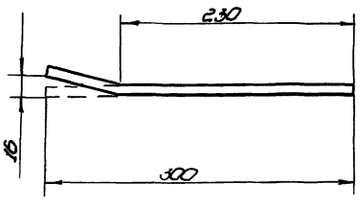

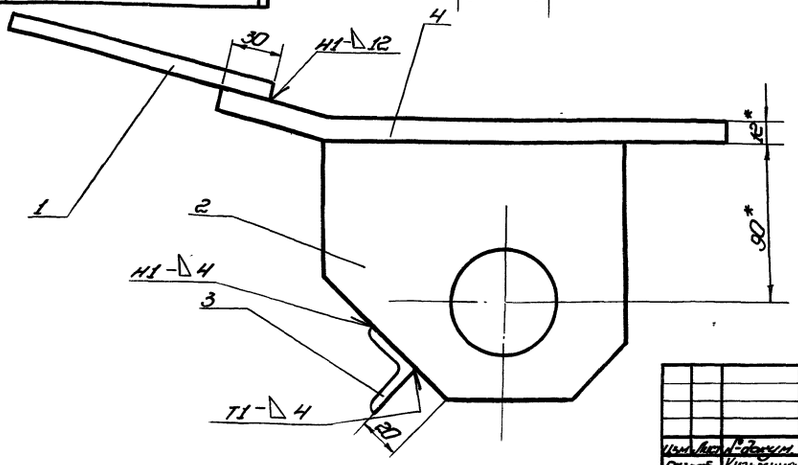

1. Сварные швы по ГОСТ 5264-80.
Электроды типа Э42А ГОСТ 9467-75
2. Неуказанные предельные отклонения размеров:
отверстий - H16
валов - h16
остальных - $\pm \frac{IT16}{2}$.
3. Шероховатость поверхностей реза для дет. Б4 - Rz 80.
4. * Размеры для справок.

Изм.	Лист	№ докум.	Подп.	Дата
Разраб.		Кузьмина	Куз.	12.84
Пров.		Числова	Числ.	12.84
Т. контр.				
ГИП		Гарин		12.84
Н. контр.		Панова		12.84
Утв.		Гуляницкий		12.84

ПВ3.02.02.00СБ

Корпус

Сборочный чертеж

Лит.	Масса	Масштаб
	100	1:2
Лист	Листов 1	

Гипронефтеспецмонтаж г. Москва

Копировал

Формат А2

ПВ3.02.02.02

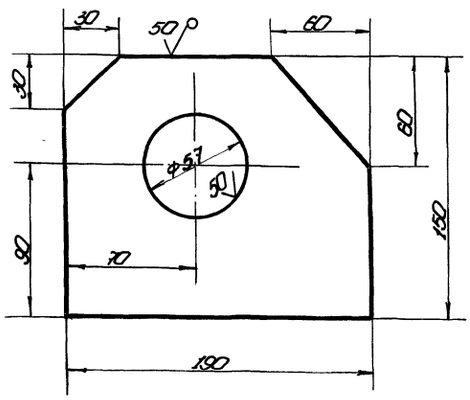

Неуказанные предельные отклонения размеров: отверстий - H14; валов - h14; остальных - $\pm \frac{IT16}{2}$

Изм.	Лист	№ докум.	Подп.	Дата
Разраб.		Кузьмина	Куз.	12.84
Пров.		Числова	Числ.	12.84
Т. контр.				
ГИП		Гарин		12.84
Н. контр.		Панова		12.84
Утв.		Гуляницкий		12.84

ПВ3.02.02.02

Щека

Лит.	Масса	Масштаб
	25	1:2
Лист	Листов 1	

Полоса 5-12×150 ГОСТ 103-76 Ст.3 ГОСТ 535-79

Гипронефтеспецмонтаж г. Москва

Копировал

Формат А1

Формат	Зона	Поз.	Обозначение	Наименование	Кол.	Примечание
				Документация		
А3			ПВ3.02.02.00 СБ	Сборочный чертеж		
				Детали		
Б4		1	ПВ3.02.02.01	Пластина		
				Полоса 5-12×150 ГОСТ 103-76 Ст.3 ГОСТ 535-79		
				L = 200	1	3,0 кг
А4		2	ПВ3.02.02.02	Щека	2	
Б4		3	ПВ3.02.02.03	Перекладина		
				Уголок 5-32×32×4 ГОСТ 8509-72 Ст.3 ГОСТ 535-79		
				L = 100	1	0,6 кг
Б4		4	ПВ3.02.02.04	Пластина		
				Полоса 5-12×150 ГОСТ 103-76 Ст.3 ГОСТ 535-79	1	4,2 кг

Изм.	Лист	№ докум.	Подп.	Дата
Разраб.		Кузьмина	Куз.	12.84
Пров.		Числова	Числ.	12.84
Т. контр.				
ГИП		Гарин		12.84
Н. контр.		Панова		12.84
Утв.		Гуляницкий		12.84

ПВ3.02.02.00

Корпус

Лит.	Лист	Листов
		1

Гипронефтеспецмонтаж г. Москва

Копировал

Формат А1

ТП903-9-42.86 Ал IX

ПВЧ. 05. 00. 03

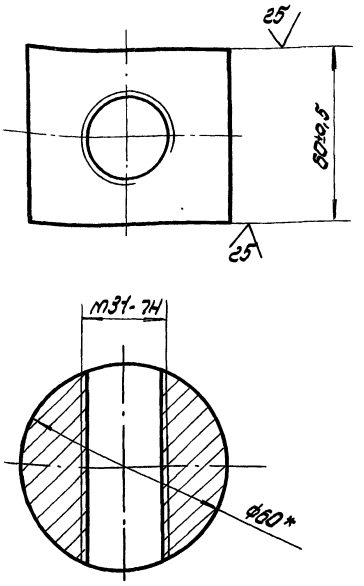

* размер для справок

Изм. Лист	N докум.	Подп.	Дата	ПВЧ. 05. 00. 03
Разраб.	Числова		12.84	Гайка
Пров.	Кузьмина		12.84	
Т. контр.				
ГИП	Тюрин		12.84	
Н. контр.	Панова		12.84	Круг В-60 ГОСТ 2590-71 / Ст 3 ГОСТ 535-79
Утв.	Кузнецов		12.84	

Лит.	Масса	Масштаб
	1,2	1:1
Лист	Листов 1	

Гипронефтеспецмонтаж г. Москва

Инв. № подл. | Подп. и дата | Взам. инв. № | Инв. № дубл. | Подп. и дата

ПВЧ. 05. 01. 01

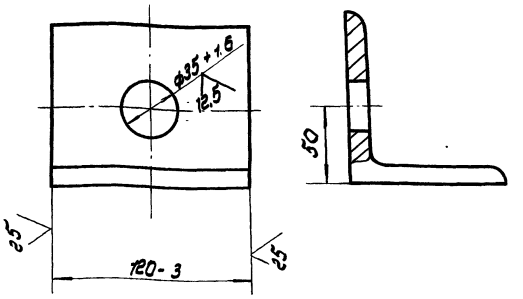

Изм. Лист	N докум.	Подп.	Дата	ПВЧ. 05. 01. 01
Разраб.	Числова		12.84	Уголок
Пров.	Кузьмина		12.84	
Т. контр.				
ГИП	Тюрин		12.84	
Н. контр.	Панова		12.84	Уголок 5-90×90×8 ГОСТ 8509-72 / Ст.3 ГОСТ 535-79
Утв.	Кузнецов		12.84	

Лит.	Масса	Масштаб
	1,25	1:2
Лист	Листов 1	

Гипронефтеспецмонтаж г. Москва

Инв. № подл. | Подп. и дата | Взам. инв. № | Инв. № дубл. | Подп. и дата

ПВЧ. 05. 00. 00 СБ

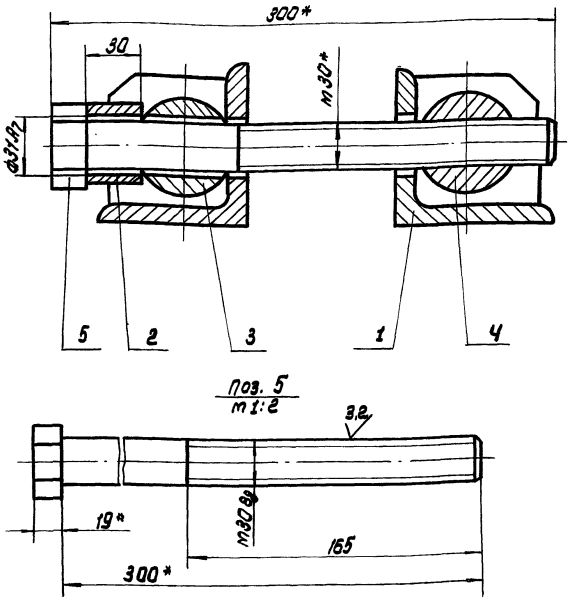

* Размеры для справок.

Изм. Лист	N докум.	Подп.	Дата	ПВЧ. 05. 00. 00 СБ
Разраб.	Кузьмина		12.84	Стяжное приспособление
Пров.	Числова		12.84	Сборочный чертеж
Т. контр.				
ГИП	Тюрин		11.84	
Н. контр.	Панова		12.84	
Утв.	Кузнецов		12.84	

Лит.	Масса	Масштаб
	7,6	1:2
Лист	Листов 1	

Гипронефтеспецмонтаж г. Москва

Инв. № подл. | Подп. и дата | Взам. инв. № | Инв. № дубл. | Подп. и дата

ПВЧ. 05. 01. 02

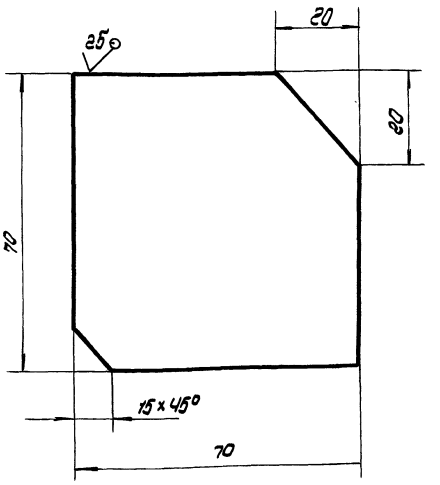

Неуказанные предельные отклонения размеров:
валов - h 16;
остальных $\pm \frac{IT16}{2}$

Изм. Лист	N докум.	Подп.	Дата	ПВЧ. 05. 01. 02
Разраб.	Кузьмина		12.84	ребро
Пров.	Числова		12.84	
Т. контр.				
ГИП	Тюрин		11.84	
Н. контр.	Панова		12.84	Лист 6-В ГОСТ 19903-74 / Ст.3 ГОСТ 14637-79
Утв.	Кузнецов		12.84	

Лит.	Масса	Масштаб
	0,3	1:1
Лист	Листов 1	

Гипронефтеспецмонтаж г. Москва

Инв. № подл. | Подп. и дата | Взам. инв. № | Инв. № дубл. | Подп. и дата

ТП 903-9-12.86 Ал IX

Формат	Зона	Поз.	Обозначение	Наименование	Кол.	Примеч.
				Документация		
А4			ПВ4.05.01.00СБ	Сборочный чертеж		
				Детали		
А4		1	ПВ4.05.01.01	Ребро	2	
А4		2	ПВ4.05.01.02	Уголок	1	

Инв.№ подл. | Подп. и дата | Взам. инв.№ | Инв.№ дубл. | Подп. и дата

Изм.	Лист	№ докум.	Подп.	Дата
Разраб.		Кузьмина		12.84
Пров.		Числова		12.84
ГИП		Тюрин		12.84
Н.контр.		Панова		12.84
Утв.		Кузнецов		12.84

ПВ4.05.01.00

Кронштейн

Лит.	Лист	Листов
		1

Гипронефтеспецмонтаж г. Москва

ПВ4.05.00.02

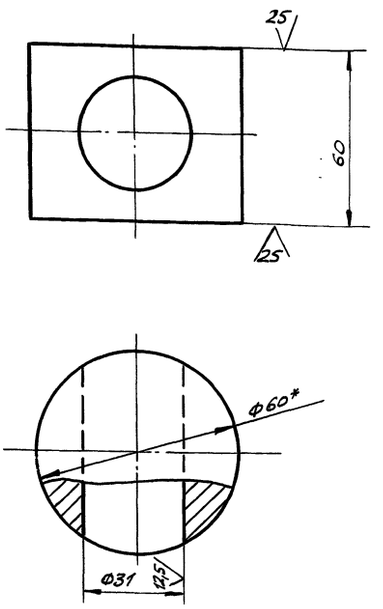

1. Неуказанные предельные отклонения размеров:
   отверстий - H14;
   валов - h14;
   остальных - $\pm \frac{IT14}{2}$.
2. * Размер для справок.

Изм.	Лист	№ докум.	Подп.	Дата
Разраб.		Кузьмина		12.84
Пров.		Числова		12.84
Т.контр.				
ГИП		Тюрин		12.84
Н.контр.		Панова		12.84
Утв.		Кузнецов		12.84

ПВ4.05.00.02

Сухарь

Лит.	Масса	Масшт.
	1,2	1:1
Лист	Листов 1	

Круг В-60 ГОСТ 2590-71 / Ст.3 ГОСТ 535-79

Гипронефтеспецмонтаж г. Москва

Формат	Зона	Поз.	Обозначение	Наименование	Кол.	Примеч.
				Документация		
А4			ПВ4.05.00.00СБ	Сборочный чертеж		
				Сборочные единицы		
А4		1	ПВ4.05.01.00	Кронштейн	2	
				Детали		
		2	ПВ4.05.00.01	Втулка		
				Круг В-45 ГОСТ 2590-71 / Ст.3 ГОСТ 535-79		
				$\ell = 30$	1	0,15кг
А4		3	ПВ4.05.00.02	Сухарь	1	
А4		4	ПВ4.05.00.03	Гайка	1	
Б4		5	ПВ4.05.00.04	Болт		
				Болт 30х300.58.026 ГОСТ 7798-70	1	3,3кг

Инв.№ подл. | Подп. и дата | Взам. инв.№ | Инв.№ дубл. | Подп. и дата

Изм.	Лист	№ докум.	Подп.	Дата
Разраб.		Кузьмина		12.84
Пров.		Числова		12.84
ГИП		Тюрин		12.84
Н.контр.		Панова		12.84
Утв.		Кузнецов		12.84

ПВ4.05.00.00

Стяжное приспособление

Лит.	Лист	Листов
		1

Гипронефтеспецмонтаж г. Москва

ПВ4.05.01.00СБ

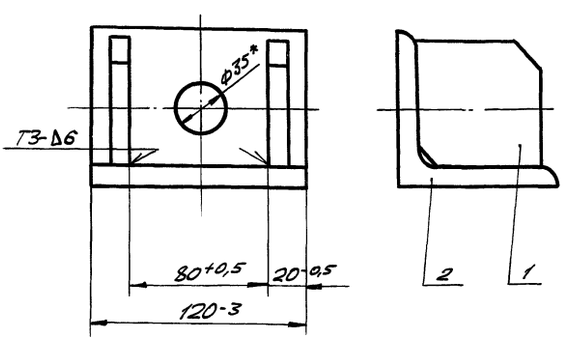

1. Сварные швы по ГОСТ 5264-80.
   Электроды сварочные типа Э42А ГОСТ 9467-75.
2. * Размер для справок.

Изм.	Лист	№ докум.	Подп.	Дата
Разраб.		Кузьмина		12.84
Пров.		Числова		12.84
Т.контр.				
ГИП		Тюрин		12.84
Н.контр.		Панова		12.84
Утв.		Кузнецов		12.84

ПВ4.05.01.00СБ

Кронштейн
Сборочный чертеж

Лит.	Масса	Масшт.
	1.85	1:2
Лист	Листов 1	

Гипронефтеспецмонтаж г. Москва

ТП903-9-12.86 Ал IX

Формат	Зона	Поз	Обозначение	Наименование	Кол.	Примечание
				Документация		
А3			ПВ4.02.00.00СБ	Сборочный чертеж		
				Сборочные единицы		
А4		1	ПВ4.02.01.00	Скоба	1	
А4		2	ПВ4.02.02.00	Прижим	1	
				Детали		
А4		3	ПВ4.02.00.01	Кольцо прижимное	1	
А4		4	ПВ4.02.00.02	Винт	1	
Б4		5	ПВ4.02.00.03	Ручка		
				Круг $\frac{В\text{-}20\ ГОСТ\ 2590\text{-}71}{Ст3\ ГОСТ\ 535\text{-}79}$		
				$L=250$	1	0,62кг
А4		6	ПВ4.02.00.04	Пята	1	
А4		7	ПВ4.02.00.05	Палец	1	
				Стандартные изделия		
		8		Шплинт 3×25.00 г ГОСТ 397-79	2	0.01кг

Инв.№ подл. | Подп. и дата | Взам. инв.№ | Инв.№ дубл. | Подп. и дата

Изм.	Лист	№ докум.	Подп.	Дата
Разраб.		Числова		12.84
Пров.		Кузьмина		12.84
Т.контр.				
ГИП		Тюрин		12.84
Н.контр.		Панова		12.84
Утв.		Кузнецов		12.84

ПВ4.02.00.00

Струбцина для прижатия опорного кольца

Лит. И | Лист | Листов 1

Гипронефтеспецмонтаж г. Москва

ПВ4.02.00.05

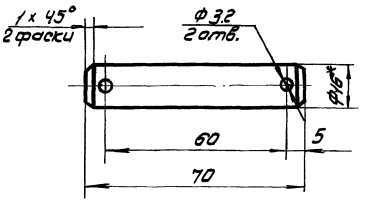

1. Неуказанные предельные отклонения размеров: отверстий - H16; валов - h16; остальных $-\pm\frac{JT16}{2}$
2. *Размер для справок.

Изм.	Лист	№ докум.	Подп.	Дата
Разраб.		Числова		12.84
Пров.		Кузьмина		12.84
Т.контр.				
ГИП		Тюрин		12.84
Н.контр.		Панова		12.84
Утв.		Кузнецов		12.84

ПВ4. 02. 00. 05

Палец

Круг $\frac{В\text{-}18\ ГОСТ\ 2590\text{-}71}{Ст3\ ГОСТ\ 535\text{-}79}$

Лит. И | Масса 0.1 | Масштаб 1:1

Лист | Листов 1

Гипронефтеспецмонтаж г. Москва

ПВ4.02.00.00СБ

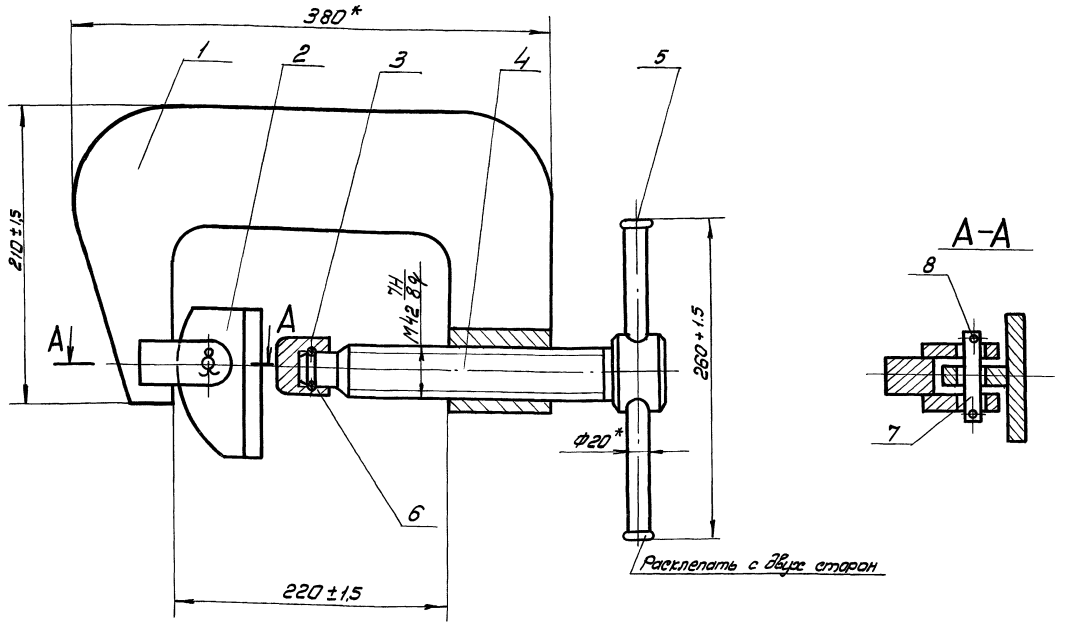

Расклепать с двух сторон

*Размеры для справок.

Изм.	Лист	№ докум.	Подп.	Дата
Разраб.		Числова		12.84
Пров.		Кузьмина		12.84
Т.контр.				
ГИП		Тюрин		12.84
Н.контр.		Панова		12.84
Утв.		Кузнецов		12.84

ПВ4.02.00.00СБ

Струбцина для прижатия опорного кольца

Сборочный чертеж

Лит. И | Масса 18.8 | Масштаб 1:2,5

Лист | Листов

Гипронефтеспецмонтаж г. Москва

ТП903-9-12сп86 Ал IX

ПВ4.02.00.01

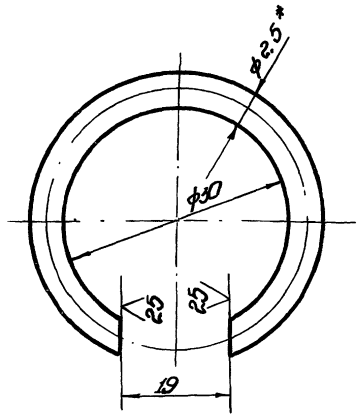

1. Предельные отклонения размеров:
отверстий - H16;
валов - h 16;
остальных - $\pm\frac{IT16}{2}$.
2.* Размер для справок.

Изм.	Лист	№ докум.	Подп.	Дата	ПВ4.02.00.01	Лит.	Масса	Масштаб
Разраб.		Числова		12.84	Кольцо пружинное	И	0,25	2:1
Пров.		Кузьмина		12.84		Лист	Листов 1	
Т.контр.								
ГИП		Тюрин		12.84	Проволока III-2,5 ГОСТ 9389-75	Гипронефтеспецмонтаж г. Москва		
Н.контр.		Панова		12.84				
Утв.		Кузнецов		12.84				

Копировал формат 11

ПВ4.02.00.02

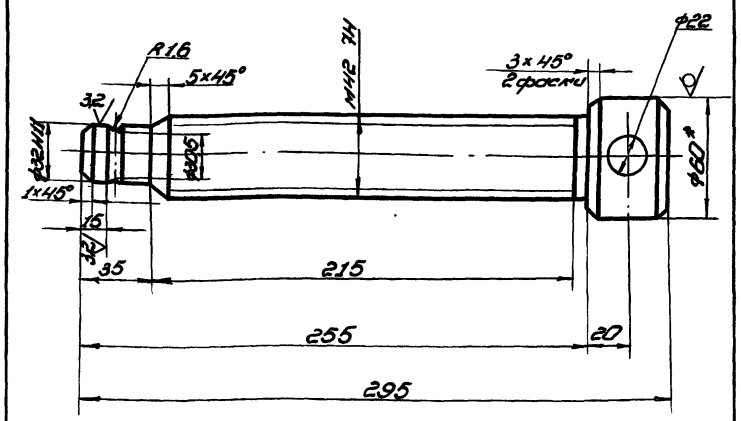

1. Неуказанные предельные отклонения размеров:
отверстий - H14; валов - h 16; остальных - $\pm\frac{IT16}{2}$.
резьбы по ГОСТ 16093-70.
2.* Размер для справок.

Изм.	Лист	№ докум.	Подп.	Дата	ПВ4.02.00.02	Лит.	Масса	Масштаб
Разраб.		Числова		12.84	Винт нажимной	И	3,0	1:2
Пров.		Кузьмина		12.84		Лист	Листов 1	
Т.контр.								
ГИП		Тюрин		12.84	Круг В-60 ГОСТ 2590-71 / Ст.3 ГОСТ 535-79	Гипронефтеспецмонтаж г. Москва		
Н.контр.		Панова		12.84				
Утв.		Кузнецов		12.84				

Копировал формат 11

ПВ4.02.01.01

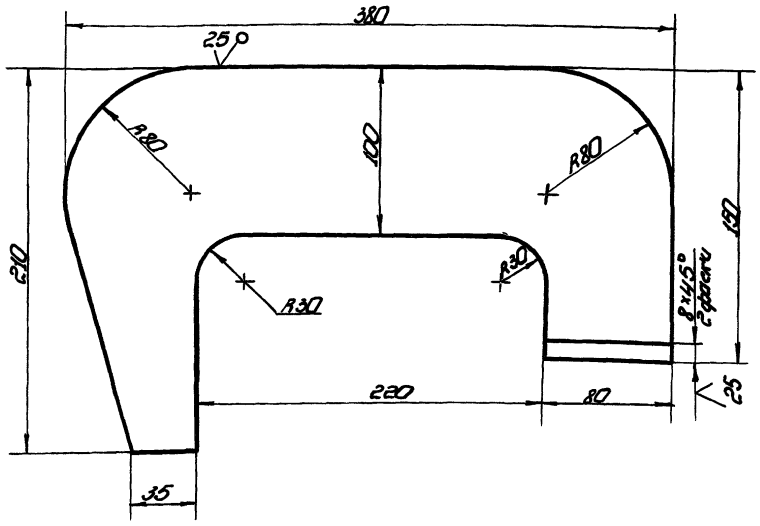

Неуказанные предельные отклонения размеров:
отверстий - H16; валов - h 16; остальных - $\pm\frac{IT16}{2}$.

Изм.	Лист	№ докум.	Подп.	Дата	ПВ4.02.01.01	Лит.	Масса	Масштаб
Разраб.		Числова		12.84	Пластина	И	11,1	1:2,5
Пров.		Кузьмина		12.84		Лист	Листов 1	
Т.контр.								
ГИП		Тюрин		12.84	Лист Б-30 ГОСТ 19903-74 / Ст.3 ГОСТ 14637-79	Гипронефтеспецмонтаж г. Москва		
Н.контр.		Панова		12.84				
Утв.		Кузнецов		12.84				

ТП903-9-142.86 Ал.IX

Формат	Зона	Поз.	Обозначение	Наименование	Кол.	Примечание
				Документация		
А3			ПВ4.02.01.00СБ	Сборочный чертеж		
				Детали		
А4		1	ПВ4.02.01.01	Пластина	1	
Б4		2	ПВ4.02.01.02	Гайка		
				Круг $\frac{В\text{-}60\ ГОСТ\ 2590\text{-}71}{Ст\ 3\ ГОСТ\ 535\text{-}79}$		
				$L=80$	1	1.0 кг
Б4		3	ПВ4.02.01.03	Проушина	2	

Инв.№ подл. | Подп. и дата | Взам. инв.№ | Инв.№ дубл. | Подп. и дата

Изм.	Лист	№ докум.	Подп.	Дата
Разраб.		Числова		12.84
Пров.		Кузьмина		12.84
Т.контр.				
ГИП		Тюрин		12.84
Н.контр.		Панова		12.84
Утв.		Кузнецов		12.84

ПВ4.02.01.00

Скоба

Лит. | Масса | Масштаб

Лист | Листов 1

Гипронефтеспецмонтаж г. Москва

ПВ4.02.01.03

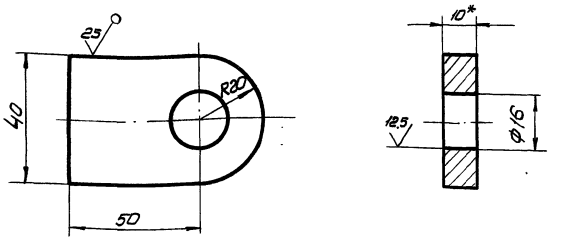

1. Неуказанные предельные отклонения размеров: отверстий - H16; валов - h16; остальных $\pm \frac{IT16}{2}$
2. *Размер для справок

Изм.	Лист	№ докум.	Подп.	Дата
Разраб.		Числова		12.84
Пров.		Кузьмина		12.84
Т.контр.				
ГИП		Тюрин		12.84
Н.контр.		Панова		12.84
Утв.		Кузнецов		12.84

Проушина

Лит. И | Масса 0,16 | Масштаб 1:1

Лист | Листов 1

Лист Б-10 ГОСТ 19903-74 Ст 3 ГОСТ 14637-79

Гипронефтеспецмонтаж г. Москва

ПВ4.02.01.00СБ

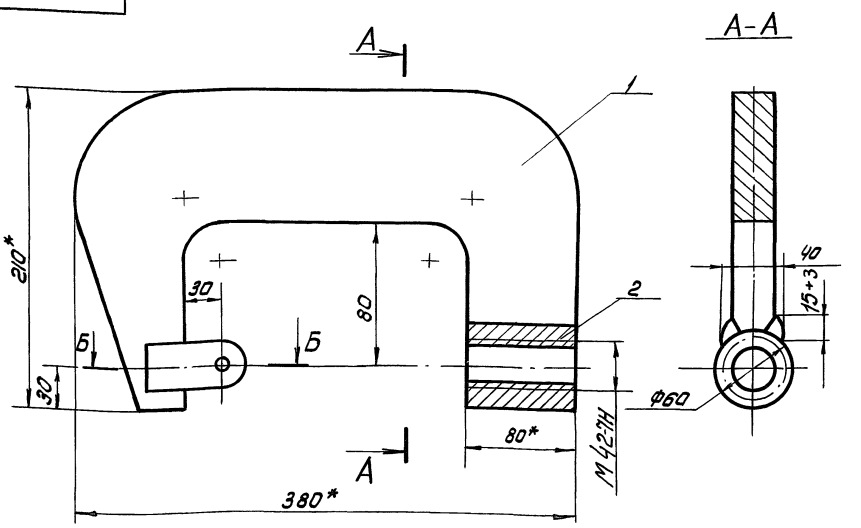

Б-Б
М1:2

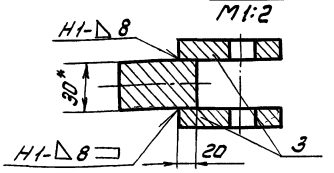

1. Сварка ручная электродуговая. Сварные швы выполнять по ГОСТ 5264-80. Электроды сварочные типа Э-42А ГОСТ 9467-75
2. Неуказанные предельные отклонения размеров: отверстий - H16; валов - h16; остальных - $\pm \frac{IT16}{2}$
3. *Размеры для справок.

Изм.	Лист	№ докум.	Подп.	Дата
Разраб.		Числова		12.84
Пров.		Кузьмина		12.84
Т.контр.				
ГИП		Тюрин		12.84
Н.контр.		Панова		12.84
Утв.		Кузнецов		12.84

ПВ4.02.01.00СБ

Скоба

Сборочный чертеж

Лит. И | Масса 12,42 | Масштаб 1:2,5

Лист | Листов 1

Гипронефтеспецмонтаж г. Москва

ТП903-9-142.86 Ал IX

ПВЧ.02.00.04

12,5 (√)

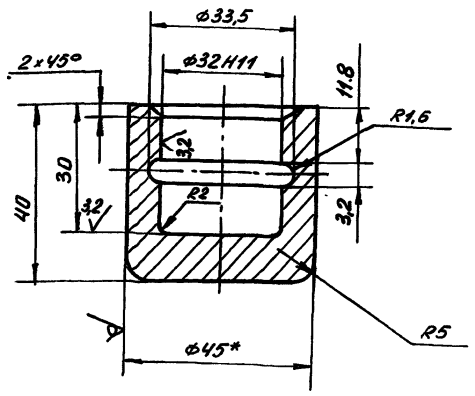

1. Неуказанные предельные отклонения размеров: отверстий - H14; валов - h14; остальных - $\pm\frac{IT16}{2}$.
2. * Размер для справок.

Изм.	Лист	N докум.	Подп.	Дата
Разраб.	Кузьмина			12.84
Пров.	Числова			12.84
Т.контр.				
ГИП	Тюрин			12.84
Н.контр.	Панова			12.84
Утв.	Кузнецов			12.84

ПВЧ.02.00.04

Пята

Лит.	Масса	Масштаб
И	0,43	1:1
Лист	Листов	

Круг В-45 ГОСТ 2590-71 / Ст3 ГОСТ 535-79

Гипронефтеспецмонтаж г.Москва

Инв.№ подл. | Подп. и дата | Взам.инв.№ | Инв.№ дубл. | Подп. и дата

Формат	Зона	Поз.	Обозначение	Наименование	Кол.	Примечание
				Документация		
А4			ПВЧ.02.02.00СБ	Сборочный чертеж		
				Детали		
А4		1	ПВЧ.02.02.01	Пластина	1	
Б4		2	ПВЧ.02.02.02	Лист опорный		
				Полоса Б-16×100 ГОСТ 103-76 / Ст3 ГОСТ 535-79		
				L=115	1	1,45кг

Инв.№ подл. | Подп. и дата | Взам.инв.№ | Инв.№ дубл. | Подп. и дата

Изм.	Лист	N докум.	Подп.	Дата
Разраб.	Кузьмина			12.84
Пров.	Числова			12.84
Т.контр.				
ГИП	Тюрин			12.84
Н.контр.	Панова			12.84
Утв.	Кузнецов			12.84

ПВЧ.02.02.00

Прижим

Лит.	Лист	Листов
И		1

Гипронефтеспецмонтаж г.Москва

ПВЧ.02.02.01

√A

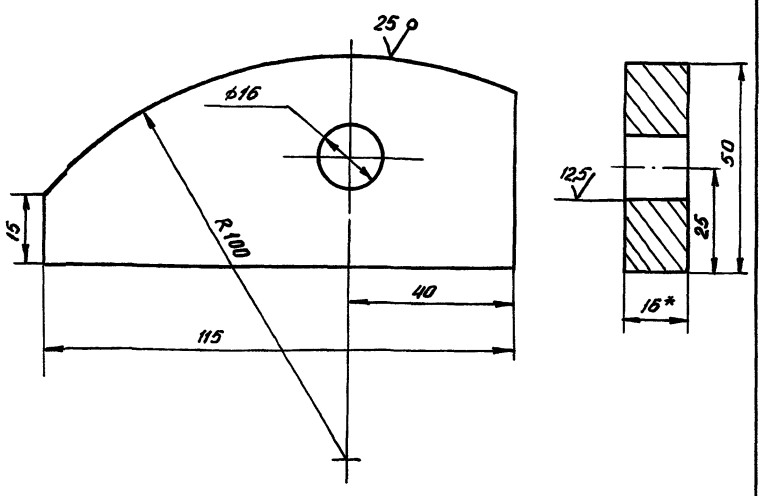

1. Неуказанные предельные отклонения размеров: отверстий - H16; валов - h16; остальных $\pm\frac{IT16}{2}$.
2. * Размер для справок.

Изм.	Лист	N докум.	Подп.	Дата
Разраб.	Кузьмина			12.84
Пров.	Числова			12.84
Т.контр.				
ГИП	Тюрин			12.84
Н.контр.	Панова			12.84
Утв.	Кузнецов			12.84

ПВЧ.02.02.01

Пластина

Лит.	Масса	Масштаб
И	0,4	1:1
Лист	Листов 1	

Полоса Б-16×50 ГОСТ 103-76 / Ст3 ГОСТ 535-79

Гипронефтеспецмонтаж г.Москва

Инв.№ подл. | Подп. и дата | Взам.инв.№ | Инв.№ дубл. | Подп. и дата

ПВЧ.02.02.00СБ

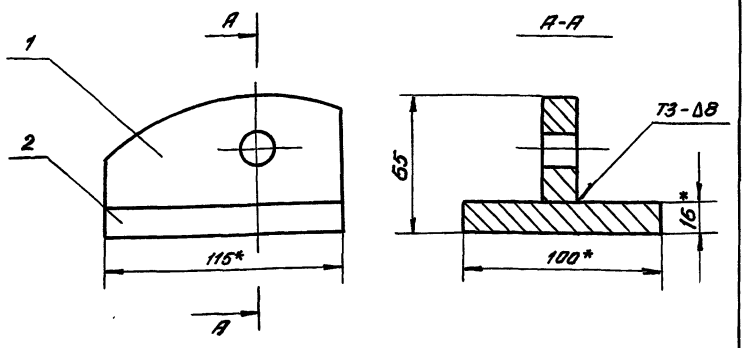

1. Сварные швы выполнять по ГОСТ 5264-80. Электроды сварочные типа Э42А ГОСТ 9467-75.
2. Неуказанные предельные отклонения размеров: валов - h16.
3. * Размеры для справок.

Изм.	Лист	N докум.	Подп.	Дата
Разраб.	Кузьмина			12.84
Пров.	Числова			12.84
Т.контр.				
ГИП	Тюрин			12.84
Н.контр.	Панова			12.84
Утв.	Кузнецов			12.84

ПВЧ.02.02.00СБ

Прижим

Сборочный чертеж

Лит.	Лист	Листов
И	1,85	1:2
Лист	Листов	

Гипронефтеспецмонтаж г.Москва

ТП903-9-12.86 Ал IX

Формат	Зона	Поз	Обозначение	Наименование	Кол.	Примечание
				Документация		
А3			ПВ7.11.00.00 СБ	Сборочный чертеж		
				Детали		
А4		1	ПВ7.11.00.01	Уголок	2	

Изм.	Лист	N докум.	Подп.	Дата
Разраб.		Числова		12.84
Пров.		Кузьмина		12.84
Т. контр.				
ГИП		Тюрин		12.84
Н. контр.		Панова		12.84
Утв.		Кузнецов		12.84

ПВ7.11.00.00

Клин

Лит.	Лист	Листов
И		1

Гипронефтеспецмонтаж г. Москва

Инв. № подл. | Подп. и дата | Взам. инв. № | Инв. № дубл. | Подп. и дата

ПВ7.11.00.01

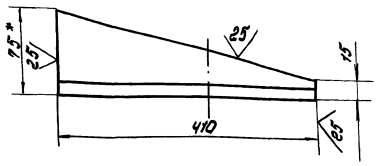

1. Неуказанные предельные отклонения размеров: валов - h 16.
2. * Размер для справок.

Изм.	Лист	N докум.	Подп.	Дата
Разраб.		Числова		12.84
Пров.		Кузьмина		12.84
Т. контр.				
ГИП		Тюрин		12.84
Н. контр.		Панова		12.84
Утв.		Кузнецов		12.84

ПВ7.11.00.01

Уголок

Лит.	Масса	Масштаб
И	3,6	1:5
Лист	Листов 1	

Уголок 6-25×75×8 ГОСТ 8509-72 / Ст3 ГОСТ 535-79

Гипронефтеспецмонтаж г. Москва

Инв. № подл. | Подп. и дата | Взам. инв. № | Инв. № дубл. | Подп. и дата

ПВ7.11.00.00 СБ

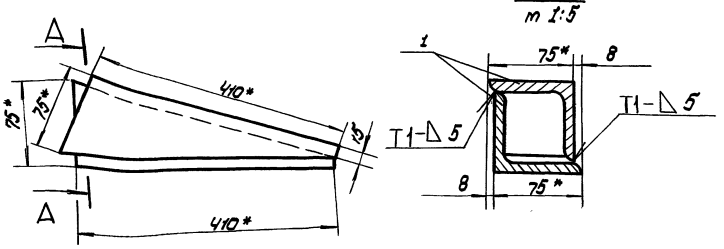

1. Сварные швы по ГОСТ 5264-80. Электроды сварочные типа Э42А ГОСТ 9467-75.
2. Неуказанные предельные отклонения размеров: остальных $\pm \frac{IT16}{2}$
3. * Размеры для справок.

Изм.	Лист	N докум.	Подп.	Дата
Разраб.		Числова		12.84
Пров.		Кузьмина		12.84
Т. контр.				
ГИП		Тюрин		12.84
Н. контр.		Панова		12.84
Утв.		Кузнецов		12.84

ПВ7.11.00.00 СБ

Клин

Сборочный чертеж

Лит.	Масса	Масштаб
И	4,0	1:5
Лист	Листов 1	

Гипронефтеспецмонтаж г. Москва

Инв. № подл. | Подп. и дата | Взам. инв. № | Инв. № дубл. | Подп. и дата

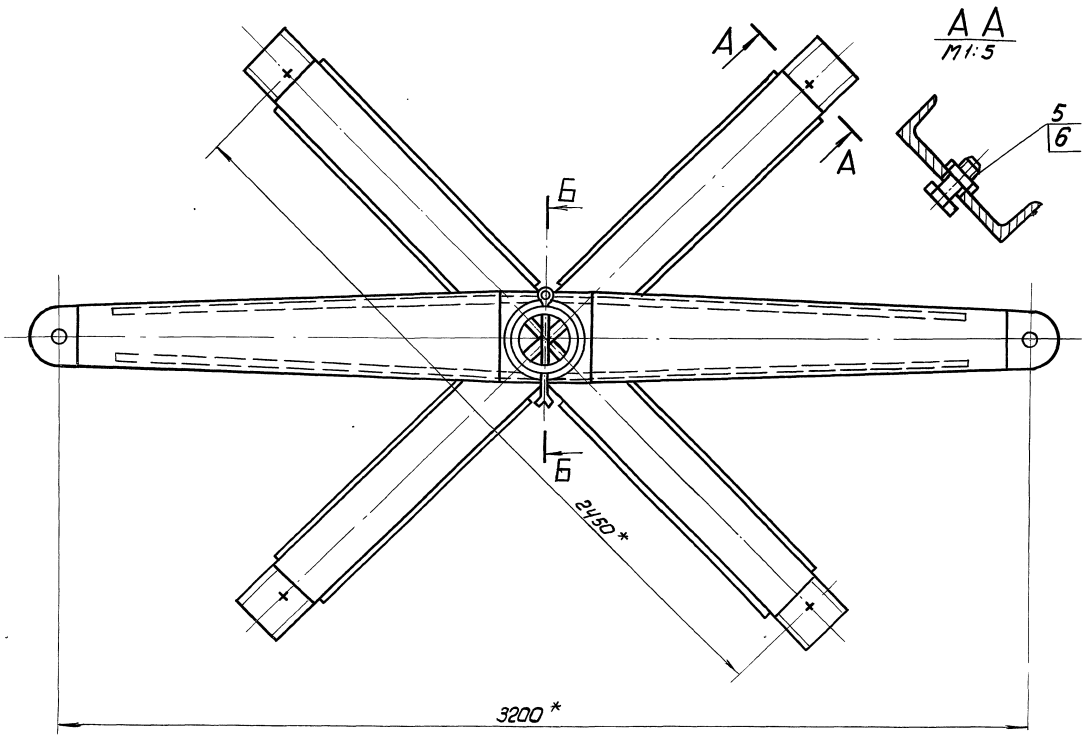

А А
М1:5

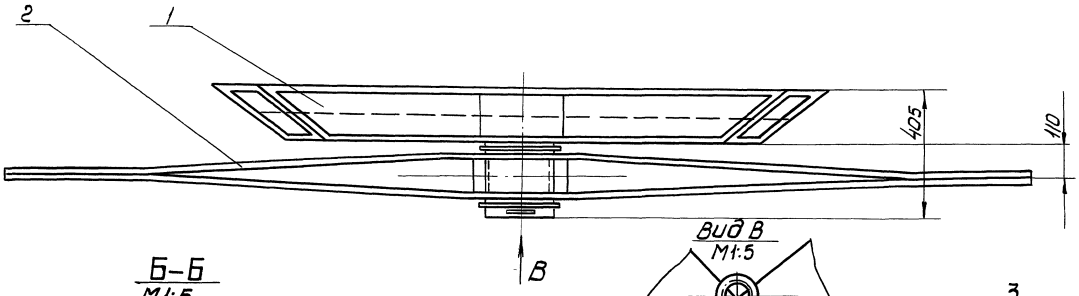

Б–Б
М1:5

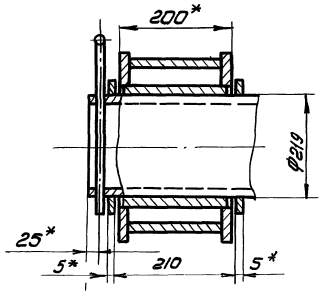

Вид В
М1:5

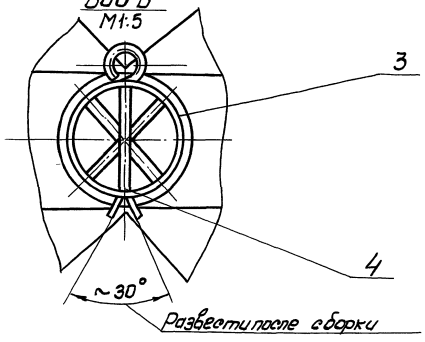

Развести после сборки

1. Неуказанные предельные отклонения размеров: отверстий – H16; валов – h16; остальных – $\pm\frac{IT16}{2}$
2. Шероховатость поверхностей реза для дет. В4 – 50
3. * Размеры для справок.

					ПВ32.01.00.00СБ			
Изм.	Лист	№ докум.	Подп.	Дата	Устройство для раскатки рулонов Сборочный чертеж	Лит.	Масса	Масштаб
Разраб.		Числова		12.84		И	4400	1:10
Пров.		Кузьмина		12.84		Лист	Листов 1	
Т. контр.						Гипронефтеспецмонтаж г. Москва		
ГИП		Тюрин		12.84				
Н. контр.		Панова		12.84				
Утв.		Кузнецов		12.84				

Инв. № подл. | Подп. и дата | Взам. инв. № | Инв. № дубл. | Подп. и дата

ТП 903-9-42.86 Ал IX

Формат	Зона	Поз.	Обозначение	Наименование	Кол.	Примечание
				Документация		
А3			ПВ 32. 01. 02. 00 СБ	Сборочный чертеж		
				Детали		
А4		1	ПВ 32. 01. 02. 01	Ступица	1	
А3		2	ПВ 32. 01. 02. 02	Ребро	2	
А3		3	ПВ 32. 01. 02. 03	Накладка	2	

Изм.	Лист	N докум.	Подп.	Дата	ПВ32.01.02.00			
Разраб.		Числова		12.84	Щека тяговая	Лит	Масса	Масштаб
Пров.		Кузьмина		12.84		И		
Т. контр.						Лист	Листов 1	
ГИП		Тюрин		12.84				
Н. контр.		Панова		12.84		Гипронефтеспецмонтаж г. Москва		
Утв.		Кузнецов		12.84				

Инв. № подл. | Подп. и дата | Взам. инв. № | Инв. № дубл. | Подп. и дата

ПВ 32. 01. 00. 02

25 (√)

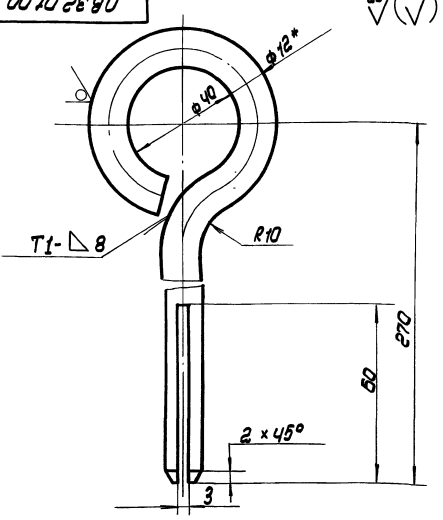

1. Сварной шов по ГОСТ 5264-80. Электроды типа Э42А ГОСТ 9467-75.
2. Неуказанные предельные отклонения размеров: отверстий - H16; остальных ± IT16/2
3. * Размер для справок.
4. Развернутая длина заготовки L = 410 ± 3,0 мм.

Изм.	Лист	N докум.	Подп.	Дата	ПВ 32. 01. 00. 02			
Разраб.		Числова		12.84	Штыра	Лит	Масса	Масштаб
Пров.		Кузьмина		12.84		И	0,37	1:1
Т. контр.						Лист	Листов 1	
ГИП		Тюрин		12.84	Круг В-12 ГОСТ 2590-71 / Ст3 ГОСТ 535-79			
Н. контр.		Панова		12.84		Гипронефтеспецмонтаж г. Москва		
Утв.		Кузнецов		12.84				

Инв. № подл. | Подп. и дата | Взам. инв. № | Инв. № дубл. | Подп. и дата

ПВ32.01.02.01

50 (√)

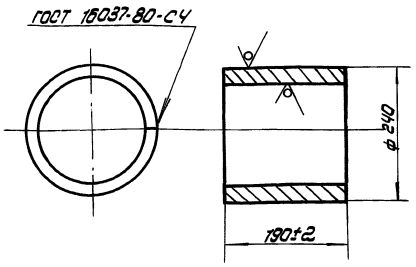

Электроды сварочные типа Э42А ГОСТ 9467-75

Изм.	Лист	N докум.	Подп.	Дата	ПВ 32. 01. 02. 01			
Разраб.		Числова		12.84	Ступица	Лит	Масса	Масштаб
Пров.		Кузьмина		12.84		И	10,0	1:5
Т. контр.						Лист	Листов 1	
ГИП		Тюрин		12.84	Лист 5-10 ГОСТ 19903-74 / Ст.3 ГОСТ 14637-79			
Н. контр.		Панова		12.84		Гипронефтеспецмонтаж г. Москва		
Утв.		Кузнецов		12.84				

Инв. № подл. | Подп. и дата | Взам. инв. № | Инв. № дубл. | Подп. и дата

Формат	Зона	Поз.	Обозначение	Наименование	Кол.	Примечание
				Документация		
А2			ПВ 32. 01. 00. 00 СБ	Сборочный чертеж		
				Сборочные единицы		
А4		1	ПВ 32. 01. 01. 00	Престовина	1	
А4		2	ПВ 32. 01. 02. 00	Щека тяговая	1	
				Детали		
Б4		3	ПВ 32. 01. 00. 01	Кольца проставочные. Лист 5-5 ГОСТ 19903-74 Ст.3 ГОСТ 14637-79 d = 222, D = 250	2	0,8 кг
А4		4	ПВ 32. 01. 00. 02	Штыра	1	
				Стандартные изделия		
		5		Болт М30×70. 58. 026 ГОСТ 7798-70	4	0,64 кг
		6		Гайка М 30. 4. 026 ГОСТ 5915-70	4	0,23 кг

Изм.	Лист	N докум.	Подп.	Дата	ПВ 32. 01. 00. 00			
Разраб.		Числова		12.84	Устройство для раскатки рулонов	Лит	Масса	Масштаб
Пров.		Кузьмина		12.84		И		
Т. контр.						Лист	Листов 2	
ГИП		Тюрин		12.84				
Н. контр.		Панова		12.84		Гипронефтеспецмонтаж г. Москва		
Утв.		Кузнецов		12.84				

Инв. № подл. | Подп. и дата | Взам. инв. № | Инв. № дубл. | Подп. и дата

ПВ32.01.01.00СБ

ТП903.9-14.86 Ал IX

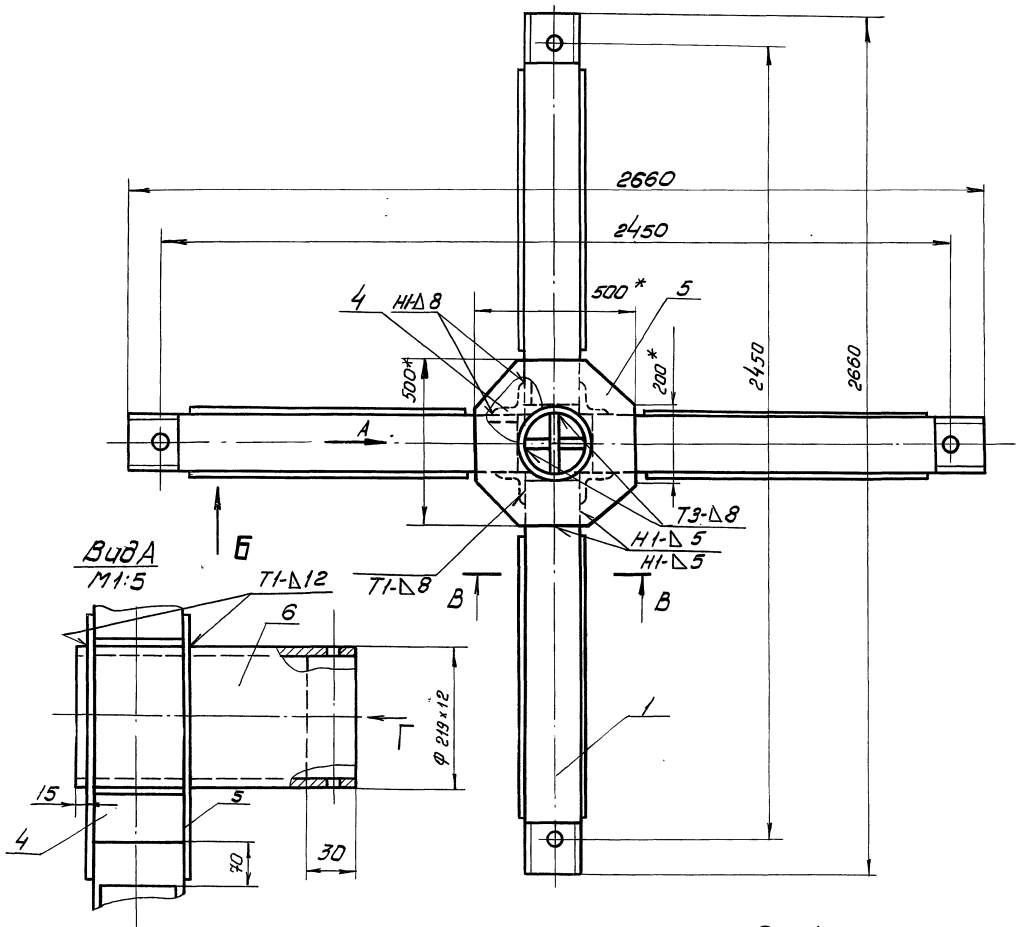

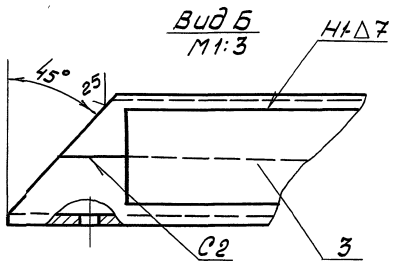

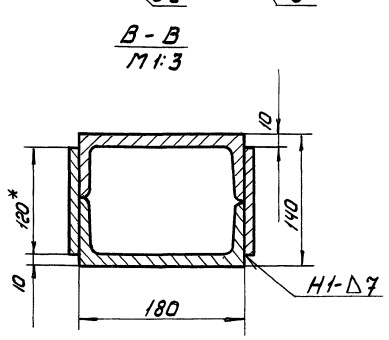

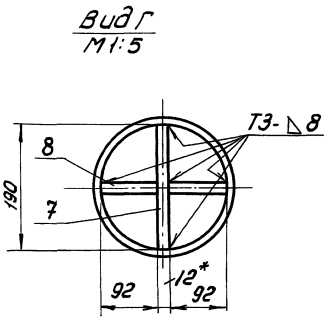

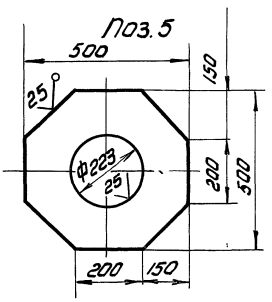

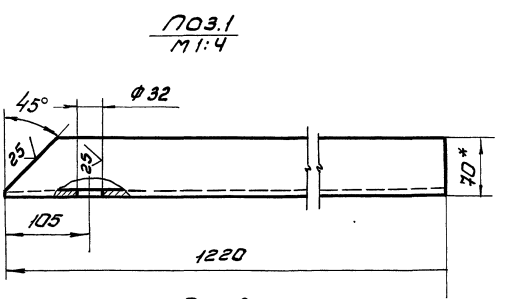

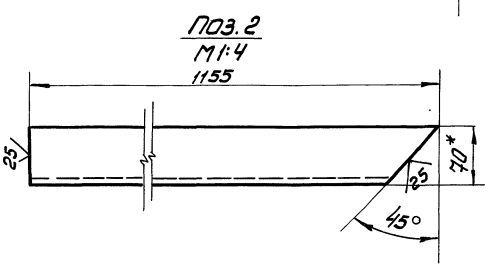

1. Сварные швы выполнять по ГОСТ 5264-80
   Электроды сварочные типа Э42А ГОСТ 9467-75
2. Неуказанные предельные отклонения размеров: отверстий - Н16; валов - h16; остальных - $\pm\frac{IT16}{2}$
3. Шероховатость поверхностей реза для дет. Б4 - 50
4. *Размеры для справок.

					ПВ32.01.01.00СБ	
Изм.	Лист	№ докум.	Подп.	Дата		
Разраб.		Числова		12.84	Крестовина	Лит. И; Масса 295; Масштаб 1:10
Пров.		Кузьмина		12.84		
Т.контр.					Сборочный чертеж	Лист; Листов 1
ГИП		Тюрин		12.84		Гипронефтеспецмонтаж г. Москва
Н.контр.		Панова		12.84		
Утв.		Кузнецов		12.84		

Инв.№ подл. | Подп. и дата | Взам. инв.№ | Инв.№ дубл. | Подп. и дата

ТП 903-9-12.86 Ал IX

ПВ 32.01.02.02

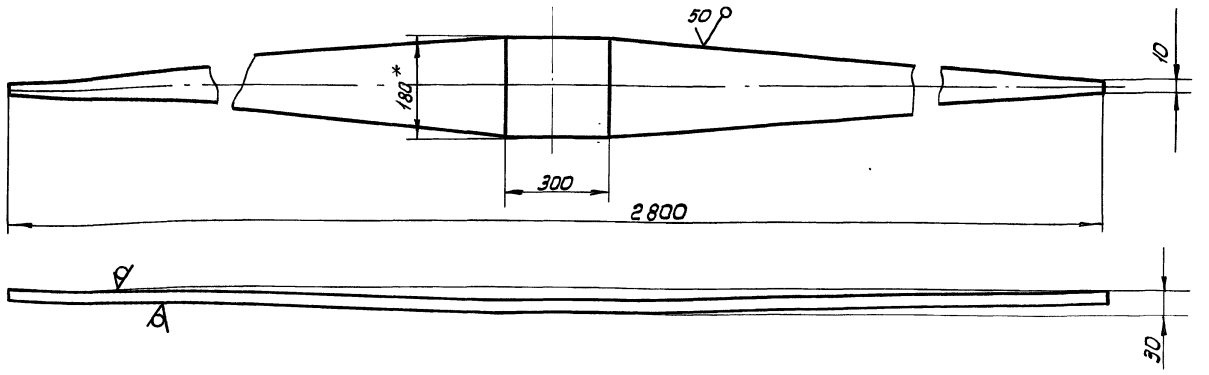

1. Неуказанные предельные отклонения размеров: отверстий - H16; валов - h16; остальных - $\pm \frac{IT16}{2}$
2. * Размер для справок.

					ПВ 32. 01. 02. 02			
Изм.	Лист	№ докум.	Подп.	Дата	ребро	Лит.	Масса	Масштаб
Разраб.		Числова		12.84		И	20,0	1:10
Пров.		Кузьмина		12.84		Лист	Листов 1	
Т. контр.								
ГИП		Тюрин		12.84		Гипронефтеспецмонтаж г. Москва		
Н. контр.		Панова		12.84	Полоса Б10х180 ГОСТ 103-79 Ст.3 ГОСТ 535-79			
Утв.		Кузнецов		12.84				

Инв. № подл. | Подп. и дата | Взам. инв. № | Инв. № дубл. | Подп. и дата

ПВ32.01.01.06

А(V)

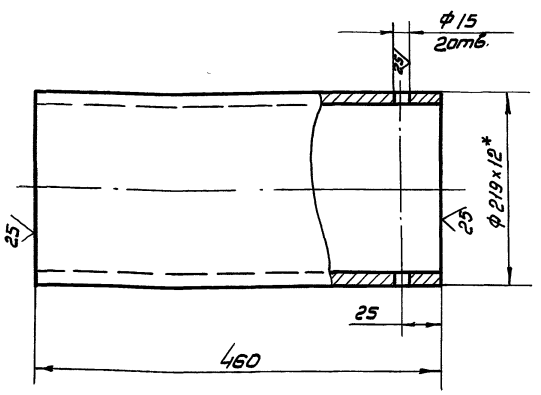

					ПВ 32. 01. 01. 06			
Изм.	Лист	№ докум.	Подп.	Дата	Ось	Лит.	Масса	Масштаб
Разраб.		Числова		12.84		И	28,0	1:4
Пров.		Кузьмина		12.84		Лист	Листов 1	
Т. контр.								
ГИП		Тюрин		12.84		Гипронефтеспецмонтаж г. Москва		
Н. контр.		Панова		12.84	Труба 219х12 ГОСТ 8732-78 В10 ГОСТ 8731-74			
Утв.		Кузнецов		12.84				

Инв. № подл. | Подп. и дата | Взам. инв. № | Инв. № дубл. | Подп. и дата

Формат	Зона	Поз.	Обозначение	Наименование	Кол.	Примечание
				Документация		
А2			ПВ 32. 01. 01. 00 СБ	Сборочный чертеж		
				Детали		
				Балка		
				Швеллер 18 ГОСТ 8240-72 Ст.3 ГОСТ 535-79		
БЧ		1	ПВ. 32. 01. 01. 01	L = 1220	4	20 кг
БЧ		2	ПВ 32. 01. 01. 02	L = 1155	4	19 кг
БЧ		3	ПВ 32. 01. 01. 03	Накладка		
				Полоса 8х120 ГОСТ 103-76 Ст 3 ГОСТ 535-79		
				L = 1000	8	8,5 кг
БЧ		4	ПВ 32. 01. 01. 04	Усилительный уголок		
				Уголок Б-90х90х8 ГОСТ 8509-72 Ст.3 ГОСТ 535-79		
				L = 180	4	0,2 кг
БЧ		5	ПВ 32. 01. 01. 05	Накладка		
				Лист Б-12 ГОСТ 19903-74 Ст.3 ГОСТ 14637-79		
				500 х 500	2	16 кг
АЧ		6	ПВ 32. 01. 01. 06	Ось		
				Вставка		
				Лист Б-12 ГОСТ 19903-74 Ст3 ГОСТ 14637-79		
БЧ		7	ПВ 32. 01. 01. 07	190 х 370	1	4 кг
БЧ		8	ПВ 32. 01. 01. 08	92 х 370	2	2,1 кг

					ПВ 32. 01. 01. 00			
Изм.	Лист	№ докум.	Подп.	Дата	Крестовина	Лит.	Лист	Листов
Разраб.		Числова		12.84		И		1
Пров.		Кузьмина		12.84		Гипронефтеспецмонтаж г. Москва		
ГИП		Тюрин		12.84				
Н. контр.		Панова		12.84				
Утв.		Кузнецов		12.84				

Инв. № подл. | Подп. и дата | Взам. инв. № | Инв. № дубл. | Подп. и дата

ПВ32.01.02.00 СБ

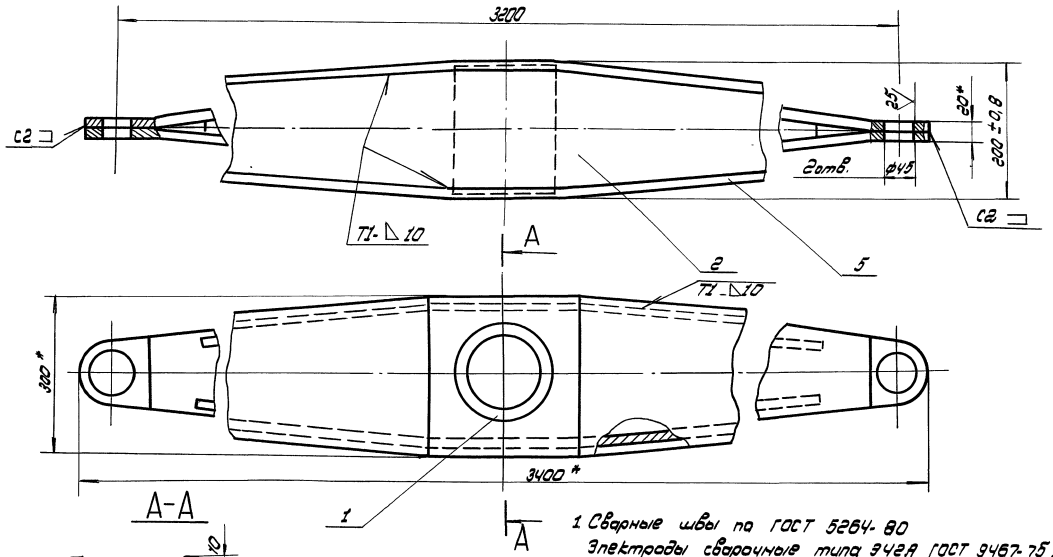

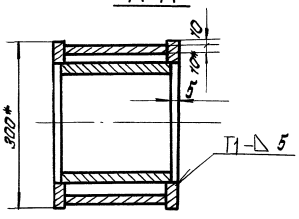

1. Сварные швы по ГОСТ 5264-80
   Электроды сварочные типа Э42А ГОСТ 9467-75 $\frac{УТ16}{2}$
2. Неуказанные предельные отклонения размеров $\pm \frac{УТ16}{2}$
3. Размеры для справок.

					ПВ 32. 01. 02. 00 СБ	
Изм.	Лист	N докум.	Подп.	Дата		
Разраб.		Кузьмина		12.84	Щека - тяговая	Лит. / Масса / Масштаб: И / 160,0 / 1:5
Пров.		Кузьмина		12.84	Сборочный чертеж	Лист / Листов 1
Т.контр.						
ГИП		Тюрин		12.84		Гипронефтеспецмонтаж г. Москва
Н.контр.		Панова		12.84		
Утв.		Кузнецов		12.84		

ПВ32.01.02.03

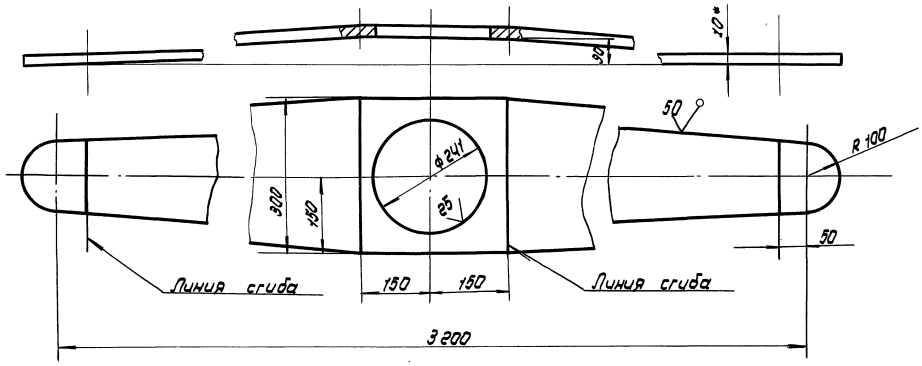

1. Неуказанные предельные отклонения размеров: отверстий - H16; валов - h16; остальных $\pm \frac{УТ16}{2}$
2. * Размеры для справок.

					ПВ32. 01. 02. 03	
Изм.	Лист	N докум.	Подп.	Дата		
Разраб.		Кузьмина		12.84	Накладка	Лит. / Масса / Масштаб: И / 45,0 / 1:5
Пров.		Кузьмина		12.84		Лист / Листов 1
Т.контр.						
ГИП		Тюрин		12.84	Б-10 ГОСТ 19903-74	Гипронефтеспецмонтаж г. Москва
Н.контр.		Панова		12.84	Лист Ст3 ГОСТ 14637-79	
Утв.		Кузнецов		12.84		

Инв.№ подл. | Подп. и дата | Взам. инв.№ | Инв.№ дубл. | Подп. и дата

Т.П. 903-9-16.86 Ал. IX

ПВ 12.02.00.00

(√) А

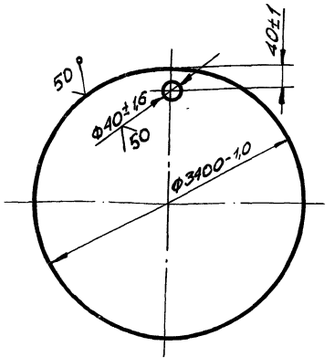

Альб. III

Т.П. 903-9-12.86

Изм.	Лист	№ докум.	Подп.	Дата
Разраб.		Кузьмина		12.84
Пров.		Кузьмина		12.84
Т.контр.				
ГИП		Тюрин		11.84
Н.контр.		Панова		12.84
Утв.		Кузнецов		12.84

ПВ 12.02.00.00

Поддон

Лит.	Масса	Масштаб
И	580,0	1:20

Лист | Листов 1

Лист Б-8 ГОСТ 19903-74
Ст.3 ГОСТ 14637-79

Гипронефтеспецмонтаж г. Москва

Инв.№ подл. | Подп. и дата | Взам. инв.№ | Инв.№ дубл. | Подп. и дата

Формат	Зона	Поз.	Обозначение	Наименование	Кол.	Примеч.
				Документация		
А4			ПВ8.04.00.00 СБ	Сборочный чертеж		
				Детали		
А4		1	ПВ8.04.00.01	Пластина	1	
				Опора		
				Уголок Б-63×40×4 ГОСТ 8510-72 / Ст.3 ГОСТ 535-79		
Б4		2	ПВ8.04.00.02	L=50	1	0,16кг
Б4		3	ПВ8.04.00.03	L=250	1	0,80кг
				Стандартные изделия		
		4		Скоба СА-2,5 ОСТ 5.2312-79	2	1,38кг

Инв.№ подл. | Подп. и дата | Взам. инв.№ | Инв.№ дубл. | Подп. и дата

Изм.	Лист	№ докум.	Подп.	Дата
Разраб.		Кузьмина		12.84
Пров.		Кузьмина		12.84
ГИП		Тюрин		11.84
Н.контр.		Панова		12.84
Утв.		Кузнецов		12.84

ПВ 8.04.00.00

Кронштейн для расчалок

Лит.	Лист	Листов
И		1

Гипронефтеспецмонтаж г. Москва

ПВ 8.04.00.01

(√) А

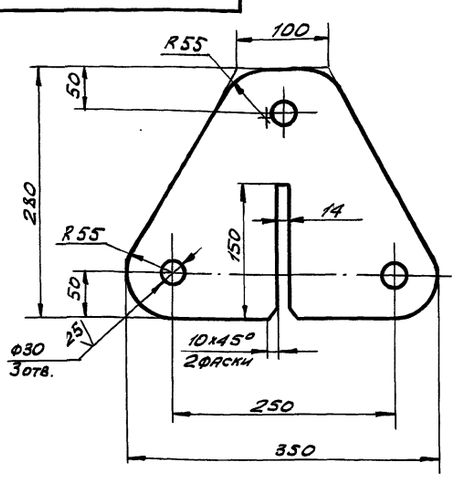

Неуказанные предельные отклонения размеров:
валов – h 16;
отверстий – H16;
остальных – $\pm \frac{JT16}{2}$.

Инв.№ подл. | Подп. и дата | Взам. инв.№ | Инв.№ дубл. | Подп. и дата

Изм.	Лист	№ докум.	Подп.	Дата
Разраб.		Кузьмина		12.84
Пров.		Кузьмина		12.84
Т.контр.				
ГИП		Тюрин		11.84
Н.контр.		Панова		12.84
Утв.		Кузнецов		12.84

ПВ 8.04.00.01

Пластина

Лит.	Масса	Масштаб
И	9,5	1:4

Лист | Листов 1

Лист Б-18 ГОСТ 19903-74
Ст.3 ГОСТ 14637-79

Гипронефтеспецмонтаж г. Москва

ПВ 8.04.00.00 СБ

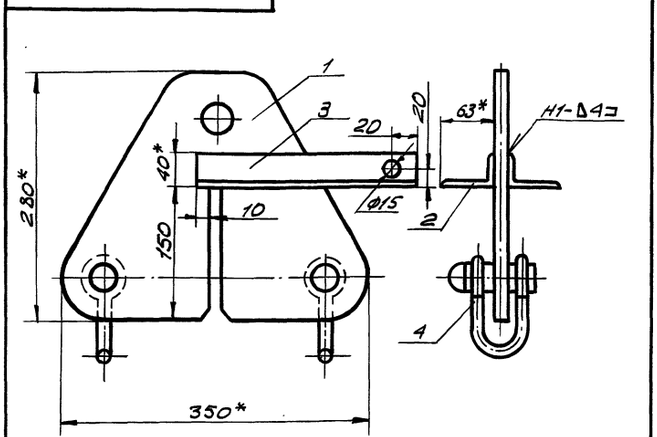

1. Сварные швы по ГОСТ 5264-80.
Электроды типа Э42А ГОСТ 9467-75.
2. Неуказанные предельные отклонения размеров:
валов – h 16;
отверстий – H16; $\frac{JT16}{2}$
остальных – $\pm \frac{JT16}{2}$.
3. * Размеры для справок.

Инв.№ подл. | Подп. и дата | Взам. инв.№ | Инв.№ дубл. | Подп. и дата

Изм.	Лист	№ докум.	Подп.	Дата
Разраб.		Кузьмина		12.84
Пров.		Кузьмина		12.84
Т.контр.				
ГИП		Тюрин		11.84
Н.контр.		Панова		12.84
Утв.		Кузнецов		12.84

ПВ 8.04.00.00 СБ

Кронштейн для расчалок
Сборочный чертеж

Лит.	Масса	Масштаб
И	12,8	1:4

Лист | Листов 1

Гипронефтеспецмонтаж г. Москва

ПВ 12.01.00.01

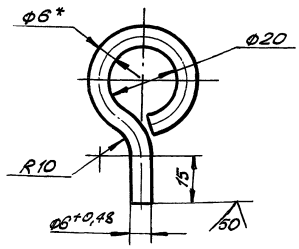

1. Длина заготовки 115 ± 0,7 мм.
2. Неуказанные предельные отклонения размеров:
   отверстий – H16;
   валов – h 16;
   остальных – ± JT16/2.
3. *Размер для справок.

Изм.	Лист	№ докум.	Подп.	Дата
Разраб.	Кузьмина			12.84
Пров.	Числова			12.84
Т. контр.				
ГИП	Тюрин			12.84
Н. контр.	Панова			12.84
Утв.	Кузнецов			12.84

ПВ 12.01.00.01

Серьга

Лит.	Масса	Масшт.
	0,03	1:1

Лист | Листов 1

Круг В-6 ГОСТ 2590-71
Ст. 3 ГОСТ 535-79

Гипронефтеспецмонтаж г. Москва

Инв. № подл. | Подп. и дата | Взам. инв. № | Инв. № дубл. | Подп. и дата

ПВ 12.01.00.00 СБ

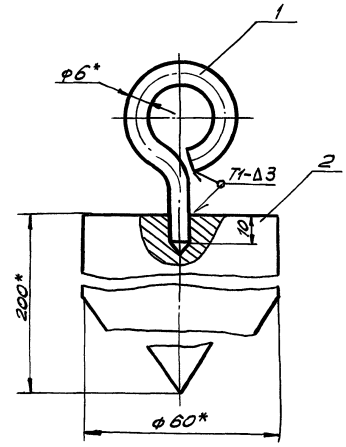

1. Сварные швы по ГОСТ 5264-80.
   Электроды типа Э42А ГОСТ 9467-75
2. Неуказанные предельные отклонения размеров:
   отверстий – H16;
   валов – h 16;
   остальных ± JT16/2.
3. *Размеры для справок.

Изм.	Лист	№ докум.	Подп.	Дата
Разраб.	Кузьмина			12.84
Пров.	Числова			12.84
Т. контр.				
ГИП	Тюрин			12.84
Н. контр.	Панова			12.84
Утв.	Кузнецов			12.84

ПВ 12.01.00.00 СБ

Отвес
Сборочный чертеж

Лит.	Масса	Масшт.
	4,0	1:1

Лист | Листов 1

Гипронефтеспецмонтаж г. Москва

Инв. № подл. | Подп. и дата | Взам. инв. № | Инв. № дубл. | Подп. и дата

ПВ 12.01.00.02

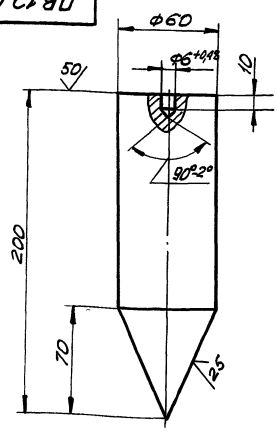

1. Длина заготовки 200 ± 1,5 мм.
2. Неуказанные предельные отклонения размеров:
   отверстий – H16;
   валов – h 16;
   остальных – ± JT16/2.

Изм.	Лист	№ докум.	Подп.	Дата
Разраб.	Кузьмина			12.84
Пров.	Числова			12.84
Т. контр.				
ГИП	Тюрин			11.84
Н. контр.	Панова			12.84
Утв.	Кузнецов			12.84

ПВ 12.01.00.02

Груз

Лит.	Масса	Масшт.
	3,9	1:2

Лист | Листов 1

Круг В-60 ГОСТ 2590-71
Ст. 3 ГОСТ 535-79

Гипронефтеспецмонтаж г. Москва

Инв. № подл. | Подп. и дата | Взам. инв. № | Инв. № дубл. | Подп. и дата

Формат	Зона	Поз.	Обозначение	Наименование	Кол.	Примеч.
				Документация		
А4			ПВ 12.01.00.00	Сборочный чертеж		
				Детали		
А4		1	ПВ 12.01.00.01	Серьга	1	
А4		2	ПВ 12.01.00.02	Груз	1	

Изм.	Лист	№ докум.	Подп.	Дата
Разраб.	Кузьмина			12.84
Пров.	Числова			12.84
ГИП	Тюрин			12.84
Н. контр.	Панова			12.84
Утв.	Кузнецов			12.84

ПВ 12.01.00.00

Отвес

Лит.	Лист	Листов
		1

Гипронефтеспецмонтаж г. Москва

Инв. № подл. | Подп. и дата | Взам. инв. № | Инв. № дубл. | Подп. и дата

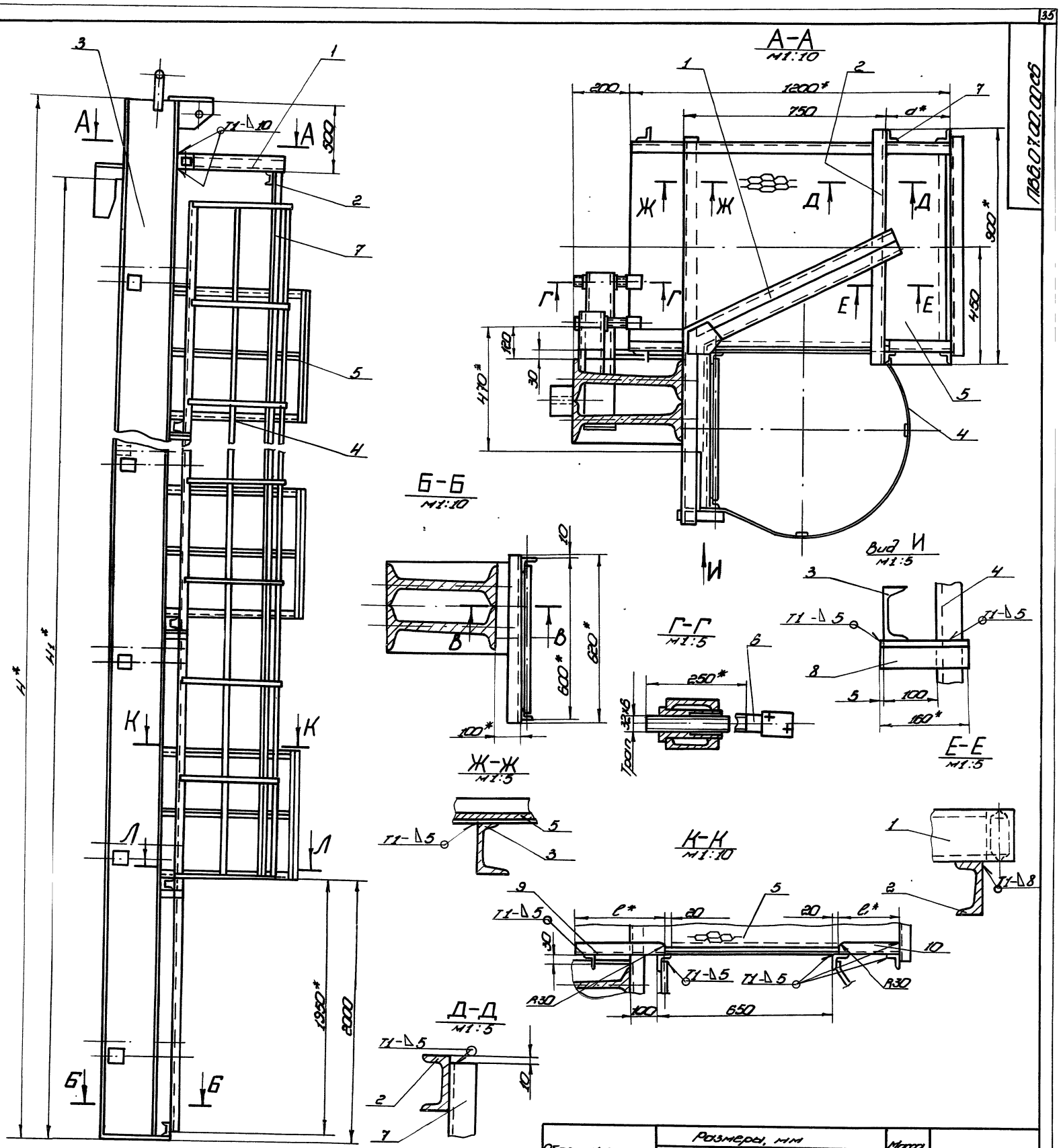

Обозначение	Размеры, мм					Масса, кг	Примечание
	H	H_1	d	l	l_1		
П86.07.00.00	18520	17880	150	430	130	4587,0	Для РВС с высотой стенки 18м
-01	12520	11920	290	290	270	2200,0	" 12м
-02	10520	8940	350	230	330	1530,0	" 9м
-03	8520	7450	410	170	390	1100,0	" 7,5м
-04	6520	5960	410	170	390	830,0	" 5м

1. Сварные швы по ГОСТ 5264-80. Электроды типа Э42А ГОСТ 9467-75.
2. Неуказанные предельные отклонения размеров: отверстий -H16; валов -h16; остальных $-\pm\frac{IT16}{2}$.
3. Шероховатость поверхностей реза для дет. Б4 $\overset{25}{\nabla}$.
4.* Размеры для справок.

					П86.07.00.00СБ			
Изм.	Лист	№ докум.	Подп.	Дата	Приспособление для замыкания вертикального монтажного стыка Сборочный чертеж	Лит.	Масса	Масштаб
Разраб.		Кузьмина		12.84		И	См. табл.	1:20
Пров.		Чиспова		12.84		Лист	Листов 1	
Т.контр.						Гипронефтеспецмонтаж г. Москва		
Гип		Тюрин		12.84				
Н.контр.		Панова		12.84				
Утв.		Кузнецов		12.84				

Ал IX

Т.П. 903-9-12п86

П86.07.00.00СБ

Инв.№ подл. | Подп. и дата | Взам. инв.№ | Инв.№ дубл. | Подп. и дата

Формат

Ал. IX

Т.П. 903-9-12.86

Формат	Зона	Поз.	Обозначение	Наименование	Кол.	Примечание
				ПВБ.07.00.00-04 См. СБ		
				Сборочные единицы		
А4		3	ПВБ.07.02.00-04	Балка	1	
А4		4	ПВБ.07.03.00-03	Лестница	1	
А4		5	ПВБ.07.04.00	Площадка	2	
				Детали		
А4		6	ПВБ.07.00.02	Винт		
				Уголок		
				Уголок 6-50×50×5 ГОСТ 8509-72 / Ст3 ГОСТ 535-79		
Б4		7	ПВБ.07.00.03	L=4000	2	15,1 кг
Б4		8	ПВБ.07.00.04	L=160	4	0,6 кг
Б4		9	ПВБ.07.00.05	L=170	2	0,64 кг
Б4		10	ПВБ.07.00.06	L=390	2	1,5 кг

Инв.№ подл. | Подп. и дата | Взам. инв.№ | Инв.№ дубл. | Подп. и дата

Изм. Лист № докум. Подп. Дата

ПВБ.07.00.00 — Лист 4

Формат	Зона	Поз.	Обозначение	Наименование	Кол.	Примечание
				Детали		
А4		6	ПВБ.07.00.02	Винт	12	
				Уголок		
				Уголок 6-50×50×5 ГОСТ 8509-72 / Ст3 ГОСТ 535-79		
Б4		7	ПВБ.07.00.03	L=800	2	30,2 кг
Б4		8	ПВБ.07.00.04	L=160	8	0,6 кг
Б4		9	ПВБ.07.00.05	L=230	4	1,1 кг
Б4		10	ПВБ.07.00.06	L=330	4	1,0 кг
				ПВБ.07.00.00-03 См. СБ		
				Сборочные единицы		
А4		3	ПВБ.07.02.00-03	Балка	1	
А4		4	ПВБ.07.03.00-03	Лестница	1	
А4		5	ПВБ.07.04.00	Площадка	3	
				Детали		
А4		6	ПВБ.07.00.02	Винт		
				Уголок		
				Уголок 6-50×50×5 ГОСТ 8509-72 / Ст3 ГОСТ 535-79		
Б4		7	ПВБ.07.00.03	L=6000	2	22,6 кг
Б4		8	ПВБ.07.00.04	L=160	6	0,6 кг
Б4		9	ПВБ.07.00.05	L=170	3	0,64 кг
Б4		10	ПВБ.07.00.06	L=320	3	1,5 кг

Инв.№ подл. | Подп. и дата | Взам. инв.№ | Инв.№ дубл. | Подп. и дата

Изм. Лист № докум. Подп. Дата

ПВБ.07.00.00 — Лист 3

Формат	Зона	Поз.	Обозначение	Наименование	Кол.	Примечание
				Уголок		
				Уголок 6-50×50×5 ГОСТ 8509-72 / Ст3 ГОСТ 535-79		
Б4		7	ПВБ.07.00.03	L=15000	2	60,0 кг
Б4		8	ПВБ.07.00.04	L=160	15	0,6 кг
Б4		9	ПВБ.07.00.05	L=430	8	1,5 кг
Б4		10	ПВБ.07.00.06	L=130	8	0,5 кг
				ПВБ.07.00.00-01 См. СБ		
				Сборочные единицы		
А4		3	ПВБ.07.02.00-01	Балка	1	
А4		4	ПВБ.07.03.00-01	Лестница	1	
А4		5	ПВБ.07.04.00	Площадка	5	
				Детали		
А4		6	ПВБ.07.00.02	Винт	16	
				Уголок		
				Уголок 6-50×50×5 ГОСТ 8509-72 / Ст3 ГОСТ 535-79		
Б4		7	ПВБ.07.00.03	L=10000	2	37,7 кг
Б4		8	ПВБ.07.00.04	L=160	10	0,6 кг
Б4		9	ПВБ.07.00.05	L=290	5	1,1 кг
Б4		10	ПВБ.07.00.06	L=270	5	1,0 кг
				ПВБ.07.00.00-02 См. СБ		
				Сборочные единицы		
А4		3	ПВБ.07.02.00-02	Балка	1	
А4		4	ПВБ.07.03.00-02	Лестница	1	
А4		5	ПВБ.07.04.00	Площадка	4	

Инв.№ подл. | Подп. и дата | Взам. инв.№ | Инв.№ дубл. | Подп. и дата

Изм. Лист № докум. Подп. Дата

ПВБ.07.00.00 — Лист 2

Формат	Зона	Поз.	Обозначение	Наименование	Кол.	Примечание
				Документация		
А2			ПВБ.07.00.00 СБ	Сборочный чертеж		
				Сборочные единицы		
А4		1	ПВБ.07.01.00	Кронштейн	1	
				Детали		
Б4		2	ПВБ.07.00.01	Швеллер		
				Швеллер 10 ГОСТ 8240-72 / Ст3 ГОСТ 535-79		
				L=900	1	7,7 кг
			Переменные данные для	исполнений		
				ПВБ.07.00.00 См. СБ		
				Сборочные единицы		
А4		3	ПВБ.07.02.00	Балка	1	
А4		4	ПВБ.07.03.00	Лестница	1	
А4		5	ПВБ.07.04.00	Площадка	8	
				Детали		
А4		6	ПВБ.07.00.02	Винт	24	

Инв.№ подл. | Подп. и дата | Взам. инв.№ | Инв.№ дубл. | Подп. и дата

Изм. Лист № докум. Подп. Дата

ПВБ.07.00.00

Разраб.	Кузьмина		12.84
Пров.	Числова		12.84
ГИП	Тюрин		12.84
Н.контр.	Панова		12.84
Утв.	Кузнецов		12.84

Приспособление для замыкания вертикального монтажного стыка

Лит	Лист	Листов
И	1	4

Гипронефтеспецмонтаж г. Москва

Т.П. 903-9-12сп86 Ал. IX

ПВ6.07.01.00СБ

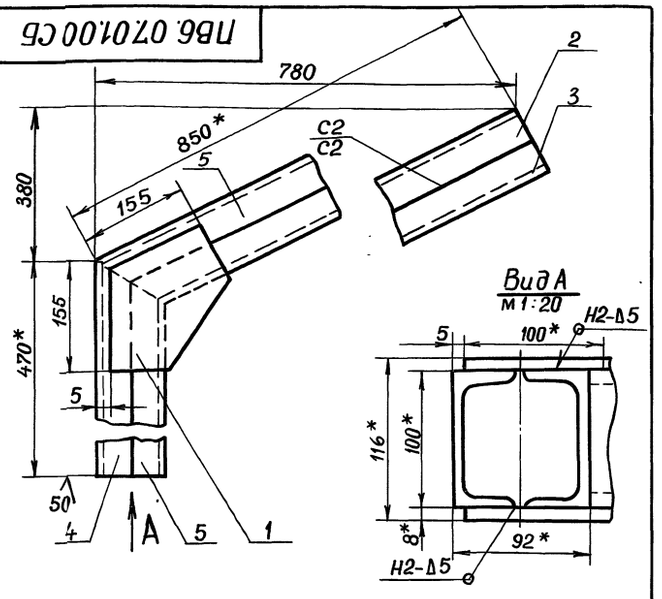

1. Сварные швы по ГОСТ 5264-80.
Электроды сварочные типа Э42А по ГОСТ 9467-75.
2. Неуказанные предельные отклонения размеров: отверстий-Н16; валов-h16; остальных $-\pm\frac{JT16}{2}$
3. *Размеры для справок.

Изм.	Лист	№ докум.	Подп.	Дата	ПВ6.07.01.00СБ	Лит.	Масса	Масшт.
Разраб.		Числова	"		Кронштейн	И	25,50	1:5
Провер.		Кузьмина	"		Сборочный чертеж	Лист	Листов 1	
Т. контр.								
ГИП		Тюрин	"			Гипронефтеспец-монтаж г. Москва		
Н. контр.		Панова	"					
Утв.		Кузнецов	"					

Инв. № подл. | Подп. и дата | Взам. инв. № | Инв. № дубл. | Подп. и дата

ПВ6.07.01.01

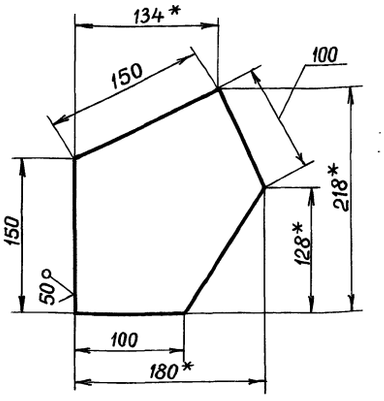

1. Неуказанные предельные отклонения размеров: валов-h16; остальных $-\pm\frac{JT16}{2}$.
2* Размеры для справок.

Изм.	Лист	№ докум.	Подп.	Дата	ПВ6.07.01.01	Лит.	Масса	Масшт.
Разраб.		Числова			Косынка	И	1,30	1:2,5
Провер.		Кузьмина				Лист	Листов 1	
Т. контр.								
ГИП		Тюрин			Лист Б-8 ГОСТ 19903-74 / Ст.3 ГОСТ 14637-79	Гипронефтеспец-монтаж г. Москва		
Н. контр.		Панова						
Утв.		Кузнецов						

Инв. № подл. | Подп. и дата | Взам. инв. № | Инв. № дубл. | Подп. и дата

ПВ6.07.00.02

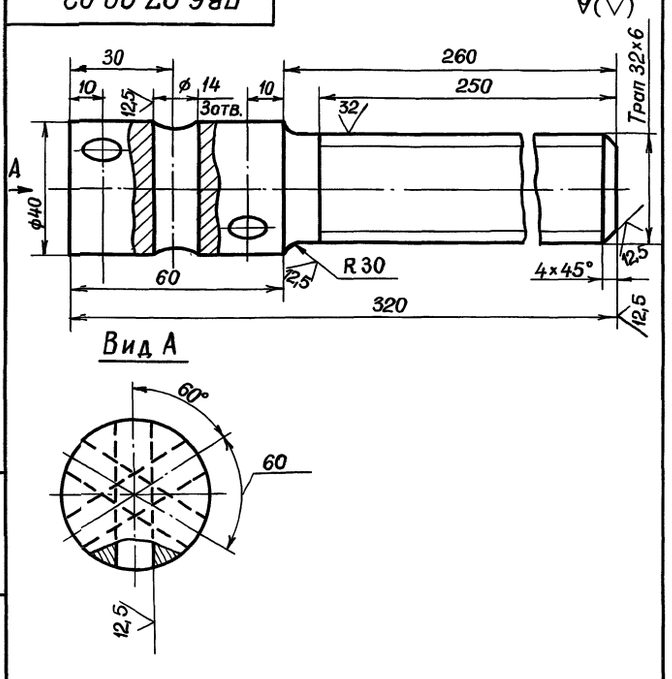

Неуказанные предельные отклонения размеров: отверстий-Н16; валов-h16; остальных $-\pm\frac{JT16}{2}$.

Изм.	Лист	№ докум.	Подп.	Дата	ПВ6.07.00.02	Лит.	Масса	Масшт.
Разраб.		Числова	"		Винт	И	22	1:1
Провер.		Кузьмина	"			Лист	Листов 1	
Т. контр.								
ГИП		Тюрин	"		Круг В-40 ГОСТ 2590-71 / Ст.3 ГОСТ 535-79	Гипронефтеспец-монтаж г. Москва		
Н. контр.		Панова	"					
Утв.		Кузнецов	"					

Инв. № подл. | Подп. и дата | Взам. инв. № | Инв. № дубл. | Подп. и дата

Пров. [signature] 26.7.90г Коп. [signature]

Формат	Зона	Поз.	Обозначение	Наименование	Кол.	Примеч.
				Документация		
А4			ПВ6.07.01.00 СБ	Сборочный чертеж		
				Детали		
А4		1	ПВ6.07.01.01	Косынка	2	
А4		2	ПВ6.07.01.02	Швеллер	1	
А4		3	ПВ6.07.01.03	Швеллер	1	
А4		4	ПВ6.07.01.04	Швеллер	1	
А4		5	ПВ6.07.01.05	Швеллер	1	

Изм.	Лист	№ докум.	Подп.	Дата	ПВ6.07.01.00	Лит.	Лист	Листов
Разраб.		Числова	"		Кронштейн	И		1
Пров.		Кузьмина	"			Гипронефтеспец-монтаж г. Москва		
ГИП		Тюрин	"					
Н. контр.		Панова	"					
Утв.		Кузнецов	"					

Инв. № подл. | Подп. и дата | Взам. инв. № | Инв. № дубл. | Подп. и дата

Ал. IX

Т.П. 903-9-12.86

ПВ6.07.01.03

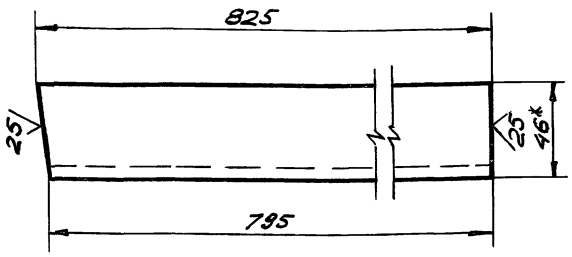

1. Неуказанные предельные отклонения размеров: валов - h 16; остальных - $\pm \frac{JT16}{2}$.
2. * Размер для справок.

Изм.	Лист	№ докум.	Подп.	Дата
Разраб.		Числова		12.84
Пров.		Кузьмина		12.84
Т.контр.				
ГИП		Тюрин		12.84
Н.контр.		Панова		12.84
Утв.		Кузнецов		12.84

ПВ 6.07.01.03

Швеллер

Лит.	Масса	Масшт.
И	7,1	1:2

Лист	Листов 1

Швеллер 10 ГОСТ 8240-72 / Ст. 3 ГОСТ 535-79

Гипронефтеспецмонтаж г. Москва

Инв.№ подл. | Подп. и дата | Взам. инв.№ | Инв.№ дубл. | Подп. и дата

ПВ6.07.01.02

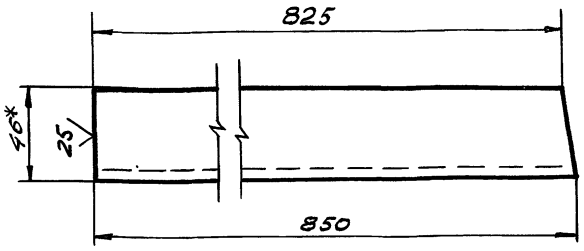

1. Неуказанные предельные отклонения размеров: валов - h 16; остальных - $\pm \frac{JT16}{2}$.
2. * Размер для справок.

Изм.	Лист	№ докум.	Подп.	Дата
Разраб.		Числова		12.84
Пров.		Кузьмина		12.84
Т.контр.				
ГИП		Тюрин		12.84
Н.контр.		Панова		12.84
Утв.		Кузнецов		12.84

ПВ6.07.01.02

Швеллер

Лит.	Масса	Масшт.
И	7,3	1:2

Лист	Листов 1

Швеллер 10 ГОСТ 8240-72 / Ст. 3 ГОСТ 535-79

Гипронефтеспецмонтаж г. Москва

Инв.№ подл. | Подп. и дата | Взам. инв.№ | Инв.№ дубл. | Подп. и дата

ПВ6.07.01.05

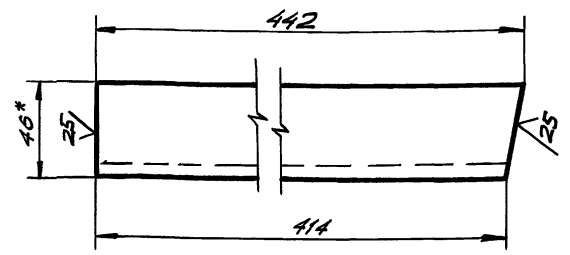

1. Неуказанные предельные отклонения размеров: валов - h 16; остальных - $\pm \frac{JT16}{2}$.
2. * Размеры для справок.

Изм.	Лист	№ докум.	Подп.	Дата
Разраб.		Числова		12.84
Пров.		Кузьмина		12.84
Т.контр.				
ГИП		Тюрин		12.84
Н.контр.		Панова		12.84
Утв.		Кузнецов		12.84

ПВ 6.07.01.05

Швеллер

Лит.	Масса	Масшт.
И	3,8	1:2

Лист	Листов 1

Швеллер 10 ГОСТ 8240-72 / Ст. 3 ГОСТ 535-79

Гипронефтеспецмонтаж г. Москва

Инв.№ подл. | Подп. и дата | Взам. инв.№ | Инв.№ дубл. | Подп. и дата

ПВ6.07.01.04

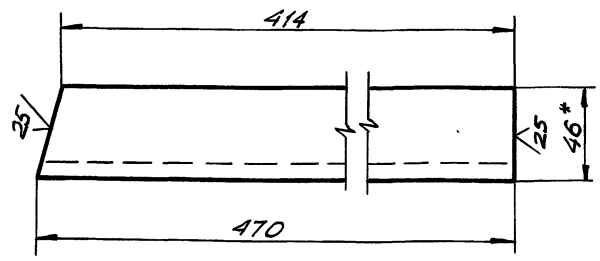

1. Неуказанные предельные отклонения размеров: валов - h 16; остальных - $\pm \frac{JT16}{2}$.
2. * Размер для справок.

Изм.	Лист	№ докум.	Подп.	Дата
Разраб.		Числова		12.84
Пров.		Кузьмина		12.84
Т.контр.				
ГИП		Тюрин		12.84
Н.контр.		Панова		12.84
Утв.		Кузнецов		12.84

ПВ6.07.01.04

Швеллер

Лит.	Масса	Масшт.
И	4,0	1:2

Лист	Листов 1

Швеллер 10 ГОСТ 8240-72 / Ст. 3 ГОСТ 535-79

Гипронефтеспецмонтаж г. Москва

Инв.№ подл. | Подп. и дата | Взам. инв.№ | Инв.№ дубл. | Подп. и дата

ПВ6.07.02.00СБ

Т.П. 903-9-12.86 Ал. IX

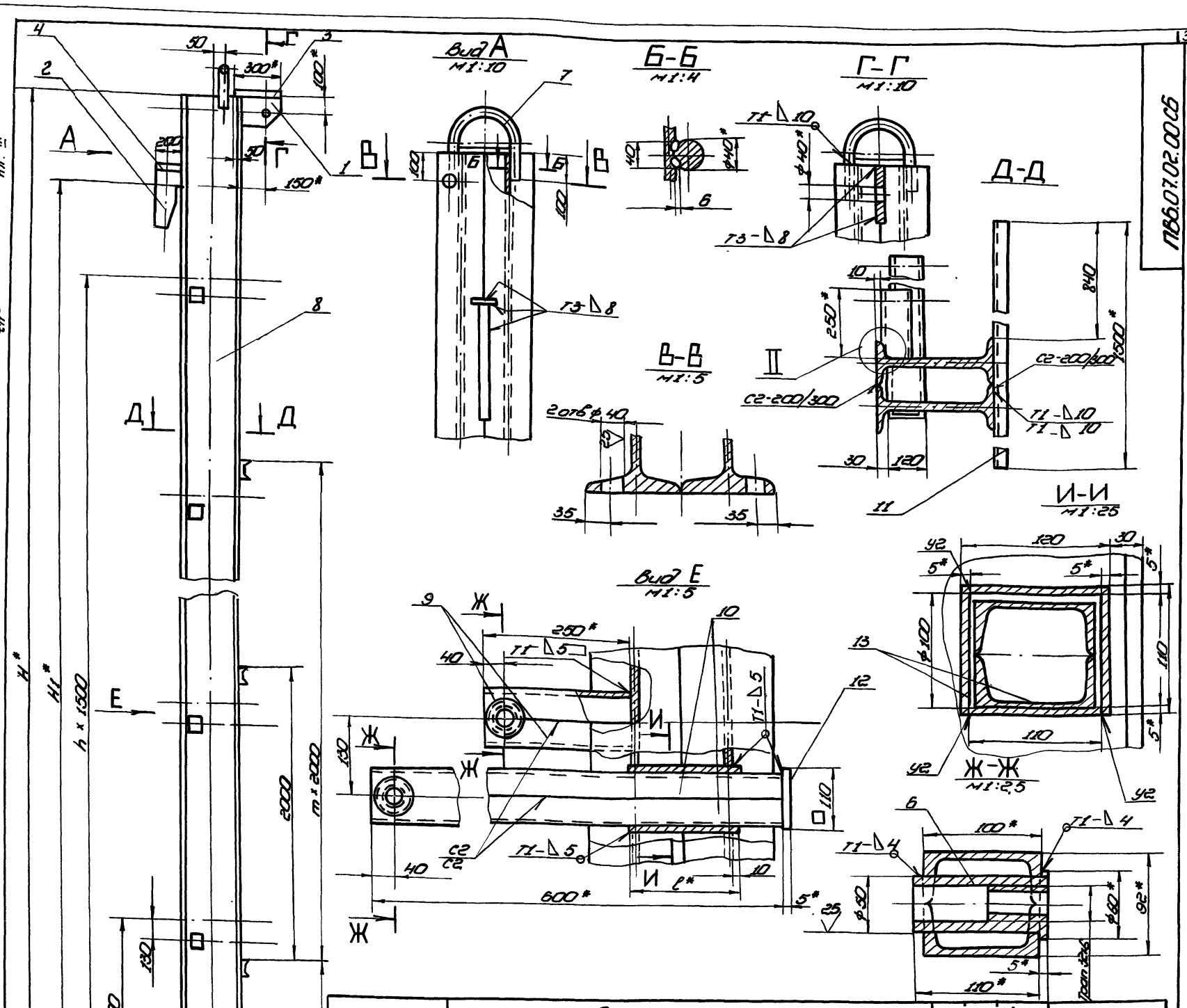

Обозначение	Размеры, мм												n	m	Масса, кг	Примечание
	H	H1	B	B1	L	L1	l	d	h	h1	c	r				
ПВ6.07.02.00	18520	17880	340	370	500	610	200	80	12	20,5	12	3,5	11	7	3437,0	Для РВС с высотой стенки 18м
-01	12520	11920	290	320	360	470	175	68	10	17	8	3	7	4	1496,0	—"— 12м
-02	10520	8940	270	300	300	410	165	64	7,5	14,5	7	2,5	5	3	987,0	—"— 9м
-03	8520	7450	250	260	240	350	140	55	7,5	13,5	6	2	4	2	645,0	—"— 7,5м
-04	6520	5960	250	260	240	350	140	55	7,5	13,5	6	2	3	1	505,0	—"— 6м

1. Сварные швы по ГОСТ 5264-80.
   Электроды сварочные типа Э42А по ГОСТ 9467-75.
2. Неуказанные предельные отклонения размеров:
   отверстий - H16; валов - h16; остальных $-\pm\frac{IT16}{2}$.
3. Сборку балки выполнять в следующей последовательности:
   1) сварить между собой две дет. поз.8;
   2) в изготовленном элементе прорезать окно (см. И-И₁);
   3) дет. поз. 13 сварить в коробку (см. И-И);
   4) коробки установить в подготовленные окна и приварить (см. вид Е);
   5) сварить между собой попарно детали поз. 9, 10 (см. вид Е);
   Вырезать отверстие Ф 50, вставить и приварить гайку дет. поз.6 (Ж-Ж);
   6) Завести готовые элементы (поз.6) в коробки, установить и приварить пластину дет. поз. 12;
   7) сварить между собой попарно детали поз. 9 (см. вид Е). Вырезать отв. Ф 50, вставить и приварить гайку дет. 6 (см. Ж-Ж);
   Готовые элементы обрезать по контуру сопрягаемой детали (см. II). Установить их и приварить;
   8) произвести установку и приварку всех остальных деталей балки.
4. Шероховатость поверхностей реза для деталей Б4-25.
5. * Размеры для справок.

Примечания.

1. При сборке обеспечить меры, исключающие сварочную деформацию узлов балки.
2. После окончания сборки трущиеся поверхности узлов смазать солидолом.

Изм.	Лист	№ докум.	Подп.	Дата
Разраб.		Числова		12.84
Пров.		Кузьмина		12.84
Т. контр.				
ГИП		Тюрин		12.84
Н. контр.		Панова		12.84
Утв.		Кузнецов		12.84

ПВ6.07.02.00СБ

Балка

Сборочный чертеж

Лит.	Масса	Масштаб
И	См. табл.	1:20

Лист | Листов 1

Гипронефтеспецмонтаж г. Москва

Инв. № подл. | Подп. и дата | Взам. инв. № | Инв. № дубл. | Подп. и дата

Копировал 21СС1-09 40 формат

Т.П. 903-9-12.86 Ал IX

Формат	Зона	Поз.	Обозначение	Наименование	Кол.	Примечание
Б4		14	ПВ6.07.02.14	Косынка		
				Лист $\frac{6\text{-}20\ ГОСТ\ 19903\text{-}74}{Ст3\ ГОСТ\ 14637\text{-}79}$		
				300×410	1	19,3 кг

ПВ6.07.02.00 — Лист 4

Формат	Зона	Поз.	Обозначение	Наименование	Кол.	Примечание
				Полоса		
				Полоса $\frac{5\times110\ ГОСТ\ 103\text{-}76}{Ст3\ ГОСТ\ 535\text{-}79}$		
Б4		12	ПВ6.07.02.12	L=110	8	0,5кг
Б4		13	ПВ6.07.02.13	L=175	32	0,75кг
Б4		14	ПВ6.07.02.14	Косынка		
				Лист $\frac{6\text{-}20\ ГОСТ\ 19903\text{-}74}{Ст3\ ГОСТ\ 14637\text{-}79}$		
				320×470	1	23,6кг
				ПВ6.07.02.00-02 См. СБ		
				Детали		
А4		6	ПВ6.07.02.06	Гайка	12	
А4		7	ПВ6.07.02.07-02	Скоба	1	
Б4		8	ПВ6.07.02.08	Стойка		
				Двутавр $\frac{30\ ГОСТ\ 8239\text{-}72}{Ст3\ ГОСТ\ 535\text{-}79}$		
				L=10500	2	383,0кг
				Швеллер		
				Швеллер $\frac{10\ ГОСТ\ 8240\text{-}72}{Ст3\ ГОСТ\ 535\text{-}79}$		
Б4		9	ПВ6.07.02.09	L=250	12	2,15кг
Б4		10	ПВ6.07.02.10	L=600	12	5,2кг
Б4		11	ПВ6.07.02.11	L=1500	4	12,85кг
				Полоса		
				Полоса $\frac{5\times110\ ГОСТ\ 103\text{-}76}{Ст3\ ГОСТ\ 535\text{-}79}$		
Б4		12	ПВ6.07.02.12	L=110	6	0,5кг
Б4		13	ПВ6.07.02.13	L=165	24	0,7кг

ПВ6.07.02.00 — Лист 3

Формат	Зона	Поз.	Обозначение	Наименование	Кол.	Примечание
				Швеллер		
				Швеллер $\frac{10\ ГОСТ\ 8240\text{-}72}{Ст3\ ГОСТ\ 535\text{-}79}$		
Б4		9	ПВ6.07.02.09	L=250	24	2,15кг
Б4		10	ПВ6.07.02.10	L=600	24	5,2кг
Б4		11	ПВ6.07.02.11	L=1500	8	12,85кг
				Полоса		
				Полоса $\frac{5\times110\ ГОСТ\ 103\text{-}76}{Ст3\ ГОСТ\ 535\text{-}79}$		
Б4		12	ПВ6.07.02.12	L=110	12	0,5кг
Б4		13	ПВ6.07.02.13	L=200	48	0,86кг
Б4		14	ПВ6.07.02.14	Косынка		
				Лист $\frac{6\text{-}20\ ГОСТ\ 19903\text{-}74}{Ст3\ ГОСТ\ 14637\text{-}79}$		
				370×610		
				ПВ6.07.02.00-01 См. СБ		
				Детали		
А4		6	ПВ6.07.02.06	Гайка	16	
А4		7	ПВ6.07.02.07-01	Скоба	1	
Б4		8	ПВ6.07.02.08	Стойка		
				Двутавр $\frac{36\ ГОСТ\ 8239\text{-}72}{Ст3\ ГОСТ\ 535\text{-}79}$		
				L=12500	2	608,0кг
				Швеллер		
				Швеллер $\frac{10\ ГОСТ\ 8240\text{-}72}{Ст3\ ГОСТ\ 535\text{-}79}$		
Б4		9	ПВ6.07.02.09	L=250	16	2,15кг
Б4		10	ПВ6.07.02.10	L=600	16	5,2кг
Б4		11	ПВ6.07.02.11	L=1500	5	12,85кг

ПВ6.07.02.00 — Лист 2

Формат	Зона	Поз.	Обозначение	Наименование	Кол.	Примечание
				Документация		
			ПВ6.07.02.00 СБ	Сборочный чертеж		
				Детали		
А4		1	ПВ6.07.02.01	Кронштейн	1	
А4		2	ПВ6.07.02.02	Ловитель	1	
А4		3	ПВ6.07.02.03	Пластина	1	
Б4		4	ПВ6.07.02.04	Ребро		
				Полоса $\frac{14\times100\ ГОСТ\ 103\text{-}76}{Ст3\ ГОСТ\ 535\text{-}79}$		
				L=200	1	2,2кг
Б4		5	ПВ6.07.02.05	Перекладина		
				Швеллер $\frac{10\ ГОСТ\ 8240\text{-}72}{Ст3\ ГОСТ\ 535\text{-}79}$		
				L=620	1	5,35кг
			Переменные данные	для исполнений		
				ПВ6.07.02.00 См. СБ		
				Детали		
А4		6	ПВ6.07.02.06	Гайка	24	
А4		7	ПВ6.07.02.07	Скоба	1	
Б4		8	ПВ6.07.02.08	Стойка		
				Двутавр $\frac{50\ ГОСТ\ 8239\text{-}72}{Ст3\ ГОСТ\ 535\text{-}79}$		
				L=18500	2	1421,0кг

ПВ6.07.02.00

Изм.	Лист	N докум.	Подп.	Дата
Разраб.	Кузьмина			12.84
Пров.	Числова			12.84
ГИП	Тюрин			12.84
Н.контр.	Панова			12.84
Утв.	Кузнецов			12.84

Балка

Лит.	Лист	Листов
И	1	4

Гипронефтеспецмонтаж г. Москва

ПВ6.07.03.00.СБ

Ал. IX

Т.П. 903-9-12.86

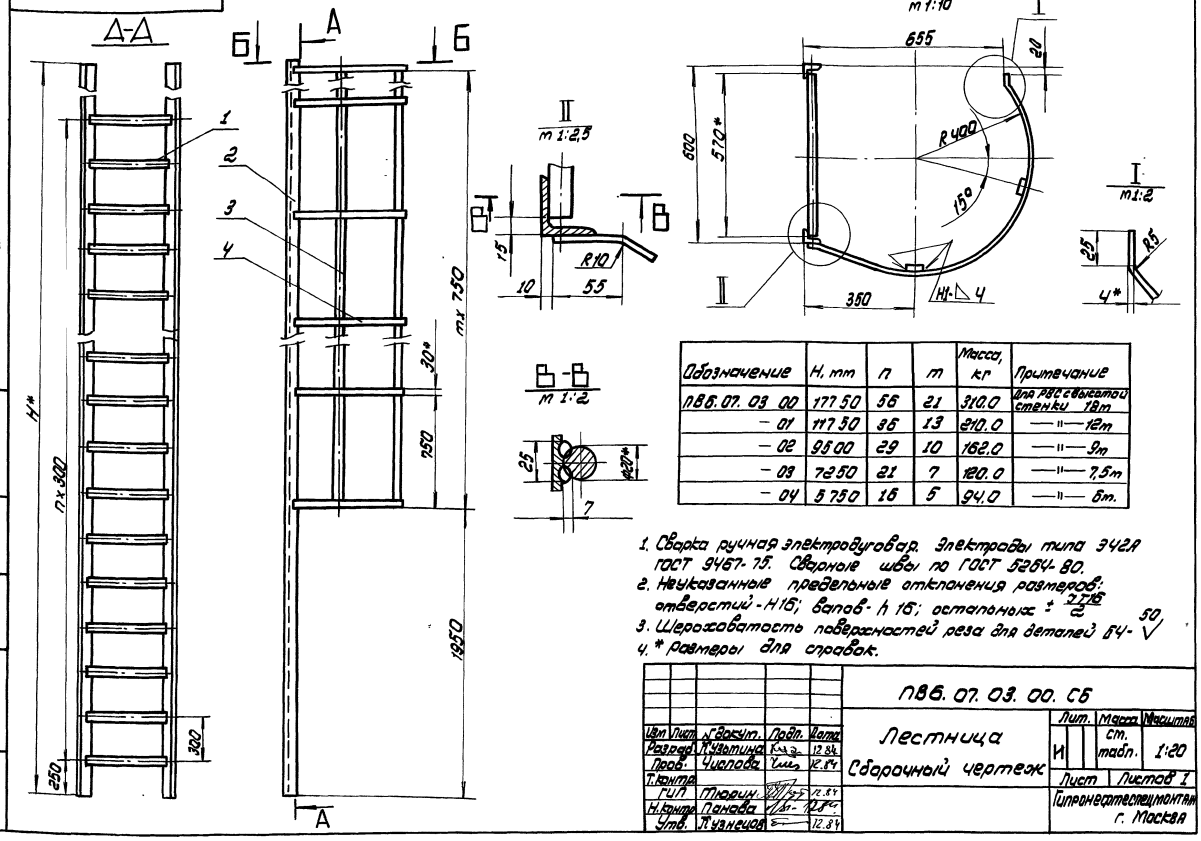

Обозначение	H, mm	n	m	Масса, кг	Примечание
ПВ6.07.03.00	17750	56	21	310.0	для РВС с высотой стенки 18m
— 01	11750	36	13	210.0	—"— 12m
— 02	9500	29	10	162.0	—"— 9m
— 03	7250	21	7	120.0	—"— 7,5m
— 04	5750	16	5	94.0	—"— 6m.

1. Сварка ручная электродуговая. Электроды типа Э42А ГОСТ 9467-75. Сварные швы по ГОСТ 5264-80.
2. Неуказанные предельные отклонения размеров: отверстий - H16; валов - h16; остальных $\pm \frac{IT16}{2}$
3. Шероховатость поверхностей реза для деталей Б4 - 50 √
4. * Размеры для справок.

Изм	Лист	N докум.	Подп.	Дата	ПВ6.07.03.00.СБ	Лит.	Масса	Масштаб
Разраб.		Кузьмина		12.84	Лестница Сборочный чертеж	И	ст. табл.	1:20
Пров.		Числова		12.84		Лист	Листов 1	
Т.контр.						Гипронефтеспецмонтаж г. Москва		
ГИП		Тюрин		12.84				
Н.контр.		Панова		12.84				
Утв.		Кузнецов		12.84				

Инв. N подл. | Подп. и дата | Взам. инв. N | Инв. N дубл. | Подп. и дата

ПВ6.07.02.06

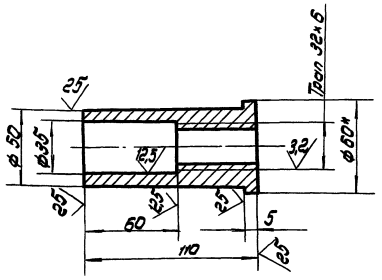

1. Неуказанные предельные отклонения размеров: отверстий - H16; валов - h16; остальных $\pm \frac{IT16}{2}$
2. * Размер для справок.

Изм	Лист	N докум.	Подп.	Дата	ПВ6.07.02.06	Лит.	Масса	Масштаб
Разраб.		Кузьмина		12.84	Гайка	И	0,5	1:2
Пров.		Числова		12.84		Лист	Листов 1	
Т.контр.						Гипронефтеспецмонтаж г. Москва		
ГИП		Тюрин		12.84				
Н.контр.		Панова		12.84				
Утв.		Кузнецов		12.84				

Инв. N подл. | Подп. и дата | Взам. инв. N | Инв. N дубл. | Подп. и дата

ПВ6.07.02.07

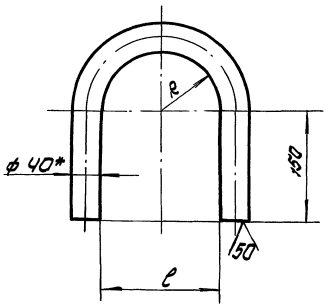

Обозначение	Размеры, mm A	Размеры, mm l	Масса, кг	Примечание
ПВ6.07.01.07	92 +3,5	184 +4,6	5.8	длина заготовки L = 655 ± 2,5 mm
— 01	78 + 3,0	156 + 4,0	5.3	—"— 610 ± 2,2 mm
— 02	72 + 3,0	144 + 4,0	5.2	—"— 590 ± 2,2 mm
— 03	62 + 3,0	124 + 4,0	4.9	—"— 560 ± 2,2 mm
— 04	62 + 3,0	124 + 4,0	4.9	—"— L = 560 ± 2,2 mm

1. Неуказанные предельные отклонения размеров: отверстий - H16; валов - h16; остальных - $\pm \frac{IT16}{2}$
2. * Размер для справок

Изм	Лист	N докум.	Подп.	Дата	ПВ6.07.02.07	Лит.	Масса	Масштаб
Разраб.		Кузьмина		12.84	Скоба	И	ст. табл.	—
Пров.		Числова		12.84		Лист	Листов 1	
Т.контр.						Гипронефтеспецмонтаж г. Москва		
ГИП		Тюрин		12.84				
Н.контр.		Панова		12.84				
Утв.		Кузнецов		12.84				

Инв. N подл. | Подп. и дата | Взам. инв. N | Инв. N дубл. | Подп. и дата

Ал IX

Т.П. 903-9-12.86

Формат	Зона	Поз.	Обозначение	Наименование	Кол.	Примечание
			ПВ6.07.03.00-03 См.СБ			
				Детали		
БЧ		1	ПВ6.07.03.01	Круг		
				Круг В-20 ГОСТ 2590-71 / Ст3 ГОСТ 535-79		
				L=570	22	1,95кг
БЧ		2	ПВ6.07.03.02	Уголок		
				Уголок Б-50×50×5 ГОСТ 8509-72 / Ст3 ГОСТ 535-79		
				L=7250	2	27,3кг
				Ограждение		
				Полоса 4×30 ГОСТ 103-76 / Ст3 ГОСТ 535-79		
БЧ		3	ПВ6.07.03.03	L=5270	2	5,0кг
БЧ		4	ПВ6.07.03.04	L=1350	8	1,3кг
				ПВ6.07.03.00-04 См.СБ		
				Детали		
БЧ		1	ПВ6.07.03.01	Круг		
				Круг В-20 ГОСТ 2590-71 / Ст3 ГОСТ 535-79		
				L=570	17	1,95кг
БЧ		2	ПВ6.07.03.02	Уголок		
				Уголок Б-50×50×5 ГОСТ 8509-72 / Ст3 ГОСТ 535-79		
				L=5750	2	22,0кг
				Ограждение		
				Полоса 4×30 ГОСТ 103-76 / Ст3 ГОСТ 535-79		
БЧ		3	ПВ6.07.03.03	L=3770	2	3,5кг
БЧ		4	ПВ6.07.03.04	L=1350	6	1,3кг

Инв.№ подл. | Подп. и дата | Взам. инв.№ | Инв.№ дубл. | Подп. и дата

Изм. | Лист | N докум. | Подп. | Дата

ПВ6.07.03.00 — Лист 3

Формат	Зона	Поз.	Обозначение	Наименование	Кол.	Примечание
				Круг В-20 ГОСТ 2590-71 / Ст3 ГОСТ 535-79		
				L=570	37	1,95кг
БЧ		2	ПВ6.07.03.02	Уголок		
				Уголок Б-50×50×5 ГОСТ 8509-72 / Ст3 ГОСТ 535-79		
				L=11750	2	44,3кг
				Ограждение		
				Полоса 4×30 ГОСТ 103-76 / Ст3 ГОСТ 535-79		
БЧ		3	ПВ6.07.03.03	L=9770	2	9,2кг
БЧ		4	ПВ6.07.03.04	L=1350	14	1,3кг
				ПВ6.07.03.00.02 См.СБ		
				Детали		
БЧ		1	ПВ6.07.03.01	Круг		
				Круг В-20 ГОСТ 2590-71 / Ст3 ГОСТ 535-79		
				L=570	30	1,95кг
БЧ		2	ПВ6.07.03.02	Уголок		
				Уголок Б-50×50×5 ГОСТ 8509-72 / Ст3 ГОСТ 535-79		
				L=9500	2	36,0кг
				Ограждение		
				Полоса 4×30 ГОСТ 103-76 / Ст3 ГОСТ 535-79		
БЧ		3	ПВ6.07.03.03	L=7520	2	7,0кг
БЧ		4	ПВ6.07.03.04	L=1350	11	1,3кг

Инв.№ подл. | Подп. и дата | Взам. инв.№ | Инв.№ дубл. | Подп. и дата

Изм. | Лист | N докум. | Подп. | Дата

ПВ6.07.03.00 — Лист 2

ПВ6.07.02.02

√(√)

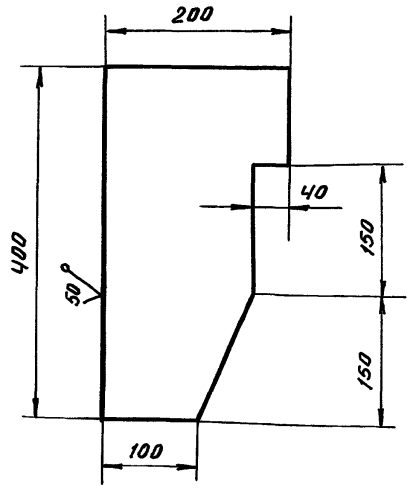

Неуказанные предельные отклонения размеров: валов - h16; остальных $\pm \frac{IT16}{2}$.

Инв.№ подл. | Подп. и дата | Взам. инв.№ | Инв.№ дубл. | Подп. и дата

Изм.	Лист	N докум.	Подп.	Дата
Разраб.	Кузьмина			12.84
Пров.	Числова			12.84
Т.контр.				
ГИП	Тюрин			12.84
Н.контр.	Панова			12.84
Утв.	Кузнецов			12.84

ПВ6.07.02.02

Ловитель

Лит.	Масса	Масштаб
И	8,0	1:5

Лист | Листов 1

Лист Б-14 ГОСТ 19903-74 / Ст3 ГОСТ 535-79

Гипронефтеспецмонтаж г. Москва

Формат	Зона	Поз.	Обозначение	Наименование	Кол.	Примечание
				Документация		
А2			ПВ6.07.03.00 СБ	Сборочный чертеж		
				Переменные данные для исполнений		
				ПВ6.07.03.00 См.СБ		
				Детали		
БЧ		1	ПВ6.07.03.01	Круг		
				Круг В-20 ГОСТ 2590-71 / Ст3 ГОСТ 535-79		
				L=570	57	1,95кг
БЧ		2	ПВ6.07.03.02	Уголок		
				Уголок Б-50×50×5 ГОСТ 8509-72 / Ст3 ГОСТ 535-79		
				L=17750	2	67,0кг
				Ограждение		
				Полоса 4×30 ГОСТ 103-76 / Ст3 ГОСТ 535-79		
БЧ		3	ПВ6.07.03.03	L=15770	2	15,0кг
БЧ		4	ПВ6.07.03.04	L=1350	22	1,3кг
				ПВ6.07.03.00-01 См.СБ		
				Детали		
БЧ		1	ПВ6.07.03.01	Круг		

Инв.№ подл. | Подп. и дата | Взам. инв.№ | Инв.№ дубл. | Подп. и дата

Изм.	Лист	N докум.	Подп.	Дата
Разраб.	Кузьмина			12.84
Пров.	Числова			12.84
ГИП	Тюрин			12.84
Н.контр.	Панова			12.84
Утв.	Кузнецов			12.84

ПВ6.07.03.00

Лестница

Лит.	Лист	Листов
И	1	3

Гипронефтеспецмонтаж г. Москва

ПВ6.07.04.00 СБ

Т.П. 903-9-12.86 Ал IX

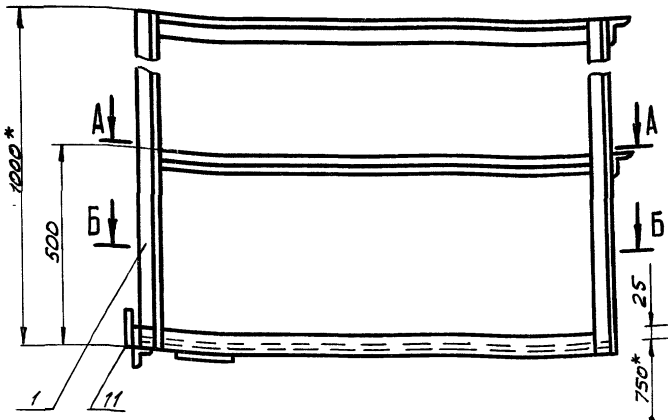

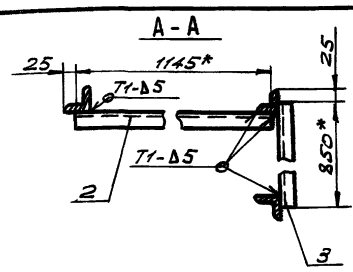

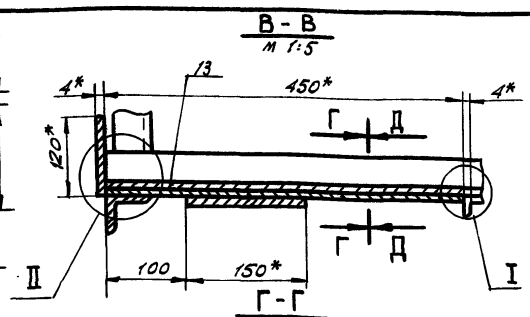

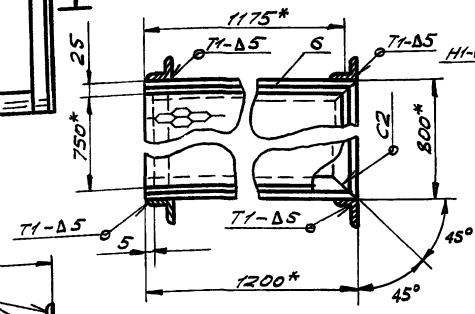

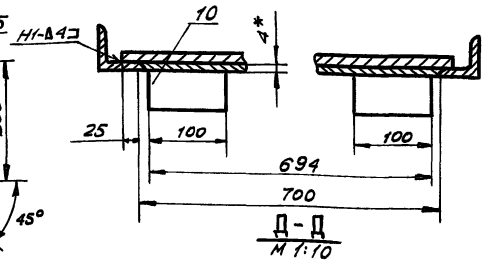

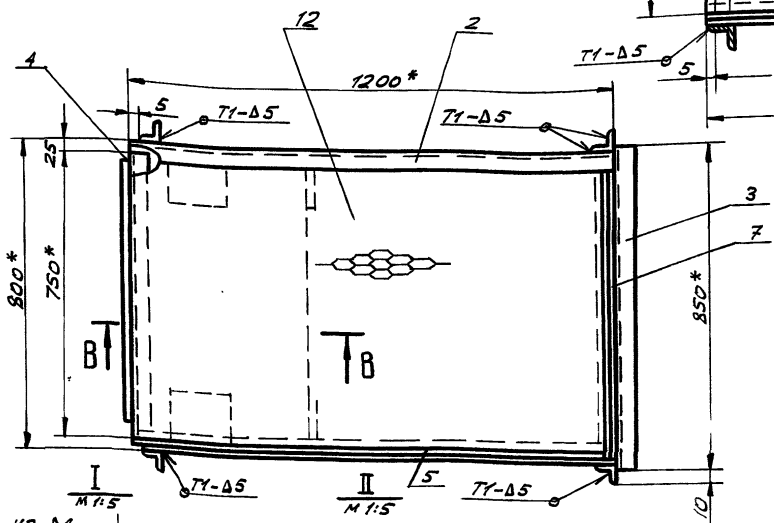

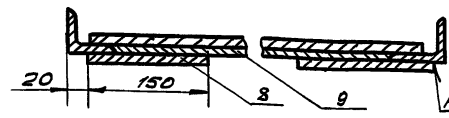

1. Сварные швы по ГОСТ 5264-80. Электроды сварочные типа Э42А ГОСТ 9467-75.
2. Неуказанные предельные отклонения размеров: отверстий -$H\frac{IT16}{2}$; валов-$h\frac{IT16}{2}$; остальных - $\pm\frac{IT16}{2}$.
3. Шероховатость поверхностей реза для дет. Б4 $\frac{25}{V}$.
4. * Размеры для справок.

Изм.	Лист	№ докум.	Подп.	Дата
Разраб.		Кузьмина		12.84
Пров.		Числова		12.84
Т. контр.				
ГИП		Тюрин		12.84
Н. контр.		Панова		12.84
Утв.		Кузнецов		12.84

ПВ6.07.04.00 СБ

Площадка

Сборочный чертеж

Лит.	Масса	Масшт.
И	70,0	1:10
Лист	Листов 1	

Гипронефтеспецмонтаж г. Москва

Инв. № подл. | Подп. и дата | Взам. инв. № | Инв. № дубл. | Подп. и дата

Формат	Зона	Поз.	Обозначение	Наименование	Кол.	Примеч.
Б4		13	ПВ6.07.04.12	Ограждение		
				Б-2 ГОСТ 19903-74 / Лист Ст. 3 ГОСТ 16523-70		
				100×3200	1	5,0 кг

Изм.	Лист	№ докум.	Подп.	Дата

ПВ6.07.04.00

Лист 2

Формат	Зона	Поз.	Обозначение	Наименование	Кол.	Примеч.
				Документация		
А2			ПВ6.07.04.00 СБ	Сборочный чертеж		
				Детали		
				Каркас		
				Уголок Б-50×50×5 ГОСТ 8509-72 / Ст. 3 ГОСТ 535-79		
Б4		1	ПВ6.07.04.01	L=1000	4	3,77 кг
Б4		2	ПВ6.07.04.02	L=1200	2	4,5 кг
Б4		3	ПВ6.07.04.03	L=850	2	3,2 кг
Б4		4	ПВ6.07.04.04	L=750	1	2,8 кг
А4		5	ПВ6.07.04.05	Основание	1	
А4		6	ПВ6.07.04.05-01	Основание	1	
А4		7	ПВ6.07.04.06	Основание боковое	1	
				Косынка		
				Б-4 ГОСТ 19903-74 / Лист Ст. 3 ГОСТ 14637-79		
Б4		8	ПВ6.07.04.07	150×150	2	0,7 кг
Б4		9	ПВ6.07.04.08	694×450	1	1,0 кг
Б4		10	ПВ6.07.04.09	100×20	2	0,5 кг
Б4		11	ПВ6.07.04.10	120×700	1	2,6 кг
Б4		12	ПВ6.07.04.11	Настил		
				Лист ПВ 506		
				ГОСТ 8706-79		
				750×1125	1	13,8 кг

Изм.	Лист	№ докум.	Подп.	Дата
Разраб.		Кузьмина		12.84
Пров.		Числова		12.84
ГИП		Тюрин		12.84
Н. контр.		Панова		12.84
Утв.		Кузнецов		12.84

ПВ6.07.04.00

Площадка

Лит.	Лист	Листов
И	1	2

Гипронефтеспецмонтаж г. Москва

Т.П. 903-9-12.86 Ал IX

ПВ6.07.02.01

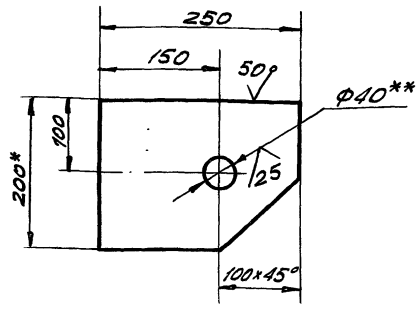

1. Неуказанные предельные отклонения размеров: отверстий – H16; валов – h16; остальных – $\pm \frac{JT16}{2}$.
2. ** Острые кромки отв. ф40 скруглить радиусом 5 мм.
3. * Размеры для справок.

Изм.	Лист	№ докум.	Подп.	Дата
Разраб.		Кузьмина	Куз	12.84
Пров.		Числова	Числ	12.84
Т. контр.				
ГИП		Тюрин		12.84
Н. контр.		Панова		12.84
Утв.		Кузнецов		12.84

ПВ6.07.02.01

Кронштейн

Лит.	Масса	Масшт.
И	4,8	1:5

Лист | Листов 1

Полоса 14×200 ГОСТ 103-76 / Ст.3 ГОСТ 535-79

Гипронефтеспецмонтаж г. Москва

ПВ6.07.02.03

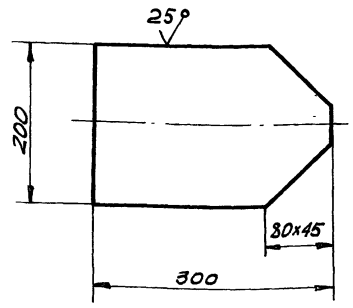

Неуказанные предельные отклонения размеров: валов – h16; остальных – $\pm \frac{JT16}{2}$.

Изм.	Лист	№ докум.	Подп.	Дата
Разраб.		Кузьмина	Куз	12.84
Пров.		Числова	Числ	12.84
Т. контр.				
ГИП		Тюрин		12.84
Н. контр.		Панова		12.84
Утв.		Кузнецов		12.84

ПВ6.07.02.03

Пластина

Лит.	Масса	Масшт.
И	6,0	1:5

Лист | Листов 1

Лист Б-14 ГОСТ 19903-74 / Ст.3 ГОСТ 14637-79

Гипронефтеспецмонтаж г. Москва

ПВ6.07.04.06

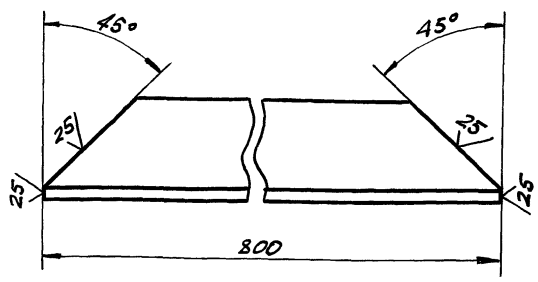

Неуказанные предельные отклонения размеров: валов – h16.

Изм.	Лист	№ докум.	Подп.	Дата
Разраб.		Кузьмина	Куз	12.84
Пров.		Числова	Числ	12.84
Т. контр.				
ГИП		Тюрин		12.84
Н. контр.		Панова		12.84
Утв.		Кузнецов		12.84

ПВ6.07.04.06

Основание боковое

Лит.	Масса	Масшт.
И	3,0	1:2

Лист | Листов 1

Уголок Б-50×50×5 ГОСТ 8509-72 / Ст.3 ГОСТ 535-79

Гипронефтеспецмонтаж г. Москва

ПВ6.07.04.05

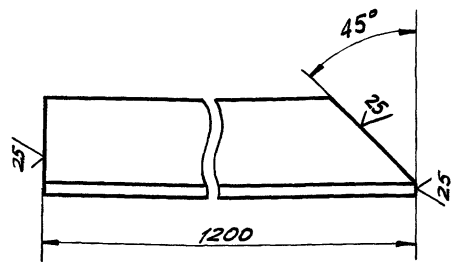

ПВ6.07.04.05-01

Зеркальное отражение, остальное см. ПВ6.07.04.05

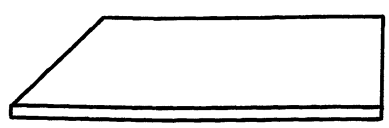

Неуказанные предельные отклонения размеров: валов – h16.

Изм.	Лист	№ докум.	Подп.	Дата
Разраб.		Кузьмина	Куз	12.84
Пров.		Числова	Числ	12.84
Т. контр.				
ГИП		Тюрин		12.84
Н. контр.		Панова		12.84
Утв.		Кузнецов		12.84

ПВ6.07.04.05

Основание

Лит.	Масса	Масшт.
И	4,5	1:2

Лист | Листов 1

Уголок Б-50×50×5 ГОСТ 8509-72 / Ст.3 ГОСТ 535-79

Гипронефтеспецмонтаж г. Москва

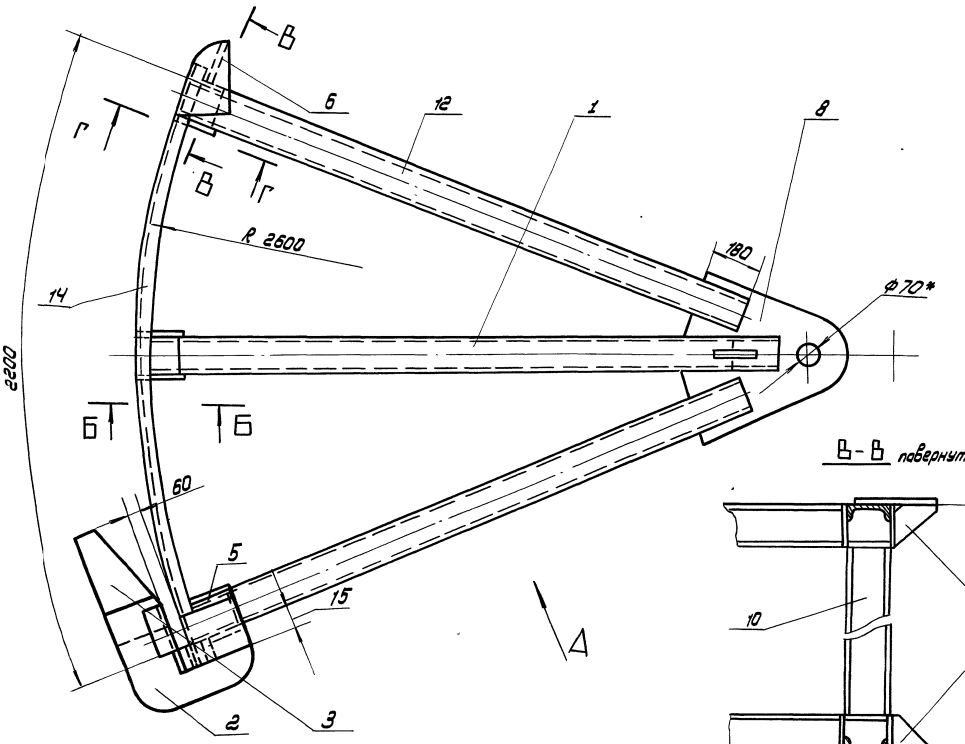

Вид А

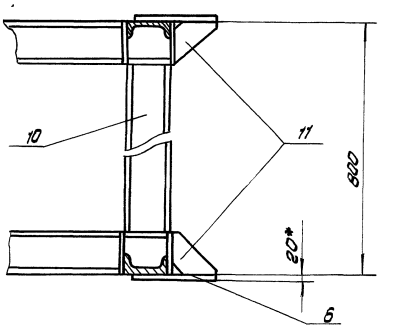

В-В повернуто

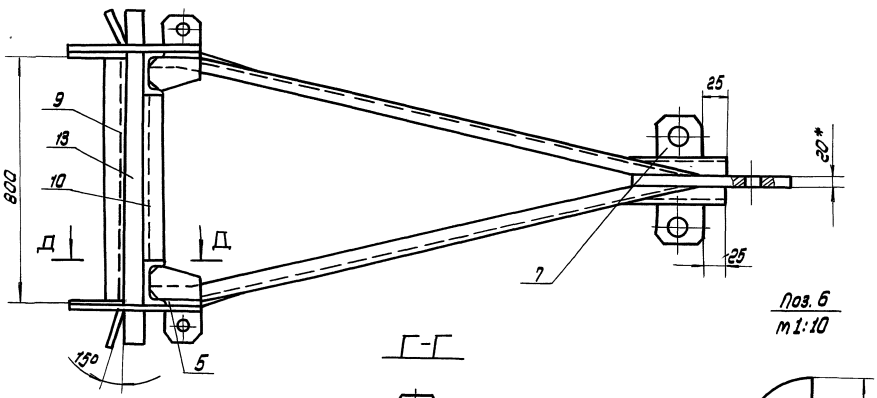

Поз. 6
m 1:10

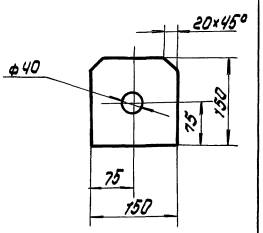

Поз. 7
m 1:5

Б-Б

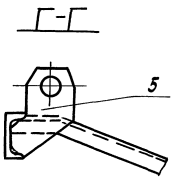

Г-Г

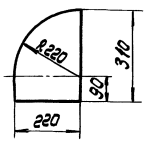

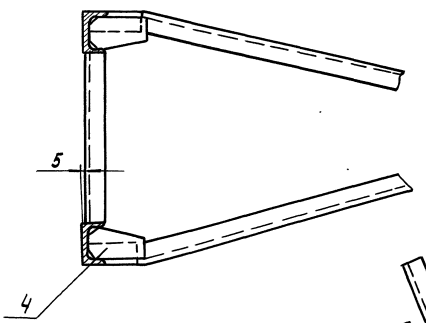

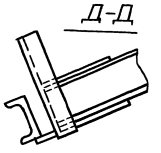

Д-Д

1. Сварку производить электродами типа Э42А по ГОСТ 9467-75. Сварные швы по ГОСТ 5264-80.
2. Неуказанные предельные отклонения размеров: отверстий - H16, валов - h16, остальных $\pm \frac{IT16}{2}$
3. Шероховатость поверхностей реза для деталей Б4- $\sqrt{50}$
4. *Размеры для справок.

					П86.04.00.00.СБ		
Изм.	Лист	N докум.	Подп.	Дата	Приспособление для фартукоформования	Лит.	Масса	Масштаб
Разраб.		Яшина		12.84			310.0	1:10
Пров.		Числова		12.84	Сборочный чертеж	Лист	Листов 1	
Т. контр.								
ГИП		Тюрин		12.84		Гипронефтеспецмонтаж г. Москва		
Н. контр.		Панова		12.84				
Утв.		Кузнецов		12.84				

Инв.N подл. | Подп. и дата | Взам. инв.N | Инв.N дубл. | Подп. и дата

Формат	Зона	Поз.	Обозначение	Наименование	Кол.	Примечание
				Документация		
А2			ПВ6.04.00.00 СБ	Сборочный чертеж		
				Сборочные единицы		
А4		1	ПВ6.04.01.00	Раскос	2	
				Детали		
А4		2	ПВ6.04.00.01	Скоба	2	
А4		3	ПВ6.04.00.02	Ловитель	2	
А4		4	ПВ6.04.00.03	Косынка	10	
А4		5	ПВ6.04.00.04	Пластина	4	
Б4		6	ПВ6.04.00.05	Шаблон		
				Лист Б-20 ГОСТ 19903-74 Ст3 ГОСТ 14637-79		
				220×310	2	7,0 кг
Б4		7	ПВ6.04.0.0.06	Кронштейн		
				Лист Б-6 ГОСТ 19903-74 Ст3 ГОСТ 14637-79		
				150×150	2	2,8 кг
А4		8	ПВ6.04.00.07	Пластина	1	
А4		9	ПВ6.04.00.08	Стойка	1	
Б4		10	ПВ6.04.00.09	Стойка		
				Швеллер 14 ГОСТ 8240-72 Ст3 ГОСТ 535-79		
				L=520	3	6,3 кг

Инв.№ подл. | Подп. и дата | Взам. инв.№ | Инв.№ дубл. | Подп. и дата

Изм.	Лист	№ докум.	Подп.	Дата
Разраб.		Яшина		12.84
Пров.		Числова		12.84
ГИП		Тюрин		12.84
Н.контр.		Панова		12.84
Утв.		Кузнецов		12.84

ПВ6.04.00.00

Приспособление для формообразования

Лит.	Лист	Листов
	1	2

Гипронефтеспецмонтаж г. Москва

ПВ6.04.00.02

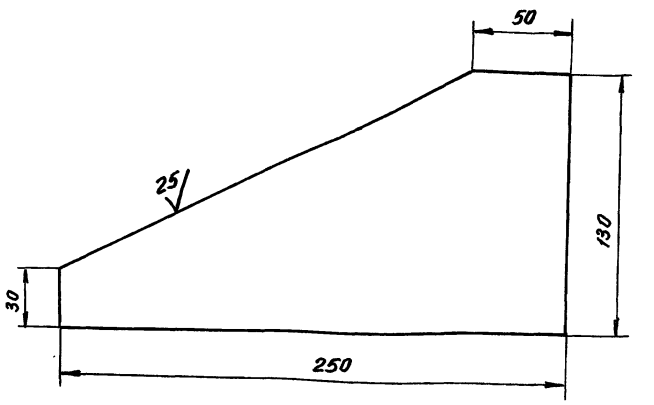

Неуказанные предельные отклонения размеров: $\pm \frac{IT16}{2}$.

Инв.№ подл. | Подп. и дата | Взам. инв.№ | Инв.№ дубл. | Подп. и дата

ПВ6.04.00.02

Изм.	Лист	№ докум.	Подп.	Дата
Разраб.		Яшина		12.84
Пров.		Числова		12.84
Т.контр.				
ГИП		Тюрин		12.84
Н.контр.		Панова		12.84
Утв.		Кузнецов		12.84

Ловитель

Лит.	Масса	Масштаб
	1,25	1:2
Лист	Листов 1	

Лист Б-6 ГОСТ 19903-74 Ст3 ГОСТ 14637-79

Гипронефтеспецмонтаж г. Москва

Формат	Зона	Поз.	Обозначение	Наименование	Кол.	Примечание
А4		11	ПВ6.04.00.10	Косынка	2	
А4		12	ПВ6.04.00.11	Укосина	4	
Б4		13	ПВ6.04.00.12	Полоса		
				Лист Б-6 ГОСТ 19903-74 Ст3 ГОСТ 14637-79		
				60×1060	1	3,0 кг
Б4		14	ПВ6.04.00.13	Шаблон		
				Швеллер 14 ГОСТ 8240-72 Ст3 ГОСТ 535-79		
				L=2300	2	27,0 кг

Инв.№ подл. | Подп. и дата | Взам. инв.№ | Инв.№ дубл. | Подп. и дата

Изм.	Лист	№ докум.	Подп.	Дата

ПВ6.04.00.00

Лист 2

ПВ6.04.00.01

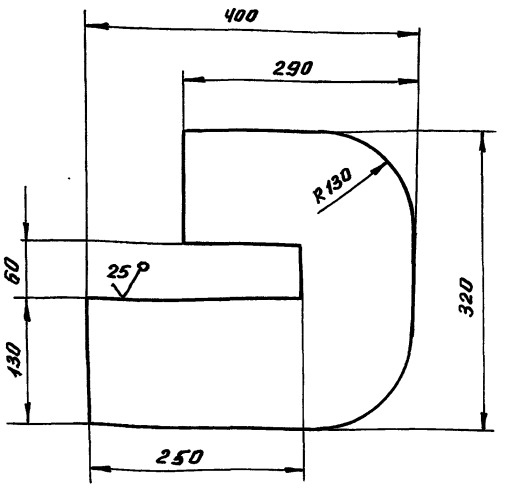

Неуказанные предельные отклонения размеров: отверстий - H16; валов - h16; остальных - $\pm \frac{IT16}{2}$.

Инв.№ подл. | Подп. и дата | Взам. инв.№ | Инв.№ дубл. | Подп. и дата

ПВ6.04.00.01

Изм.	Лист	№ докум.	Подп.	Дата
Разраб.		Яшина		12.84
Пров.		Числова		12.84
Т.контр.				
ГИП		Тюрин		12.84
Н.контр.		Панова		12.84
Утв.		Кузнецов		12.84

Скоба

Лит.	Масса	Масштаб
	15,0	1:5
Лист	Листов 1	

Лист Б-20 ГОСТ 19903-74 Ст3 ГОСТ 14637-79

Гипронефтеспецмонтаж г. Москва

ПВ6.04.00.07

(\)А

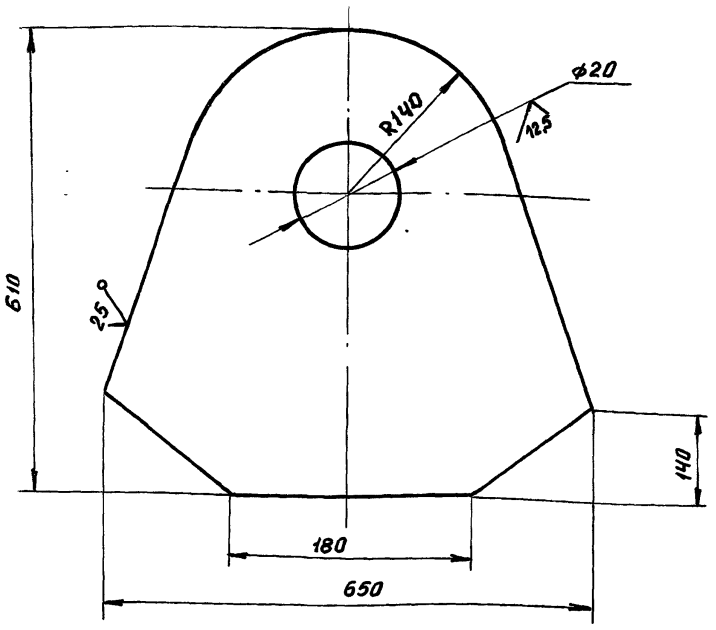

Неуказанные предельные отклонения размеров: валов - h16, остальных - $\pm \frac{JT16}{2}$.

Ал. IX

Т.П. 903-9-12.86

Изм.	Лист	N докум.	Подп.	Дата
Разраб.		Яшина		12.84
Пров.		Числова		12.84
Т.контр.				
ГИП		Тюрин		12.84
Н.контр.		Панова		12.84
Утв.		Кузнецов		12.84

ПВ6.04.00.07

Пластина

Лит.	Масса	Масштаб
	40,0	1:5
Лист	Листов 1	

Лист Б-20 ГОСТ 19903-74 / Ст3 ГОСТ 14637-79

Гипронефтеспецмонтаж г. Москва

Инв.N подл. | Подп. и дата | Взам.инв.N | Инв.N дубл. | Подп. и дата

ПВ6.04.00.04

(\)А

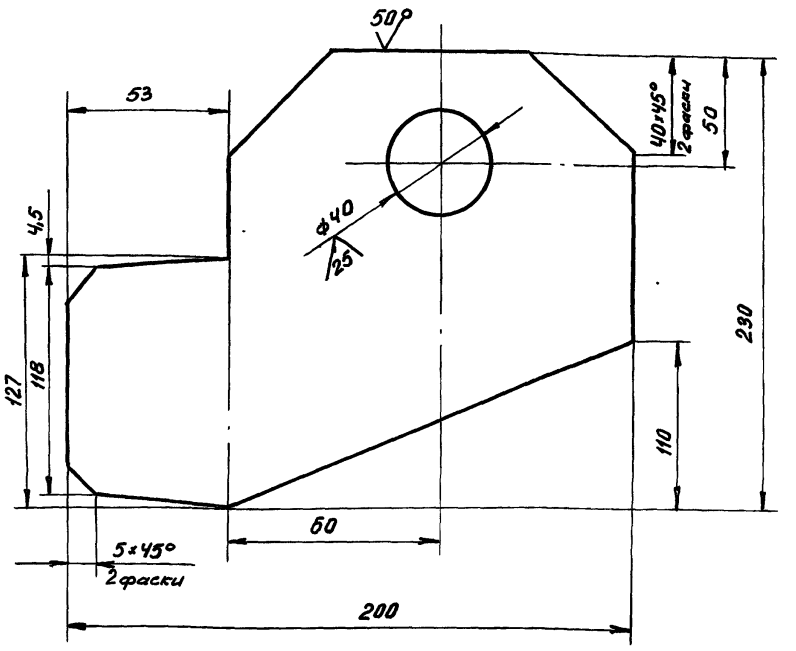

Неуказанные предельные отклонения размеров: отверстий - H16, валов - h16, остальных - $\pm \frac{JT16}{2}$.

Изм.	Лист	N докум.	Подп.	Дата
Разраб.		Яшина		12.84
Пров.		Числова		12.84
Т.контр.				
ГИП		Тюрин		12.84
Н.контр.		Панова		12.84
Утв.		Кузнецов		12.84

ПВ6.04.00.04

Пластина

Лит	Масса	Масштаб
	2,5	1:2
Лист	Листов 1	

Лист Б-8 ГОСТ 19903-74 / Ст 3 ГОСТ 14637-79

Гипронефтеспецмонтаж г. Москва

Инв.N подл. | Подп. и дата | Взам.инв.N | Инв.N дубл. | Подп. и дата

ПВ6.04.00.08

(\)А

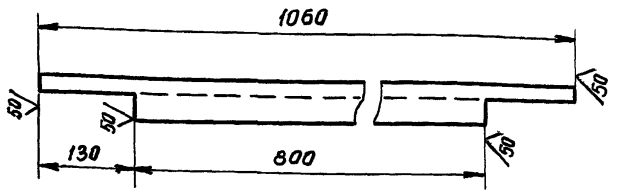

Неуказанные предельные отклонения размеров $\pm \frac{JT16}{2}$

Изм.	Лист	N докум.	Подп.	Дата
Разраб.		Яшина		12.84
Пров		Числова		12.84
Т.контр.				
ГИП		Тюрин		12.84
Н.контр.		Панова		12.84
Утв.		Кузнецов		12.84

ПВ6.04.00.08

Стойка

Лит.	Масса	Масштаб
	8,0	1:10
Лист	Листов 1	

Швеллер 14 ГОСТ 8240-72 / Ст 3 ГОСТ 535-79

Гипронефтеспецмонтаж г. Москва

Инв.N подл. | Подп. и дата | Взам.инв.N | Инв.N дубл. | Подп. и дата

ПВ6.04.00.03

(\)А

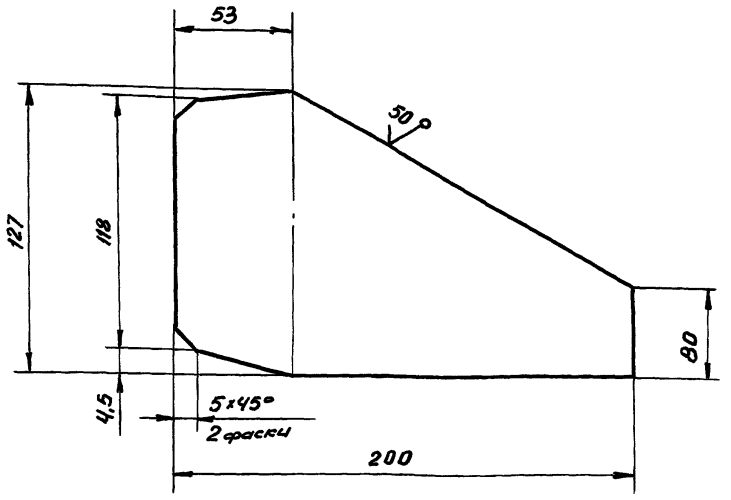

Неуказанные предельные отклонения размеров: валов - h16, остальных - $\pm \frac{JT16}{2}$.

Изм.	Лист	N докум.	Подп.	Дата
Разраб.		Яшина		12.84
Пров.		Числова		12.84
Т.контр.				
ГИП		Тюрин		12.84
Н.контр.		Панова		12.84
Утв.		Кузнецов		12.84

ПВ6.04.00.03

Косынка

Лит.	Масса	Масштаб
	1,0	1:2
Лист	Листов 1	

Лист Б-6 ГОСТ 19903-74 / Ст 3 ГОСТ 14637-79

Гипронефтеспецмонтаж г. Москва

Инв.N подл. | Подп. и дата | Взам.инв.N | Инв.N дубл. | Подп. и дата

ПВ6.04.01.00СБ

Инв.№ подл. | Подп. и дата | Взам. инв.№ | Инв.№ дубл. | Подп. и дата | Т.П. 903-9-14.86 Ал. 12

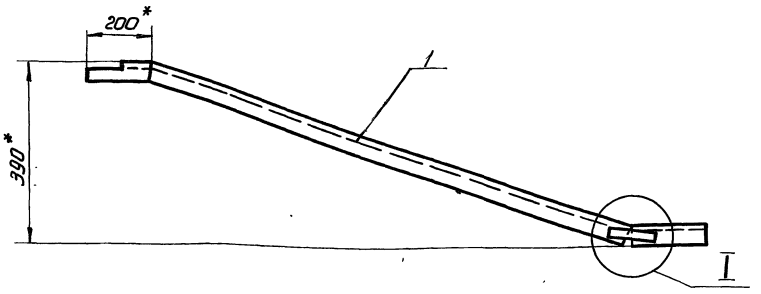

I
М1:2

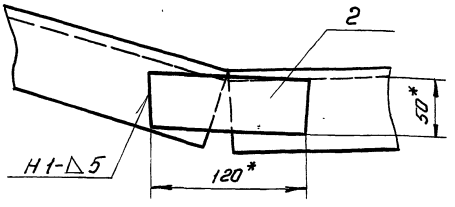

1. Сварку производить по ГОСТ 5264-80 Электроды сварочные типа Э42А ГОСТ 9467-75
2. Неуказанные предельные отклонения размеров: отверстий - Н16, валов - h16, остальных ± JT16/2
3. Шероховатость поверхностей реза для деталей Б4 - 50
4. *Размер для справок.

					ПВ6.04.01.00 СБ			
Изм.	Лист	№ докум.	Подп.	Дата	Раскос	Лит.	Масса	Масштаб
Разраб.		Кузьмина		12.84			20.5	1:10
Пров.		Числова		12.84	Сборочный чертеж	Лист	Листов 1	
Т.контр.						Гипронефтеспецмонтаж г. Москва		
ГИП		Тюрин		12.84				
Н.контр.		Панова		12.84				
Утв.		Кузнецов		12.84				

Формат	Зона	Поз.	Обозначение	Наименование	Кол.	Примечание
				Документация		
А3			ПВ6.04.01.00СБ	Сборочный чертеж		
				Детали		
А4		1	ПВ6.04.01.01	Косина	1	
Б4		2	ПВ6.04.01.02	Пластина		
				Лист Б-6 ГОСТ 19903-74 / Ст3 ГОСТ 14637-79		
				120×50	1	0.3 кг

					ПВ6.04.01.00			
Изм.	Лист	№ докум.	Подп.	Дата	Раскос	Лит.	Лист	Листов 1
Разраб.		Кузьмина		12.84				
Пров.		Числова		12.84		Гипронефтеспецмонтаж г. Москва		
Т.контр.								
ГИП		Тюрин		12.84				
Н.контр.		Панова		12.84				
Утв.		Кузнецов		12.84				

ПВ6.04.00.10

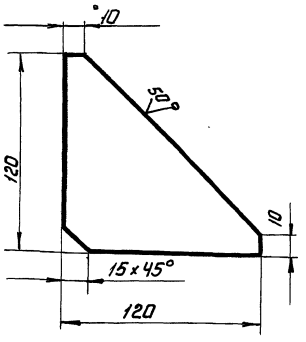

Неуказанные предельные отклонения размеров ± JT16/2

					ПВ6.04.00.10			
Изм.	Лист	№ докум.	Подп.	Дата	Косынка	Лит.	Масса	Масштаб
Разраб.		Кузьмина		12.84			0.7	1:2
Пров.		Числова		12.84		Лист	Листов 1	
Т.контр.						Гипронефтеспецмонтаж г. Москва		
ГИП		Тюрин		12.84	Лист Б-8 ГОСТ 19903-74 / Ст3 ГОСТ 14637-79			
Н.контр.		Панова		12.84				
Утв.		Кузнецов		12.84				

ПВ6.04.01.01

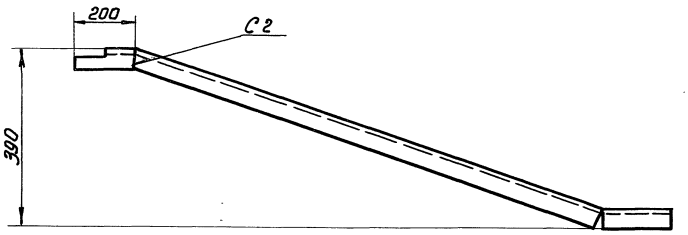

Развертка
М1:1

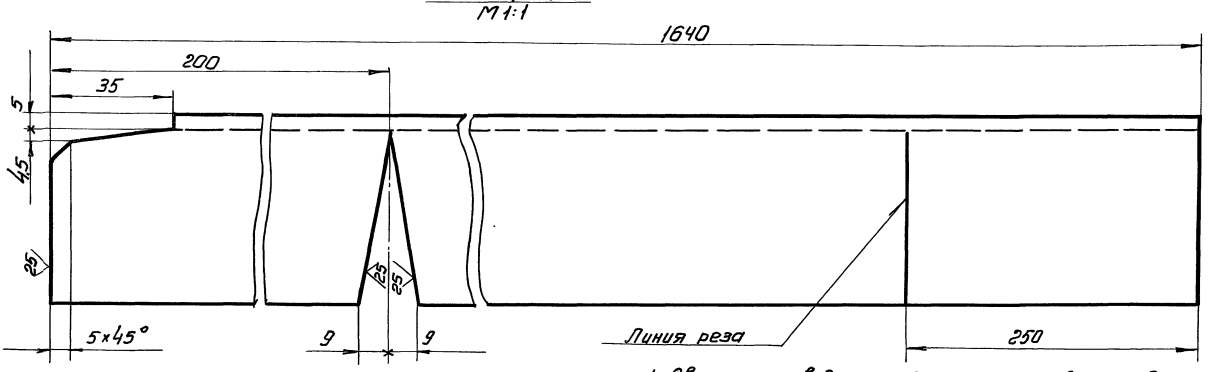

1. Сварку производить по ГОСТ 5264-80 Электроды сварочные типа Э42А ГОСТ 9467-75
2. Неуказанные предельные отклонения размеров: отверстий - H16, валов - h16, остальных $\pm \frac{IT16}{2}$

					ПВ 6.04.01.01		
						Лит.	Масса	Масштаб
Изм.	Лист	№ докум.	Подп.	Дата	Укосина		20.0	1:10
Разраб.		Зашина		12.84		Лист	Листов 1
Пров.		Цветова		12.84			
Т. контр.						Гипронефтеспецмонтаж г. Москва	
ГИП		Тюрин		12.84			
Н.К.		Панова		12.84	Швеллер 14 ГОСТ 8240-72 / Ст3 ГОСТ 535-79		
Утв.		Кузнецов		12.84			

Инв.№ подл. | Подп. и дата | Взам. инв.№ | Инв.№ дубл. | Подп. и дата

ПВ6.04.00.11

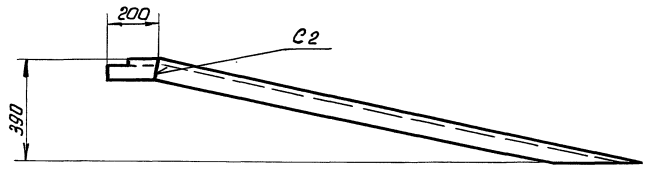

Развертка
М1:1

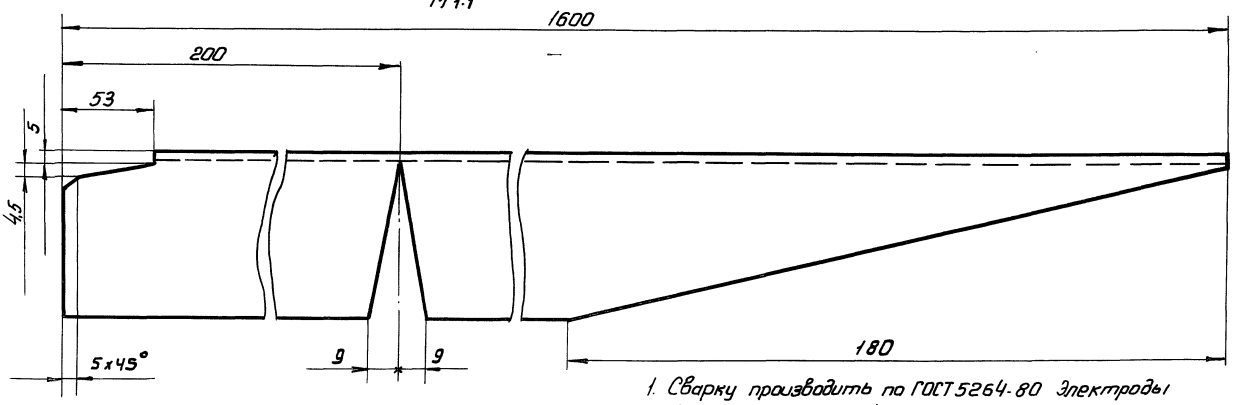

1. Сварку производить по ГОСТ 5264-80 Электроды сварочные типа Э42А ГОСТ 9467-75.
2. Шероховатость поверхностей реза для деталей Б4 - 50
3. Неуказанные предельные отклонения размеров: отверстий - H16, валов - h16, остальных $\pm \frac{IT16}{2}$

					ПВ 6.04.00.11		
						Лит.	Масса	Масштаб
Изм.	Лист	№ докум.	Подп.	Дата	Укосина		19.7	1:10
Разраб.		Кузьмина		12.84		Лист	Листов 1
Пров.		Цветова		12.84			
Т. контр.						Гипронефтеспецмонтаж г. Москва	
ГИП		Тюрин		12.84			
Н. контр.		Панова		12.84	Швеллер 14 ГОСТ 8240-72 / Ст3 ГОСТ 535-79		
Утв.		Кузнецов		12.84			

Инв.№ подл. | Подп. и дата | Взам. инв.№ | Инв.№ дубл. | Подп. и дата

ПВ5. 52.00.00 СБ

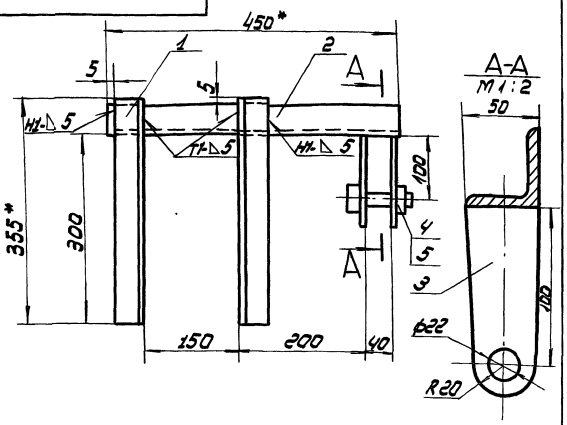

1. Сварные швы по ГОСТ 5264-80.
   Электроды сварочные типа Э42А ГОСТ 9467-75.
2. Неуказанные предельные отклонения размеров:
   отверстий - H16,
   валов - h16,
   остальных $\pm \frac{IT16}{2}$
3. Шероховатость поверхностей реза для деталей Б4 — 25
4. * Размеры для справок.

Изм.	Лист	N докум.	Подп.	Дата
Разраб.		Кузьмина		12.84
Пров.		Числова		12.84
Т.контр.				
ГИП		Тюрин		11.84
Н.контр.		Панова		12.84
Утв.		Кузнецов		12.84

ПВ5. 52.00.00 СБ

Скоба для навешивания блока

Сборочный чертеж

Лит.	Масса	Масштаб
И	6,0	1:2
Лист	Листов 1	

Гипронефтеспецмонтаж г. Москва

Инв.№ подл. | Подп. и дата | Взам. инв.№ | Инв.№ дубл. | Подп. и дата

Т.П. 903-9-12.86 Ал. IX

Формат	Зона	Поз.	Обозначение	Наименование	Кол.	Примечание
				Документация		
11			ПВ5. 52.00.00. СБ	Сборочный чертеж		
				Детали		
Б4		1	ПВ5. 52.00.01	Уголок		
				Уголок Б-50×50×5 ГОСТ 8509-72 / Ст.3 ГОСТ 535-79		
				L = 355	2	1,3 кг
Б4		2	ПВ5. 52.00.02	Уголок		
				Уголок Б-50×50×5 ГОСТ 8509-72 / Ст.3 ГОСТ 535-79		
				L = 460	1	1,7 кг
Б4		3	ПВ5. 52.00.03	Щека		
				Лист Б-8 ГОСТ 19903-74 / Ст.3 ГОСТ 14637-79		
				50×120	2	0,4 кг
				Стандартные изделия		
		4		Болт М20×75.58		
				ГОСТ 7798-70		
		5		Гайка М20		
				ГОСТ 5915-70		

Изм.	Лист	N докум.	Подп.	Дата
Разраб.		Кузьмина		12.84
Пров.		Числова		12.84
ГИП		Тюрин		11.84
Н.контр.		Панова		12.84
Утв.		Кузнецов		12.84

ПВ5. 52.00.00

Скоба для навешивания блока

Лит	Лист	Листов
И		1

Гипронефтеспецмонтаж г. Москва

ПВ 10.04.00.00 СБ

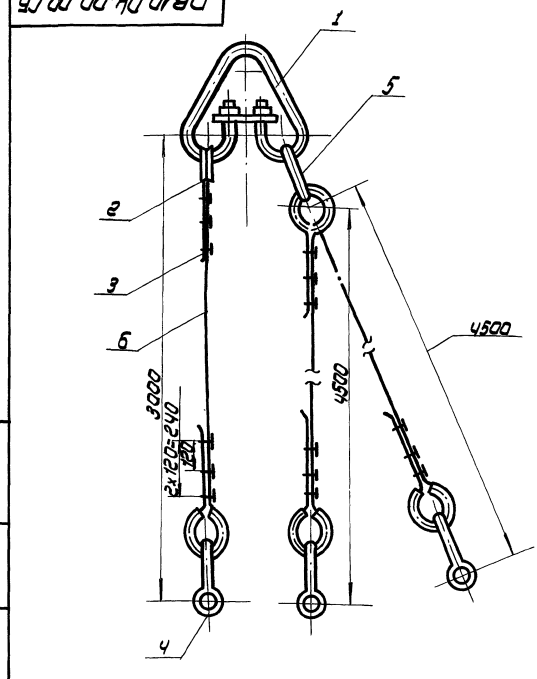

Изм.	Лист	N докум.	Подп.	Дата
Разраб.		Кузьмина		12.84
Пров.		Числова		12.84
Т.контр.				
ГИП		Тюрин		11.84
Н.контр.		Панова		12.84
Утв.		Кузнецов		12.84

ПВ 10.04.00.00 СБ

Строп 3-х ветвевой Q = 3т.

Сборочный чертеж.

Лит	Масса	Масштаб
И	68,1	—
Лист	Листов	

Гипронефтеспецмонтаж г. Москва

Инв.№ подл. | Подп. и дата | Взам. инв.№ | Инв.№ дубл. | Подп. и дата

Формат	Зона	Поз.	Обозначение	Наименование	Кол.	Примечание
				Документация		
11			ПВ 10.04.00.00 СБ	Сборочный чертеж		
				Стандартные изделия		
		1		Звено Р1 I-10.0		
				ОСТ 24.090.49-79	1	22.40 кг
		2		Кольцо 56		
				ГОСТ 2224-72	6	0,2 кг
		3		3 К-16		
				ТУ 36.1839-75	18	0,32 кг
		4		Скоба СА 1,6		
				ГОСТ 5.2312-79	3	0,51 кг
		5		Звено Р1 I-1,6		
				ОСТ 24.090.49.79	1	1.69 кг
				Материалы		
		6		Канат 15-I-I-1764-(180)		
				С=4000 ± 5 мм		
				ГОСТ 7668-80	1	3,4 кг.
		7		Канат 15-I-I 1764-(180)		
				С= 5.500 ± 5 мм		
				ГОСТ 7668-80	2	4.7 кг

Изм.	Лист	N докум.	Подп.	Дата
Разраб.		Кузьмина		12.84
Пров.		Числова		12.84
ГИП		Тюрин		11.84
Н.контр.		Панова		12.84
Утв.		Кузнецов		12.84

ПВ. 10.04.00.00

Строп 3-х ветвевой

Лит	Лист	Листов
И		1

Гипронефтеспецмонтаж г. Москва

ПВ 9.10.00.00 СБ

Т.П. 903-9-12.86 Ал. IX

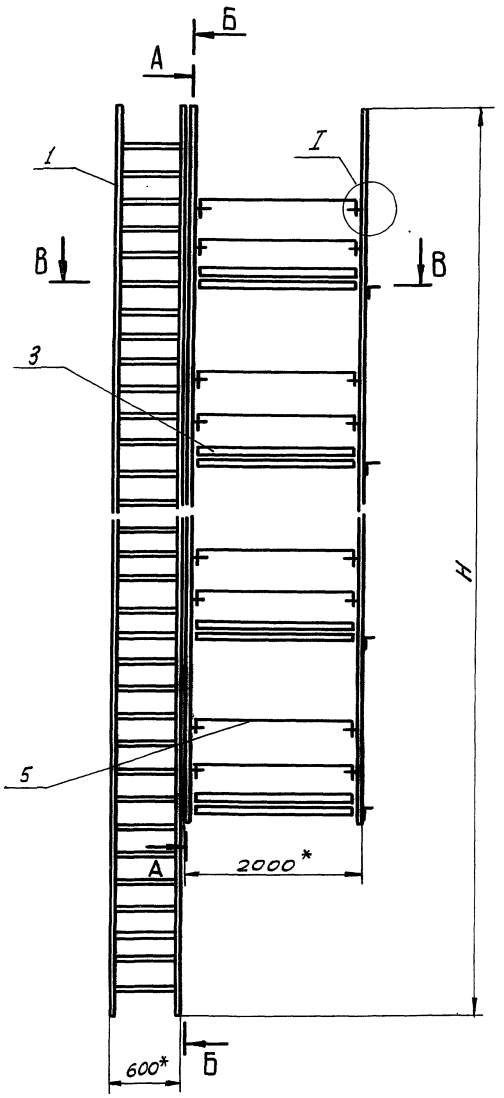

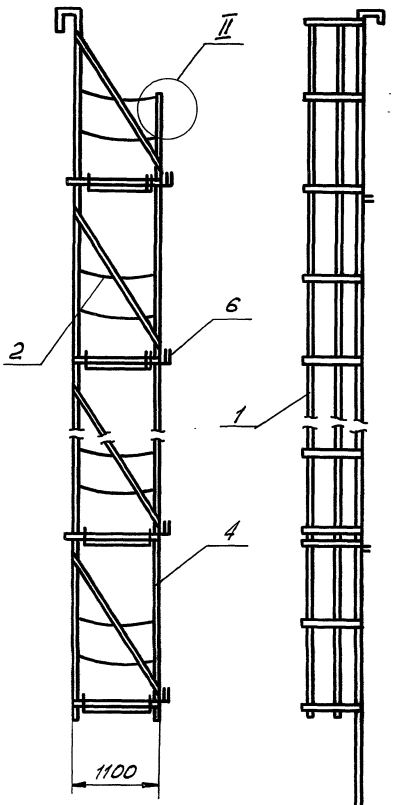

Обозначение	H, мм	Масса, кг
ПВ 9.10.00.00	18000	1016,0
-01	12000	662,0
-02	9000	530,0
-03	7500	383,0
-04	6000	258,0

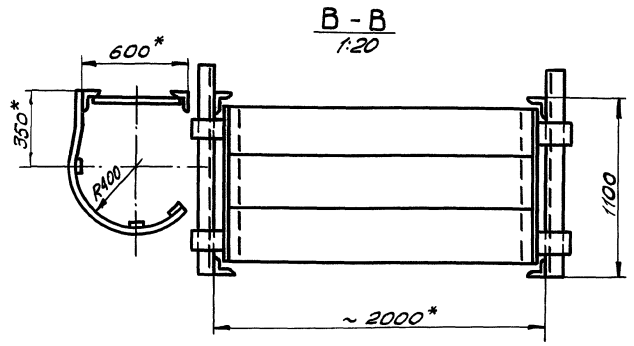

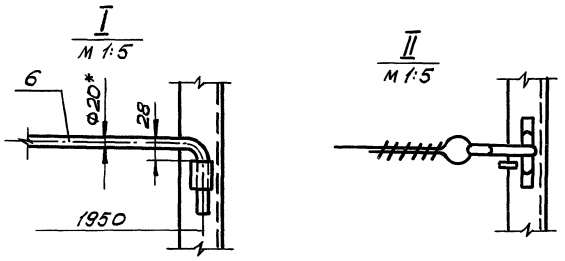

1. Сварные швы по ГОСТ 5264-80. Электроды сварочные типа Э42А ГОСТ 9467-75.
2. Неуказанные предельные отклонения размеров:
   отверстий - H 16;
   валов - h 16;
   остальных - $\pm \frac{IT16}{2}$.
3. Испытать на статическую нагрузку силой P = 550 кг.
4. В местах выхода на площадку поз. 3 ограждение на лестнице поз. 1 срезать (см. В-В).

					ПВ 9.10.00.00 СБ		
Изм.	Лист	№ докум.	Подп.	Дата	Леса навесные для замыкания вертикального монтажного стыка стенки. Сборочный чертеж	Лит.	Масса / Масштаб
Разраб.		Кузьмина		12.84		И	См. табл. / 1:40
Пров.		Числова		12.84		Лист	Листов 1
Т. контр.							
ГИП		Тюрин		12.84		Гипронефтеспецмонтаж г. Москва	
Н. контр.		Панова		12.84			
Утв.		Кузнецов		12.84			

Инв. № подл. | Подп. и дата | Взам. инв. № | Инв. № дубл. | Подп. и дата

Ал. IX
Т.П. 903-9-12.86

Формат	Зона	Поз.	Обозначение	Наименование	Кол.	Примечание
				ПВ9.10.00.00-04 Сп. СБ		
				Сборочные единицы		
А4		1	ПВ9.10.01.00-04	Лестница		
А4		2	ПВ9.10.02.00	Ограждение мягкое		
А4		3	ПВ9.10.03.00	Площадка		
А4		4	ПВ9.10.04.00-04	Боковина		
				Детали		
А4		5	ПВ9.10.00.01	Ограждение жесткое	4	
БЧ		6	ПВ9.10.00.03	Доска бортовая		
				Сосна 15х150		
				ГОСТ 8486-66		
				L=1950	2	6,1кг

Инв.№ подл. | Подп. и дата | Взам. инв.№ | Инв.№ дубл. | Подп. и дата

Изм. Лист N докум. Подп. Дата | ПВ9.10.00.00 | Лист 3

Формат	Зона	Поз.	Обозначение	Наименование	Кол.	Примечание
БЧ		6	ПВ9.10.00.02	Доска бортовая		
				Сосна 15х150		
				ГОСТ 8486-66		
				L=1950	5	6,1кг
				ПВ9.10.00.00-02 Сп. СБ		
				Сборочные единицы		
А4		1	ПВ9.10.01.00-02	Лестница	1	
А4		2	ПВ9.10.02.00	Ограждение мягкое	8	
А4		3	ПВ9.10.03.00	Площадка	4	
А4		4	ПВ9.10.04.00-02	Боковина	2	
				Детали		
А4		5	ПВ9.10.00.01	Ограждение жесткое		
БЧ		6	ПВ9.10.00.02	Доска бортовая		
				Сосна 15х150		
				ГОСТ 8486-66		
				L=1950	4	6,1кг
				ПВ9.10.00.00-03 Сп. СБ		
				Сборочные единицы		
А4		1	ПВ9.10.01.00-03	Лестница	1	
А4		2	ПВ9.10.02.00	Ограждение мягкое	6	
А4		3	ПВ9.10.03.00	Площадка	3	
А4		4	ПВ9.10.04.00-03	Боковина	2	
				Детали		
А4		5	ПВ9.10.00-01	Ограждение жесткое	6	
БЧ		6	ПВ9.10.00.02	Доска бортовая		
				Сосна 15х150		
				ГОСТ 8486-66		
				L=1950	3	6,1кг

Инв.№ подл. | Подп. и дата | Взам. инв.№ | Инв.№ дубл. | Подп. и дата

Изм. Лист N докум. Подп. Дата | ПВ9.10.00.00 | Лист 2

Формат	Зона	Поз.	Обозначение	Наименование	Кол.	Примечание
				ПВ9.10.01.00.03 Сп. СБ		
				Детали		
БЧ		4	ПВ9.10.01.04	Уголок		
				Уголок Б-40х40х4 ГОСТ 8509-72 / Ст3 ГОСТ 535-79		
				L=7500	2	18,3кг
БЧ		5	ПВ9.10.01.05	Круг		
				Круг В-18 ГОСТ 2590-71 / Ст3 ГОСТ 535-79		
				L=580	17	0,435кг
				Полоса		
				Полоса Б-4х20 ГОСТ 103-76 / Ст3 ГОСТ 535-79		
БЧ		6	ПВ9.10.01.06	L=1950	8	1,25кг
БЧ		7	ПВ9.10.01.07	L=5250	3	3,35кг
				ПВ9.10.01.00-04 Сп. СБ		
				Детали		
БЧ		4	ПВ9.10.01.04	Уголок		
				Уголок Б-40х40х4 ГОСТ 8509-72 / Ст3 ГОСТ 535-79		
				L=6000	2	9,7кг
БЧ		5	ПВ9.10.01.05	Круг		
				Круг В-18 ГОСТ 2590-71 / Ст3 ГОСТ 535-79		
				L=580	13	0,435кг
				Полоса		
				Полоса Б-4х20 ГОСТ 103-76 / Ст3 ГОСТ 535-79		
БЧ		6	ПВ9.10.01.06	L=1950	6	1,23кг
БЧ		7	ПВ9.10.01.07	L=3750	3	2,4кг

Инв.№ подл. | Подп. и дата | Взам. инв.№ | Инв.№ дубл. | Подп. и дата

Изм. Лист N докум. Подп. Дата | ПВ9.10.01.00 | Лист 3

Формат	Зона	Поз.	Обозначение	Наименование	Кол.	Примечание
				Документация		
А2			ПВ9.10.00.00 СБ	Сборочный чертеж		
				Переменные данные для исполнений		
				ПВ9.10.00.00 Сп. СБ		
				Сборочные единицы		
А4		1	ПВ9.10.01.00	Лестница	1	
А4		2	ПВ9.10.02.00	Ограждение мягкое	16	
А4		3	ПВ9.10.03.00	Площадка	8	
А4		4	ПВ9.10.04.00	Боковина	2	
				Детали		
А4		5	ПВ9.10.00.01	Ограждение жестков	16	
БЧ		6	ПВ9.10.00.02	Доска бортовая		
				Сосна 15х150		
				ГОСТ 8486-66		
				L=1950		6,1кг
				ПВ9.10.00.00-01 Сп. СБ		
				Сборочные единицы		
А4		1	ПВ9.10.01.00-01	Лестница	1	
А4		2	ПВ9.10.02.00	Ограждение мягкое	10	
А4		3	ПВ9.10.03.00	Площадка	5	
А4		4	ПВ9.10.04.00-01	Боковина	2	
				Детали		
А4		5	ПВ9.10.00.01	Ограждение жесткое	10	

Инв.№ подл. | Подп. и дата | Взам. инв.№ | Инв.№ дубл. | Подп. и дата

Изм.	Лист	N докум.	Подп.	Дата	ПВ9.10.00.00		
Разраб.		Кузьмина		12.84	Леса навесные для замыкания вертикального монтажного стыка стенки	Лит. И	Лист 1	Листов 3
Пров.		Числова		12.84				
ГИП		Тюрин		12.84		Гипронефтеспецмонтаж г. Москва		
Н.контр.		Панова		12.84				
Утв.		Кузнецов		12.84				

ПВ9.10.01.00 СБ

Ал. IX

т.п. 903-9-12.86

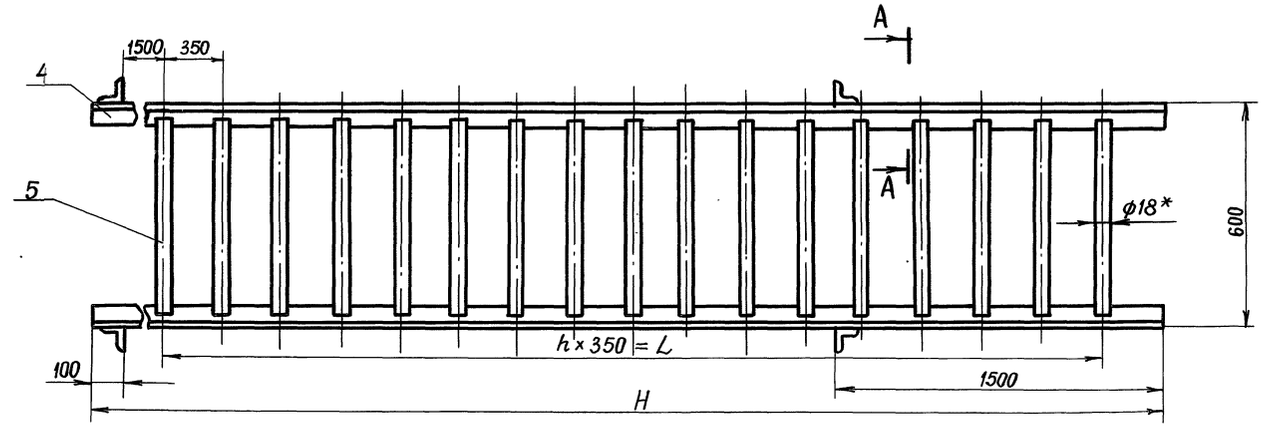

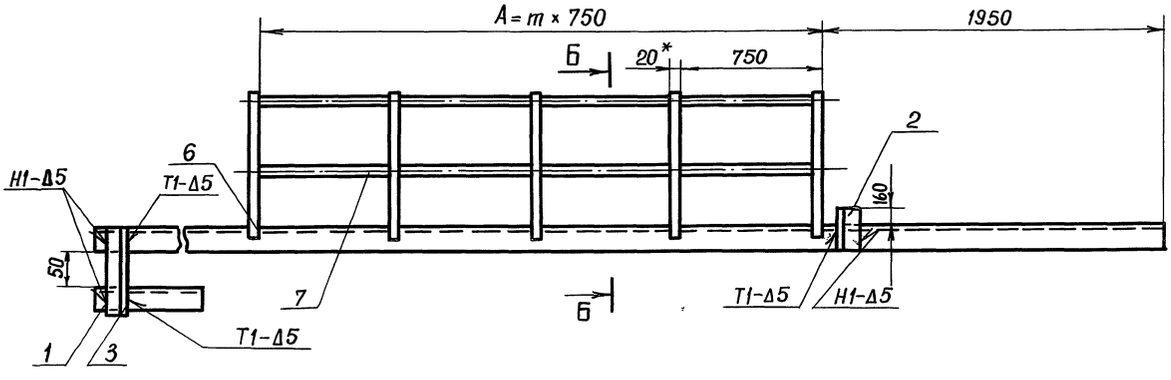

А – А
м 1:2,5

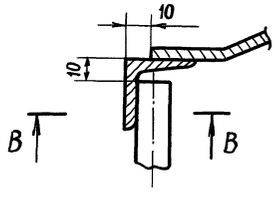

В – В
м 1:1

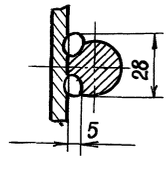

Обозначение	Размеры, мм			n	m	Масса, кг
	H	L	A			
ПВ9.10.01.00	18000	16100	15750	46	21	151.0
– 01	12000	10150	9750	29	13	111.0
– 02	9000	7000	6750	20	9	82.0
– 03	7500	5600	5250	16	7	67.0
– 04	6000	4200	3750	12	5	42.0

Б – Б
м 1:10

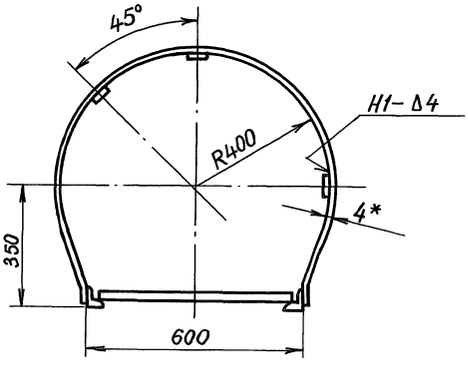

1. Сварные швы по ГОСТ 5264-80. Электроды сварочные типа Э42А ГОСТ 9467-75.
2. Неуказанные предельные отклонения размеров: отверстий – H16, валов – h16, остальных – $\pm\frac{JT16}{2}$.
3. Шероховатость поверхностей реза для деталей БЧ – $\sqrt{50}$.
4. * Размеры для справок.

Изм.	Лист.	№ докум.	Подп.	Дата	ПВ9.10.01.00 СБ			
Разраб.		Кузьмина	"		Лестница Сборочный чертеж	Лит. И	Масса См. табл.	Масштаб 1:10
Пров.		Числова	"			Лист	Листов 1	
Т.контр.						Гипронефтеспецмонтаж г. Москва		
ГИП		Тюрин						
Н.контр.		Панова						
Утв.		Кузнецов						

Инв. № подл. | Подп. и дата | Взам. инв. № | Инв. № дубл. | Подп. и дата

Т.П 903-9-12.86 Ал. IX

Формат	Зона	Поз.	Обозначение	Наименование	Кол.	Примечание
				ПВ9.10.01.00-01 См.СБ		
				Детали		
БЧ		4	ПВ9.10.01.04	Уголок		
				Уголок Б-40×40×4 ГОСТ 8509-72 / Ст3 ГОСТ 535-79		
				L=12000	2	29,0 кг
БЧ		5	ПВ9.10.01.05	Круг		
				Круг В-18 ГОСТ 2590-71 / Ст3 ГОСТ 535-79		
				L=580	30	0,43 кг
				Полоса		
				Полоса Б-4×20 ГОСТ 103-76 / Ст3 ГОСТ 535-79		
БЧ		6	ПВ9.10.01.06	L=1950	14	1,23 кг
БЧ		7	ПВ9.10.01.07	L=10150	3	6,3 кг
				ПВ9.10.01.00-02 См.СБ		
				Детали		
БЧ		4	ПВ9.10.01.04	Уголок		
				Уголок Б-40×40×4 ГОСТ 8509-72 / Ст3 ГОСТ 535-79		
				L=9000	2	21,8 кг
БЧ		5	ПВ9.10.01.05	Круг		
				Круг В-18 ГОСТ 2590-71 / Ст3 ГОСТ 535-79		
				L=580	21	0,435 кг
				Полоса		
				Полоса Б-4×20 ГОСТ 103-76 / Ст3 ГОСТ 535-79		
БЧ		6	ПВ9.10.01.06	L=1950	10	1,23 кг
БЧ		7	ПВ9.10.01.07	L=6750	3	4,35 кг

Инв.№ подл. | Подп. и дата | Взам.инв.№ | Инв.№ дубл. | Подп. и дата

Изм. Лист N докум. Подп. Дата — ПВ9.10.01.00 — Лист 2

Формат	Зона	Поз.	Обозначение	Наименование	Кол.	Примечание
				Документация		
			ПВ9.10.01.00 СБ	Сборочный чертеж		
				Детали		
				Уголок		
				Уголок Б-40×40×4 ГОСТ 8509-72 / Ст3 ГОСТ 535-79		
БЧ		1	ПВ9.10.01.01	L=300	2	0,95 кг
БЧ		2	ПВ9.10.01.02	L=200	2	0,1 кг
БЧ		3	ПВ9.10.01.03	L=170	2	0,45 кг
			Переменные данные	для исполнений		
				ПВ9.10.01.00 См.СБ		
				Детали		
БЧ		4	ПВ9.10.01.04	Уголок		
				Уголок Б-40×40×4 ГОСТ 8509-72 / Ст3 ГОСТ 535-79		
				L=18000	2	43,5 кг
БЧ		5	ПВ9.10.01.05	Круг		
				Круг В-18 ГОСТ 2590-71 / Ст3 ГОСТ 535-79		
				L=580	47	0,435 кг
				Полоса		
				Полоса Б-4×20 ГОСТ 103-76 / Ст3 ГОСТ 535-79		
БЧ		6	ПВ9.10.01.06	L=1950	22	1,23 кг
БЧ		7	ПВ9.10.01.07	L=16100	3	10,2 кг

Инв.№ подл. | Подп. и дата | Взам.инв.№ | Инв.№ дубл. | Подп. и дата

ПВ9.10.01.00

Изм	Лист	N докум.	Подп.	Дата	Лестница	Лит	Лист	Листов
Разраб.	Кузьмина		12.84			И	1	3
Пров.	Числова		12.84			Гипронефтеспецмонтаж г. Москва		
ГИП	Тюрин		12.84					
Н.контр.	Панова		12.84					
Утв.	Кузнецов		12.84					

Формат	Зона	Поз.	Обозначение	Наименование	Кол.	Примечание
БЧ		9	ПВ9.10.04.09	Полоса		
				Полоса 5×40 ГОСТ 103-76 / Ст3 ГОСТ 535-79		
				L=170	3	0,3 кг
				ПВ9.10.04.00.04 см. СБ		
				Детали		
БЧ		3	ПВ9.10.04.03	Стойка		
				Уголок Б-63×63×5 ГОСТ 8509-72 / Ст3 ГОСТ 535-79		
				L=4140	1	20,0 кг
				Уголок		
				Уголок Б-50×50×5 ГОСТ 8509-72 / Ст3 ГОСТ 535-79		
БЧ		4	ПВ9.10.04.04	L=3150	1	12,0 кг
БЧ		5	ПВ9.10.04.05	L=1150	2	4,0 кг
БЧ		6	ПВ9.10.04.06	Крюк		
				Круг В-28 ГОСТ 2590-71 / Ст3 ГОСТ 535-79		
				L=60	4	0,4 кг
БЧ		7	ПВ9.10.04.07	Подкос		
				Уголок Б-40×40×4 ГОСТ 8509-72 / Ст3 ГОСТ 535-79		
				L=2100	2	5,1 кг
БЧ		8	ПВ9.10.04.08	Петля		
				Круг В-8 ГОСТ 2590-71 / Ст3 ГОСТ 535-79		
				Lзаг=100	8	0,04 кг
БЧ		9	ПВ9.10.04.09	Полоса		
				Полоса 5×40 ГОСТ 103-76 / Ст3 ГОСТ 535-79		
				L=170	2	0,3 кг

Инв.№ подл. | Подп. и дата | Взам.инв.№ | Инв.№ дубл. | Подп. и дата

Изм. Лист N докум. Подп. Дата — ПВ9.10.04.00 — Лист 5

ПВ9.10.00.01

50 V(√)

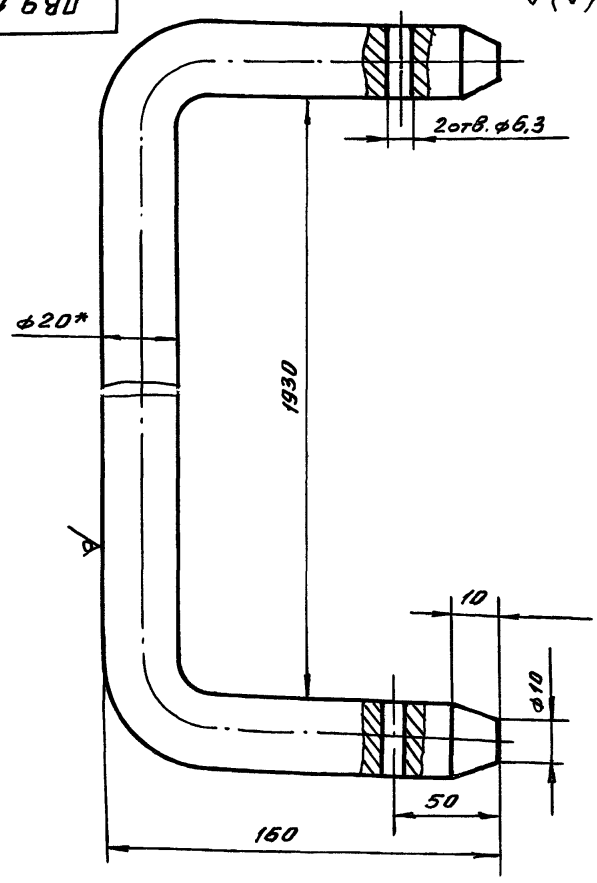

1. Неуказанные предельные отклонения размеров: отверстий - H16, валов - h16, остальных - ± IT16/2.
2. * Размер для справок

Инв.№ подл. | Подп. и дата | Взам.инв.№ | Инв.№ дубл. | Подп. и дата

ПВ9.10.00.01

Изм	Лист	N докум.	Подп.	Дата	Ограждение жесткое	Лит.	Масса	Масштаб
Разраб.	Кузьмина			12.84		И	3,1	1:1
Пров.	Числова			12.84		Лист	Листов 1	
Т.контр.						Гипронефтеспецмонтаж г. Москва		
ГИП	Тюрин			12.84				
Н.контр.	Панова			12.84	Круг В-20 ГОСТ 2590-71 / Ст3 ГОСТ 535-79			
Утв.	Кузнецов			12.84				

ТП 1.89.10.02.00.6

Альбом III

ТП 903-9-1986

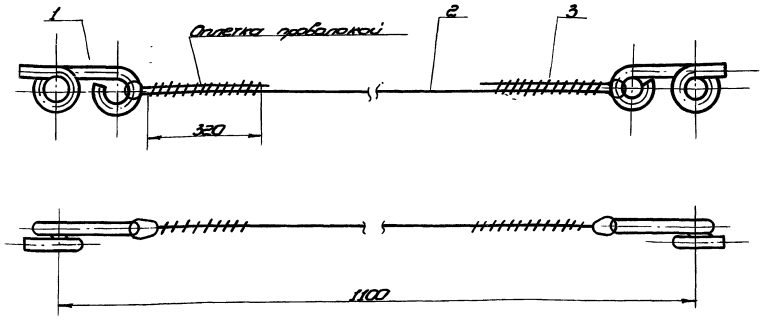

1. Неуказанные предельные отклонения размеров:
отверстий - H16,
валов - h16,
остальных - $\pm\frac{IT16}{2}$.
2* Размер для справок.

						ПВ9.10.02.00СБ			
Изм.	Лист	№ докум.	Подп.	Дата	Ограждение мягкое	Лит.	Масса	Масштаб	
Разраб.		Кузнецов		12.84		И	0,4	1:2	
Пров.		Чистова		12.84	Сборочный чертеж	Лист	Листов 1		
Т. контр.									
ГИП		Тюрин		12.84		Гипронефтеспецмонтаж г. Москва			
Н. контр.		Попова		12.84					
Утв.		Кузнецов		12.84					

Копировал

Формат А2

Инв. № подл. | Подп. и дата | Взам. инв. № | Инв. № дубл. | Подп. и дата

ПВ9.10.02.01

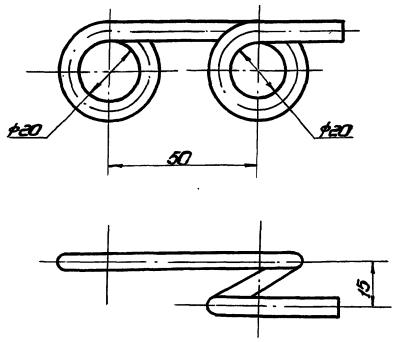

1. Неуказанные предельные отклонения размеров:
отверстий - H16, валов - h16, остальных - $\pm\frac{IT16}{2}$.
2. Длина заготовки L = 260.

						ПВ9.10.02.01			
Изм.	Лист	№ докум.	Подп.	Дата	Крюк	Лит.	Масса	Масштаб	
Разраб.		Кузнецов		12.84		И	0,1	1:1	
Пров.		Чистова		12.84		Лист	Листов 1		
Т. контр.									
ГИП		Тюрин		11.84	Кгуп В-6 ГОСТ 2590-71 Ст.3 ГОСТ 535-79	Гипронефтеспецмонтаж г. Москва			
Н. контр.		Попова		12.84					
Утв.		Кузнецов		12.84					

Копировал

Формат А4

Инв. № подл. | Подп. и дата | Взам. инв. № | Инв. № дубл. | Подп. и дата

Формат	Зона	Поз.	Обозначение	Наименование	Кол.	Примечание
				Документация		
А2			ПВ9.10.02.00СБ	Сборочный чертеж		
				Детали		
А1		1	ПВ9.10.02.01	Крюк	2	
				Материалы		
		2		Уголок 8,1-Г-Т-1764 (180) ГОСТ 7668-80 L=1300	1	0,5 кг
		3		Проволока 1,6 ГОСТ 3282-74	2	0,25 кг

						ПВ9.10.02.00			
Изм.	Лист	№ докум.	Подп.	Дата	Ограждение мягкое	Лит.	Лист	Листов 1	
Разраб.		Кузнецов		12.84		И			
Пров.		Чистова		12.84		Гипронефтеспецмонтаж г. Москва			
ГИП		Тюрин		12.84					
Н. контр.		Попова		12.84					
Утв.		Кузнецов		12.84					

Копировал

Формат А2

Инв. № подл. | Подп. и дата | Взам. инв. № | Инв. № дубл. | Подп. и дата

ПВ 9.10.03.00СБ

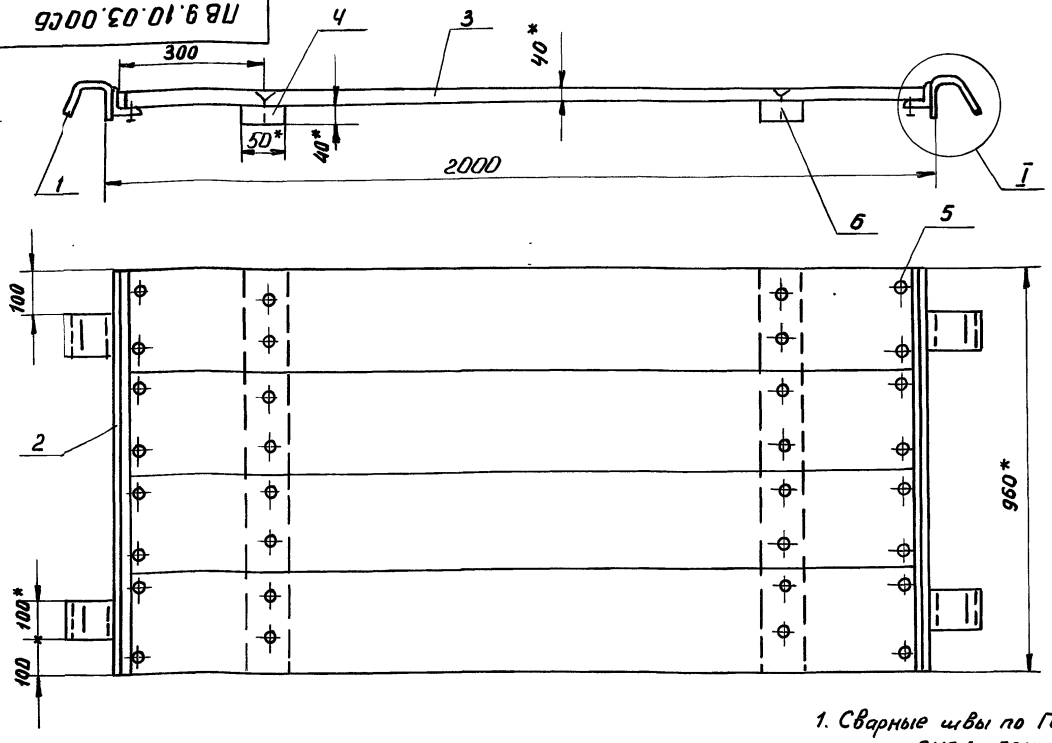

Поз. 2
М1:4

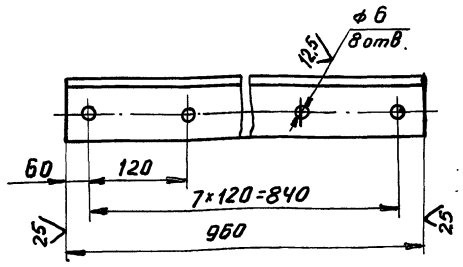

I
М1:2

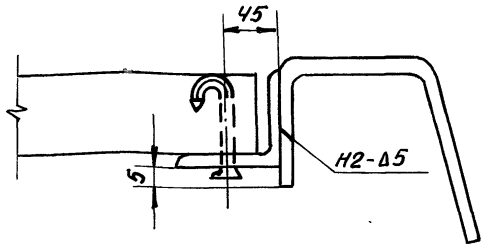

1. Сварные швы по ГОСТ 5264-80. Электроды сварочные типа Э42А ГОСТ 9467-75.
2. Неуказанные предельные отклонения размеров: отверстий - H16; валов - h16; остальных $\pm \frac{JT16}{2}$.
3. * Размеры для справок.

Изм.	Лист	N докум.	Подп.	Дата
Разраб.		Кузьмина		12.84
Пров.		Числова		12.84
Т.контр.				
ГИП		Тюрин		12.84
Н.контр.		Панова		12.84
Утв.		Кузнецов		12.84

ПВ 9.10.03.00СБ

Площадка

Сборочный чертеж

Лит.	Масса	Масштаб
И	16,4	1:10
Лист	Листов 1	

Гипронефтеспецмонтаж г. Москва

ПВ9.10.04.01

А(V)

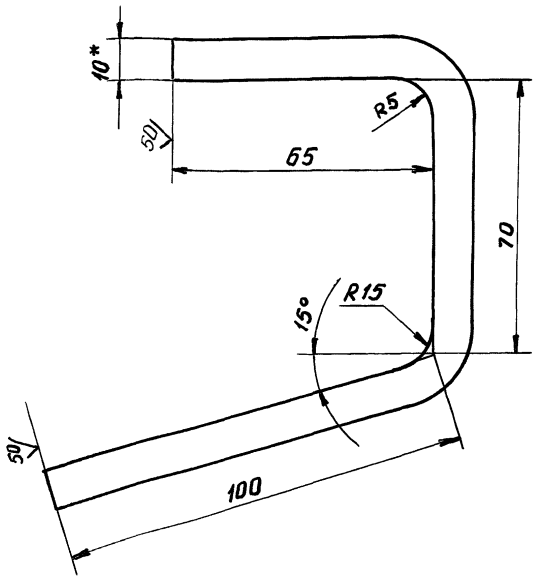

1. Неуказанные предельные отклонения размеров: отверстий - H16; валов - h16; остальных $\pm \frac{JT16}{2}$.
2. * Размер для справок.

Изм.	Лист	N докум.	Подп.	Дата
Разраб.		Кузьмина		12.84
Пров.		Числова		12.84
Т.контр.				
ГИП		Тюрин		12.84
Н.контр.		Панова		12.84
Утв.		Кузнецов		12.84

ПВ9.10.04.01

Крюк

Полоса 6-10×100 ГОСТ 103-76 / Ст 3 ГОСТ 535-79

Лит.	Масса	Масштаб
И	1,8	1:1
Лист	Листов 1	

Гипронефтеспецмонтаж г. Москва

Формат	Зона	Поз.	Обозначение	Наименование	Кол.	Примечание
				Документация		
А3			ПВ9.10.03.00СБ	Сборочный чертеж		
				Детали		
А4		1	ПВ9.10.03.01	Крюк	4	
А4		2	ПВ9.10.03.02	Полка		
				Уголок 6-63×63×5 ГОСТ 8509-72 / Ст.3 ГОСТ 535-79		
				L = 960	2	4,6 кг
				Материалы		
				Пиломатериалы		
				ГОСТ 8486-66		
		3		Доски 240×40	0,08	м³
		4		Брус 40	0,001	м³
				Стандартные изделия		
				Гвозди ГОСТ 283-75		
		5		6×50	16	
		6		6×70	16	

Изм.	Лист	N докум.	Подп.	Дата
Разраб.		Кузьмина		12.84
Пров.		Числова		12.84
ГИП		Тюрин		12.84
Н.контр.		Панова		12.84
Утв.		Кузнецов		12.84

ПВ9.10.03.00

Площадка

Лит.	Лист	Листов
И		1

Гипронефтеспецмонтаж г. Москва

Инв.N подл. | Подп. и дата | Взам. инв.N | Инв.N дубл. | Подп. и дата

Т.П. 903-9-12.86 Ал. IX

ПВ9.10.04.00 СБ

Ал. IX

Т.П. 903-9-12,86

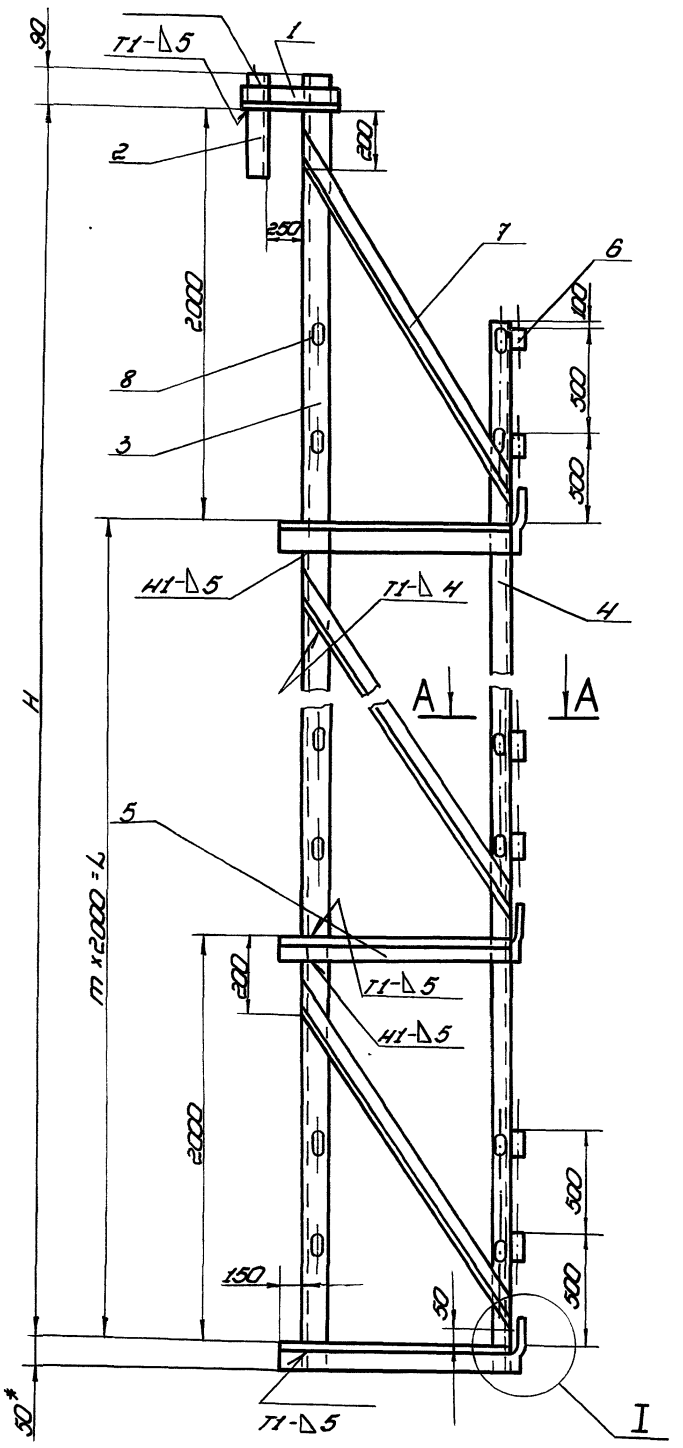

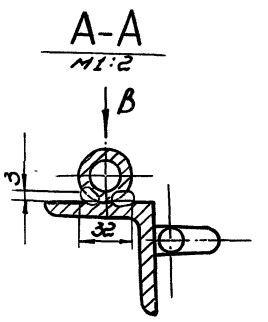

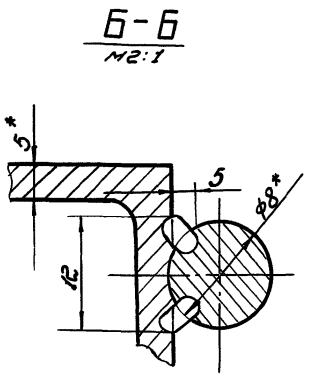

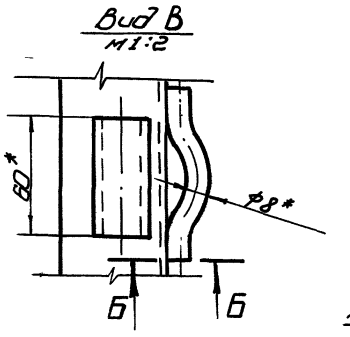

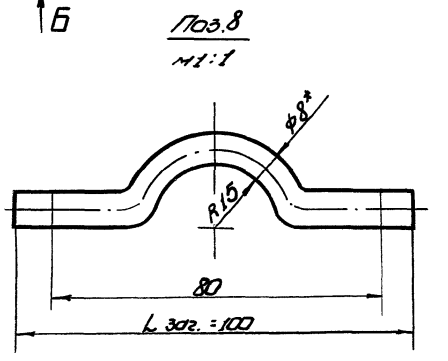

Обозначение	Размеры, мм		m	Масса, кг
	H	L		
ПВ9.10.04.00	16000	14000	7	219,0
-01	10000	6000	4	138,0
-02	8000	6000	3	110,0
-03	6000	4000	2	73,0
-04	4000	2000	1	56,0

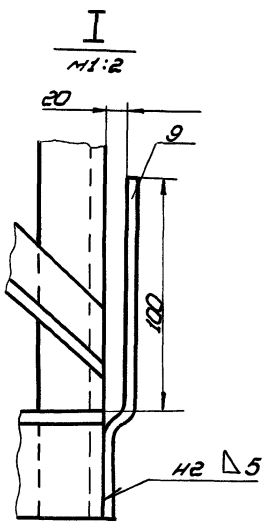

1. Сварные швы по ГОСТ 5264-80. Электроды сварочные типа Э42А ГОСТ 9467-75.
2. Неуказанные предельные отклонения размеров:
   отверстий - Н16;
   валов - h16;
   остальных - $\pm\frac{IT16}{2}$.
3. Шероховатость поверхностей реза для деталей Б4 - $\overset{25}{\nabla}$.
4.* Размер для справок.

Изм.	Лист	№ докум.	Подп.	Дата	ПВ9.10.04.00 СБ	Лит.	Масса	Масштаб
Разраб.		Кузьмина		12.84	Боковина	И	См. табл.	1:20
Пров.		Числова		12.84	Сборочный чертеж	Лист	Листов 1	
Т. контр.						Гипронефтеспецмонтаж г. Москва		
ГИП		Тюрин		12.84				
Н. контр.		Панова		12.84				
Утв.		Кузнецов		12.84				

Инв. № подл. | Подп. и дата | Взам. инв. № | Инв. № дубл. | Подп. и дата

Ал. 1К

Т.П. 903-9-12.86

Формат	Зона	Поз.	Обозначение	Наименование	Кол.	Примечание
				Уголок 5-40×40×4 ГОСТ 8509-72 / Ст 3 ГОСТ 535-79		
				L=2100	4	5,1 кг
А4		8	ПВ9.10.04.08	Петля	16	
БЧ		9	ПВ9.10.04.09	Полоса		
				Полоса 5×40 ГОСТ 103-76 / Ст 3 ГОСТ 535-79		
				L=170	4	0,3 кг
				ПВ9.10.04.00-03 См. СБ		
				Детали		
БЧ		3	ПВ9.10.04.03	Стойка		
				Уголок 6-63×63×5 ГОСТ 8509-72 / Ст 3 ГОСТ 535-79		
				L=6140	1	29,0 кг
				Уголок		
				Уголок 6-50×50×5 ГОСТ 8509-72 / Ст 3 ГОСТ 535-79		
БЧ		4	ПВ9.10.04.04	L=5150	1	19,5 кг
БЧ		5	ПВ9.10.04.05	L=1150	3	4,0 кг
БЧ		6	ПВ9.10.04.06	Крюк		
				Круг В-28 ГОСТ 2590-71 / Ст 3 ГОСТ 535-79		
				L=60	6	0,4 кг
БЧ		7	ПВ9.10.04.07	Подкос		
				Уголок 6-40×40×4 ГОСТ 8509-72 / Ст 3 ГОСТ 535-79		
				L=2100	3	5,1 кг
А4		8	ПВ9.10.04.08	Петля		
				Круг В-8 ГОСТ 2590-71 / Ст 3 ГОСТ 535-79		
				L заг = 100	12	0,04 кг

Инв.№ подл. | Подп. и дата | Взам. инв.№ | Инв.№ дубл. | Подп. и дата

Изм. | Лист | № докум. | Подп. | Дата

ПВ9.10.04.00

Лист 4

Формат	Зона	Поз.	Обозначение	Наименование	Кол.	Примечание
				Уголок 6-40×40×4 ГОСТ 8509-72 / Ст 3 ГОСТ 535-79		
				L=2100	5	5,1 кг
А4		8	ПВ9.10.04.08	Петля		
				Круг В-8 ГОСТ 2590-71 / Ст 3 ГОСТ 535-79		
				L заг = 100	20	0,04 кг
БЧ		9	ПВ9.10.04.09	Полоса		
				Полоса 5×40 ГОСТ 103-76 / Ст 3 ГОСТ 535-79		
				L=170	5	0,3 кг
				ПВ9.10.04.00-02 См. СБ		
				Детали		
БЧ		3	ПВ9.10.04.03	Стойка		
				Уголок 6-63×63×5 ГОСТ 8509-72 / Ст 3 ГОСТ 535-79		
				L=8140	1	39,0 кг
				Уголок		
				Уголок 6-50×50×5 ГОСТ 8509-72 / Ст 3 ГОСТ 535-79		
БЧ		4	ПВ9.10.04.04	L=7150	1	27,0 кг
БЧ		5	ПВ9.10.04.05	L=1150	4	4,0 кг
БЧ		6	ПВ9.10.04.06	Крюк		
				Круг В-28 ГОСТ 2590-71 / Ст 3 ГОСТ 535-79		
				L=60	8	0,4 кг
БЧ		7	ПВ9.10.04.07	Подкос		

Инв.№ подл. | Подп. и дата | Взам. инв.№ | Инв.№ дубл. | Подп. и дата

Изм. | Лист | № докум. | Подп. | Дата

ПВ9.10.04.00

Лист 3

Формат	Зона	Поз.	Обозначение	Наименование	Кол.	Примечание
БЧ		7	ПВ9.10.04.07	Подкос		
				Уголок 5-40×40×4 ГОСТ 8509-72 / Ст 3 ГОСТ 535-79		
				L=2100	8	5,1 кг
А4		8	ПВ9.10.04.08	Петля		
				Круг В-8 ГОСТ 2590-71 / Ст 3 ГОСТ 535-79		
				L заг = 100	32	0,04 кг
БЧ		9	ПВ9.10.04.09	Ограждение		
				Полоса 5×40 ГОСТ 103-76 / Ст 3 ГОСТ 535-79		
				L=170	8	0,3 кг
				ПВ9.10.04.00-01 См СБ		
				Детали		
БЧ		3	ПВ9.10.04.03	Стойка		
				Уголок 6-63×63×5 ГОСТ 8509-72 / Ст 3 ГОСТ 535-79		
				L=10140	1	48,2 кг
				Уголок		
				Уголок 6-50×50×6 ГОСТ 8509-72 / Ст 3 ГОСТ 535-79		
БЧ		4	ПВ9.10.04.04	L=9150	1	35,0 кг
БЧ		5	ПВ9.10.04.05	L=1150	5	4,0 кг
БЧ		6	ПВ9.10.04.06	Крюк		
				Круг В-28 ГОСТ 2590-71 / Ст 3 ГОСТ 535-79		
				L=60	10	0,4 кг
БЧ		7	ПВ9.10.04.07	Подкос		

Инв.№ подл. | Подп. и дата | Взам. инв.№ | Инв.№ дубл. | Подп. и дата

Изм. | Лист | № докум. | Подп. | Дата

ПВ9.10.04.00

Лист 2

Формат	Зона	Поз.	Обозначение	Наименование	Кол.	Примечание
				Документация		
А2			ПВ9.10.04.00 СБ	Сборочный чертеж		
				Детали		
				Захват		
				Швеллер 8 ГОСТ 8240-72 / Ст 3 ГОСТ 535-79		
БЧ		1	ПВ9.10.04.01	L=400	1	1,7 кг
БЧ		2	ПВ9.10.04.02	L=350	1	1,3 кг
			Переменные данные для	исполнений		
				ПВ9.10.04.00 См. СБ		
				Детали		
БЧ		3	ПВ9.10.04.03	Стойка		
				Уголок 6-63×63×5 ГОСТ 8509-72 / Ст 3 ГОСТ 535-79		
				L=16140	1	75,6 кг
				Уголок		
				Уголок 6-50×50×5 ГОСТ 8509-72 / Ст 3 ГОСТ 535-79		
БЧ		4	ПВ9.10.04.04	L=15150	1	57,2 кг
БЧ		5	ПВ9.10.04.05	L=1150	8	4,0 кг
БЧ		6	ПВ9.10.04.06	Крюк		
				Круг В-28 ГОСТ 2590-71 / Ст 3 ГОСТ 535-79		
				L=60	16	0,4 кг

Инв.№ подл. | Подп. и дата | Взам. инв.№ | Инв.№ дубл. | Подп. и дата

Изм. | Лист | № докум. | Подп. | Дата

ПВ9.10.04.00

Разраб.	Кузьмина		12.84
Пров.	Чиклова		12.84
ГИП	Тюрин		12.84
Н.контр.	Панова		12.84
Утв.	Кузнецов		12.84

Боковина

Лит.	Лист	Листов
И	1	5

Гипронефтеспецмонтаж г. Москва

Ал. IX

Т.П. 903-9-12,86

Формат	Зона	Поз.	Обозначение	Наименование	Кол.	Примечание
				Документация		
А3			ПВ21.04.00.00-09 СБ	Сборочный чертеж		
				Сборочные единицы		
А4		1	ПВ21.04.01.00	Ось	1	
А4		2	ПВ21.04.02.00	Кронштейн	1	
А4		3	ПВ21.04.03.00-09	Штанга	1	
А4		4	ПВ21.04.04.00-09	Движок	1	
				Детали		
А4		5	ПВ21.04.00.01	Чертилка	1	
А4		6	ПВ21.04.00.02	Ось	1	
				Стандартные детали		
		7		Болт М12×25		
				ГОСТ 7768-70	2	
		8		Шайба 20-002		
				ГОСТ 11371-78	2	
		9		Шплинт 4×22-002		
				ГОСТ 398-79	2	

Подп. и дата | Инв. № дубл. | Взам. инв. № | Подп. и дата | Инв. № подл.

Изм.	Лист	№ докум.	Подп.	Дата
Разраб.		Яшина		12.84
Пров.		Чистова		12.84
ГИП		Тюрин		12.84
Н. контр.		Панова		12.84
Утв.		Кузнецов		12.84

ПВ21.04.00.00-09

Приспособление для разметки днища

Лит.	Лист	Листов
		1

Гипронефтеспецмонтаж г. Москва

Копировал

формат 11

ПВ21.04.00.01

125 √(√)

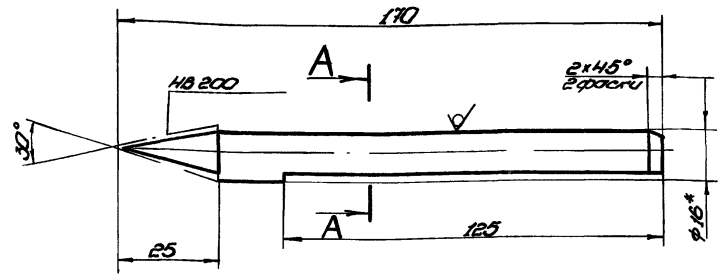

А – А повернуто

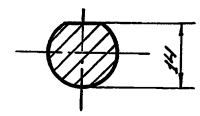

1. Неуказанные предельные отклонения размеров:
   валов – h 16;
   остальных – $\pm\frac{IT16}{2}$.
2.* Размер для справок.

Подп. и дата | Инв. № дубл. | Взам. инв. № | Подп. и дата | Инв. № подл.

Изм.	Лист	№ докум.	Подп.	Дата
Разраб.		Яшина		12.84
Пров.		Чистова		12.84
Т. контр.				
ГИП		Тюрин		12.84
Н. контр.		Панова		12.84
Утв.		Кузнецов		12.84

ПВ21.04.00.01

Чертилка

Лит.	Масса	Масштаб
	0,2	1:1

Лист | Листов 1

Резец с твердоплавной пластиной ГОСТ 5688-61

Гипронефтеспецмонтаж г. Москва

Копировал

формат 11

ПВ21.04.00.00-09 СБ

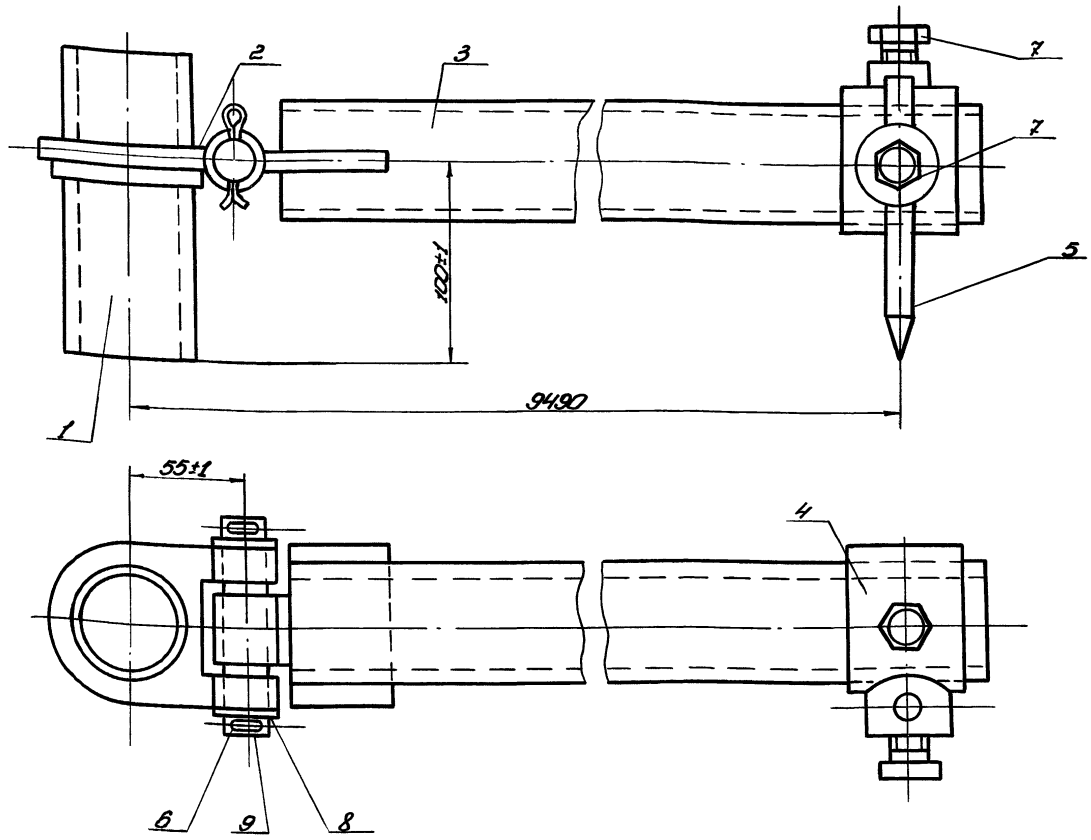

Подп. и дата | Инв. № дубл. | Взам. инв. № | Подп. и дата | Инв. № подл.

Изм.	Лист	№ докум.	Подп.	Дата
Разраб.		Яшина		12.84
Пров.		Чистова		12.84
Т. контр.				
ГИП		Тюрин		12.84
Н. контр.		Панова		12.84
Утв.		Кузнецов		12.84

ПВ21.04.00.00-09 СБ

Приспособление для разметки днища. Сборочный чертеж

Лит.	Масса	Масштаб
	105,0	1:2

Лист | Листов 1

Гипронефтеспецмонтаж г. Москва

Копировал 21661-09 60

формат 12

ТП 903-9-12.86 Ал. IX

ПВ21.04.01.01

(√)А

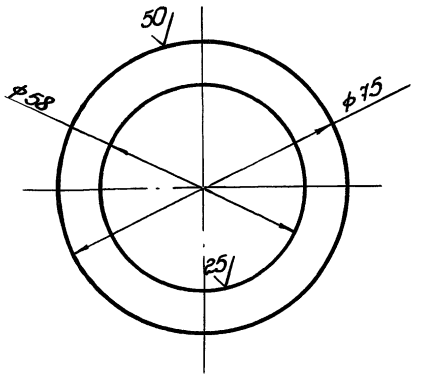

Неуказанные предельные отклонения размеров:
отверстий - H16;
валов - h16;
остальных - $\pm\frac{IT16}{2}$.

Инв.№подл.	Подп. и дата	Взам.инв.№	Инв.№дубл.	Подп. и дата			

Изм.	Лист	№докум.	Подп.	Дата
Разраб.		Яшина		12.84
Пров.		Числова		12.84
Т.контр.				
ГИП		Тюрин		12.84
Н.контр.		Панова		12.84
Утв.		Кузнецов		12.84

ПВ21.04.01.01

Кольцо

Лит.	Масса	Масштаб
	0,15	1:1
Лист	Листов 1	

Гипронефтеспецмонтаж г. Москва

Копировал

Формат А1

ПВ21.04.03.03-09

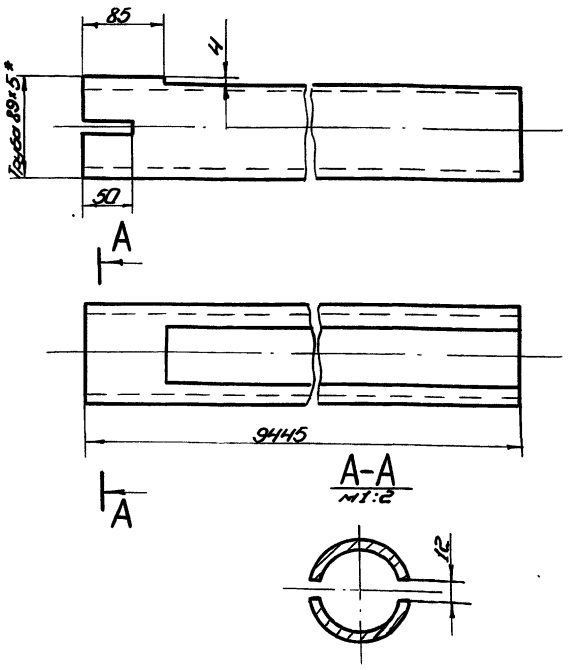

1. Неуказанные предельные отклонения размеров:
отверстий - H16;
валов - h16;
остальных - $\pm\frac{IT16}{2}$.
2.* Размер для справок.

Инв.№подл.	Подп. и дата	Взам.инв.№	Инв.№дубл.	Подп. и дата			

Изм.	Лист	№докум.	Подп.	Дата
Разраб.		Яшина		12.84
Пров.		Числова		12.84
Т.контр.				
ГИП		Тюрин		12.84
Н.контр.		Панова		12.84
Утв.		Кузнецов		12.84

ПВ21.04.03.03-09

Труба

Лит.	Масса	Масштаб
	9,79	1:4
Лист	Листов 1	

Гипронефтеспецмонтаж г. Москва

Труба 89×5 ГОСТ 8732-78 В10 ГОСТ 8731-74

Копировал

Формат А1

Формат	Зона	Поз.	Обозначение	Наименование	Кол.	Примечание
				Документация		
А4			ПВ21.04.01.00СБ	Сборочный чертеж		
				Детали		
А4		1	ПВ21.04.01.01	Кольцо	1	
Б4		2	ПВ21.04.01.02	Труба		
				Труба 57×5 ГОСТ 8732-78 В10 ГОСТ 8731-74		
				L = 150	1	1,1 кг

Инв.№подл.	Подп. и дата	Взам.инв.№	Инв.№дубл.	Подп. и дата			

Изм.	Лист	№докум.	Подп.	Дата
Разраб.		Яшина		12.84
Пров.		Числова		12.84
Т.контр.				
ГИП		Тюрин		12.84
Н.контр.		Панова		12.84
Утв.		Кузнецов		12.84

ПВ21.04.01.00

Ось

Лит.	Масса	Масштаб
Лист	Листов 1	

Гипронефтеспецмонтаж г. Москва

Копировал

Формат А1

ПВ21.04.01.00СБ

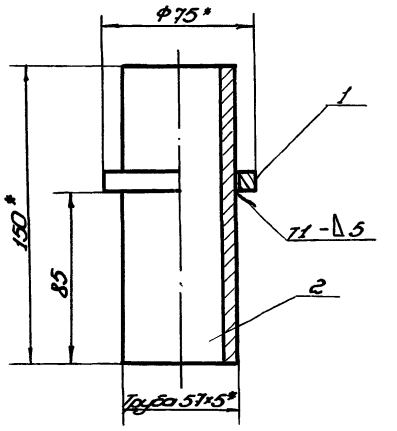

1. Сварные швы по ГОСТ 5264-80. Электроды сварочные типа Э42А ГОСТ 9467-75.
2. Неуказанные предельные отклонения размеров:
отверстий - H16;
валов - h16;
остальных - $\pm\frac{IT16}{2}$.
3. Шероховатость поверхностей реза для дет. Б4 $\nabla 25$.
4.* Размеры для справок.

Инв.№подл.	Подп. и дата	Взам.инв.№	Инв.№дубл.	Подп. и дата			

Изм.	Лист	№докум.	Подп.	Дата
Разраб.		Яшина		12.84
Пров.		Числова		12.84
Т.контр.				
ГИП		Тюрин		12.84
Н.контр.		Панова		12.84
Утв.		Кузнецов		12.84

ПВ21.04.01.00СБ

Ось

Сборочный чертеж

Лит.	Масса	Масштаб
	1,25	1:2
Лист	Листов	

Гипронефтеспецмонтаж г. Москва

Копировал

Ал. IX

Т.П. 903-9-12.86

ПВ21.04.00.02

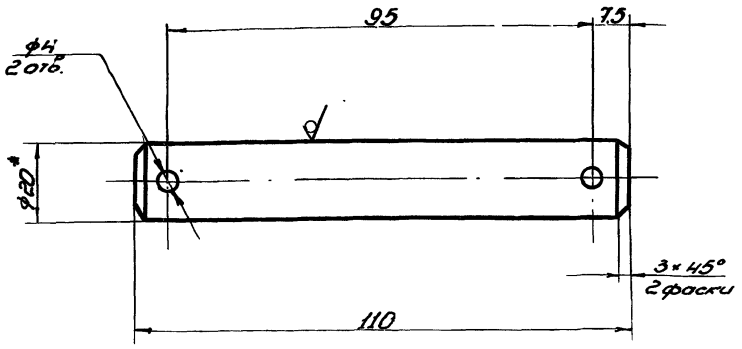

Неуказанные предельные отклонения размеров:
отверстий - H16;
валов - h16;
остальных - $\pm \frac{IT16}{2}$

Изм.	Лист	№ докум.	Подп.	Дата
Разраб.		Яшина		12.84
Пров.		Числова		12.84
Т. контр.				
ГИП		Тюрин		12.84
Н. контр.		Попова		12.84
Утв.		Кушнирь		12.84

ПВ21.04.00.02

Ось

Лит.	Масса	Масштаб
	0.25	1:1
Лист	Листов 1	

Круг В20 ГОСТ 2590-71 / Ст.3 ГОСТ 535-79

Гипронефтеспецмонтаж г. Москва

Копировал

Формат А4

ПВ21.04.02.01

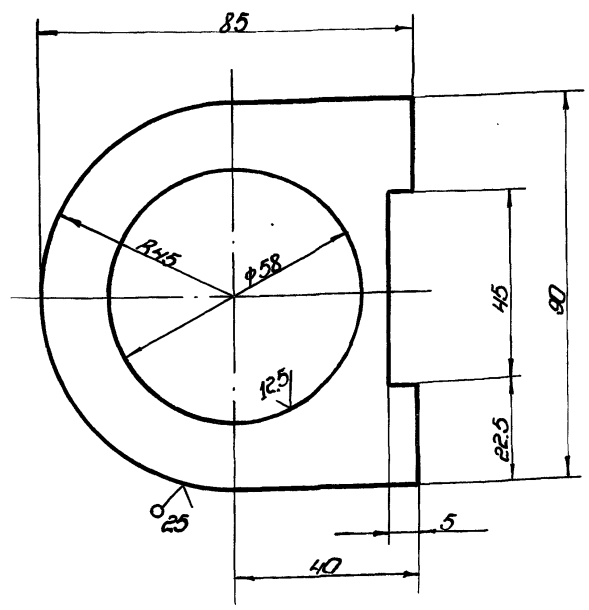

Предельные отклонения размеров:
отверстий - H16;
валов - h16;
остальных - $\pm \frac{IT16}{2}$

Изм.	Лист	№ докум.	Подп.	Дата
Разраб.		Яшина		12.84
Пров.		Числова		12.84
Т. контр.				
ГИП		Тюрин		12.84
Н. контр.		Попова		12.84
Утв.		Кушнирь		12.84

ПВ21.04.02.01

Пластина

Лит.	Масса	Масштаб
	0.35	1:1
Лист	Листов 1	

Лист 5-10 ГОСТ 19903-74 / Ст.3 ГОСТ 14637-79

Гипронефтеспецмонтаж г. Москва

Копировал

Формат А4

Обозначение	Наименование	Кол.	Примечание
	Документация		
ПЧ	ПВ21.04.02.00 СБ Сборочный чертеж		
	Детали		
ПЧ 1	ПВ21.09.02.01 Пластина	1	
ПЧ 2	ПВ21.04.02.02 Втулка Круг В30 ГОСТ 2590-71 / Ст.3 ГОСТ 535-79 L = 22	2	0.05 кг

ПВ21.04.02.00

Кронштейн

Лит.	Лист	Листов
		1

Гипронефтеспецмонтаж г. Москва

Копировал

Формат А4

ПВ21.04.02.00 СБ

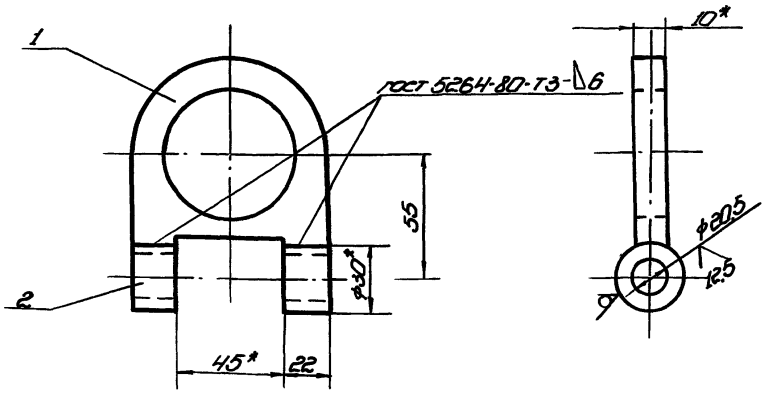

1. Электроды сварочные Э42А ГОСТ 9467-75.
2. Предельные отклонения размеров:
   валов - h16;
   остальных - $\pm \frac{IT16}{2}$.
3. * Размер для справок.

Изм.	Лист	№ докум.	Подп.	Дата
Разраб.		Яшина		12.84
Пров.		Числова		12.84
Т. контр.				
ГИП		Тюрин		12.84
Н. контр.		Попова		12.84
Утв.		Кушнирь		12.84

ПВ21.04.02.00 СБ

Кронштейн
Сборочный чертеж

Лит.	Масса	Масштаб
	0.36	1:2
Лист	Листов 1	

Гипронефтеспецмонтаж г. Москва

Копировал

Формат А4

Ал. IX

Т.П. 903-9-14.86

Формат	Зона	Поз.	Обозначение	Наименование	Кол.	Примечание
				Документация		
А3			ПВ21.04.03.00-09	Сборочный чертеж		
				Детали		
А4		1	ПВ21.04.03.01-09	Пластина		
Б4		2	ПВ21.04.03.02	Втулка		
				Круг В30 ГОСТ 2590-71 / Ст3 ГОСТ 535-79		
				L = 44	1	0,1 кг
А4		3	ПВ21.04.03.03-09	Труба	1	

Изм.	Лист	№ докум.	Подп.	Дата
Разраб.		Яшина		12.84
Пров.		Числова		12.84
Т. контр.				
ГИП		Тюрин		12.84
Н. контр.		Попова		12.84
Утв.		Кузнецов		12.84

ПВ21.04.03.00-09

Шпонга

Лит. | Масса | Масштаб: 1

Гипронефтеспецмонтаж г. Москва

Инв.№ подл. | Подп. и дата | Взам. инв.№ | Инв.№ дубл. | Подп. и дата

ПВ21.04.03.01-09

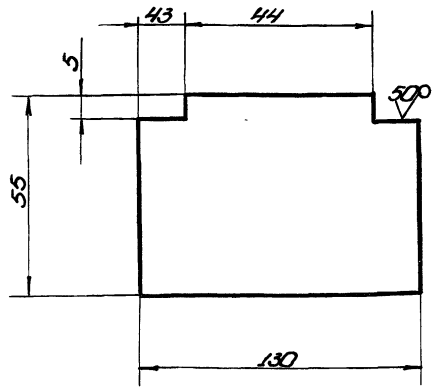

Неуказанные предельные отклонения размеров: Валов - h16, остальных - $\pm \frac{IT16}{2}$.

Изм.	Лист	№ докум.	Подп.	Дата
Разраб.		Яшина		12.84
Пров.		Числова		12.84
Т. контр.				
ГИП		Тюрин		12.84
Н. контр.		Попова		12.84
Утв.		Кузнецов		12.84

ПВ21.04.03.01-09

Пластина

Лит. | Масса | Масштаб
Лит. | 0,5 | 1:2

5:10 ГОСТ 19903-74
Лист Ст.3 ГОСТ 14637-79

Лист | Листов 1

Гипронефтеспецмонтаж г. Москва

Копировал

Формат А1

ПВ21.04.03.00-09 СБ

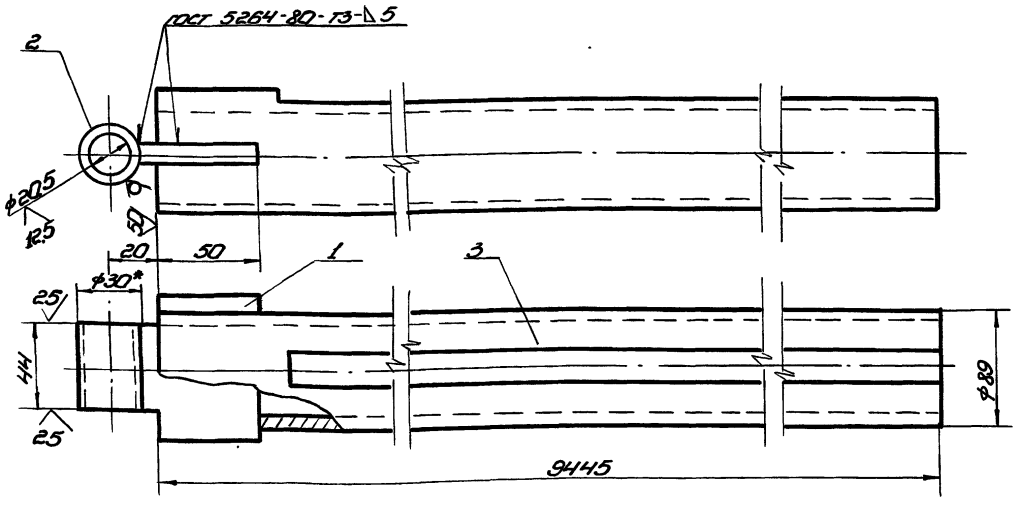

1. Электроды сварочные типа Э42А ГОСТ 9467-75.
2. Неуказанные предельные отклонения размеров:
   отверстий - H16;
   валов - h16;
   остальных - $\pm \frac{IT16}{2}$.
3. Шероховатость поверхностей реза для деталей Б4 ∇ 50.
4. * Размер для справок.

Изм.	Лист	№ докум.	Подп.	Дата
Разраб.		Яшина		12.84
Пров.		Числова		12.84
Т. контр.				
ГИП		Тюрин		12.84
Н. контр.		Попова		12.84
Утв.		Кузнецов		12.84

ПВ21.04.03.00-09 СБ

Шпонга

Сборочный чертеж

Лит. | Масса | Масштаб
 | 98,5 | 1:2

Лист | Листов 1

Гипронефтеспецмонтаж г. Москва

Копировал

Инв.№ подл. | Подп. и дата | Взам. инв.№ | Инв.№ дубл. | Подп. и дата

ПВ21.04.04.03-09

125 (√)

Ал. IX

Т.П. 903-9-19.86

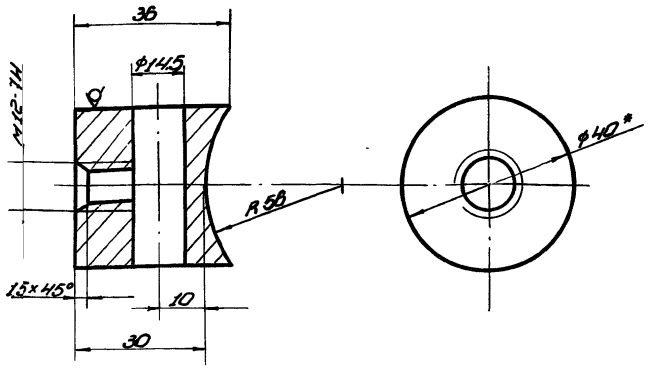

1. Неуказанные предельные отклонения размеров:
   отверстий - H16;
   валов - h 16;
   остальных $\pm \frac{IT16}{2}$.
2. * Размер для справок.

Изм.	Лист	№ докум.	Подп.	Дата
Разраб.	Яшина			12.84
Пров.	Числова			12.84
Т. контр.				
ГИП	Тюрин			12.84
Н. контр.	Попова			12.84
Утв.	Кузнецов			12.84

ПВ21.04.04.03-09

Бобышка

Лит.	Масса	Масштаб
	0,24	1:1
Лист	Листов 1	

Круг В.40 ГОСТ 2590-71 / Ст.3 ГОСТ 535-79

Гипронефтеспецмонтаж г. Москва

Копировал

Формат А1

Инв.№ подл. | Подп. и дата | Взам. инв.№ | Инв.№ дубл. | Подп. и дата

ПВ21.04.04.01-09

125 (√)

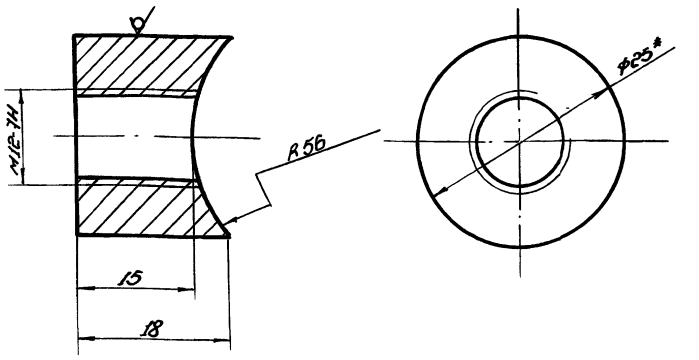

1. Неуказанные предельные отклонения размеров:
   валов - h 16;
   отверстий - H16;
2. * Размер для справок.

Изм.	Лист	№ докум.	Подп.	Дата
Разраб.	Яшина			12.84
Пров.	Числова			12.84
Т. контр.				
ГИП	Тюрин			12.84
Н. контр.	Попова			12.84
Утв.	Кузнецов			12.84

ПВ21.04.04.01-09

Бобышка

Лит.	Масса	Масштаб
	0,1	2:1
Лист	Листов 1	

Круг В.25 ГОСТ 2590-71 / Ст. 3 ГОСТ 535-79

Гипронефтеспецмонтаж г. Москва

Копировал

Формат А1

Инв.№ подл. | Подп. и дата | Взам. инв.№ | Инв.№ дубл. | Подп. и дата

Формат	Зона	Поз.	Обозначение	Наименование	Кол.	Примечание
				Документация		
А4			ПВ21.04.04.00-09 СБ	Сборочный чертеж		
				Детали		
А4		1	ПВ21.04.04.01-09	Бобышка	1	
Б4		2	ПВ21.04.04.02-09	Труба		
				Труба 102×6 ГОСТ 8732-78 / В.10 ГОСТ 8731-74		
				L = 60	1	0,85 кг
А4		3	ПВ21.04.04.03-09	Бобышка	1	

Инв.№ подл. | Подп. и дата | Взам. инв.№ | Инв.№ дубл. | Подп. и дата

ПВ21.04.04.00-09

Изм.	Лист	№ докум.	Подп.	Дата
Разраб.	Яшина			12.84
Пров.	Числова			12.84
Т. контр.				
ГИП	Тюрин			12.84
Н. контр.	Попова			12.84
Утв.	Кузнецов			12.84

Движок

Лит.	Лист	Листов
		1

Гипронефтеспецмонтаж г. Москва

Копировал

Формат А1

ПВ21.04.04.00-09 СБ

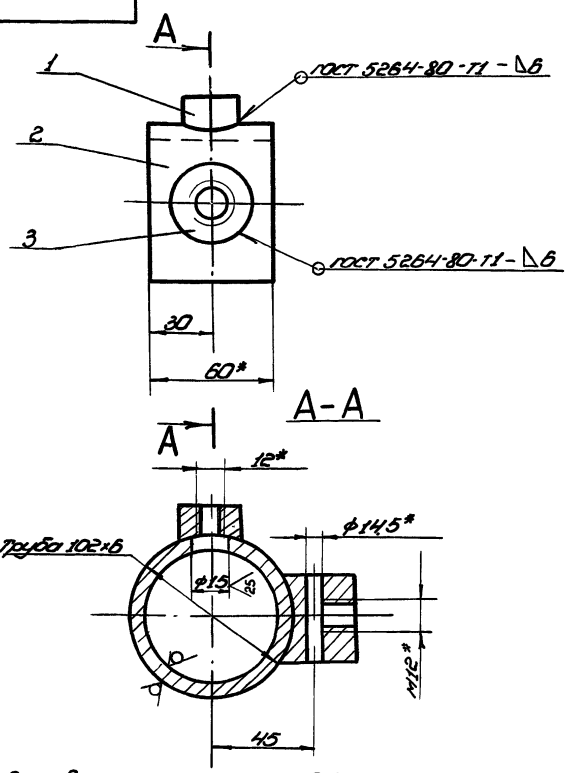

1. Электроды сварочные типа Э42А ГОСТ 9467-75.
2. * Размер для справок.

Изм.	Лист	№ докум.	Подп.	Дата
Разраб.	Яшина			12.84
Пров.	Числова			12.84
Т. контр.				
ГИП	Тюрин			12.84
Н. контр.	Попова			12.84
Утв.	Кузнецов			12.84

ПВ21.04.04.00-09 СБ

Движок

Сборочный чертеж

Лит.	Масса	Масштаб
	1,2	1:2
Лист	Листов 1	

Гипронефтеспецмонтаж г. Москва

Копировал 21661-09 64

Формат А1

ПВ78.78.00.00 СБ

Ал. IX

Т.П. 903-9-12.86

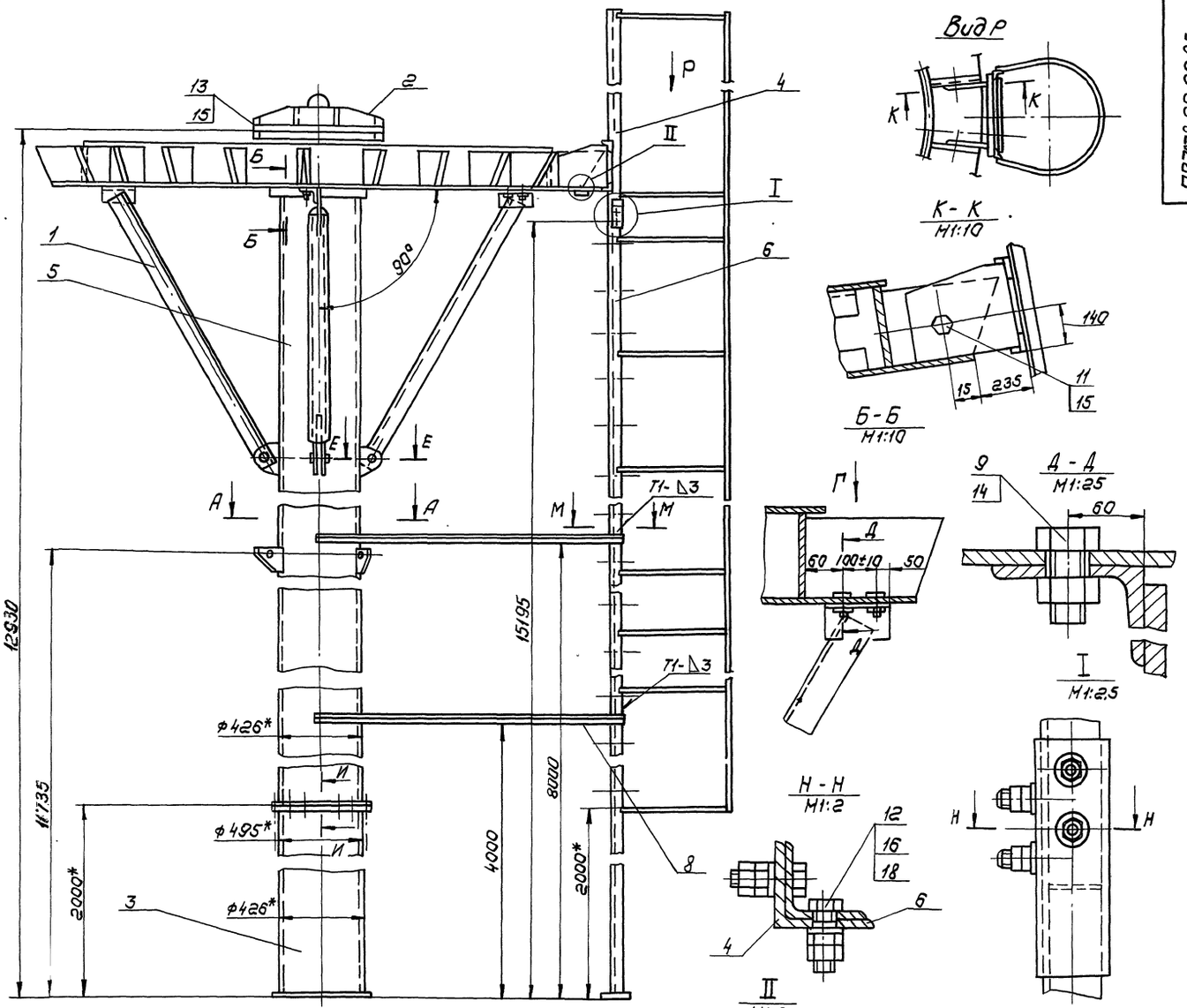

1. Подготовка центрального кольца:
   а) в местах крепления подкосов (поз. 1) к центральному кольцу по месту просверлить 6 отв. (2×3) ф35 (см. А-А).
   б) в месте крепления лестницы (поз. 4) в двух смежных ребрах центрального кольца по месту просверлить 2 отв. ф20 (см. К-К).
2. Центральное кольцо с закрепленным на нем оголовником (поз. 2) установить на стойку до упора. Между нижней плоскостью центрального кольца и стойкой выдержать угол 90°.
3. Сварочные швы по ГОСТ 5264-80. Электроды сварочные типа Э42А ГОСТ 9467-75.
4. Неуказанные предельные отклонения размеров: отверстий - H16; валов - h16, остальных - $\pm \frac{IT16}{2}$.
5. Шероховатость поверхностей реза для дет. 64 $\frac{Ra\ 25}{}$.
6. * Размеры для справок.

Изм.	Лист	№ докум.	Подп.	Дата
Разраб.		Кузьмина		12.84
Пров.		Числова		12.84
Т. контр.				
ГИП		Тарин		12.84
Н. контр.		Панова		12.84
Утв.		Кузнецов		12.84

ПВ78.78.00.00 СБ

Стойка монтажная
Сборочный чертеж

Лит	Масса	Масшт.
И	1850	1:20

Лист	Листов 1

Гипронефтеспецмонтаж г. Москва

Инв. № подл. | Подп. и дата | Взам. инв. № | Инв. № дубл. | Подп. и дата

Ал. IX

Т.П. 903-9-12.86

Формат	Зона	Поз.	Обозначение	Наименование	Кол.	Примечание
				Гайки ГОСТ 5915-70		
		14		Гайка М30.6.013	6	0,23 кг
		15		Гайка М20.6.013	39	0,06 кг
		16		Гайка М16.6.013	16	0,02 кг
				Шайбы ГОСТ 9649-78		
		17		Шайба 20.02.013	3	
		18		Шайба 16.01.013	8	

Подп. и дата | Инв. № дубл. | Взам. инв. № | Подп. и дата | Инв. № подл.

Изм.	Лист	№ докум.	Подп.	Дата

ПВ78.78.00.00 Лист 2

Формат	Зона	Поз.	Обозначение	Наименование	Кол.	Примечание
				Документация		
А2			ПВ78.78.00.00 СБ	Сборочный чертеж		
				Сборочные единицы		
А4		1	ПВ78.78.01.00	Подкос	3	
А4		2	ПВ78.78.02.00	Оголовник	1	
А4		3	ПВ78.78.03.00	Стойка II	1	
А4		4	ПВ78.78.04.00	Лестница I	1	
А4		5	ПВ78.78.05.00	Стойка I	1	
А4		6	ПВ78.78.06.00	Лестница II	1	
				Детали		
А4		7	ПВ78.78.00.01	Кронштейн	3	
Б4		8	ПВ78.78.00.02	Уголок		
				Уголок Б-32-32-4 ГОСТ 8509-72 Ст3 ГОСТ 535-79		
				L=1300	4	2,5 кг
				Стандартные изделия		
				Болты ГОСТ 7798-70		
		9		Болт М30×60.56.013	6	0,58 кг
		10		Болт М24×60.56.013	3	0,24 кг
		11		Болт М20×60.56.013	18	0,22 кг
		12		Болт М16×40.56.013	8	0,05 кг
		13		Болт М20×185.56.013	16	0,2 кг

Подп. и дата | Инв. № дубл. | Взам. инв. № | Подп. и дата | Инв. № подл.

Изм.	Лист	№ докум.	Подп.	Дата
Разраб.		Кузьмина		12.84
Пров.		Числова		12.84
ГИП		Тюрин		12.84
Н.контр.		Панова		12.84
Утв.		Кузнецов		12.84

ПВ78.78.00.00

Стойка монтажная

Лит.	Масса	Масштаб
И		
Лист 1	Листов 2	

Гипронефтеспецмонтаж г. Москва

ПВ78.78.04.02

(√)∧

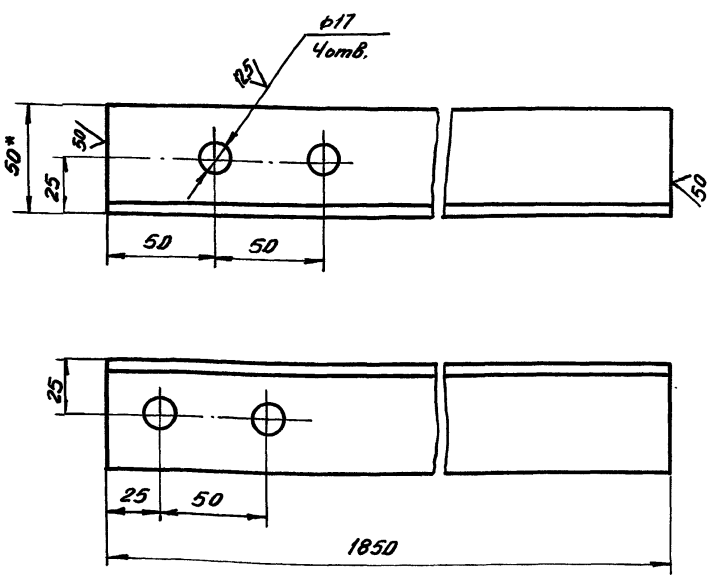

1. Неуказанные предельные отклонения размеров: отверстий -H16, валов - h16, остальных - $\pm \frac{IT16}{2}$.
2. * Размер для справок.

Подп. и дата | Инв. № дубл. | Взам. инв. № | Подп. и дата | Инв. № подл.

Изм.	Лист	№ докум.	Подп.	Дата
Разраб.		Кузьмина		12.84
Пров.		Числова		12.84
Т.контр.				
ГИП		Тюрин		12.84
Н.контр.		Панова		12.84
Утв.		Кузнецов		12.84

ПВ78.78.04.02

Стойка

Лит.	Масса	Масштаб
И	7.0	1:20
Лист	Листов 1	

Уголок Б-50×50×5 ГОСТ 8509-72 Ст.3 ГОСТ 535-79

Гипронефтеспецмонтаж г. Москва

ПВ78.78.00.01

(√)∧

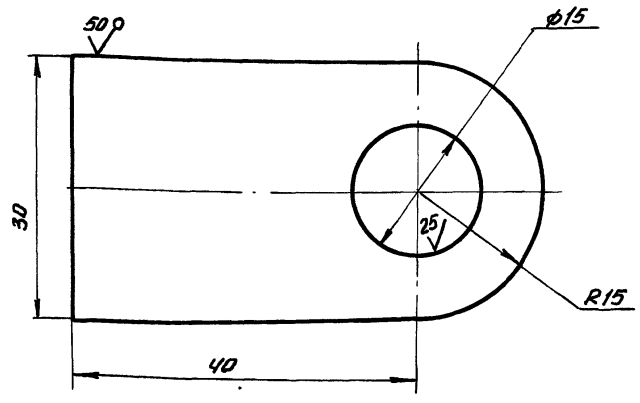

Неуказанные предельные отклонения размеров: отверстий -H16, валов-h16, остальных - $\pm \frac{IT16}{2}$.

Подп. и дата | Инв. № дубл. | Взам. инв. № | Подп. и дата | Инв. № подл.

Изм.	Лист	№ докум.	Подп.	Дата
Разраб.		Кузьмина		12.84
Пров.		Числова		12.84
Т.контр.				
ГИП		Тюрин		12.84
Н.контр.		Панова		12.84
Утв.		Кузнецов		12.84

ПВ78.78.00.01

Кронштейн

Лит.	Масса	Масштаб
И	0,2	2:1
Лист	Листов 1	

Полоса Б-10×30 ГОСТ 103-76 Ст 3 ГОСТ 535-79

Гипронефтеспецмонтаж г. Москва

ПВ78.78.02.00СБ

Ал. IX

Т.П. 903-9-12.86

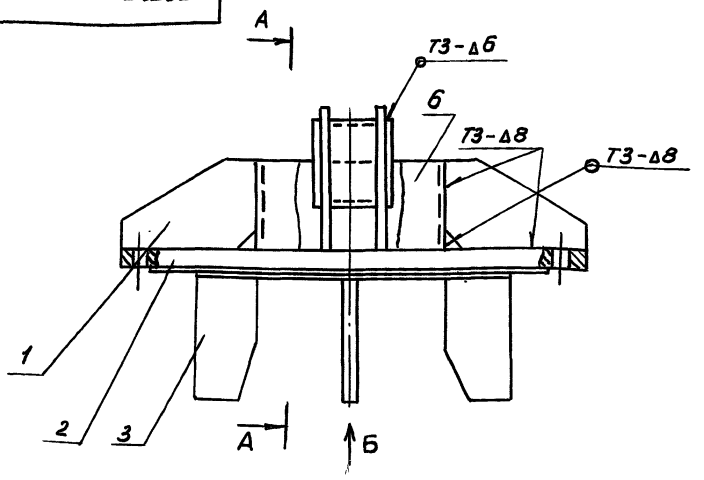

Вид Б

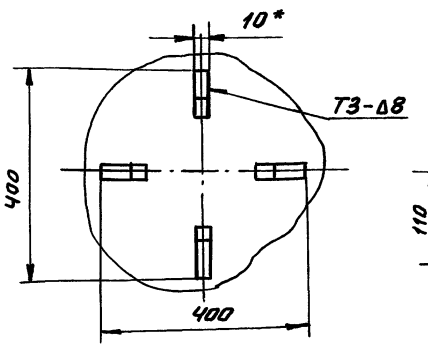

А-А

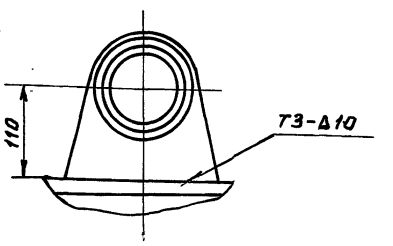

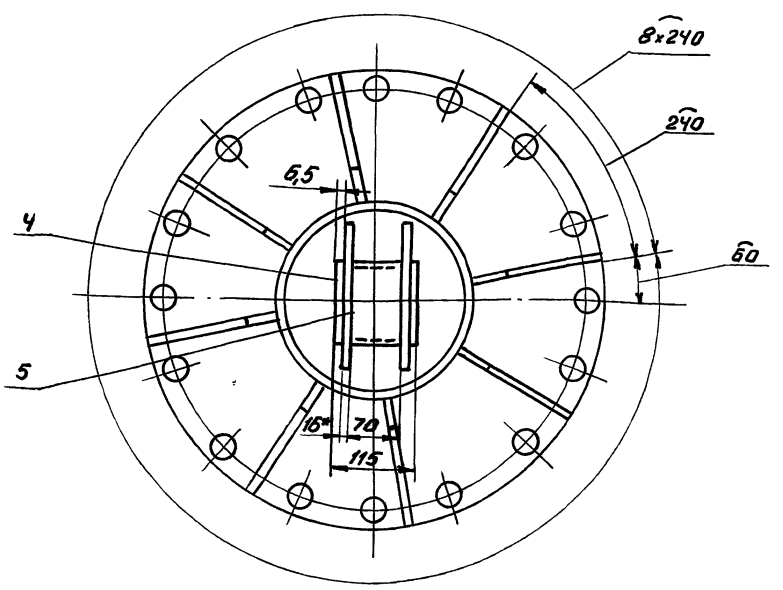

1. Сварные швы по ГОСТ 5264-80. Электроды типа Э42А ГОСТ 9467-75.
2. Неуказанные предельные отклонения размеров: отверстий - H16; валов - h16; остальных $\pm \frac{JT16}{2}$.
3. Шероховатость поверхностей реза для дет. 6Ч - $\sqrt{25}$.
4. *Размеры для справок.

Изм	Лист	N докум.	Подп.	Дата	ПВ78.78.02.00 СБ			
Разраб.		Кузьмина		12.84	Оголовник	Лит.	Масса	Масштаб
Пров.		Числова		12.84		И	98,0	1:5
Т.контр.					Сборочный чертеж	Лист	Листов 1	
ГИП		Тюрин		12.84		Гипронефтеспецмонтаж г. Москва		
Н.контр.		Панова		12.84				
Утв.		Кузнецов		12.84				

Инв.№ подл. | Подп. и дата | Взам. инв.№ | Инв.№ дубл. | Подп. и дата

ПВ78.78.05.06

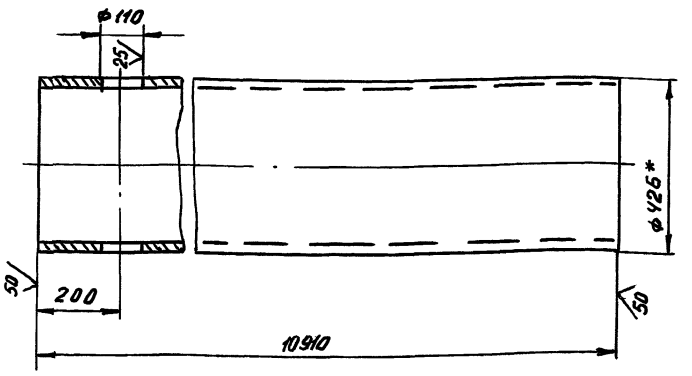

1. Неуказанные предельные отклонения размеров: отверстий - H16; валов - h16; остальных - $\pm \frac{JT16}{2}$.
2. * Размеры для справок.

Изм	Лист	N докум.	Подп.	Дата	ПВ78.78.05.06			
Разраб.		Кузьмина		12.84	Стойка	Лит.	Масса	Масштаб
Пров.		Числова		12.84		И	1144	1:10
Т.контр.						Лист	Листов 1	
ГИП		Тюрин		12.84	Труба ф426х10 ГОСТ 8732-78 В10 ГОСТ 8731-74	Гипронефтеспецмонтаж г. Москва		
Н.контр.		Панова		12.84				
Утв.		Кузнецов		12.84				

Инв.№ подл. | Подп. и дата | Взам. инв.№ | Инв.№ дубл. | Подп. и дата

Формат	Зона	Поз.	Обозначение	Наименование	Кол.	Примечание
				Документация		
А3			ПВ78.78.05.00 СБ	Сборочный чертеж		
				Детали		
А4		1	ПВ78.78.02.01	Косынка	8	
А4		2	ПВ78.78.02.02	Заглушка	1	
А4		3	ПВ78.78.02.03	Направляющая	4	
А4		4	ПВ78.78.02.04	Кронштейн	2	
БЧ		5	ПВ78.78.02.05	Захват		
				Труба 108х6 ГОСТ 8732-78 В10 ГОСТ 8731-74		
				L=115	1	1,75 кг
БЧ		6	ПВ78.78.02.06	Стакан		
				Труба 219х8 ГОСТ 8732-78 В10 ГОСТ 8731-74		
				L=100	1	4,2 кг

Инв.№ подл. | Подп. и дата | Взам. инв.№ | Инв.№ дубл. | Подп. и дата

Изм	Лист	N докум.	Подп.	Дата	ПВ78.78.02.00			
Разраб.		Кузьмина		12.84	Оголовник	Лит.	Лист	Листов
Пров.		Числова		12.84		И		1
ГИП		Тюрин		12.84		Гипронефтеспецмонтаж г. Москва		
Н.контр.		Панова		12.84				
Утв.		Кузнецов		12.84				

ПВ78.78.05.00 СБ

Ал. IX

ТП. 903-9-12.86

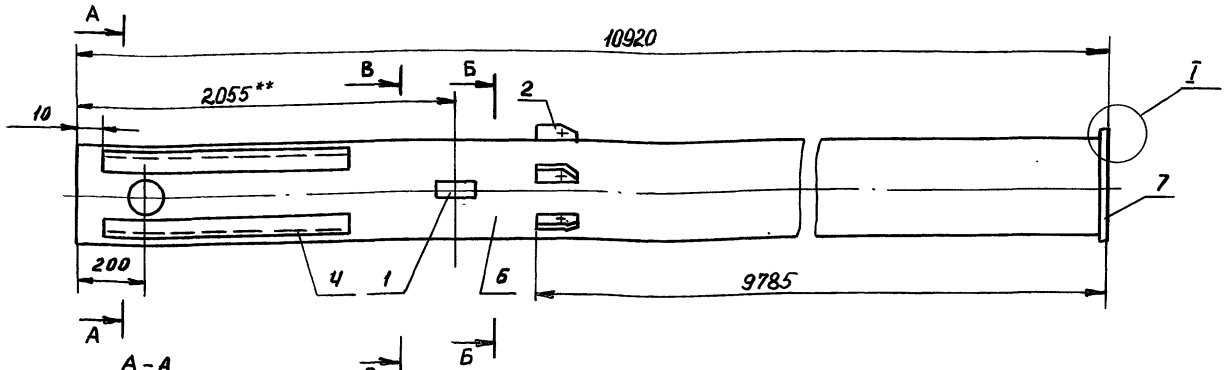

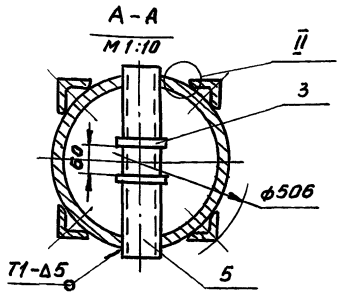

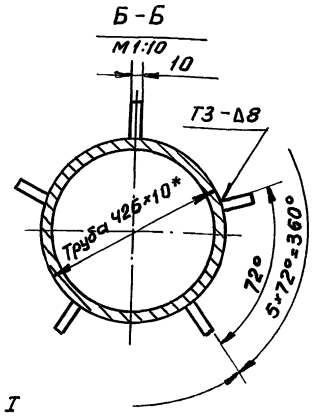

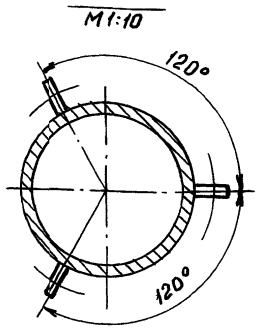

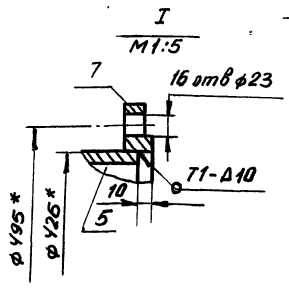

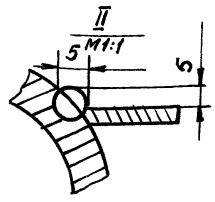

1. Сварка по ГОСТ 5264-80. Сварка ручная электродуговая. Электроды сварочные типа Э42А ГОСТ 9467-75.
2. Неуказанные предельные отклонения размеров: отверстий - H16; валов - h16; остальных $\pm \frac{IT16}{2}$.
3. Шероховатость поверхностей реза для деталей Б4 - $\sqrt{25}$.
4. * Размеры для справок.
5. ** Размер уточнить на монтаже.

Изм	Лист	№ докум.	Подп.	Дата	ПВ78.78.05.00 СБ			
Разраб.		Кузьмина		12.84	Стойка I	Лит.	Масса	Масштаб
Пров.		Числова		12.84		И	1180	1:20
Т.контр.					Сборочный чертеж	Лист	Листов 1	
ГИП		Тюрин		12.84		Гипронефтеспецмонтаж г.Москва		
Н.контр.		Панова		12.84				
Утв.		Кузнецов		12.84				

Инв.№ подл. | Подп. и дата | Взам. инв.№ | Инв.№ дубл. | Подп. и дата

ПВ78.78.05.03

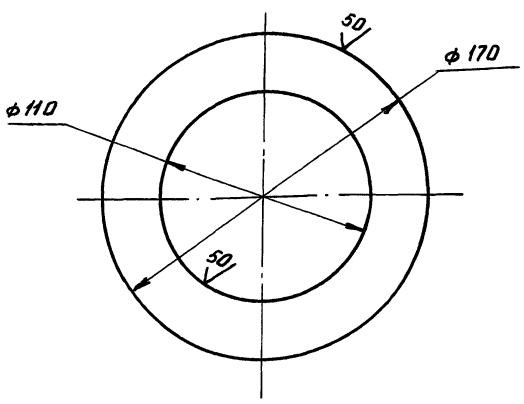

Неуказанные предельные отклонения размеров: отверстий - H16; валов - h16.

Изм	Лист	№ докум.	Подп.	Дата	ПВ78.78.05.03			
Разраб.		Кузьмина		12.84	Ограничитель	Лит.	Масса	Масштаб
Пров.		Числова		2.84		И	0,5	1:2
Т.контр.						Лист	Листов 1	
ГИП		Тюрин		12.84		Гипронефтеспецмонтаж г.Москва		
Н.контр.		Панова		12.84				
Утв.		Кузнецов		12.84				

Лист Б-10 ГОСТ 19903-74 / Ст3 ГОСТ 14637-79

Инв.№ подл. | Подп. и дата | Взам. инв.№ | Инв.№ дубл. | Подп. и дата

Формат	Зона	Поз.	Обозначение	Наименование	Кол.	Примечание
				Документация		
А3			ПВ78.78.05.00 СБ	Сборочный чертеж		
				Детали		
А4		1	ПВ78.78.05.01	Ушко	3	
А4		2	ПВ78.78.05.02	Кронштейн	5	
А4		3	ПВ78.78.05.03	Ограничитель	2	
Б4		Ч	ПВ78.78.05.04	Направляющая		
				Уголок 6-56×56×5 ГОСТ 8509-72 / Ст3 ГОСТ 535-79		
				L=500	Ч	2,7 кг
Б4		5	ПВ78.78.05.05	Захват		
				Труба 108×6 ГОСТ 8732-78 / В10 ГОСТ 8731-74		
				L=440	1	6,0 кг
А4		6	ПВ78.78.05.06	Стойка	1	
				Стандартные изделия		
		7		Фланец 400-6 ГОСТ 12820-80	1	

Изм	Лист	№ докум.	Подп.	Дата	ПВ78.78.05.00			
Разраб.		Кузьмина		12.84	Стойка I	Лит.	Лист	Листов
Пров.		Числова		12.84		И		1
ГИП		Тюрин		12.84		Гипронефтеспецмонтаж г. Москва		
Н.контр.		Панова		12.84				
Утв.		Кузнецов		12.84				

Инв.№ подл. | Подп. и дата | Взам. инв.№ | Инв.№ дубл. | Подп. и дата

Ал. IX
Т.П. 903-9-12.86

ПВ78.78.05.01

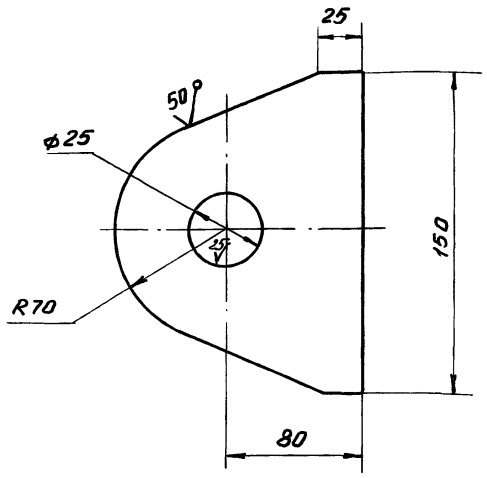

1. Неуказанные предельные отклонения размеров: валов - h16, остальных ± JT16/2.
2. *Размер для справок.

Изм.	Лист	N докум.	Подп.	Дата
Разраб.		Кузьмина		12.84
Пров.		Числова		12.84
Т.контр.				
ГИП		Тюрин		12.84
Н.контр.		Панова		12.84
Утв.		Кузнецов		12.84

ПВ78.78.05.01

Ушко

Лит.	Масса	Масштаб
И	2,5	1:2,5
Лист	Листов 1	

Лист Б-16 ГОСТ19903-74 / Ст 3 ГОСТ14637-79

Гипронефтеспецмонтаж г. Москва

Инв.№ подл. | Подп. и дата | Взам. инв.№ | Инв.№ дубл. | Подп. и дата

ПВ78.78.05.02

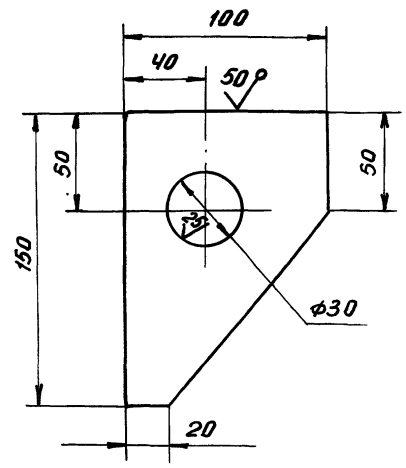

1. Неуказанные предельные отклонения размеров: валов - h16, остальных ± JT16/2.
2. *Размер для справок.

ПВ78.78.05.02

Кронштейн

Лит.	Масса	Масштаб
И	0,9	1:2
Лист	Листов 1	

Лист Б-12 ГОСТ19903-74 / Ст 3 ГОСТ14637-79

Гипронефтеспецмонтаж г. Москва

Инв.№ подл. | Подп. и дата | Взам. инв.№ | Инв.№ дубл. | Подп. и дата

ПВ78.78.03.00 СБ

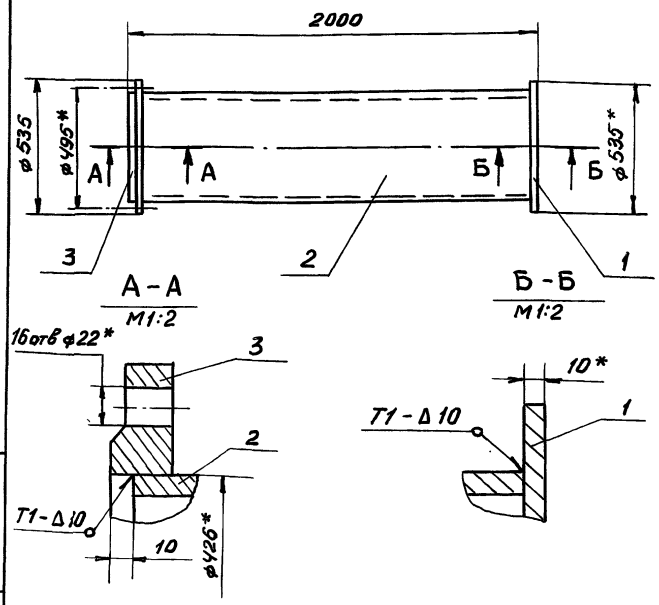

1. Сварные швы по ГОСТ5264-80. Электроды типа Э42А ГОСТ 9467-75
2. Неуказанные предельные отклонения размеров: отверстий - H16, валов - h16, остальных ± JT16/2.
3. *Размеры для справок.

Изм.	Лист	N докум.	Подп.	Дата
Разраб.		Кузьмина		12.84
Пров.		Числова		12.84
Т.контр.				
ГИП		Тюрин		12.84
Н.контр.		Панова		12.84
Утв.		Кузнецов		12.84

ПВ78.78.03.00 СБ

Стойка II

Сборочный чертеж

Лит.	Масса	Масштаб
И	242,0	1:20
Лист	Листов 1	

Гипронефтеспецмонтаж г. Москва

Инв.№ подл. | Подп. и дата | Взам. инв.№ | Инв.№ дубл. | Подп. и дата

Формат	Зона	Поз.	Обозначение	Наименование	Кол.	Примечание
				Документация		
А4			ПВ78.78.03.00 СБ	Сборочный чертеж		
				Детали		
Б4		1	ПВ78.78.03.01	Основание		
				Лист Б-10 ГОСТ19903-74 / Ст 3 ГОСТ14637-79		
				D = 535	1	22,2 кг
Б4		2	ПВ78.78.03.02	Труба		
				Труба 426×10 ГОСТ8732-78 / В10 ГОСТ8731-74		
				L = 1980	1	204 кг
				Стандартные изделия		
		3		Фланец 400-6		
				ГОСТ 12820-80	1	15,2 кг

Изм.	Лист	N докум.	Подп.	Дата
Разраб.		Кузьмина		12.84
Пров.		Числова		12.84
ГИП		Тюрин		12.84
Н.контр.		Панова		12.84
Утв.		Кузнецов		12.84

ПВ78.78.03.00

Стойка II

Лит	Лист	Листов
И		1

Гипронефтеспецмонтаж г. Москва

Инв.№ подл. | Подп. и дата | Взам. инв.№ | Инв.№ дубл. | Подп. и дата

ПВ78.78.04.00 СБ

Т.П. 903-9-12.86 Ал. IX

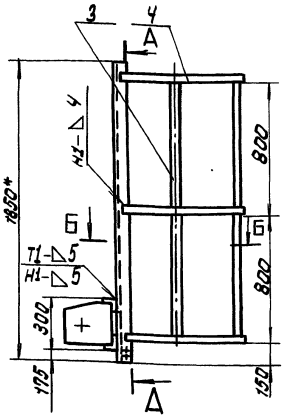

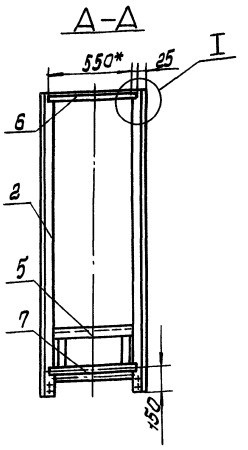

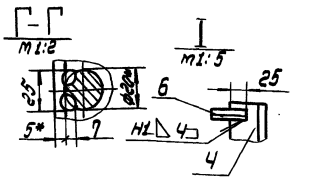

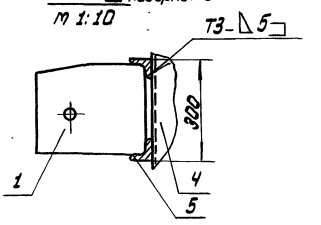

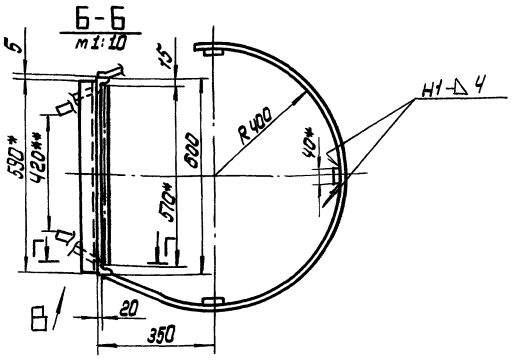

1. Сварные швы по ГОСТ 5264-80. Сварка ручная электродуговая. Электроды сварочные типа Э42А ГОСТ 9467-75.
2. Неуказанные предельные отклонения размеров: отверстий - H16, валов - h16, остальных $\pm \frac{IT16}{2}$ 25/
3. Шероховатость поверхностей реза для дет. Б4- ▽
4. * Размеры для справок.
5. ** Размеры уточнить по месту.

					ПВ78.78.04.00 СБ			
Изм.	Лист	№ докум.	Подп.	Дата	Лестница I	Лит.	Масса	Масштаб
Разраб.		Кузьмина		12.84	Сборочный чертеж	И	37.0	1:20
Пров.		Числова		12.84		Лист	Листов 1	
Т. контр.						Ленпроектстальмонтаж г. Москва		
ГИП		Тюрин		12.84				
Н. контр.		Панова		12.84				
Утв.		Кузнецов		12.84				

Инв.№ подл. | Подп. и дата | Взам. инв.№ | Инв.№ дубл. | Подп. и дата

ПВ78.78.04.01

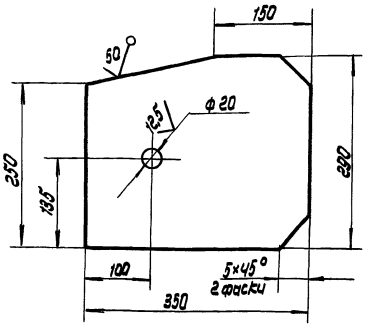

Неуказанные предельные отклонения размеров: отверстий H16, валов - h16, остальных $\pm \frac{IT16}{2}$

					ПВ78.78.04.01			
Изм.	Лист	№ докум.	Подп.	Дата	Кронштейн	Лит.	Масса	Масштаб
Разраб.		Кузьмина		12.84		И	1,2	1:50
Пров.		Числова		12.84		Лист	Листов 1	
Т. контр.						Ленпроектстальмонтаж г. Москва		
ГИП		Тюрин		12.84				
Н. контр.		Панова		12.84	Лист 6-16 ГОСТ 19903-74 Ст3 ГОСТ 14637-79			
Утв.		Кузнецов		12.84				

Инв.№ подл. | Подп. и дата | Взам. инв.№ | Инв.№ дубл. | Подп. и дата

Формат	Зона	Поз.	Обозначение	Наименование	Кол.	Примечание
				Документация		
А3			ПВ78.78.04.00 СБ	Сборочный чертеж		
				Детали		
А4		1	ПВ78.78.04.01	Кронштейн	2	
А4		2	ПВ78.78.04.02	Стойка	2	
				Ограждение		
				Полоса $\frac{Б\text{-}Ч\,40\ ГОСТ\ 103\text{-}76}{Ст.3\ ГОСТ\ 535\text{-}79}$		
Б4		3	ПВ78.78.04.03	L = 1600	3	2,0 кг
Б4		4	ПВ78.78.04.04	L = 2050	3	2,6 кг
Б4		5	ПВ78.78.04.05	Захват		
				Уголок $\frac{Б\text{-}50х50х6\ ГОСТ\ 8509\text{-}72}{Ст.3\ ГОСТ\ 535\text{-}79}$		
				L = 590	2	2,2 кг
Б4		6	ПВ78.78.04.06	Ограждение		
				Уголок $\frac{Б\text{-}25х25х4\ ГОСТ\ 8509\text{-}72}{Ст3\ ГОСТ\ 535\text{-}79}$		
				L = 550	1	0,8 кг
Б4		7	ПВ78.78.04.07.	Перекладина		
				Круг $\frac{В\,18\ ГОСТ\ 2590\text{-}71}{Ст.3\ ГОСТ\ 535\text{-}79}$		
				L = 570	1	1,14 кг

Инв.№ подл. | Подп. и дата | Взам. инв.№ | Инв.№ дубл. | Подп. и дата

					ПВ78.78.04.00			
Изм.	Лист	№ докум.	Подп.	Дата	Лестница I	Лит.	Лист	Листов
Разраб.		Кузьмина		12.84		И	1	1
Пров.		Числова		12.84		Ленпроектстальмонтаж г. Москва		
Т. контр.								
ГИП		Тюрин		12.84				
Н. контр.		Панова		12.84				
Утв.		Кузнецов		12.84				

Инв.№ подл. | Подп. и дата | Взам. инв.№ | Инв.№ дубл. | Подп. и дата

ПВ 78.78.06.00 СБ

Ал. IX

Т.П. 903-9-42.86

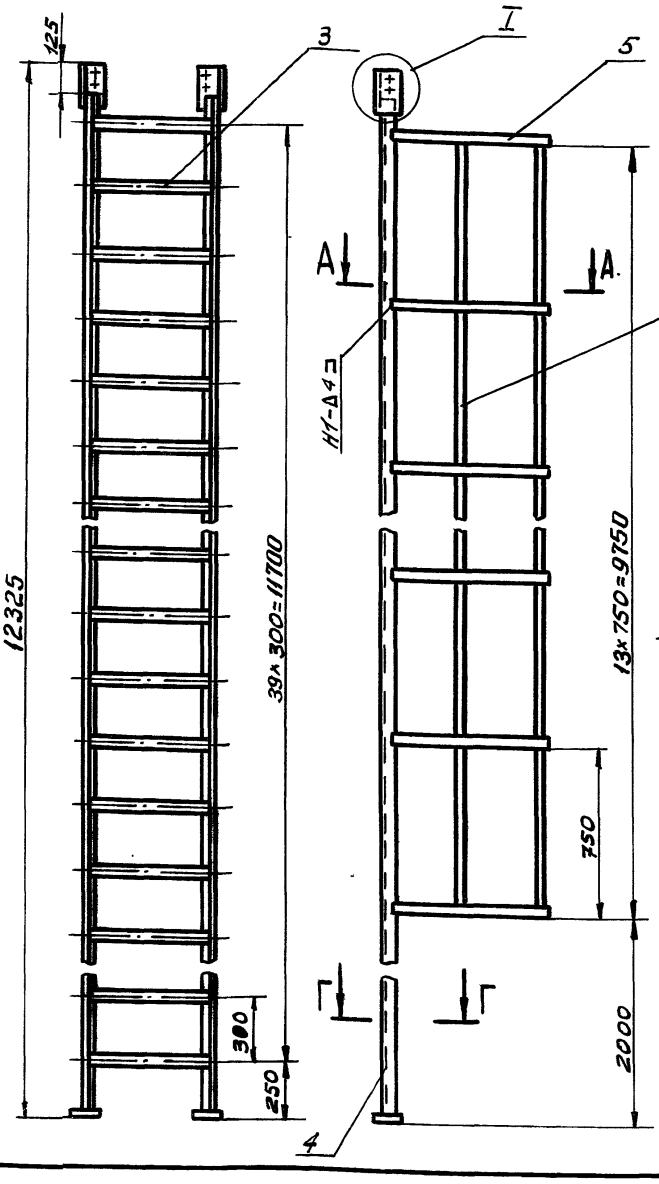

А - А
м 1:10

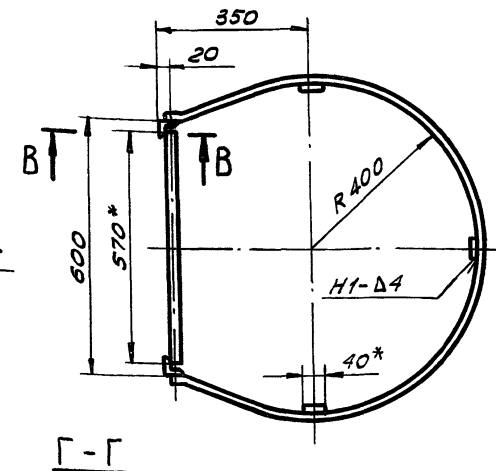

I
м 1:5

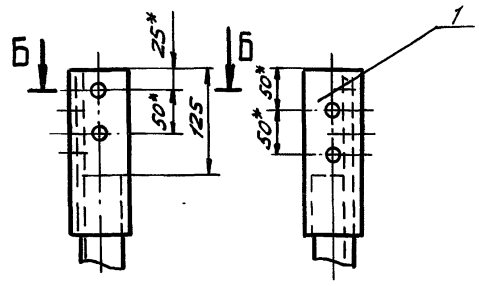

Б - Б
м 1:2

В - В
м 1:2

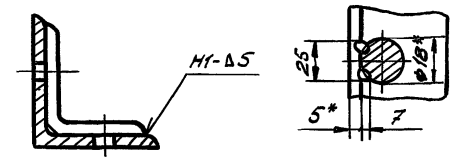

Г - Г
м 1:4

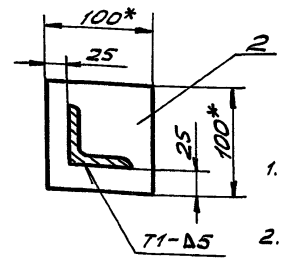

1. Сварные швы по ГОСТ 5264-80. Электроды сварочные типа Э42А ГОСТ 9467-75.
2. Неуказанные предельные отклонения размеров: отверстий - $H16$, валов - $h16$, остальных - $\pm \frac{JT16}{2}$.
3. Шероховатость поверхностей реза для дет. Б4 $\frac{25}{\sqrt{}}$.
4. * Размеры для справок.

					ПВ 78.78.06.00 СБ			
Изм.	Лист	№ докум.	Подп.	Дата	Лестница II	Лит.	Масса	Масштаб
Разраб.		Кузьмина		12.84		И	215	1:20
Пров.		Числова		12.84	Сборочный чертеж	Лист	Листов 1	
Т.контр.						Гипронефтеспецмонтаж г. Москва		
ГИП		Тюрин		12.84				
Н.контр.		Панова		12.84				
Утв.		Кузнецов		12.84				

Инв. № подл. | Подп. и дата | Взам. инв. № | Инв. № дубл. | Подп. и дата

Формат	Зона	Поз.	Обозначение	Наименование	Кол.	Примеч.
				Документация		
А3			ПВ 78.78.06.00 СБ	Сборочный чертеж		
				Детали		
А4		11	ПВ 78.78.06.01	Накладка		
Б4		2	ПВ 78.78.06.02	Плита		
				Лист Б-10 ГОСТ 19903-74 / Ст.3 ГОСТ 14637-79		
				100×100	1	0,8 кг
Б4		3	ПВ 78.78.06.03	Перекладина		
				Круг В-18 ГОСТ 2590-71 / Ст.3 ГОСТ 535-79		
				L=570	40	1,14 кг
Б4		4	ПВ 78.78.06.04	Стойка		
				Уголок Б-50×50×5 ГОСТ 8509-72 / Ст.3 ГОСТ 535-79		
				L=12240	2	46,5 кг
				Ограждение		
				Полоса Б-4×40 ГОСТ 103-75 / Ст.3 ГОСТ 535-79		
Б4		5	ПВ 78.78.06.05	L=2050	14	2,6 кг
Б4		6	ПВ 78.78.06.06	L=9750	3	12,7 кг

					ПВ 78.78.06.00			
Изм.	Лист	№ докум.	Подп.	Дата	Лестница II	Лит.	Лист	Листов
Разраб.		Кузьмина		12.84		И		1
Пров.		Числова		12.84		Гипронефтеспецмонтаж г. Москва		
ГИП		Тюрин		12.84				
Н.контр.		Панова		12.84				
Утв.		Кузнецов		12.84				

Инв. № подл. | Подп. и дата | Взам. инв. № | Инв. № дубл. | Подп. и дата

ПВ 78.78.06.07

А (√)

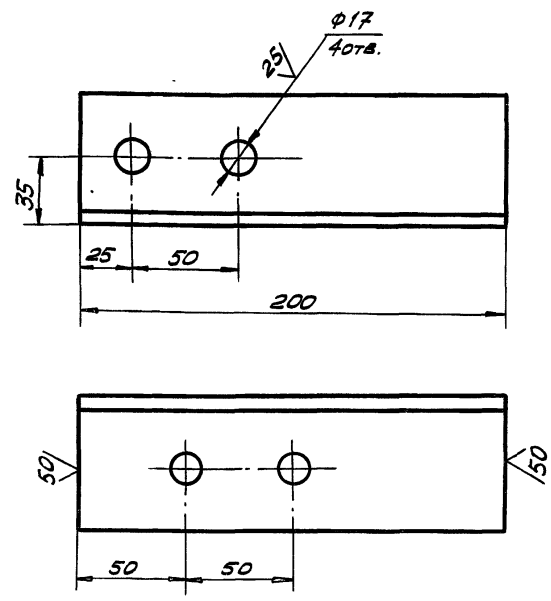

Неуказанные предельные отклонения размеров: отверстий - $H16$, валов - $h16$, остальных - $\pm \frac{JT16}{2}$.

					ПВ 78.78.06.01			
Изм.	Лист	№ докум.	Подп.	Дата	Накладка	Лит.	Масса	Масшт.
Разраб.		Кузьмина		12.84		И	0,5	1:5
Пров.		Числова		12.84		Лист	Листов 1	
Т.контр.						Гипронефтеспецмонтаж г. Москва		
ГИП		Тюрин		12.84				
Н.контр.		Панова		12.84				
Утв.		Кузнецов		12.84				

Уголок Б-63×63×5 ГОСТ 8509-72 / Ст.3 ГОСТ 535-79

Инв. № подл. | Подп. и дата | Взам. инв. № | Инв. № дубл. | Подп. и дата

Ап. IX

Т.П. 903-9-12.86

ПВ78.78.02.03

(√)∧

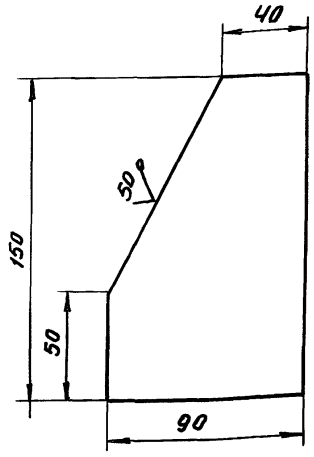

Неуказанные предельные отклонения размеров: остальных - $\pm \frac{IT16}{2}$.

Изм	Лист	N докум.	Подп.	Дата
Разраб.		Кузьмина		12.84
Пров.		Числова		12.84
Т.контр.				
ГИП		Тюрин		12.84
Н.контр.		Панова		12.84
Утв.		Кузнецов		12.84

ПВ78.78.02.03

Направляющая

Лит.	Масса	Масштаб
И	1,0	1:2
Лист	Листов 1	

Лист Б-10 ГОСТ 19903-74 Ст 3 ГОСТ 14637-79

Гипронефтеспецмонтаж г. Москва

Подп. и дата | Инв.№ дубл. | Взам.инв.№ | Подп. и дата | Инв.№ подл.

ПВ78.78.02.04

(√)∧

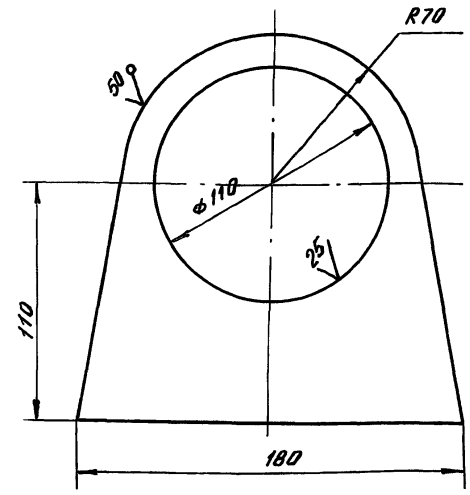

Неуказанные предельные отклонения размеров: отверстий - H16, валов-h16, остальных $\pm \frac{IT16}{2}$

Изм	Лист	N докум.	Подп.	Дата
Разраб.		Кузьмина		12.84
Пров.		Числова		12.84
Т.контр.				
ГИП		Тюрин		12.84
Н.контр.		Панова		12.84
Утв.		Кузнецов		12.84

ПВ78.78.02.04

Кронштейн

Лит.	Масса	Масштаб
И	2,3	1:2
Лист	Листов 1	

Лист Б-16 ГОСТ 19903-74 Ст 3 ГОСТ 14637-79

Гипронефтеспецмонтаж г. Москва

Подп. и дата | Инв.№ дубл. | Взам.инв.№ | Подп. и дата | Инв.№ подл.

ПВ78.78.02.01

(√)∧

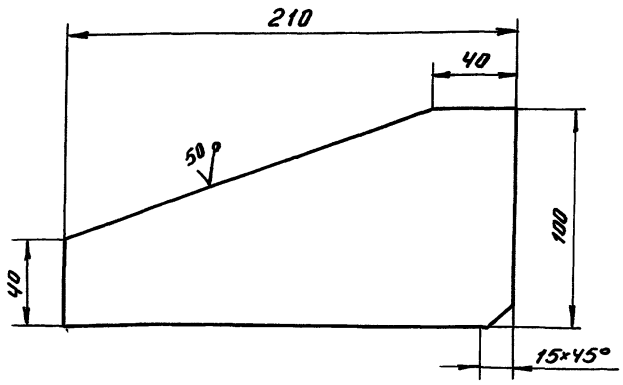

Неуказанные предельные отклонения размеров: остальных - $\pm \frac{IT16}{2}$.

Изм	Лист	N докум.	Подп.	Дата
Разраб.		Кузьмина		12.84
Пров.		Числова		12.84
Т.контр.				
ГИП		Тюрин		12.84
Н.контр.		Панова		12.84
Утв.		Кузьмина		12.84

ПВ78.78.02.01

Косынка

Лит.	Масса	Масштаб
И	1,2	1:2
Лист	Листов 1	

Лист Б-10 ГОСТ 19903-74 Ст 3 ГОСТ 14637-79

Гипронефтеспецмонтаж г. Москва

Подп. и дата | Инв.№ дубл. | Взам.инв.№ | Подп. и дата | Инв.№ подл.

ПВ78.78.02.02

(√)∧

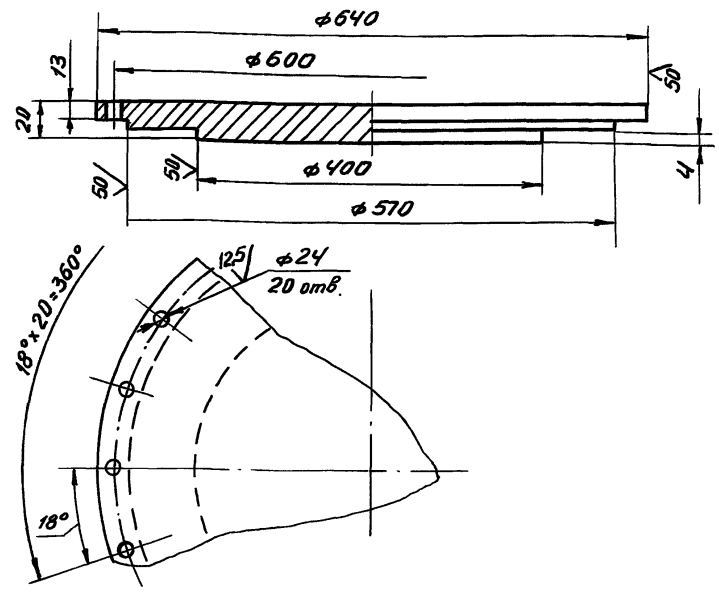

Неуказанные предельные отклонения размеров: отверстий - H16, валов - h16, остальных - $\pm \frac{IT16}{2}$

Изм	Лист	N докум.	Подп	Дата
Разраб.		Кузьмина		12.84
Пров.		Числова		12.84
Т. контр.				
ГИП		Тюрин		12.84
Н. контр.		Панова		12.84
Утв.		Кузнецов		12.84

ПВ78.78.02.02

Заглушка

Лит.	Масса	Масштаб
И	73,5	1:5
Лист	Листов 1	

Лист Б-20 ГОСТ 19903-74 Ст 3 ГОСТ 14637-79

Гипронефтеспецмонтаж г. Москва

Подп. и дата | Инв.№ дубл. | Взам.инв.№ | Подп. и дата | Инв.№ подл.

Ал. IX

Т.П. 903-9-12.86

Формат	Зона	Поз.	Обозначение	Наименование	Кол.	Примечание
				Документация		
А4			ПВ78.78.01.00 СБ	Сборочный чертеж		
				Детали		
А4		1	ПВ78.78.01.01	Крепление	1	
А4		2	ПВ78.78.01.02	Штанга	1	

Инв.№ подл. | Подп. и дата | Взам.инв.№ | Инв.№ дубл. | Подп. и дата

Изм.	Лист	№ докум.	Подп.	Дата
Разраб.		Кузьмина		12.84
Пров.		Числова		12.84
ГИП		Тюрин		12.84
Н.контр.		Панова		12.84
Утв.		Кузнецов		12.84

ПВ78.78.01.00

Подкос

Лит.	Масса	Масштаб
И		1
Гипронефтеспецмонтаж г. Москва		

ПВ78.78.01.02

√(√)

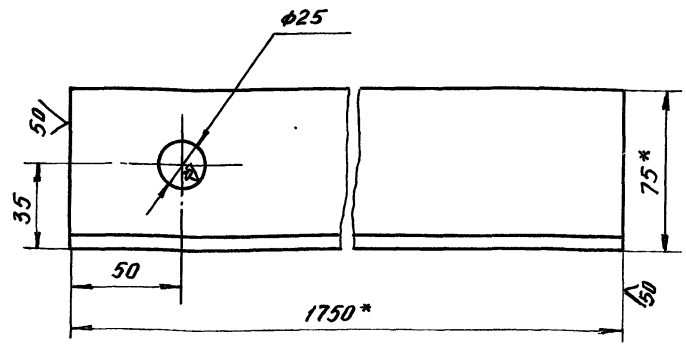

1. Неуказанные предельные отклонения размеров: отверстий - H16, валов - h16, остальных - $\pm \frac{IT16}{2}$.
2. * Размер для справок.

Инв.№ подл. | Подп. и дата | Взам.инв.№ | Инв.№ дубл. | Подп. и дата

Изм.	Лист	№ докум.	Подп.	Дата
Разраб.		Кузьмина		12.84
Пров.		Числова		12.84
Т.контр.				
ГИП		Тюрин		12.84
Н.контр.		Панова		12.84
Утв.		Кузнецов		12.84

ПВ78.78.01.02

Штанга

Уголок 5-75×75×6 ГОСТ 8509-72 / Ст3 ГОСТ 535-79

Лит.	Масса	Масштаб
И	12,5	1:2
Лист	Листов 1	
Гипронефтеспецмонтаж г. Москва		

ПВ78.78.01.01

√(√)

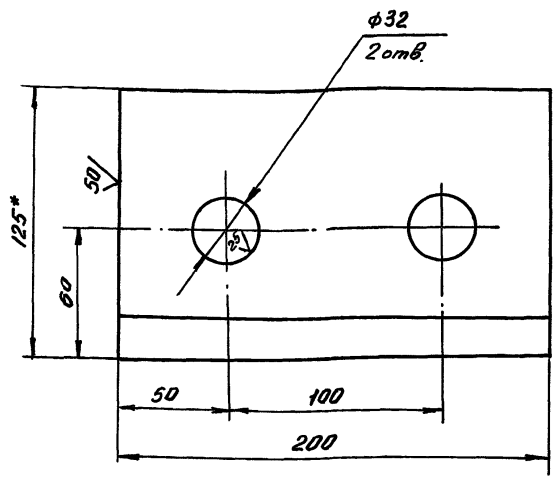

1. Неуказанные предельные отклонения размеров: отверстий - H16, валов - h16, остальных - $\pm \frac{IT16}{2}$.
2. * Размер для справок.

Инв.№ подл. | Подп. и дата | Взам.инв.№ | Инв.№ дубл. | Подп. и дата

Изм.	Лист	№ докум.	Подп.	Дата
Разраб.		Кузьмина		12.84
Пров.		Числова		12.84
Т.контр.				
ГИП		Тюрин		12.84
Н.контр.		Панова		12.84
Утв.		Кузнецов		12.84

ПВ78.78.01.01

Крепление

Уголок 5-125×125×10 ГОСТ 8509-72 / Ст3 ГОСТ 535-79

Лит.	Масса	Масштаб
И	3,5	1:2
Лист	Листов 1	
Гипронефтеспецмонтаж г. Москва		

ПВ78.78.01.00 СБ

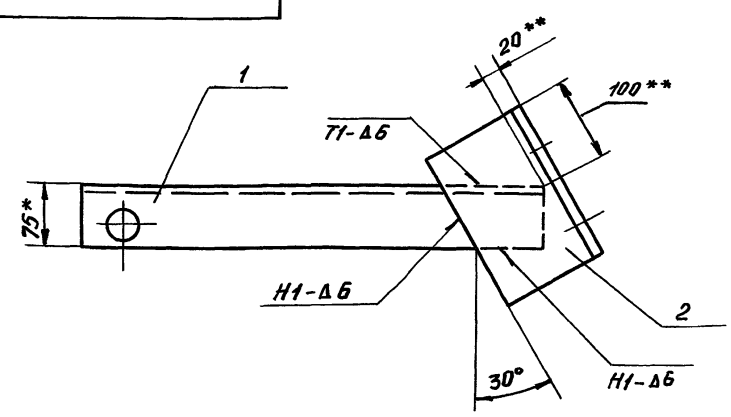

1. Сварные швы по ГОСТ 5264-80. Электроды типа Э42А ГОСТ 9467-75.
2. * Размер для справок.
3. ** Размеры уточнить по месту.

Инв.№ подл. | Подп. и дата | Взам.инв.№ | Инв.№ дубл. | Подп. и дата

Изм.	Лист	№ докум.	Подп.	Дата
Разраб.		Кузьмина		12.84
Пров.		Числова		
Т.контр.				
ГИП		Тюрин		12.84
Н.контр.		Панова		12.84
Утв.		Кузнецов		12.84

ПВ78.78.01.00 СБ

Подкос

Сборочный чертеж

Лит.	Масса	Масштаб
И	16,0	1:5
Лист	Листов 1	
Гипронефтеспецмонтаж г. Москва		

15-1307.01.00.00СБ

Ал. IX

Т.П. 903-9-12.86

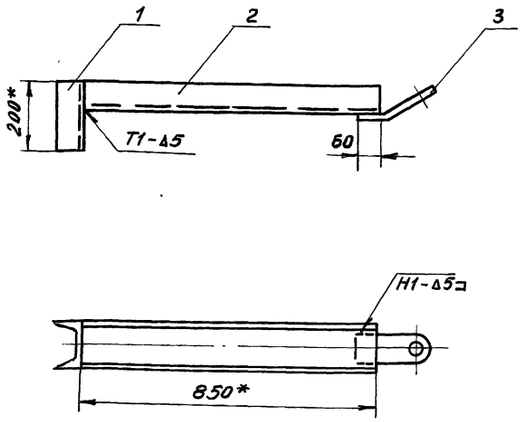

1. Сварные швы по ГОСТ 5264-80. Электроды типа Э42А ГОСТ 9467-75.
2. Неуказанные предельные отклонения размеров: остальных - $\pm \frac{JT16}{2}$.
3. Шероховатость поверхностей реза для деталей Б4 - $\overset{50}{\surd}$
4. * Размеры для справок.

Изм	Лист	N докум.	Подп.	Дата	15-1307.01.00.00 СБ	Лит.	Масса	Масштаб
Разраб.		Кузьмина		12.84	Приспособление для прижима стенки к щиту	И	15,5	1:10
Пров.		Числова		12.84	Сборочный чертеж	Лист	Листов 1	
Т.контр.						Гипронефтеспецмонтаж г. Москва		
ГИП		Тюрин		12.84				
Н.контр.		Панова		12.84				
Утв.		Кузнецов		12.84				

Инв.N подл. | Подп. и дата | Взам.инв.N | Инв.N дубл. | Подп. и дата

15-1307.01.00.03

$\surd$ (✓)

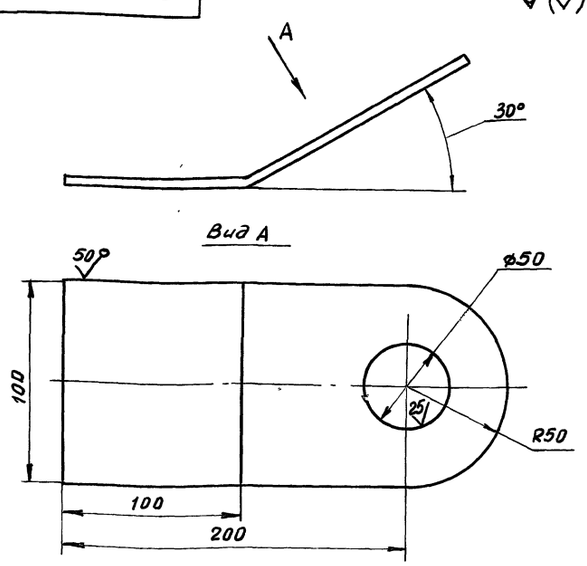

Неуказанные предельные отклонения размеров: отверстий - Н16; валов - h16; остальных - $\pm \frac{JT16}{2}$.

Изм	Лист	N докум.	Подп.	Дата	15-1307.01.00.03	Лит.	Масса	Масштаб
Разраб.		Кузьмина		12.84	Ухо	И	1,0	1:2
Пров.		Числова		12.84		Лист	Листов 1	
Т.контр.								
ГИП		Тюрин		12.84	Лист Б-8 ГОСТ 19903-74 / Ст 3 ГОСТ 14637-79	Гипронефтеспецмонтаж г. Москва		
Н.контр.		Панова		12.84				
Утв.		Кузнецов		12.84				

Инв.N подл. | Подп. и дата | Взам.инв.N | Инв.N дубл. | Подп. и дата

Формат	Зона	Поз.	Обозначение	Наименование	Кол.	Примечание
				Документация		
А3			15-1307.01.00.00 СБ	Сборочный чертеж		
				Детали		
Б4		1	15-1307-01.00.01	Прижим		
				Швеллер 14 ГОСТ 8240-72 / Ст 3 ГОСТ 535-79		
				L=200	1	2,7 кг
Б4		2	15-1307.01.00.02	Направляющая		
				Швеллер 14 ГОСТ 8240-72 / Ст 3 ГОСТ 535-79		
				L=850	1	11,6 кг
А4		3	15-1307.01.00.03	Ухо	1	

Инв.N подл. | Подп. и дата | Взам.инв.N | Инв.N дубл. | Подп. и дата

Изм	Лист	N докум	Подп.	Дата	15-1307.01.00.00	Лит.	Лист	Листов
Разраб.		Кузьмина		12.84	Приспособление для прижима стенки к щиту	И		1
Пров.		Числова		12.84		Гипронефтеспецмонтаж г. Москва		
ГИП		Тюрин		12.84				
Н.контр.		Панова		12.84				
Утв.		Кузнецов		12.84				

ПВ5.07.00.04

Ал. IX

Т.П. 903-9-12.86

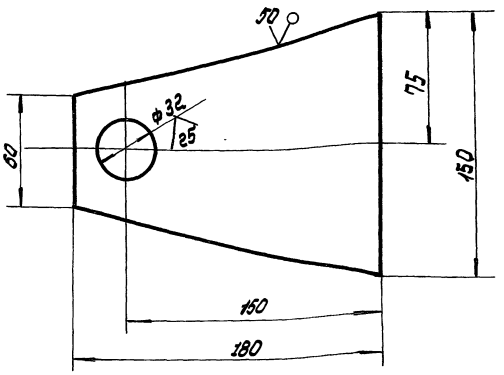

1. Неуказанные предельные отклонения размеров:
   отверстий - H16
   валов - h 16
   остальных ± IT16/2
2. *Размеры для справок.

Изм.	Лист	N докум.	Подп.	Дата
Разраб.		Кузьмина		12.84
Пров.		Числова		12.84
Т.контр.				
ГИП		Тюрин		12.84
Н.контр.		Панова		12.84
Утв.		Кузнецов		12.84

ПВ5.07.00.04

Щека

Лит. И | Масса 0,75 | Масштаб 1:2

Лист | Листов 1

Лист 6-6 ГОСТ 19903-74 Ст3 ГОСТ 14637-79

Гипронефтеспецмонтаж г. Москва

Инв.№ подл. | Подп. и дата | Взам. инв.№ | Инв.№ дубл. | Подп. и дата

Формат	Зона	Поз.	Обозначение	Наименование	Кол.	Примечание
				Документация		
А3			ПВ5.07.00.00 СБ	Сборочный чертеж		
				Детали		
Б4		1	ПВ5.07.00.01	фланец		
				Лист 6-6 ГОСТ 19903-74 / Ст3 ГОСТ 14637-79		
				D=220; d=32	2	3,54кг
Б4		2	ПВ5.07.00.02	Труба		
				Труба 133х8 ГОСТ 8732-78 / В 10 ГОСТ 8731-74		
				L=90	1	1,9кг
Б4		3	ПВ5.07.00.03	Шайба		
				Круг 8-50 ГОСТ 2590-71 / Ст3 ГОСТ 535-79		
				d=32, L=4	2	0,037кг
А4		4	ПВ5.07.00.04	Щека	2	
Б4		5	ПВ5.07.00.05	Ось		
				Круг 8-30 ГОСТ 2590-71 / Ст3 ГОСТ 535-79		
				L=130	1	0,7кг

Изм.	Лист	N докум.	Подп.	Дата
Разраб.		Кузьмина		12.84
Пров.		Числова		12.84
ГИП		Тюрин		12.84
Н.контр.		Панова		12.84
Утв.		Кузнецов		12.84

ПВ5.07.00.00

Ролик отводной для демонтажа монтажной стойки

Лит | Лист | Листов 1

Гипронефтеспецмонтаж г. Москва

ПВ5.07.00.00СБ

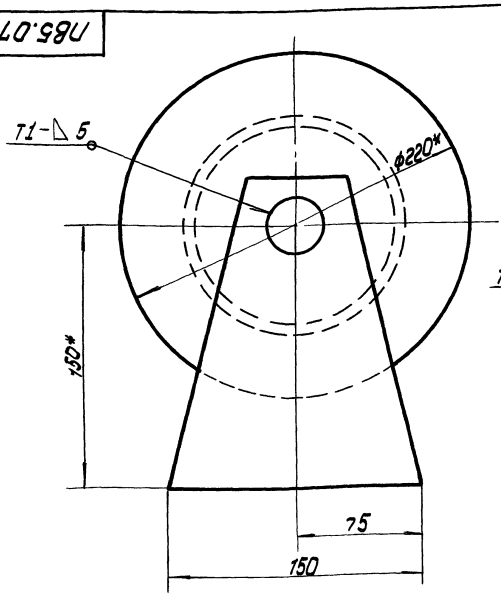

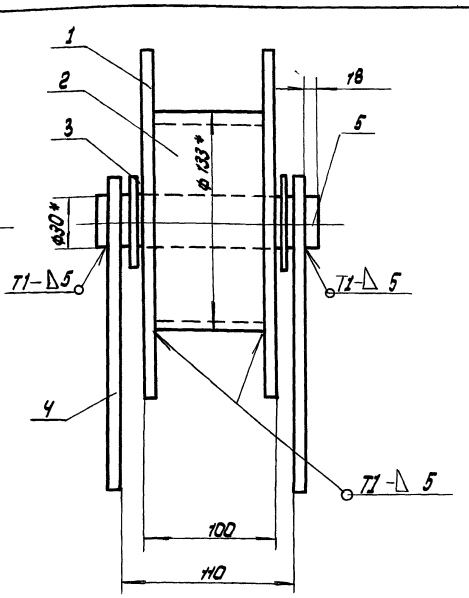

1. Сварные швы по ГОСТ 5264-80 Электроды сварочные типа Э42А ГОСТ 9467-75.
2. Неуказанные предельные отклонения размеров: отверстий - H16, валов - h 16, остальных ± IT16/2
3. Шероховатость поверхностей реза для деталей Б4 - 50
4. * Размеры для справок.

Изм.	Лист	N докум.	Подп.	Дата
Разраб.		Кузьмина		12.84
Пров.		Числова		12.84
Т.контр.				
ГИП		Тюрин		12.84
Н.контр.		Панова		12.84
Утв.		Кузнецов		12.84

ПВ5.07.00.00 СБ

Ролик отводной для демонтажа монтажной стойки. Сборочный чертеж

Лит | Масса 7,6 | Масштаб 1:2

Лист | Листов 1

Гипронефтеспецмонтаж г. Москва

Инв.№ подл. | Подп. и дата | Взам. инв.№ | Инв.№ дубл. | Подп. и дата

ПВ 51.06.00.01

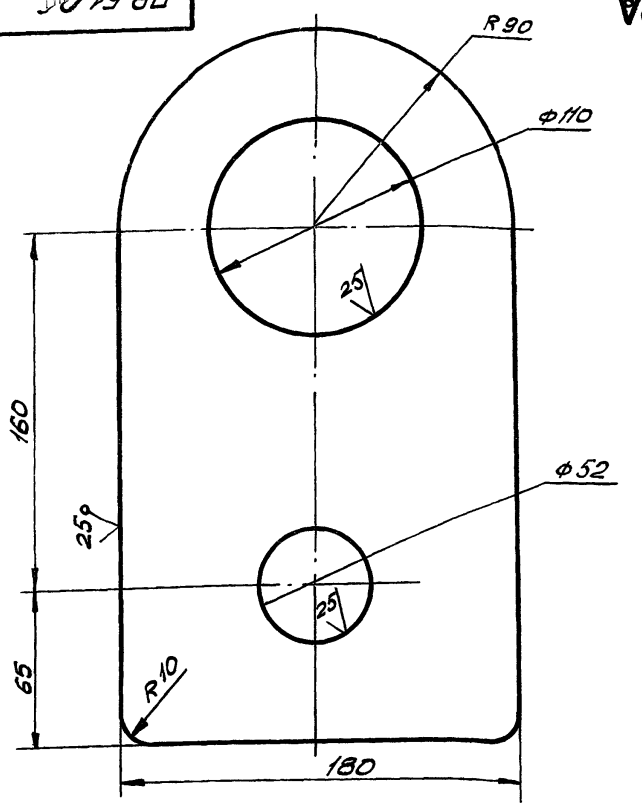

1. Неуказанные предельные отклонения размеров:
   отверстий – H16;
   валов – h 16;
   остальных – $\pm \frac{JT16}{2}$.

Изм.	Лист	№ докум.	Подп.	Дата
Разраб.		Кузьмина		12.84
Пров.		Числова		12.84
Т. контр.				
ГИП		Тюрин		12.84
Н. контр.		Панова		12.84
Утв.		Кузнецов		12.84

Ухо

Лит.	Масса	Масштаб
И	5,0	1:2
Лист	Листов 1	

Лист Б-18 ГОСТ 19903-74 / Ст.3 ГОСТ 14637-79

Гипронефтеспецмонтаж г. Москва

ПВ 51.06.00.02

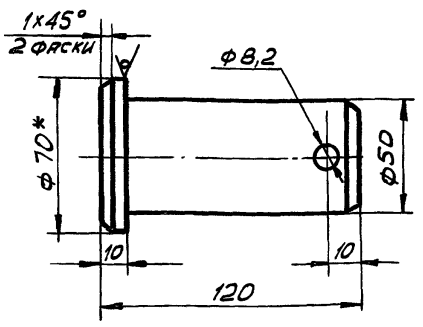

1. Неуказанные предельные отклонения размеров:
   отверстий – H16;
   валов – h 16;
   остальных – $\pm \frac{JT16}{2}$.
2* Размер для справок.

Изм.	Лист	№ докум.	Подп.	Дата
Разраб.		Кузьмина		12.84
Пров.		Числова		12.84
Т. контр.				
ГИП		Тюрин		12.84
Н. контр.		Панова		12.84
Утв.		Кузнецов		12.84

Палец

Лит.	Масса	Масштаб
И	1,6	1:2
Лист	Листов 1	

Круг В-70 ГОСТ 2590-71 / Ст.3 ГОСТ 535-79

Гипронефтеспецмонтаж г. Москва

ПВ 51.06.00.00 СБ

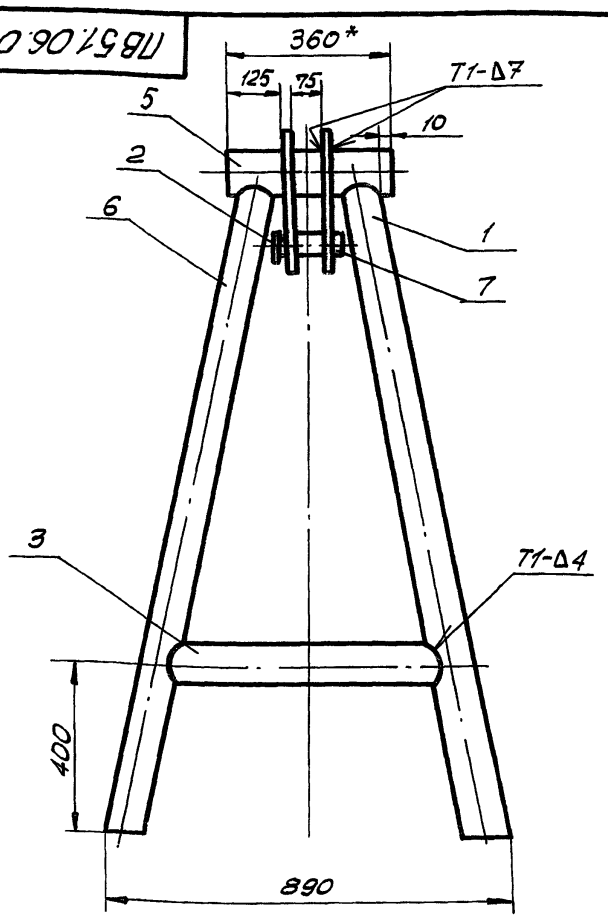

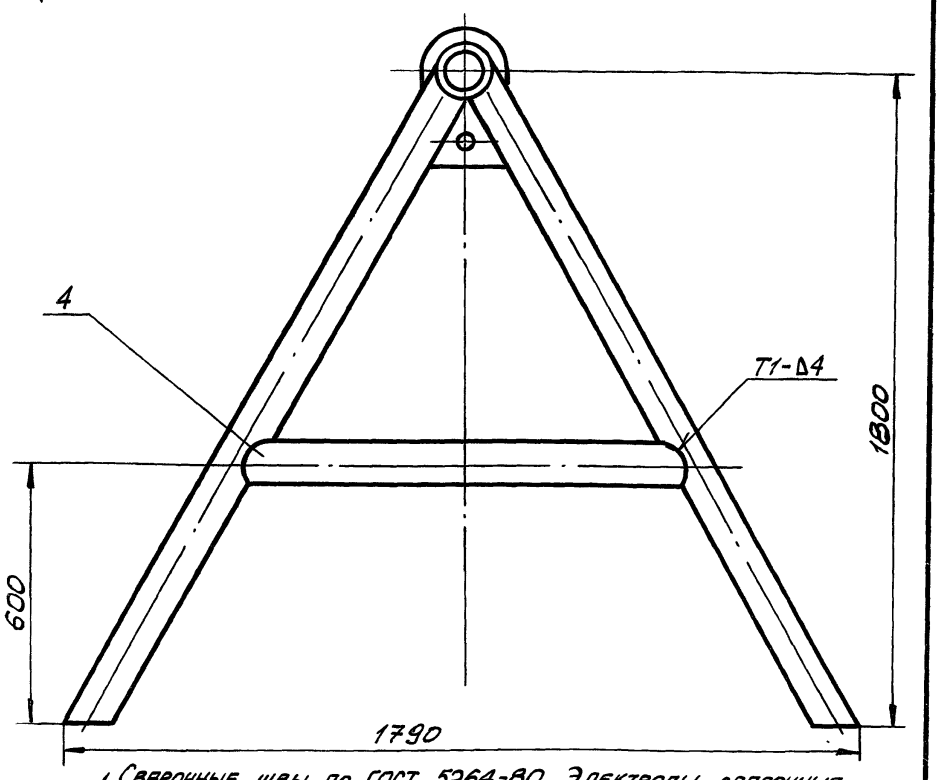

1. Сварочные швы по ГОСТ 5264-80. Электроды сварочные типа Э42А ГОСТ 9467-75.
2. Неуказанные предельные отклонения размеров: отверстий – H16, валов – h16, остальных – $\pm \frac{JT16}{2}$.
3. Шероховатость поверхностей реза для деталей Б4 – $\frac{50}{V}$.
4.* Размер для справок.

Изм.	Лист	№ докум.	Подп.	Дата
Разраб.		Кузьмина		12.84
Пров.		Числова		12.84
Т. контр.				
ГИП		Тюрин		12.84
Н. контр.		Панова		12.84
Утв.		Кузнецов		12.84

Козлы для демонтажа монтажной стойки
Сборочный чертеж

Лит.	Масса	Масштаб
И	112,0	1:10
Лист	Листов 1	

Гипронефтеспецмонтаж г. Москва

Типовой проект 903-9-14.86 Альбом IX

Инв. № подл. | Подп. и дата | Взам. инв. № | Инв. № дубл. | Подп. и дата

Ал. IX
Т.п. 903-9-12сп.86

Формат	Зона	Поз.	Обозначение	Наименование	Кол.	Примеч.
				Документация		
12			15-1307.02.00.00 СБ	Сборочный чертеж		
				Детали		
Б4		1	15-1307.02.00.01	Опора		
				Уголок Б-100×100×8 ГОСТ 8509-72 / Ст.3 ГОСТ 535-79		
				L=260	1	3,2 кг
Б4		2	15-1307.02.00.02	Укосина		
				Уголок Б-63×63×5 ГОСТ 8509-72 / Ст.3 ГОСТ 535-79		
				L=450	1	2,2 кг
Б4		3	15-1307.02.00.03	Брусок		
				Квадрат В-20 ГОСТ 2591-71 / Ст.3 ГОСТ 535-79		
				L=130	1	0,5 кг

Подп. и дата | Инв.№ подл. | Взам. инв.№ | Инв.№ дубл. | Подп. и дата

Изм.	Лист	№ докум.	Подп.	Дата	15-1307.02.00.00			
Разраб.		Кузьмина			Ловитель	Лит.	Лист	Листов
Провер.		Числова				И		1
ГИП		Тюрин				Гипронефтеспецмонтаж г. Москва		
Н.контр.		Панова						
Утв.		Кузнецов						

15-1307.02.00.00 СБ

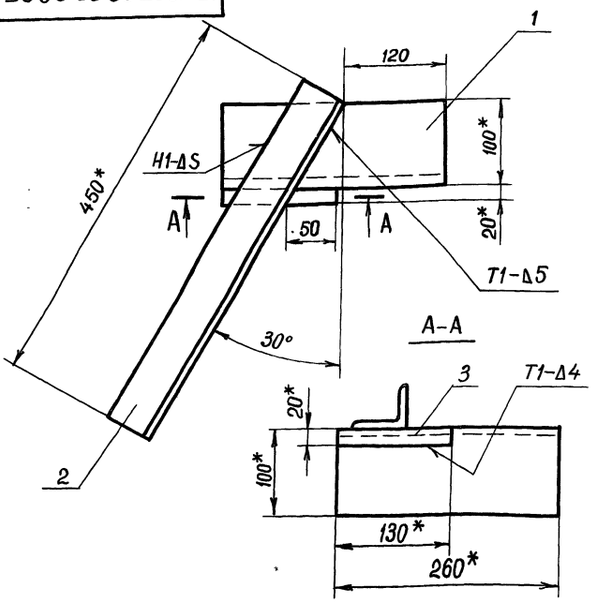

1. Сварные швы по ГОСТ 5264-80. Электроды типа Э42А ГОСТ 9467-75.
2. Неуказанные предельные отклонения размеров: отверстий – H16, валов – h16, остальных $-\pm\frac{IT16}{2}$.
3. Шероховатость поверхностей реза для деталей Б4 – $\sqrt{25}$.
4. * Размеры для справок.

Подп. и дата | Инв.№ подл. | Взам. инв.№ | Инв.№ дубл. | Подп. и дата

Изм.	Лист	№ докум.	Подп.	Дата	15-1307.02.00.00 СБ			
Разраб.		Кузьмина			Ловитель	Лит.	Масса	Масшт.
Пров.		Числова			Сборочный чертеж	И	6,0	1:4
Т.контр.						Лист	Листов 1	
ГИП		Тюрин				Гипронефтеспецмонтаж г. Москва		
Н.контр.		Панова						
Утв.		Кузнецов						

ПВ51.06.00.03

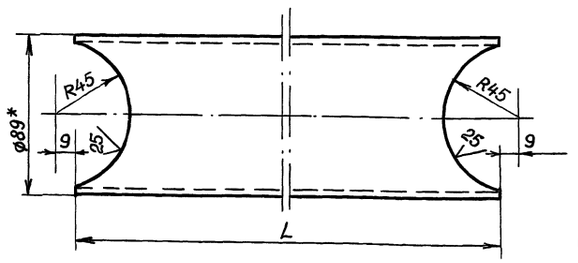

Обозначение	L, мм	Масса, кг
ПВ51.06.00.03	650	5,45
ПВ51.06.00.03-01	1170	9,0

1. Неуказанные предельные отклонения размеров: отверстий – H16; валов – h16, остальных $-\pm\frac{IT16}{2}$.
2. * Размер для справок.

Подп. и дата | Инв.№ подл. | Взам. инв.№ | Инв.№ дубл. | Подп. и дата

Изм.	Лист	№ докум.	Подп.	Дата	ПВ51.06.00.03			
Разраб.		Кузьмина			Труба	Лит.	Масса	Масшт.
Провер.		Числова				И	см. табл.	1:2
ГИП		Тюрин				Лист	Листов 1	
Н.контр.		Панова			Труба 89×4 ГОСТ 8732-78 / Ст.3 ГОСТ 8731-74	Гипронефтеспецмонтаж г. Москва		
Утв.		Кузнецов						

Формат	Зона	Поз.	Обозначение	Наименование	Кол.	Примеч.
				Документация		
12			ПВ51.06.00.00 СБ	Сборочный чертеж		
				Детали		
11		1	ПВ51.06.00.01	Ухо	2	
11		2	ПВ51.06.00.02	Палец	1	
11		3	ПВ51.06.00.03	Труба	2	
		4	ПВ51.06.00.03-01	Труба	2	
Б4		5	ПВ51.06.00.04	Труба		
				Труба 108×7 ГОСТ 8732-78 / Ст.3 ГОСТ 8731-74		
				L=360	1	3,0 кг
Б4		6	ПВ51.06.00.05	Стойка		
				Труба 89×4 ГОСТ 8732-78 / Ст.3 ГОСТ 8731-74		
				L=2000	4	17,0 кг
				Стандартные изделия		
		7		Шплинт 8×55 ГОСТ 397-79	1	

Подп. и дата | Инв.№ подл. | Взам. инв.№ | Инв.№ дубл. | Подп. и дата

Изм.	Лист	№ докум.	Подп.	Дата	ПВ51.06.00.00			
Разраб.		Кузьмина			Козлы для демонтажа монтажной стойки	Лит.	Лист	Листов
Провер.		Числова				И		1
ГИП		Тюрин				Гипронефтеспецмонтаж г. Москва		
Н.контр.		Панова						
Утв.		Кузнецов						

gost.e-ecolog.ru