ТИПОВОЙ ПРОЕКТ

903-9-12сп86

БАК-АККУМУЛЯТОР ГОРЯЧЕЙ ВОДЫ ДЛЯ СИСТЕМ ТЕПЛОСНАБЖЕНИЯ ЕМКОСТЬЮ 2,0 ТЫС.КУБ.М.

Альбом VIII

Технология монтажа

21661-08 Отпускная цена

gost.e-ecolog.ru

Пров. [illegible] 25.2.91г. Кол. Петрук

				Привязан	
Инв. №					

ТИПОВОЙ ПРОЕКТ
903-9-12сп86
БАК-АККУМУЛЯТОР ГОРЯЧЕЙ ВОДЫ ДЛЯ СИСТЕМ ТЕПЛОСНАБЖЕНИЯ ЕМКОСТЬЮ 2,0 ТЫС. КУБ. М

Альбом VIII

СОСТАВ ПРОЕКТА

АЛЬБОМ	I	ТЕХНОЛОГИЧЕСКОЕ ОБОРУДОВАНИЕ
АЛЬБОМ	II	ПРОТИВОКОРРОЗИОННАЯ ЗАЩИТА
АЛЬБОМ	III	КОНСТРУКЦИИ МЕТАЛЛИЧЕСКИЕ
АЛЬБОМ	IV	ПЕРЕДВИЖНАЯ СТРЕМЯНКА
АЛЬБОМ	V	ОСНОВАНИЯ И ФУНДАМЕНТЫ
АЛЬБОМ	VI	ТЕПЛОВАЯ ИЗОЛЯЦИЯ
АЛЬБОМ	VII	ТЕПЛОИЗОЛЯЦИОННЫЕ КОНСТРУКЦИИ И ДЕТАЛИ.
АЛЬБОМ	VIII	ТЕХНОЛОГИЯ МОНТАЖА
АЛЬБОМ	IX	ПРИСПОСОБЛЕНИЯ ДЛЯ МОНТАЖА
АЛЬБОМ	X	СМЕТЫ
АЛЬБОМ	XI	ВЕДОМОСТИ ПОТРЕБНОСТИ В МАТЕРИАЛАХ
АЛЬБОМ	XII	СПЕЦИФИКАЦИИ ОБОРУДОВАНИЯ

РАЗРАБОТАН:

ВНИПИЭНЕРГОПРОМ	АЛЬБОМ I, II, X, XI, XII.
ЦНИИПРОЕКТСТАЛЬКОНСТРУКЦИЯ	АЛЬБОМ III, IV
ГПИФУНДАМЕНТПРОЕКТ	АЛЬБОМ V
ВНИПИТЕПЛОПРОЕКТ	АЛЬБОМ VI, VII
ГИПРОНЕФТЕСПЕЦМОНТАЖ	АЛЬБОМ VIII, IX

ГЛАВНЫЙ ИНЖЕНЕР ИНСТИТУТА подпись И.С.Гольденберг
ГЛАВНЫЙ ИНЖЕНЕР ПРОЕКТА " В.Н.Тюрин

УТВЕРЖДЕН
НА СТАДИИ ПРОЕКТ МИНЭНЕРГО СССР
ПРОТОКОЛОМ ОТ 18.06.85 N 58
ВВЕДЕН В ДЕЙСТВИЕ
НА СТАДИИ РАБОЧАЯ ДОКУМЕНТАЦИЯ
МИНЭНЕРГО СССР ПРОТОКОЛОМ ОТ
18.06.85 N 58 С НОЯБРЯ 1985

© ГУП ЦПП, 1996

Привязан:

Инв. №

ПРОВ. Жан 23.10.90г коп. Хомичко.

21661-08 2

Типовой проект 903-9-12.86 Альбом VIII

Наименование	Стр.
1. Содержание	2
Технология монтажа	
2 Пояснительная записка	3
3 Общий вид	7
4 Ведомость приспособлений, механизмов, оснастки.	9
5 Монтаж днища	10
6 Разметка днища	12
7 Подъем рулона краном	13
8 Установка монтажной стойки	18
9 Развертывание рулона стенки	20
10 Монтаж щитов покрытия	24
11 Формообразование концов полотнищ стенки.	26
12 Замыкание вертикального монтажного стыка	28
13 Демонтаж монтажной стойки	29
14 Испытание бака-аккумулятора	30
Технология сварки	
15 Пояснительная записка	34
16 Сварка днища	38

Наименование	Стр.
17. Сварка стенки с днищем	39
18. Разделка кромок в зоне вертикального монтажного стыка стенки	40
19. Сварка вертикального стыка	41
20. Сварка покрытия	42
21. Сварка люков и патрубков	44
22. Сварка блоков трубопроводов	49
Технология монтажа	
23. Установка проектных опор	46
24. Монтаж трубопроводов подачи и расхода. Технологическая последовательность.	47
25. Монтаж трубопроводов.	48

Настоящий типовой проект разработан в соответствии с действующими нормами и правилами по обеспечению безопасности при монтаже и сварке резервуара

Гл. инженер проекта Тюрин В.Н.

Инв. № подл. | Подп. и дата | Взам. инв. №

Инв. №

Привязан:

Т.П. 903-9-12 от 86

Нач. отд.	Кузнецов		
Н. контр.	Панова		10.87
ГИП	Тюрин		
Инж.	Прилуцкая		

Бак-аккумулятор горячей воды емкостью 2 тыс м3

Содержание

Стадия	Лист	Листов
Р		1

Гипронефтеспецмонтаж г. Москва

21661-08 3

Типовой проект 903-9-12.86 Альбом VIII

1. Общая часть.

Настоящий проект выполнен по плану типового проектирования Госстроя СССР на 1984 г.

В основу проекта положены следующие материалы:

1.1. Задание ГлавНИИ проекта Минэнерго СССР и технические требования, выданные ВНИПИ энергопром.

1.2. Альбом I типового проекта Бак-аккумулятор горячей воды для систем теплоснабжения емкостью 2 тыс. куб. м³ - разработан институтом ЦНИИСК;
Альбом II - разработан ГПИ Фундаментпроект;
При разработке проекта руководствовались следующей технической документацией:

1) строительные нормы и правила „Металлические конструкции" Правила производства и приемки работ СН и П III-18-75;
2) строительные нормы и правила „Техника безопасности в строительстве" СН и П III-4-80;
3) инструкция по изготовлению и монтажу вертикальных цилиндрических резервуаров для нефти и нефтепродуктов ВСН 311-81 / ММСС - СССР Минмонтажспецстроя;
4) Указания по монтажу технологического оборудования стреловыми самоходными кранами ВСН 337-74 ММСС СССР.

Настоящий проект должен быть привязан к конкретным условиям строящегося объекта. При привязке необходимо:

1) разработать генплан монтажной площадки, учитывающий подачу необходимого количества электроэнергии, воды для гидроиспытания и слива ее, безопасную работу грузоподъемных механизмов;
2) выяснить возможность применения монтажных кранов, механизмов, сварочного оборудования, заложенных в настоящем проекте, и при необходимости применения других механизмов и оборудования, выполнить соответствующую привязку технологических схем сборки и сварки конструкций;
3) дополнить технические решения типового проекта конкретными требованиями, учитывающими климатические условия района строительства, время года, устойчивость конструкций от ветра в процессе монтажа и других метеорологических условий, а так же условия работы на действующем предприятии.

2. Техническая характеристика.

Диаметр бака	- 15180 мм
Высота стенки,	- 11,92 м
Максимальная высота налива	- 11,17 м
Внутреннее избыточное давление в газовом пространстве	-2,00 кПа (200 мм вод. ст.)
Вакуум	0,25 кПа (25,0 мм вод. ст.)
Снеговая нагрузка III, IV и V районов	- 1,00; 1,50; 2,00 кПа (100; 150; 200 кГс/м²)
Ветровая нагрузка III, IV и V районов	- 0,45; 0,55; 0,7 кПа (45; 55; 70 кГс/м²)
Расчетная температура наружного воздуха	минус 40°С и выше
Сейсмичность района строительства	9 баллов и менее

3. Поставка металлоконструкций.

На монтажную площадку металлоконструкций бака поставляют днище и стенку полотнищами, свернутыми в рулон, остальные м/конструкции сварными транспортабельными элементами.

4. Технологическая схема монтажа.

Описание технологических операций дана в последующих разделах пояснительной записки и на соответствующих листах проекта.

4.1. Монтаж днища.

4.2. Монтаж стенки бака-аккумулятора:

1) подъем рулона стенки в вертикальное положение;
2) установка монтажной стойки;
3) развертывание полотнища стенки.

По мере развертывания рулона стенки производят установку щитов покрытия, а также:

4) монтаж блоков трубопроводов заполнения и расхода внутри бака;
5) монтаж трубопроводов подачи и отбора герметика;
6) установку патрубка перелива и других патрубков в стенке бака;
7) фортообразование концевых участков полотнища стенки;
8) замыкание и сварку вертикального монтажного стыка стенки

Привязан:				Т.П. 903-9-12.86			
			Нач. отд.	Кузнецов		Бак-аккумулятор горячей воды емкостью 2 тыс. м3	Стадия: Р; Лист: 1; Листов: 4
			Н. контр.	Панова	10.87		
			ГИП	Тюрин		Пояснительная записка	Гипронефтеспецмонтаж г. Москва
			Вед. инж.	Гендельман			
Инв. №			Инж.	Пак			

21661-08 4

Инв. № подл. | Подп. и дата | Взам. инв. №

4.3. Демонтаж монтажной стойки.
4.4. Монтаж оборудования.
4.5. Гидроиспытание.

5. Требования к монтажной площадке.

При приемке монтажной площадки проверяют:

1) наличие подъездов для транспортировки м/конструкций (не менее 2х);
2) планировку территории площадки для размещения м/конструкций; наличие уклона для отвода поверхностных вод в канализацию;
3) наличие линии временного электроснабжения;
4) наличие освещения для выполнения монтажных работ;
5) планировку и уплотнение кольцевой площадки вокруг фундамента для работы крана согласно ВСН 337-74 / ММСС-СССР

6. Требования к приемке основания.

При приемке основания проверяют:

1) общее состояние основания, соответствие его проекту, наличие актов на скрытые работы;
2) правильность разбивки осей бака, шахтной лестницы и опор под приемно-раздаточные трубопроводы, наличие репера, указывающего приемно-раздаточные трубопроводы, наличие репера, указывающего центр основания;
3) уплотнение гидроизолирующего слоя;
4) обеспечение отвода поверхностных вод от основания;
5) отклонение от проекта отметок поверхности основания и соответствие проектного уклона. Отклонения фактических размеров основания бака от проектных не должны превышать величин, приведенных в табл. 17 гл. 4.8. СН и П III - 18-75.

7. Краткое описание основных технологических операций.

7.1. Монтаж днища бака-аккумулятора.

Развертывание полотнищ днища бака производят двумя тракторными лебедками, применяя приспособление для раскатки, которое крепят к торцам каркаса. После развертывания полотнища смещают в проектное положение, проверяют проектные размеры собранного на прихватках днища, а затем производят сварку полотнищ между собой согласно технологической карте сварки и проверку всех швов (монтажных и заводских) на плотность. Готовое днище размечают для последующего монтажа элементов бака-аккумулятора.

7.2. Подъем рулона стенки в вертикальное положение.

Рулон стенки поднимают краном СКГ-40 со стрелой 15м. на постоянном вылете. Для обеспечения нормальной работы крана площадка, по которой будет перемещаться кран, должна быть спланирована и иметь несущую способность не менее 0,6 МПа с углом не более 1° (п. 4.11. ВСН 337-74 / ММСС-СССР)

Подъем рулона производят чередуя операции:

1) подъем полиспаста крана. до отклонения его от вертикали на 3° (допустимый угол) - контролируется по рискам на угловом секторе, приваренном к шарниру;
2) перемещение крана до отклонения полиспаста в противоположную сторону от вертикали на 3° - контролируется по отметкам на шнуре, натянутом вдоль пути перемещения крана.

При достижении рулоном положения неустойчивого равновесия включают в работу тормозной трактор, которым плавно опускают рулон на днище.

Перед подъемом к рулону крепят поддон.

7.3. Установка монтажной стойки.

Монтажную стойку устанавливают в сборе с центральным кольцом, лестницей и расчалками. На кольце центрального щита устанавливают монтажное ограждение.

7.4. Развертывание рулона стенки, установка щитов покрытия и замыкание вертикального монтажного стыка. При монтаже стенки необходимо учитывать следующие особенности выполнения работ по развертыванию рулона:

1) самопроизвольное распушивание витков рулона при срезке удерживающих планок;
2) возможность обратного закручивания полотнища на некоторых участках;

Типовой проект 903-9-12.86 Альбом VIII

Инв. № подл.	Подп. и дата	Взам. инв.

Т.П. 903-9-12 сп 86

Привязан:	Нач. отд.	Кузнецов		Бак-аккумулятор горячей воды емкостью 2 тыс. м3	Стадия: Р; Лист: 2; Листов:
	Н. контр.	Панова	10.84		
	ГИП	Тюрин		Пояснительная записка	Гипронефтеспецмонтаж г. Москва
Инв. № 9	Инж.	Лак			

21661-08 5

3) резкое распушивание витков во время развертывания полотнища и даже свободно стоящего рулона;

4) отклонение разворачиваемого полотнища от вертикали из-за неровности поверхности основания или ветра.

Перечисленные особенности требуют строгого выполнения порядка работ, указанного в листах, применения приспособлений (клинового упора и др.) и соблюдения мероприятий по технике безопасности настоящего проекта, а также четко и внимательно контролировать общее состояние. конструкций в период монтажа.

По мере развертывания полотнища стенки бака производят установку щитов покрытия, предварительно проверяя вертикальность стенки и стойки по отвесам.

Начальный щит устанавливают с кольцевым и радиальным ограждением, промежуточные и замыкающий - с кольцевым.

При установке щитов сначала опускают вершину на центральное кольцо и закрепляют монтажными болтами, а затем опускают основание и закрепляют монтажными болтами, а затем опускают основание щита на стенку бака.

Выходить на щиты и производить расстроповку можно только после приварки щита к стенке (с автогидроподъемника АГП-12) и к центральному кольцу.

Последний щит окончательно устанавливают после замыкания вертикального монтажного стыка и удаления лестницы монтажной стойки.

До укладки щитов покрытия в процессе их монтажа необходимо постоянно следить за вертикальностью стенки и монтажной стойки. Контроль производят по отвесам.

8. Техника безопасности.

8.1. При монтаже следует руководствоваться следующими положениями:

1). до начала работ необходимо подробно ознакомить всех работающих с данным проектом;

2) при перекатывании рулона, как впереди, так и сзади них не должны находиться люди;

3) при подъеме рулона в зоне подъема (в радиусе 25м) не должны находиться люди. Опасную зону оградить предупредительными знаками;

4) в процессе развертывания рулона стенки люди не должны находиться в непосредственной близости от освобождающегося витка полотнища. Запрещается пребывание людей вблизи каната, с помощью которого производится развертывание;

5) запрещается пребывание людей под поднимаемым грузом и в зоне действия стрелы грузоподъемного механизма;

6) при подъеме и спуске по лестнице, монтажнику необходимо закрепиться предохранительным поясом за скобу ПВУ-2, установленную на верхней части лестницы;

7) все колодцы, лотки траншей и другие коммуникации, находящиеся на пути грузоподъемных транспортных машин, должны быть ограждены хорошо видимыми указателями;

8) лица, выполняющие работы на высоте трех метров и более, обязаны пользоваться испытанными предохранительными поясами и приспособлениями и пользоваться ящиками или сумками для инструмента и крепежных материалов; опускать все необходимые для работы предметы веревкой.

8.2. Вновь изготовленные леса, подмости и т. п. должны быть испытаны и приняты комиссией с участием представителей органов техники безопасности и устанавливаться под наблюдением ответственного лица.

9. Действующие правила техники безопасности.

Во всем остальном, не оговоренном в предыдущем разделе, необходимо руководствоваться нормами, правилами и инструкциями по технике безопасности:

9.1. Строительные нормы и правила. Техника безопасности в строительстве СН и П III-4-80, утвержденные Госстроем СССР.

9.2. Нормы электрического освещения строительных и монтажных работ СН 81-80, утвержденные Госстроем СССР и президиумом ЦК профсоюза рабочих строительства и промышленности строительных материалов.

Типовой проект 903-9-12.86 Альбом VIII

Инв. № подл.	Подп. и дата	Взам. инв. №

Привязан:				Т.П. 903-9-12 сп 86		
			Нач. отд.	Кузнецов	Бак - аккумулятор горячей воды емкостью 2 тыс. м3	Стадия: Р; Лист: 3; Листов:
			Н. контр.	Панова		
			ГИП	Тюрин	Пояснительная записка.	Гипрометеспецмонтаж г. Москва
Инв. №			Инж.	Пак		

9.3. Правила устройства и безопасной эксплуатации грузоподъемных кранов, утвержденные Госгортехнадзором СССР 1976г.

9.4. Типовая инструкция для стропальщиков (такелажников, зацепщиков), обслуживающих грузоподъемные краны, утвержденная Госгортехнадзором СССР 29 ноября 1966г.

9.5. Руководство по производственной санитарии на строительно-монтажных работах (разделы: 2,3,4,7,8,9,10), утвержденное Госстроем СССР в 1969г.

9.6. Инструкция по изготовлению и монтажу вертикальных цилиндрических резервуаров для нефти и нефтепродуктов ВСН 311-81/ММСС СССР.

10. Технические требования.

Приварку монтажных приспособлений к м/конструкциям резервуара производить по ГОСТ 5264-80, электродами типа Э-42А по ГОСТ 9467-75.

11. Дополнительные меры электробезопасности

11.1. Источники сварочного тока должны быть вынесены за пределы бака.

11.2. При внесении внутрь монтируемого бака напряжения 220/380 в необходимо принять дополнительные меры от поражения работающих недопустимо большим током согласно ПУЭ.

11.3. Для снижения токов однофазного замыкания должны применяться разделяющие трансформаторы, причем каждый трехфазный электроприемник, вносимый внутрь бака, должен присоединяться к отдельному трансформатору.

11.4. Для защиты от двухфазного замыкания необходимо применять быстродействующие отключающие устройства УАКИ или АЗАК.

11.5. При невозможности обеспечить выполнение выше указанных требований электробезопасности необходимо:

1) освещение внутри бака обеспечить светильниками напряжением 12 в, питающихся от трансформаторов с раздельными обмотками первичного и вторичного напряжения. Один из выводов вторичной обмотки должен быть заземлен. Применение автотрансформаторов внутри бака запрещается;

2) электроинструмент на напряжение выше 12 в заменить на пневматический.

11.6. Все металлические леса, электрооборудование и механизмы, которые могут оказаться под током, должны быть надежно заземлены.

Типовой проект 903-9-12.86 Альбом VIII

Инв. № подл.	Подп. и дата	Взам. инв. №

Привязан:	Нач.отд.	Кузнецов		Т.П. 903-9-12 со 86
	Н.контр.	Панова	10.89	
	ГИП	Тюрин		Бак-аккумулятор горячей воды емкостью 2тыс. м3
	Вед. инж.	Гендельман		Стадия: Р; Лист: 4; Листов:
Инв. №	Инж.	Пак		Пояснительная записка
				Гипронефтеспецмонтаж г. Москва

21661-08 7

Типовой проект 903-9-12.86 Альбом VIII

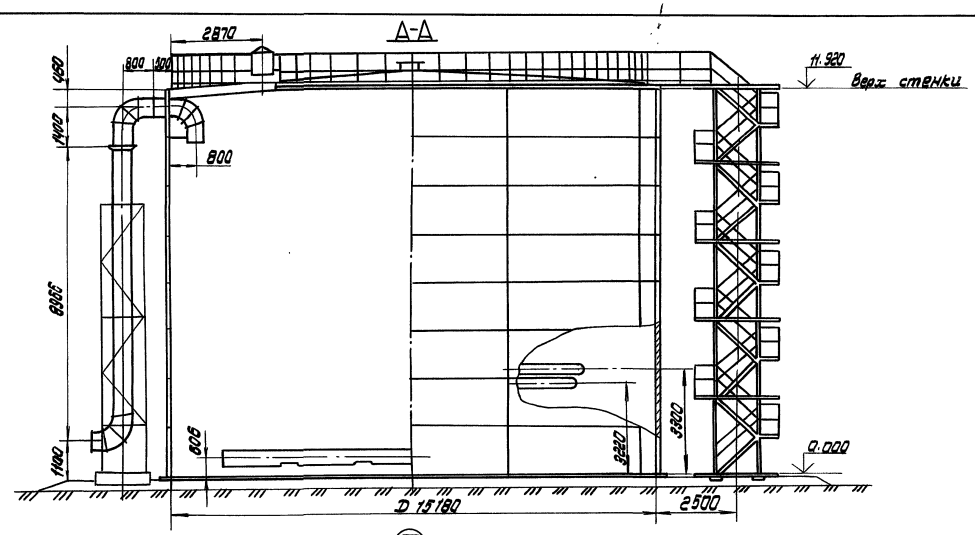

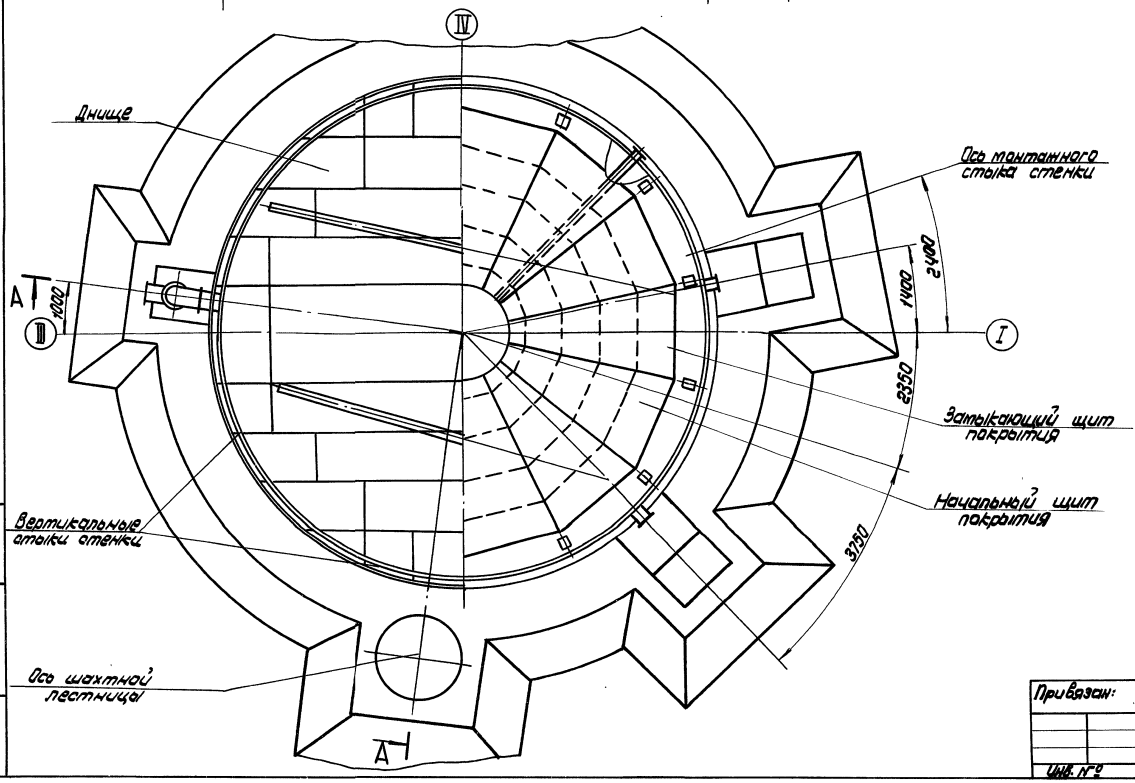

Техническая характеристика бака-аккумулятора.

1. Плотность воды	1,0 т/м³
2. Избыточное давление в газовом пространстве	2,00 кПа
3. Вакуум в газовом пространстве	0,25 кПа
4. Максимальная температура воды	95°С
5. Ветровая нагрузка Ⅲ, Ⅳ и Ⅴ районов	0,45; 0,55; 0,7 кПа
6. Снеговая нагрузка Ⅲ, Ⅳ и Ⅴ районов	1,0; 1,5; 2,0 кПа
7. Расчетная температура наружного воздуха	минус 40°С и выше
8. Сейсмичность района строительства	9 баллов и менее
9. Минимальный технически возможный уровень воды в баке	390 мм
10. Максимальный допустимый уровень воды в баке.	11145 мм
11. Рабочий объем бака	1887 м³

Наименование	Механизмы	Кол
1. Монтаж днища	Трактор типа С-100	2
2. Подъем рулона стенки	Кран СКГ-40 Стр. 15м Трактор типа С-100	1 1
3. Установка монтажной стойки	Кран МКГ-25БР Стр. 18,5м	1
4. Установка щитов покрытия	Кран МКГ-25БР Стр. 18,5м с гуськом 5м.	1
5. Монтаж трубопроводов	Кран МКГ-25БР Стр. 18,5м гусек 5м.	1

Инв.№подл. | Подп. и дата | Взам.инв.№

Привязан:

Инв. №

Нач.отд.	Кузнецов		
Н.контр.	Панова		
ГИП	Торин		
Инж.	Пав.		

Т.П. 903-9-12.86

Бак-аккумулятор горячей воды емкостью 2 тыс. м³

Стадия	Лист	Листов
Р	1	2

Общий вид

Гипронефтеспецмонтаж г. Москва

Типовой проект 903-9-12.86 Альбом VIII

Массы элементов баков-аккумуляторов.

Таблица 3

Наименование		Марка стали	Нагрузка снеговая, кПа		
			1.00	1.50	2.00
			Нагрузка ветровая, кПа		
			0,45; 0,70	0,45; 0,55	0,45
1. Днище		В Ст.3 пс6	6.91		
2. Стенка		см. таблицу 5	26.04		27.17
3. Покрытие	Центральное кольцо	В Ст.3 пс6	0,717		
	Щиты	В ст.3 пс2	11.686		12.876
4. Площадки, ограждения		В Ст.3 кп2	1.04		
5. Шахтная лестница		В Ст.3 кп	3,54		
Итого:			49.933		52.253

Показатели монтируемых элементов баков-аккумуляторов

Таблица 4

Наименование	Поставка		Масса элемента, т max.	Примечание
	Вид	Кол		
1. Днище	рулон	1	37	Полотнища, навернутые на каркас
2. Стенка				
3. Щит покрытия	сварной	14	0.949	
4. Площадки, ограждения	сварной узел	—	1.04	
5. Шахтная лестница	в сборе	1	3,54	
7. Трубы				

Масса полотнища стенки взята в таблице 5 из условий максимальных сочетаний ветровой и снеговой нагрузок.

Характеристика стенки по поясам

Таблица 5

Пояс	Марка стали	Нагрузка снеговая, кПа		
		1.00	1.50	2.00
		Нагрузка ветровая, кПа		
		0,45; 0,70	0,45; 0,55	0,45
		Толщина поясов, мм		
VIII	В Ст3 пс2	4		4
VII	В Ст3 пс6	4		5
VI		4		5
V		5		5
IV		5		5
III		5		5
II		8		8
I	В Ст3 пс5	11		11
Масса, т		26.04		27.17

В Ст3 пс2 - при толщине 4мм.

Инв. № подл. | Подп. и дата | Взам. инв. №

Привязан:

Инв. №

Нач. отд.	Кузнецов		10.8.87
Н. контр.	Панова		
ГИП	Тюрин		
Инж.	Лак		

Т.П. 903-9-12.86

Бак-аккумулятор горячей воды емкостью 2 тыс. м3

Стадия	Лист	Листов
Р	5	

Общий вид

Гипронефтеспецмонтаж г. Москва

21661-08 9

Типовой проект 903-9-12.86 Альбом VIII

Ведомость монтажных приспособлений

Наименование	Обозначение	Кол.	Масса, кг Ед.	Масса, кг Общ.
1. Приспособление для разметки днища	ПВ21.01.00.00	1	233.0	233.0
2. Устройство для раскатки рулонов	ПВ32.01.00.00	1	440	440.0
3. Шарнир для подъема рулона массой 45т.	ПВ5К.02.00.00	1	590.	590.0
4. Захват для подъема рулонов массой 45т.	ПВ5К.12.00.00	1	180	180.0
5. Поддон	ПВ12.02.00.00	1	580	580.0
6. Отвес	ПВ12.01.00.00	6	8,2	49.2
7. Кронштейн для расчалок	ПВ81.04.00.00	2	12.6	25.6
8. Скоба для развертывания рулонов	ПВ3.02.00.00	2	13.0	26.0
9. Ролик опорный	ПВ5.07.00.00	1	7,6	7.6
10. Скоба для установки навесной лестницы	ПВ5А 3-0.0	2	5,5	11.0
11. Упор клиновой	ПВ8.05.00.00	2	46.5	93.0
12. Стойка монтажная	ПВ78.78.00.00	1	2540	2540.0
13. Клин	ПВ7.11.00.00	1	4.0	4.0
14. Приспособление для замыкания вертикального монтажного стыка	ПВ6. 01.00.00	1	2200	2200.0
15. Леса для замыкания вертикального стыка	ПВ9.10.00.00.01	1	662	662.0
16. Козлы для демонтажа монтажной стойки	ПВ51.05.00.00	1	112.0	112.0
17. Траверса для установки щитов	ПВ5.60.00.00	1	175.0	175.0
18. Рама для прижима стенки к щиту	ПВ7.76.00.00	1	28.0	280
19. Скоба для навешивания блока	ПВ5.52.00.00	1	6.0	6.0
20. Строп 4х ветвевой	ПВ10.05.00.00	1	87.9	87.9
21. Приспособление стяжное	ПВ4.05.00.00	10	7.6	76.0
22. Упор скользящий	ПВ7.71.00.00	1	1.1	1.1
23. Направляющая	ПВ7.70.00.00	1	0.5	0,5
24. Приспособление для формообразования	ПВ6.04.0.0.00	1	270.0	270.0
25. Монтажная стойка	ПВ7	1	1120	1120
	Итого		—	9517.9

Ведомость механизмов, монтажной оснастки и материалов

Наименование	Ед. изм.	Кол.
1. Механизмы		
1.1. Кран СКГ-40 $l_{стр.}$ 15м	шт.	1
1.2. Кран МКГ-25БР $l_{стр.}$ 18,5м-гусек 5м.	"	1
1.3 Трактор типа С-100 или тракторная лебедка ТЛ2М-80	"	2
2. Монтажная оснастка		
2.1. Лебедка рычажная Q=5т.	"	1
2.2. Лебедка рычажная Q=1,5т.	"	1
2.3 Домкрат реечный ДР-5	"	1
2.4 Блок 10-200 МН2778-61	"	4
2.5 Блок однорольный Q=0,5т.	"	1
2.6. Зажим ЗК ТУ36 1839-75		
13	"	12
16	"	33
19	"	75
23	"	56
32	"	20
2.7. Коуш ГОСТ 2224-76		
45	"	87
56	"	16
63	"	12
95	"	6
2.8. Звено Рт1-80 ОСТ 24.090.49-79	"	2
2.9 Скоба СА2.5 ОСТ 5.2312-79	"	4

Наименование	Ед изм	Кол.
2.10. Скоба СА-6.3 ОСТ 5.2312-79	шт	2
2.11. Тапрел ОС-ВВ. ОСТ 5.23.14-79		
25	"	7
32	"	8
2.12. Болт ГОСТ 7798-70		
М10×60.58.026	"	3
М27×70.58.026	"	1
2.13. Гайка ГОСТ 5915-72		
М10.4.026	"	3
М27.4.026	"	1
2.14. Шайба ГОСТ 11371-78		
10.02.05.	"	3
27.02.05	"	1
3. Материалы		
3.1. Канат Г-I. 1764-(180) ГОСТ 7668-80		
11.5	пм	45
15.0	"	128
18.0	"	241
22.0	"	158
31.0	"	52
3.2. Канат ПС120 к стене Об ГОСТ 483-75	"	40

Т.П.903-9-12сп86

Привязан:

Инв. N

Нач. отд	Кузнецов	
Н. контр	Панова	
ГИП	Тюрин	
Инж.	Пак	

Бак-аккумулятор горячей воды емкостью 2 тыс. м3

Ведомость приспособлений механизмов монтажной оснастки и материалов

Стадия	Лист	Листов
Р	2	

Гипромеханоспецмонтаж г. Москва

Инв. N подл. | Подп. и дата | Взам. инв.

21661-08 10

Типовой проект 903-9-12.86 Альбом VIII

Схема 1

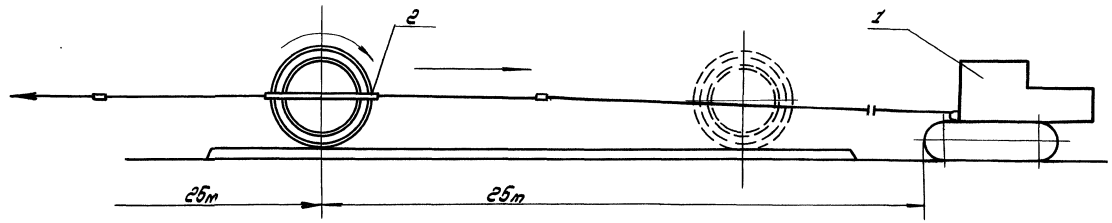

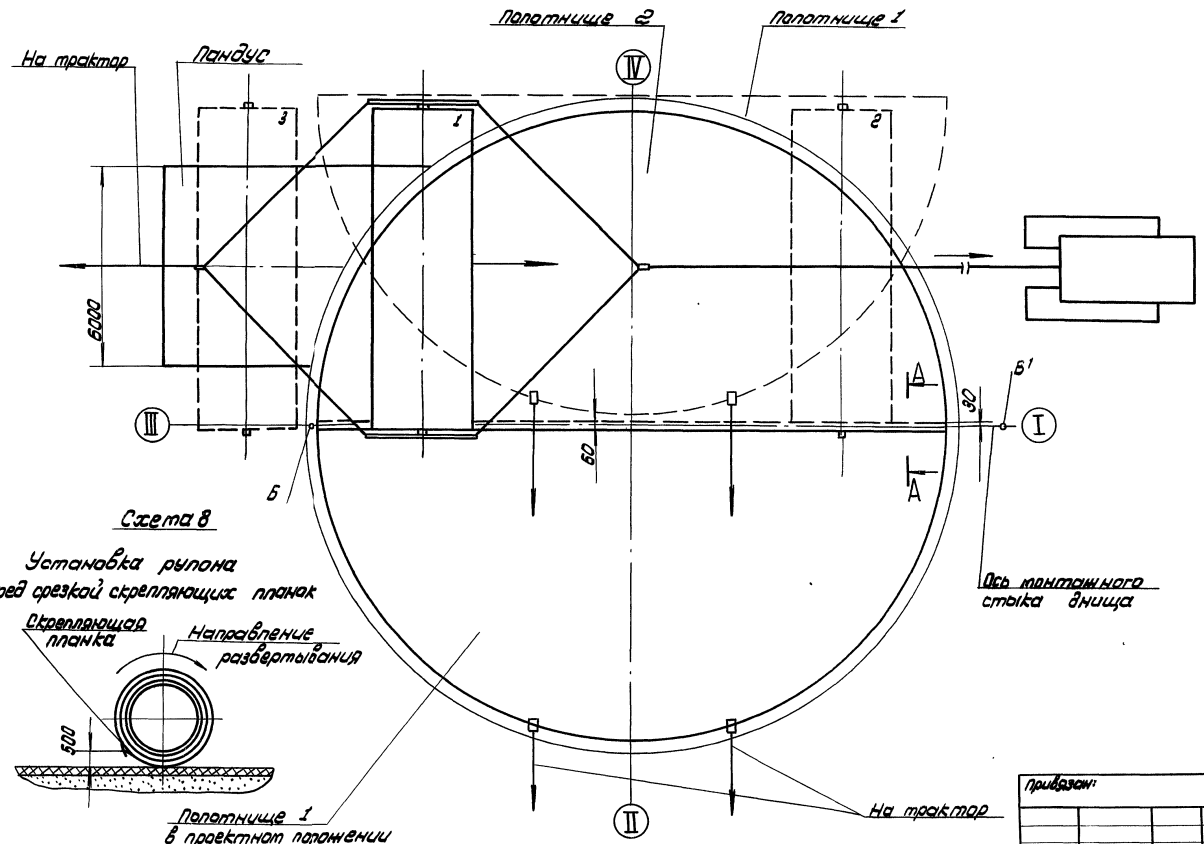

Схема 8

Установка рулона перед срезкой скрепляющих планок

Порядок работ.

1. Устроить пандус (см. схему 2).
2. Произвести строповку рулона (см. схему 4).
3. Накатить рулон на основание и установить его в положение 1, при этом начальный участок полотнища должен быть прижат к днищу рулоном (см. схему 8).
4. Развернуть полотнище 1. Срезку планок производить при натянутых канатах приспособления.
5. Перекатить рулон в положение 3.
6. Переместить полотнище 1 двумя тракторами.
7. Нанести на развернутом полотнище шнуром, натертым мелом две параллельные риски (см. В-В).
8. Переместить при необходимости полотнище 1 трактором так, чтобы ось монтажного стыка совпала со шнуром Б-Б', а концы были на одинаковом расстоянии от центра.
9. Развернуть полотнище 2. Для удобства укладки полотнища 2, на полотнище 1 приварить уголки-ограничители поз. 12.
10. Уложить полотнище 2 в проектное положение так, чтобы кромка полотнища строго легла по риске нахлеста 60мм., нанесенная на полотнище 1. Проверить проектные размеры днища и произвести прихватку элементов между собой.
11. После прихватки сварить монтажный стык сплошным швом проектным катетом. (см. стр. 38).

Поз.	Обозначение	Наименование	Ед. изм.	Кол.	Характеристика	Примечание
1		Трактор типа С-100	шт	2		
2		Устройство для раскатки рулонов	"	2		
3		Зажим ЗК-23ТУ 36 1839-75	"	48		
4		Канат тяговый к приспособлению	"	4	Канат 15.0-Г-I-1764 (180) ГОСТ 7668-80 ℓ=10м	

Т.П. 903-9-12сп86

Привязан:

Инв. №

Нач.отд.	Кузнецов		
Н.контр.	Панова		10.84
ГИП	Тюрин		
Инж.	Прилуцкая		

Бак-аккумулятор горячей воды емкостью 2 тыс.м³

Монтаж днища бака-аккумулятора

Стадия	Лист	Листов
Р	1	2

Гипромеортеспецмонтаж г. Москва

Инв. № подл. | Подп. и дата | Взам. инв. №

21661-08 11

Типовой проект 903-9-12.86 Альбом VIII

Схема 4. Строповка приспособления для раскатывания.

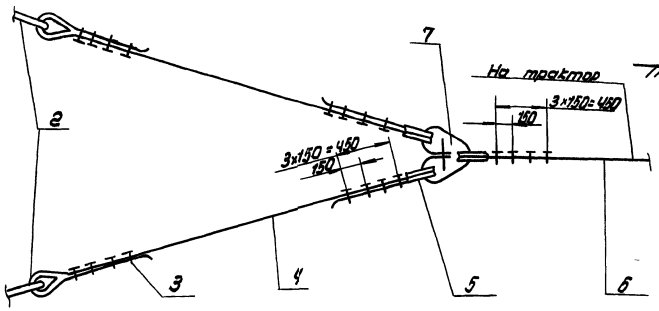

Схема 2. Устройства пандуса

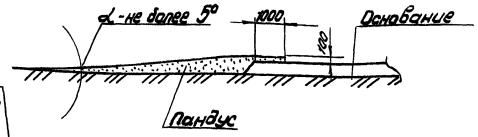

Схема 3

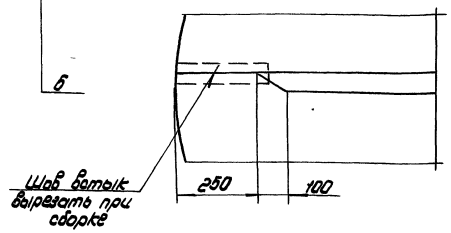

Схема 5. Крепление каната для подтаскивания полотнищ.

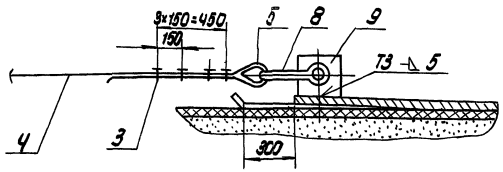

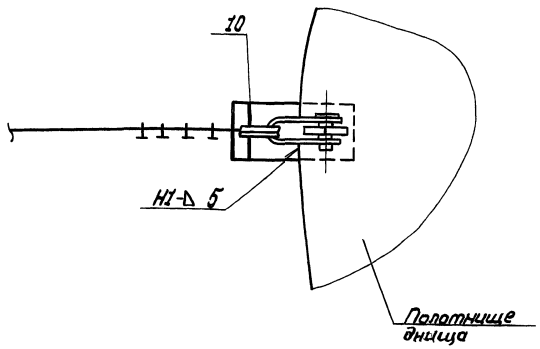

Схема 7

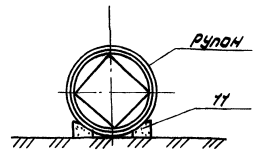

В-В повернуто



Схема 6
Приварка ограничительных уголков

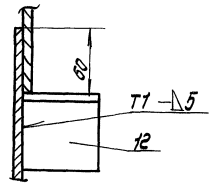

Указания по безопасному ведению работ.

1. Срезку скрепляющих планок производить при натянутых канатах приспособления. Последнюю планку срезать стоя с торца рупона.
2. Оставлять рупон в стадии развертывания на длительный срок (обеденный перерыв, окончание смены) запрещается.
3. Рупон, не находящийся в стадии развертывания, должен быть закреплен клиньями (поз. 11) с каждой стороны (схема 7).
4. Перед началом работы четко отработать систему сигнализации между бригадиром и трактористами. Команды по перемещению рупона дает только бригадир.
5. При перекатывании рупонов как впереди, так и сзади их на расстоянии не менее 10м не должны находиться люди. При развертывании полотнищ днища впереди рупона на расстоянии 15м не должны находиться люди

Поз.	Обозначение	Наименование	Ед. изм.	Кол.	Характеристика	Примечание
5		Кольца 63 ГОСТ 2224-72	шт.	6		
6		Канат тяговый к трактору	"	2	канат 22.0 Г-І-Н-1764 (180) ГОСТ 7668-80 ℓ = 15 м.	
7		Звено Рт 1-5.0 ГОСТ 25573-82	"	2		
8		Скоба С.А-63 ОСТ 52312-79	"	2		
9		Пластина 150×150	"	2	Лист 5-10 ГОСТ 19903-74 Ст.3 ГОСТ 14637-79	
10		Пластина 500×200	"	2	Лист 6-8 ГОСТ 19903-74 Ст.3 ГОСТ 14637-79	
11		Клин ℓ = 600	"	4	Шпалы III-А ГОСТ 78-65	
12		Уголок	"	5	Уголок 6-90×50×5 ГОСТ 8509-72 Ст.3 ГОСТ 535-79	

Привязан:

Инв. № подл.

Нач.отд.	Кузнецов		
Н. контр.	Панова		
ГИП	Тюрин		
Инж.	Прилуцкая		

Т.П. 903-9-12.86

Бак-аккумулятор горячей воды емкостью 2 тыс. м3

Монтаж днища бака-аккумулятора

Стадия	Лист	Листов
	2	

Гипронефтеспецмонтаж г. Москва

Типовой проект 903-9-12 86 Альбом VIII

Схема 1

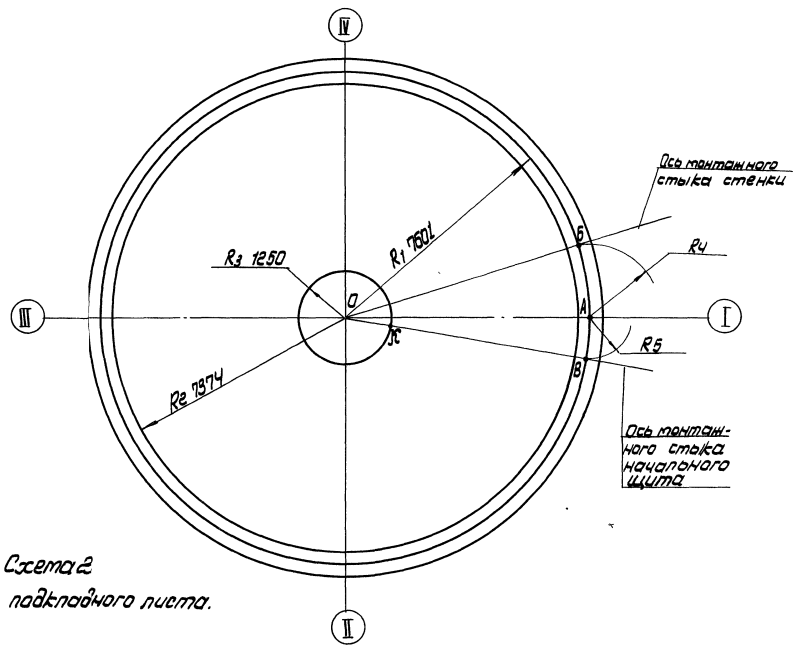

Схема 2
Приварка подкладного листа.

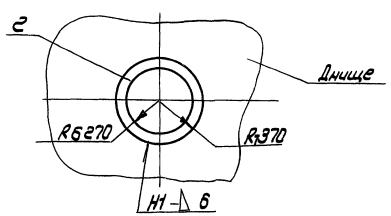

Порядок работ.

1. Перенести ось III-I и центр О на днище бака-аккумулятора и в центре приварить подкладной лист поз. 2.
2. Приварить в центре днища стойку разметочного приспособления.
3. С помощью разметочного приспособления на днище нанести кольцевые риски радиусами (см. схему 1):
   1) R1 - 7601 - для приварки ограничительных уголков;
   2) R2 - 7374 - для проверки вертикальности стенки;
   3) R3 - 1250 - для контроля вертикальности стойки.
4. Отметить рулеткой R4 2375 на кольцевой риске R1 точку Б и провести через нее радиальную риску - ось вертикального монтажного стыка стенки.
5. Отметить R5 1702 на кольцевой риске R1 точку В и провести через нее радиальную риску - ось монтажного стыка начального щита.
6. Отметить на кольцевой риске R3 1250 точку К для ориентации стойки при ее установке.
7. Установить и приварить в центре днища О подкладной лист поз. 2. Перед его установкой в центре подкладного листа просверлить отверстие Ф10мм.
8. На подкладном листе нанести риску R7 370 для приварки повителей (см. схему 2).

Указания.

1. Риски и точки, указанные на схеме, должны быть отмечены яркой несмываемой краской. Риску R1 нанести кернением. Глубина кернения 0,5мм.
2. Подкладной лист поз. 2 фиксирующий центр днища остается на весь период эксплуатации бака-аккумулятора.

Поз.	Обозначение	Наименование	Ед. изм.	Кол.	Характер	Примечание
1	ПВ21.01.00.00	Разметочное приспособление	шт.	1		
2		Подкладной лист Ф740	"	1	Б10 ГОСТ 19903-74 Лист ст3. ГОСТ 14637-79	

Т.П. 903-9-12 86

Привязан:

Инв. N

Нач. отд.	Кузнецов		
Н. контр.	Панова		10.84.
ГИП	Тюрин		
Инж.	Прилуцкая		

Бак-аккумулятор горячей воды емкостью 2тыс. м3

Стадия: Р | Лист | Листов: 1

Разметка днища

Гипронефтеспецмонтаж г. Москва

Инв. N подл. | Подп. и дата | Взам. инв. N

21661-08 13

Типовой проект 903-9-12 86 Альбом VIII

Схема 1. Подготовка рулона к подъему

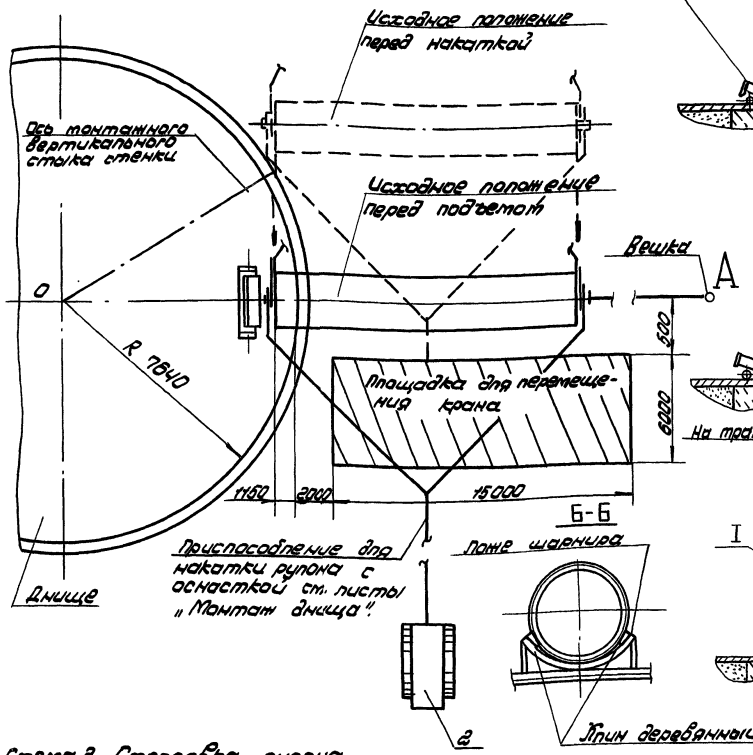

Схема 2. Установка рулона в шарнир.

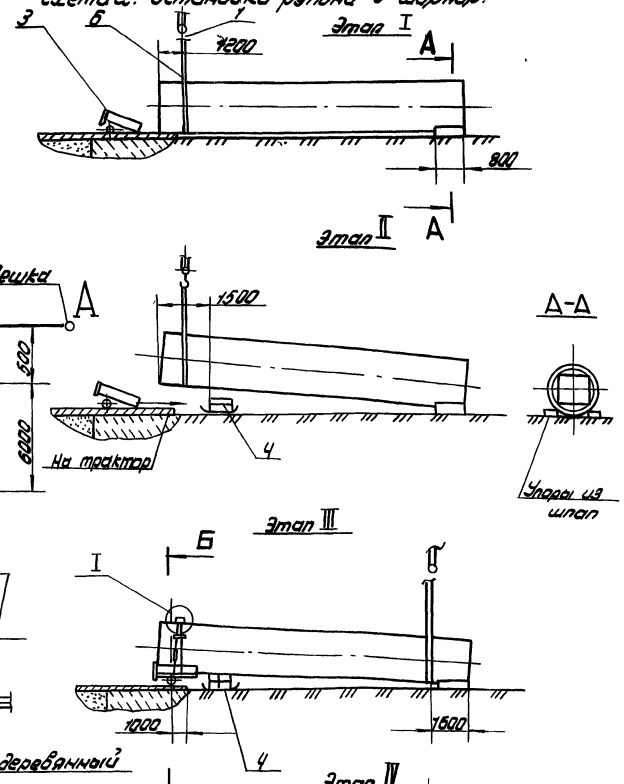

Схема 3 Строповка рулона при установке в шарнир

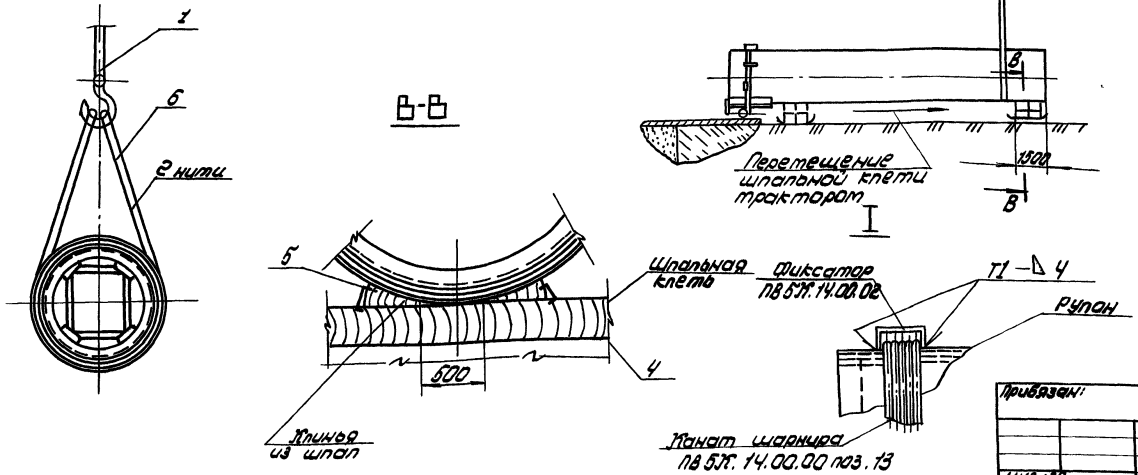

1. Подготовительные работы.

1.1. Подготовить площадку для перемещения крана СКГ-40, обеспечив:
1) горизонтальность площадки (допускаемые отклонения не более 1°);
2) несущую способность площадки не менее 0,6 мПа (6 кГс/см²). Проверку производить ударником ДОРНИИ. В случае необходимости площадку укрепить железобетонными дорожками плитами с песчаной подсыпкой толщиной 5-10 см;
3) обозначить путь движения крана, положения промежуточных остановок и путь движения тормозного трактора (см. схемы 8, 9.)

1.2. Отметить место установки рулона перед подъемом на расстоянии не более 4м. от места расположения вертикального монтажного стыка стенки резервуара, для чего:
1) нанести оси ОА укладки рулона в радиальном направлении от центра днища О, забив вешку А (см. схему 1.8);
2) отметить на днище место расположения нижнего торца рулона (1150 мм от края днища см. схему 1).

1.3. Уложить рулон в исходное положение перед накатыванием на днище.

1.4. Накатить рулон нижним торцем на днище так, чтобы он располагался на расстоянии 1150 мм от края днища, а проекция продольной оси рулона совпадала с осью ОА.

1.5. Развернуть рулон вдоль продольной оси так, чтобы прямоугольник связей каркаса рулона занял положение соответствующее схеме 7.

1.6. Зафиксировать положение верхнего конца рулона упорами из шпал (см. схему 2, сеч. А-А).

1.7. Уложить нижний конец рулона в шарнир, для чего:
1) застропить нижний конец рулона кольцевым стропом (схема 2, этап I, схема 3) и приподнять;
2) подвести под рулон на расстоянии 1500 мм от оси шарнира шпальную клеть (см. схему 2, этап II);
3) завести шарнир под нижний конец рулона с помощью трактора (схема 2, этап II) Опустить рулон в ложе шарнира, при этом торец рулона должен плотно прилегать к вертикальному листу ложа, а продольные оси шарнира и рулона взаимно-перпендикулярны;
4) зафиксировать лежащий в шарнире рулон клиньями сеч Б-Б, закрепить его канатом (запасовку каната ПВ 5К.14.00.00 поз. 13 см. в черт. шарнира) и затянуть тапрелы (см. схему 2, этап III).

1.8. Закрепить шарнир к днищу приваркой пластин поз. 11. В первую очередь приварить две пластины с наружной стороны затем крайние пластины и после этого, пластины, расположенные под рулоном (см. схему 4).

1.9. Приподнять верхний конец рулона и с помощью

Поз	Обозначение	Наименование	Ед. изм	Кол	Характеристика	Примечание
1		Кран СКГ 40 Стрела 15м	шт	1		
2		Трактор типа С-100	"	2		
3	ПВ5К.14.00.00	Шарнир для подъема рулонов массой 45-65т	"	1		
4		Опора	"	1	Шпала III-А ГОСТ 78-65	Н-по месту
5		Скоба строительная	"	50		Изготовить из имеющегося материала
6		Канат стропа	"	1	Канат 25,5-Г-I-1764 (180) ГОСТ 7668-80, С 31300	

Т.П. 903-9-12 сп 86

Бак-аккумулятор горячей воды емкостью 2 тыс. м3

Подъем рулона стенки краном

Стадия	Лист	Листов
Р	1	5

Гипронефтеспецмонтаж г. Москва

Привязан:

Инв. № подл. | Подп. и дата | Взам. инв. №

Нач. отд	Кузнецов	
Н. контр	Панова	10.87
ГИП	Тюрин	
Инж	Гольдина	

21661-08 14

Строп кольцевой

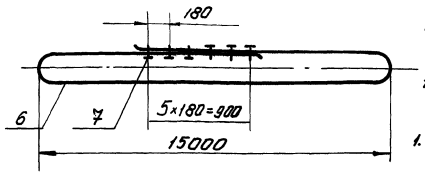

Подготовительные работы (продолжение)

трактора, передвинуть под него шпальную клеть (см. схему 2, этап IV).

1.10. Опустить верхний конец рулона на шпальную клеть с клиньями (см. схему 2, этап IV, сеч. В-В).

1.11. Установить на нижнем торце рулона поддон. Поддон прикрепить к ободу каркаса приваркой четырех упоров поз. 10 (см. схему 5, узел II).

1.12. Усилить обод каркаса на верхнем торце рулона, приварив к нему две распорки поз. 12 (см. схему 7).

1.13. На верхнем торце рулона установить захват поз. 9. Захват установить в нижней точке рулона, при этом ось симметрии его должна совпасть с осью ОА – укладки рулона.

1.14. Запасовать подъемный канат поз. 19 на шарнире и пропустить его через захват поз. 9 (см. схему 10.11.)

1.15. Закрепить на оси захвата тормозной канат поз. 21 (см. схему 12).

1.16. На начальной кромке установить трубу жесткости (см. стр. 12).

Схема 4. Крепление шарнира к днищу

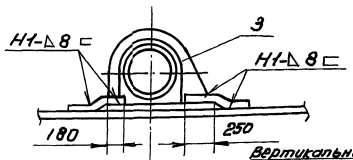

Схема 6. Спиральность навивки.

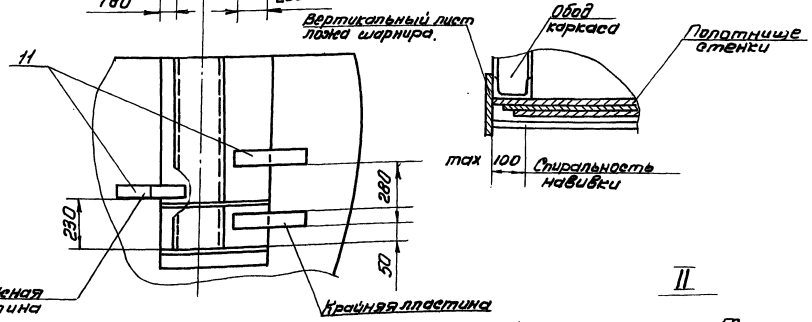

Примечания.

1. Конструкция шарнира учитывает максимальный размер спиральности навивки полотнища на каркас 100 мм (см. схему 6).
   При поступлении в монтаж рулонов с большей спиральностью навивки необходимо принимать в каждом конкретном случае, отдельные технические решения по закреплению их в шарнире.
2. После установки и обтяжки каната шарнира ПВ5.К14.00 зафиксировать его положение приваркой трех фиксаторов (см. схему 2, узел I, схему 5, сеч. Г-Г)
3. Опасная зона при производстве подготовительных работ и подъеме рулона указана на стр. 10 схема 8.

Схема 5. Установка поддона на рулон перед подъемом.

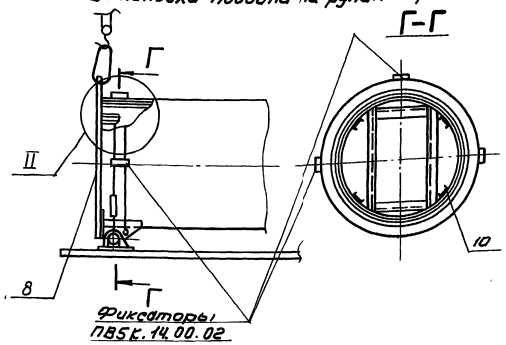

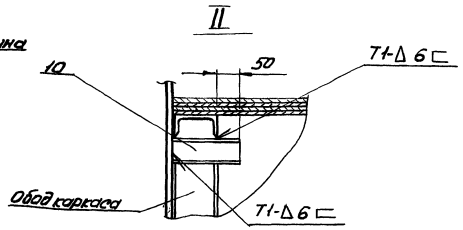

Схема 7. Усиление каркаса рулона и установка захвата.

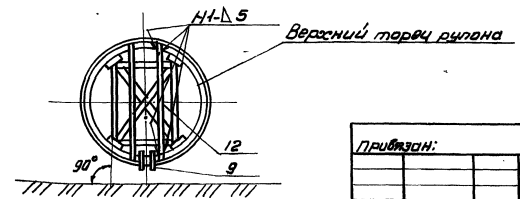

Поз.	Обозначен.	Наименование	Ед. изм.	Кол.	Характеристика	Примечание
7		Эжектор ЭЖ27 ТУ36.1839-75	шт.	6		
8	ПВ12.02.0000	Поддон	"	1		
9	ПВ5К.11.0000	Захват для подъема рулонов массой 45-65 т.	"	1		
10		Упор ℓ 150	"	4	Швеллер	18 ГОСТ 8240-72 Ст3 ГОСТ 535-79
11		Пластина 80×500	"	6	Лист	6-В ГОСТ 19903-74 Ст3 ГОСТ 14637-79
12		Распорка ℓ 2600 мм	"	2	Швеллер	12 ГОСТ 8240-72 Ст3 ГОСТ 535-79

Т.П. 903-9-12.86

Бак-аккумулятор горячей воды емкостью 2 тыс. м³

Подъем рулона стенки краном.

Стадия	Лист	Листов
Р	2	

Гипронефтеспецмонтаж г. Москва

Привязан:

Инв. №

Инв. № подл. | Подп. и дата | Взам. инв. № | Подп. и дата

Нач. отд.	Кузнецов	
Н. контр.	Панова	
ГИП	Тюрин	
Инж.	Гальянина	

Типовой проект 903-9-12.86 Альбом VIII

Схема 8. Установка рулона в вертикальное положение

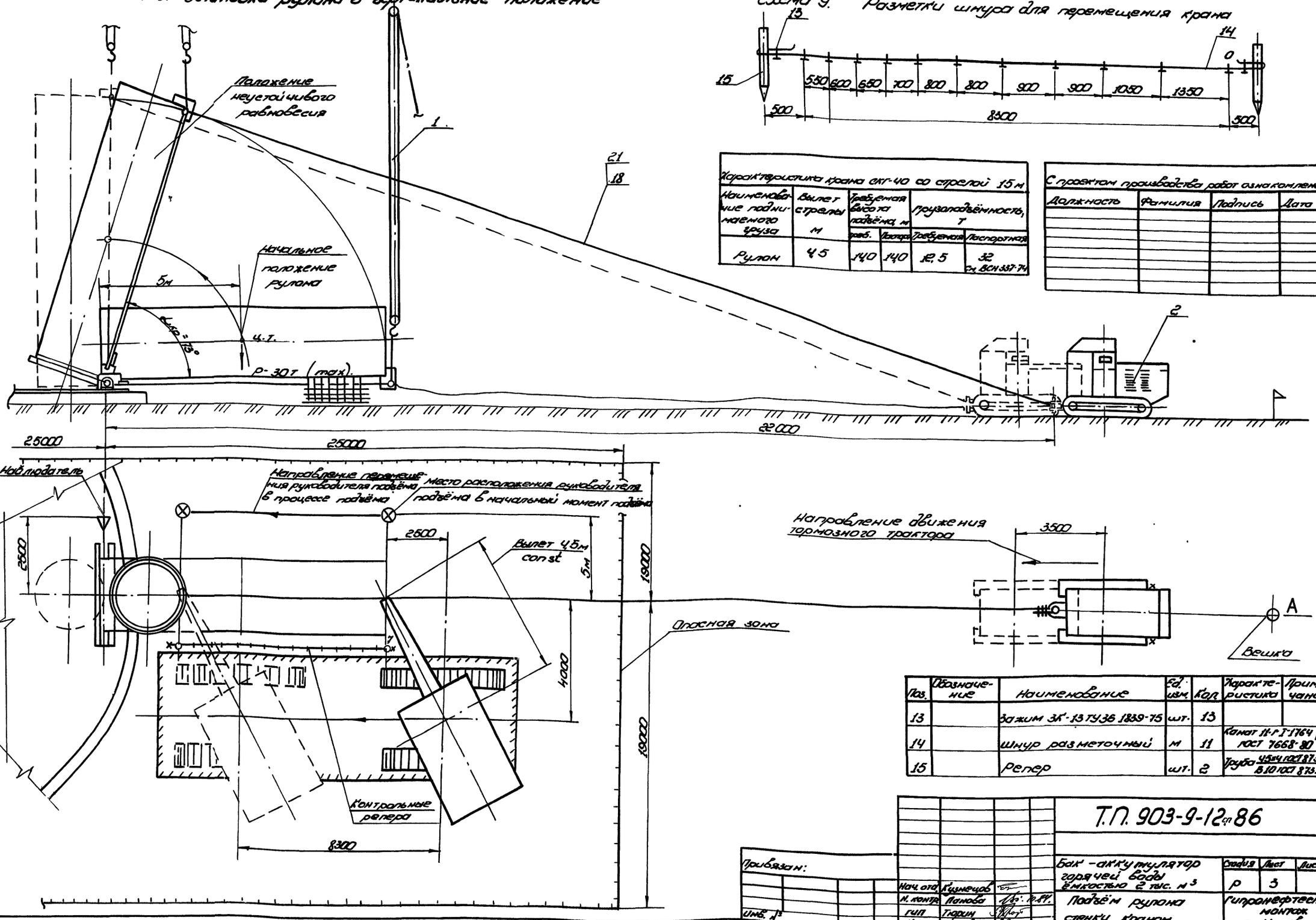

Схема 9. Разметки шнура для перемещения крана

Характеристика крана СКГ-40 со стрелой 15 м					
Наименование поднимаемого груза	Вылет стрелы м	Требуемая высота подъёма, м		Грузоподъёмность, т	
		треб.	Паспорт.	Требуемая	Паспортная
Рулон	4,5	14,0	14,0	12,5	32 см. ВСН 337-74

С проектом производства работ ознакомлены			
Должность	Фамилия	Подпись	Дата

Поз.	Обозначение	Наименование	Ед. изм.	Кол.	Характеристика	Примечание
13		Зажим ЗК-13 ТУ36 1839-75	шт.	13		
14		Шнур разметочный	м	11	Канат 11-Г-I-1764 (180) ГОСТ 7668-80	
15		Репер	шт.	2	Труба 45х4 ГОСТ 8732-78 В10 ГОСТ 8731-74	

Т.П. 903-9-12 сп 86

Бак-аккумулятор горячей воды ёмкостью 2 тыс. м³

Подъём рулона стенки краном

Стадия	Лист	Листов
Р	3	

Гипронефтеспецмонтаж г. Москва

Привязан:

Инв. №

Нач. отд.	Кузнецов	
Н. контр.	Панова	10.84
ГИП	Тюрин	
Инж.	Гольдина	

Инв. № подл. | Подп. и дата | Взам. инв. №

21661-08 16

Типовой проект 903-9-12.86 Альбом VIII

Схема 10. Строповка рулона

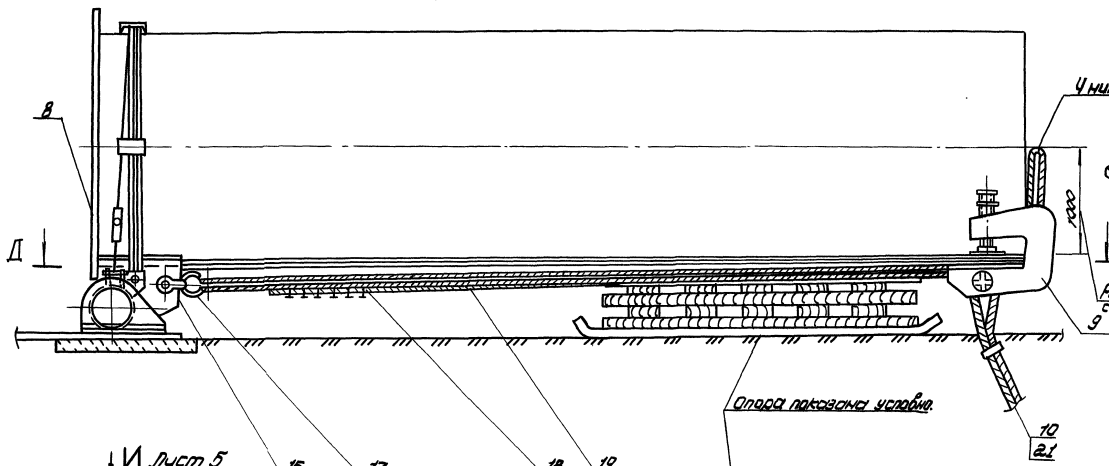

Схема 11. Строповка рулона.

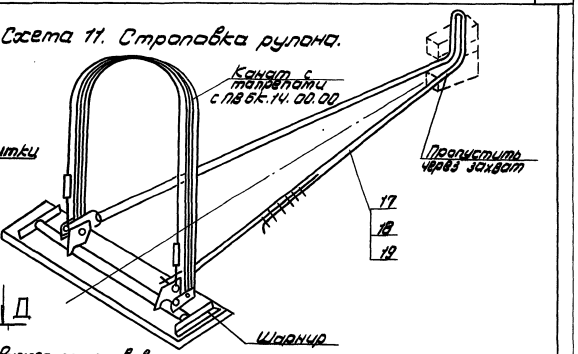

И лист 5

Д-Д

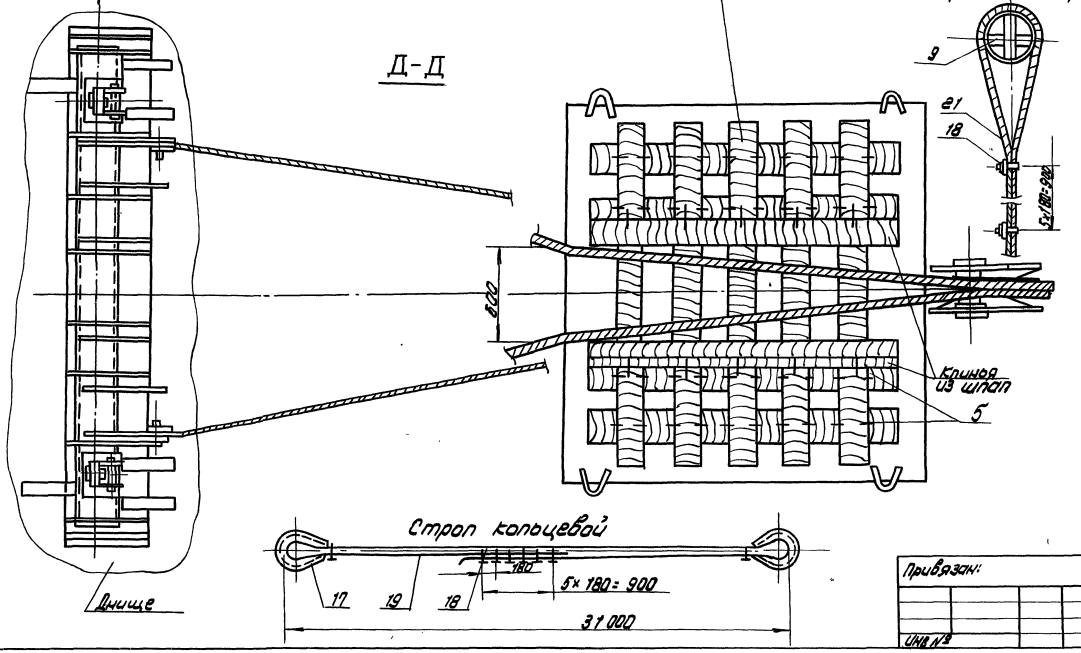

Схема 12. Крепление тартанного каната.

Поз.	Обозначение	Наименование	Ед. изм.	Кол.	Характеристика	Примечание
16		Скоба СП 160 ОСТ 5.2312-79	шт.	2		
17		Коуш 95 ГОСТ 2224-72	"	2		
18		Зажим ЗК 32 ТУ36 1839-75	"	12		
19		Канат подъемный	"	1	Канат 29,Г-I-1764 (180) ГОСТ 7668-80 ℓ 32,000	
20		Автогидроподъемник	"	1		
21		Канат тартанной	"	1	Канат 29,Г-I-1764 (180) ГОСТ 7668-80 ℓ 24000	

Инв. № подл. | Подп. и дата | Взам. инв. №

Привязан:

Инв. № 2

Нач. отд.	Кузнецов		
Н. контр.	Панова		10.87
ГИП	Тюрин		
Инж.	Голодина		

Т.П. 903-9-12.86

Бак - аккумулятор горячей воды емкостью 2 тыс. м3

Подъем рулона стенки крана.

Стадия	Лист	Листов
Р	4	

Гидроспецтрансмонтаж г. Москва

21661-08 17

Типовой проект 903-9-12.86 Альбом VIII

2. Подъём рулона в вертикальное положение

2.1 Расположить кран в исходное положение, проверить вылет стрелы, опустив крюк до земли.

2.2. Произвести строповку рулона (см. схемы 11, 12)

2.3 Расположить трактор на продолжении оси рулона (см. схему 8).

2.4. Закрепить угловой сектор на крайней скобе шарнира (см. Вид И).

2.5. Приварить стрелку совместив риску 0-0 по верхней кромке стрелки и окончательно закрепить сектор.

2.6 Отработать систему сигнализации (например флажками) между бригадиром, крановщиком, наблюдателем и трактористом. Четко должны быть определены все сигналы по поэтапному перемещению крана, подъёму рулона и включению в работу тормозного трактора.

2.7 Проверить надежность такелажной оснастки. Для этого поднять конец рулона на 100-200 мм и выдержать в таком положении 10 мин. Тщательно осмотреть такелаж. При отсутствии каких-либо неисправностей продолжать подъём, бригадиру и наблюдателю занять свои рабочие места согласно схеме (см. схему 8).

2.8. Подъём рулона осуществлять по этапам:

I этап. Подъём рулона полиспастом крана с одновременным контролем допустимого отклонения полиспаста (3° от вертикали) по соответствующей риске на угловом секторе. Подъём прекратить когда стрелка совместится с очередной риской на угловом секторе.

II этап. Перемещение крана без изменения вылета на расстояние между двумя смежными отметками (см. схему 9).

В процессе подъёма бригадир попеременно должен давать команду крановщику на очередной подъём рулона, прекращая его после получения сигнала от наблюдателя, стоящего напротив углового сектора.

После этого он дает сигнал крановщику на перемещение крана до следующей риски.

2.9 До достижения рулоном угла 60° канат тормозного трактора должен иметь провисание. На следующем участке подъёма уменьшить провисание до минимума.

При достижении рулоном угла наклона 73° (совмещение верхней кромки стрелки с риской 0-10 - положение неустойчивого равновесия рулона). Выбрать слабину тормозного каната и ослабить полиспаст крана, включив тем самым в работу тормозной трактор. Затем перемещением тормозного трактора на пути обозначенном реперами плавно опустить рулон на днище.

Примечание:

Учитывая, что затруднительно точно определить угол неустойчивого равновесия из-за отсутствия некоторых данных (силы ветра, фактического расположения центра тяжести рулона и пр.) после достижения рулоном угла наклона 60° особое внимание следует уделить контролю за провисанием тормозного каната во избежание рывка при включении в работу тормозного трактора.

10. Отсоединить тапрепы от шарнира, отвернуть нажимной винт, вывести захват из рулона и весь такелаж опустить на землю.

Указанные работы производить с автогидроподъёмника АГП-12.

Мероприятия по безопасному ведению работ.

1. Оси рулона, захвата и тормозного трактора должны находиться на одной линии перпендикулярной оси шарнира.
2. Подъём рулона запрещается производить в гололедицу при сильном тумане или снегопаде, температуре окружающего воздуха ниже минус 40°С, а также при силе ветра более 6 м/сек. см. ВСН-274-74.
3. Перед подъёмом необходимо проверить исправность ограничителей грузоподъёмности, высоты подъёма груза, звуковой сигнализации, тормозов механизма крана. Площадка для передвижения и маневрирования крана должна полностью просматриваться.
4. Руководитель подъёма должен постоянно находиться в поле зрения машиниста крана, который должен видеть его сигналы, а также слышать команду. Команды машинисту крана и трактористу подает только руководитель подъёма.
5. При подъёме рулонов стенки в вертикальное положение в зоне подъёма (в радиусе 25 м от шарнира и под канатами) не должны находиться люди.
6. Опасную зону оградить сигнальными стоечными ограждениями согласно ГОСТ 23407-78.

Вид И повернуто, лист 4.

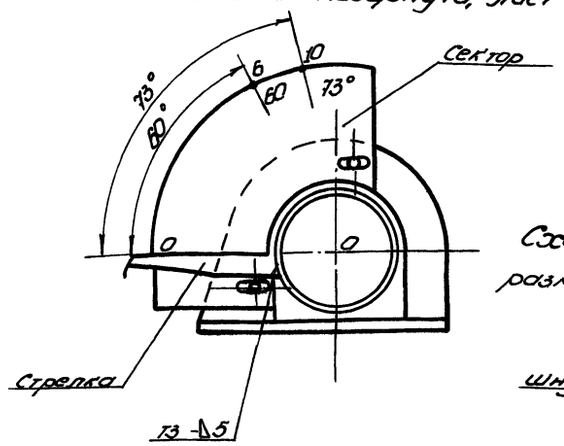

Схема 15. Установка разметочного шнура

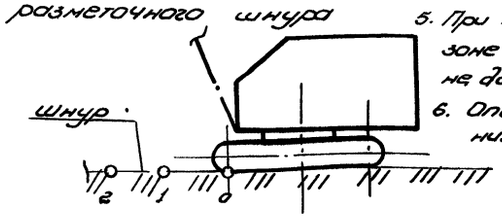

Разметка сектора

точки	1	2	3	4	5	6	7	8	9	10
Угол	29°	37°	44°	50°	55°	60°	63°	67°	70°	73°

Т.П. 903-9-12 сп 86

Привязан:				Нач. отд.	Кузнецов		
				Н. контр.	Панова		10.84
				ГИП	Тюрин		
Инв. №				Инж.	Гольдина		

Бак-аккумулятор горячей воды ёмкостью 2 тыс. м³

Подъём рулона стенки краном

Стадия	Лист	Листов
Р	5	

Гипронефтеспецмонтаж г. Москва

Инв. № подл. | Подп. и дата | Взам. инв. №

21661-08 18

Альбом VIII

Типовой проект 903-9-12.86

Схема 1.

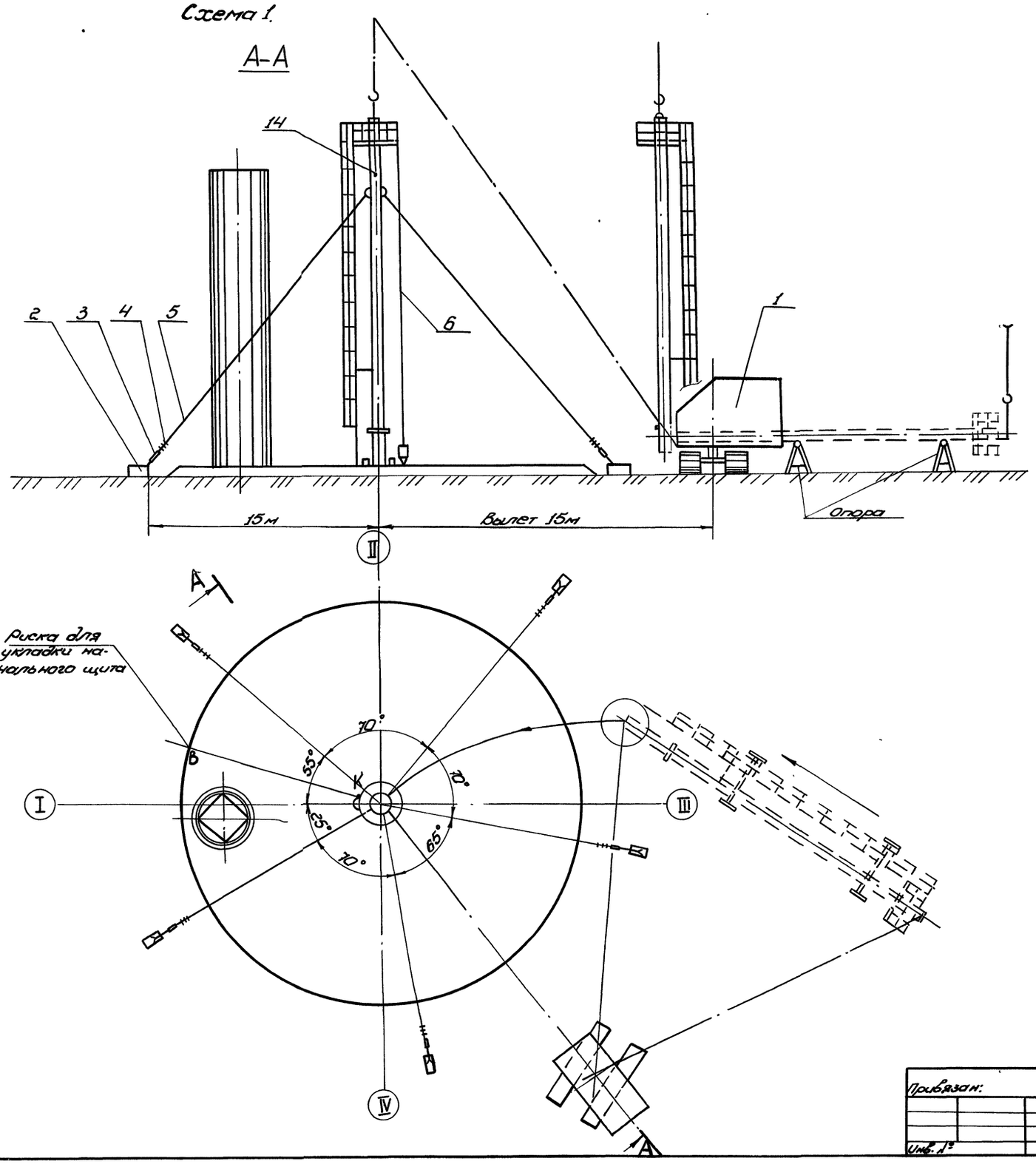

Порядок работ.

1. Приварить по риске А4 =270· ловители для установки монтажной стойки (см. схему 3).
2. Произвести сборку стойки:
   1) установить центральное кольцо в сборе с фланцем при этом зазор между ребрами стойки и патрубком центрального кольца должен быть не более 3-4 мм;
   2) установить лестницу;
   3) приварить к центральному кольцу 3 кронштейна для крепления отвесов, при этом один из кронштейнов приварить под одной из вертикальных пластин центрального кольца, расположенной около установленной лестницы (см. схему 2);
   4) установить на центральном кольце временное ограждение;
   5) прикрепить расчалки.
3. Установить кран в исходное для подъёма положение и произвести строповку стойки.
4. Произвести подъём стойки в вертикальное положение, следя за отклонением полиспаста крана, которое должно быть не более 3°, затем поворотом стрелы установить стойку таким образом, чтобы отвес, расположенный у лестницы, совпал с точкой „К", нанесенной на днище. Затем закрепить стойку расчалками, проверив вертикальность стойки по отвесам.

Поз.	Обозначение	Наименование	Ед. изм.	Кол.	Характеристика	Примечание
1		Кран МКГ-25БР L стр. 18,5	шт.	1		
2		Якорь инвентарный	"	5	На усилие 30 кН	
3	943.01.247	Талреп 32ОС-88 ОСТ 5.2314-75	"	5		
4		Зажим 3К-19736 1839-75	"	40		
5		Расчалка ℓ 20000	"	5	Канат 18-Т-Т-1764 (180) ГОСТ 7668-80	
6	18.12.01.00.00	Отвес	"	3		

Привязан:

Инв. № подл. | Подп. и дата | Взам. инв. №

Нач. отд.	Кузнецов			Т.П. 903-9-12.86
Н. контр.	Панова		10.87	Бак-аккумулятор горячей воды ёмкостью 2 тыс. м³ — Установка монтажной стойки.
ГИП	Тюрин			Стадия: Р; Лист: 1; Листов: 2
Инж.	Мизева			Гипронефтеспецмонтаж г. Москва

Инв. № подл.

Типовой проект 903-9-12.86 Альбом VIII

Схема 2. Сборка и строповка стойки

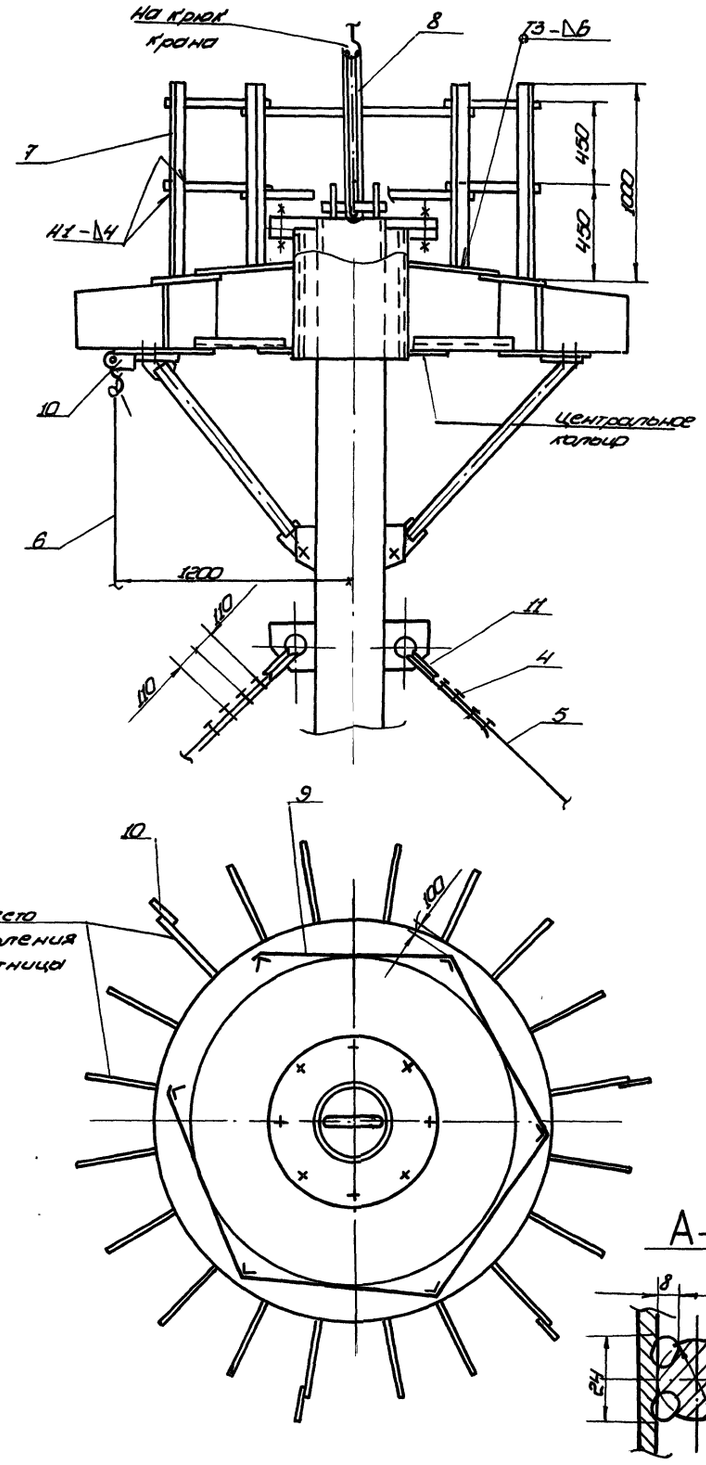

Схема 3. Крепление низа стойки к днищу

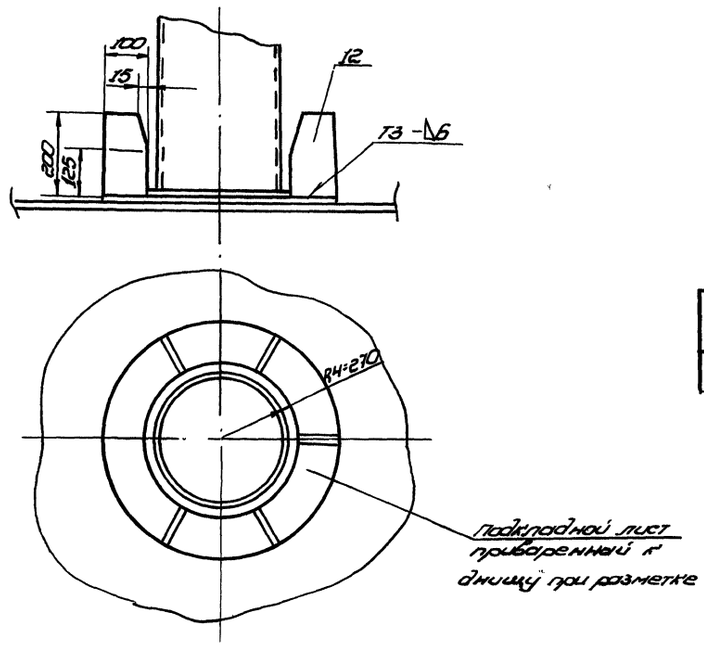

Характеристика работы крана

Масса груза, т	Вылет стрелы, м	Высота подъёма крюка необходимая, м	Грузоподъёмность, т	
			Необходимая	Паспортная
~ 3,0	15,0	16	3,0	3,8

С проектом производства работ ознакомлены			
Должность	Фамилия	Подпись	Дата

Схема 4. Крепление расчалок к якорям.

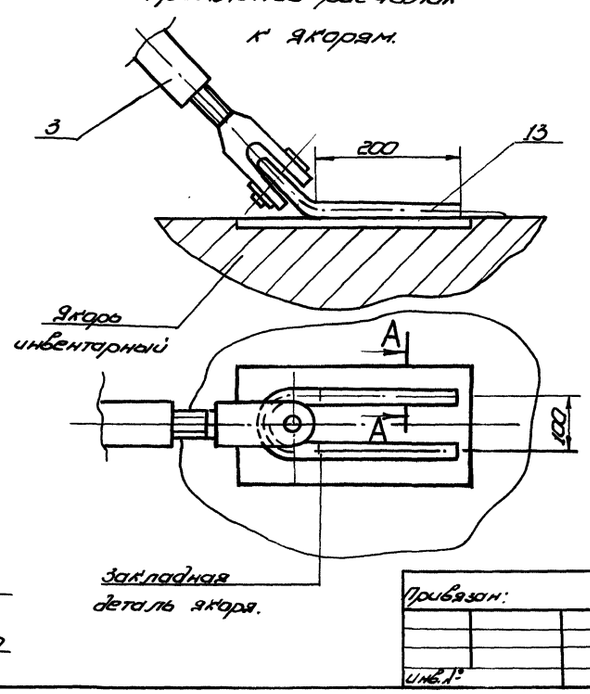

Поз.	Обозначение	Наименование	Ед. изм.	Кол.	Характеристика	Примечание
7		Стойка ограждения	шт.	6	Уголок 36Х36Х4 ГОСТ 8509-72 Ст.3 ГОСТ 535-79	
8		Строп СК1-5,6 2000 ГОСТ 25573-82	—"—	1		
9		Полоса ограждения l 50 м	—"—	2	Полоса 4х40 ГОСТ 103-76 Ст.3 ГОСТ 535-79	
10		Кронштейн для отвеса	—"—	3	Лист 6-6 ГОСТ 19903-74 Ст.3 ГОСТ 14637-79	
11		Коуш 56 ГОСТ 2224-72	—"—	10		
12		Ловитель	—"—	6	Лист 6-8 ГОСТ 19903-74 Ст.3 ГОСТ 14637-79	
13		Скоба $l_{заг.}$ = 650 мм	—"—	5	Круг Ø20 ГОСТ 2590-71 Ст.3 ГОСТ 535-79	
14	ПВ7.78.00.00	Стойка монтажная	—"—	1		

Привязан:

Инв.№ подл. | Подп. и дата | Взам.инв.№

Нач. отд.	Кузнецов			
Н. контр.	Попова		10.87	
ГИП	Тюрин			
Инж.	Михеева			

Т.П. 903-9-12.86

Бак-аккумулятор горячей воды ёмкостью 2 тыс. м³

Стадия	Лист	Листов
Р	2	

Установка монтажной стойки

Гипронефтеспецмонтаж г. Москва

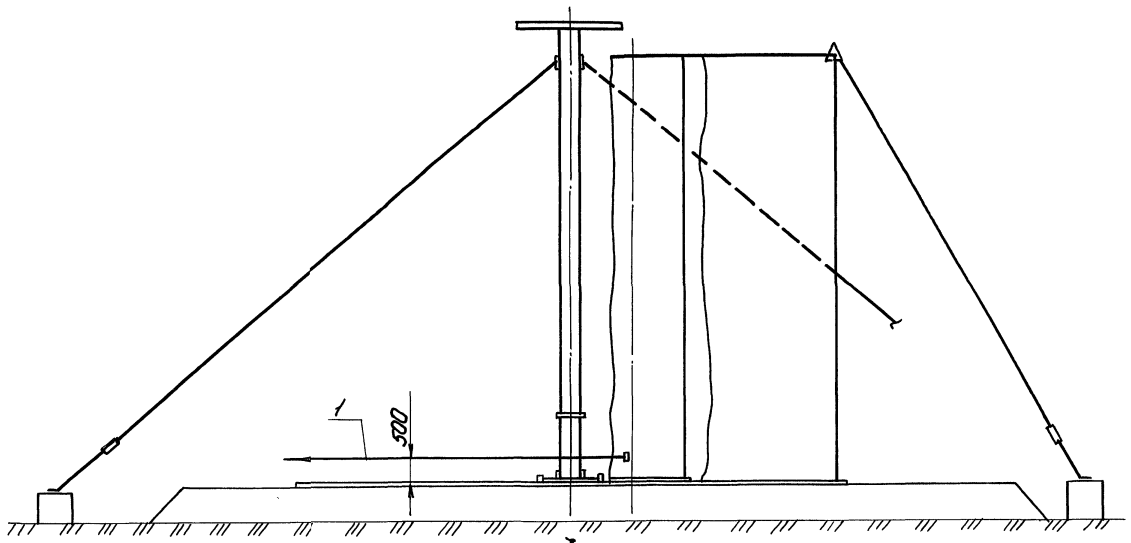

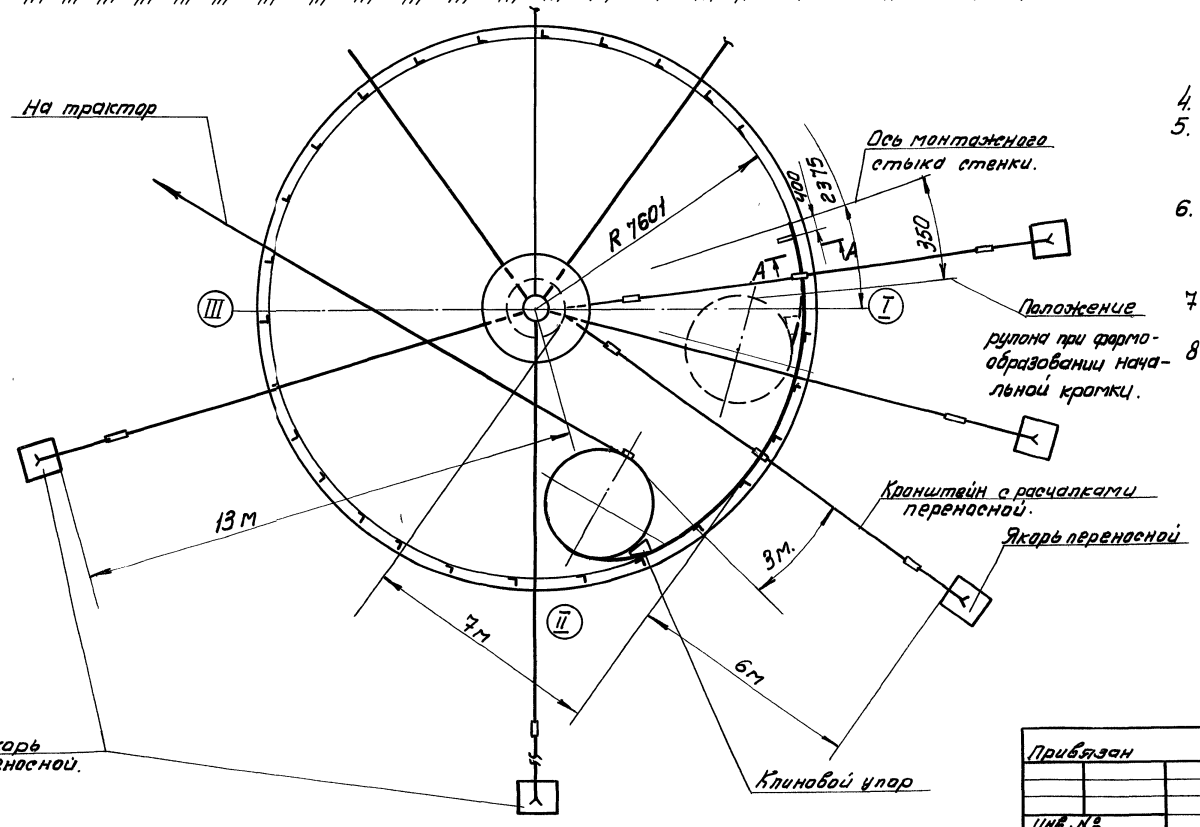

Порядок работ

1. Приварить к днищу по кольцевой риске R 7601 ограничительные уголки поз.2 (см. схему 2). В зоне вертикального монтажного стыка стенки на расстоянии 3м от стыка в обе стороны ограничительные уголки не приваривать.
2. Обмотать рулон канатом, закрепленным одним концом к скобе поз.4 (см. схему 1), другим – к трактору, и выбрать слабину. Срезку планок производить с автогидроподъемника поз.26, начиная с верхней планки. Последние две планки срезать стоя на днище со стороны, противоположной развертыванию освобождающейся кромки. Ослабить натяжение каната и дать рулону распушиться.
3. Установить вертикальную кромку полотнища стенки согласно разметке (см. стр. 13) и зафиксировать начальный участок полотнища приваркой пластины поз. 3 (см. А-А, лист 3) к днищу. Развернуть полотнище на участке 3,5м и прихватить его к днищу по R 7651 прерывистым швом 5-50/600 участок 3м к днищу не приваривать.
4. Произвести формообразование начальной кромки.
5. На формообразованном участке полотнища установить трубу жесткости с тремя расчалками (см. лист 4 и лист „монтаж щитов покрытия").
6. Выставить начальный участок полотнища в вертикальной плоскости расчалками трубы жесткости контроль вести по отвесу.
7. Приварить тяговую скобу (см. схему 9) и закрепить к ней канат поз. 16.
8. Произвести развертывание рулона с помощью трактора участками 2-2,5м с прихваткой стенки к днищу 5-50/300. По мере развертывания:
   1) переставить переносную расчалку на 3м. от рулона (см. лист 1).

Поз.	Обозначен.	Наименование	Ед. изм.	Кол.	Характер.	Примечан.
1		Трактор типа С-100	шт.	2		
2		Уголок ограничительный	-"-	157	Уголок	Б50×50×5 ГОСТ 8509-72 Ст3 ГОСТ 535-79
3		Упор 150×150	-"-	1	Лист	Б8 ГОСТ 19903-74 Ст3 ГОСТ 14637-79

Т.П. 903-9-12 ср 86

Нач.отд.	Кузнецов		
Н.контр.	Панова		10.87
ГИП	Тюрин		
Инж.	Прилуцкая		

Бак-аккумулятор горячей воды емкостью 2 тыс. м³

Развертывание рулона стенки.

Стадия	Лист	Листов
Р	1	4

Гипронефтеспецмонтаж г. Москва

Привязан

Инв. №

Инв. № подл. | Подп. и дата | Взам. инв. №

Типовой проект 903-9-12.86 Альбом VIII

21661-08 21

Типовой проект 903-9-12.86 Альбом VIII

Схема 1.
Крепление расчалки к рулону

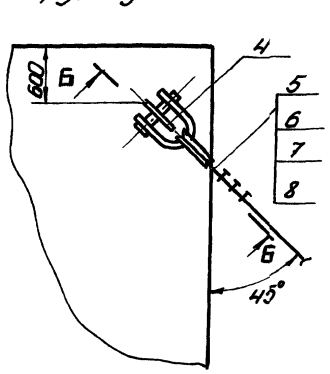

Б-Б

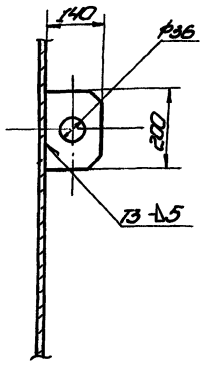

Схема 2
Приварка ограничительных уголков

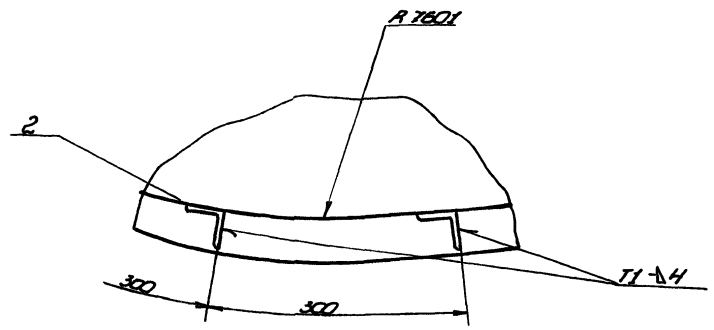

Схема 3
Крепление расчалки к якорям

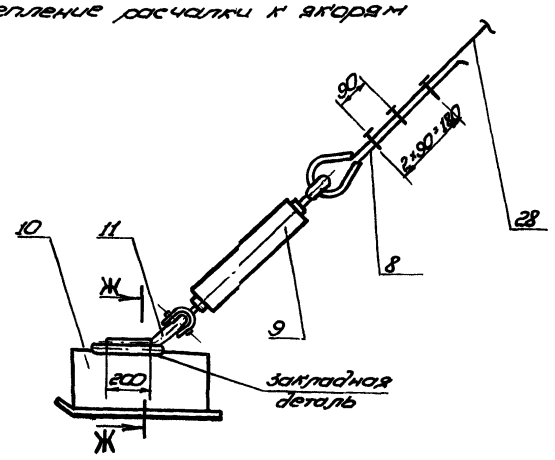

Схема 4.
Прижатие полотнища стенки к ограничительным уголкам

1) клином

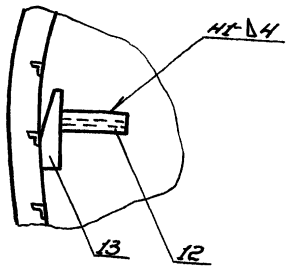

Днище

2) домкратом

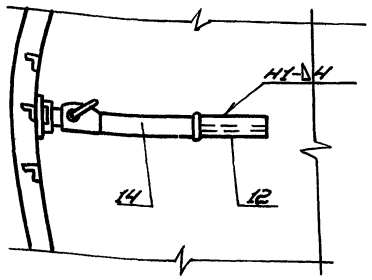

Поз. 11

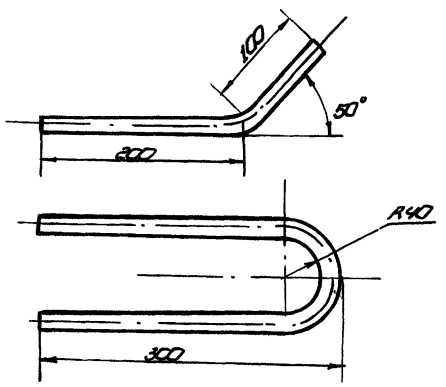

Ж-Ж

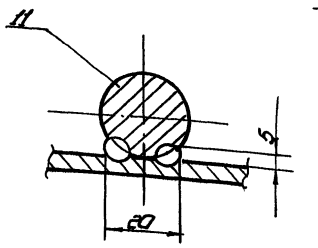

Схема 11.
Установка расчалок монтажной стойки на днище

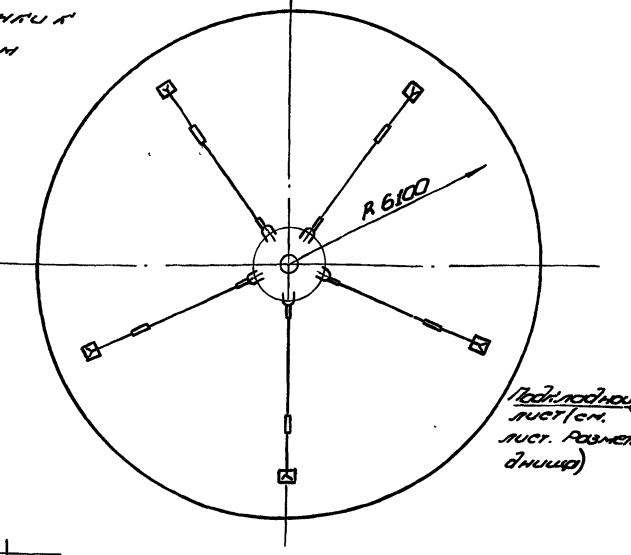

Е-Е

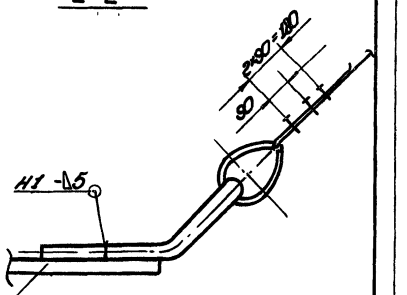

Схема 12
Приварка скоб для установки расчалок трубы жесткости и кронштейна поз. 19

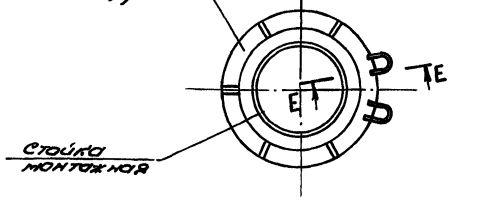

Поз.	Обозначен.	Наименование	Ед. изм.	Кол.	Характеристика	Примеч.
4		Скоба	шт.	1	Лист Б-12 ГОСТ 19903-74 Ст.3 ГОСТ 14637-79	
5		Скоба СА-50 ОСТ 5.23.12-79	"	1		
6		Коуш 45 ГОСТ 2224-79	"	10		
7		Канат стягивающий	"	1	Канат 15-Г-I-1764(180) ГОСТ 7668-80, l=30м	
8		Зажим ЗК16 ТУ36 1839-75	"	48		
9		Талреп 25 ВВ-ОС ОСТ 5.23.14-79	"	5		
10		Якорь инвентарный	"	5	Тяговое усилие 30 кН	
11		Скоба l раз. 640	"	10	Круг В20 ГОСТ 2590-71 Ст.3 ГОСТ 535-79	
12		Упор l=400	"	1	Двутавр 10 ГОСТ 8239-72 Ст.3 ГОСТ 535-79	
13	ПВ7.11.00.00	Клин	"	1		
14		Домкрат реечный	"	1	Тяговое усилие 50 кН	
15		Подкладка	"	1	Труба 108×6 ГОСТ 8732-78 В-10 ГОСТ 8731-74	
16		Канат тяговый l=23м	"	2	Канат 23,5-Г-I-1764(180) ГОСТ 7668-80	

Т.П. 903-9-12.86

Привязан:

Инв. №

Нач. отд.	Кузнецов		
Н. контр.	Панова		10.85
ГИП	Тюрин		
Инж.	Прилуцкая		

Бак-аккумулятор горячей воды ёмкостью 2 тыс. м³

Стадия	Лист	Листов
Р	2	

Развертывание рулона стенки бака-аккумулятора

Гипронефтеспецмонтаж г. Москва

Инв. № подл. | Подп. и дата | Взам. инв. №

21661-08 22

Типовой проект 903-9-12.86 Альбом VIII

Схема 5
Стягивание рулона перед срезкой соединительных планок.

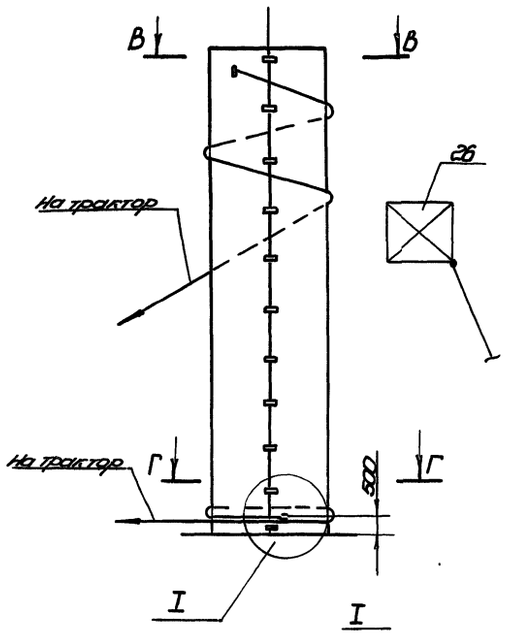

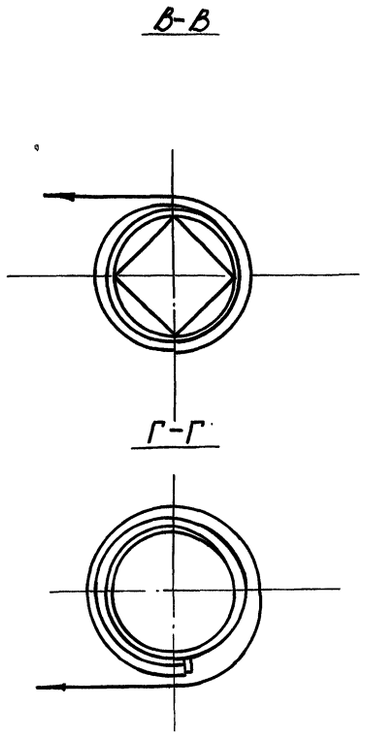

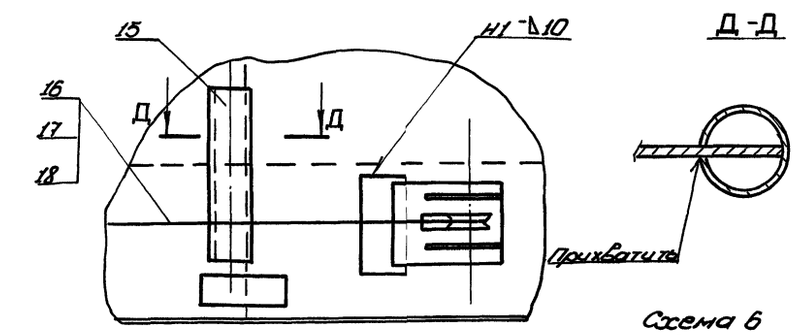

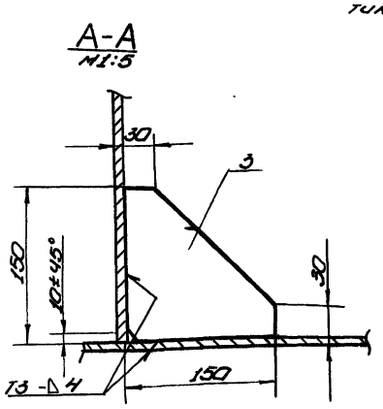

Схема 6
Приварка скоб для развертывания

1) при развертывании начального участка

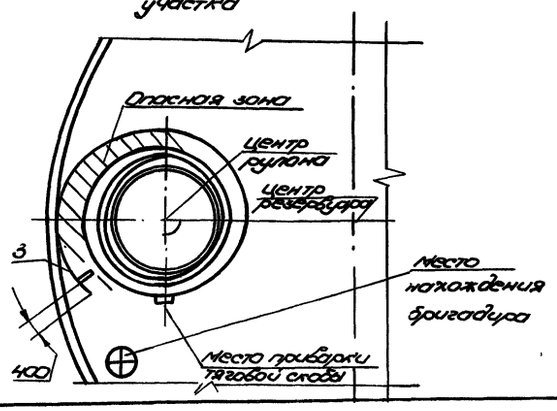

2) при развертывании очередного участка

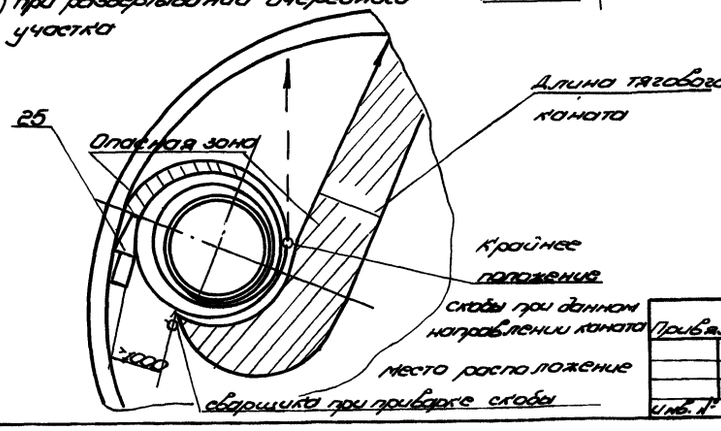

Порядок работ (продолжение)

2) следить, чтобы нижняя кромка полотнища плотно прилегала к ограничительным уголкам. При необходимости произвести прижатие реечным домкратом или клином (см. схему 4);
3) производить приварку нижней кромки к днищу с наружной стороны (см. „Технологию сборки");
4) врезку и установку патрубков заполнения и расхода, блоков трубопровода в проектное положение (см. лист);
5) установку щитов покрытия. Начальный щит установить после формообразования начальной кромки;
6) производить установку отвесов в зоне монтажных стыков щитов. Отвесы необходимы для постоянного контроля за отклонением стенки в процессе всего разворачивания.
8. При разворачивании рулона и установке щитов покрытия мешающие расчалки монтажной стойки укоротить и переставить якоря на днище (см. схему 11).
9. После завершения разворачивания полотнища, до срезки планок, соединяющих каркас с полотнищем, установить на расстоянии 3 м от концевой вертикальной кромки приспособление для замыкания вертикального монтажного стыка (см. стр. 28).

Поз.	Обозначение	Наименование	Ед. изм.	Кол.	Характер	Примеч.
17		Коуш 75 ГОСТ 2224-72	шт.	4		
18		Зажим ЗК 23 ТУ36 1839-75	"	16		
19	ПВ8.04.00.00	Кронштейн для расчалок	"	2		
20		Проволока 3,0-0-4 ГОСТ 3282-74	"	2	l=12 м	
21	ПВ12.01.00.00	Отвес	"	2		
22		Ловитель	"	1	Лист 6-8 ГОСТ 19903-74 Ст. 3 ГОСТ 14637-79	
23		Труба жесткости	"	1	Труба 219×8 ГОСТ 8732-78 В10 ГОСТ 8731-74 l=12,8 м	
24		Соединительная пластина	"	4	Лист 6-10 ГОСТ 19903-74 Ст. 3 ГОСТ 14637-79	
25	ПВ8.05.00.00	Клиновой упор	"	1		
26		Автогидроподъёмник	"	1	АГП-12	
27	ПВ3.02.00.00	Скоба для развертывания рулона	"	2		
28		Канат расчалки	"	7	Канат 18-Г-I-1764 (180) ГОСТ 7668-80; l=18 м	

Т.П. 903-9-12 сп.86

Привязан:

Инв. №

Нач. отд.	Кузнецов	
Н. контр.	Панова	10.84
ГИП	Тюрин	
Инж.	Прилучкая	

Бак-аккумулятор горячей воды емкостью 2 тыс. м³

Стадия	Лист	Листов
Р	3	

Развертывание рулона стенки бака аккумулятора.

Гипронефтеспецмонтаж г. Москва

Инв. № подл. | Подп. и дата | Взам. инв. №

21661-08 23

Типовой проект 903-9-12.86 Альбом VIII

Схема 7.
Установка расчалок

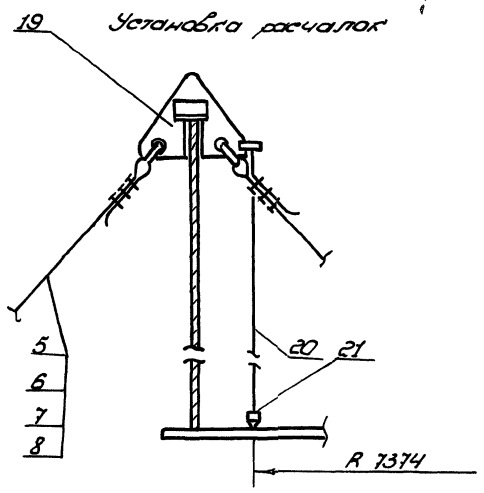

Схема 8
Крепление расчалок к днищу

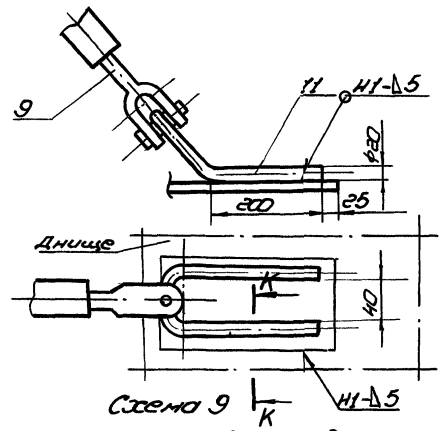

Схема 9
Крепление скобы для развертывания рулона стенки

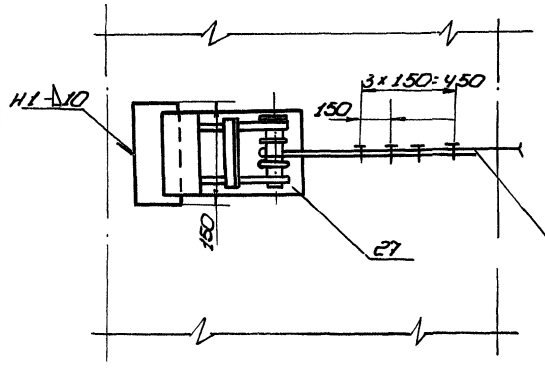

Схема 10
Крепление трубы жесткости к стенке

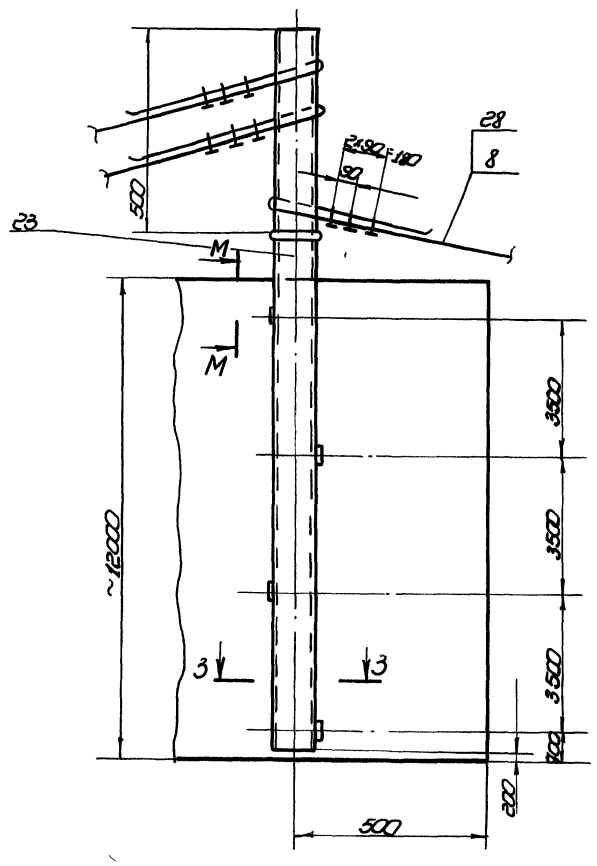

3-3

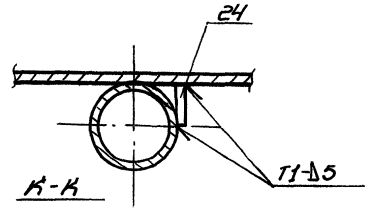

К-К

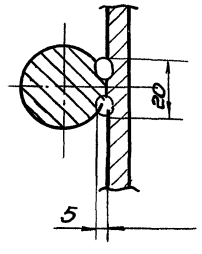

М-М

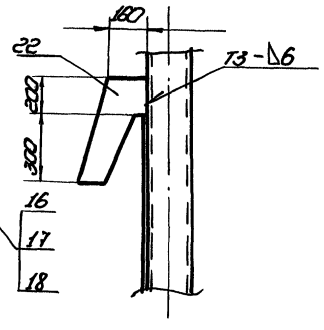

Техника безопасности

1. Во избежание самопроизвольного распушивания рулона при срезке планок рулон должен быть затянут канатом (см. схему 5).
2. Для развертывания начального участка полотнища стенки тяговую скобу приварить в месте, указанном на схеме 6.
3. В процессе развертывания рулона люди не должны находиться ближе 12м от освобождающегося витка полотнища. Запрещается пребывание людей ближе 15м от тягового каната.
После развертывания очередного участка полотнища для предотвращения самопроизвольного распушивания витков рулона и обеспечения безопасного производства работ между развернутой частью и рулоном установить клиновой упор поз. 25.
До установки упора работы по подгонке и прихватке полотнища стенки к днищу, а также по переносу тяговой скобы с канатом на новое место запрещаются.
4. Оставлять рулон, находящийся в стадии развертывания (обеденный перерыв, после окончания смены), допускается после установки упора и установки расчалок.
5. При развертывании рулона, во избежание отрыва скобы, следить, чтобы шов приварки скобы к рулону не работал на излом, а канат не выходил из положения по касательной к рулону (схема 9).
6. Во избежание западания конечной кромки полотнища стенки срезку планок, соединяющих полотнище с каркасом, производить после установки и приварки к стенке максимально возможного количества щитов, прихватки нижней кромки полотнища к днищу, установки приспособления для замыкания в месте, необходимом для формообразования вертикальной кромки полотнища.

						Т.П 903-9-12сп86		
Привязан:						Бак-аккумулятор горячей воды ёмкостью 2 тыс. м³	Стадия	Лист	Листов
			Нач. отд.	Кузнецов			Р	4	
			Н. контр.	Панова	10.84	Развертывание рулона стенки бака-аккумулятора.	Гипромефтеспецмонтаж г. Москва		
			ГИП	Тюрин					
Инв. №			Инж.	Прилуцкая					

Инв. № подл. | Подп. и дата | Взам. инв. №

21661-08 24

Типовой проект 903-9-12.86 Альбом VIII

Схема 1

Установка начального щита

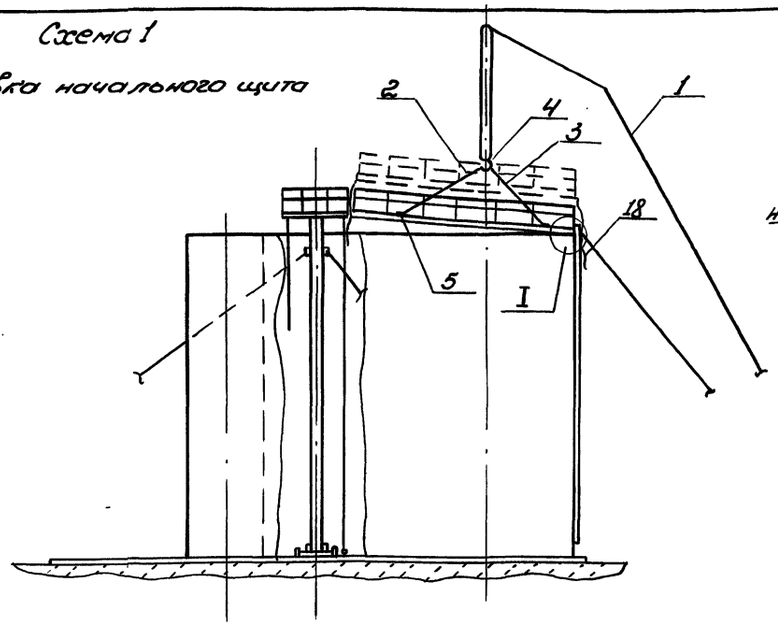

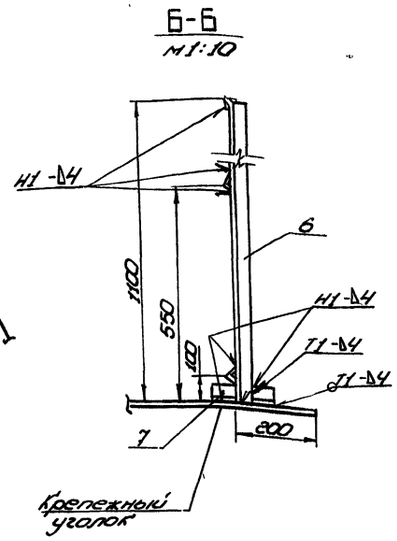

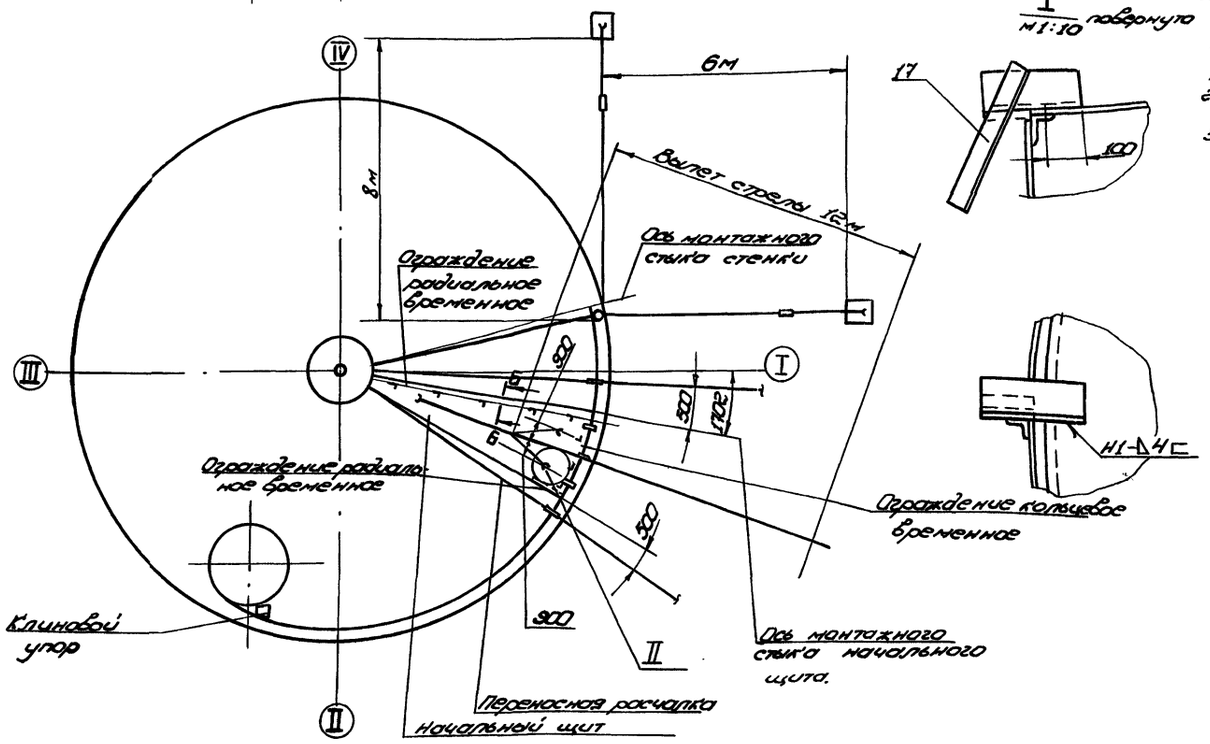

Порядок работ.

1. Подготовительные работы.

1.1. До установки начального щита развернуть и формообразовать начальный участок полотнища стенки. Приварить стенку к днищу на участке 8м (начальный участок полотнища на расстоянии 3м от кромки не приваривать). На развернутом участке отметить ось монтажного стыка щитов покрытия (см. схему).

1.2. На каждом щите установить и приварить: 1) строповочные скобы (см. узел I, схему 2); 2) ловители (см. узел I, схему 2); 3) временное ограждение: а) на начальном щите - радиальное и периферийное; б) на промежуточных щитах - периферийное; 4) на концах щита закрепить три пеньковые оттяжки (см. схему 1, поз. 18)

2. Монтаж начального щита.

2.1. Установить два кронштейна с расчалками и отвесами в зоне установки начального щита на расстоянии 500мм от отметки оси монтажного стыка.

2.2. Проверить вертикальность стенки по отвесам. При необходимости отрегулировать положение полотнища талрепами расчалок.

2.3. Произвести строповку щита 3х ветвевым стропом (для чего собрать на звено одноветвевой и двухветвевой строп поз. 2; поз. 3).

2.4. Поднять щит краном и, направляя его с помощью оттяжек (поз. 18) опустить вершиной на центральное кольцо. Закрепить начальный щит на центральном кольце монтажными болтами. Затем опустить основание щита, оперев его на стенку тремя ловителями.

2.5. Проверить расположение начального щита согласно разметке (стр. 12).

2.6. Снять нагрузку с крана не растрапливая щит.

2.7. Приварить щит к центральному кольцу (см. стр. 42) сплошным проектным швом.

2.8. Произвести подгонку и приварку щита к стенке по всей длине (см. стр.). В местах неплотного прилегания произвести прижим кромки полотнища с помощью приспособления (см. схему 3, вид В) и рычажной лебедки, закрепленной на патрубке центрального кольца.

2.9. Расстропить щит и освободить кран.

3. Монтаж последующих щитов.

3.1. Монтаж остальных щитов вести по мере разворачивания и приварки стенки к днищу, с отставанием от рулона на 3м.

Поз.	Обознач.	Наименование	Ед. изм.	Кол.	Характер.	Примеч.
1		Кран МКГ-25БР	шт.	1	l стр. 18,5 м гусек 5м	
2		Строп 1ск-0,63 3200 ГОСТ 25573-82	"	1		
3		Строп 2ск-0,63 2300 ГОСТ 25573-82	"	1		
4		Звено Рт 1-1,6 ГОСТ 25573-82	"	1		
5		Скоба СА-8 ОСТ 5.2312-79	"	3		
6		Стойка ограждения на один щит	"	10	Уголок 6-32х32х4 ГОСТ 8509-72 Ст.3 ГОСТ 535-79	
7		Уголок крепежный на один щит.	"	10	Уголок 6-63х40х5 ГОСТ 8510-72 Ст.3 ГОСТ 535-79	
8		Поручень l=2000	"		Уголок 6-32х32х4 ГОСТ 8509-72 Ст.3 ГОСТ 535-79	
9	15-1307.01.00.00	Приспособление для прижима стенки к щиту	"	1		
10		Скоба	"	2	Лист 6-8 ГОСТ 19903-74 Ст.3 ГОСТ 14637-79	
11		Балка	"	1	Швеллер 14 ГОСТ 8240-72 Ст.3 ГОСТ 535-79	
12		Лебедка ручная рычажная	"	1	Q=750 кН	
13		Строп кольцевой	"	1	Канат 15,0-Г-I-1764(180) ГОСТ 7668-80, Ск=5300	
14		Зажим ЗК-16 ТУ36.1839-75	"	6		

Характеристика работы крана МКГ-25БР l стр. 18,5 гусек 5м

Наименование поднимаемого груза	Масса щита, т	Вылет, м	Грузоподъемность, т		Высота подъёма, м	
			треб.	паспорт.	треб.	паспорт.
Щит покрытия начальный	0,950	12,0	1,15	5,0	17,0	18,5

Примечание.

1. При подборе крана и месте его установки (вылете) учтены имеющиеся вокруг основания бака фундаменты (см. альбом)

Т.П. 903-9-12.86

Бак-аккумулятор горячей воды ёмкостью 2 тыс. м³

Монтаж щитов покрытия

Стадия	Лист	Листов
Р	1	2

Гипромефтеспецмонтаж г. Москва

Привязан:

Инв. №

Нач. отд.	Кузнецов		
Н. контр.	Панова		10.84
Гип	Тюрин		
Инж.	Прилуцкая		

Инв. № подл. | Подп. и дата | Взам. инв. №

21661-08 25

Типовой проект 903-9-12.86 Альбом VIII

Схема 2

Установка промежуточных щитов

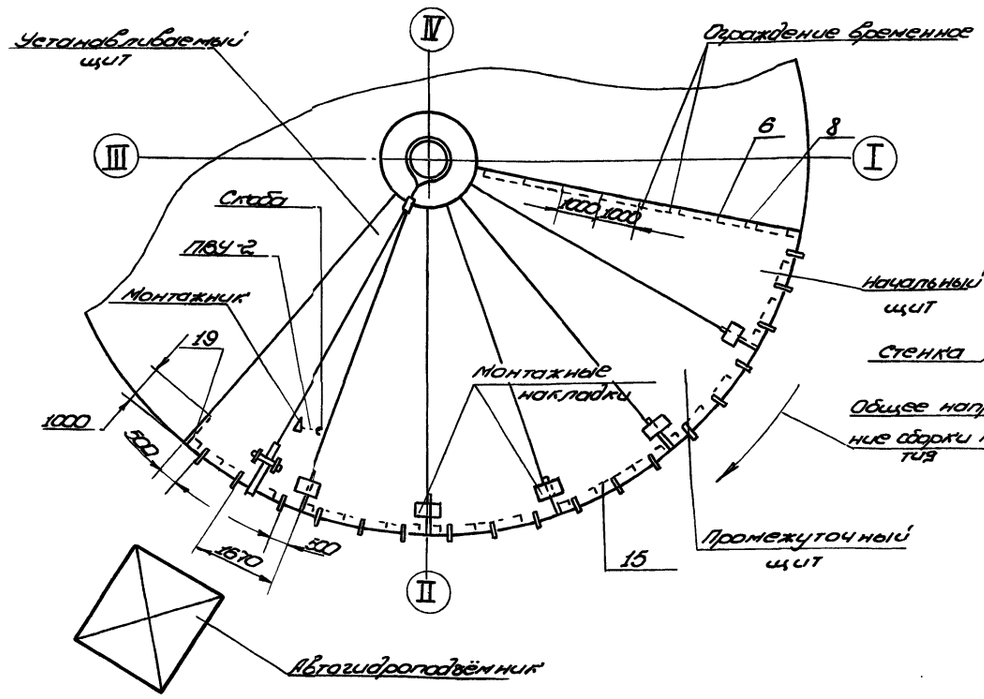

Вид В

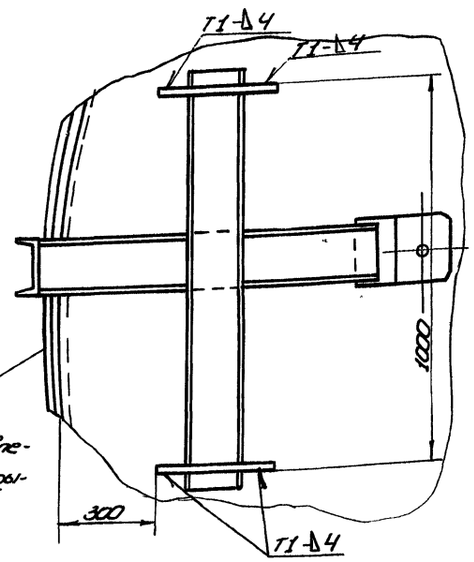

Схема 3

Прижим стенки к щиту.

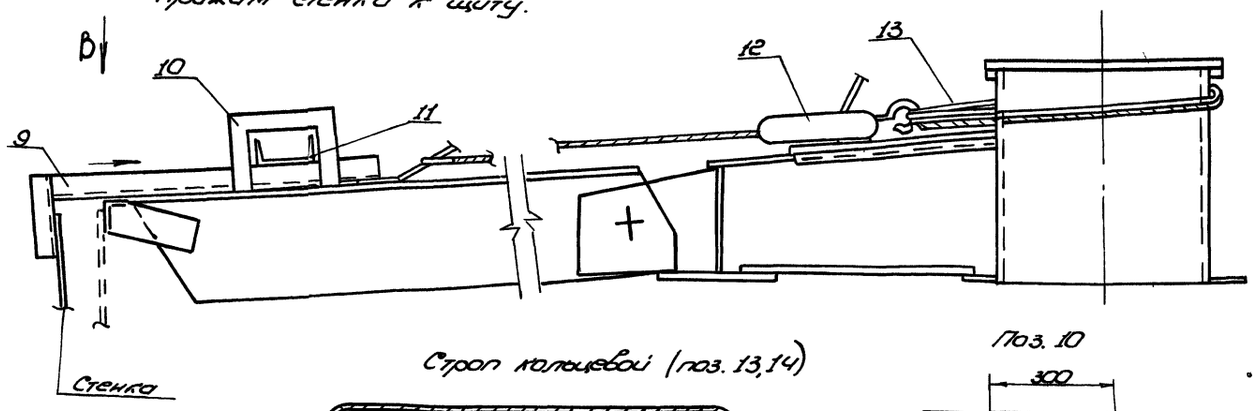

Строп кольцевой (поз. 13,14)

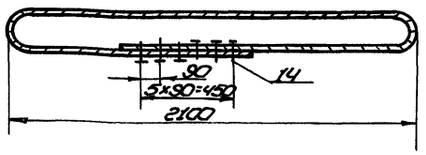

Поз. 10

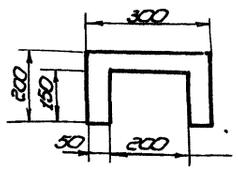

Порядок работ (продолжение)

3. Монтаж последующих щитов.

3.1. Монтаж остальных щитов вести по мере разворачивания и приварки стенки к днищу, с отставанием от рулона на 3 м. До установки щита производить монтаж блоков трубопровода на днище согласно разметке (стр.)

3.2. При установке и подгонке очередного щита покрытия перемещать рулон стенки запрещается.

3.3. Поднять щит краном и установить его в проектное положение, собрав его с центральным кольцом на монтажных болтах и оперев на стенку тремя ловителями.

3.4. Снять нагрузку с крана, ослабив ветви стропа.

3.5. Приварить щит к центральному кольцу сплошным проектным швом, стоя на центральном кольце.

3.6 Сварить радиальный монтажный стык между щитами прерывистым швом Δ3-50/300, стоя на ранее установленном и приваренном щите. Подогнать и приварить щит к стенке прерывистым швом Δ4-100/200. После этого расстропить щит и освободить кран.

3.7. Остальные щиты монтировать аналогично. По мере сборки и сварки щитов между собой устанавливать и приваривать монтажные накладки по всему периметру 4-50/300.

3.8. Сварить все покрытие сплошным проектным швом (см. стр. 42).

Техника безопасности.

1. Выход и работа людей на щите разрешается только после приварки его к центральному кольцу сплошным проектным швом и надежному опиранию на стенку всеми тремя ловителями.
2. На щите разрешается находиться не более 2х человек одновременно.
3. Срезку ловителей разрешается производить только после приварки покрытия к стенке сплошным проектным швом по всему периметру кольца.
4. При подгонке и приварке щитов к центральному кольцу рабочий должен надежно закрепиться монтажным поясом за конструкцию центрального кольца;
   - начального щита к стенке рабочий должен закрепиться к верхней кромке стенки (приварив проушину) с помощью предохранительного верхолазного устройства ПВУ-2.
   - радиальных стыков между щитами рабочий должен находиться на ранее установленном и приваренном щите надежно закрепившись к нему с помощью ПВУ-2.

Поз.	Обознач.	Наименование	Ед. изм.	Кол.	Характер.	Примечан.
15		Стойка ограждения	шт.	3	Уголок 6-32×32×4 ГОСТ 8509-72 Ст. 3 ГОСТ 535-79	
16						
17		Ловитель	"	3		На один щит
18		Оттяжка	"	3	Канат ПС 120 к тек с обык. ГОСТ 483-75, l=5 м	
19		Поручень l=1000	"		Уголок 6-25×25×4 ГОСТ 8509-72 Ст. 3 ГОСТ 535-79	

Т.П. 903-9-12.86

Бак-аккумулятор горячей воды ёмкостью 2 тыс. м³

Стадия	Лист	Листов
Р	2	

Монтаж щитов покрытия

Гипронефтеспецмонтаж г. Москва

Привязан:

Инв. №

Нач. отд.	Кузнецов		
Н. контр.	Панова		10.84
ГИП	Тюрин		
Инж.	Прилуцкая		

Инв. № подл. | Подп. и дата | Взам. инв. №

21661-08 26

Типовой проект 903-9-12.86 Альбом VIII

Схема 1
Формообразование начальной кромки полотнища

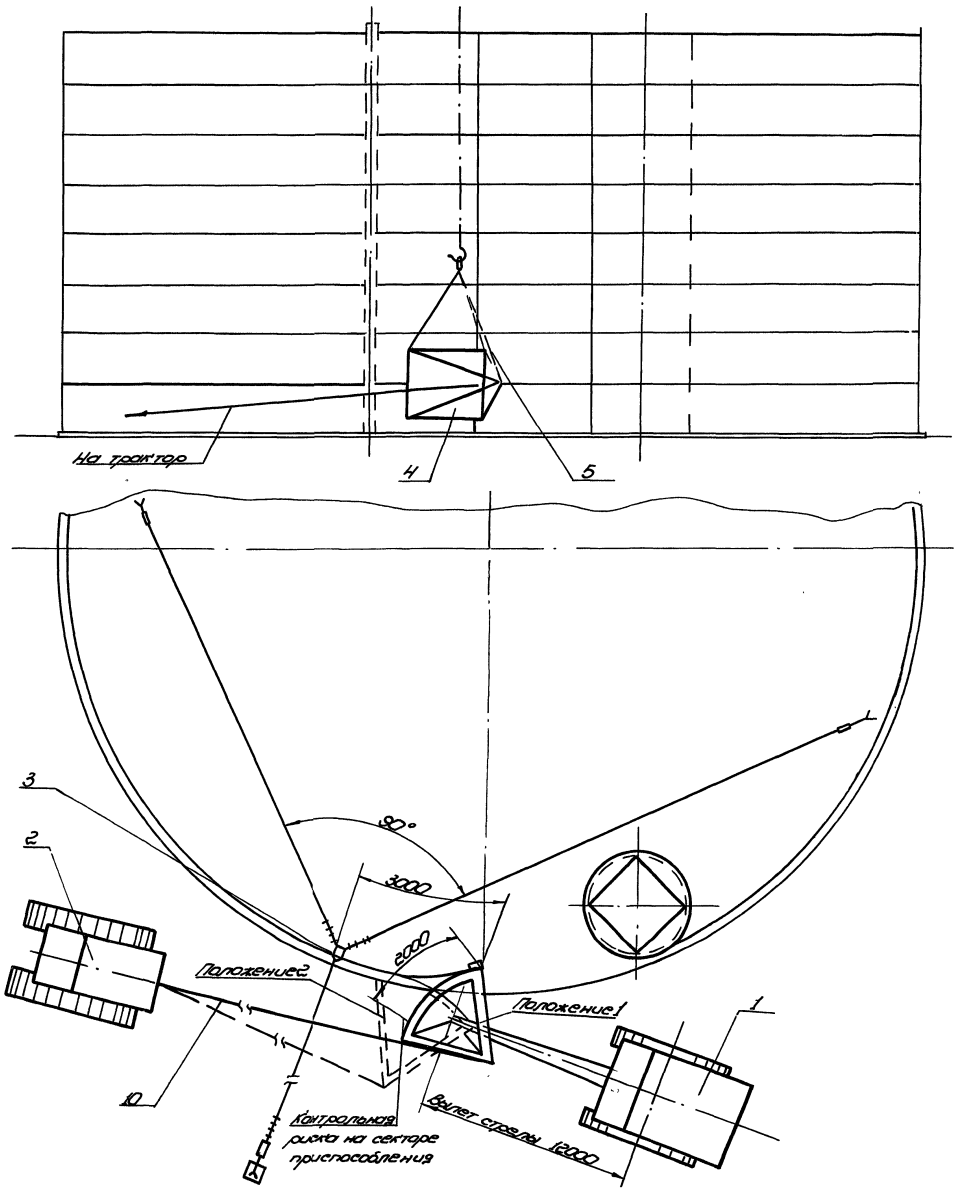

Порядок работ.

Формообразованию (правке) подлежат пояса I и II стенки бака-аккумулятора, имеющие толщину более 7 мм.

1. Приподнять конец формообразуемого полотнища стенки на 10÷15 мм от днища. Для этого на расстоянии 3000 мм от вертикальной кромки подсунуть под нижнюю кромку полотнища стенки клин.
2. Установить с внутренней стороны полотнища на расстоянии 3,0 м от кромки приспособление для замыкания вертикального монтажного стыка, поз. 3, которое используется в качестве опоры.
3. Закрепить нижний конец приспособления к днищу, а верхний - расчалить тремя расчалками (см. стр. 28).
4. Застропить приспособление для формообразования (поз. 4) и завести его на кромку второго пояса.
5. Закрепить один конец тягового каната (поз. 10) к приспособлению для формообразования, а другой - к тяговому трактору. Трактор установить таким образом, чтобы при натяжении каната полотнище плотно облегало сектор приспособления.
6. Развернуть приспособление из положения 1 в положение 2. При этом положении полотнище должно касаться контрольной риски на 2000 мм на приспособлении. Затем приспособление медленно опустить на следующий пояс. и повторить операцию, по окончании правки кромки полотнища на всех двух поясах снять приспособление и проверить кривизну полотнища в свободном состоянии шаблоном (схема 5). Допустимый зазор 10±5.
7. Конечную кромку полотнища формообразовать аналогично. При этом необходимо оттянуть и закрепить начальную кромку полотнища канатом к якорю (схема 2) на расстоянии 2000 мм от кольцевой риски

Поз.	Обозначен.	Наименование	Ед. изм.	Кол.	Характерист.	Примеч.
1		Кран МКГ-25БР	шт.	1	Е стр. 18,5 м Гусек 5 м	
2		Трактор типа С-100	"	1		
3	ПВ6.07.00.00	Приспособление для замыкания вертикального монтажного стыка	"	1		
4	ПВ6.04.00.00	Приспособление для формообразования	"	1		
5	ПВ10.04.00.00	Строп 3х ветвевой	"	1		
6		Лебедка рычажная	"	1	Q=5 тс	

Т. П. 903-9-12.86

Привязан:

Инв. №:

Нач. отд.	Кузнецов		
Н. контр.	Панова		12.84
Гип	Тюрин		
Вед. инж.	Гендельман		

Бак-аккумулятор горячей воды емкостью 2 тыс. м³

Формообразование концов полотнища стенки

Стадия	Лист	Листов
Р	1	2

Гипронефтеспецмонтаж г. Москва

Инв. № подл. | Подп. и дата | Взам. инв. №

21661-08 27

Типовой проект 903-9-12.86 Альбом VIII

Схема 2.
Формообразование конечной кромки полотнища

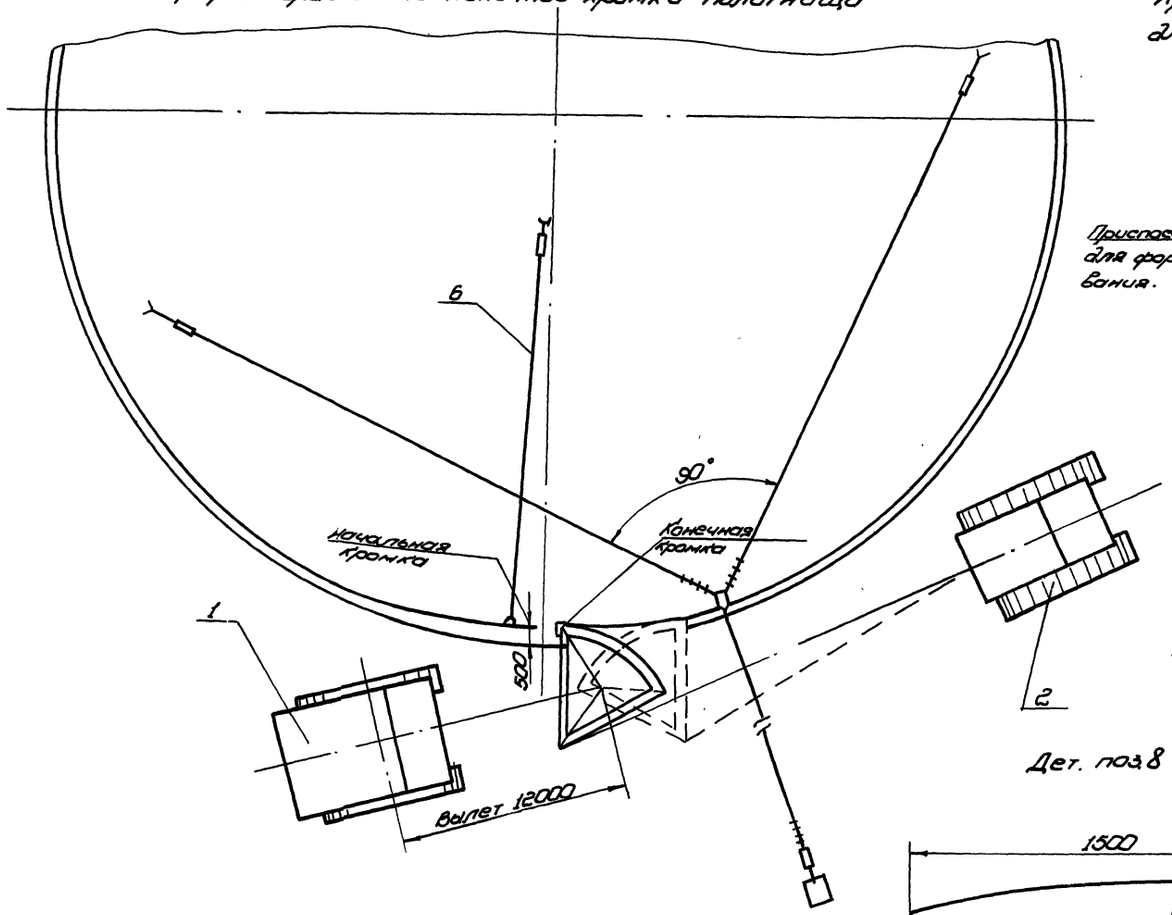

Схема 3.
Крепление каната к приспособлению для формообразования (сектору).

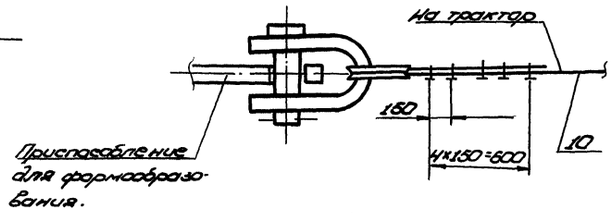

Схема 6. Приварка выводных пластин

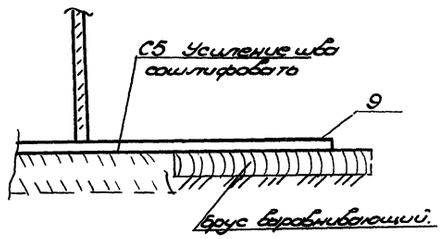

Схема 4.
Крепление рычажной лебедки к стенке

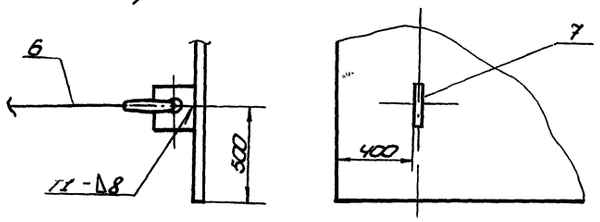

Дет. поз. 7

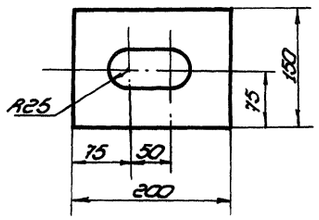

Дет. поз. 8

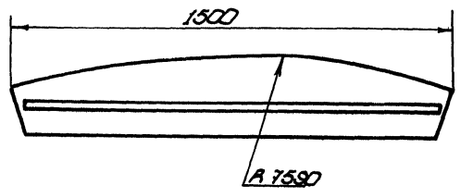

Схема 5.
Проверка кривизны полотнища после формообразования.

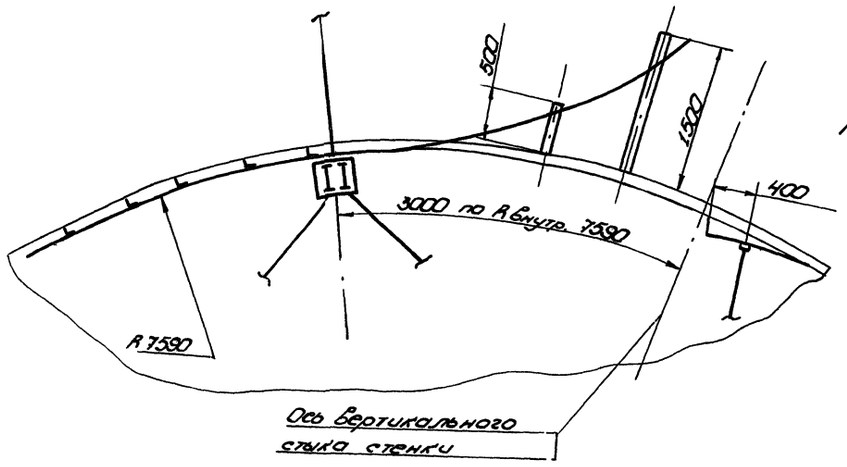

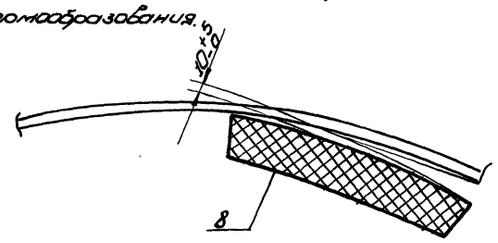

Примечания.

1. В зоне вывода полотнища за пределы днища приварить выводные пластины на уровне днища (см. схему 6).
2. При формообразовании конечной кромки приспособление перевернуть.

Поз.	Обозначение	Наименование	Ед. изм.	Кол.	Характеристика	Примечан.
7		Скоба	шт.	1	Лист Б-10 ГОСТ 19903-74 Ст. 3 ГОСТ 14637-79	
8		Шаблон	"	1		Б4
9		Выводная пластина	"	2	Лист Б-8 ГОСТ 19903-74 Ст. 3 ГОСТ 14637-79	
10		Канат тяговый ℓ=40	"	1	Канат 23,5-Г-I-1764 (180) ГОСТ 7668-80	
11		Зажим ЗК27 ТУ36-1839-75	"	5		
12						

Т.П. 903-9-12 сп 86

Бак-аккумулятор горячей воды ёмкостью 2 тыс. м³.

Формообразование концов полотнища стенки.

Стадия	Лист	Листов
Р	2	

Гипронефтеспецмонтаж г. Москва

Привязан:

Инв. №

Нач. отд.	Кузнецов		
Н. контр.	Панова		10.84
ГИП	Тюрин		
Вед. инж.	Гендельман		

Инв. № подл. | Подп. и дата | Взам. инв. №

21661-08 28

Типовой проект 903-9-12.86 Альбом VIII

Схема 1. Установка приспособления и лесов для замыкания

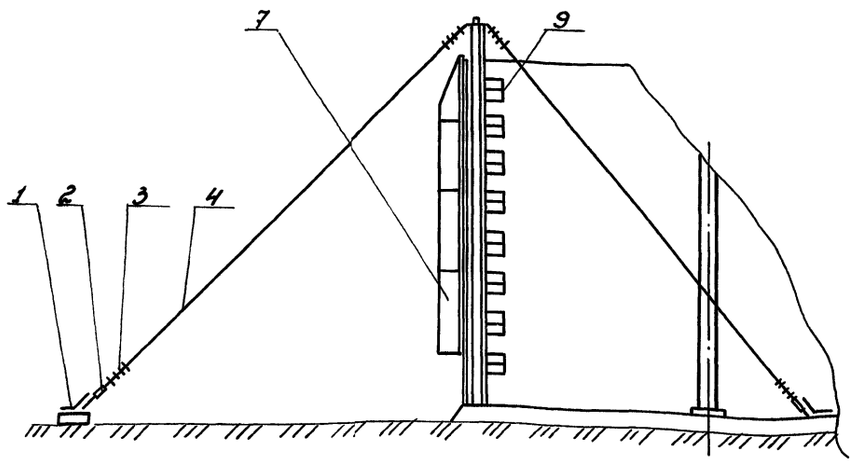

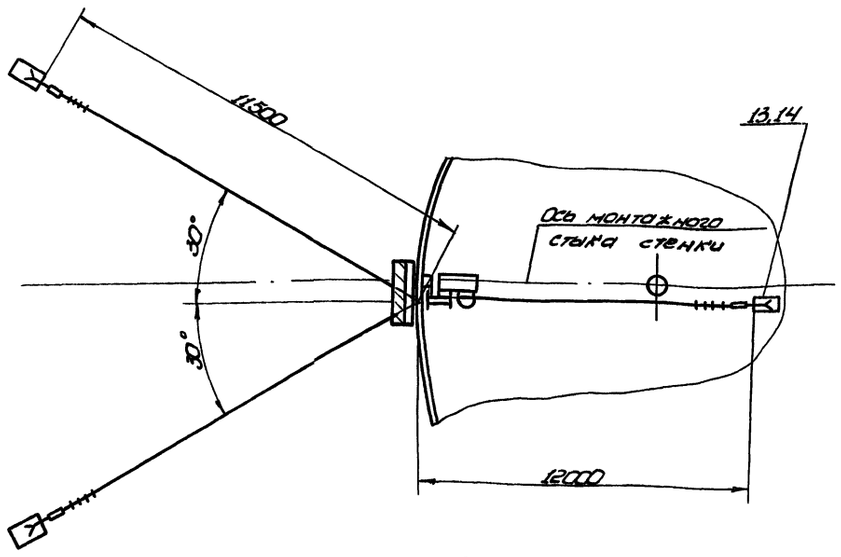

Схема 2. Установка стяжного приспособления

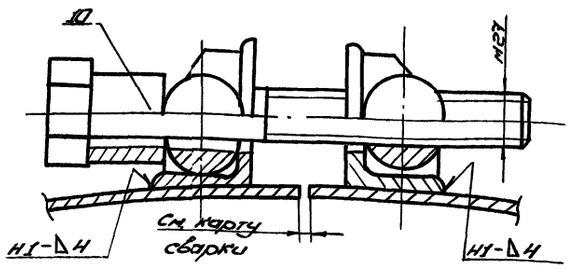

Схема 3. Установка приспособления на стенке

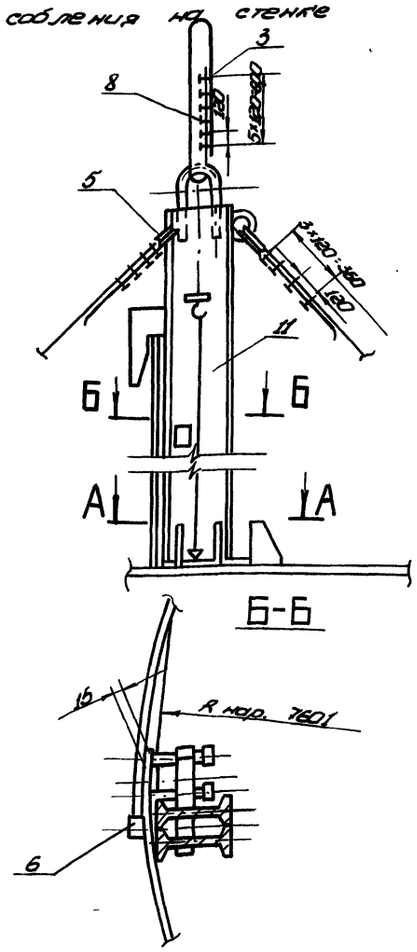

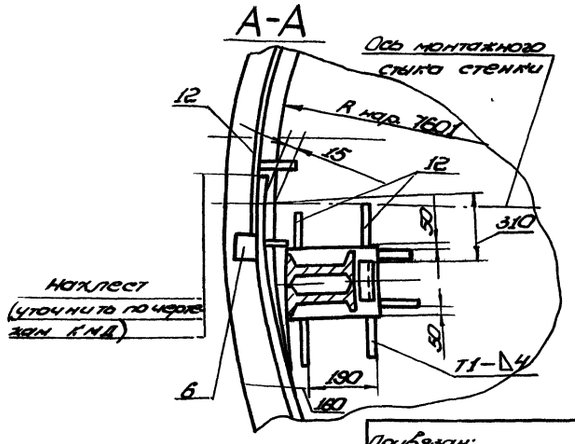

Крепление расчалок к якорям и днищу см. стр.

Порядок работ.

1. Приварить на конечной кромке полотнища на высоте 300 мм от днища упор (поз. 6) ограничивающий величину нахлеста полотнища.
2. Приварить на начальной кромке полотнища тяговую скобу и натащить полотнище до упора в ограничитель нахлеста.
3. Вывести домкратом (клином) нижние кромки полотнища за проектную риску R 7601 на 15 м и зафиксировать это положение приваркой пластин (см. сеч. А-А).
4. Установить в исходное положение приспособление для замыкания, закрепить подпятник, приварив ограничители. Проверить по отвесам вертикальность приспособления и зафиксировать это положение расчалками (см. схемы 1,3 сеч. А-А).
5. Произвести выравнивание стенки в зоне стыка с помощью винтов приспособления (см. сеч. Б-Б). Стык выставить вертикально, контроль производить по отвесу.
6. Установить с наружной стороны стенки леса (поз. 7).
7. Произвести обрезку нахлеста и зачистку кромок под сварку.
8. Произвести сборку стыка на стяжных приспособлениях (в необходимых местах), а затем сварку.

Поз.	Обозначение	Наименование	Ед. изм.	Кол.	Характеристика	Примечание
1		Якорь инвентарный	шт.	2	тяговое усилие 30 кн	
2	943.01.247	Топреп 32ОС-88 ОСТ 5.2312-75	"	3		
3		Зажим 3К-19 ТУ36-1839-75	"	24		
4		Расчалка l = 30 м	"	3	Канат 18-Г-I-1764(180) ГОСТ 7668-80	
5		Коуш 56 ГОСТ 2224-72	"	6		
6		Упор 100 × 100	"	1	Лист 6-8 ГОСТ 19903-74 Ст.3 ГОСТ 14637-79	
7	ПВ9.10.00.00-01	Леса навесные для замыкания вертик. стыка	"	1		
8		Канат кольцевого стропа l = 2000	"	3	Канат 18-Г-I-1764(180) ГОСТ 7668-80	
9	ПВ6.07.00.00-01	Приспособление для замыкания вертик. стыка	шт.	1		
10	ПВ4.05.00.00	Приспособление стяжное	"	10		
11	ПВ12.01.00.00	Отвес	"	2		
12		Пластина 150 × 150	"	7	Лист 6-8 ГОСТ 19903-74 Ст.3 ГОСТ 14637-79	
13		Скоба	"	4	Круг 6-22 ГОСТ 2590-71 Ст.3 ГОСТ 535-79	
14		Пластина 140 × 900	"	4	Лист 6-10 ГОСТ 19903-71 Ст.3 ГОСТ 14637-79	

Т.П. 903-9-12.86

Привязан:

Инв. №

Нач. отд.	Кузнецов		
Н. контр.	Панова		10.84
ГИП	Тюрин		
Вед. инж.	Гендельман		

Бак-аккумулятор горячей воды ёмкостью 2 тыс. м³

Замыкание вертикального монтажного стыка стенки.

Стадия	Лист	Листов
Р		1

Гипронефтеспецмонтаж г. Москва

Инв. № подл. | Подп. и дата | Взам. инв. №

21661-08 29

Схема 1. Удаление нижнего элемента стойки.

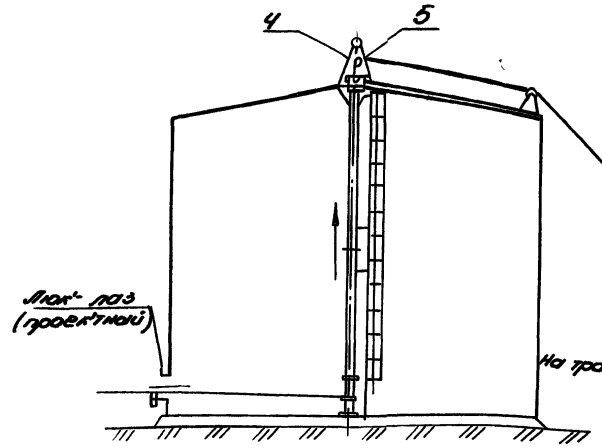

Схема 2. Удаление верхнего элемента стойки

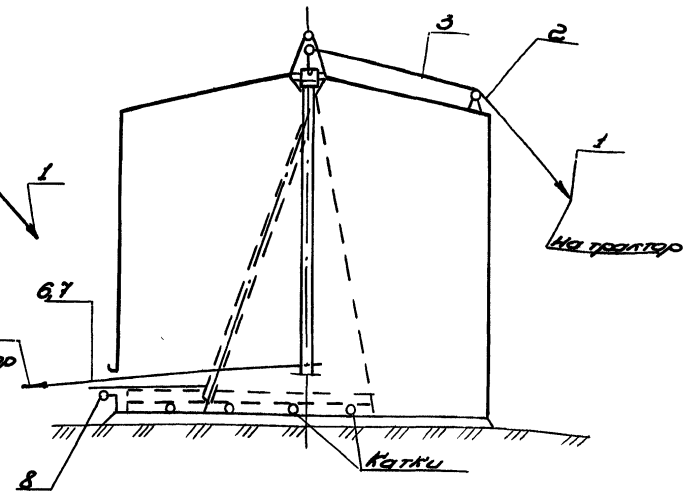

Схема 3. Установка козел и строповка стойки.

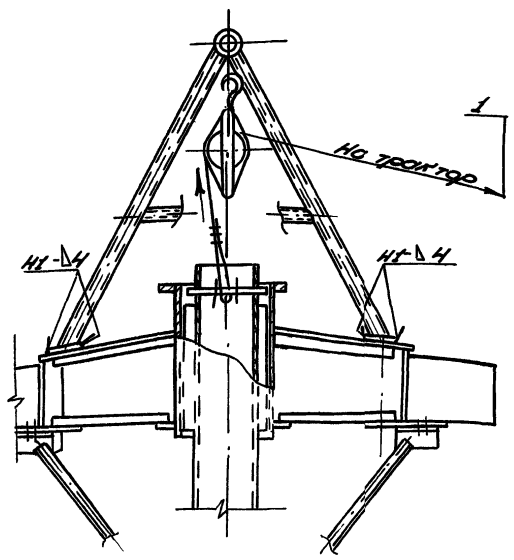

Схема 5. Крепление тягового каната (поз. 18) к элементам стойки.

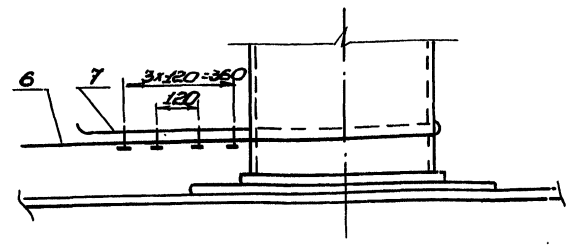

Схема 4. Крепление к покрытию бака отводного ролика.

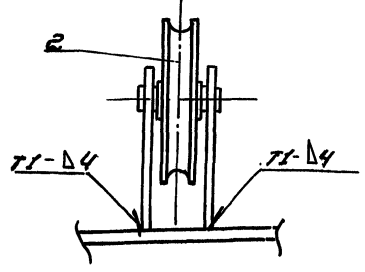

Порядок работ

К демонтажу монтажной стойки приступить после полной сварки покрытия в следующей последовательности:

1. Равномерно отвернуть гайки-шпилек, удерживающих центральное кольцо до полного их освобождения. Отвинчивание гаек осуществлять одновременно с двух сторон фланца. Выдержать покрытие в таком положении 30мин. для приобретения покрытию окончательного положения после осадки.
2. Установить на центральном кольце козлы, навесить на них блок и укрепить козлы на покрытии.
3. Приварить к покрытию отводной ролик (см. схемы 1, 4).
4. Произвести строповку стойки, пропустив канат от трактора через опорный ролик и блок, прикрепленный к козлам (см. схему 1, 3).
5. Выбрать слабину подъёмного каната, отсоединить расчалки, удерживающие стойку в вертикальном положении.
   Отсоединить подкосы монтажной стойки от центрального кольца разбалтив соединения.
6. Разбалтить фланцевое соединение между нижним и верхним элементами стойки, срезать лавители и удалить нижний элемент стойки.
7. Опустить верхний элемент стойки до днища и произвести крепление тягового каната к нижнему его концу. Затем чередуя подтягивание и опускание стойки, уложить её на катки, установленные на днище.
8. Удалить элементы стойки из бака через люк-лаз.

Примечания:

1. При опускании монтажной стойки, нахождение людей внутри бака запрещается.
2. При опускании стойки бригадиру находиться над смотровым люком покрытия и передавать команды трактористам через наблюдателя
3. Перед выполнением демонтажа отработать визуальную связь между бригадиром, наблюдателем и трактористами.

Поз.	Обозначен.	Наименование	Ед. изм.	Кол.	Характеристика	Примечан.
1		Трактор типа С-100	шт.	2		
2	ПВ5.070000	Ролик отводной	— " —	1		
3		Канат подъёмный	п.м.	50	Канат 18-Г-Т-1764(180) ГОСТ 7668-80	
4	ПВ51.000000	Козлы	шт.	1		
5		Блок 5-200 МН 2778-61	— " —	1		
6		Канат тяговой	п.м.	18	Канат 18-Г-Т-1764(180) ГОСТ 7668-80	
7		Зажим ЗК-23 ТУ36.1839-75	шт.	8		

Привязан:

Инв. №

Нач. отд.	Кузнецов		
Н. контр.	Панова		10.89
ГИП	Тюрин		
Инж.	Михеева		

Т.П. 903-9-12.86

Бак-аккумулятор горячей воды ёмкостью 2 тыс. м³

Стадия	Лист	Листов
Р		1

Демонтаж монтажной стойки.

Гипронефтеспецмонтаж г. Москва

Инв. № подл. | Подп. и дата | Взам. инв. №

Типовой проект 903-9-12.86 Альбом VIII

Схема 1. Разбалка временных трубопроводов.

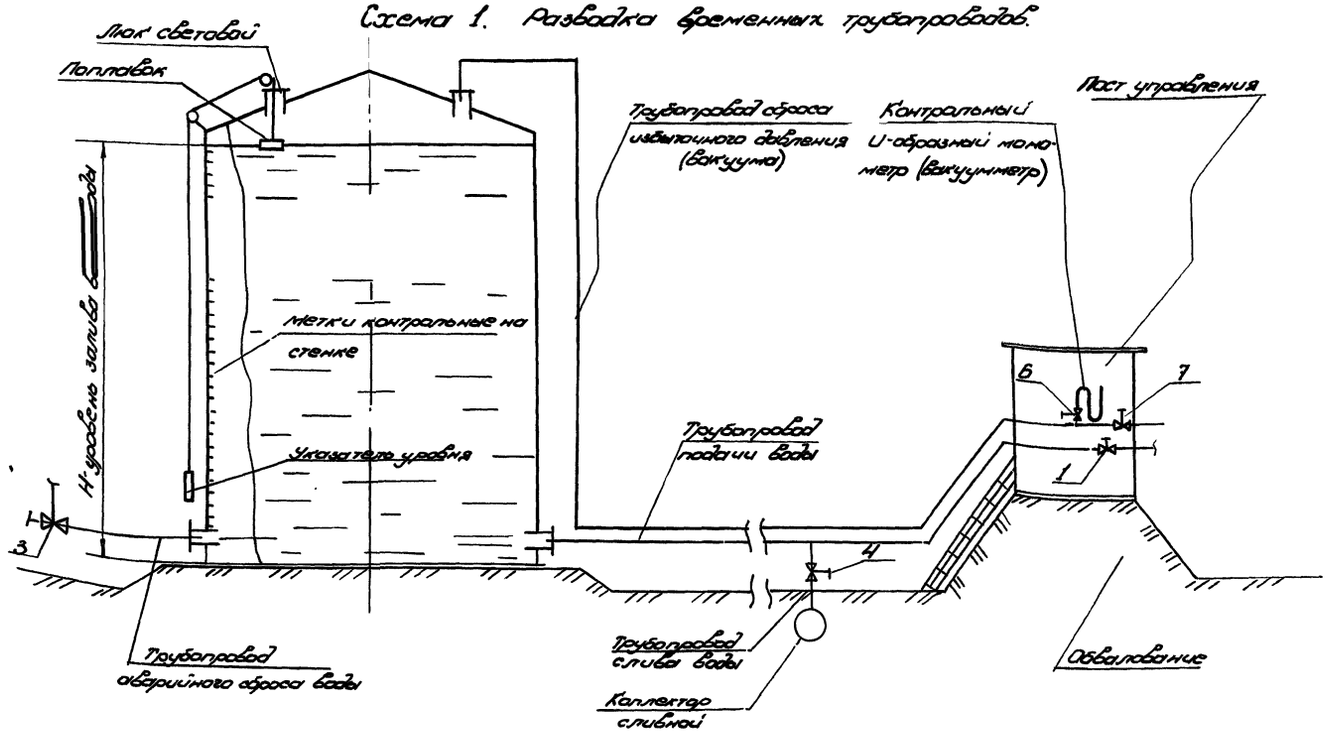

Схема 2. Подача и слив воды

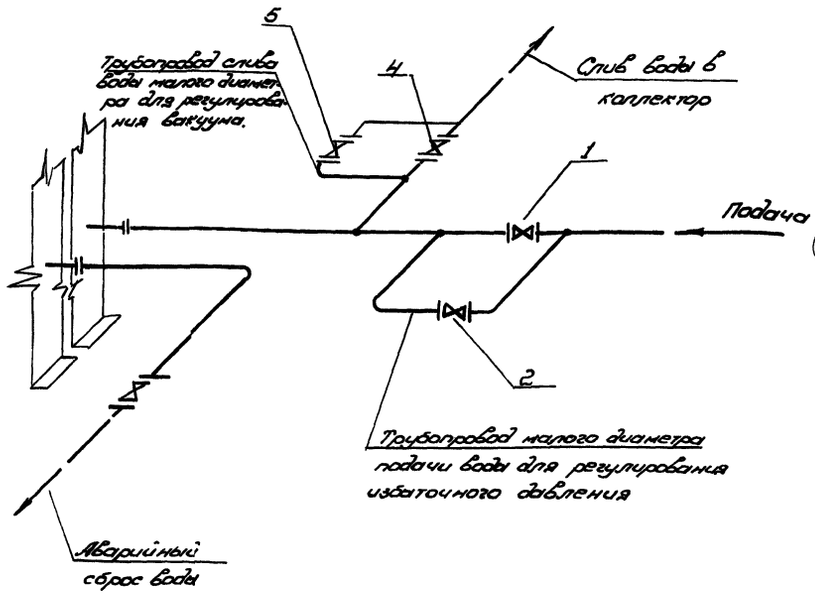

Схема расположения патрубков заполнения и расхода

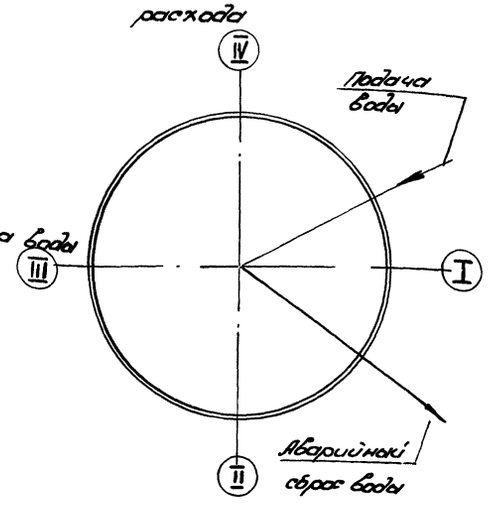

1. Подготовительные работы.

1.1. До начала испытаний закончить все сварочные работы и контроль сварных соединений.

1.2. Удалить из бака-аккумулятора все посторонние предметы.

1.3. Очистить днище и стенку от грязи.

1.4. Произвести осмотр [illegible] и поверхности днища, нижних поясов стенки, крыши на предмет выявления и устранения возможных прожогов или других повреждений.

1.5. Смонтировать временный подводящий трубопровод подачи и слива воды. Использование проектных трубопроводов для проведения испытаний согласовать при привязке проекта с заказчиком. Диаметр временного трубопровода определить с учетом максимальной производительности имеющегося насосного оборудования. (см. схемы 1,2).

1.6. Смонтировать временные подводящие трубопроводы для установки гидравлического U-образного манометра и регулирования давления или вакуума при испытаниях.

1.7. Все контрольно-измерительные приборы, а также задвижки для регулирования избыточного давления или вакуума, должны находиться за пределами обвалования, где расположите пост управления. Для этой цели из кровли бака-аккумулятора вывести трубу необходимого диаметра (в зависимости от объёма бака-аккумулятора (в зависимости от объёма бака-аккумулятора и производительности закачки) с отводами для манометра и регулирования давления. Рекомендуемые диаметры труб Dy 50÷200. В конце трубопроводов должны быть поставлены соответствующие задвижки.

1.8. Гидравлический манометр (U-образная трубка) одним концом подсоединяется к отводу трубопровода, который должен быть заглушен и иметь на конце металлический

Инв.№ подл. | Подп. и дата | Взам.инв.№

Привязан:				Т.П.903-9-12.86	
Инв.№	Нач.отд. Кузнецов			Бак-аккумулятор горячей воды ёмкостью 2 тыс. м³	Стадия: Р; Лист: 1; Листов: 4
	Н.контр. Панова		10.87		
	ГИП Тарин			Испытания бака-аккумулятора	Гипронефтеспецмонтаж г. Москва
	В.инж. Кобелева				

Таблица 1

Номер по порядку	Наименование отклонений	Допускаемое отклонение, мм	Примечание
1	Днище Высота хлопунов днища	не более 150	Допускаемая площадь одного хлопуна 2 м²
	Стенка		
2	Отклонение величины внутреннего радиуса стенки на уровне днища от проектной	± 20	
3	Отклонение высоты стенки от проектной	± 15	
4	Отклонение образующих стенки от вертикали по поясам:		
	I	± 15	Замеры производить для каждого пояса на расстоянии до 50 мм от верхнего горизонтального шва. Проверку отклонений производить не реже чем через 6 м по окружности.
	II	± 30	
	III	± 40	
	IV	± 50	
	V	± 60	
	VI	± 70	
	VII	± 80	
	VIII	± 90	
5.	Выпучины или вмятины на поверхности стенки вдоль образующей при расстоянии от нижнего до верхнего края выпучины или вмятины:		Суммарные отклонения стенки бака-аккумулят. должны укладываться в допустимые отклонения по п. 4 настоящей таблицы
	до 1500 включительно	± 15	
	свыше 1500 до 3000	± 30	
	свыше 3000 до 4500	± 45	
	Покрытие		
6	Разность отметок смежных узлов радиальных балок.	10	

Таблица 2

Емкость резервуара м³	Допустимые отклонения наружного контура днища, мм			
	При незаполненном резервуаре		При заполненном резервуаре	
	Разность отметок соседних точек на расстоянии 6 м	Разность отметок любых других точек	Разность отметок соседних точек на расстоянии 6 м	Разность отметок любых других точек
2000	20	50	40	80

Порядок работ (продолжение)

трубчатый переход с наружным диаметром, равным диаметру стеклянной трубки. Другой конец U-образной трубки оставьте открытым.

Гидравлический манометр собрать из стеклянных трубок диаметром 7÷15 мм, соединенных между собой резиновыми вставками.

Общая высота гидравлического манометра 0,6 м. Величину избыточного давления или вакуума измерять в мм вод. ст. по разности между уровнями воды в U-образной трубке, для чего последнюю закрепить на доске, на которой нанести шкалу с миллиметровыми делениями. До установки манометр должен быть испытан.

1.9. Подготовить автогидроподъёмник АПП-12 или другое средство для проведения соответствующих измерений и наблюдений.

1.10. Проверить высотные отметки наружного контура днища и произвести измерения геометрических размеров бака-аккумулятора в соответствии с требованиями таблиц №1, 2, если отклонения не превышают допустимых, приступить к испытаниям.

При наличии отклонений, превышающих допустимые, они должны быть устранены монтажной организацией до начала испытаний.

1.11. Смонтировать трубопровод для аварийного сброса воды из бака-аккумулят. выведенный за пределы обвалования. Диаметр трубопровода должен обеспечить максимальный сброс воды.

1.12. Установить на резервуаре указатель уровня налива воды, нанести контрольные метки на стенке (см. схему №1).

1.13 Заглушить люки и патрубки на стенке: бака-аккумулятора световые люки на кровле оставить открытыми.

1.14 На время испытания установить границы опасной зоны радиусом не менее двух диаметров бака, внутри которой не допускается присутствие людей, не связанных с испытанием.

1.15 Все лица, принимающие участие в испытаниях, должны пройти инструктаж по безопасным методам ведения работ с соответствующим письменным оформлением.

1.16 По окончанию всех подготовительных работ, предусмотренных настоящим разделом, представителями монтажной организации, ответственной за проведение прочностных испытаний и заказчика составляется акт о готовности бака-аккумулятора к испытаниям.

Инв. № подл. | Подп. и дата | Взам. инв. №

Привязан:

Инв. №

Нач. отд.	Кузнецов		
Н. контр.	Панова		
ГИП	Тюрин		
Гл. инж.	Кобелева		

Т.П. 903-9-12.86

Бак-аккумулятор горячей воды ёмкостью 2 тыс. м³	Стадия	Лист	Листов
	Р	2	
Испытания бака-аккумулятора	Гипронефтеспецмонтаж г. Москва		

Типовой проект 903-9-12.86 Альбом VIII

2. Испытания бака-аккумулятора.

Испытание бака-аккумулятора низкого давления на прочность и устойчивость производить при различных сочетаниях нагрузок: гидростатическое давление, гидростатическое и избыточное давление, гидростатическое давление и вакуум в газовом пространстве.

2.1. Гидравлическое испытание.

2.1.1 Открыть все световые люки на крыше бака-аккумулятора, а также все задвижки и вентили трубопровода сброса избыточного давления (вакуума) (см. схему 1).

2.1.2 Закрыть задвижку 3 аварийного сброса воды и задвижки 4,5 трубопровода слива воды в коллектор (см. схему 2). Задвижка 2 должна быть закрыта.

2.1.3 Открыть задвижку 1 и подать воду в резервуар. Налив воды до расчетной высоты H (10750 мм) осуществлять ступенями, по поясам, с промежутками, необходимыми для осмотра.

По мере заполнения бака водой необходимо визуально наблюдать за состоянием конструкций и сварных соединений стенки. Полный бак-аккумулятор залитый водой до проектной отметки, испытать на гидростатическое давление с выдержкой 24 часа. При этом задвижка должна быть закрыта.

Если в процессе испытания и при выдержке под гидростатической нагрузкой на поверхности стенки бака-аккумулятора или по краям днища не появится течи и если уровень воды не будет снижаться, бак-аккумулятор считается выдержавшим гидравлическое испытание.

2.1.4 Если в процессе испытания будут обнаружены отпотины, свищи, течи и трещины в швах поясов стенки (вне зависимости от величины дефекта), испытание должно быть прекращено и вода немедленно слита до уровня:

1) при обнаружении дефектов в поясах I ÷ IV - на один пояс ниже расположения дефекта;

2) при обнаружении дефектов в поясах VI и выше - до V пояса.

Обнаруженные дефектные места подлежат удалению и заварке.

Исправленные места повторно проверить на герметичность и при отсутствии течи испытание может быть продолжено.

2.1.5 После залива бака-аккумулятора водой до расчетного уровня и выдержки под нагрузкой 24 часа произвести следующие измерения:

1) горизонтальности наружного контура-днища и определения осадки основания.

2) отклонений образующих стенки от вертикали и местных отклонений стенки.

Указанные измерения должны сопоставляться с замерами до залива бака-аккумулятора.

Гидравлическое испытание рекомендуется проводить при температуре окружающего воздуха +5°С и выше.

2.2. Испытание избыточным давлением.

Испытание бака-аккумулятора избыточным давлением производить в два этапа:

1) доведение избыточного давления до рабочего (200 мм вод. ст.) после чего произвести контроль сварных соединений крыши;

2) доведение избыточного давления до 250 мм вод. ст. (испытательное) с выдержкой 30 мин.

2.2.1 Снизить уровень воды в баке-аккумуляторе на 1 м, открыв задвижку 4. До начала сброса воды световые люки на крыше бака-аккумулятора должны быть открыты.

2.2.2. Закрыть все люки и патрубки на крыше бака-аккумулятора, проверить их герметичность. Открыть вентиль контрольного манометра, установленного на трубопроводе сброса избыточного давления (см. схему 1). Все остальные задвижки 1,2,3,4,5 и 7 по схемам 1,2 при этом должны быть закрыты.

2.2.3 Открыть задвижки 1 и подать воду в бак-аккумулятор, увеличивая давление в газовом пространстве. При приближении давления к 200 мм вод. ст. закрыть задвижку 1 и подавать воду по трубопроводу малого диаметра, открыв вентиль 2.

Довести давление до 200 мм вод. ст. и закрыть вентиль 2.

Контроль давления вести по U-образному манометру.

2.2.4 Произвести контроль сварных соединений крыши обмыливанием

Инв. № подл.	Подп. и дата	Взам. инв. №	Привязан:	Нач. отд.	Кузнецов	Т.П. 903-9-12.86		
				Н. контр.	Панова	Бак-аккумулятор горячей воды ёмкостью 2 тыс. м³	Стадия	Лист	Листов
				Гип.	Тюрин		Р	3	
			Инв. №	В. инж.	Ковалева	Испытания бака-аккумулятора	Типроэнефтеспецмонтаж г. Москва		

21661-08 33

Все обнаруженные дефектные места отметить, после чего сбросить давление. Исправить дефектные места и повторить контроль при давлении 200 мм вод. ст.

2.2.5 Открыть вентиль 2 и довести давление до 250 мм вод. ст. подачей воды в бак-аккумулятор. Закрыть вентиль и выдержать бак под нагрузкой 30 мин. Бак-аккумулятор считается выдержавшим испытание, если не наблюдается в процессе испытания падения давления по показаниям манометра.

2.2.6. Открыть задвижку 7 при закрытом кране манометра 6 и сбросить давление в баке-аккумуляторе.

2.3. Испытание бака на устойчивость вакуумом.

2.3.1 Отрыть световые люки на крыше бака-аккумулятора снизить уровень воды до 2-2,5 м открыв задвижку 4.

2.3.2. Закрыть световые люки на крыше бака-аккумулятора и проверить их на герметичность.

2.3.3 Открыть задвижку 4, довести вакуум в баке-аккумуляторе до 25 мм вод. ст. Контроль вести по U-образному манометру. Для плавного доведения вакуума до необходимого параметра закрыть задвижку 4 и открыть вентиль 5 трубопровода слива воды малого диаметра. При достижении испытательного вакуума (40 мм вод. ст.) закрыть вентиль 5 и выдержать бак-аккумулятор под нагрузкой 30 мин.

2.3.4 При отсутствии признаков потери устойчивости (хлопунов, вмятин) стенка считается выдержавшей испытание на устойчивость.

Техника безопасности при проведении испытаний.

1. До начала испытаний приказом по организации, на которую возложено проведение испытаний, назначить ответственное лицо-руководителя испытаний.
2. Перед проведением испытаний все работники, принимающие участие в них, обязательно должны пройти инструктаж по безопасным методам ведения работ непосредственно на местах их выполнений, с соответствующим письменным оформлением.
3. Установленная граница опасной зоны должна быть ограждена предупредительными знаками. Площадка внутри опасной зона должна обеспечивать свободный доступ к баку-аккумулятору и задвижкам, снабжена инвентарными трапами для прохода через траншеи, предупредительными надписями и т.д.
4. Выполнять работы на крыше бака-аккумулятора разрешается только при наличии ограждения.
5. Работы внутри бака-аккумулятора производить только под непосредственным надзором лица, ответственного за проведение испытаний.
6. Для наблюдения за состоянием конструкций во время испытаний в ночное время сам бак-аккумулятор, а также все места установки приборов, приспособлений, лестниц, проходы и т.п. должна быть освещены.
7. На всё время испытаний нахождения лиц, не участвующих в испытаниях, внутри зоны обвалования, запрещается.
8. Осмотр состояния конструкций бака-аккумулятора при испытаниях и проведении замеров производить только лицами, назначенными руководителем.
9. Во время повышения избыточного давления или вакуума, нахождение лиц, участвующих в испытаниях в зоне обвалования не разрешается.
10. Допуск к осмотру конструкций бака-аккумулятора разрешается не ранее чем через 10 мин. после достижения установленных испытательных нагрузок.
11. Производить остукивание молотком или кувалдой стенки бака-аккумулятора, наполненного водой, запрещается.
12. Производить испытание кровли бака на прочность и герметичность во время дождя не разрешается.
13. При испытаниях бака-аккумулятора на избыточное давление или вакуум за показаниями U-образного манометра и состоянием конструкций установить постоянное наблюдение с безопасного расстояния (за обвалованием бака-аккумулятора).
14. В процессе испытаний, когда бак-аккумулятор-залит водой и создано испытательное давление или вакуум, подходить к баку или подниматься на крышу строго запрещается. Подходить к баку-аккумулятору для производства работ разрешается только после выдержки конструкции под нагрузкой не менее 30 мин. и после снижения её на 20%.
15. Не допускать увеличения нагрузок выше испытательных.
16. Включить в схему контроля предохранительное устройство типа гидро-вакуум затвора при наличии избыточного давления или вакуума.

Взам. инв. №

Подп. и дата

Инв. № подл.

пров. Ухлов 23.10.90г Кон. Холина

Привязан:				Т.П. 903-9-12 сп. 86	
Инв. №					
Нач. от.	Кузнецов	подп.		Бак-аккумулятор горячей воды емкостью 2 тыс. м³	Стадия: Р; Лист: 4; Листов:
Н. конт.	Панова	"			
ГИП	Тюрин	"			
В. инж.	Ковалева	"		Испытания бака-аккумулятора	Гипронефтеспецмонтаж г. Москва

Типовой проект 903-9-12.86 Альбом VIII

ОБЩИЕ ПОЛОЖЕНИЯ ПО СВАРКЕ И КОНТРОЛЮ КАЧЕСТВА СВАРНЫХ СОЕДИНЕНИЙ

ОБЩИЕ ПОЛОЖЕНИЯ.

1.1. Технология сварки резервуара стального для хранения нефти и нефтепродуктов разработана на основании чертежей КМ ЦНИИПСКа, СНиП III-18-75 и инструкции ВСН 311-81 / ММСС СССР „Указания по изготовлению и монтажу вертикальных цилиндрических резервуаров для нефти и нефтепродуктов.

1.2. Материалы конструкций:

стенка, окрайки днища	- В Ст 3 сп 5 ГОСТ 380-71;
центральная часть днища	- В Ст 3 пс 6 ГОСТ 380-71;
краша, опорное кольцо	- В Ст 3 пс 6 ГОСТ 380-71, при
толщине 4 мм	- В Ст 3 пс 2 ГОСТ 380-71.

2. Подготовка стыков к сварке.

2.1. Места газопламенного реза должны быть зачищены механическим способом на глубину, обеспечивающую удаление дефектов поверхности, но не менее 2 мм.

2.2. Свариваемые кромки и прилегающие к ним зоны металла шириной не менее 20 мм должны быть зачищены до металлического блеска.

2.3. Геометрические размеры собранных соединений, а также чистота собранных кромок должна быть проверена мастером непосредственно перед прихваткой. Разрешение на прихватку и сварку узлов должно быть оформлено в сварочном журнале.

3. КВАЛИФИКАЦИЯ СВАРЩИКОВ

3.1. К выполнению сварочных работ на резервуаре допускаются сварщики не ниже 5-го разряда. Сварщики должны пройти квалификационные испытания в соответствии с действующими „Правилами аттестации сварщиков".

3.2. При проведении испытаний сварщики должны сварить по два стыковых контрольных образца:

1) в вертикальном положении;
2) в горизонтальном положении на вертикальной плоскости.

Толщина пластин не менее 11 мм.

3.3. Сваренные при проверке стыковые контрольные соединения подвергаются контролю:

1) внешним осмотром и измерениями;
2) ультразвуковой дефектоскопией или просвечиванием проникающим излучением;
3) механическими испытаниями;
4) металлографическим исследованием.

3.4. Сварщики, не прошедшие квалификационные испытания на технику сварки, допускаются для повторной сварки образцов. В случае повторных неудовлетворительных результатов, сварщик не допускается к сварке конструкций.

4. СВАРОЧНЫЕ МАТЕРИАЛЫ.

4.1. Для ручной электродуговой сварки резервуара применяются следующие сварочные материалы:

электроды типа Э42А марки УОНИ 13/45 диаметром 3 мм и 4 мм.

4.2. Сварочные материалы должны иметь паспорт-сертификат завода изготовителя и храниться на складе рассортированными по маркам.

4.3. Перед выполнением сварочных работ электроды необходимо прокалить при температуре 420-450°С в течение 1,5-2-х часов. Режим прокалки контролировать с записью в специальном журнале.

Т.П. 903-9-12ц86						
Привязан:	Нач. отд.	Кузнецов		Бак-аккумулятор горячей воды емкостью 2 тыс. м³	Стадия	Лист	Листов
	Н. контр.	Панова			Р	1	4
	ГИП	Тюрин			Пояснительная записка	Гипронефтеспецмонтаж г. Москва	
	Гл. спец.	Крылова					
Инв. №	Инж.	Попова					

21661-08 35

При указании режима прокалки в паспорте электродов пользоваться данными паспорта.

4.4. После прокалки электроды выдавать на рабочее место в количестве необходимом для работы в течение получасового. Неиспользованные электроды должны быть подвергнуты повторной прокалке. Прокалка электродов разрешается не более двух раз.

5. ИСТОЧНИКИ ПИТАНИЯ СВАРОЧНОЙ ДУГИ

5.1. Для ручной электродуговой сварки применять источники питания постоянного тока с падающей или универсальной вольтамперной характеристикой. Рядом с рабочим местом сварщика необходимо установить балластный реостат.

5.2. Источники питания сварочной дуги должны иметь амперметры для определения величины сварочного тока. В случае отсутствия амперметра на источнике питания его необходимо включить через шунт в сварочную цепь.

6. ПРИХВАТКА И СВАРКА УЗЛОВ РЕЗЕРВУАРА

6.1. Сборку свариваемых узлов выполнять согласно данному ППР с помощью приспособлений и прихваток.

6.2. Запрещается проведение сборочно-сварочных работ при относительной влажности воздуха свыше 80%.

6.3. Рабочее место сварщика должно быть защищено от атмосферного воздействия (дождя, снега).

6.4. Прихватки для ручной дуговой сварки выполнять электродами УОНИ 13/45.

6.5. Размеры и шаг прихваток указаны в технологических листах сварки. Начало и концы прихваточных швов необходимо вышлифовывать.

6.6. Качество прихваток контролировать визуально. Возможно применение лупы с увеличением не более 10. Прихватки, имеющие дефекты, должны быть удалены механическим способом.

6.7. При ручной электродуговой сварке кольцевой шов выполнять электродами диаметром 5 мм. Заполняющие швы выполнять электродами диаметром 4 мм.

6.8. При многослойной сварке каждый предыдущий слой должен быть тщательно очищен от шлака и проверен внешним осмотром. Особенно тщательно осматривать кратеры и места обрыва дуги.

6.9. В процессе сварки необходимо обеспечить плавный переход от наплавленного металла к основному.

6.10. При наличии влаги на свариваемых кромках перед началом сварки их необходимо высушить при помощи газового пламени.

6.11. Ручную электродуговую сварку выполнять на постоянном токе обратной полярности. Режимы сварки указаны на технологических листах сварки данного ППР.

6.12. Ручную дуговую сварку конструкций резервуара при температуре стали ниже минус 30°С следует производить с предварительным подогревом стали в зоне выполнения сварки до 120-160°С на ширине 100 мм с каждой стороны соединения.

7. КОНТРОЛЬ СВАРНЫХ ШВОВ.

7.1. Контроль сварных швов, выполненных на монтаже, осуществляется следующими методами:

а) внешним осмотром и измерениями по ГОСТ 3242-79;

г) просвечиванием проникающим излучением в соответствии с ГОСТ 7512-82;

з) вакуум-камерой (камерой);

и) керосиновой пробой

7.2. Перед выполнением контроля необходимо очистить шов и прилегающие к нему участки на ширину 20 мм по обе стороны от оси шва от шлака, брызг наплавленного металла и других загрязнений.

7.3 Внешний осмотр сварных швов выполнять в объёме 100% с целью выявления наружных дефектов. При двустороннем подходе к шву осмотр выполнять с обеих сторон.

7. По результатам внешнего осмотра и измерений не допускают-

Привязан:						Т.П. 903-9-12.86					
						Бак-аккумулятор горячей воды вместимостью 2 тыс. м³		Стадия	Лист	Листов	
								Р	2		
Инв.№ подл.	Подп. и дата	Взам. инв.№	Нач.отд.	Ламычев		Пояснительная записка		Гипронефтеспецмонтаж г. Москва			
			Нач.сект.	Воронов							
			Гл.спец.	Коротков							
			Н.контр.	Гладков							

ся следующие дефекты:

1) несоответствие форм и размеров швов требованиям проекта;
2) смещение стыкуемых кромок свыше 10% от толщины тонкого листа;
3) трещины всех видов и направлений;
4) наплывы, прожоги, подрезы, незаваренные кратеры.

7.5. Дефекты, обнаруженные внешним осмотром, должны быть устранены.

7.6. Объем и методы контроля сварных швов указаны в технологических листах сварки данного ППР.

7.7. Допускаемые размеры пор, шлаковых включений, обнаруженных при радиографическом контроле вертикальных швов стенки определять в соответствии с требованиями СНиП III-18-75.

7.8. По результатам контроля непроницаемости швов вакуум-методом браковочным признаком служит появление пузырьков на обмыленной поверхности шва.

7.9. При контроле непроницаемости швов керосином браковочным признаком является появление пятен на поверхности покрытой раствором мела.

8. ИСПРАВЛЕНИЕ ДЕФЕКТОВ В СВАРНЫХ ШВАХ.

8.1. Дефекты, обнаруженные при неразрушающих методах контроля, удалять из шва с помощью шлифмашинок. После заварки дефектных участков выполнить повторный контроль исправленных участков.

8.2. Исправление наружных и внутренних дефектов должны выполнять сварщики не ниже 6-го разряда, имеющие опыт по устранению дефектов в сварных швах.

8.3. При исправлении ручной дуговой сварки применять сварочные материалы, которые применяли для данного вида сварки.

8.4. Электроды для исправления дефектов должны применять диаметром не более 3,0 мм.

8.5. Разрешается исправление одного и того же участка шва не более двух раз. Сведения об исправлении дефектов и количестве исправлений должны заноситься в сварочный журнал.

9. ТЕХНИКА БЕЗОПАСНОСТИ ПРИ СВАРКЕ.

9.1. При выполнении сварочных работ необходимо соблюдать требования следующих нормативных документов:

1) СНиП III-4-80 „Техника безопасности в строительстве"
2) „Санитарных правил при сварке, наплавке и резке металлов";
3) „Правил пожарной безопасности при проведении сварочных и других огневых работ на объектах народного хозяйства";
4) инструкций и нормативных документов по технике безопасности, действующих на предприятии.

8.2. Каждый сварщик перед началом сварочных работ должен пройти инструктаж по безопасности труда в соответствии с ГОСТ 123.003-75 и главой СНиП по технике безопасности в строительстве.

8.3. Металлические части основного и вспомогательного оборудования электросварочного (источники питания, сушильные печи и др.), не находящиеся под напряжением, а также свариваемые изделия должны быть заземлены.

8.4. Присоединение и отключение от сети источников питания дуги и другого оборудования выполняет электрик, имеющий квалификационную группу по технике безопасности не ниже III.

8.5 При сварке в резервуаре сварщик, кроме обычной рабочей одежды, обязан использовать диэлектрические перчатки, галоши и коврик.

8.6. Сварочные кабели, шланги, подведенные к рабочим местам, должны быть защищены от возможных повреждений. Сварочные провода должны быть изолированы. Соединять концы сварочного кабеля следует с помощью специальных муфт. Подключение проводов к сварочному оборудованию выполнять через кабельные наконечники.

Типовой проект 903-9-12.86 Альбом VIII

Инв. № подл. | Подп. и дата | Взам. инв. №

Привязан:	Нач. отд.	Кузнецов		Т.П. 903-9-12т86	
	Н. контр.	Панова	10.87		
	Гип.	Торин		Бак-аккумулятор горячей воды ёмкостью 2 тыс. м³	Стадия: Р; Лист: 3; Листов:
	Гл. спец.	Бреницев		Пояснительная записка	Гипронефтеспецмонтаж г. Москва
Инв. №	Гл. инж.	Попова			

ВЕДОМОСТЬ
ОБОРУДОВАНИЯ, ИНСТРУМЕНТА И МАТЕРИАЛОВ ДЛЯ ПРОИЗВОДСТВА СВАРОЧНЫХ РАБОТ

Номер п.п.	НАИМЕНОВАНИЕ	МАРКА, ТИП	ЕДИЗМ.	КОЛ.	ПРИМЕЧАНИЕ
1	2	3	4	5	6
	Сварочное оборудование				
1.	Сварочный выпрямитель	ВД-306	шт.	3	Для ручной сварки
		ВДМ-1001	шт.	1	
2.	Балластный реостат	РБ-301	шт.	6	
	Сварочные кабели				
1.		ПРГД-1×10 мм²	м	200	Для подключения электродержателя к ист.
2.		ПРГД-1×35 мм²	м	30	Участок провода, под. соединяемый к держателю
3.		КРПТ-2×2,5 мм²	м	280	Для подключения шлифмашинки
4.	Кабельные наконечники	К-4, К-4	шт.	10	
5.	Клемма заземления	КЗ-2	шт.	10	
	Вспомогательное оборудование				
1.	Электропечь для прокалки электродов на t°-300-500°C	СНОЛ 35-3535/3	шт.	1	
2.	Электрические высокооборотные шлифовальные машинки	Ш-230, Ш-178	шт.	10	
3.	Круги (диски) абразивные армированные	5±3-6мм А-230 Д-180	шт.	150	Для электрических шлифмашинок
4.	Электрообогреватель на 250Вт	ЭД-250	шт.	12	ГОСТ 14651-78
5.	Щиты для защиты электросварщика	Универсальные	шт.	12	ГОСТ 12.4.035-78
6.	Очки для газосварщика	Г-2	шт.	12	ГОСТ 12.4.003-80
7.	Стекло защитное (светофильтры)	С-5, С-6	шт.	15	ГОСТ 12.4.080-79
8.	Стекло оконное	ТС-3	шт.	15	ГОСТ 111-78
9	Щётка стальная		шт.	12	
10	Щетка для зачистки швов		шт.	12	ТУ-400-5-21-74
11.	Слесарный инструмент		комп.	1	
12.	Термоиндикаторные карандаши		комп.	2	
13.	Клейма сварщиков		шт.	12	
14.	Коврик резиновый диэлектрич.		шт.	12	
15.	Пенал для электродов		шт.	5	
	Предохранительная аппаратура и материалы				
1.	Резак для кислородной резки	Ацетил-2	шт.	2	ГОСТ 5191-79
2.	Редуктор кислородный	ДКП-1-65	шт.	2	ГОСТ 6268-78*
3.	Шланги для газовой резки	Тип I-9мм Тип II-9мм	м	40 40	ГОСТ 9356-75*
4.	Баллон кислородный		шт.	3	ГОСТ 949-73*
5.	Баллон для пропан-бутана		шт.	2	ГОСТ 15860-70*
	Материалы и оборудование для контроля				
1.	Рентгеновский аппарат	РУП 120-5-1	шт.	1	
2.	Рентгеновская пленка	РТ-2, РТ-3	пачка	4	ТУ-6-17-490-72
3.	Усиливающие экраны	ВП-2	шт.	15	Размеры 8×30см
4.	Металлические усиливающие экраны		шт.	15	Размеры 10×36см.
5.	Эталоны чувствительности	№2,3,4	шт.	6	ГОСТ 7512-75
6.	Бачуум-насос	РВН-20	шт.	1	ТУ-36-936-76
7.	Бачуум-камера	Простая, ручная	шт.	1	
8.	Лупа 4-10 кратного увеличения		шт.	4	ГОСТ 7594-75
9.	Комплект шаблонов для измерения сварных швов.	ШС-2	комп.	2	ТУ-36-1163-76
10.	Штангенциркуль		шт.	4	ГОСТ 166-80
	Сварочные материалы				
1.	Кислород технический		м³	95	ГОСТ 5583-78
2.	Пропан-бутан		кг	30	ГОСТ 20448-80
3.	Электроды УОНИ 13/45 ф3мм		кг	20	ГОСТ 9467-75
4.	Электроды УОНИ 13/45 ф4мм		кг	180	ГОСТ 9467-75

Типовой проект 903-9-12.86 Альбом VIII

Инв.№ подл. | Подп. и дата | Взам. инв.№

Привязан:

Инв.№

Нач.отд.	Кононов		
Н.контр.	Пятков		
ГИП	Гордин		
Гл.спец.	Бронтман		
Инж.	Попова		

Т.П. 903-9-12.86

Вск. отключ. пятого горячего шва вместе с тел. м³ 10

Технология монтажных заготовок

Стадия	Лист	Листов
Р	4	

Гипроспецгазстройиндустрия монтаж г. Москва

21661-08 38

Типовой проект 903-9-12.86 Альбом VIII

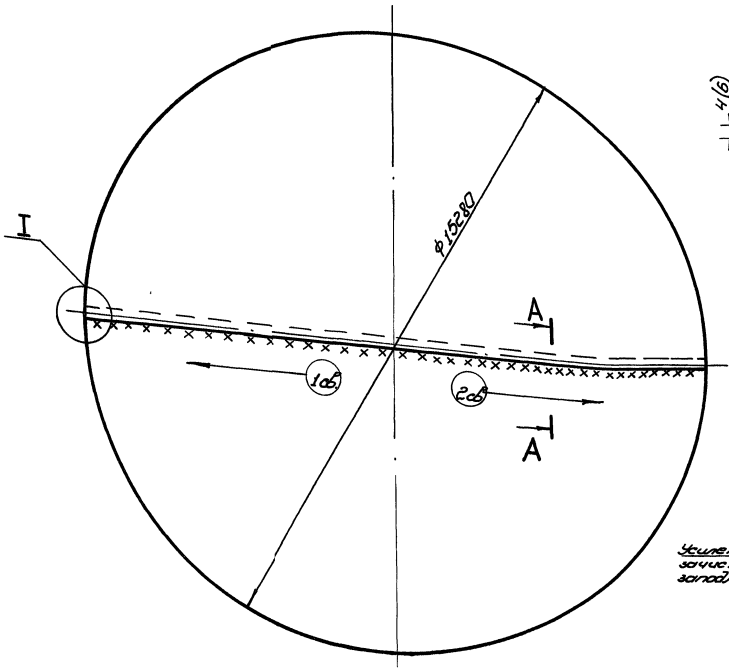

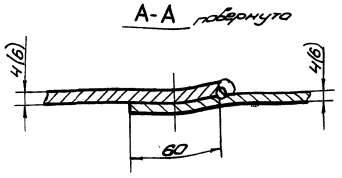

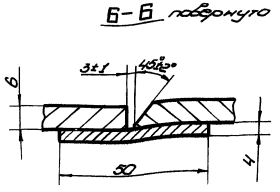

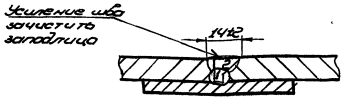

1. Собрать полотнища днища между собой на прихватках Δ4-50/300. При сборке соблюдать величину нахлеста полотнищ равную 60 мм. Концевые участки стыка собирать как показано на узле I.
2. Сварку полотнищ между собой выполнять одновременно двум сварщикам.
Способ сварки обратноступенчатый с длиной ступени 200-250 мм. Общее направление сварки от середины к краям.
3. Концевые участки, сваренные в стык, зачистить заподлицо с основной поверхностью.
4. 100% сварных швов проверить внешним осмотром и на непроницаемость вакуум-катерой. Концевые участки длиной 250 мм, сваренные в стык, проверить рентгенопросвечиванием.

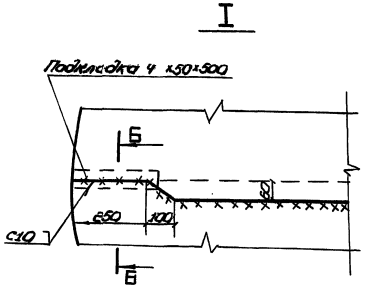

Ручная электродуговая сварка

Вид сварного шва	Катет „Δ" или толщина „S" шва, мм	Число проходов	Марка электрода	Номера проходов, выполняемые электродом: ф3 мм	ф4 мм	Длина шва, м	Расход электродов, кг: На 1 м св. шва	На весь шов	Марка свариваемой стали	Сварочный ток, А: При положении шва в пространстве	При диаметре электрода: 3 мм	4 мм
Нахлест	Δ 4	1	УОНИ 13/45	–	1	14,8	0,262	4	В Ст 3 ГОСТ 380-71	Нижнее	80-100	130-160
Стыковой	S = 6	2		–	1,2	0,5	0,427	0,3		Вертик.	60-80	100-130
										Горизонт.	60-80	100-130
										Потолочн.	70-90	120-140

Т.П. 903-9-12.86

Привязан:	Нач. отд.	Кузнецов		Бак-аккумулятор горячей воды ёмкостью 2 тыс. м³	Стадия	Лист	Листов
	Н. контр.	Панова	10.87		Р		1
	ГИП	Тюрин		Сварка днища	Гипронефтеспец. монтаж г. Москва		
	Гл. спец.	Брынцев					
Инв. №	Инж.	Попова					

Инв. № подл. | Подп. и дата | Взам. инв. №

21661-08 39

Схема 1.

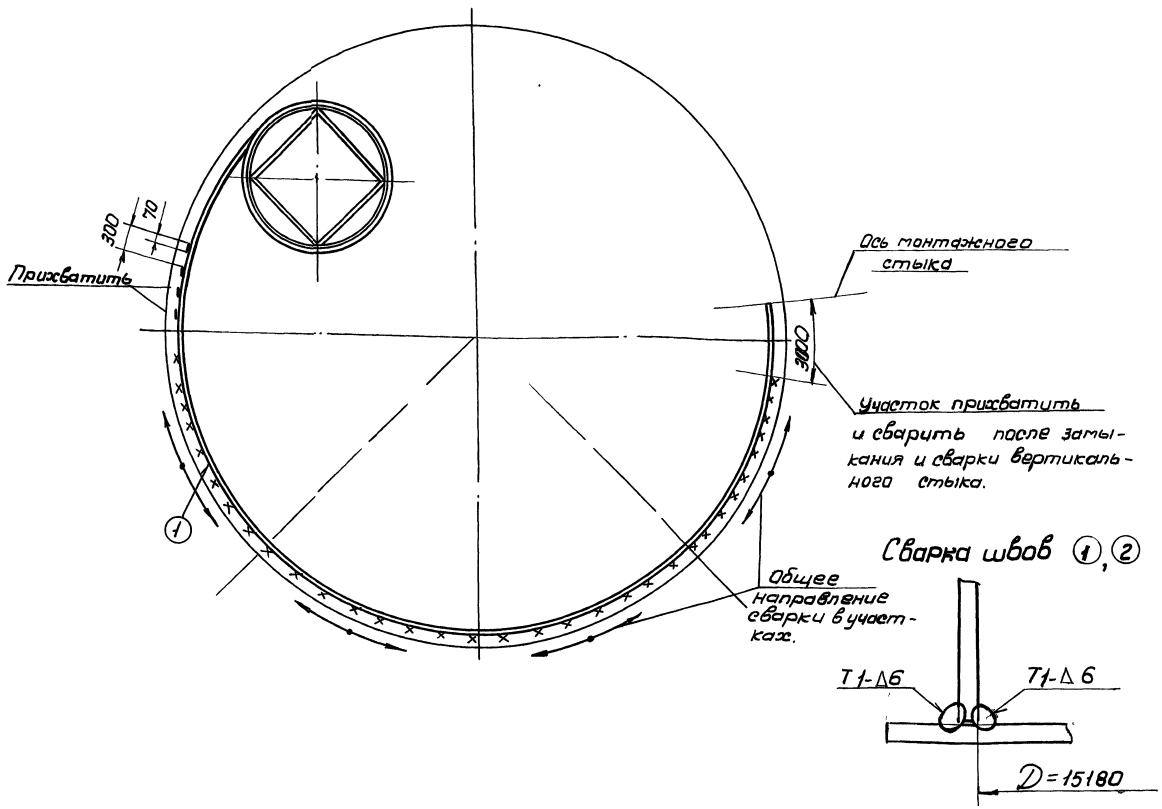

Сварка швов ①, ②

1. По мере разворачивания рулона выполнять прихватку стенки к днищу Δ4-70/300. Прихватку выполнять с наружной стороны рулона.
   Примечание: начало и конец рулона на длине 3000 мм не прихватывать и не варить до полного формообразования и сварки вертикального монтажного стыка.
2. Приступить к сварке стенки с днищем с наружной стороны – шов ①. Сварку выполнять на участках указанных в технологии монтажа. Сварку каждого участка выполнять обратноступенчатым способом двойным слоем. Длина ступени 200-250 мм. Общее направление сварки от середины участка к краям.
3. После полного разворачивания стенки, выполнения формообразования и сварки вертикального монтажного стыка – шов ② (см. сварку вертикального стыка), выполнить сварку стенки с днищем с наружной стороны на оставшихся незаваренными участках по 3000 мм – шов ③. Способ сварки как для шва ①
4. Проверить наружный шов стенки с днищем внешним осмотром и на непроницаемость керосиновой пробой.
5. Сварить стенку с днищем с внутренней стороны – шов ④. Сварку выполнять одновременно двумя трём сварщикам, равномерно расположенным по окружности и в одном направлении. Сварку выполнять обратноступенчатым способом двойным слоем. Длина ступени 200-250 мм.
6. Проверить шов внешним осмотром.

Ручная электродуговая сварка

Вид сварного шва	Катет, Δ" или толщина „S" шва, мм	Число проходов	Марка электрода	Номера проходов, выполняемые электродом: ф3мм	ф4мм	Длина шва, м	Расход электродов, кг: на 1 м длины шва	на весь шов	Марка свариваемой стали	Сварочный ток, А: при положении шва в пространстве:	при диаметре электрода 3мм	4мм
Тавровый	Δ6	2	УОНИ 13/45 ГОСТ 9467-75	—	1,2	99,6	0,566	565	В Ст 3 ГОСТ	Нижнее	80-100	130-160
										Вертик.	60-80	100-130
										Горизонт.	60-80	100-130
										Потолочн.	70-90	120-140

Привязан				Т.П. 903-9-12.86	
	Нач. отд.	Кузнецов			
	Н. контр.	Панова		Бак-аккумулятор горячей воды емкостью 2 тыс. м³	Стадия: Р; Лист: ; Листов: 1
	ГИП	Терин		Сварка стенки с днищем.	Мтронефтеспецмонтаж г. Москва
	Гл. спец.	Брынцев			
Инв. №	Инж.	Попова			

1. Срезка кромки наружного конца полотнища.

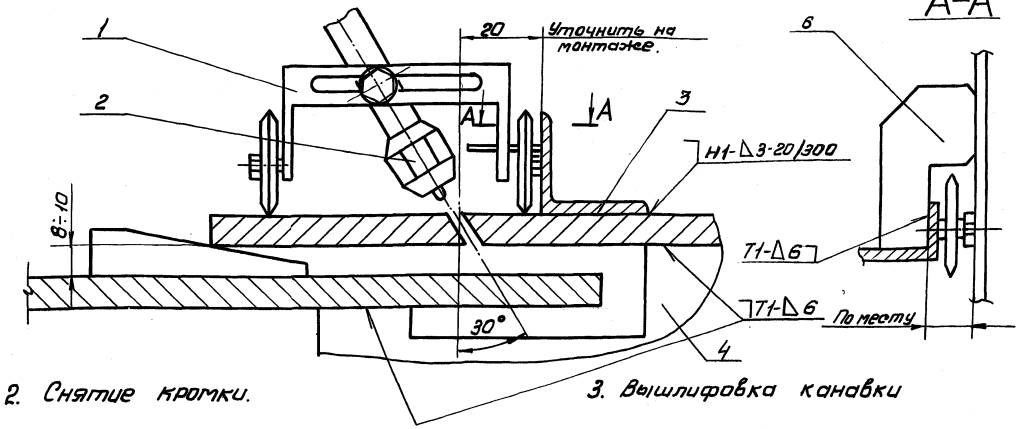

2. Снятие кромки.

3. Вышлифовка канавки

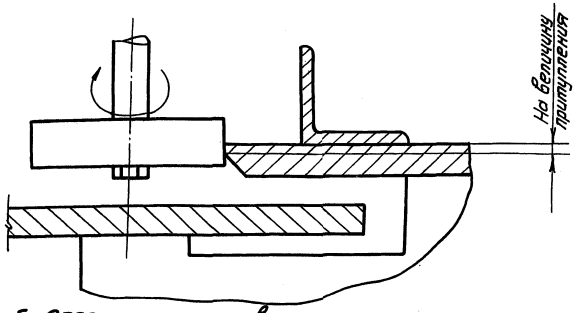

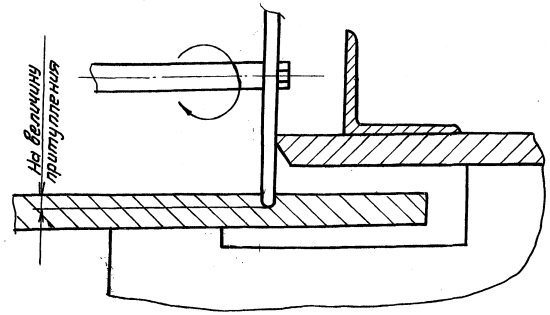

5. Срезка кромки внутреннего полотнища.

4 Промежуточный рез.

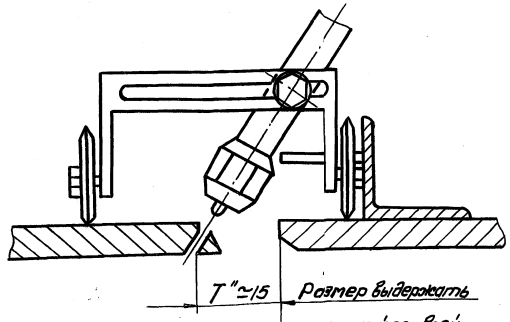

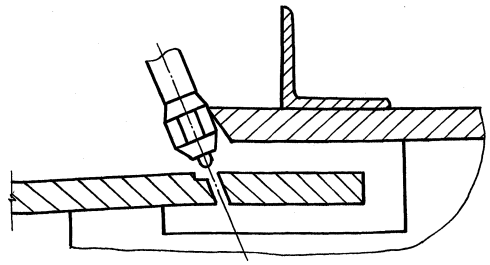

Порядок работ.

1. Собрать стык, а затем забить по всей высоте клинья, обеспечив зазор 10мм. между смежными полотнищами. Приварить фиксирующие пластины (поз.4).
2. Прихватить, располагая по отвесу, направляющие уголки (поз.3) к полотнищу. Приварить направляющий упор (поз. 6) к каретке.
3. Произвести срезку наружного конца полотнища, базируя резак по направляющей.
4. Снять притупление.
5. Произвести вышлифовку канавки в смежном полотнище на глубину притупления, базируя абразивный круг по смежной кромке.
6. Произвести промежуточный рез.
7. Отжать клиньями кромки, установив одинаковый зазор „Т" по всей высоте полотнища.
8. Произвести окончательную резку и зачистку кромок.

Деталь поз. 4

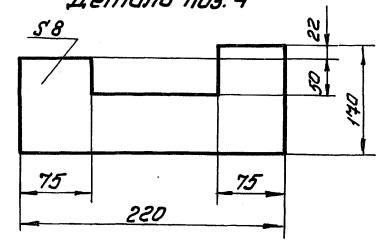

Поз.	Наименование	Ед. изм.	Кол.	Характеристика	Примечание
1	Опорная каретка	шт	1		Готовое изделие
2	Резак	комп.	1		
3	Направляющая L=2000	шт.	6	Уголок	Б40×40×5 ГОСТ 8509-72 / Вст3 ГОСТ 535-79
4	Фиксирующая пластина	шт.	8	Лист	Б8 ГОСТ 19903-74 / Вст3 ГОСТ 14637-79
5	Шлифмашинка с набором абразивных камней.	шт.	2	Ш-200	
6	Упор направляющий 50×150	шт.	1	Лист	Б4 ГОСТ 19903-74 / Вст3 ГОСТ 14637-79

Т.П.903-9-12.86

Нач.отд.	Кузнецов			Бак-аккумулятор горячей воды емкостью 2 тыс.м³	Стадия:	Лист:	Листов:
Н.контр.	Лонова		12.87				1
ГИП	Тарин			Разделка кромок полотнищ стенки в зоне вертикального стыка.	Гипронефтеспецмонтаж г. Москва		
Гл.спец.	Брынцев						
Инж.	Попова						

Привязан

Инв. №

Инв.№ подл. | Подп. и дата | Взам. инв.№

2.1661-08 41

Типовой проект 903-9-12.86 Альбом VIII

Схема 1.

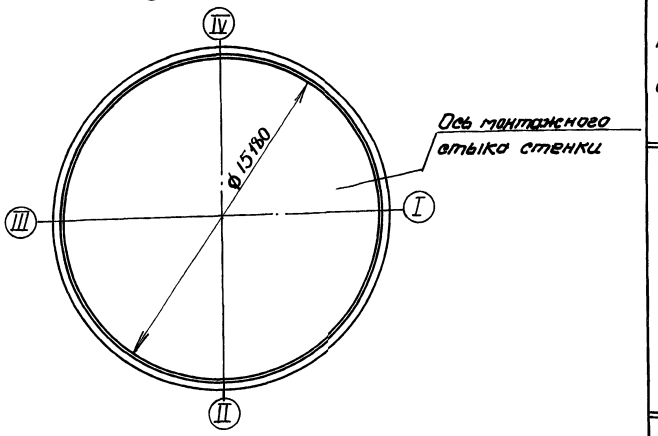

Марка стали	Номера поясов	Вес снегового покрова, кПа 1.0	1.0	1.5	1.5	2р
		Скоростной напор ветра, кПа 0.45	0.70	0.45	0.55	0.45
		Толщина стенки по поясам, мм				
Вст3 ГОСТ 380-71	VIII	4				4
	VII	4				5
	VI	4				5
	V	5				5
	IV	5				5
	III	5				5
	II	8				8
	I	11				11

Расход электродов, кг		
На 1 стык	9.05	9.25

Сварочный ток, А		
Марка электрода	Ø3мм	Ø4мм
УОНИ 13/45 ГОСТ 9467-75	70÷90	130÷140

Схема 2.

Разбивка монтажного стыка.

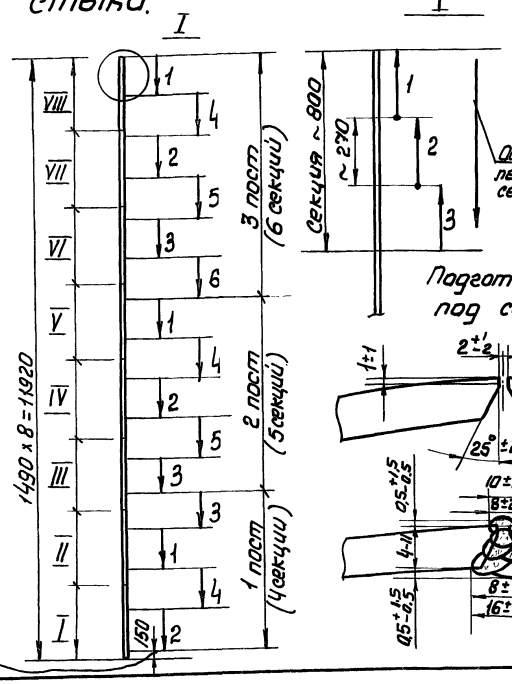

Подготовка стыка под сварку

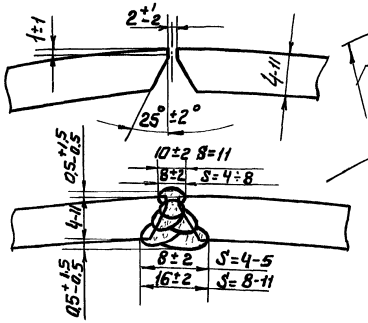

Схема 3.

Устранение западания кромок в зоне вертикального стыка стенки.

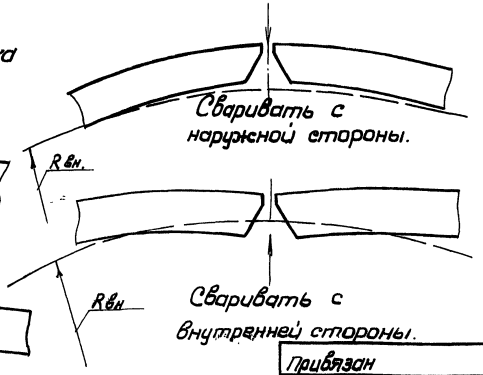

1. Сборку вертикальных стыков под сварку производить на сборочных приспособлениях
2. Проверить правильность сборки и качество подготовки кромок под сварку.
3. Прихватить собранный стык. Длина прихваток 70мм, шаг 300мм.
4. Разбить стык на 3 участка согласно схеме 2 и на секции длиной ~ 800мм. Разметку выполнить белой краской или мелом.
5. Сварку выполнять одновременно 3 сварщикам Последовательность сварки секций указана на схеме 2 цифрами 1, 2, 3 ... 6.
   Сварку секции выполнять обратноступенчатым способом с длиной ступени 250÷300мм послойно с общим направлением сварки сверху вниз.
6. Сварку корня шва выполнять изнутри с последующей выборкой корня шва снаружи и сваркой внешнего слоя затем произвести сварку внутренних слоев до полного заполнения разделки. К выполнению каждого слоя приступать после наложения предыдущего на всю длину участка.
   В месте пересечения с уторным швом произвести зашлифовку конца шва.
7. При выполнении сварки необходимо контролировать западание кромок. При необходимости устранять отклонения за счет порядка наложения швов по приведенной схеме 3.
8. 100% протяженности сварных швов проверить внешним осмотром и рентгенопросвечиванием.

Привязан

Инв. №

Нач.отд.	Куанцев			Т.П. 903-9-12.86		
Н.контр.	Панаева			Бак аккумулятор горячей воды емкостью 2 тыс.м³	Стадия	Лист	Листов
ГИП	Тюрин				Р		1
Гл.спец.	Брышнев			Сварка вертикальных стыков.	Спецмонтаж г. Москва		
Инж.	Попова						

Инв.№ подл. | Подп. и дата | Взам.инв.№

21661-08 42

Схема 1

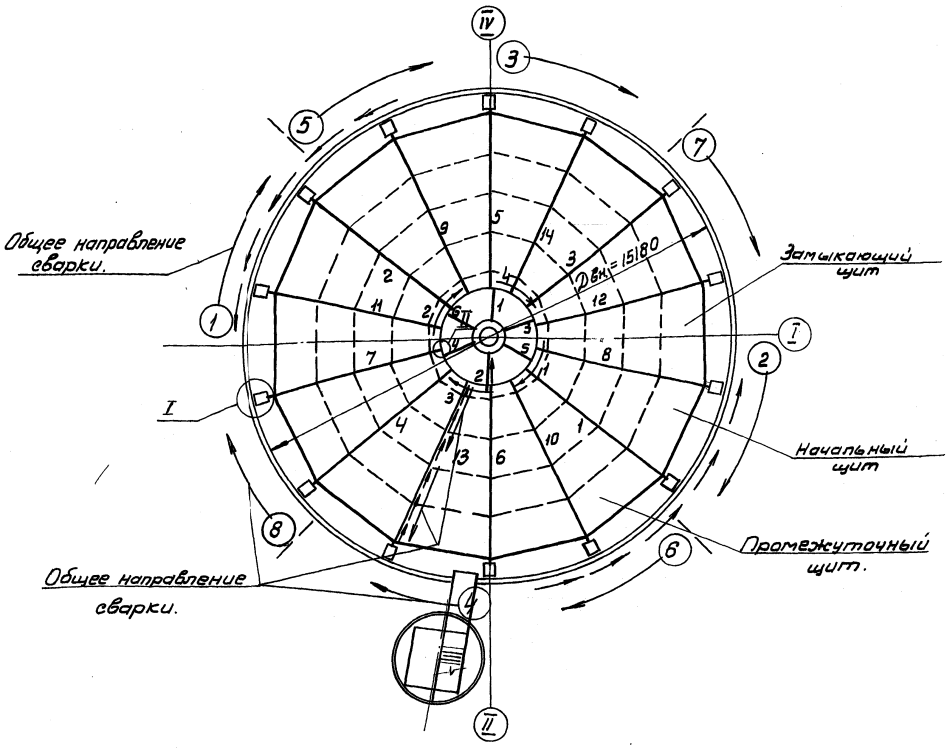

Ручная электродуговая сварка (ГОСТ 5264-80)

Снеговая нагрузка, кПа	Вид сварного шва	Катет „Δ" или толщина „S" шва мм	Число проходов	Марка электрода	Номера проходов выполняемые электродом: ф3 мм	ф4 мм	Длина шва, м	Расход электродов, кг: на 1 м шва	на весь шов	Марка свариваемой стали
1,0 и 1,5	④⑧⑨ нахлест.	△ 3 нижн.	1	УОНИ 13/45 ГОСТ 9467-75	1		100	0,13	13	ВСт3 ГОСТ 380-71
	⑦ нахлест.	△ 6 –"–	2			2	48	0,57	28	
	⑥ тавров.	△ 7 –"–	3			3	28	0,72	20	
	①② тавров.	△ 8 верт.	3			3	24	1,01	24	
	③ стыковой	◯ 5 нижн.	1			1	2	0,31	1	
	⑤ стыковой	◯ 6 –"–	2			2	2	0,43	1	
2,0	④⑧⑨ нахлест.	△ 3 нижн.	1		1		100	0,13	13	
	⑦ нахлест.	△ 6 –"–	2			2	48	0,51	28	
	①② тавров.	△ 8 верт.	3			3	24	1,01	24	
	⑥ тавров.	△ 9 нижн.	3			3	28	1,31	37	
	③ стыковой	◯ 5 –"–	1			1	2	0,31	1	
	⑤ стыковой	◯ 8 –"–	3			2	2	0,62	2	

Сварочный ток, А: При положении шва в пространстве:	При диаметре электрода: 3 мм	4 мм
Нижнее	80-100	130-160
Вертик.	80-80	100-130
Горизонт.	60-80	100-130
Потолочн.	70-90	120-140

Порядок работ.

I Сборка покрытия

1. После установки начального щита в проектное положение сварить щит с ребрами: центрального щита (швы ①, ②). Сварку ребер вести напроход с направлением „на подъем" (Б-Б).
2. Сварить щит со стенкой бака прерывистым швом Δ4-100/200, выполняя по мере надобности поджатие верхней кромки стенки к щиту.
3. Установить промежуточный (второй) щит в проектное положение, соблюдая величину нахлеста не менее 30 мм. Прихватить Δ3-50/300
4. Сварку последующих щитов производить в такой же последовательности как и начальный щит. Собрать полностью всё покрытие

II Сварка покрытия.

1. Сварить стык обвязочных уголков (шов ③ уз. I) между щитами. Шов под настилом зачистить.
2. Сварить покрытие щитов между собой (шов ④; уз. I, II). Порядок сварки см. сх. 1. Сварку каждого шва вести одновременно двум сварщикам. Способ сварки обратноступенчатый с $l_{ст.}$ = 250 ÷ 300 мм.
3. Сварить стыковые накладки (шов ⑤, ⑥; уз. I). Сварку вести в последовательности, указанной на узле I.
4. Сварить крышу со стенкой бака (шов ⑦; уз. I). Сварку вести одновременно двум сварщикам из диаметрально противоположных точек и в

Привязан:

Инв. №

Т.П. 903-9-12.86			
Нач.отд. Кузнецов	Бак-аккумулятор горячей воды емкостью 6 тыс. м³	Стадия: Р	Лист: 1	Листов: 2
Гл.инж.пр. Панаева				
ГИП Тюрин	Сварка покрытия	Гипронефтеспецмонтаж г. Москва		
Гл.спец. Брынцев				
Ст.инж. Кабалева				

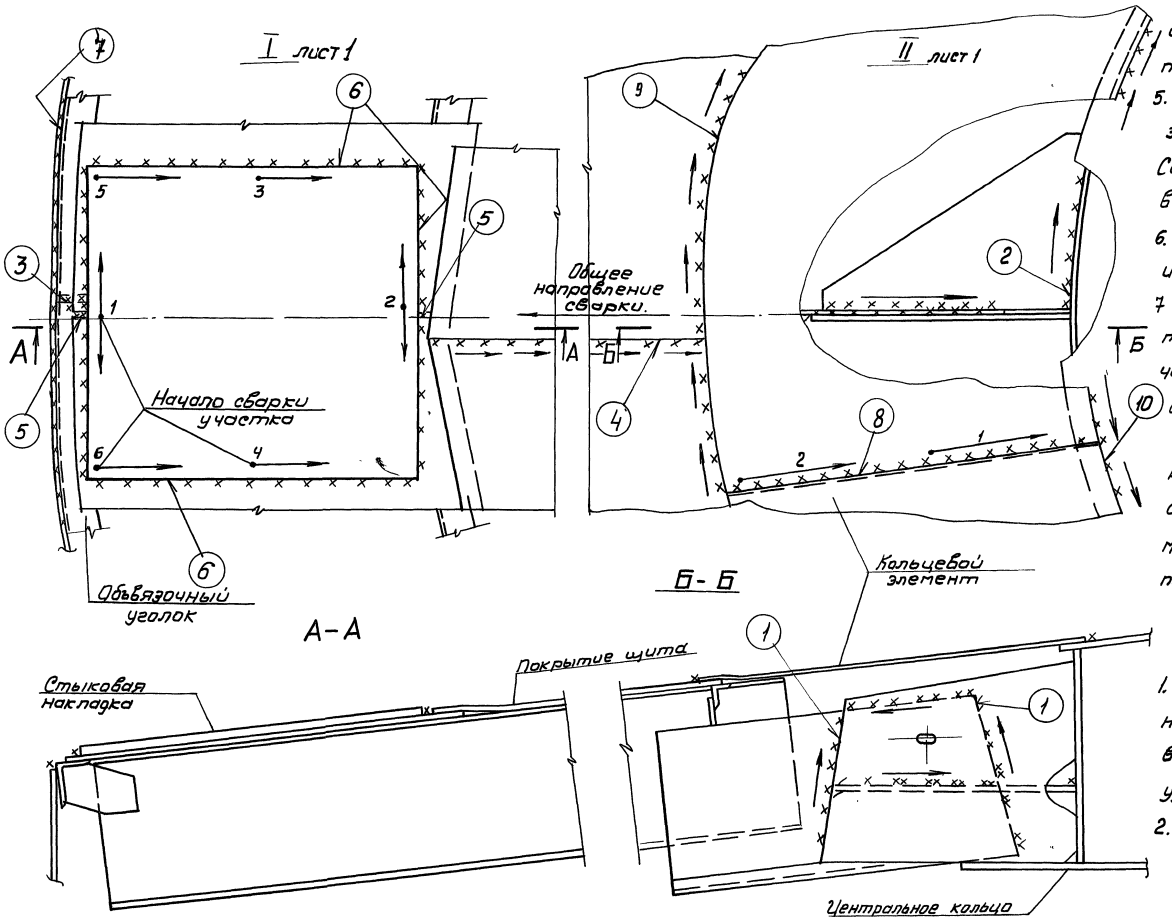

одном направлении. Способ сварки обратноступенчатый $e_{ст} = 250 \div 300$ мм.

5. Уложить в проектное положение кольцевой элемент. Собрать его на прихватках Δ3–50/300. Сварить между собой элементы (шов ⑧ –, уз. II) в последовательности, указанной на схеме 1.

6. Сварить кольцевой элемент с покрытием крыши и центральным кольцом (швы ⑨, ⑩, уз. II).

7. Сварные швы кровли проверяются на герметичность созданием в момент гидравлического испытания избыточного давления воздушным подпором на 100 мм. вод. ст. в соответствии с ГОСТ 3285-77.

В процессе испытания сжатым воздухом сварные соединения смачиваются снаружи мыльным раствором. Появление пузырьков на поверхности мыльного раствора не допустимы.

Примечания.

1. Перед сваркой зачистить выполненные ранее прихватки, проверить их качество внешним осмотром. Дефектные прихватки удалить.
2. Порядок выполнения швов указан цифрами ①, ②, ③ и т.д.

Типовой проект 903-9-12.86 Альбом VIII

Инв. № подл. | Подп. и дата | Взам. инв. №

						Т.П. 903-9-12.86	
Привязан			Нач. отд.	Кузнецов		Бак-аккумулятор горячей воды ёмкостью 2 тыс. м³	Стадия: Р; Лист: 2; Листов:
			Н. контр.	Панова			
			ГИП	Торин			
			Гл. спец.	Брынцев		сварка покрытия	Гипронефтеспецмонтаж г. Москва.
Инв. №			Ст. инж.	Ковалева			

Типовой проект 903-9-12.86 Альбом VIII

Инв.№подл. | Подп. и дата | Взам. инв. №

Люк монтажный Ду 1000

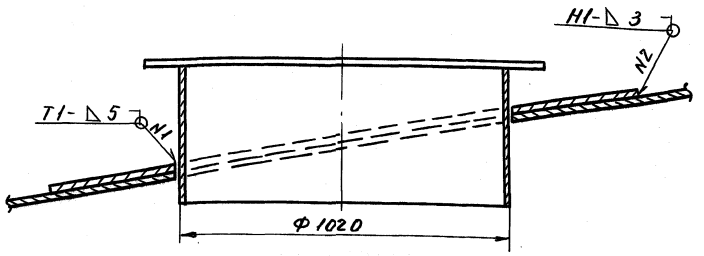

Схема I

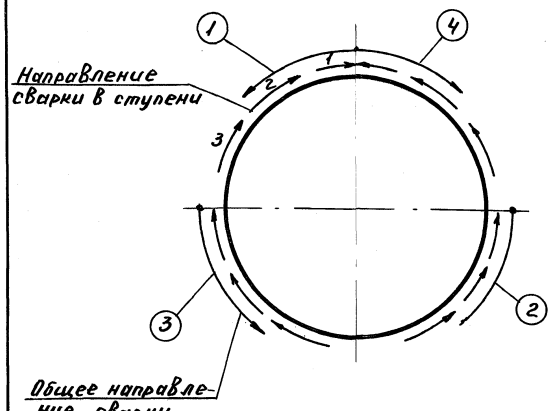

Люк-паз Ду 500 В I поясе стенки

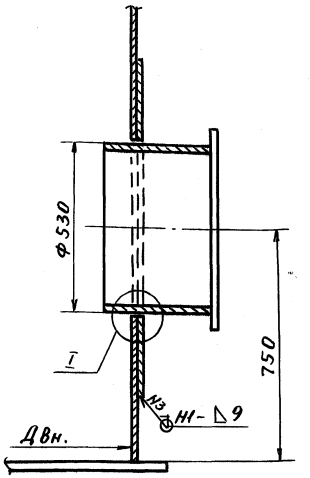

I

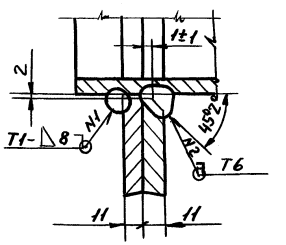

Люк-паз овальный 600×900 В I поясе стенки

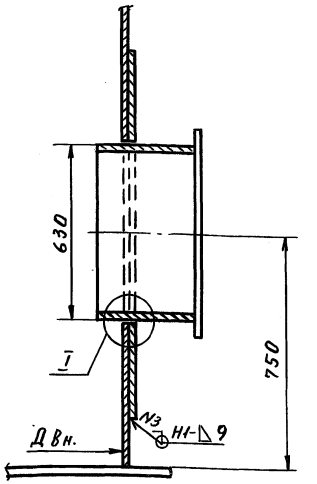

Схема II

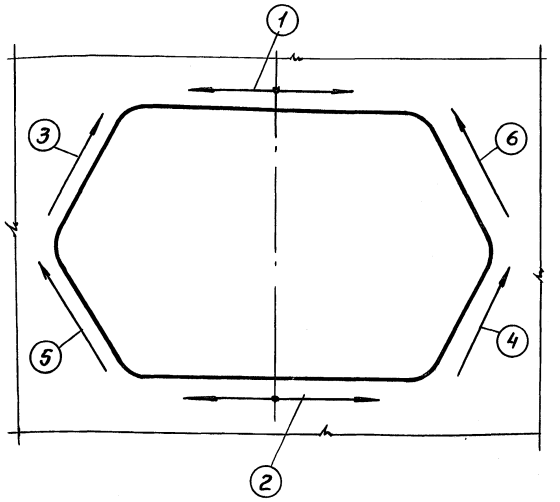

Ручная электродуговая сварка

Вид сварного шва	Катет „△" или толщина „S" шва, мм	Число проходов	Марка электрода	Номера проходов, выполняемые электродом: Ф3мм	Ф4мм	Длина шва, м	Расход электродов, кг: На 1 м св. шва	На весь шов	Марка свариваемой стали
Нахлест.	△3	1	УОНИ 13/45 ГОСТ 9467-75	1	—	29.4	0,132	3.9	В Ст.3 ГОСТ 380-71
Нахлест.	△4	1		—	1	7,82	0,275	0,22	
Нахлест. Тавров.	△5	1		—	1	8.61	0,4	3.5	
Тавров.	△6	2		—	1,2	4,2	0.6	2,5	
Тавров.	△8	2		—	1,2	7.01	1.02	7,2	
Тавров.	△9	2-3		—	1,2,3	14.84	1.24	18.4	
Тавров.Т6	S=6	2		—	1,2	1.98	0.503	1	
Тавров.Т6	S=11	3-4		—	1÷4	7.01	1.521	10,7	

Сварочный ток, А: При положении шва в пространстве:	При диаметре электрода: 3мм	4мм
Нижнее	80-100	130-160
Вертик.	60-80	100-130
Горизонт.	60-80	100-130
Потолочн	70-90	120-140

Пров. Шаев 3-3-92г Кол.Петрук

Привязан

Инв. №

Нач.отд	Кузнецов		подп
Н.контр	Панова		"
ГИП	Тюрин		"
Гл.спец	Брынцев		"
Инж.	Попова		"

Т.П. 903-9-12сп 86

Бак-аккумулятор горячей воды емкостью 2 тыс. м3

Сварка патрубков люков.

Стадия	Лист	Листов
Р	1	2

Гипронефтеспецмонтаж г. Москва

21661-08 45

Патрубок перелива Ду 600

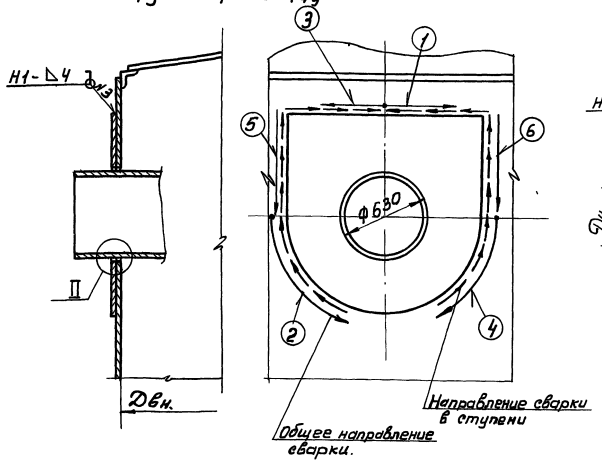

Патрубок слива Ду 200

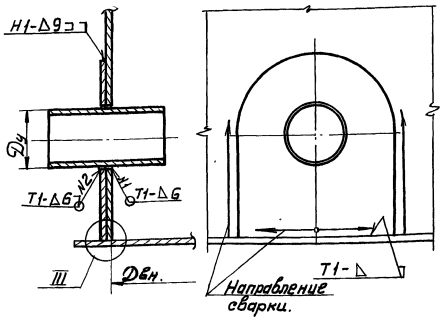

Патрубок герметика Ду 200 и сетевой воды Ду 80.

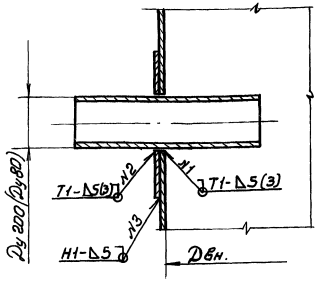

Патрубок заполнения Ду 400 и рассола (Ду 600)

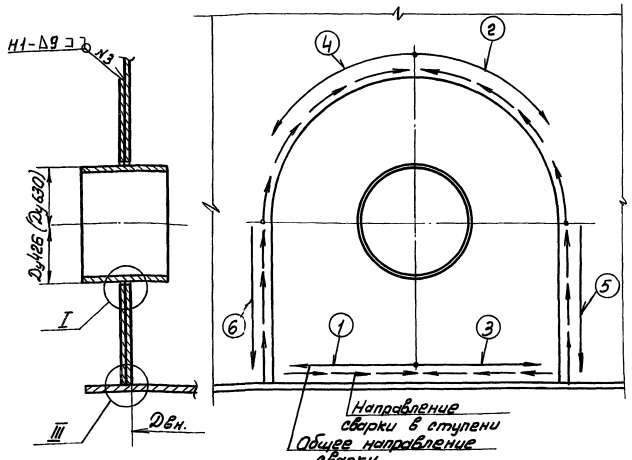

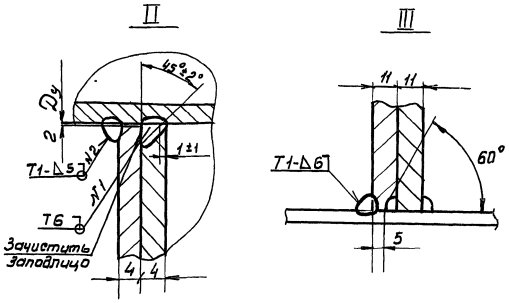

1. Отверстия под вварку патрубков и люков вырезать газовой резкой. Места реза и поверхность прилегающую к отверстиям на ширине 20мм зачистить механическим способом.
2. Установить в проектное положение патрубок (люк) и прихватить Δ4-50/300. Проверить качество прихваток внешним осмотром.
3. Сварить патрубок (люк) со стенкой - шов N 1 Сварку выполнять в соответствии со схемой I.
4. Зачистить сварное соединение с наружной стороны стенки заподлицо с поверхностью стенки.
5. Проверить шов внешним осмотром и на непроницаемость керосиновой пробой.
6. Установить усиливающее кольцо в проектное положение и прихватить с патрубком (люком) и стенкой (крышей) - Δ4-50/300. Проверить качество прихваток внешним осмотром.
7. Сварить усиливающее кольцо с патрубком (люком) - шов N 2. Сварку выполнять в соответствии со схемой I.
8. Сварить усиливающее кольцо со стенкой (крышей) - шов N 3. Сварку выполнять в соответствии со схемами, приведенными для каждого патрубка.

   Примечание. На схемах 1, 2 ... 6 указывают очередность сварки участков.
9. Швы N 2 и N 3 проверить внешним осмотром и на непроницаемость обмыливанием с подачей воздуха в контрольные отверстия.

Альбом VIII

Типовой проект 903-9-12.86

Инв. № подл. | Подп. и дата | Взам. инв. №

Привязан

Инв. №

Нач. отд.	Кунчиков		
Н. контр.	Панова		
Г.И.П.	Тюрин		
Гл. спец.	Брынцев		
Испол.	Попова		

Т.П. 903-9-12.86

Бак-аккумулятор горячей воды емкостью 2тыс. м³

Сварка патрубков люков.

Стадия	Лист	Листов
Р	2	

Гипронефтеспецмонтаж г. Москва

Типовой проект 903-9-12.86 Альбом VIII

Схема 1

Разметка днища для установки проектных опор трубопровода заполнения и расхода.

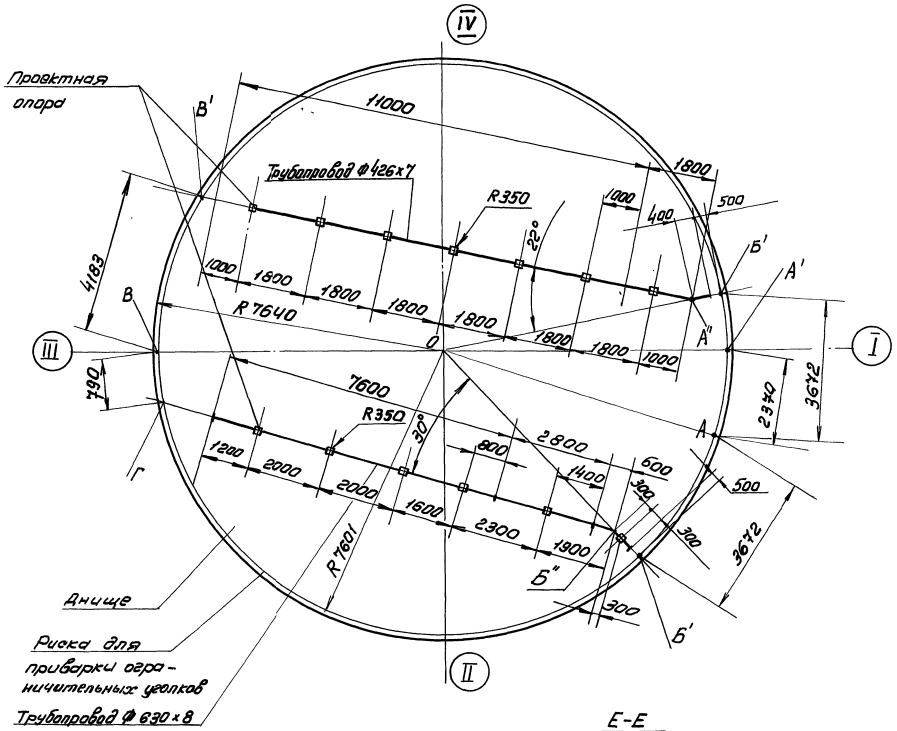

Схема 2

Установка проектной опоры.

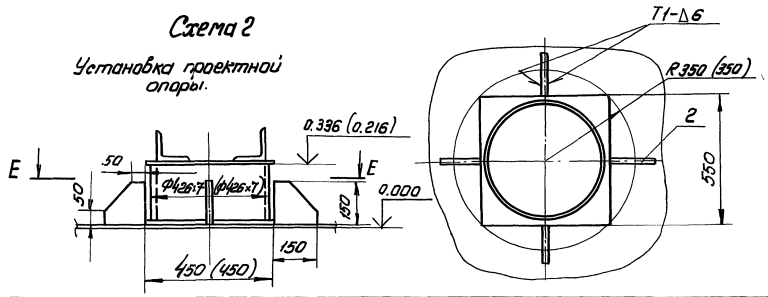

Порядок работ

1. Произвести разметку на днище бака для установки проектных опор блоков трубопроводов заполнения и расхода в следующей последовательности:
   1) Отметить рулеткой на кольцевой риске R 7601 соответствующими хордами точки А, А', Б', В';
   2) провести радиальную риску через точку Б;
   3) Отложить на радиальной риске от точки Б' размер 900мм. и зафиксировать точку А";
   4) Провести риску через точки А" и В' для трубопровода ф 426 х 7;
   5) произвести разбивку осей для установки проектных опор как показано на схеме 1.
2. Нанести контрольные риски в местах установки опор (см. схему 2 сеч. Е-Е).
3. Установить опоры согласно разметке и выставить их на отметке, указанной на схеме 2.
4. Зафиксировать положение опор упорами поз. 2 (см. схему 2 сеч. Е-Е).
5. По вышеописанной технологии произвести разметку для трубопровода ф 630 х 3.

Примечания

1. Отбивку линий трубопроводов производить шнуром натертым мелом, затем нанести линию яркой несмываемой краской.
2. Кольцевую и радиальную риски в зонах двух точек отметить кернением.
3. Для выравнивания высотных отметок опор под подошву установить стальные прокладки с последующей приваркой их к опорам (после гидроиспытания).
4. Размеры стоящие в скобках относятся к трубопроводу ф 630.
5. Размеры между опорами каждой линии трубопровода даны ориентировочно.
6. Опоры должны быть расположены по длине трубопровода равномерно и не должны попадать на прорези в трубах.

Поз.	Обозначен.	Наименование	Ед. изм.	Кол.	Характер.	Примеч.
1		Рулетка	шт.	1	РС-20 ГОСТ 7502-80	
2		Упор 150х150	"	52	Лист Б8 ГОСТ 19903-74 Ст 3 ГОСТ 14637-79	

Т.П. 903-9-12.86

Привязан

Инв. № подл. | Подп. и дата | Взам. инв. №

Нач.отд	Кузнецов			Бак аккумулятор горячей воды емкостью 2 тыс. м³	Стадия: Р; Лист: 1; Листов:
Н. контр.	Панова		10.84	Установка проектных опор при привязке заполнения и расхода.	Гипрометеоспецмонтаж г. Москва
Гип.	Тюрин				
Инж.	Прилипская				

Инв. № 2

Типовой проект 903-9-12.86 Альбом VIII

Этап I
Установка патрубка (А)

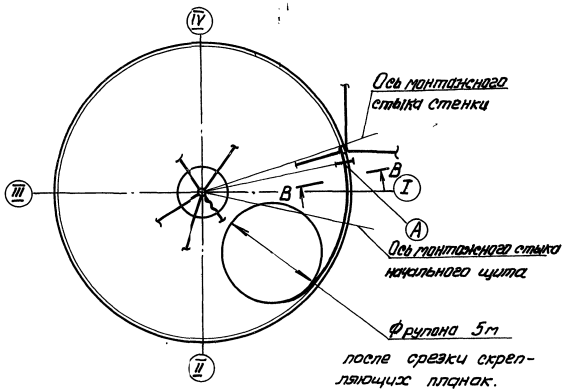

Этап III
Установка блоков (1) и (2)

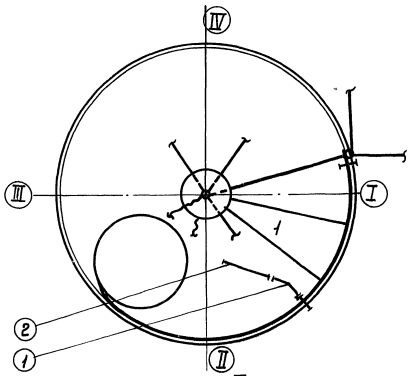

Этап V
Установка блоков (4) и (5)

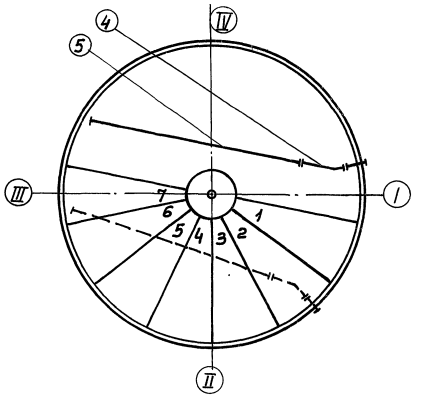

Этап II
Установка патрубка (Б)

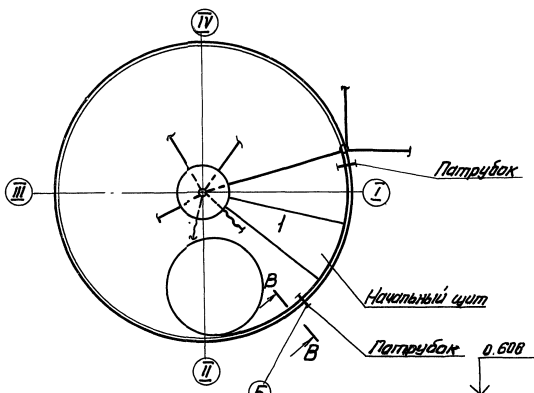

Этап IV
Установка блока (3)

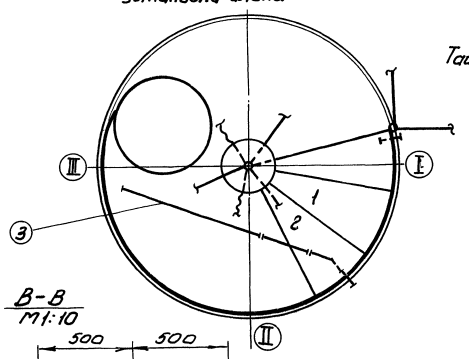

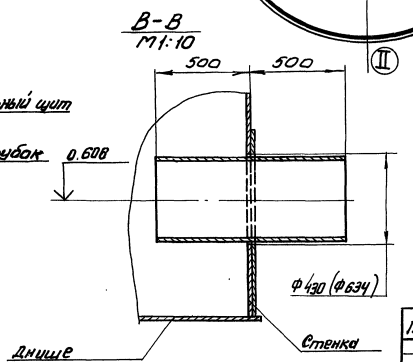

Таблица технологической последовательности монтажа трубопроводов

Этапы	Трубопроводы заполнения и расхода		От начала развертывания	
	Патрубки	Блоки	Полотнище стенки бака развернуто, м	Установленное количество щитов покрытия
I	(А)		3,5	—
II	(Б)		11,2	1
III		(1) (2)	16,5	1
IV		(3)	25,5	2
V		(4) (5)	Стенка замкнута.	7

Привязан					Т.П. 903-9-12.86		
		Нач.отд.	Кузнецов		Бак-аккумулятор горячей воды ёмкостью 2 тыс. м³	Стадия	Лист	Листов
		Н.контр.	Панова	10.VI.		Р	1	2
		Гип	Тюрин		Монтаж трубопроводов подачи и расхода. Технологическая последовательность.	Гипроэнергоспецмонтаж г. Москва	
Инв. №		Инж.	Прилуцкая				

21661-08 48

Альбом VIII

Типовой проект 903-9-12.86

Схема 2
Установка подкладной балки

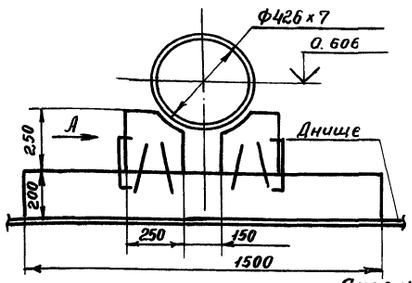

Схема 3
Установка подкладной балки

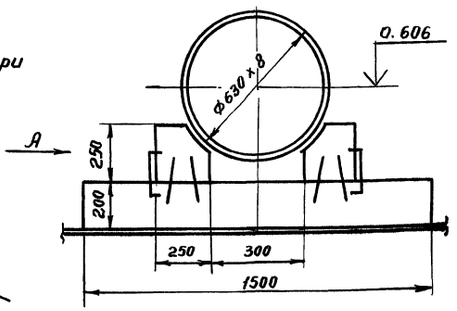

Схема 1
Расположение крана при установке блоков трубопроводов

Поз. 7
м 1:10

Схема 4
Строповка блока

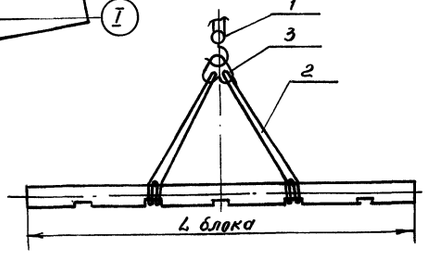

Схема 5
Установка лавителей при сборке блоков

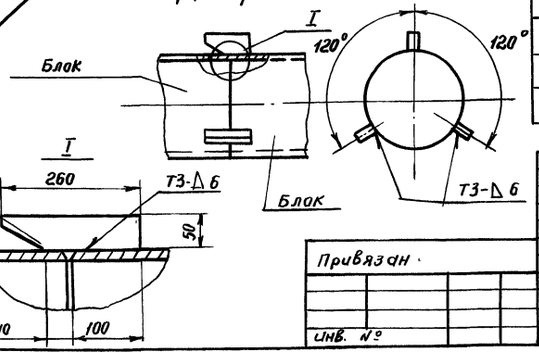

Вид А

1. Произвести разметку развернутой части стенки по этапам. Вырезать в стенке отверстия под установку патрубков трубопроводов (см. этап I, II).
2. Монтаж трубопроводов производить, начиная с врезки патрубков (см. этап I, II)
3. Порядок монтажа блоков трубопроводов (см. таблицу лист 1)
4. Приварить ловители к установленным блокам в местах их стыковки со смежным блоком (см. схему 5.)
5. До монтажа каждого блока на проектные опоры установить с каждой стороны блока между опорами подкладные балки для предотвращения скатывания и опрокидования с опор во время их монтажа и стыковки (см. схему 2, 3.)
6. Произвести монтаж блоков краном с помощью 2 кольцевых строп (см. схему 4)
7. Уложить блок на опоры в проектное положение, при необходимости подгонки стыка блоков между собой использовать рычажную лебедку.
8. Собрать блоки на прихватках.
9. После гидроиспытания бака проверить высотные отметки трубопроводов, опирание их на опоры и опирание опор на днище.
10. Произвести регулировку опор с помощью прокладок, установленных под подошвы опор.
11. Произвести сварку трубопровода и приварку опор к днищу, только после полного опирания всех опор на днище. (см. карту сварки).

Характеристика работы крана МКГ-25 БР (стрелы 18.5м, гусек 5м.

Наименование поднимаемого груза	Вылет м	Грузоподъемность, т	
		требуемая	паспортная
Блок (1)	11,7	0.169	5,0
Блок (2)	10.5	0.345	5,0
Блок (3)	7,5	1.00	5,0
Блок (4)	11,3	0.265	5,0
Блок (5)	8,0	0.908	5,0

Поз.	Обознач.	Наименование	Ед. изм.	Кол.	Характерист.	Примеч.
1		Кран МКГ-25 БР	шт.	1	С стр. 18,5м гусек 5м	
2		Строп. СКК1-1,4 3000 ГОСТ 25573-82	"	2		
3		Звено Рт1-10 ГОСТ 25573-82	"	1		
4		Ловитель	"	15	Б10 ГОСТ 19903-74 Лист Ст.3 ГОСТ 14637-79	
5		Брус 250х250х400	"	20	пиломатериалы ГОСТ 8486-66	
6		Брус 200х250х1500	"	20	пиломатериалы ГОСТ 8486-66	
7		Скоба строительная Ф10 А-I ГОСТ 5781-82	"	180		
8						
9						

Т. П. 903-9-12сп 86

Бак-аккумулятор горячей воды емкостью 2 тыс. м³

Стадия	Лист	Листов
Р	2	

Монтаж трубопроводов подачи и расхода. Технологическая последовательность.

Гипронефтеспецмонтаж. г. Москва

Нач. отд.	Кузнецов		Подп.
Н. контр.	Панова		"
ГИП	Тюрин		"
Инж.	Пригучкая		"

Привязан

Инв. №

Инв. № подл. | Подп. и дата | Взам. инв. №

Пров. Тимз 7.12.90г Кол. Ф.

21661-08 49

Схема сварки стыка по участкам

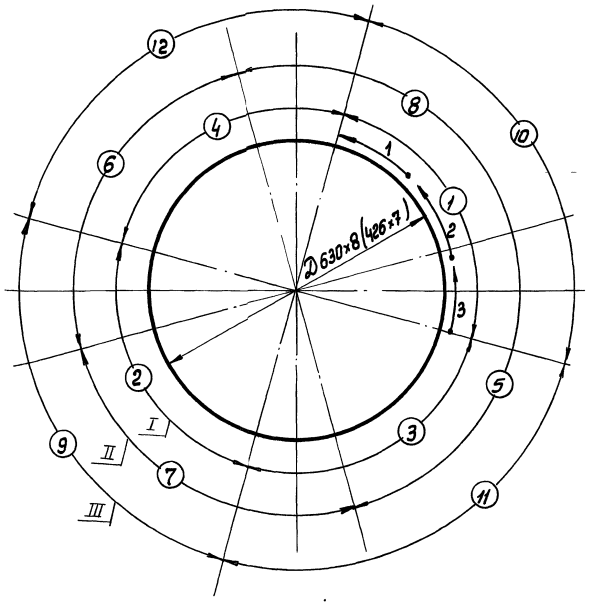

Выполненное сварное соединение.

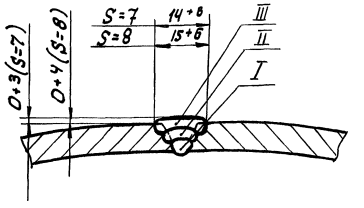

Подготовка стыка под сварку (по ОСТ 34.202-73-Тр 2)

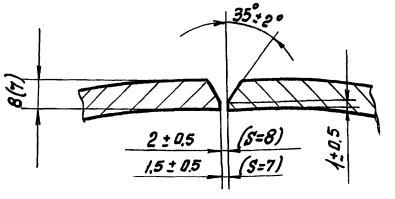

1. Подготовку концов труб под сварку производить механическим способом. Допускается подготовку выполнять газовой или воздушнодуговой резкой с последующей зачисткой кромок механическим способом.
2. Непосредственно перед сборкой свариваемые кромки, внутренние и наружные поверхности труб на длине 20мм от конца зачистить до металлического блеска.
3. Не допускается выполнять сборку стыка с натягом.
4. Собранный стык прихватить, располагая прихватки через 300мм по периметру стыка. Длина прихваток 40мм. Выполнять прихватки электродом Ф3мм
5. Проверить прихватки внешним осмотром. Дефектные прихватки удалить механическим способом и выполнить вновь.
6. Сварку стыка выполнять участками в соответствии со схемой. Сварку в потолочной части стыка следует начинать, отступив на 10-30мм от нижней точки. Сварку стыка выполнять одному или двум сварщикам одновременно.
   На схеме. (1) ... (4) указывают очередность сварки участков. в I слое шва;
   (5) ... (8) указывают очередность сварки участков во II слое шва;
   (9) ... (12) указывают очередность сварки участков в III слое шва.
7. Каждый участок варить обратно-ступенчатым способом с длиной ступени 200÷250мм. На схеме стрелки с цифрами 1, 2, 3 обозначают очередность и направление сварки ступеней.
8. Первый (корневой) слой шва выполнять электродом Ф3мм, последующие слои - электродом Ф4мм.
9. Сварку выполнять на возможно короткой дуге (длиной не более диаметра электрода.)
10. Каждый сваренный стык проконтролировать внешним осмотром.

Ручная электродуговая сварка.

Вид сварного шва	Катет „Δ" или толщина „S" шва, мм	Число проходов	Марка электрода	Номера проходов, выполняемые электродом. Ф3мм	Ф4мм	Длина шва, м	Расход электродов, кг на 1 м св. шва	на весь шов	Марка свариваемой стали	Сварочный ток, А при положении шва в пространстве:	при диаметре электрода 3мм	4мм
Тр.2	S=7	3	УОНИ 13/45 ГОСТ 9467-75	1	2,3	5,36	0,6	3,22	Сталь 20 ГОСТ 10705-80	Нижнее	80-100	130-160
										Вертик.	60-80	100-130
Тр.2	S=8	3-4		1	2,3,4	9,9	0,7	6,94	ВСт3сп.5 ГУН-3954-80	Горизонт.	60-80	100-130
										Потолочн.	70-90	120-140

Привязан:				Т.П. 903-9-12.86	
Инв. №	Нач.отд.	Кузнецов		Бак-аккумулятор горячей воды ёмкостью 2 тыс. м³	Стадия: Р; Лист: —; Листов: 1
	Н.контр.	Панова			
	ГИП	Тюрин			
	Гл.спец.	Бобынцев		Сварка блоков трубопроводов	Гипронефтеспецмонтаж г. Москва
	Инж.	Попова			

gost.e-ecolog.ru