СССР
Министерство транспортного строительства
Главтранспроект
Гипротрансмост

Типовой проект №3501-49

Металлические железнодорожные пролетные строения с ездой поверху на балласте пролетами 18,2-66,0 м в северном исполнении

Рабочие чертежи

Пролетные строения lр 45,0 м, lр-55,0 м

Раздел III

Привод нижней смотровой тележки

Начальник Гипротрансмоста _____ / Крыльцов /

Главный инженер проекта _____ / Слыхова /

Проект утвержден
приказом МПС №П 15741
от 5 июня 1970 г

Инв № 739/9

Москва
1969 г

gost.e-ecolog.ru

Пролетные строения $\ell_р$=45.0 м, $\ell_р$=55.0 м
Раздел III. Привод нижней смотровой тележки
Содержание раздела III.

№ п.п.	Обозначение	Наименование	№ № листов	Инвентарные № №
1	—	Титульный лист	1	—
2	—	Состав проекта	2	54228
3	РПТ.01.000	Смотровое приспособление. Привод тележки. Редуктор. Общий вид.	3	54229
4	РПТ.01.000	Смотровое приспособление. Привод тележки. Редуктор. Общий вид.	4	54230
5	РПТ.01.000	Смотровое приспособление. Привод тележки. Редуктор. Общий вид.	5	54231
6	РПТ.01.200	Смотровое приспособление. Привод тележки. Рукоять привода.	6	54232
7	—	Смотровое приспособление. Привод тележки. Редуктор. Детали.	7	54233
8	—	Смотровое приспособление. Привод тележки. Редуктор. Детали.	8	54234
9	—	Смотровое приспособление. Привод тележки. Редуктор. Детали.	9	54235
10	—	Смотровое приспособление. Привод тележки. Редуктор. Детали.	10	54236
11	—	Смотровое приспособление. Привод тележки. Редуктор. Детали.	11	54237
12	—	Смотровое приспособление. Привод тележки. Редуктор. Детали.	12	54238
13	РПТ.01.100	Смотровое приспособление. Привод тележки. Корпус редуктора.	13	54239
14	—	Смотровое приспособление. Привод тележки. Корпус редуктора.	14	54240
15	—	Смотровое приспособление. Привод тележки. Корпус редуктора. Детали.	15	54241
16	РПТ.02.000	Смотровое приспособление. Привод тележки. Колесо холостое. Общий вид.	16	54242
17	—	Смотровое приспособление. Привод тележки. Колесо холостое. Детали.	17	54243
18	—	Смотровое приспособление. Привод тележки. Колесо холостое. Детали.	18	54244
19	—	Смотровое приспособление. Привод тележки. Колесо холостое. Детали.	19	54245
20	РПТ.03.000	Смотровое приспособление. Привод тележки. Синхронизирующий вал. Общий вид.	20	54246
21	—	Смотровое приспособление. Привод тележки. Синхронизирующий вал.	21	54247
22	—	Смотровое приспособление. Привод тележки. Муфта упругая. Детали.	22	54248
23	—	Смотровое приспособление. Привод тележки. Муфта упругая. Детали.	23	54249
24	РПТ.07.000	Смотровое приспособление. Нижняя тележка. Кронштейн (в сборе)	24	54250
25	РПТ.07.100	Смотровое приспособление. Нижняя тележка. Кронштейн. Общий вид.	25	54251
26	—	Спецификация привода нижней смотровой тележки.	26	54252
27	—	Спецификация привода нижней смотровой тележки. Продолжение.	27	54253

Общий вид (редуктор) Р.П.Т. 01.000

Б-Б

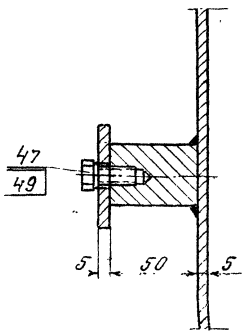

N п/п	Обозначение	Наименование	Кол.	Вес	Материал	Лист	Примеч.
33	ГОСТ 8789-58	Шпонка 18×11×45	2	0.14	Сталь 09Г2 ГОСТ 5058-65		
34	ГОСТ 2832-64	Кольцо установочное	1	0.45	Сталь 09Г2 ГОСТ 5058-65		
35	ГОСТ 9301-59	Кольцо НК-40	2	0.16	Сталь 65Г ГОСТ 1050-60		
37	ГОСТ 8789-58	Шпонка 12×8×30	2	0.05	Сталь 09Г2 ГОСТ 5058-65		
38	ГОСТ 8338-57	Шарикоподшипник №208	5	1.86	Готовое изделие		
41	ГОСТ 7793-62	Болт М6×20	42	0.30	Сталь 09Г2 ГОСТ 5058-65		
42	ГОСТ 5915-62	Гайка М6	8	0.01	Сталь 09Г2 ГОСТ 5058-65		
43	ГОСТ 6402-61	Шайба пруж. 6Н	42	0.02	Сталь 65Г ГОСТ 1050-60		
44	ГОСТ 7798-62	Болт М 12×30	16	0.40	Сталь 09Г2 ГОСТ 5058-65		
45	ГОСТ 5915-62	Гайка М12	16	0.2	Сталь 09Г2 ГОСТ 5058-65		
46	ГОСТ 6402-61	Шайба пруж. 12Н	20	0.03	Сталь 65Г ГОСТ 1050-60		
47	ГОСТ 7796-62	Болт М8×16	4	0.02	Сталь 09Г2 ГОСТ 5050-65		
48	ГОСТ 7796-62	Болт 12×25	4	0.13	Сталь 09Г2 ГОСТ 5058-65		
49	ГОСТ 6402-61	Шайба пруж. 8Н	2	0.002	Сталь 65Г ГОСТ 1050-60		
50	ГОСТ 1476-64	Винт М10×16	1	—	Сталь 65Г ГОСТ 5058-65		
51	ГОСТ 6957-54	Шайба 20	1	0.03	Ст. 3 мост ГОСТ 6713-53		
52	ГОСТ 5915-62	Гайка М20	1	0.07	Сталь 09Г2 ГОСТ 5058-65		
	Всего на редуктор			95.0			

Спецификация
Редуктор Р.П.Т. 01.000

N п/п	Обозначение	Наименование	Кол.	Вес	Материал	Лист	Примеч.
1	Р.П.Т. 01.100	Корпус редуктора	1	42.0	Сварной узел		
2	Р.П.Т. 01.200	Рукоять привода	1	2.18	Сварной узел		
4	Р.П.Т. 02.001	Колесо	1	5.6	Сталь 40ХН ГОСТ 4543-61		
5	Р.П.Т. 01.001	Вал тихоходный	1	6.0	Сталь 40ХН ГОСТ 4543-61		
6	Р.П.Т. 01.002	Оседержатель	2	0.30	Сталь 09Г2 ГОСТ 5058-65		
7	Р.П.Т. 01.003	Прокладка	1	0.004	Картон		
8	Р.П.Т. 01.004	Кольцо защитное	1	0.01	Ст. 3 мост ГОСТ 6713-53		
9	Р.П.Т. 01.005	Крышка подшипника	3	1.80	ВМ Ст. 5СП ГОСТ 380-60		
10	Р.П.Т. 01.006	Прокладка	5	0.015	Картон		
11	Р.П.Т. 01.007	Втулка распорная	1	0.08	ВМ Ст. 5СП ГОСТ 380-60		
12	Р.П.Т. 01.008	Вал промежуточный	1	2.9	Сталь 40ХН ГОСТ 4543-61		
13	П.Т.-01-016	Шестерня $z=26$, $m=4$	2	2.6	Сталь 40ХН ГОСТ 4543-61		
14	Р.П.Т. 01.009	Втулка распорная	1	0.1	ВМ Ст. 5СП ГОСТ 380-60		
15	Р.П.Т. 01.011	Втулка распорная	1	0.32	ВМ Ст. 5СП ГОСТ 380-60		
16	Р.П.Т. 01.012	Кольцо защитное	5	0.04	Ст. 3 мост ГОСТ 6713-53		
17	Р.П.Т. 01.013	Крышка подшипника	2	1.2	ВМ Ст. 5СП ГОСТ 580-60		
18	Р.П.Т. 01.014	Кольцо сальниковое	2	—	Войлок		
19	Р.П.Т. 01.015	Вал быстроходный	1	6.0	Сталь 40ХН ГОСТ 4543-61		
20	Р.П.Т. 01.016	Крышка подшипниковая	1	1.0	ВМ Ст. 5СП ГОСТ 380-60		
21	Р.П.Т. 01.017	Крышка редуктора	1	2.9	Ст. 3 мост ГОСТ 6713-53		
22	П.Т. 01.003	Колесо зубчатое $z=74$, $m=4$	2	11.4	Сталь 40ХН ГОСТ 4543-61		
23	Р.П.Т. 01.018	Прокладка	1	0.015	Картон		
24	Р.П.Т. 01.019	Шайба торцовая	1	0.07	Сталь 09Г2 ГОСТ 5058-65		
25	Р.П.Т. 01.021	Шайба стопорная	1	0.002	Ст. 3 мост ГОСТ 6713-53		
26	Р.П.Т. 01.022	Пластина огранич.	1		Ст. 3 мост ГОСТ 6713-53		
27	Р.П.Т. 01.023	Кольцо сальниковое	1	—	Войлок		
28	Р.П.Т. 01.024	Фиксатор	1		ВМ Ст. 5СП ГОСТ 380-60		
31	ГОСТ 8789-58	Шпонка 16×10×40	1	0.06	Сталь 09Г2 ГОСТ 5058-65		
32	ГОСТ 8338-57	Шарикоподшипник №212	1	0.77	Готовое изделие		

Лист А1

Министерство транспортного строительства С.С.С.Р.
Главтранспроект
Гипротрансмост

Рабочие чертежи металлических жел. дор. пролетных строений с ездой поверху на балласте пролетами 18.2-66.0 м в северном исполнении

Пролетные строения $Вр=45.0-55.0$ м
Смотровое приспособление
Привод тележки
Редуктор (общий вид)

Гл. инж. ГТП	[signature]	Попов	
Нач. отдела	[signature]	Валуев	
Гл. инж. пр.	[signature]	Слыхова	
Гл. инж. пр.	[signature]	Данилевский	
Проверил	[signature]	Горлов	
Исполнил	[signature]	Назарова	

1969г. М-б Инв. №54229

739/9 3

Общий вид (редуктор) РПТ.01.000

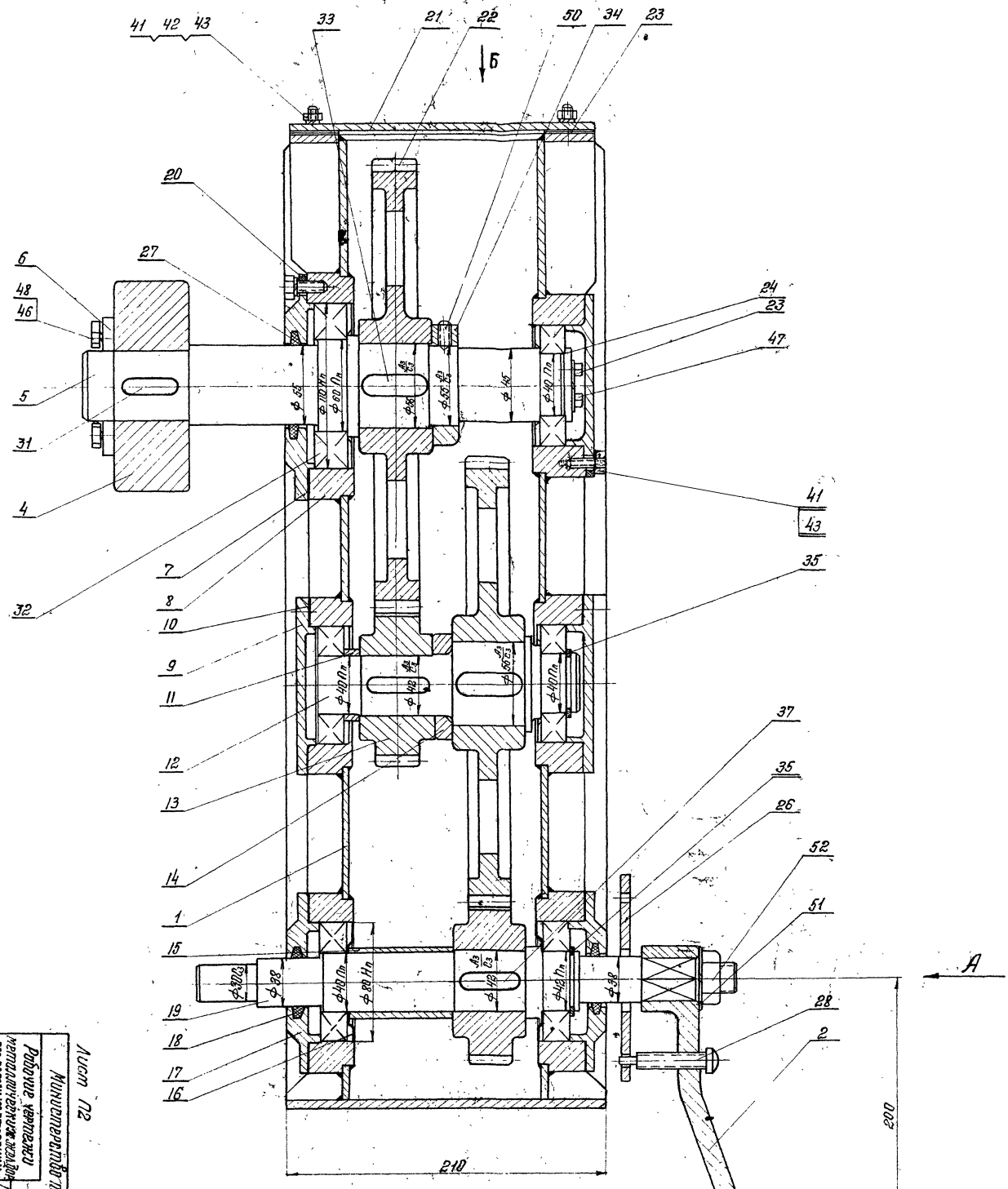

Вид А

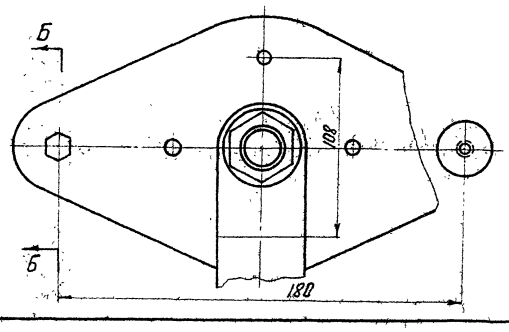

Лист 12

Рабочие чертежи металлических конструкций				Министерство транспортного строительства СССР. Главтранспроект			

Общий вид /редуктор/. РПТ. 01.000

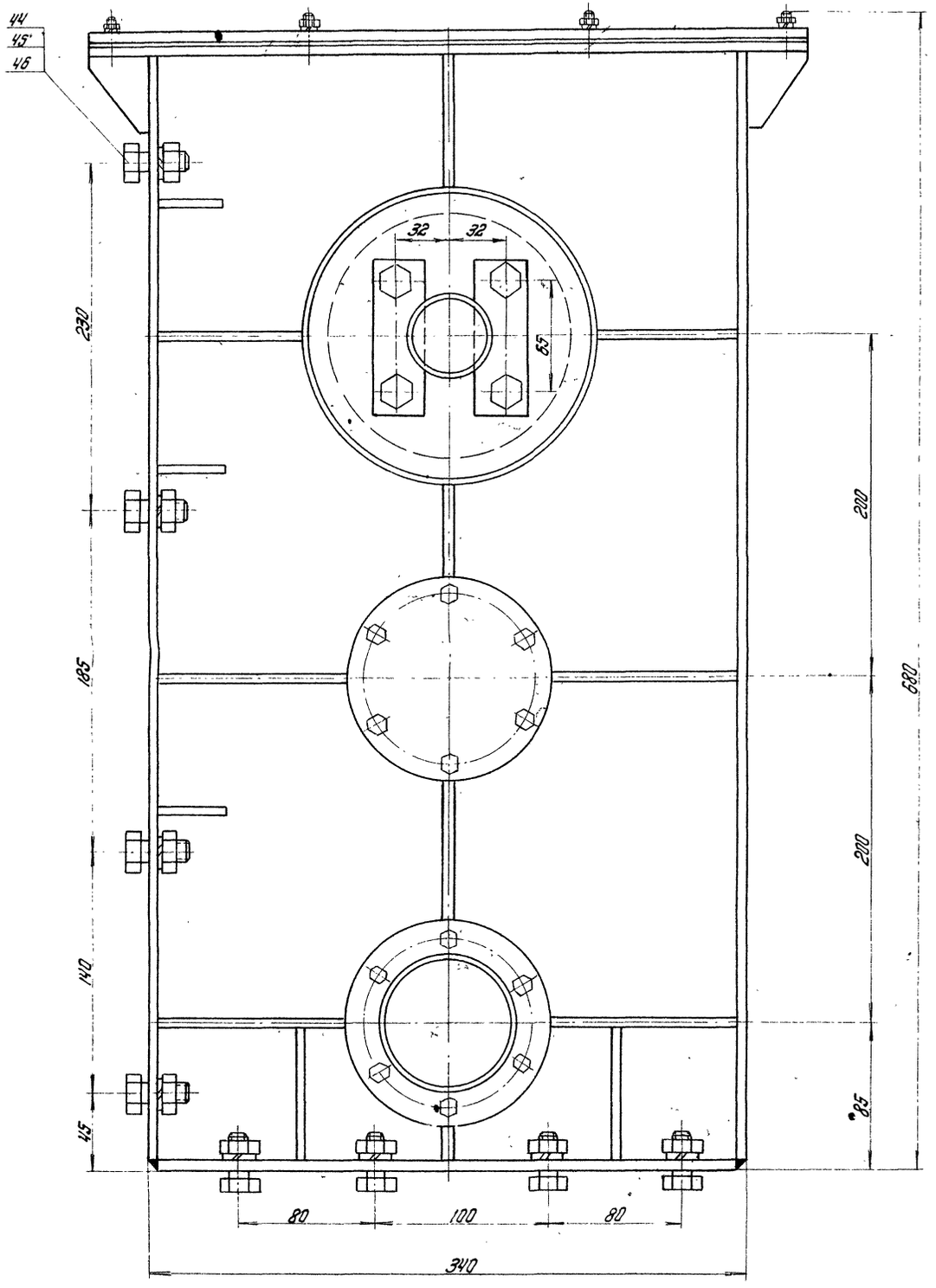

Вид Б

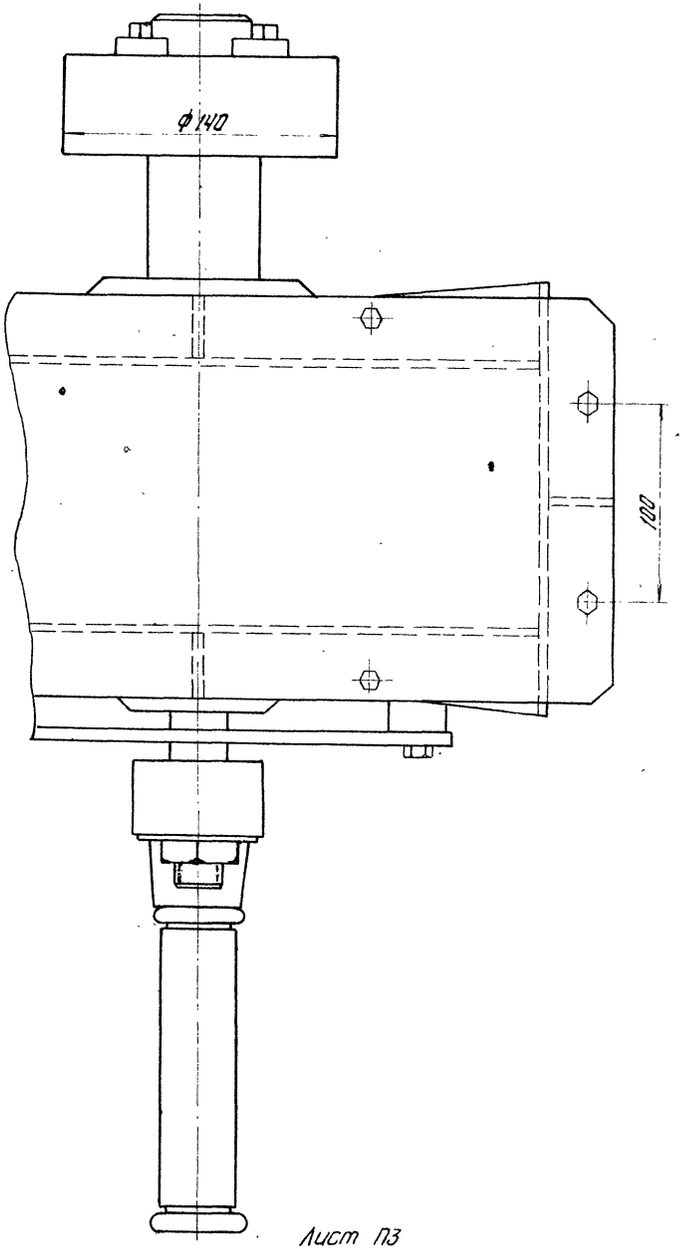

Лист П3

Министерство транспортного строительства СССР Главтранспроект Гипротрансмост			
Рабочие чертежи металлических жел. дор. пролетных строений с ездой поверху на балласте пролетами 18.2-66.0 м. в северном исполнении	Гл. инж. РТМ		Попов
	Нач. отдела		Валуев
	Гл. инж. пр-та		Слыхова
	Гл. инж. пр-та		Данилевский
	Проверил		Горлов
1969 г. М-б Инв. N 54231	Исполнил		Назарова

Пролетное строение l_p = 45.0-55.0 м. Смотровое приспособление. Тележка нижняя. Привод тележки. Редуктор /Общий вид/.

739/9 | 5

Копировала Н.П. Корректировал

Дет. РПТ 01.002
М 1:1

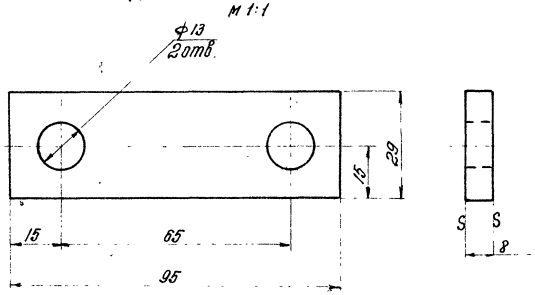

▽3 остальное

Дет. Р.ПТ.01.021
М 1:1

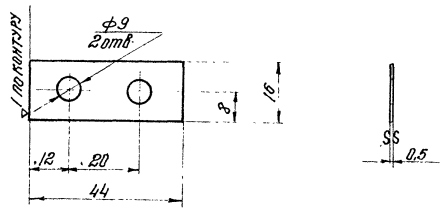

▽3 остальное

Дет. Р.ПТ. 01.200
М 1:2

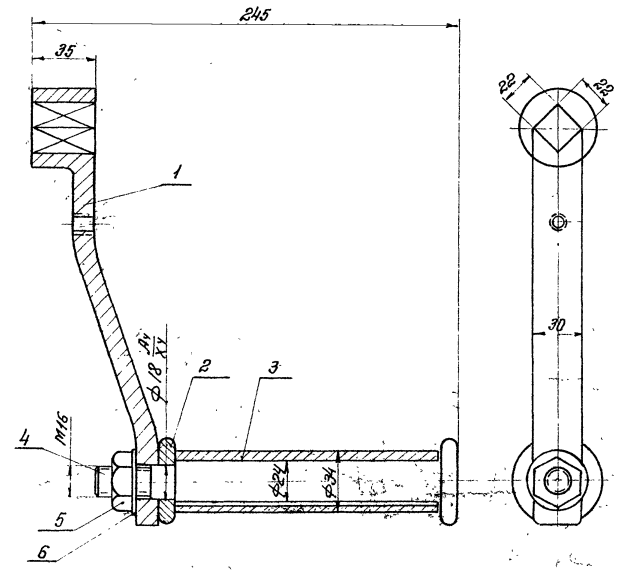

Дет 01.016
М 1:1

▽3 остальное

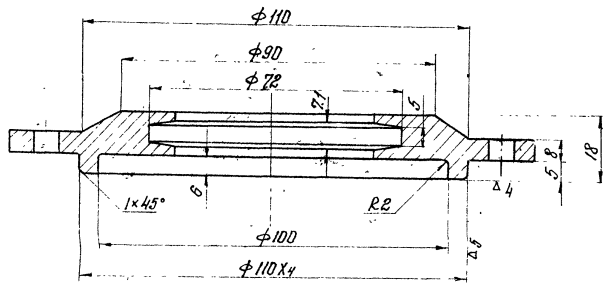

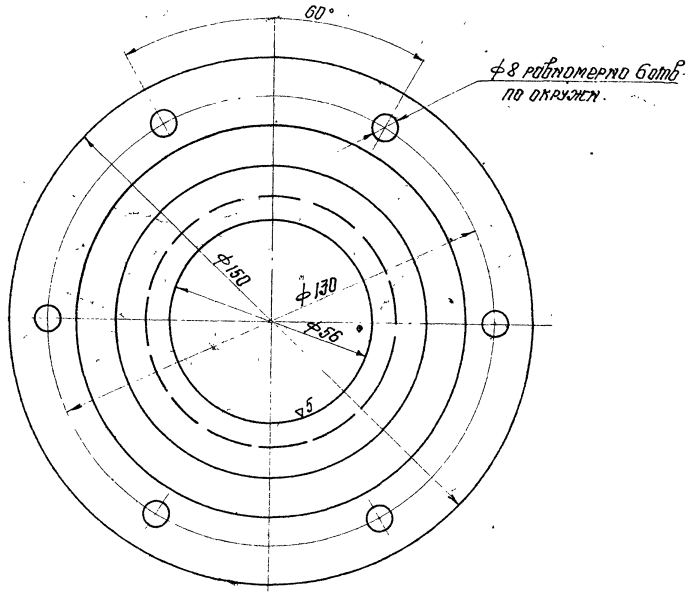

Спецификация на рукоять РПТ.01.200
(для северного исполнения)

NN п/п	Обозначение	Наименование	Кол.	Вес	Материал	Лист	Примеч.
1	РПТ.01.201	Рукоятка	1	0,72	ВМ Ст 5сп. ГОСТ 380-60		
2	ПТ.01103	Кольцо	1	0,07	ВМ Ст 5сп. ГОСТ 380-60		
3	ПТ.01-102	Труба	1	0,58	Сталь 10 ГОСТ 1050-60		
4	ПТ-01-101	Стержень	1	0,74	ВМ Ст 5сп. ГОСТ 380-60		
5	ГОСТ 5915-68	Гайка М6	1	0,06	Сталь 09Г2 ГОСТ 5058-65		
6	ГОСТ 6402-61	Шайба пруж. 16 н	1	0,07	Сталь 65 ГОСТ 1050-60		
	Всего на рукоять			2,18			

Лист П4

Министерство транспортного строительства СССР

Рабочие чертежи металлических жел. дор. пролетных строений с ездой поверху на балласте пролетами 18,2-66,0 А в северном исполнении

Главтранспроект
Гипротрансмост

Гл. инж. ГТМ		Попов
Нач. отдела		Валуев
Гл. инж. пр.		Слыхова
Гл. инж. пр.		Данилевский
Проверил		Горлов
Исполнил		Назарова

Пролетное строение $P_{\text{ф}}$=450-550 С
Смотровое приспособление. Тележка нижняя
Привод тележки.
Рукоять привода

739/9 6

1969. М-6 Инв. №54232

Коррект. Листопад

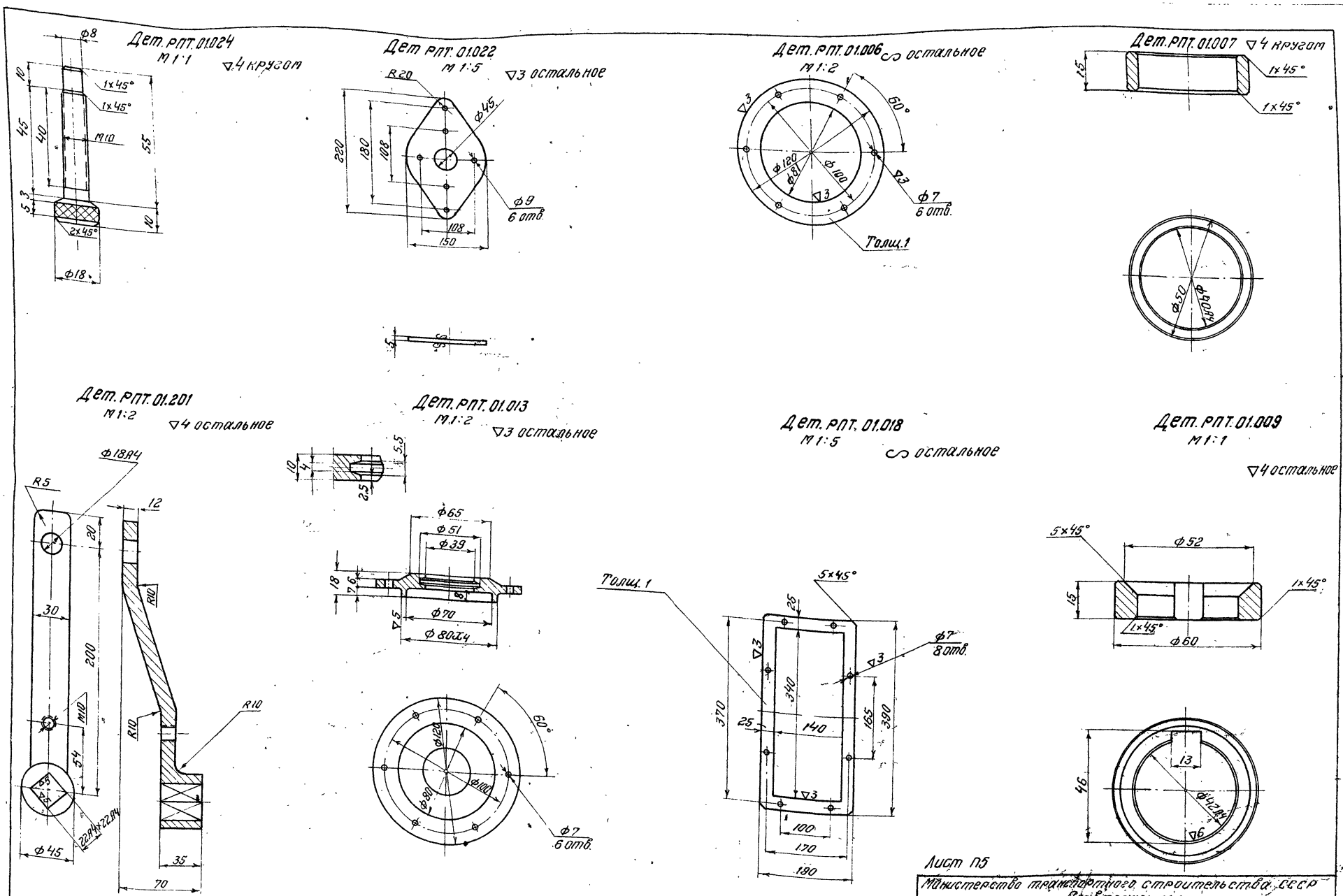

Лист П5

Министерство транспортного строительства СССР			
Рабочие чертежи металлических ж. д. пролетных строений с ездой поверху на балласте пролетами 18.2-66.0 м в северном исполнении	Главтранспроект Гипротрансмост		Пролетные строения Ер=45.0 м – 55.0 м. Смотровое приспособление. Привод тележки. Редуктор (детали)
	Гл. инж. МН	Попов	
	Нач. отдела	Валуев	
	Гл. инж. пр.	Слыхова	
	Гл. инж. пр.	Данилевский	
1969 М-6 Инв. № 54235	Проверил	Горлов	739/9 7
	Исполнил	Назарова	

Копир. Корректор

Дет. ПТ. 01.101
М 1:1
▽4 кругом

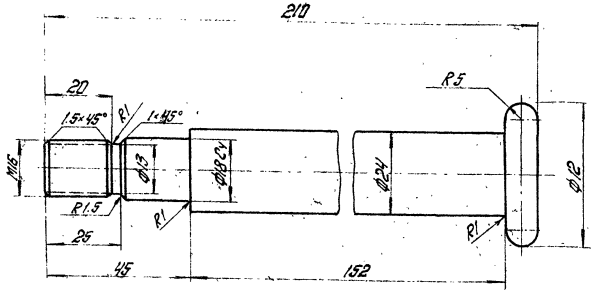

Дет. ПТ. 01.102
М 1:1
▽3 остальное

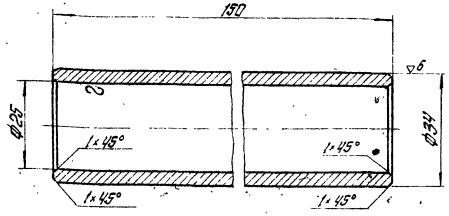

Дет. ПТ. 01.103
М 2:1
▽4 кругом

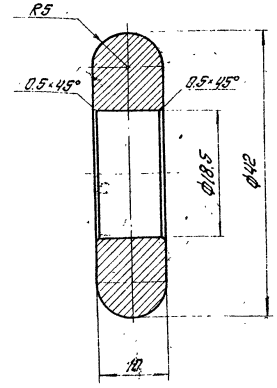

Дет. ПТ. 01.003
М 1:2
▽3 остальное

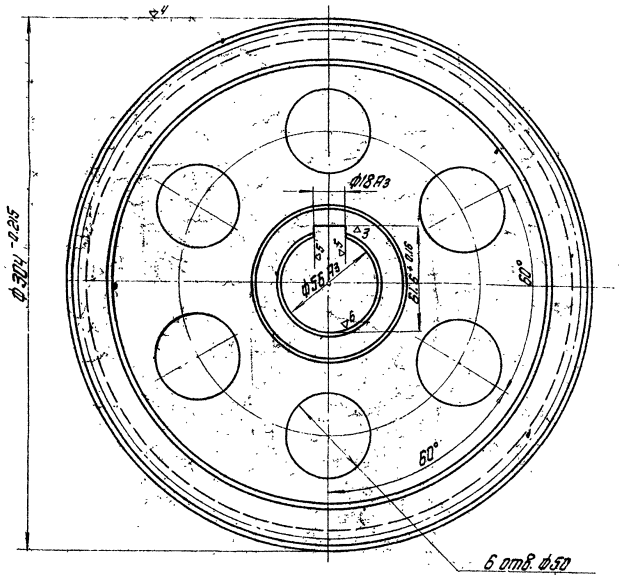

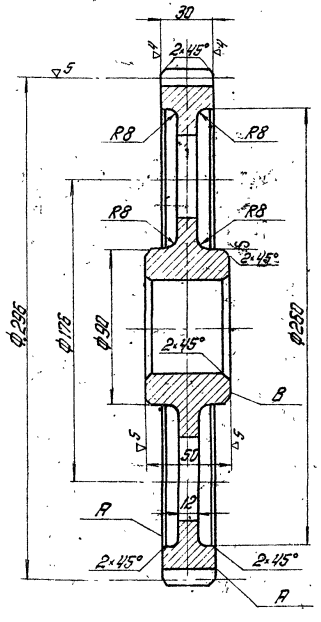

Характеристика колеса

Модуль нормальный	m	4
Число зубьев	z	74
Угол наклона зубьев	B	0
Исходный контур	ГОСТ 3058-54	
Коэффициент смещения исходного контура	ξ	0
Степень точности	-	9

Технические требования:

1. Биение торцов А относительно оси отверстия ф50А3 не более 0.1мм.
2. Биение торцов В относительно оси отверстия ф50А3 не более 0.034мм.
3. Штамповочные уклоны 5°.
4. Острые кромки притупить.
5. Смещение оси шпоночного паза относительно оси отверстия ф56А3 не более 0,016.

Лист П6

Министерство транспортного строительства СССР
Главтранспроект
Гипротрансмост

Рабочие чертежи металлических жел. дор. пролетных строений с ездой поверху на балласте пролетами 18.2-66.0м в северном исполнении

Гл. инж. РТМ		Попов	
Нач. отдела		Валуев	
Гл. инж. пр-та		Слыхова	
Гл. инж. пр-та		Данилевский	
Проверил		Горлов	
Исполнил		Назарова	

Пролетное строение l = 45.0-55.0 м
Смотровое приспособление
Привод тележки
Редуктор (Детали)

1969 г. м.б. Инв. №54234

739/9 | 8

Копировала Д. Пр. Корректировал

Дет РПТ 01.005
М 1:1

▽ 3 остальное

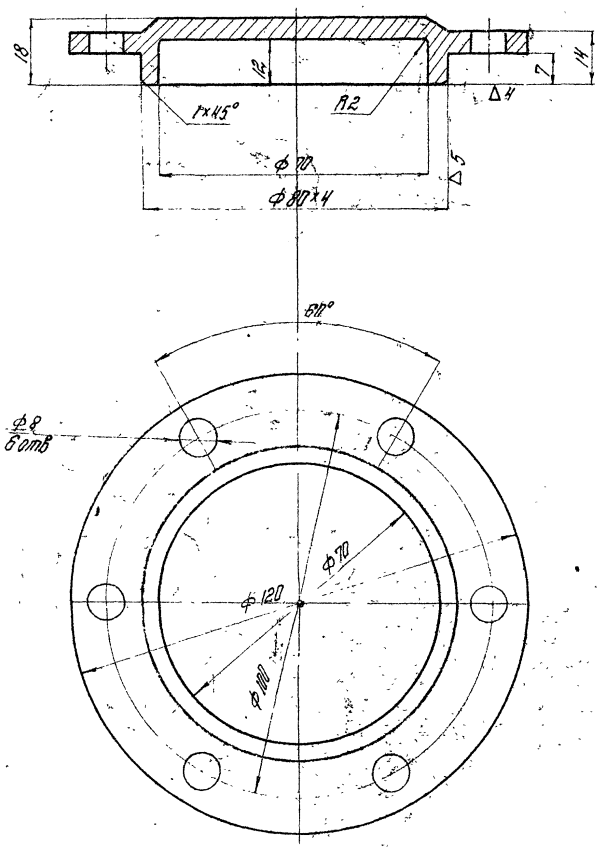

Дет РПТ 01.019
М 1:1

▽ 3 остальное

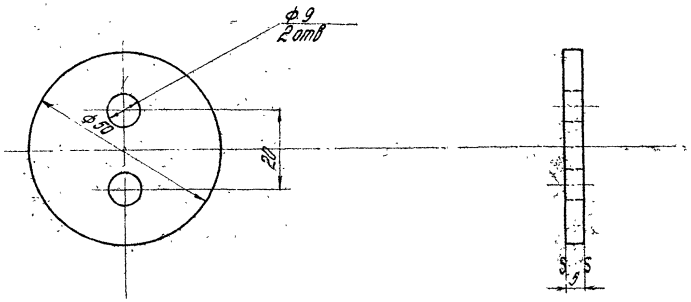

Дет РПТ 01.004
М 1:1

~ остальное

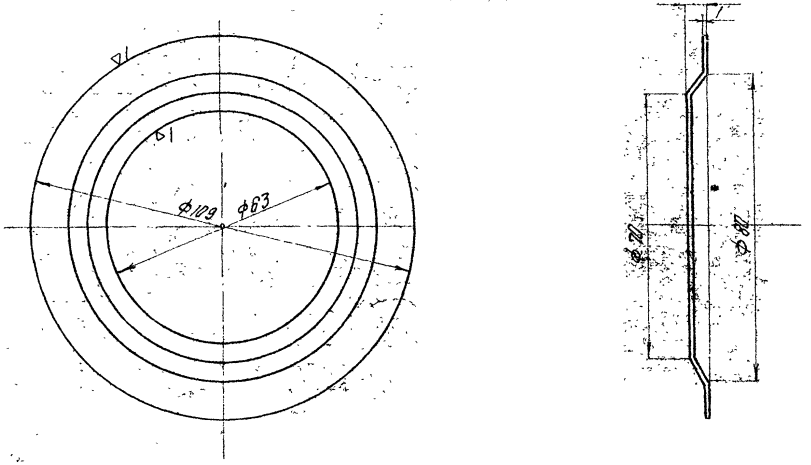

Дет РПТ 01.012
М 1:1

~ остальное

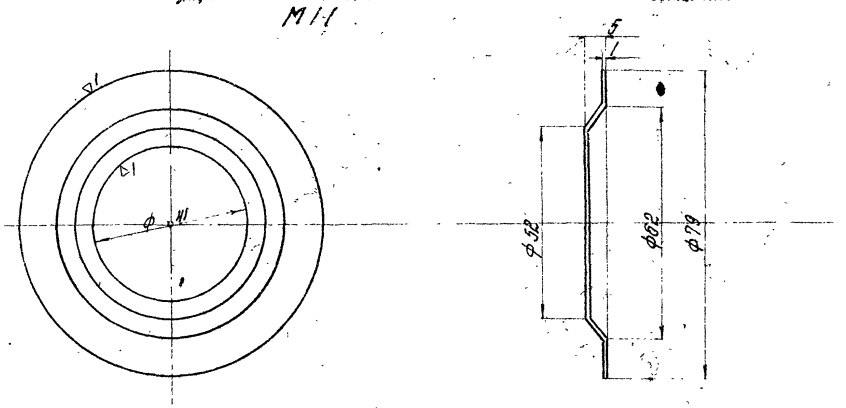

Лист П7

Министерство транспортного строительства СССР Главтранспроект Гипротрансмост			
Рабочие чертежи металлических жел. дор. пролетных строений с езд. поверху на балласте пролетами 18.2-66.0 м в северном исполнении	Гл. инж. ГТП	Попов	Пролетные строения Ср=450-550 м. Смотровое приспособление. Привод тележки. Редуктор (детали)
	Нач. отдела	Волуев	
	Гл. инж. пр.	Слыхова	
	Гл. инж. пр.	Данилевский	
	Проверил	Горлов	739/9 9
1969 г. М-8 Инв. № 54235	Исполнил	Назарова	

Корр. Залогина Корректир. [signature]

Дет. ПТ.01.016.

М 1:1

▽3 остальное

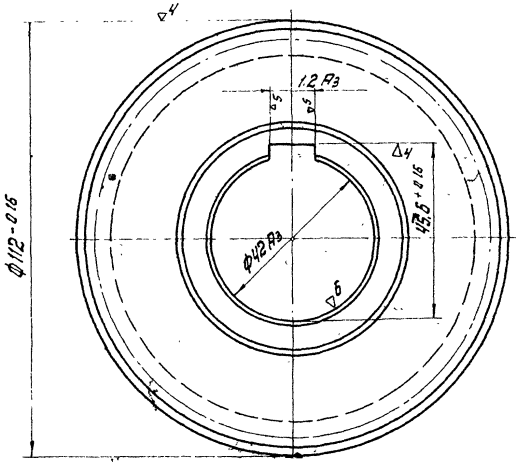

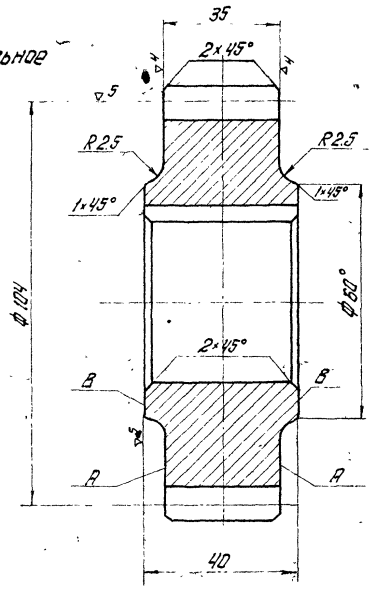

Модуль нормальный	m	4
Число зубьев	z	26
Угол наклона зубьев	β0	0
Исходный контур		ГОСТ 3058-54
Коэффициент смещения исходного контура	ξ_0	0
Степень точности по ГОСТ 1643-55	-	9

Дет. РПТ.02.006

М 1:1

▽3 кругом

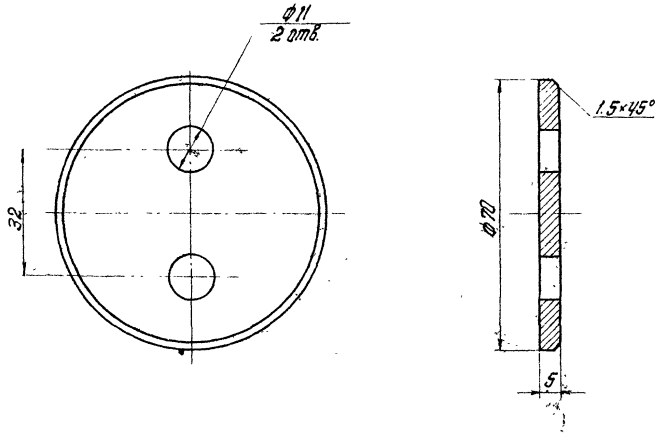

Дет. РПТ.02.004

М 1:2

▽4 остальное

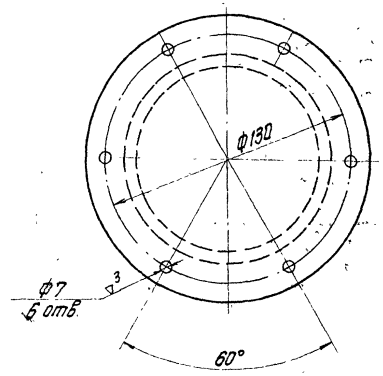

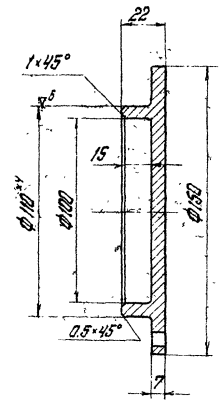

Лист П8

Министерство транспортного строительства СССР. Главтранспроект Гипротрансмост					Пролетное строение L_p = 45.0-55.0 м. Смотровое приспособление. Тяговой тележки. Редуктор. Детали.
Рабочие чертежи металлических жел.дор. пролетных строений с сеткой поверху на балласте пролетами 18.2-66.0 м в северном исполнении.			Гл. инж. ГТМ	Попов	739/9 10
			Нач. отдела	Балуев	
			Ст. инж. пр-та	Клыкова	
			Гл. инж. пр-та	Данилевский	
			Проверил	Орлов	
1969 г.	М-6	Инв. № 54236	Исполнил	Назарова	

Копировала Ж. Гф. - Корректировал

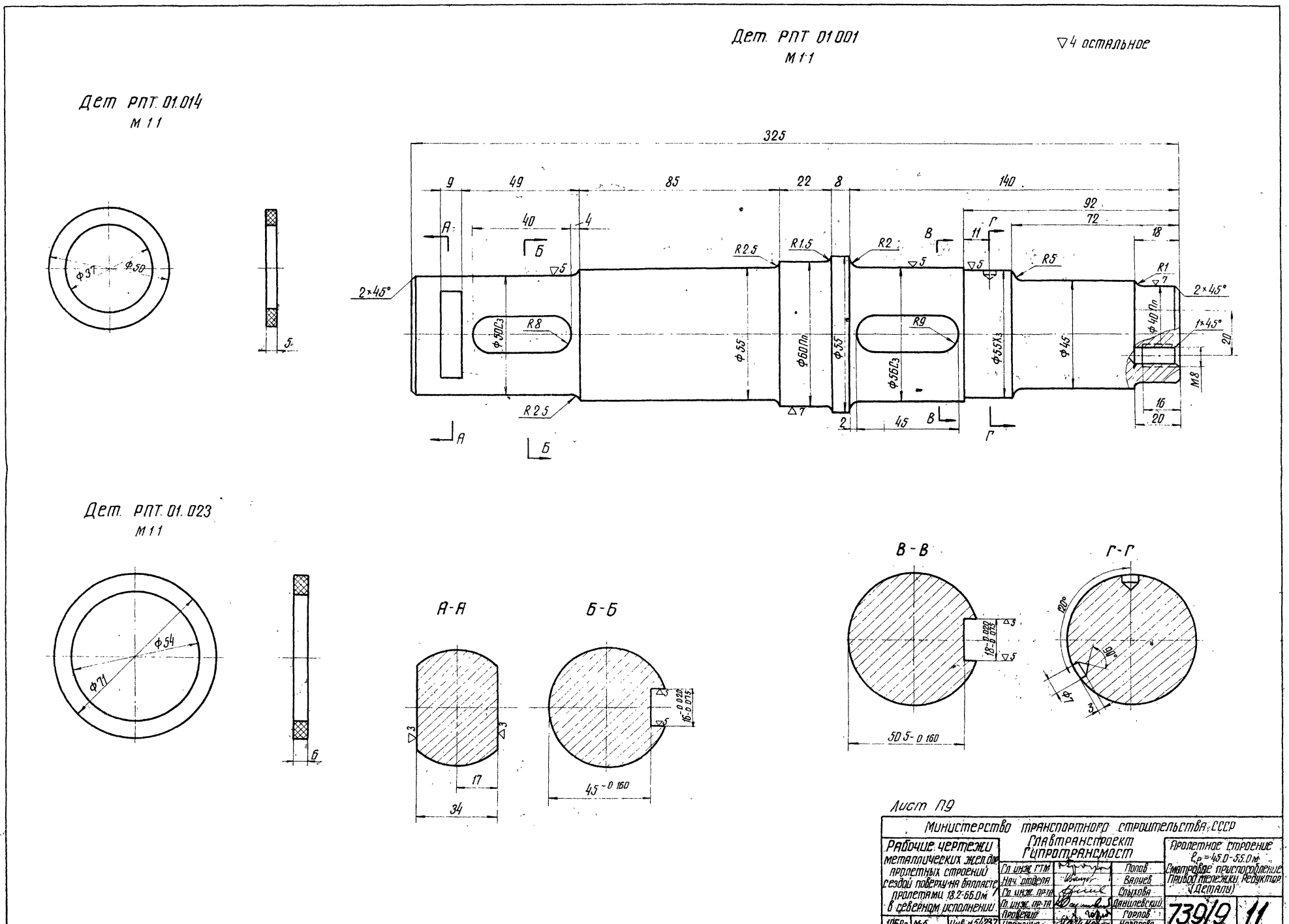

Дет. РПТ 01.001
М 1:1
▽4 остальное
Дет РПТ. 01.014
М 1:1
Дет. РПТ. 01.023
М 1:1
А-А
Б-Б
В-В
Г-Г
325
9
49
85
22
8
140
92
72
18
40
4
11
2×45°
1×45°
R2.5
R1.5
R2
R5
R1
R8
R9
Ф50С3
Ф55
Ф60Пл
Ф55
Ф56С3
Ф55Х3
Ф45
Ф40Пл
М8
16
20
45
2
17
34
45-0.160
50.5-0.160
18-0.020-0.075
120°
90°
Ф7
3
Ф37
Ф50
Ф54
Ф71
5
6
Лист П9
Министерство транспортного строительства СССР
Главтранспроект
Гипротрансмост
Рабочие чертежи металлических жел. дор. пролетных строений сезды поверху на балласте пролетами 18.2-66.0м в северном исполнении
Пролетное строение l_p=45.0-55.0м
Смотровое приспособление
Привод тележки. Редуктор (Детали)
Гл. инж. ГТМ
Нач. отдела
Гл. инж. пр-та
Гл. инж. пр-та
Проверил
Исполнил
Попов
Валуев
Слыхова
Данилевский
Горлов
Назарова
1969г
М-6
Инв. № 54237
739/9
11
Копир.
Коррект.

Дет РПТ 01 003
М1:5

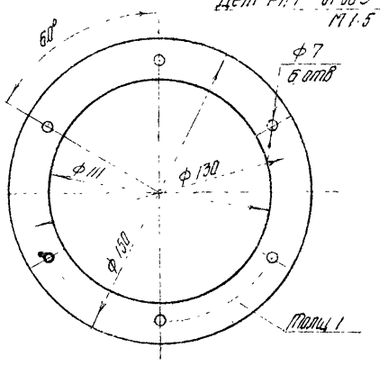

Дет РПТ 01 008
М1:2

▽4 остальное

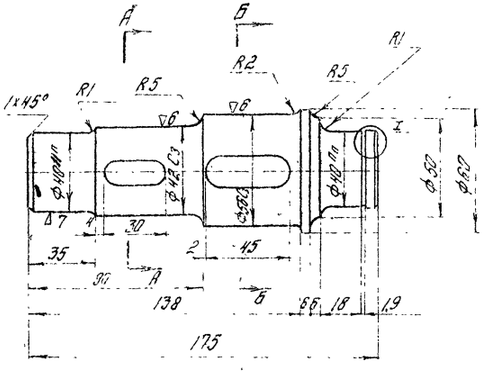

Дет РПТ 01 017
М1:5

▽ остальное

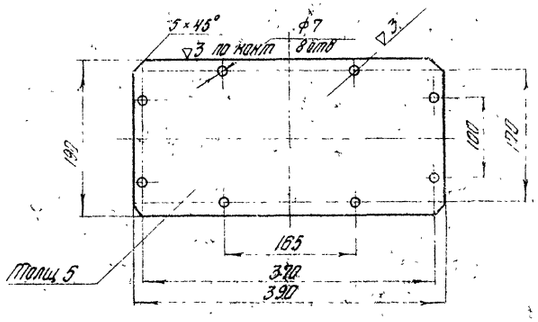

Дет РПТ 01 015
М1:2

▽4 остальное

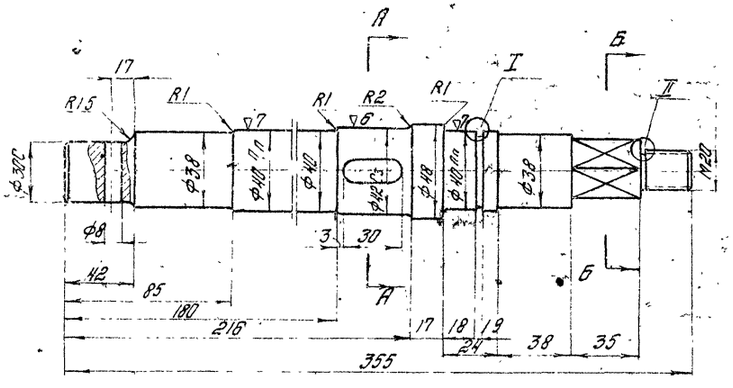

А-А

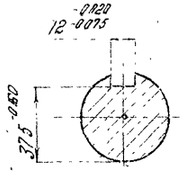

Б-Б

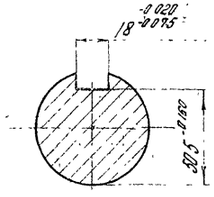

I

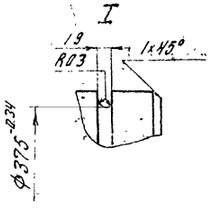

А-А

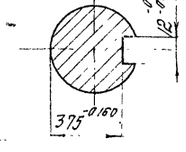

I

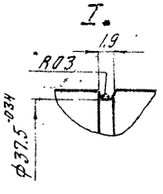

II

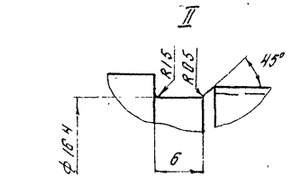

Б-Б

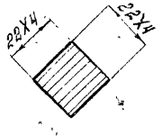

Лист 110

Министерства транспортного строительства СССР			
Рабочие чертежи металлических железнодорожных пролетных строений с ездой поверху на балласте пролетами 12-66 м в северном исполнении	Главтранспроект Гипротрансмост		Проектное сечение Р1-450т-550т. Стационарное приспособление. Тележка нижняя. Привод тележки. Редуктор. Детали.
	Гл. инж. ГТП		Попов
	Нач. отдела		Валуев
	Гл. инж. пр-то		Сдыхова
	Гл. инж. пр-то		Понилевской
	Проверил		Горлов
	Исполнил		Назарова
1969 г. М-5	Инв. № 54238		730/9 12

Копир. Золотина Корректор.

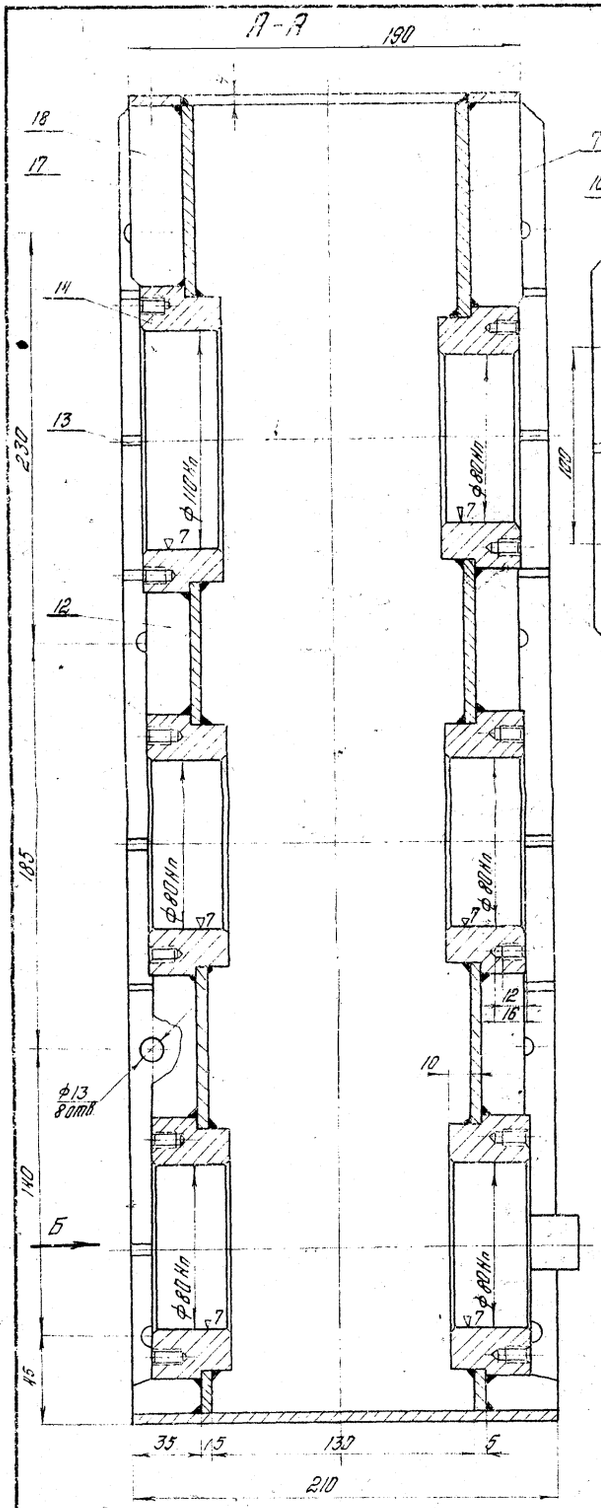

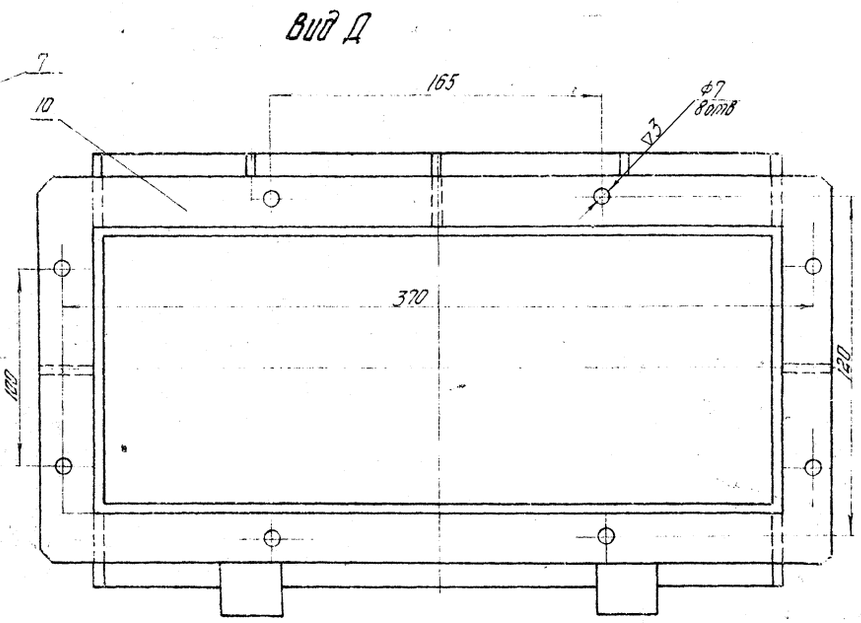

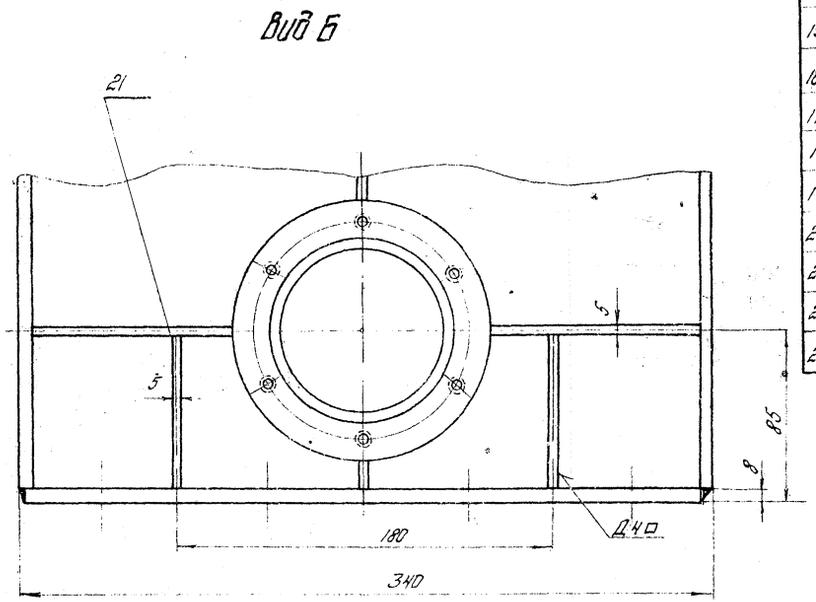

Спецификация

(для северного исполнения)

	Обозначение	Наименование	Кол-во	Вес	Материал	Лист	Примечан
1	РПТ, 01.101	Ребро	2	0.05	10Г2С1Д		
2	РПТ, 01.102	Лист вертикальный, передн	1	4.56	"		
3	РПТ, 01.103	Ребро вертикальное	1	0.10	"		
4	РПТ, 01.104	Втулка	5	7.5	"		
5	РПТ, 01.105	Ребро горизонтальное	5	0.25	"		
6	РПТ, 01.106	Ребро вертикальное	3	0.27	"		
7	РПТ, 01.107	Лист вертикальный, правый	1	8.3	"		
8	РПТ, 01.108	Ребро	2	0.02	"		
9	РПТ, 01.109	Лист нижний 332×210×8	1	3.75	"		
10	РПТ, 01.111	Лист фасонный	1	0.80	"		
11	РПТ, 01.112		2	0.4	"		
12	РПТ, 01.113	Ребро вертикальное	1	0.05	"		
13	РПТ, 01.114	Ребро горизонтальное	1	0.11	"		
14	РПТ, 01.115	Втулка	1	1.96	"		
15	РПТ, 01.116	Ребро горизонтальн.	5	0.45	"		
16	РПТ, 01.117	Лист вертикальный, задний	1	5.30	"		
17	РПТ, 01.118	Лист вертикальный, левый	1	8.2	"		
18	РПТ, 01.119	Ребро вертикальное	1	0.09	"		
19	РПТ, 01.121	Ребро горизонтальное	1	0.05	"		
20	РПТ, 01.122	Ребро	4	0.4	"		
21	РПТ, 01.123	Ребро	2	0.6	"		
22	РПТ, 01.124	Ребро	6	0.14	"		
23	РПТ, 01.125	Ребро 15×25×5	2	0.8	"		

Лист П11

Министерство транспортного строительства СССР

Главтранспроект
Гипротрансмост

Рабочие чертежи металлических жел. дор. пролетных строений с ездой поверху на балласте, пролетами 18.2-55.0 м в северном исполнении

Гл. инж. РТМ		Попов	Пролетное строение Ср=45.0-55.0 м
Нач. отдела		Валуев	Смотровое приспособление
Гл. инж. пр-та		Слыхова	Тележка нижняя
Гл. инж. пр-та		Панилевский	Привод тележки
Проверил		Горлов	Корпус редуктора
Исполнил		Назарова	

1969г. М-б Инв. №54239

739/9 13

Копир. Залошин Корректир.

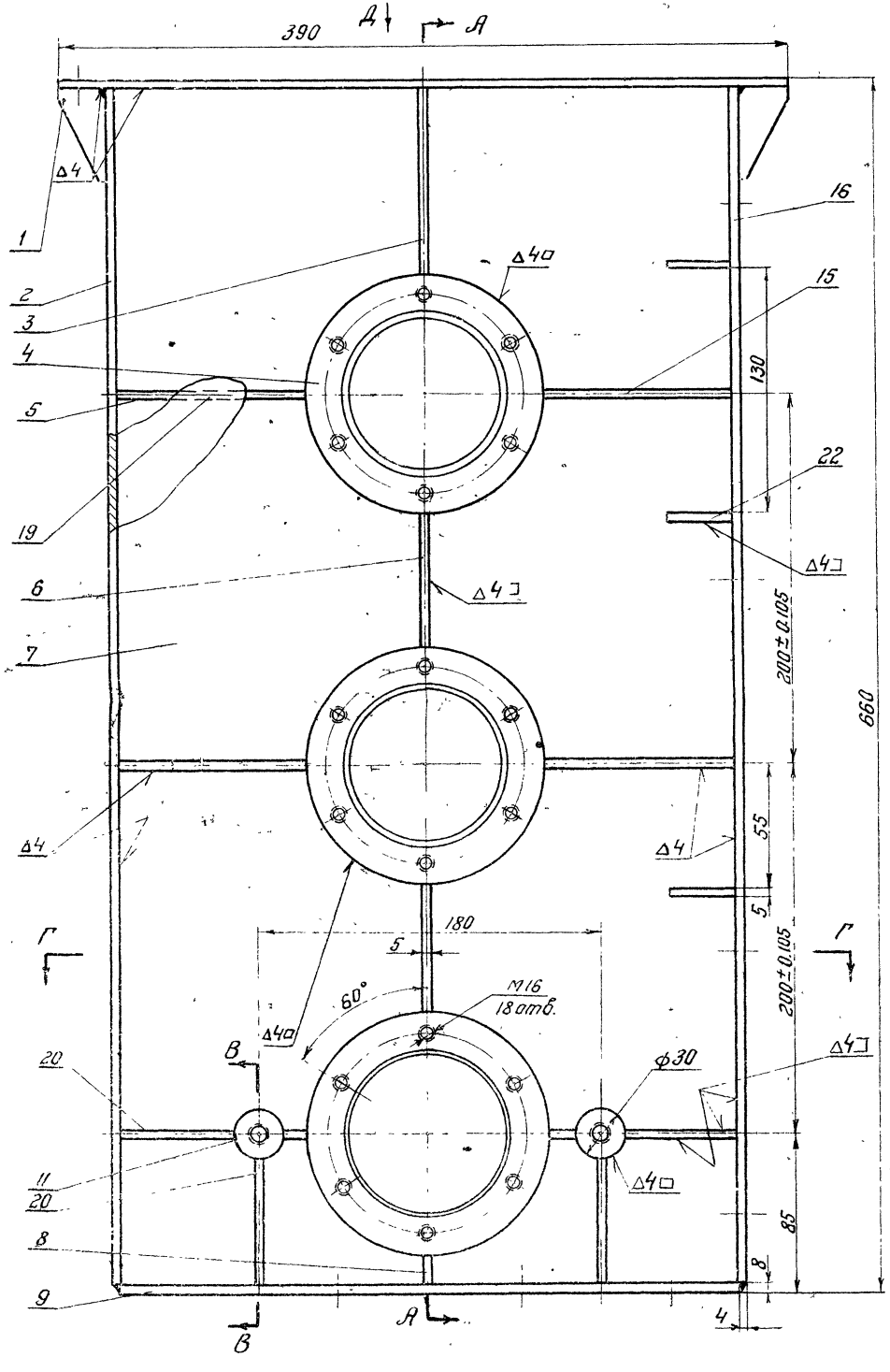

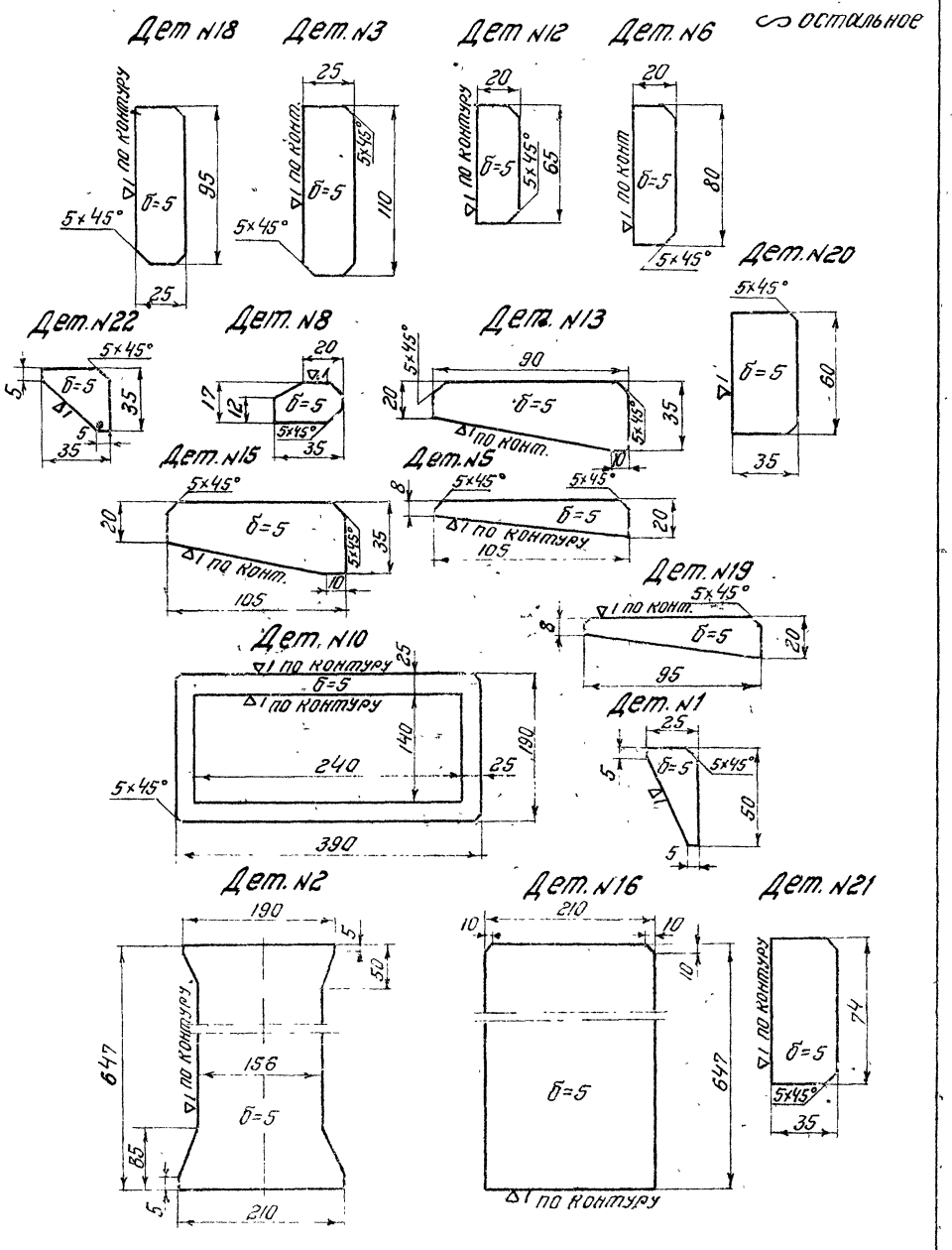

Лист П12

Министерство транспортного строительства СССР			
Рабочие чертежи металлических эксплуатируемых строений с ездой поверху на балласте пролетами 18.2-66.0 м в северном исполнении	Главтранспроект Гипротрансмост		Пролетные строения Ср=45.0-55.0 м
	Гл. инж. ГТМ	Попов	Смотровое приспособление. Тележка нижняя. Привод тележки. Редуктор (корпус редуктора)
	Нач. отдела	Валуев	
	Гл. инж. пр.	Слыхова	
	Гл. инж. пр.	Данилевский	
	Проверил	Горлов	739/9 14
1969 г. М-6 Инв. N 54240	Исполнил	Назарова	

Копир. Корректор

Дет N4
м 1:2

▽3 остальное

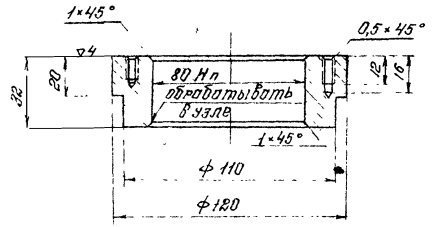

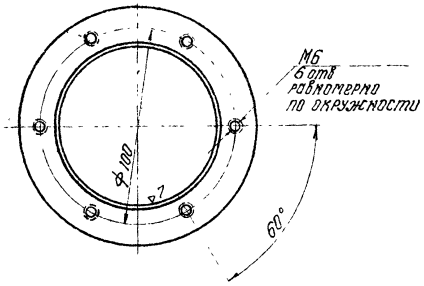

Дет N14
м 1:2

▽3 остальное

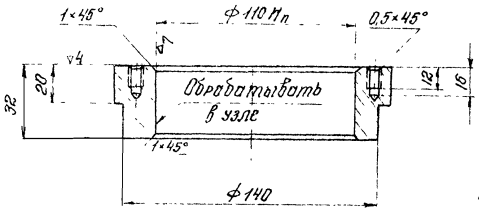

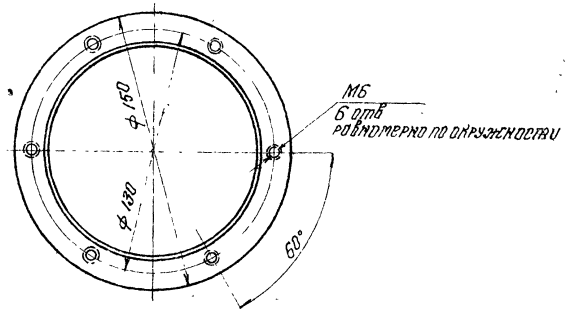

Дет N17
м 1:10

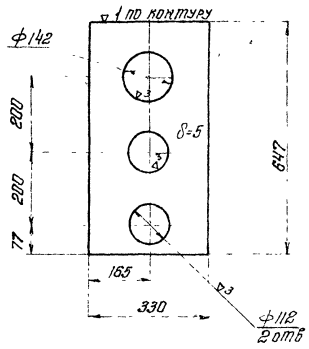

Дет. N7
м 1:10

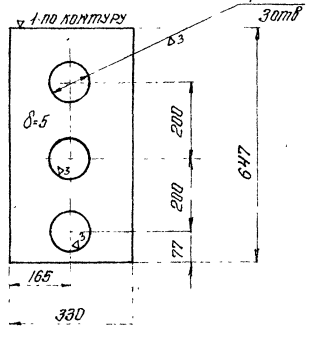

Г-Г
м 1:5

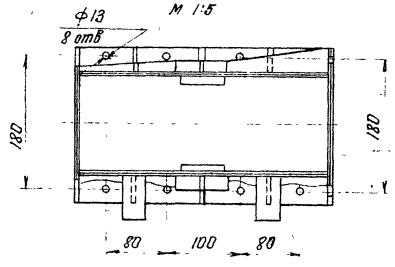

В-В
м 1:2

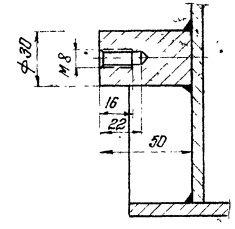

Лист П13

Министерство транспортного строительства СССР					
Рабочие чертежи металлических жел.дор. пролетных строений с сеткой поверху на балласте пролетами 18;24-66 Dн в северном исполнении	Гидротранспроект Гипротранспост			Пролетное строение ф. 450.83 Стартовое приспособление тележка нижняя Прибой тележки Корпус редуктора (детали)	
	Гл.инж.ГТМ		Попов		
	Начотдела		Волуев		
	Гл.инж.пр.		Слыкова		
	Гл.инж.пр.		Данилевич	739/9	15
1969г. М-6	Проверил		Попов		
Инв.№5424	Исполнил		Назарова		

Коррект

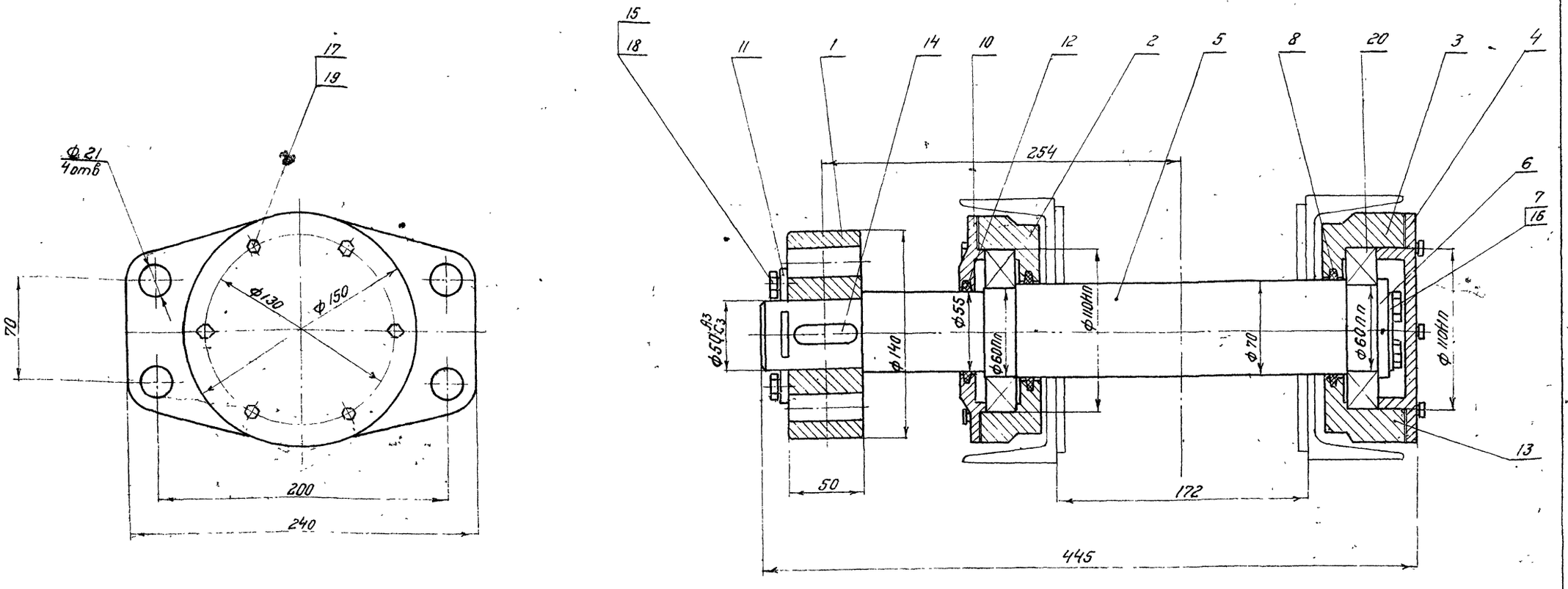

Спецификация на колесо холостое РПТ 02.000

(для северного исполнения)

№ п/п	Обозначение	Наименование	Кол	Вес	Материал	Лист	Примечание
1	РПТ.02001	Колесо	1	112	Сталь 40ХН ГОСТ 4543-61		
2	РПТ.02002	Корпус подшипника	1	4.7	Сталь 40ХН ГОСТ 4543-61		
3	РПТ.02003	Корпус подшипника	1	5.4	Сталь 40ХН ГОСТ 4543-61		
4	РПТ.02.004	Крышка	1	1.0	ВМСТ5СП ГОСТ 380-60		
5	РПТ.02.005	Вал	1	9.2	Сталь 40ХН ГОСТ 4543-61		
6	РПТ 02.006	Шайба торцевая	1	0.15	Сталь 09Г2 ГОСТ 5058-65		
7	РПТ 02.007	Планка стопорная	1	0.015	Сталь Ст3мост ГОСТ 6713-53		
8	РПТ.02.008	Кольцо сальниковое	2	—	Войлок		
10	РПТ 01.016	Крышка подшипника	1	1.0	ВМСТ5СП ГОСТ 380-60		
11	РПТ.01.002	Оседержатель	2	0.3	Сталь 09Г2 ГОСТ 5058-65		
12	РПТ.01.023	Кольцо сальниковое	1	—	Войлок		
13	РПТ.01.003	Прокладка Б-1	3	—	Картон		
14	ГОСТ 8789-58	Шпонка 16×10×40	1	0.15	Сталь 09Г2 ГОСТ 5058-65		
15	ГОСТ 7798-62	Болт М12×25	4	0.13	Сталь 09Г2 ГОСТ 5058-65		
16	ГОСТ 7798-62	Болт М10×20	2	0.05	Сталь 09Г2 ГОСТ 5058-65		
17	ГОСТ 7798-62	Болт М6×20	12	0.01	Сталь 09Г2 ГОСТ 5058-65		
18	ГОСТ 6402-61	Шайба пруж. 12Н-65Г	4	0.004	Сталь 65Г ГОСТ 1050-60		
19	ГОСТ 6402-61	Шайба пруж. 6Н-65г	12	0.01	Сталь 65Г ГОСТ 1050-60		
20	ГОСТ 8338-57	Шарикоподшип №212	2	1.54	Готовое изделие		
Всего на колесо холостое			34.9				

Лист П14

Министерство транспортного строительства СССР

Главтранспроект
Гипротрансмост

Рабочие чертежи металлических ж.д. пролетных строений с ездой поверху на балласте пролетами 18-2-66,0 м в северном исполнении

Гл. инж. ГТП		Попов
Нач. отдела		Валуев
Гл. инж. пр.		Слыхова
Гл. инж. пр.		Данилевский
Проверил		Горлов
Исполнил		Назарова

1969 г. М-Б Инв. №54242

Пролетные строения Ер=45.0-55.0 м
Смотровое приспособление
Привод тележки.
Колесо холостое.
(общий вид)

739/9 | 16

Копир [illegible] Корректн.

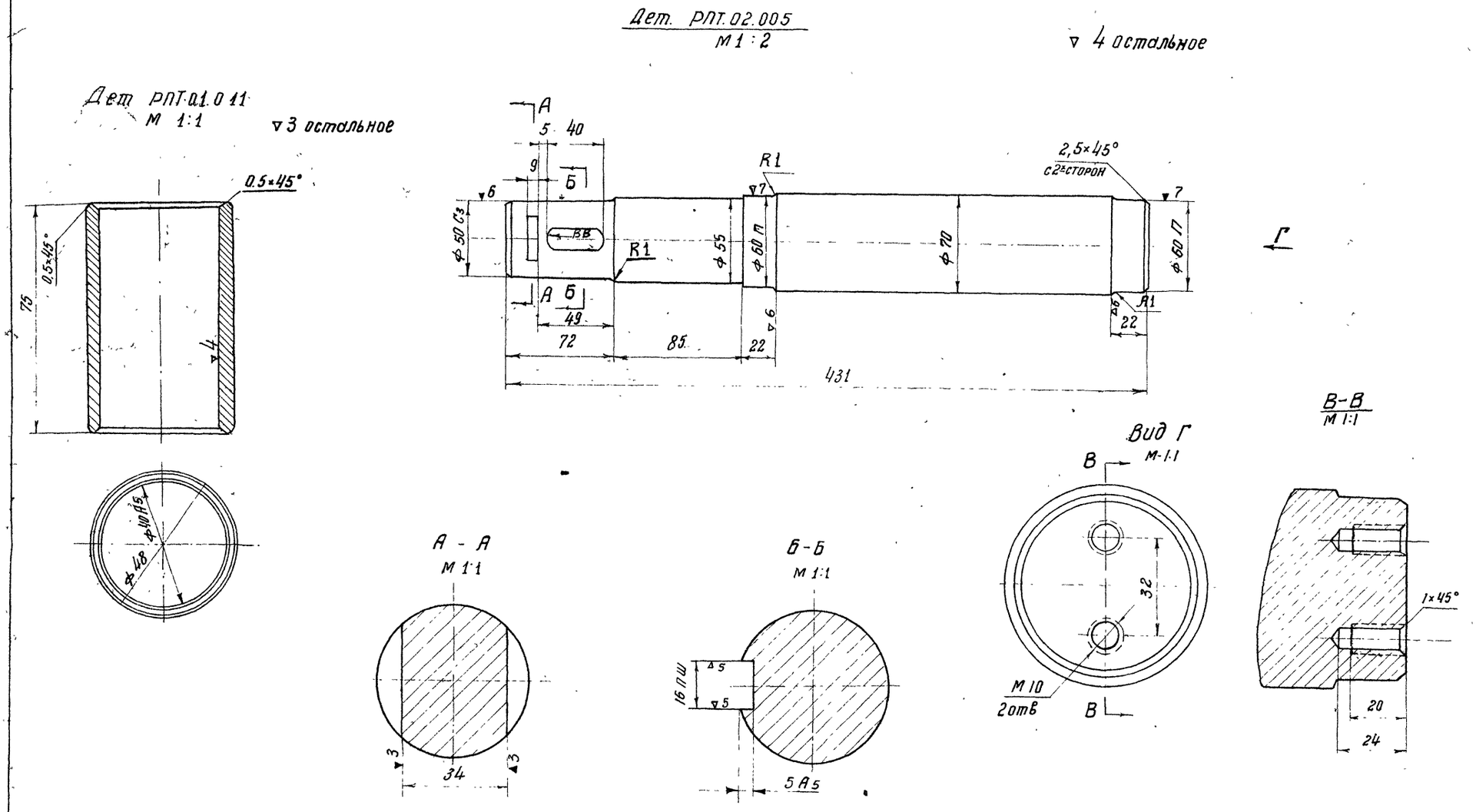

Лист П15

Министерство транспортного строительства СССР Главтранспроект Гипротрансмост				Пролетное строение l=45,0-55,0 м. Смотровое приспособление Привод тележки Колесо холостое (детали)
Рабочие чертежи металлических жел. дор. пролетных строений с ездой поверху на балласте пролетами 18,2-66,0 м. в северном исполнении	Гл. инж. ГТМ		Попов	
	Нач. отдела		Валуев	
	Гл. инж. пр-та		Слыхова	
	Гл. инж. пр-та		Даниловский	739/9 17
	Проверил		Горлов	
1969 г. М-б 1:30 Инв. № 54243	Исполнил		Назарова	

Копир. Ш. Корректор. Т. Тимофеева

Дет РПТ. 02.003 (Дет. РПТ. 02.002)
М. 1:2

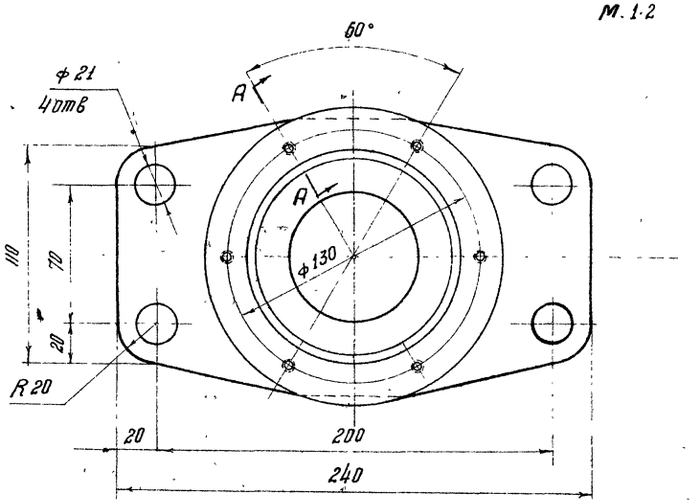

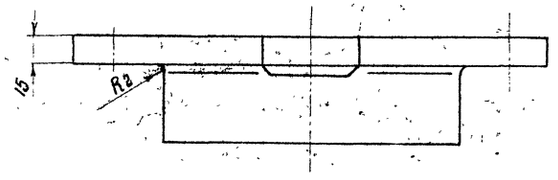

▼3 остальное

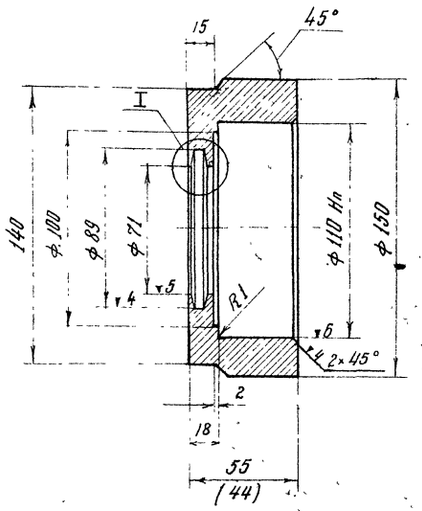

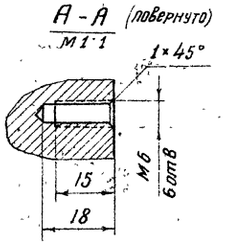

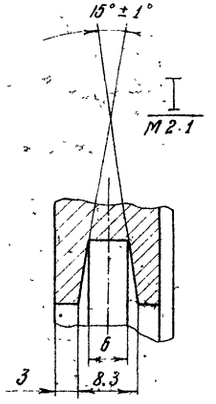

Дет РПТ. 02.007
М. 1:1

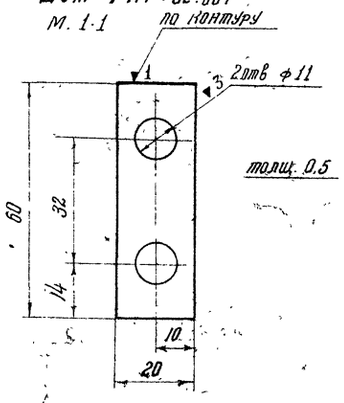

Дет. РПТ. 02.008
М 1:1

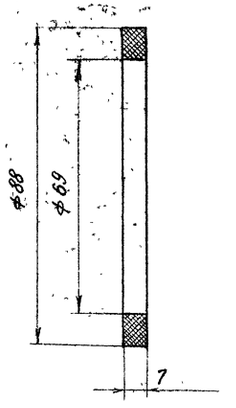

Примечание:

Размер в скобках (44) относится к Дет. РПТ. 02.002.

Лист А16

Министерство транспортного строительства СССР Главтранспроект Гипротрансмост			Пролетное строение вр. 45,0 - 55 м. смотровое приспособление привод тележки. Колесо холостое (детали)
Рабочие чертежи металлических жел. дор. пролетных строений с ездой поверху на балласте пролетами 18,2-66,0 м. в северном исполнении	Гл. инж. ГТМ	Попов	
	Нач. отдела	Валуев	
	Гл. инж. пр-та	Слыхова	
	Гл. инж. пр-та	Данилевский	
1959г. М-б Инв. № 54244	Проверил	Горлов	739/9 18
	Исполнил	Назарова	

Коррект.

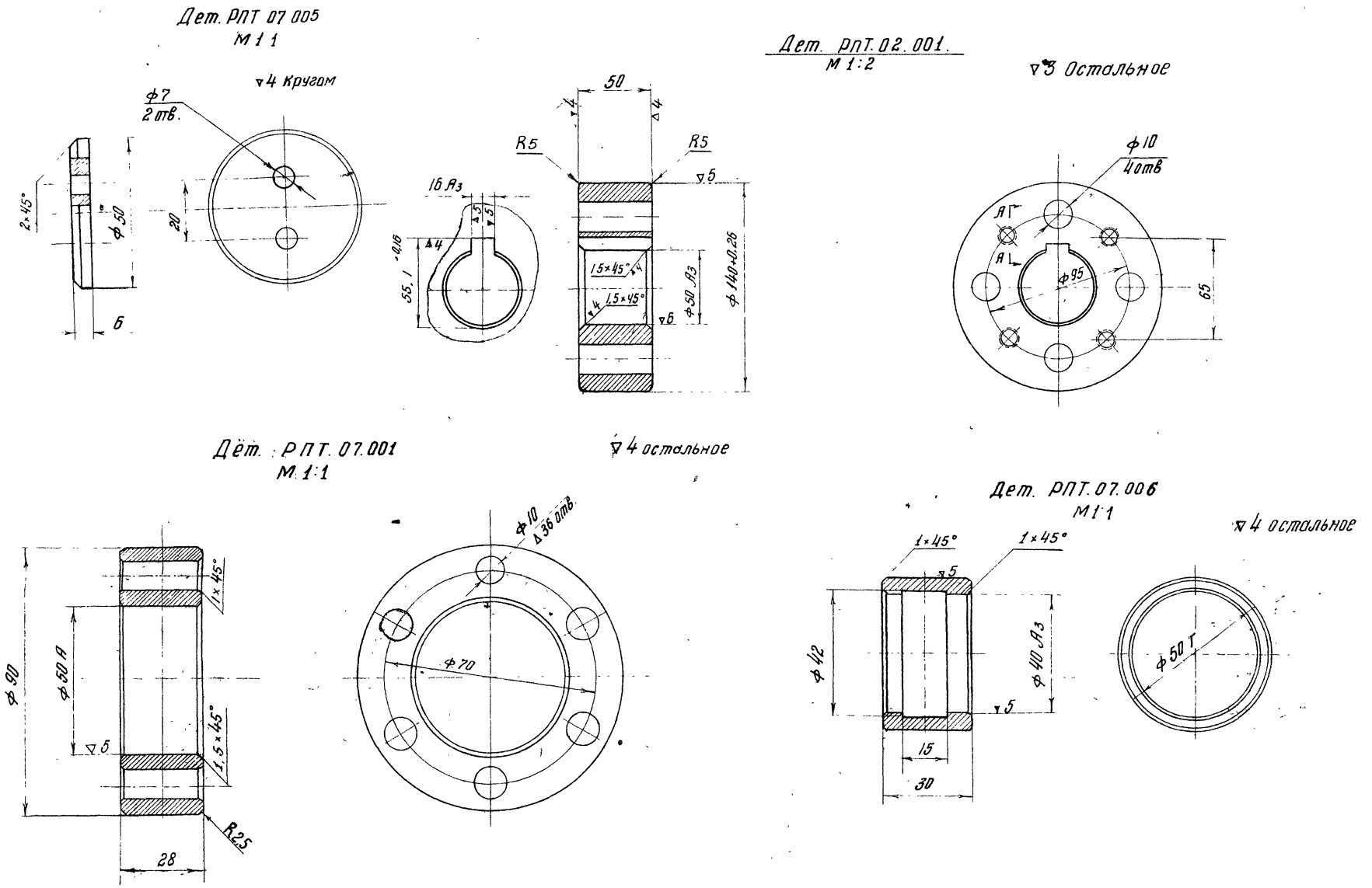

Лист П17

Министерство транспортного строительства СССР Главтранспроект Гипротрансмост			Пролетное строение l_p=45,0–55,0 Смотровое приспособление провод тележки колесо холостое (детали)
Рабочие чертежи металлических жел. дор. пролетных строений сездой поверху на балласте пролетами 18,2–66,0 м всеверном исполнении	Гл инж ГТМ	Попов	
	Нач. отдела	Валуев	
	Гл. инж. пр-та	Слыхова	
	Гл. инж пр-та	Даниловский	
	Проверил	Горлов	739/9 19
1970г М-8 Инв № 54245	Исполнил	Назарова	

Копир Коррект.

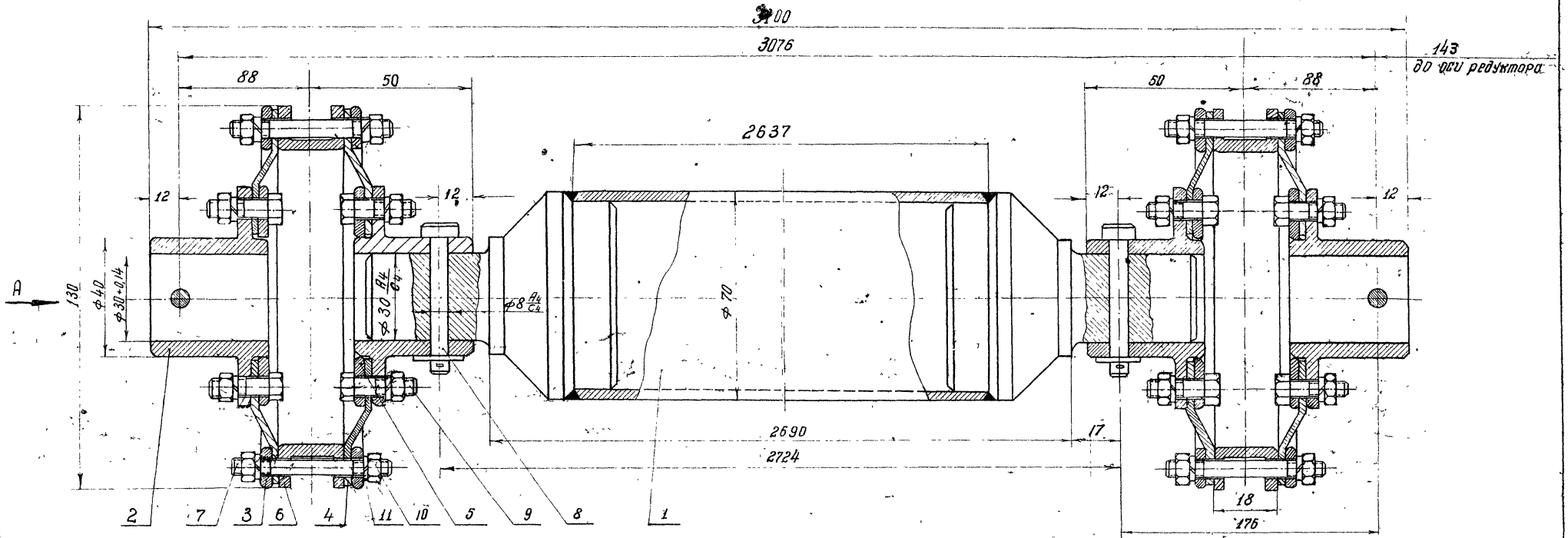

Вид А

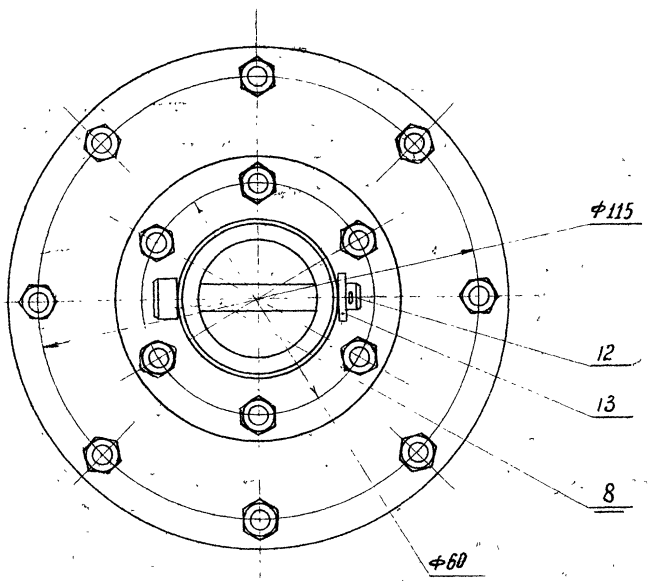

Спецификация /для северного исполнения/

№№ п/п	Обозначение	Наименование	Кол.	Вес	Материал	Лист	Примечан.
1	РПТ 03.100	Вал	1	15.4	Сб. узел		
2	РПТ 03 001	фланец	4	1.15	ВМ Ст 3 сп. ГОСТ 380-60		
3	РПТ 03 002	Кольцо наружное	4	1.12	ВМ Ст 3 сп. ГОСТ 380-60		
4	РПТ 03 003	Диск	4	1.28	Сталь 30 х ФА ГОСТ 2052-53		
5	РПТ 03 004	Кольцо прижимное	4	0.4	ВМ Ст 3 сп ГОСТ 380-60		
6	РПТ 03.005	Кольцо	2	18	ВМ Ст 3 сп ГОСТ 380-60		
7	РПТ 03.006	Шпилька М6×80	16	0.32	Сталь 09Г2 ГОСТ 5058-65		
8	РПТ 03,007	Палец	4	0.27	Сталь 09Г2 ГОСТ 5058-65		
9	ГОСТ 7798-62	Болт М6×30	24	0,31	Сталь 09Г2 ГОСТ 5058-65		
10	ГОСТ 5916-62	Гайка М6	56	0,14	Сталь 09Г2 ГОСТ 5058-65		
11	ГОСТ 6402-61	Шайба пружин. 6Н	56	0,02	Сталь 65Г ГОСТ 1050-60		
12	ГОСТ 397-64	Шплинт 2.×12	4	0.012	Сталь 09Г2 ГОСТ 5058-65		
13	ГОСТ 6957-54	Шайба 8	4	0.008	ВМ Ст 3 сп ГОСТ 380-60		
	Всего на синхронизирующий вал			22.3			

Лист П18

Министерство транспортного строительства СССР
Главтранспроект
Гипротрансмост

Рабочие чертежи металлических ж.-дор. пролетных строений с сеткой поверху на балласте пролетами 18,2-65,0 м. в северном исполнении

Гл. инж. ГТ.М		Попов
Нач. отдела		Белуев
Гл. инж. пр-ва		Альхова
Рук. бригады		Данилевский
Проверил		Горлов
Испанил		Минкеров

Пролетное стр. Ер-45-55 Смотровое приспособление. Привод тележки синхронизирующий вал (общий вид) РПТ 03.000

1970 г. М-6м-1 УП6.1.34266

739/9 20

Кол. Корр.

Дет. РПТ.03.101
М-1:1

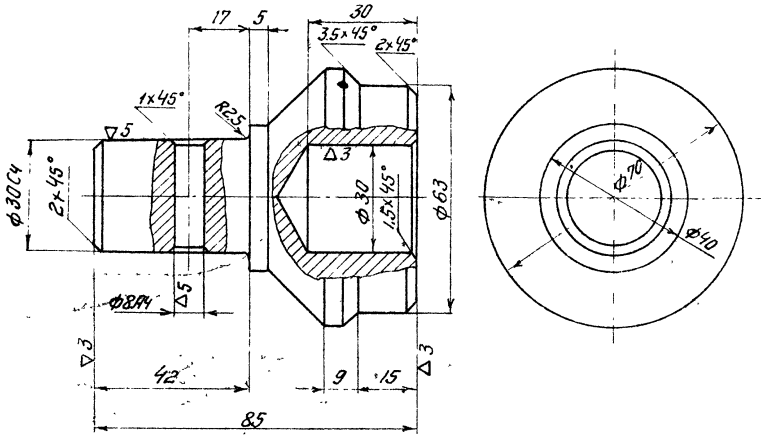

▽4 остальное

Дет. РПТ 03.007
М 2:1

▽3 остальное

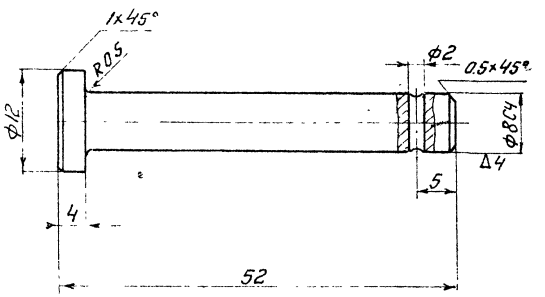

Дет. РПТ 03.100
М 1:2

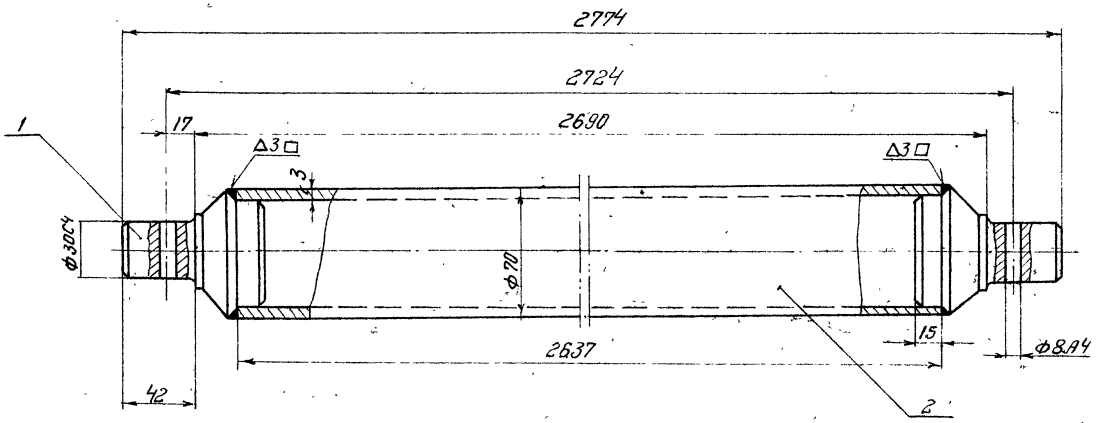

Спецификация на вал РПТ.03.100

Поз.	Обозначение	Наименование	Кол	Вес	Материал	Лист	Примечание
1	РПТ 03101	Наконечник	2	2.4			
2	РПТ.03102	Труба 70×3 ℓ=2637	1	13			б/ч
	Всего на вал			15.4			

Лист П19

Министерство транспортного строительства СССР
Главтранспроект
Гипротрансмост

Рабочие чертежи металлических жел. дор. пролетных строений с ездой поверху на балласте пролетами 18.2-66.0 м в северном исполнении

Гл. инж. ГТМ		Попов
Нач. отдела		Валуев
Гл. инж. пр.		Слыхова
Гл. инж. пр.		Данилевский
Проверил		Горлов
Исполнил		Назаров

Пролетные строения ℓр=45.0÷55.0 м
Смотровое приспособление
Привод тележки
Синхронизирующий вал

1969г М-б Инв №54247

739/9 21

Копир: Корректор

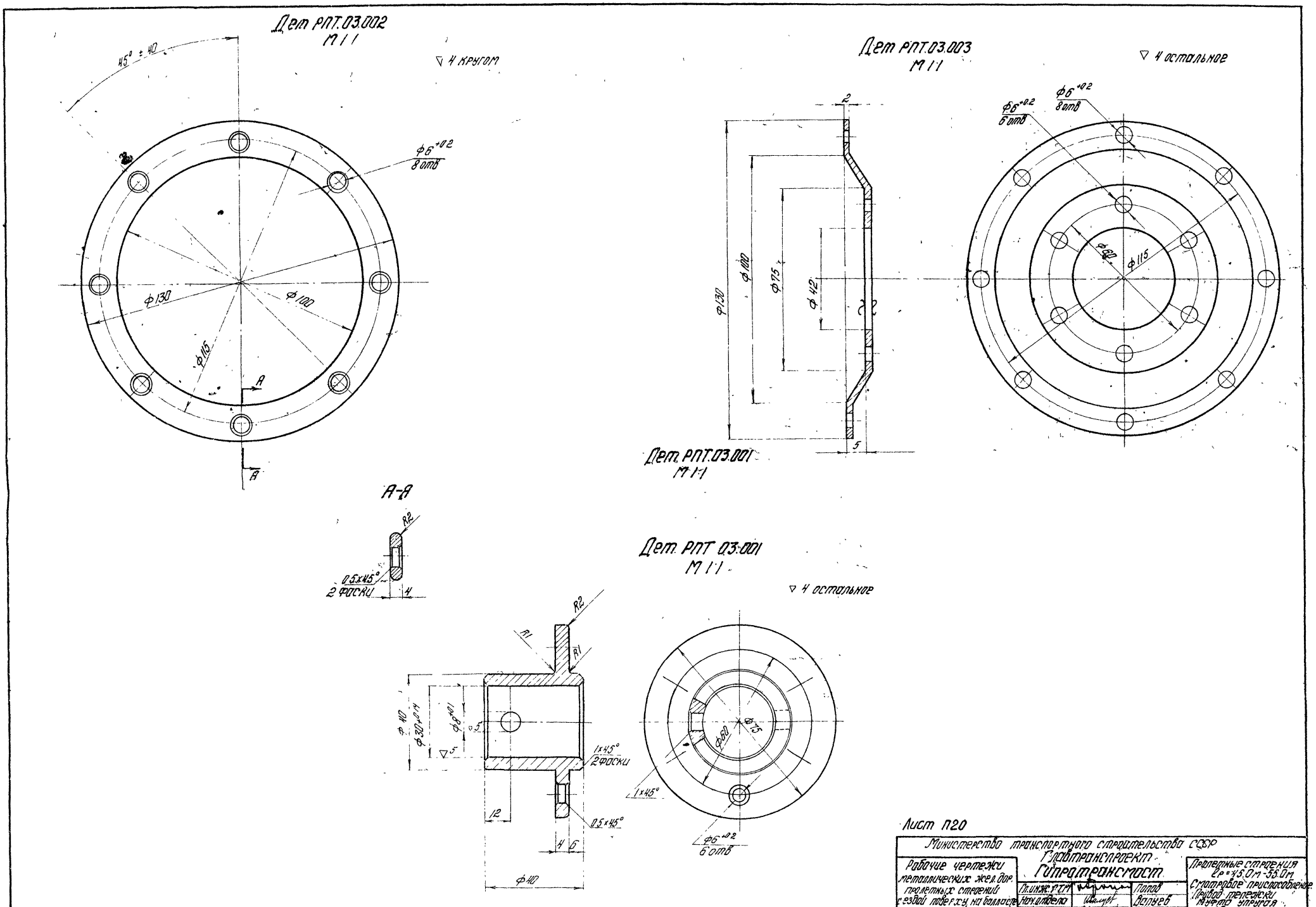

Лист П20

Министерство транспортного строительства СССР Главтранспроект Гипротрансмост			Пролетные строения l_p=45.0м-55.0м Смотровое приспособление Привод тележки Муфта упругая (детали)
Рабочие чертежи металлических жел. дор. пролетных строений с езд. поверху на балласте пролетами 18.2-66.0м в северном исполнении	Гл. инж. ГТМ	Попов	
	Нач. отдела	Валуев	
	Гл. инж. пр.	Слыхова	
	Гл. инж. пр.	Данилевский	
	Проверил	Горлов	739/9 22
1969 г.	Инв. № 54248	Назарова	

Копир. Галочкин Корректир. Чисточ

Дет. РПТ.03.005
М 1:1

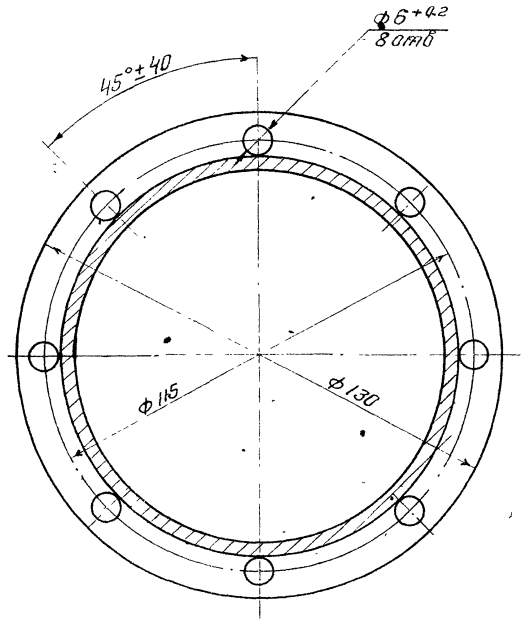

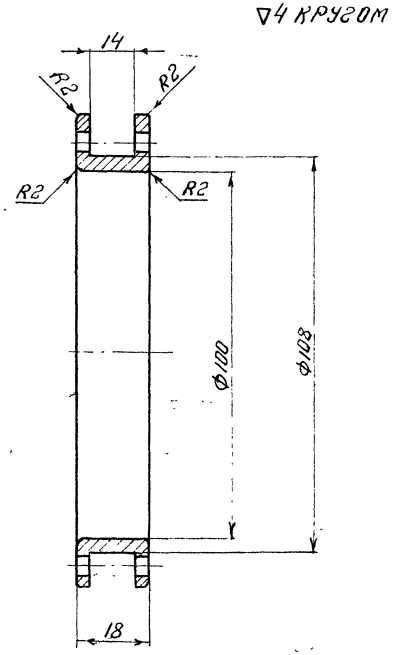

Дет. РПТ.03.006
М 1:1

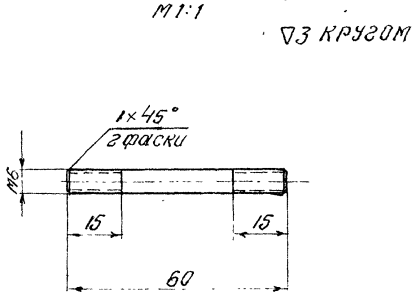

Дет. РПТ.03.004
М 1:1

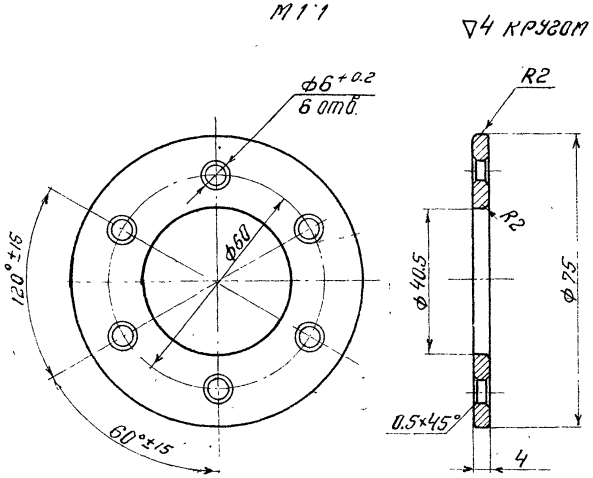

Лист П21

Министерство транспортного строительства СССР Главтранспроект Гипротрансмост			Пролетные строения Ер=450-550 Ом Смотровое приспособление Привод тележки Муфта упругая (детали)
Рабочие чертежи металлических ж.д пролетных строений с ездой поверху на балласте пролетами 18.2-66.0 м в северном исполнении	Гл.инж.ГТМ	Попов	
	Нач отдела	Валуев	
	Гл.инж пр.	Слыхова	
	Гл.инж пр	Данилевский	
	Проверил	Горлов	739/9 23
1980г М-б Инв.№54249	Исполнил	Назарова	

Копир. Коррект

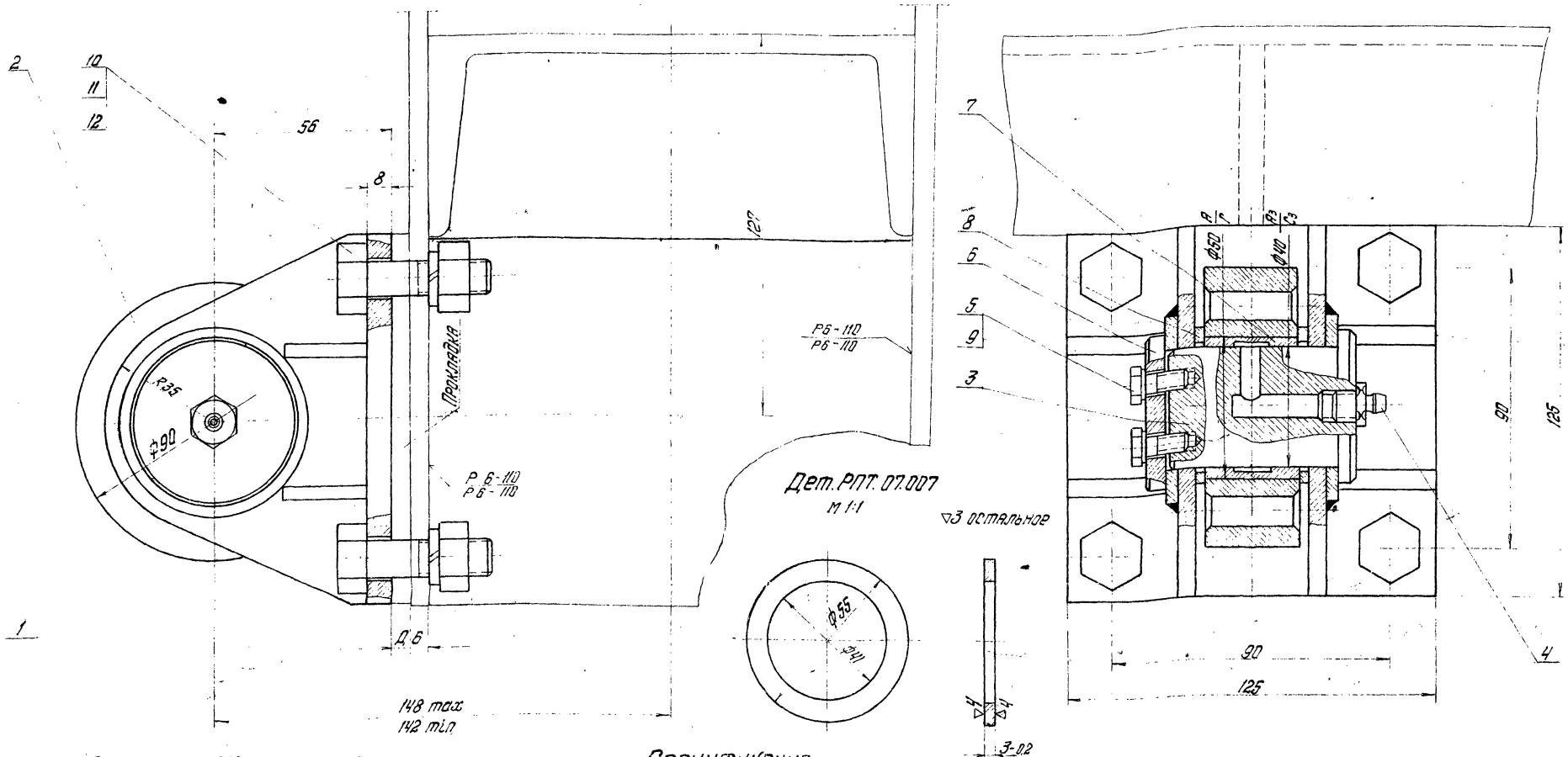

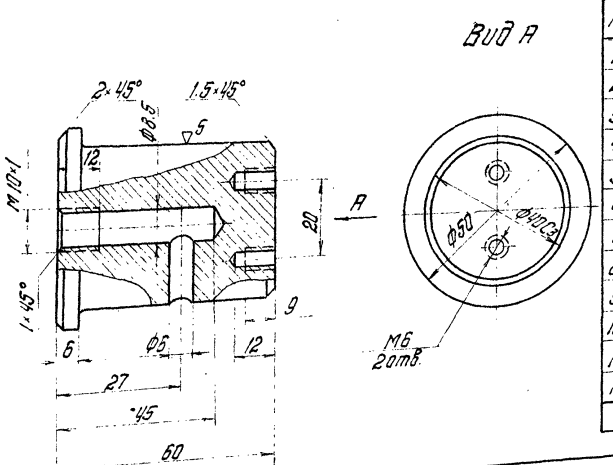

Спецификация
/для северного исполнения/

№	Обозначение	Наименование	Кол.	Вес	Материал	Примечание
1	РПТ.07.100	Кронштейн	1	2.00	Св. узел	
2	РПТ.07.001	Колесо	1	0.10	Сталь 40ХН ГОСТ 4543-61	
3	РПТ.07.002	Ось	1	0.21	Сталь 40ХН ГОСТ 4543-61	
4	РПТ.07.003	Масленка I-В ГОСТ 1303-56	1	0.001	Готовое изделие	
5	РПТ.07.004	Болт М6×15 ГОСТ 7798-62	2	0.01	Сталь 09Г2 ГОСТ 5058-65	
6	РПТ.07.005	Крышка	1	0.11	Сталь 3 мост. ГОСТ 6713-53	
7	РПТ.07.006	Втулка	1	0.03	Бр АЖ9-11 ГОСТ 1628-60	
8	РПТ.07.007	Кольцо	2	0.04	Ст. 3 мост. ГОСТ 6713-53	
9	РПТ.07.008	Шайба пруж. 6Н ГОСТ 6402-61	2	0.002	Сталь 65Г ГОСТ 1050-60	
10	РПТ.07.009	Шайба пруж. 12Н ГОСТ 6402-61	4	0.02	Сталь 65Г ГОСТ 1050-60	
11	РПТ.07.010	Болт М12×50 ГОСТ 7798-62	4	0.24	Сталь 09Г2 ГОСТ 5058-65	
12	РПТ.07.011	Гайка М12 ГОСТ 5916-62	4	0.11	Сталь 09Г2 ГОСТ 5058-65	
Всего на кронштейн в сборе				2.9кг		

Примечание:

Размер Д /толщина прокладки/ уточнить по месту обеспечив между роликом и гранью путей зазор: min = 10 мм., max = 15 мм.

Лист П22

Министерство транспортного строительства СССР
Главтранспроект
Гипротрансмост

Рабочие чертежи металлических жел. дор. пролетных строений с ездой поверху на балласте пролетами 18.2-66.0 м в северном исполнении

Гл. инж. ГТМ		Попов
Нач. отдела		Валуев
Гл. инж. пр. тя		Слыхова
Рук. бригады		Даниловский
Проверил		Горлов
Исполнил		Милосердов

Пролетное строение ℓ_p = 45.0-55.0 м. Смотровое приспособление. Тележка нижняя. Кронштейн /в сборе/. Н РПТ. 07.000

1969 г. | М-б 1:1 | Инв. N 54250

739/9 | 24

Копировала Н. Пер. - Корректировал

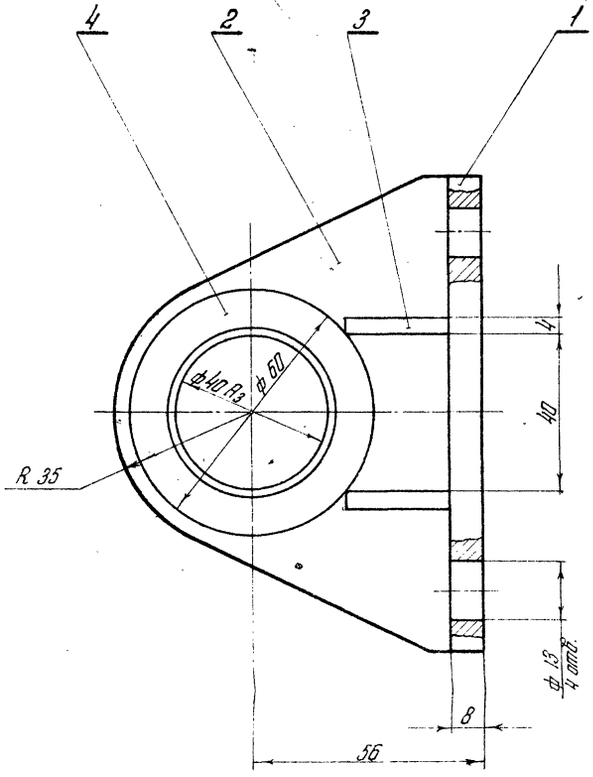

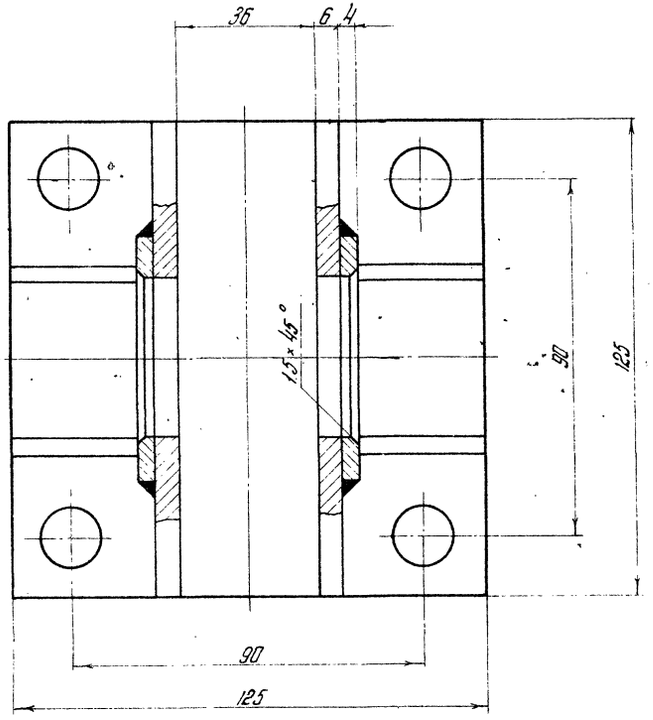

Дет. № РПТ. 07.104.

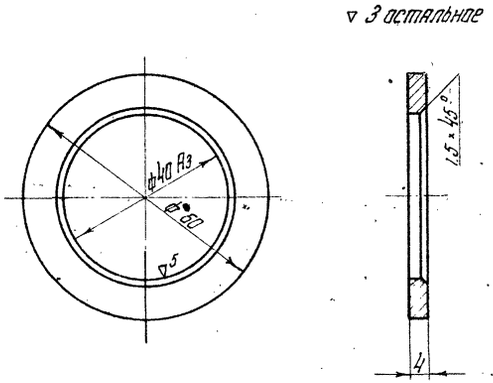

1. Все отверстия обрабатывать окончательно после сварки.
2. Все места примыкания сваривать швом с катетом △ 4 мм. Электрод типа Э50А-Ф ГОСТ 9467-60.

Дет. № РПТ. 07.102
м 1:1

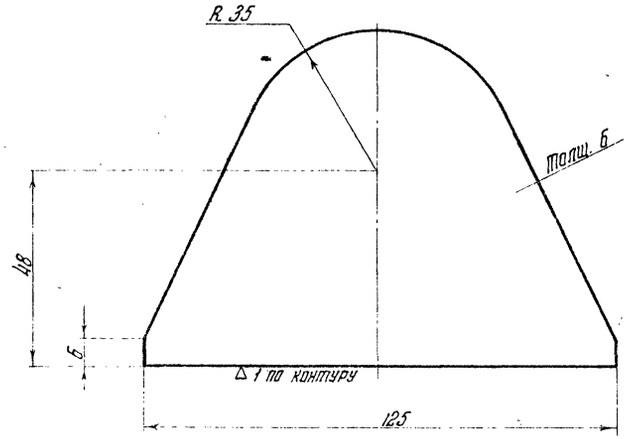

Дет № РПТ. 07.103
м 1:1

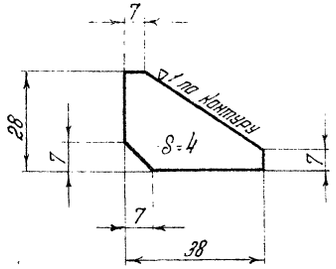

Спецификация (для северного исполнения)

№	Обознач.	Наименование	Кол.	Вес кг.	Материал	Лист	Примечание
1	РПТ. 07.101	Пластина 125×125 S=8	1	1.0	10Г2С1Д ГОСТ 5058-65		б/ч
2	РПТ. 07.102	Щека S=6	2	0.8	10Г2С1Д ГОСТ 5058-65		
3	РПТ. 07.103	Ребро S=4	4	0.06	10Г2С1Д ГОСТ 5058-65		
4	РПТ. 07.104	Накладка S=4	2	0.1	10Г2С1Д ГОСТ 5058-65		
Всего на кронштейн			≈ 2.0 кг				

Лист П23

Министерство транспортного строительства СССР
Главтранспроект
Гипротрансмост

Рабочие чертежи металлических жел. дор. пролетных строений с ездой поверху на балласте пролетами 18.2-66.0 м. в северном исполнении.

Гл. инж. ГТМ		Попов
Нач. отдела		Валуев
Гл. инж. пр-та		Слыхова
Гл. инж. пр-та		Данилевский
Проверил		Горлов
Исполнил		Милосердов

Пролетное строение l_0 = 45.0-55.0 м. Смотровое приспособление нижняя тележка кронштейн (общий вид) РПТ. 07.100

1969 г. | М-Б 1:1 | Инв. № 54251

739/9 | 25

Копировал: Корректировал:

Спецификация

привода нижней смотровой тележки

№№ поз	Обозначение	Наименование	Кол-во	Вес	Материал: до -40°С	Материал: зона А (до -50°С)	Материал: зона Б (ниже -50°С)	Лист	Примеч
1	РПТ. 01. 100	Корпус редуктора	1	420	—	—	—	ПЧ, П12, П13	св. узел
2	РПТ. 01. 200	Рукоять привода	1	2.18	—	—	—	П4	сборка
3	РПТ. 02. 001	Колесо	2	11.2	Сталь 55Л ГОСТ 1050-60	Сталь 40ХН ГОСТ 4543-61	Сталь 40ХН ГОСТ 4543-61	П17	
4	РПТ. 01. 001	Вал тихоходный	1	6.0	Сталь 45Х ГОСТ 1050-60	Сталь 40ХН ГОСТ 4543-61	Сталь 40ХН ГОСТ 4543-61	П9	
5	РПТ. 01. 002	Оседержатель	4	0.6	Ст.3 ГОСТ 380-60	Сталь 09Г2 ГОСТ 5058-65	Сталь 09Г2 ГОСТ 5058-65	П4	
6	РПТ. 01. 003	Прокладка	2	0.004	Картон	Картон	Картон	П10	
7	РПТ. 01. 004	Кольцо защитное	1	0.01	Ст.3 ГОСТ 380-60	Ст.3 мост. ГОСТ 6713-53	Ст.3 мост. ГОСТ 6713-53	П7	
8	РПТ. 01. 005	Крышка подшипника	3	1.8	Ст.3 ГОСТ 380-60	ВМСт.5сп ГОСТ 380-60	ВМСт.5сп ГОСТ 380-60	П7	
9	РПТ. 01. 006	Прокладка	5	0.015	Картон	Картон	Картон	П5	
10	РПТ. 01. 007	Втулка распорная	1	0.08	Ст.3 ГОСТ 380-60	ВМСт.5сп ГОСТ 380-60	ВМСт.5 ГОСТ 380-60	П5	
11	РПТ. 01. 008	Вал промежуточный	1	2.9	Ст.5 ГОСТ 380-60	Сталь 40ХН ГОСТ 4543-61	Сталь 40ХН ГОСТ 4543-61	П10	
12	ПТ. 01. 016	Шестерня $Z=26$; $m=4$	2	2.6	Ст.40 ГОСТ 1050-60	Сталь 40ХН ГОСТ 4543-61	Сталь 40ХН ГОСТ 4543-61	П8	
13	РПТ. 01. 009	Втулка распорная	1	0.1	Ст.3 ГОСТ 380-60	ВМСт.5сп ГОСТ 380-60	ВМСт.5сп ГОСТ 380-60	П5	
14	РПТ. 01. 011	Втулка распорная	1	0.32	Ст.3 ГОСТ 380-60	ВМСт.5сп ГОСТ 380-60	ВМСт.5сп ГОСТ 380-60	П15	
15	РПТ. 01. 012	Кольцо защитное	5	0.04	Ст.3 ГОСТ 380-60	Ст.3 мост. ГОСТ 6713-53	Ст.3 мост. ГОСТ 6713-53	П7	
16	РПТ. 01. 013	Крышка подшипника	2	1.2	Ст.3 ГОСТ 380-60	ВМСт.5сп ГОСТ 380-60	ВМСт.5сп ГОСТ 380-60	П5	
17	РПТ. 01. 014	Кольцо сальниковое	2	—	Войлок	Войлок	Войлок	П9	
18	РПТ. 01. 015	Вал быстроходный	1	6.0	Ст.5 ГОСТ 380-60	Сталь 40ХН ГОСТ 4543-61	Сталь 40ХН ГОСТ 4543-61	П10	
19	РПТ. 01. 016	Крышка подшипника	2	2.0	Ст.3 ГОСТ 380-60	ВМСт.5сп ГОСТ 380-60	ВМСт.5сп ГОСТ 380-60	П4	
20	РПТ. 01. 017	Крышка редуктора	1	2.9	Ст.3 ГОСТ 380-60	Ст.3 мост. ГОСТ 6713-53	Ст.3 мост. ГОСТ 6713-53	П10	
21	ПТ. 01. 003	Колесо зубчатое $Z=74$; $m=4$	2	11.4	Ст.20 ГОСТ 1050-60	Сталь 40ХН ГОСТ 4543-61	Сталь 40ХН ГОСТ 4543-61	П6	
22	РПТ. 01. 018	Прокладка	1	0.015	Картон	Картон	Картон	П5	
23	РПТ. 01. 019	Шайба торцевая	1	0.07	Ст.3 ГОСТ 380-60	Сталь 09Г2 ГОСТ 5058-65	Сталь 09Г2 ГОСТ 5058-65	П7	
24	РПТ. 01. 021	Шайба стопорная	1	0.002	Ст.0 ГОСТ 380-60	Ст.3 мост. ГОСТ 6713-53	Ст.3 мост. ГОСТ 6713-53	П4	
25	РПТ. 01. 022	Пластина ограничителя	1	0.25	Ст.3 ГОСТ 380-60	Ст.3 мост. ГОСТ 6713-53	Ст.3 мост. ГОСТ 6713-53	П5	
26	РПТ. 01. 023	Кольцо сальниковое	2	—	Войлок	Войлок	Войлок	П9	
27	РПТ. 01. 024	Фиксатор	1	0.1	Ст.3 ГОСТ 380-60	ВМСт.5сп ГОСТ 380-60	ВМСт.5сп ГОСТ 380-60	П5	
28	РПТ. 01. 000	Редуктор (общий вид)	1	95.0	—	—	—	П1, П2, П3	сборка
29	РПТ. 02. 002	Корпус подшипника	1	4.7	Ст.3 ГОСТ 380-60	Сталь 40ХН ГОСТ 4543-61	Сталь 40ХН ГОСТ 4543-61	П16	
30	РПТ. 02. 003	Корпус подшипника	1	5.4	Ст.3 ГОСТ 380-60	Сталь 40ХН ГОСТ 4543-61	Сталь 40ХН ГОСТ 4543-61	П16	
31	РПТ. 02. 004	Крышка	1	1.0	Ст.3 ГОСТ 380-60	ВМСт.5сп ГОСТ 380-60	ВМСт.5сп ГОСТ 380-60	П8	
32	РПТ. 02. 005	Вал	1	9.2	Сталь 45 ГОСТ 1050-60	Сталь 40ХН ГОСТ 4543-61	Сталь 40ХН ГОСТ 4543-61	П15	
33	РПТ. 02. 006	Шайба торцевая	1	0.15	Ст.3 ГОСТ 380-60	Сталь 09Г2 ГОСТ 5058-65	Сталь 09Г2 ГОСТ 5058-65	П8	
34	РПТ. 02. 007	Планка стопорная	1	0.005	Ст.3 ГОСТ 380-60	Ст.3 мост. ГОСТ 6713-53	Ст.3 мост. ГОСТ 6713-53	П16	
35	РПТ. 02. 008	Кольцо сальниковое	2	—	Войлок	Войлок	Войлок	П16	
36	РПТ. 02. 000	Колесо хвостовое (общий вид)	1	34.9	—	—	—	П14	сборка
37	РПТ. 01. 101	Ребро	2	0.05	ВСт.3сп ГОСТ 380-60	Сталь 10Г2СЦД ГОСТ 5058-65	Сталь 10Г2СЦД ГОСТ 5058-65	П12	
38	РПТ. 01. 102	Лист вертикальный передний	1	4.56	ВСт.3сп ГОСТ 380-60	Сталь 10Г2СЦД ГОСТ 5058-65	Сталь 10Г2СЦД ГОСТ 5058-65	П12	
39	РПТ. 01. 103	Ребро вертикальное	1	0.10	ВСт.3сп ГОСТ 380-60	Сталь 10Г2СЦД ГОСТ 5058-65	Сталь 10Г2СЦД ГОСТ 5058-65	П12	
40	РПТ. 01. 104	Втулка	5	7.5	ВСт.3сп ГОСТ 380-60	Сталь 10Г2СЦД ГОСТ 5058-65	Сталь 10Г2СЦД ГОСТ 5058-65	П13	
41	РПТ. 01. 105	Ребро горизонтальное	5	0.25	ВСт.3сп ГОСТ 380-60	Сталь 10Г2СЦД ГОСТ 5058-65	Сталь 10Г2СЦД ГОСТ 5058-65	П12	
42	РПТ. 01. 106	Ребро вертикальное	3	0.27	ВСт.3сп ГОСТ 380-60	Сталь 10Г2СЦД ГОСТ 5058-65	Сталь 10Г2СЦД ГОСТ 5058-65	П12	
43	РПТ. 01. 107	Лист вертикальный правый	1	8.3	ВСт.3сп ГОСТ 380-60	Сталь 10Г2СЦД ГОСТ 5058-65	Сталь 10Г2СЦД ГОСТ 5058-65	П13	
44	РПТ. 01. 108	Ребро	2	0.02	ВСт.3сп ГОСТ 380-60	Сталь 10Г2СЦД ГОСТ 5058-65	Сталь 10Г2СЦД ГОСТ 5058-65	П12	
45	РПТ. 01. 109	Лист нижний 932×210×8	1	3.75	ВСт.3сп ГОСТ 380-60	Сталь 10Г2СЦД ГОСТ 5058-65	Сталь 10Г2СЦД ГОСТ 5058-65	Б/4	
46	РПТ. 01. 111	Лист фасонный	1	0.90	ВСт.3сп ГОСТ 380-60	Сталь 10Г2СЦД ГОСТ 5058-65	Сталь 10Г2СЦД ГОСТ 5058-65	П12	
47	РПТ. 01. 112	Бобышка ф15 ℓ=50	2	0.4	ВСт.3сп ГОСТ 380-60	Сталь 10Г2СЦД ГОСТ 5058-65	Сталь 10Г2СЦД ГОСТ 5058-65	Б/4	
48	РПТ. 01. 113	Ребро вертикальное	1	0.05	ВСт.3сп ГОСТ 380-60	Сталь 10Г2СЦД ГОСТ 5058-65	Сталь 10Г2СЦД ГОСТ 5058-65	П12	
49	РПТ. 01. 114	Ребро горизонтальное	1	0.11	ВСт.3сп ГОСТ 380-60	Сталь 10Г2СЦД ГОСТ 5058-65	Сталь 10Г2СЦД ГОСТ 5058-65	П12	
50	РПТ. 01. 115	Втулка	1	1.96	ВСт.3сп ГОСТ 380-60	Сталь 10Г2СЦД ГОСТ 5058-65	Сталь 10Г2СЦД ГОСТ 5058-65	П13	
51	РПТ. 01. 116	Ребро горизонтальное	5	0.45	ВСт.3сп ГОСТ 380-60	Сталь 10Г2СЦД ГОСТ 5058-65	Сталь 10Г2СЦД ГОСТ 5058-65	П12	
52	РПТ. 01. 117	Лист вертикальный задний	1	5.3	ВСт.3сп ГОСТ 380-60	Сталь 10Г2СЦД ГОСТ 5058-65	Сталь 10Г2СЦД ГОСТ 5058-65	П12	
53	РПТ. 01. 118	Лист вертикальный левый	1	8.2	ВСт.3сп ГОСТ 380-60	Сталь 10Г2СЦД ГОСТ 5058-65	Сталь 10Г2СЦД ГОСТ 5058-65	П13	
54	РПТ. 01. 119	Ребро вертикальное	1	0.09	ВСт.3сп ГОСТ 380-60	Сталь 10Г2СЦД ГОСТ 5058-65	Сталь 10Г2СЦД ГОСТ 5058-65	П12	
55	РПТ. 01. 121	Ребро горизонтальное	1	0.05	ВСт.3сп ГОСТ 380-60	Сталь 10Г2СЦД ГОСТ 5058-65	Сталь 10Г2СЦД ГОСТ 5058-65	П12	
56	РПТ. 01. 122	Ребро	4	0.4	ВСт.3сп ГОСТ 380-60	Сталь 10Г2СЦД ГОСТ 5058-65	Сталь 10Г2СЦД ГОСТ 5058-65	П12	
57	РПТ. 01. 123	Ребро	2	0.15	ВСт.3сп ГОСТ 380-60	Сталь 10Г2СЦД ГОСТ 5058-65	Сталь 10Г2СЦД ГОСТ 5058-65	П12	
58	РПТ. 01. 124	Ребро	6	0.14	ВСт.3сп ГОСТ 380-60	Сталь 10Г2СЦД ГОСТ 5058-65	Сталь 10Г2СЦД ГОСТ 5058-65	П12	
59	РПТ. 01. 125	Ребро 15×25×5	2	0.02	ВСт.3сп ГОСТ 380-60	Сталь 10Г2СЦД ГОСТ 5058-65	Сталь 10Г2СЦД ГОСТ 5058-65	Б/4	
60	РПТ. 03. 100	Вал	1	15.4	—	—	—	П19	св. узел
61	РПТ. 03. 001	Фланец	4	1.16	Сталь Ст.3 ГОСТ 380-60	ВМСт.5сп ГОСТ 380-60	ВМСт.5сп ГОСТ 380-60	П20	
62	РПТ. 03. 002	Кольцо наружное	4	1.12	Ст.3 ГОСТ 380-60	ВМСт.5сп ГОСТ 380-60	ВМСт.5сп ГОСТ 380-60	П20	
63	РПТ. 03. 003	Диск	4	1.28	Сталь 55Г ГОСТ 1050-60	Сталь 50ХФА ГОСТ 2852-53	Сталь 50ХФА ГОСТ 2852-52	П20	
64	РПТ. 03. 004	Кольцо прижимное	4	0.4	Ст.3 ГОСТ 380-60	ВМСт.5сп ГОСТ 380-60	ВМСт.5сп ГОСТ 380-60	П21	
65	РПТ. 03. 005	Кольцо	2	1.8	Ст.3 ГОСТ 380-60	ВМСт.5сп ГОСТ 380-60	ВМСт.5сп ГОСТ 380-60	П21	
66	РПТ. 03. 006	Шпилька М6×80	16	0.32	Ст.3 ГОСТ 380-60	Сталь 09Г2 ГОСТ 5058-65	Сталь 09Г2 ГОСТ 5058-65	П21	
67	РПТ. 03. 007	Палец	4	0.27	Ст.3 ГОСТ 380-60	Сталь 09Г2 ГОСТ 5058-65	Сталь 09Г2 ГОСТ 5058-65	П18	
68	РПТ. 03. 000	Синхронизирующий вал (общий вид)	1	22.3	—	—	—	П18	сборка
69	РПТ. 03. 101	Наконечник	2	2.4	ВСт.3сп ГОСТ 380-60	Сталь 10Г2СЦД ГОСТ 5058-65	Сталь 10Г2СЦД ГОСТ 5058-65	П19	
70	РПТ. 03. 102	Труба 70×3; ℓ=2637	1	13	Ст.20 ГОСТ 1050-60	Сталь 12Х1Н2 ГОСТ 4543-61	Сталь 12Х1Н2 ГОСТ 4543-61	Б/4	

х) Термообработка - улучшение до твердости НВ 228 ÷ 250.

Лист 1 / П24

Министерство транспортного строительства СССР
Главтранспроект
Гипротрансмост

Рабочие чертежи металлических ж.д. пролетных строений с ездой поверху на балласте пролетами 18,2 ÷ 55,0 м.

Гл. инж. ГТМ		Попов	
Нач. отдела		Валуев	
Гл. инж. пр.		Ельхова	
Гл. инж. пр.		Данилевский	
Проверил		Горлов	
Утвердил		Милованов	

1969 г. М-б Инв. № 54252

Пролетное строение $\ell_р$ = 45,0 - 55,0 м
Смотровое приспособление
Нижняя тележка
Спецификация

739/9 | 26

Копировал Ж. Пер - Корректировал

Спецификация
привода нижней смотровой тележки

№№ поз.	Обозначения	Наименование	Кол-во	Вес	Материал: до -40°С	Зона А (до -50°С)	Зона Б (ниже -50°С)	Лист	Примеч.
71	РПТ.07.100	Кронштейн	1	2.0	—	—	—	П22	св. узел
72	РПТ.07.001	Колесо	1	0.10	Сталь 65Г ГОСТ 1050-60	Сталь 40ХН ГОСТ 4543-61	Сталь 40ХН ГОСТ 4543-61	П17	
73	РПТ.07.002	Ось	1	0.21	Ст.5 ГОСТ 380-60	Сталь 40ХН ГОСТ 4543-61	Сталь 40ХН ГОСТ 4543-61	П22	
74	РПТ.07.005	Крышка	1	0.11	Ст.3 ГОСТ 380-60	Ст.3 мост. ГОСТ 6713-53	Ст.3 мост. ГОСТ 6713-53	П17	
75	РПТ.07.006	Втулка	1	0.03	Бр.АЖ9-4 ГОСТ 1628-60	Бр.АЖ9-4 ГОСТ 1628-60	Бр.АЖ9-4 ГОСТ 1628-60	П17	
76	РПТ.07.007	Кольцо	2	0.04	Ст.3 ГОСТ 380-60	Ст.3 мост. ГОСТ 6713-53	Ст.3 мост. ГОСТ 6713-53	П22	
77	РПТ.07.101	Пластинка 125×125; δ=8	1	1.0	В Ст.3 сп ГОСТ 380-60	Сталь 10Г2С1Д ГОСТ 5058-65	Сталь 10Г2С1Д ГОСТ 5058-65	б/ч	
78	РПТ.07.102	Щека δ=6	2	0.8	В Ст.3 сп ГОСТ 380-60	Сталь 10Г2С1Д ГОСТ 5058-65	Сталь 10Г2С1Д ГОСТ 5058-65	П23	
79	РПТ.07.103	Ребро δ=4	4	0.06	В Ст.3 сп ГОСТ 380-60	Сталь 10Г2С1Д ГОСТ 5058-65	Сталь 10Г2С1Д ГОСТ 5058-65	П23	
80	РПТ.07.104	Накладка δ=4	2	0.1	В Ст.3 сп ГОСТ 380-60	Сталь 10Г2С1Д ГОСТ 5058-65	Сталь 10Г2С1Д ГОСТ 5058-65	П23	
81	РПТ.07.000	Кронштейн в сборе	1	2.9	—	—	—	П22	сборка
82	РПТ.01.201	Рукоятка	1	0.72	Ст.3 ГОСТ 380-60	ВМ Ст.5сп ГОСТ 380-60	ВМ Ст.5сп ГОСТ 380-60	П4	
83	РПТ.01.103	Кольцо	1	0.07		ВМ Ст.5сп ГОСТ 380-60	ВМ Ст.5сп ГОСТ 380-60	П4	
84	РПТ.01.102	Труба	1	0.58		Ст.10 ГОСТ 1050-60	Ст.10 ГОСТ 1050-60	П4	
1	ГОСТ 8338-57	Шарикоподшипник №212	3	2.3	—	—	—	—	готовое изделие
2	ГОСТ 8338-57	Шарикоподшипник №208	5	1.86	—	—	—	—	готовое изделие
3	ГОСТ 1303-56	Масленка I-В	1	0.001	—	—	—	—	готовое изделие
4	ГОСТ 7798-62	Болт М6×20	54	0.37	—	Сталь 09Г2 ГОСТ 5058-65	Сталь 09Г2 ГОСТ 5058-65	—	
5	ГОСТ 7798-62	Болт М6×30	24	0.31	—	Сталь 09Г2 ГОСТ 5058-65	Сталь 09Г2 ГОСТ 5058-65	—	
6	ГОСТ 7798-62	Болт М12×30	16	0.40	—	Сталь 09Г2 ГОСТ 5058-65	Сталь 09Г2 ГОСТ 5058-65	—	
7	ГОСТ 7798-62	Болт М12×25	8	0.26	—	Сталь 09Г2 ГОСТ 5058-65	Сталь 09Г2 ГОСТ 5058-65	—	
8	ГОСТ 7798-62	Болт М12×50	4	0.24	—	Сталь 09Г2 ГОСТ 5058-65	Сталь 09Г2 ГОСТ 5058-65	—	
9	ГОСТ 7798-62	Болт М8×16	4	0.02	—	Сталь 09Г2 ГОСТ 5058-65	Сталь 09Г2 ГОСТ 5058-65	—	
10	ГОСТ 7798-62	Болт М10×20	2	0.05	—	Сталь 09Г2 ГОСТ 5058-65	Сталь 09Г2 ГОСТ 5058-65	—	
11	ГОСТ 5915-62	Гайка М6	64	0.15	—	Сталь 09Г2 ГОСТ 5058-65	Сталь 09Г2 ГОСТ 5058-65	—	
12	ГОСТ 5915-62	Гайка М12	20	0.31	—	Сталь 09Г2 ГОСТ 5058-65	Сталь 09Г2 ГОСТ 5058-65	—	
13	ГОСТ 5915-62	Гайка М20	1	0.07	—	Сталь 09Г2 ГОСТ 5058-65	Сталь 09Г2	—	
14	ГОСТ 6402-61	Шайба пруж. 6Н	110	0.05	—	Ст.65Г ГОСТ 1050-60	Ст.65Г ГОСТ 1050-60	—	
15	ГОСТ 6402-61	Шайба пруж. 12Н	28	0.054	—	Ст.65Г ГОСТ 1050-60	Ст.65Г ГОСТ 1050-60	—	
16	ГОСТ 6402-61	Шайба пруж. 8Н	2	0.002	—	Ст.65Г ГОСТ 1050-60	Ст.65Г ГОСТ 1050-60	—	
17	ГОСТ 8789-58	Шпонка 16×10×40	2	0.12	—	Сталь 09Г2 ГОСТ 5058-65	Сталь 09Г2 ГОСТ 5058-65	—	
18	ГОСТ 8789-58	Шпонка 18×11×45	2	0.14	—	Сталь 09Г2 ГОСТ 5058-65	Сталь 09Г2 ГОСТ 5058-65	—	
19	ГОСТ 8789-58	Шпонка 12×8×30	2	0.05	—	Сталь 09Г2 ГОСТ 5058-65	Сталь 09Г2	—	
20	ГОСТ 6957-54	Шайба 20	1	0.03	—	Ст.3 мост. ГОСТ 6713-53	Ст.3 мост. ГОСТ 6713-53	—	
21	ГОСТ 6957-54	Шайба 8	4	0.008	—	Ст.3 мост. ГОСТ 6713-53	Ст.3 мост. ГОСТ 6713-53	—	
22	ГОСТ 2832-64	Кольцо 55	1	0.45	—	Сталь 09Г2 ГОСТ 5058-65	Сталь 09Г2 ГОСТ 5058-65	—	
23	ГОСТ 9301-59	Кольцо НК-40	2	0.16	—	Ст.65Г ГОСТ 1050-60	Ст.65Г ГОСТ 1050-60	—	
24	ГОСТ 1476-64	Винт М10×16	1	0.001	—	Сталь 09Г2 ГОСТ 5058-65	Сталь 09Г2 ГОСТ 5058-65	—	
		Шплинт 2×12	4	0.012	—	Сталь 09Г2 ГОСТ 5058-65	Сталь 09Г2 ГОСТ 5058-65	—	

Примечания:

1. Изготовление, монтаж и эксплуатация механизмов смотрового приспособления в северном исполнении должны соответствовать ГОСТу 14892-69.
2. Данный привод тележки может применяться как в районах с расчетной температурой до $t_{min} = -40°C$ так и в зонах А (-40°С - 50°С) и Б (ниже -50°С) [ВСН 145-68 МТС, МПС СССР; §1.1; §1.3].

   Для каждой зоны применяются соответствующие материалы с соответствующей термообработкой (см. таблицу данного листа).
3. Сварку вести электродом Э50А-Ф ГОСТ 9497-60.
4. Сводная спецификация составлена на один привод.
5. Применять - а) консистентную смазку ЦИАТИМ-221 ГОСТ 9433-60; б) жидкую смазку - трансмиссионное масло ТС-10 по ТУ 38-1-149-68.
6. Термообработка для сталей применяемых в зоне А - нормализация или термоулучшение для обеспечения ударной вязкости $a_н = 2{,}5$ кгс.м/см², в зоне Б - термоулучшение для $a_н = 3$ кгс м/см² при температуре -70°С.

Лист №П25

Министерство транспортного строительства СССР
Главтранспроект
Гипротрансмост

Рабочие чертежи металлических ж.д. пролетных строений с ездой поверху на балласте пролетами 18.2 ÷ 66.0 м

Гл. инж. ГТМ		Попов
Нач. отдела		Валуев
Гл. инж. пр.		Слыхова
Гл. инж. пр.		Данилевский
Проверил		Горлов
Исполнил		Милосердов

Пролетное строение $l_р = 45.0 \div 55.0$ м. Смотровое приспособление. Нижняя тележка. Спецификация. (продолжение).

1969 г. м.б. Инв. №54253

739/9 (27)

Копировала Н. Пер. Корректировал

gost.e-ecolog.ru