ТИПОВОЙ ПРОЕКТ
704-1-150с

СТАЛЬНОЙ ВЕРТИКАЛЬНЫЙ ЦИЛИНДРИЧЕСКИЙ РЕЗЕРВУАР ДЛЯ НЕФТИ И НЕФТЕПРОДУКТОВ ЕМКОСТЬЮ 100 м³

в северном исполнении

АЛЬБОМ III

ОСНОВАНИЕ И ФУНДАМЕНТЫ

gost.e-ecolog.ru

ТИПОВОЙ ПРОЕКТ

704-1-150с

СТАЛЬНОЙ ВЕРТИКАЛЬНЫЙ ЦИЛИНДРИЧЕСКИЙ РЕЗЕРВУАР ДЛЯ НЕФТИ И НЕФТЕПРОДУКТОВ ЕМКОСТЬЮ 100 м3

в северном исполнении

АЛЬБОМ III

СОСТАВ ПРОЕКТА

АЛЬБОМ I	РАБОЧИЕ ЧЕРТЕЖИ КМ РЕЗЕРВУАРА
АЛЬБОМ II	РАБОЧИЕ ЧЕРТЕЖИ КМ ПОНТОНА
АЛЬБОМ III	ОСНОВАНИЕ И ФУНДАМЕНТЫ
АЛЬБОМ IV	ОБОРУДОВАНИЕ РЕЗЕРВУАРА С ПОНТОНОМ ДЛЯ БЕНЗИНА
АЛЬБОМ V	ОБОРУДОВАНИЕ РЕЗЕРВУАРА БЕЗ ПОНТОНА ДЛЯ НЕФТИ И СВЕТЛЫХ НЕФТЕПРОДУКТОВ
АЛЬБОМ VI	ОБОРУДОВАНИЕ РЕЗЕРВУАРА ДЛЯ ТЕМНЫХ НЕФТЕПРОДУКТОВ
АЛЬБОМ VII	ПРОЕКТ ПРОИЗВОДСТВА МОНТАЖНЫХ РАБОТ ЧАСТЬ 1 МОНТАЖ РЕЗЕРВУАРА ЧАСТЬ 2 ПРИСПОСОБЛЕНИЕ ДЛЯ МОНТАЖА
АЛЬБОМ VIII	СМЕТЫ
АЛЬБОМ IX	ЗАКАЗНЫЕ СПЕЦИФИКАЦИИ

РАЗРАБОТАН
ПРОЕКТНЫМ ИНСТИТУТОМ
„ЮЖГИПРОНЕФТЕПРОВОД"

РАБОЧИЕ ЧЕРТЕЖИ
УТВЕРЖДЕНЫ МИННЕФТЕПРОМОМ ПРОТОКОЛ ОТ
21 МАРТА 1977 ГОДА ВВЕДЕНЫ В ДЕЙСТВИЕ ИНСТИТУТОМ
ЮЖГИПРОНЕФТЕПРОВОД ПРИКАЗ№102 ОТ 19 МАЯ 1980 года

ГЛАВНЫЙ ИНЖЕНЕР ИНСТИТУТА С.Р.КОФМАН.

ГЛАВНЫЙ ИНЖЕНЕР ПРОЕКТА А.Е.УМАНЕЦ.

Содержание альбома

NN п.п.	Наименование листов	NN листов	NN страниц
1	2	3	4
1	Титульный лист	—	1
2	Содержание альбома Пояснительная записка	АС-1	2
3	Пояснительная записка	АС-2	3
4	Общий вид основания (для ветровой нагрузки до 100 кгс/м²).	АС-3	4
5	Общий вид основания План фундаментов Ф-1, Ф-2 (для ветровой нагрузки 100 кгс/м² и более).	АС-4	5
6	Узел 1. Сечение 2-2. Фундамент Ф-1 (для ветровой нагрузки до 100 кгс/м²	АС-5	6
7	Узел 1. Сечение 2-2, 3-3 (для ветровой нагрузки 100 кгс/м² и более).	АС-6	7
	Фундамент Ф-1, Ф-2. Закладные детали 3Д, А-1 (для ветровой нагрузки 100 кгс/м² и более	АС-7	8

Пояснительная записка

1. Общая часть.

Альбом III типового проекта стального вертикального цилиндрического резервуара емкостью 100 м³ содержит рабочие чертежи основания под резервуар, рекомендуемые к применению в маловлажных грунтах.

Проект основания может применятся как для несейсмических, так и для сейсмических районов.

Основания резервуаров в особых грунтовых условиях (в зонах вечной мерзлоты, на плывунных территориях, на просадочных грунтах и т.п) должны выполняться по индивидуальным проектам.

Проектом предусмотрена анкерение стенки резервуара при ветровой нагрузке 100 кгс/м² и более.

„Типовой проект разработан в соответствии с действующими нормами и правилами и предусматривает мероприятия, обеспечивающие взрывобезопасность и пожаробезопасность при эксплуатации резервуара"

Главный инженер проекта А.Е.Уманец.

2. Расчетная схема

Расчет основания выполнен в соответствии с указаниями СН и П II-15-74, исходя из условия возведения подсыпки на однородных в плане грунтах горизонтального напластования, имеющих физико-механические характеристики, указанные на расчетной схеме („несущая порода") и принятые в соответствии с СН-227-70.

Песчаная подушка			
E кгс/см²	$C^н$ кгс/см²	$\varphi^н$	γ тс/м³
250	0.01	30°	1.9

E - модуль деформации

$C^н$ - сцепление

$\varphi^н$ - угол внутреннего трения

γ - объемный вес

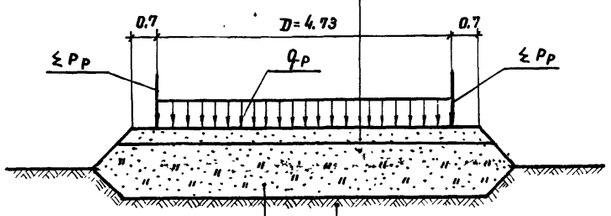

Уплотненный суглинок			
E кгс/см²	$C^н$ кгс/см²	$\varphi^н$	γ тс/м³
120	0.2	28°	1.65

Несущая порода			
E кгс/см²	$C^н$ кгс/см²	$\varphi^н$	γ тс/м³
150	0.02	28°	1.8
В соответствии с СН-227-70			

Расчетная схема основания

$q_p = 6.4$ тс/м² нормативная нагрузка, передающаяся на подсыпку через днище резервуара. $\Sigma P_p = 3.02$ тс/м ($P_1 + P_2 + P_3 + P_5 + P_6$) - расчетная нагрузка, передающаяся на подушку через стенку резервуара.

Расчетные нагрузки q_p и ΣP_p приняты по листу КМ-13, альбома I типового проекта резервуара.

3. Описание конструкций основания

Основание резервуара состоит из гидроизолирующего слоя, песчаной подушки и послойно утрамбованного суглинистого грунта, укладываемого вместо удаляемого растительного слоя.

Кровля несущей породы уплотняется путем укатки 10-тонными катками с добавкой слоя щебня, толщиной 10 см.

Песчаная подушка выполняется из песка средней крупности с углом внутреннего трения не менее $\varphi^н = 30°$ и укладывается с увлажнением и уплотнением механизированным способом.

При песках с углом внутреннего трения $\varphi^н < 30°$ необходимо увеличить ширину отмостки и обеспечить расчетом устойчивость откосов.

Для создания слоя уплотненного грунта под песчаной подушкой применяются суглинки с объемным весом скелета грунта не менее $\gamma = 1.50 \div 1.55$ тс/м³ и числом пластичности $W_p = 10 \div 15$. Уплотнение производить 10-тонными катками слоями по 20 см при оптимальной влажности ($17 \div 18\%$).

Гидроизолирующий слой выполняется из супесчаного грунта влажностью не менее 3%, перемешанного с вяжущими веществами ($8 \div 10\%$ от объема смеси). В качестве вяжущих веществ применяются жидкие нефтяные битумы, гудроны, мазуты. Грунт для приготовления смеси должен иметь следующий состав:

1. песок крупностью 0,1-2 мм - от 60% до 85%.
2. Песчаные пылеватые и глинистые частицы крупностью менее 0,1 мм - от 15% до 40%.

Для резервуаров, эксплуатируемых в районах с ветровой нагрузкой от 100 кгс/м² и более, для предотвращения подъема стенки от внутреннего избыточного давления и ветрового отсоса при порожнем резервуаре, предусмотрена анкеровка стенки. В резервуарах с понтоном анкера не требуются.

7798/3

1975	Стальной вертикальный цилиндрический резервуар для нефти и нефтепродуктов емкостью 100 м³ (в северном исполнении)	Содержание альбома Пояснительная записка	Типовой проект 704-1-150с	Альбом —	Лист

Зубченко, Спектор, Селецкая

Проверил, Проектир., Копировала

Уманец, Войсман, Авраменко, Лундина

Гл. инж. пр-та, Гл. специалист, Нач. отдела, Гл. спец. отд.

Гипронефтепровод г. Киев

4. Указания по производству работ

Условия приемки и допуски при выполнении оснований под резервуары должны удовлетворять требованиям СН и П II-18-76.

Следует обращать особое внимание на тщательность и равномерность уплотнения при выполнении подсыпки из суглинистого грунта.

В дополнение к указаниям СН и П-II-18-76 по контролю качества выполненной работы, необходимо предусмотреть следующие мероприятия:

1. После укладки каждых двух слоев суглинистого грунта отбираются образцы грунта в количестве не менее одного на 100 м² для лабораторных испытаний на предмет соответствия следующим показателям:

а) плотность укатанного слоя грунта должна соответствовать объемному весу не менее 1,75 тс/м³;

б) разница в объемном весе любых двух проб не должна превышать 0,05 тс/м³.

2. Весь комплекс работ по возведению основания должен выполняться при постоянном контроле, а каждый отдельный вид работы должен оформляться соответствующими актами с указанием результатов лабораторных испытаний, если таковые предусматриваются для данного вида работ.

5. Указания по привязке.

1. При применении альбома III „Основание и фундаменты" проекта резервуара к конкретным условиям строительства необходимо определить инженерно-геологические данные под пятном основания резервуара на глубину не менее активной зоны (6 м)

Объем разведочных буровых и горнопроходческих работ под основания и фундаменты резервуара определяется по данным геологического строения площадки и в каждом конкретном случае устанавливается программой работ. При составлении программы работ следует руководствоваться указаниями СН и П II-9-78. раздел 3 „Инженерные изыскания для строительства. Основные положения."

2. Привязка проекта для грунтовых условий, не отличающихся от принятых в типовом проекте (несущая порода сложена однородным массивом с горизонтальной кровлей и модулем деформации грунта не менее 150 кгс/см²) заключается в заполнении таблиц на листах АС-3, АС-4, АС-5, АС-7.

Как правило, по данному проекту строится группа резервуаров. В этой связи таблицы на листах АС-3, АС-4 предусматривают привязку от 1 до 12 резервуаров.

3. При неоднородном сложении несущей породы, наклонных напластованиях отдельных слоев, а также при однородном массиве, но характеризующимся модулем деформации $E < 150$ кгс/см², необходимо выполнить поверочный расчет деформаций основания по методике СН и П II-15-74, изменяя соответствующим образом параметры расчетной схемы (см АС-1) в части корректировки геологического строения подстилающих несущих пород и их физико-механических характеристик.

Величины деформаций основания должны удовлетворять следующим требованиям:

а) Разность между осадкой основания под стенкой резервуара и осадкой в центре песчаной подушки не должна превышать 0,005 R = 1,1 см, где R - радиус резервуара

б) Разность осадок основания по периметру между смежными точками под стенкой резервуара, отстоящими друг от друга на расстоянии 12,0 м, не должна превышать 2 см. При этом разность осадок диаметрально противоположных точек, при равномерном перекосе всего основания, не должна превышать 0,001 D, где D - диаметр резервуара (Письмо ЦНИИ проектстальконструкция исх. 10-137-24).

Указания по производству работ в зимних условиях

В связи с тем, что резервуары запроектированы для северных районов, строительно-монтажные работы будут производиться преимущественно при отрицательных температурах. При производстве работ в зимних условиях руководствоваться следующими указаниями:

1. Растительный слой, подлежащий удалению, должен быть разрыхлен на всю глубину и заменен на грунт, предусмотренный проектом, в течение одной рабочей смены.

2. Рыхление мерзлого грунта взрывным способом осуществляется с соблюдением требований глав СН и П III-8-76.

3. При отсыпке насыпи основания резервуаров допускается до 30% мерзлого грунта, однако без снега и льда.

4 В процессе возведения насыпи должны производиться дополнительные наблюдения за температурой воздуха, грунта, за количеством мерзлых комьев грунта, укладываемых в насыпь, за количеством осадков.

5 Укатка грунта в насыпи в зимнее время должна производиться без поливки водой слоями не более 15 см

6 До начала монтажа металлических конструкций резервуаров готовое основание должно быть предохранено от увлажнения слоем гидроизоляции и теплоизоляции (соломенные маты и др.)

7. На время устройства насыпи основания вокруг резервуара должен быть устроен временный лоток по сбору и отводу воды

8. Подключение технологических трубопроводов к резервуарам должно производиться только в летнее время года.

9 Гидравлическое испытание резервуаров производится в теплое время года, после того, как грунт основания оттаял

10. Все работы, выполненные в зимнее время, должны быть оформлены актами на скрытые работы

Акты оформляются своевременно и должны быть закреплены подписями заказчика и подрядчика

Гл специалист	Вайсман	Проектиров.	Спектор		
Нач отдела	Авраменко	Копировала	Селецкая		
Гл спец отд	Лундина				

ЖГИПРОНЕФТЕПРОВОД г. Киев

7798/3

1975	Стальной вертикальный цилиндрический резервуар для нефти и нефтепродуктов емкостью 100 м³	Пояснительная записка	Типовой проект 704-1-150с	Альбом III	Лист АС

Разрез по оси резервуара

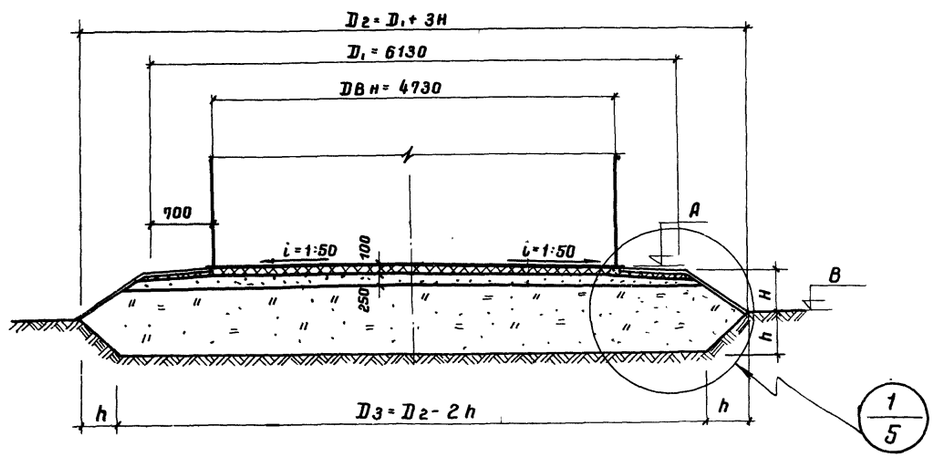

План

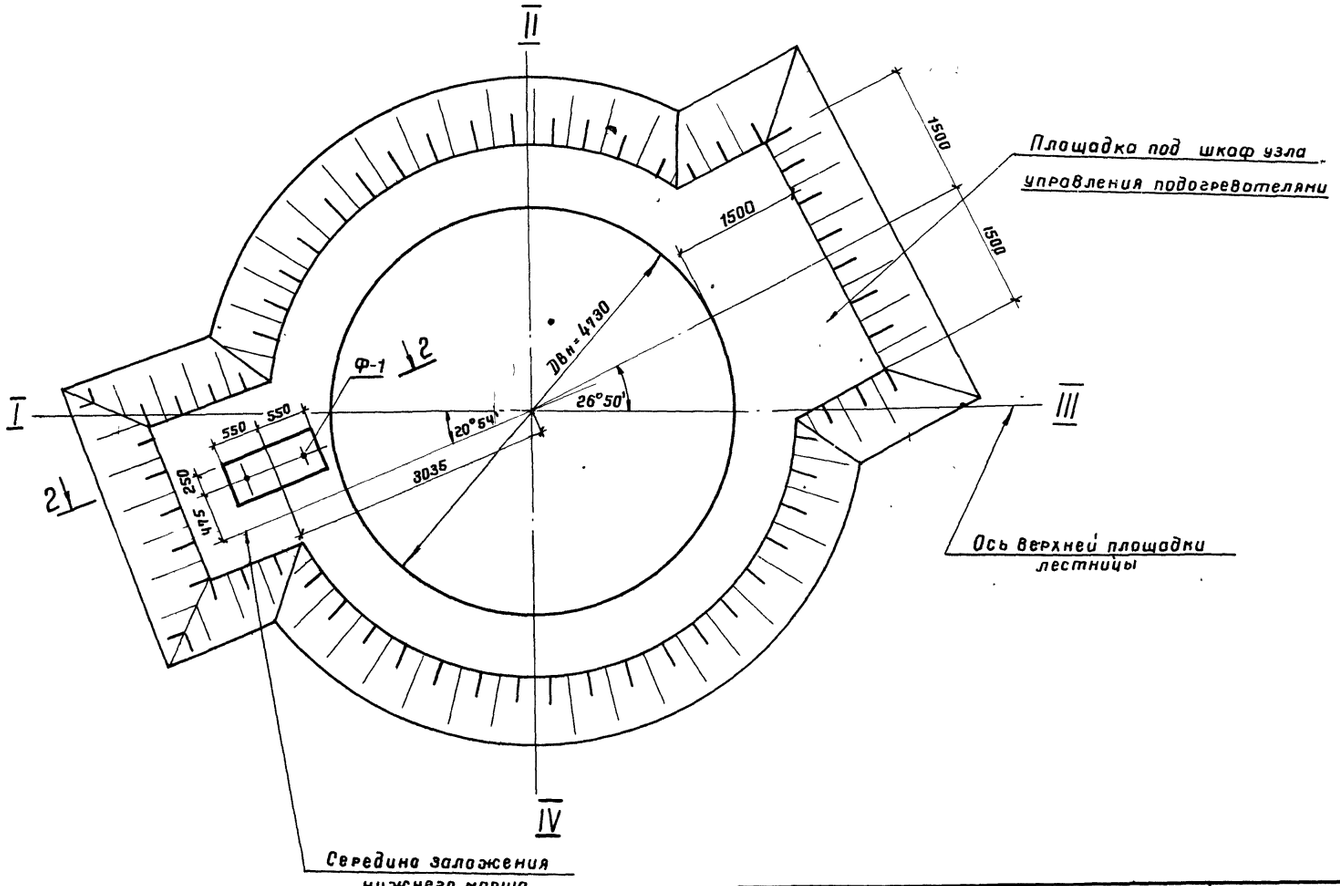

Таблица параметров оснований заполняется при привязке

Номера резервуара	Размеры (мм)					Отметки (м)				Примечание
	h	H	Dг	Dз		Верх окрайки днища резервуара А	Верх фундамента Ф-1 Б	Планировочная отметка В		
							0,06			
9	300	800	8530	7930		140.30	140.36	139,49		

Примечания

1. Высота подсыпки (H) предусмотрена не менее 0,5 м. Заглубление основания в материковый грунт (h) принято на глубину растительного слоя, который должен быть полностью удален. Величина „h" уточняется при привязке проекта и должна быть не менее 300 мм для непучинистых грунтов.
   Для пучинистых грунтов глубина „h" определяется в соответствии с расчетом, выполненным согласно п. 3.82 СН и П II-15-74.
2. Песчаную подушку выполнить из песка средней крупности с нормативным значением угла внутреннего трения φ30°.
3. Состав гидроизолирующего слоя и технологию производства работ см. пояснительную записку.
4. В таблице параметров оснований последняя строчка заполнена как пример и при привязке вычеркивается.
5. Конструкцию фундаментов Ф-1 см. лист АС-5.
6. За отметку 0,000 принят верх окрайки днища резервуара.

7798/3

1975	Стальной вертикальный цилиндрический резервуар для нефти и нефтепродуктов емкостью 100 м³	Общий вид основания	Типовой проект	Альбом	Лист

Гл инж пр-та | Гл специалист | Нач отдела | Гл спец отд | Нофман | Уманец | Вайсман | Лундина | Рук группы | Проектиров | Копировала | Зубченко | Зайцева | Селецкая

Ожгипронефтепровод г Киев

1-1

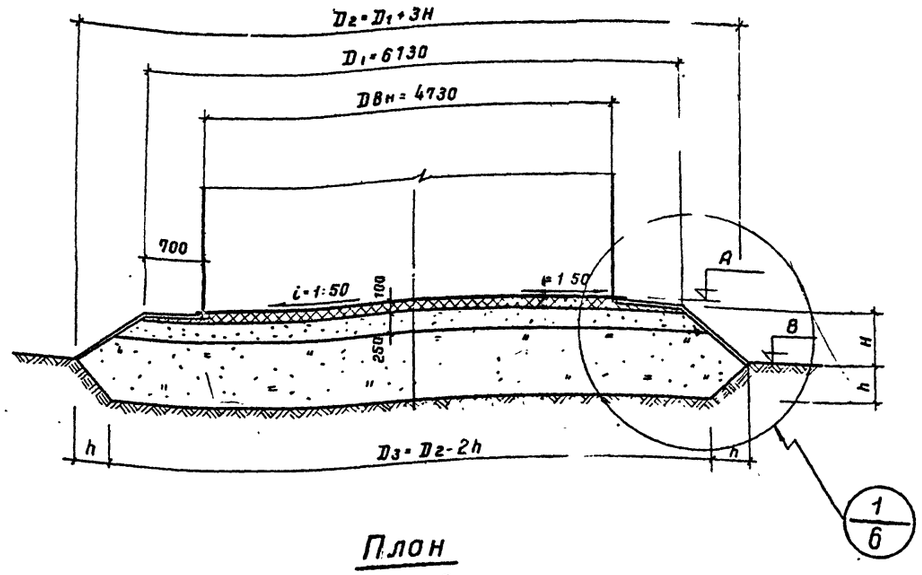

План

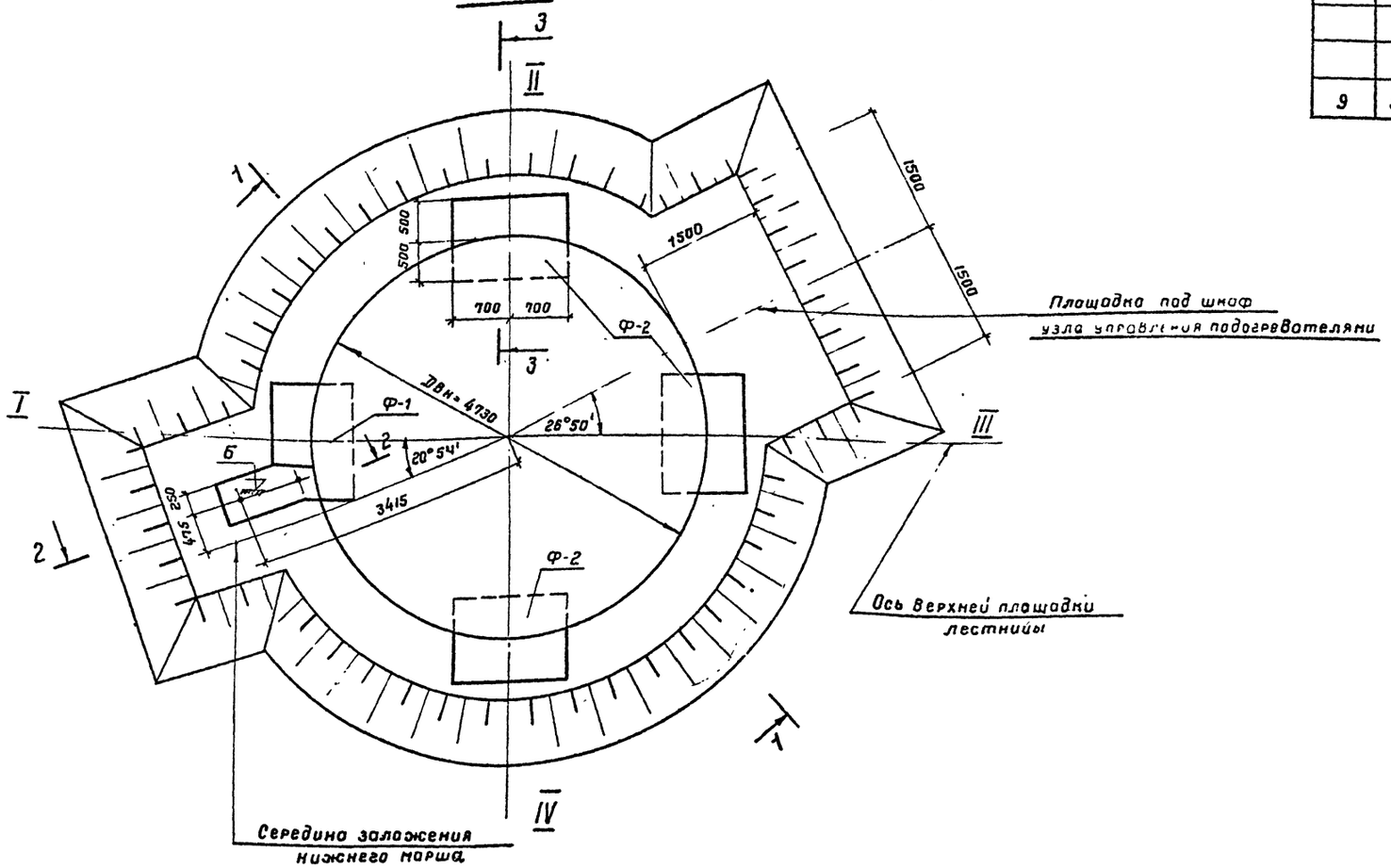

Таблица параметров оснований

заполняется при привязке

Номера резервуаров	Размеры (мм)					Отметки (м)				Примечания
	h	H	D2	D3		Верх окройки днища резервуара А	Верх фундамента Ф-1 Б	Планировочная отметка В	Верх фундамента Ф-2 Г	
9	300	800	8530	7930		140,30	140,36	138,49	140,27	

Примечания

1. Высота подсыпки (H) предусмотрена не менее 0.5 м. Заглубление основания в материковый грунт (h) принята на глубину растительного слоя, который должен быть полностью удален. Величина „h" уточняется при привязке проекта и должна быть не менее 300 мм для непучинистых грунтов. Для пучинистых грунтов глубина „h" определяется в соответствии с росчетом, выполненным согласно п.3.82СНиП II-15-74.
2. Песчаную подушку выполнить из песка средней крупности. с нормативным значением угла внутреннего трения $\varphi=30°$.
3. Состав гидроизолирующего слоя и технологию производства работ см. пояснительную записку.
4. В таблице параметров оснований последняя строчка заполнена как пример и при привязке вычеркивается.
5. Конструкцию фундаментов Ф-1,Ф-2 см. лист АС-7.
6. За отметку 0.000 принят верх окройки днища резервуара.

7798/3

1975	Стальной вертикальный цилиндрический резервуар для нефти и нефтепродуктов емкостью 100 м³ (в северном исполнении)	Общий вид основания. План фундаментов Ф-1, Ф-2 (для ветровой нагрузки 100 кгс/м³ ..)	Типовой проект 7П4-1-150с	Альбом III	Лист АС

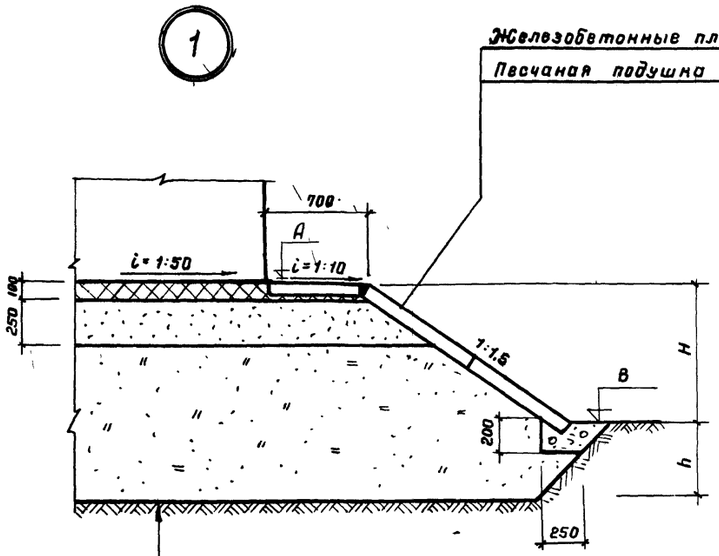

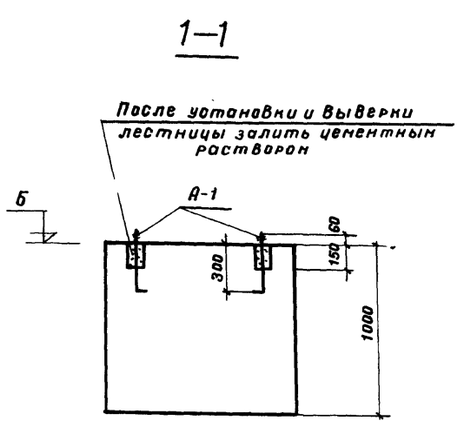

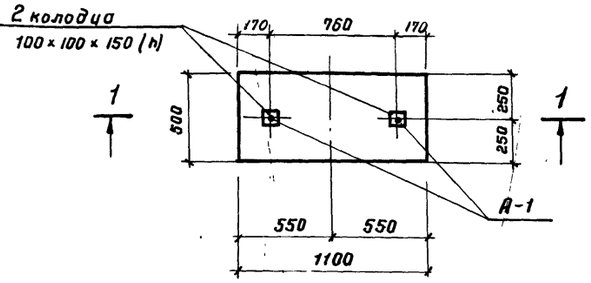

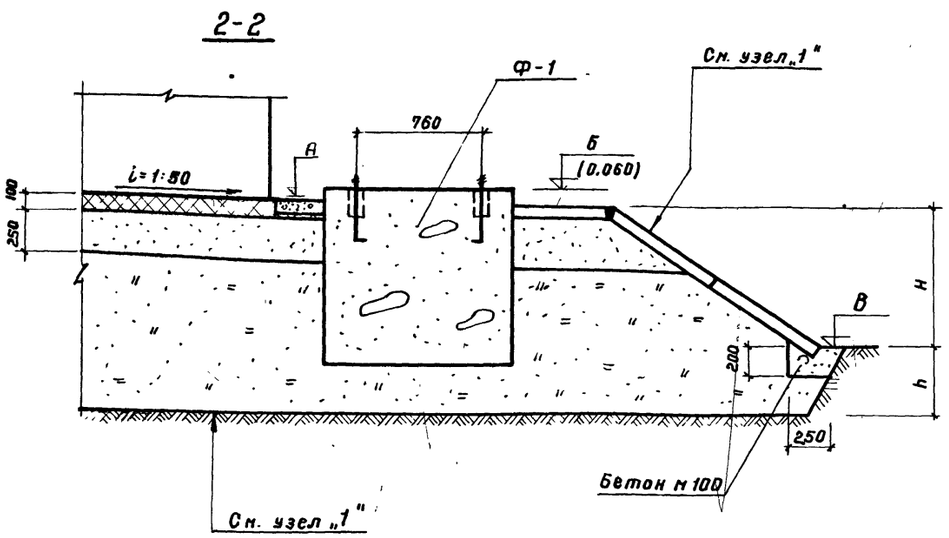

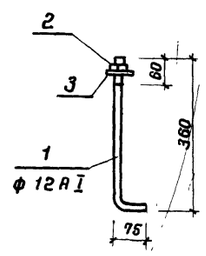

Спецификация стали на 1 закладной элемент

Марка закладного элемента	№ позиции	Эскиз	Длина мм	К-во штук	Вес в кг: Одной поз.	Вес в кг: Всех поз.	Вес в кг: Марки	Примечания
А-1	1	ф 12 А I	435	1	0,39	0,39	0,81	
	2	Гайка М 12	-	1	0,017	0,02		ГОСТ 5915-70
	3	-8×80	80	1	0,40	0,40		

Таблица расхода материалов

Марка элемента	Марка бетона	К-во шт на 1 резервуар	На 1 элемент: бетон м³	На 1 элемент: арматура кг	На 1 элемент: закладн. детали кг	На 1 резервуар: бетон м³	На 1 резервуар: армат. кг	На 1 резервуар: закладн. детали кг	К-во резервуаров	На все рез-ры: бетон м³	На все рез-ры: арматура кг	На все рез-ры: закладн. элементы кг
Ф-1	150	1	0,55	—	1,6	0,55	—	1,6				

Изготовить

Марка детали	К-во резервуаров	К-во деталей: На один резервуар	К-во деталей: На все	Вес на: Одной детали	Вес на: На один резервуар	Вес на: На все
А-1		2		0,8	1,6	

Примечания

1. Общие указания и примечания см. листы АС-1, АС-2.
2. Швы между железобетонными плитами П1д заделать цементным раствором.

Гип.	Виноградова				
Рук.	Виноградова				
Гл. инж.	Виноградова				
Гл. спец.	Виноградова				
Нач. отд.	Виноградова				
Гл. спец. отд.	Виноградова				
Рук. группы	Виноградова				
Ст. инженер	Виноградова				
Инженер	Виноградова				
Техник	Виноградова				
Ст. специалист	Виноградова				
Нач. отдела	Виноградова				
Гл. спец. отд.	Виноградова				
Рук. группы	Виноградова				

Южгипронефтепровод г. Киев

1975	Стальной вертикальный цилиндрический резервуар для нефти и нефтепродуктов емкостью 100 м³ (в северном исполнении).	Узел 1. Сечение 2-2. Фундамент Ф-1 (для ветровой нагрузки до 100 кгс/м²).	Типовой проект 7ПЧ-1-150с	Альбом III

7798/3

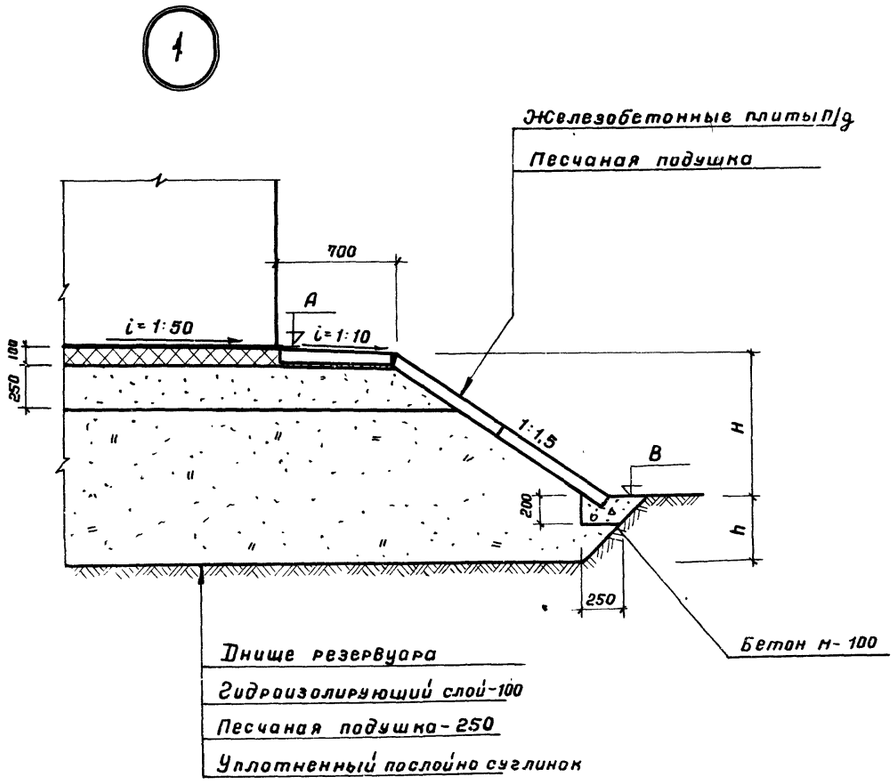

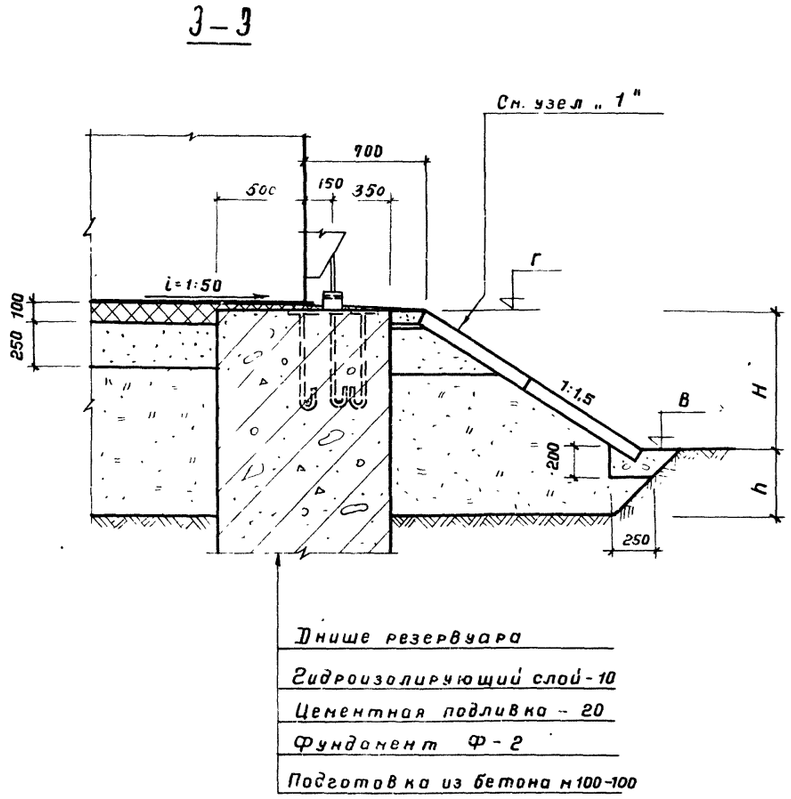

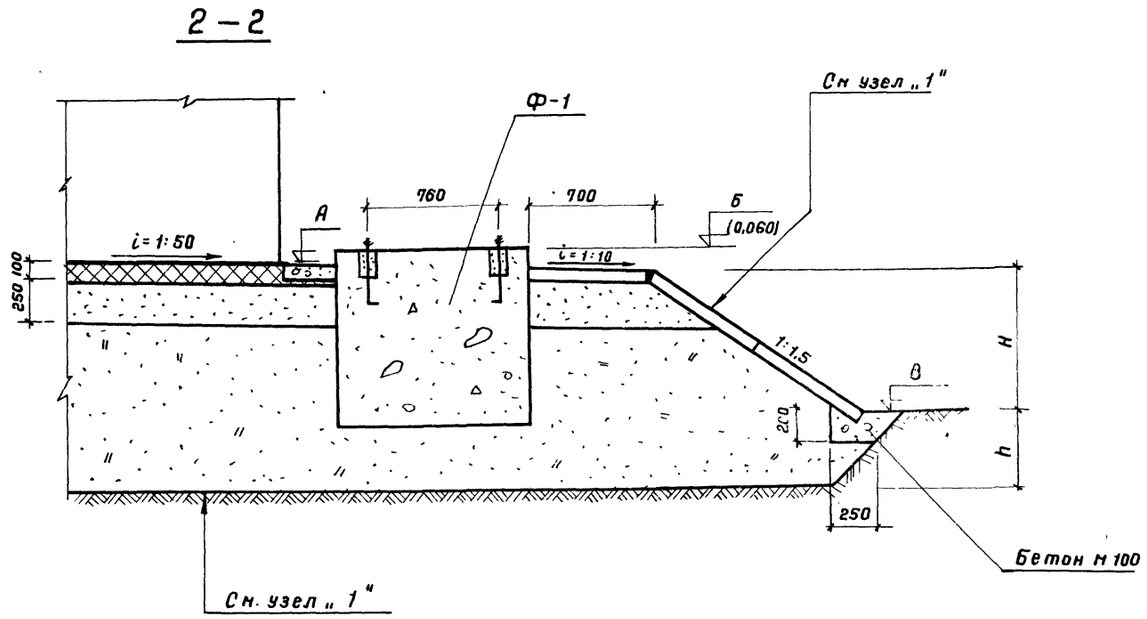

Примечания

1. Общие примечания и указания см. листы АС-1, АС-2.
2. Швы между железобетонными плитами заделать цементным раствором.

1975	Стальной вертикальный цилиндрический резервуар для нефти и нефтепродуктов емкостью 100 м³ (... исполнении)	Узел 1. Сечение 2-2, 3-3 (для ветровой нагрузки 100 кгс/м² и более).	Типовой проект 704-1-150с	Альбом III	Л. А

7798/3

г. Киев | Рук. группы | Проект. | Зубченко | Копировала | Селецкая

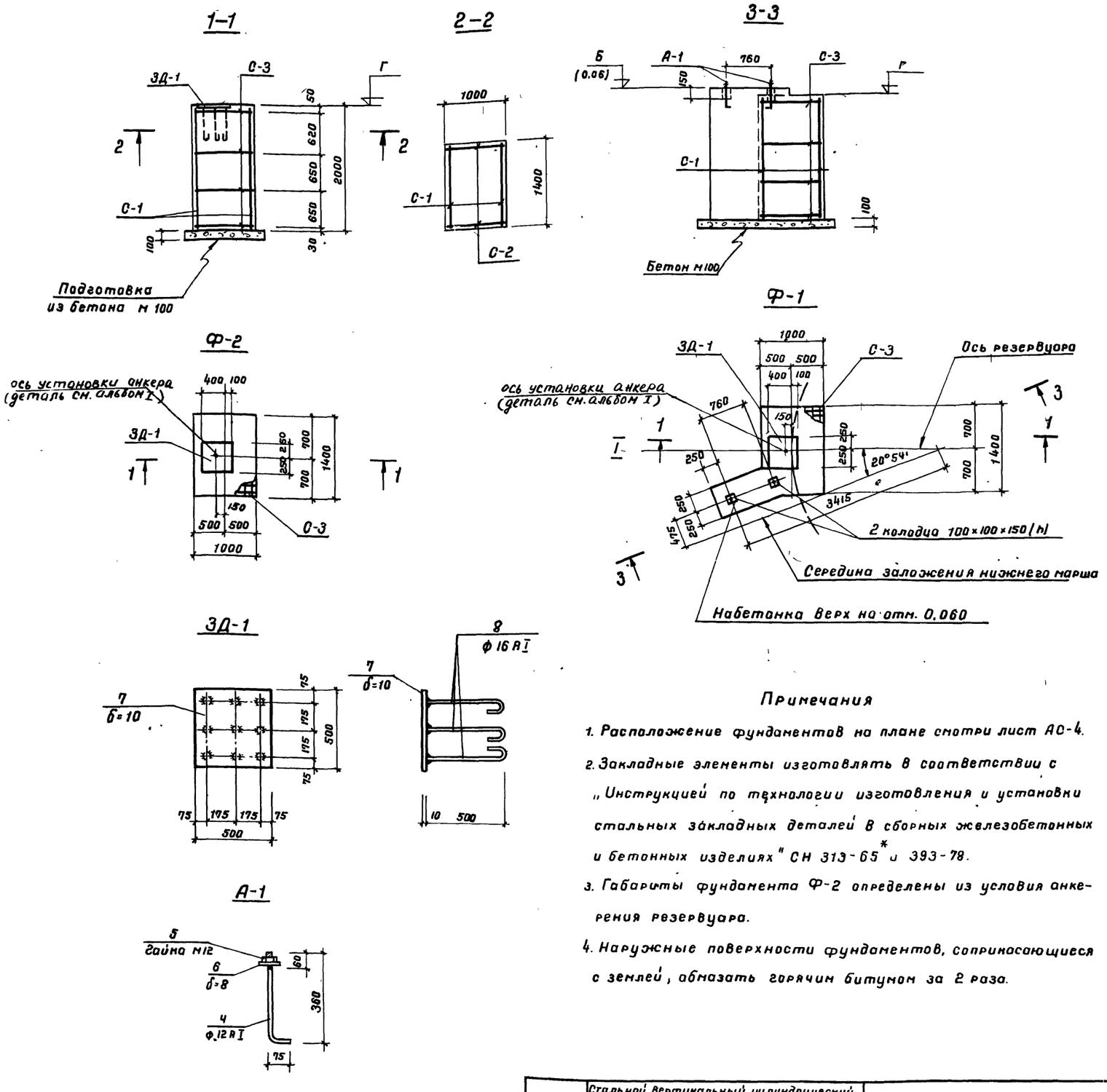

Спецификация арматуры на 1 элемент

Марка элемента	Марка сетки и к-во шт.	N позиции	Эскиз	ф мм	Длина мм	К-во шт. в сетке	К-во шт. в элементе	Общая длина в м	Выборка арматуры: ф мм	Длина м	Вес кг
Ф-2	С-1 (шт. 2)	1		8АI	1950	9	18	35,0	8АI	67,4	24,3
		2		8АI	1350	12	24	32,4			
	С-2 (шт-2)	1		8АI	1950	5	10	19,5	8АI	42,3	16,7
		3		8АI	950	12	24	22,8			
	С-3 (шт-3)	2		8АI	1350	5	10	13,5	8АI	30,6	12,1
		3		8АI	950	9	18	17,1			53,1

Спецификация стали на 1 закладной элемент

Марка закладного элемента	N позиции	Эскиз	Длина мм	К-во шт.	Вес в кг: Одной поз.	Всех поз.	Марка	Примечания
А-1	4	ф 12 А I	435	1	0,39	0,32	0,81	
	5	Гайка М 12	–	1	0,017	0,02		ГОСТ 5915-70*
	6	– 8 × 80	80	1	0,40	0,40		
ЗД-1	7	– 10 × 500	500	1	19,60	19,60	28,6	
	8	ф 16 А I	620	9	0,99	9,0		

Изготовить

Марка детали	К-во резервуаров	К-во деталей: На один рез-р	На все	Вес кг: Одной детали	На один резервуар	На все
ЗД-1		4		28,60	114,4	
А-1		2		0,81	1,6	

Таблица расхода материалов

Марка элемента	Марка бетона	К-во шт. на 1 резервуар	На 1 элемент: Бетон м³	Армат. кг	Заклад. элемен. кг	На 1 резервуар: Бетон м³	Армат. кг	Заклад. элемент кг	Количество резервуаров	На все рез-ры: Бетон м	Арматуры кг	Закладн. элемен кг
Ф-1	150	1	3,5	31,2	30,2	3,5	31,2	30,2				
Ф-2	150	3	2,8	53,1	28,6	8,4	159,3	85,8				

Примечания

1. Расположение фундаментов на плане смотри лист АС-4.
2. Закладные элементы изготовлять в соответствии с „Инструкцией по технологии изготовления и установки стальных закладных деталей в сборных железобетонных и бетонных изделиях" СН 313-65* и 393-78.
3. Габариты фундамента Ф-2 определены из условия анкерения резервуара.
4. Наружные поверхности фундаментов, соприкасающиеся с землей, обмазать горячим битумом за 2 раза.

7798/3

1975	Стальной вертикальный цилиндрический резервуар для нефти и нефтепродуктов емкостью 100 м³ (в северном исполнении)	Фундаменты Ф-1, Ф-2. Закладные детали ЗД-1, А-1. (для ...)	Типовой проект	Альбом	Лист

Гл. инж. пр-та | Гл. специалист | Нач. отдела | Гл. специал. | Рук. группы | Вайсман | Авраменко | Лундина | Зубченко | Копировала | Селецкая

Южгипронефтепровод: Киев

gost.e-ecolog.ru