О Т Р А С Л Е В Ы Е С Т А Н Д А Р Т Ы

ДЕТАЛИ И СБОРОЧНЫЕ ЕДИНИЦЫ ИЗ СТАЛЕЙ АУСТЕНИТНОГО КЛАССА ДЛЯ ТРУБОПРОВОДОВ АЭС $D_н = 14 \div 325$ мм

ТИПЫ, КОНСТРУКЦИЯ И РАЗМЕРЫ

ОСТ 24.125.01—89—ОСТ 24.125.26—89

Издание официальное

1991

gost.e-ecolog.ru

УТВЕРЖДЕН И ВВЕДЕН В ДЕЙСТВИЕ указанием Министерства тяжелого, энергетического и транспортного машиностроения СССР от 26.05.89 № ВА-002-1/4829

СОГЛАСОВАН с Главным научно-техническим управлением Минатомэнерго СССР

Государственным комитетом СССР по надзору за безопасным ведением работ в атомной энергетике (Госатомэнергонадзор СССР)

© Научно-производственное объединение по исследованию и проектированию энергетического оборудования им. И. И. Ползунова (НПО ЦКТИ), 1991.

УДК [621.311.25·621.039]:621.643 Группа Ф68

ОТРАСЛЕВОЙ СТАНДАРТ

ТРОЙНИКИ ПЕРЕХОДНЫЕ С ВЫТЯНУТОЙ ГОРЛОВИНОЙ ДЛЯ ТРУБОПРОВОДОВ АЭС

КОНСТРУКЦИЯ И РАЗМЕРЫ

ОСТ 24.125.19—89

ОКП 69 8717 0007

Дата введения 01.01.90

Несоблюдение стандарта преследуется по закону

1. Настоящий стандарт распространяется на переходные тройники с вытянутой горловиной из коррозионно-стойкой стали аустенитного класса для трубопроводов АЭС на рабочее давление и температуру среды (водяной пар и горячая вода):

$p=10{,}79$ МПа (110 кгс/см²), $t=55$°С;
$p=10{,}10$ МПа (103 кгс/см²), $t=170$°С;
$p=9{,}02$ МПа (92 кгс/см²), $t=290$°С;
$p=7{,}55$ МПа (77 кгс/см²), $t=290$°С;
$p=5{,}40$ МПа (55 кгс/см²), $t=60$°С;
$p=3{,}92$ МПа (40 кгс/см²), $t=290$°С;
$p=3{,}92$ МПа (40 кгс/см²), $t=200$°С;
$p=2{,}45$ МПа (25 кгс/см²), $t=250$°С.

2. Конструкция и размеры тройников должны соответствовать указанным на чертеже и в таблице.

Масса тройников, указанная в таблице, — расчетная, приведена для справки.

3. Материал тройников — трубы из стали 08Х18Н10Т по ТУ 14—3—197 для трубопроводов групп В и С и по ТУ 14—3—935 для трубопроводов группы С.

4. Размер h, радиусы R и R_1 и толщина стенки $s_{к1}$ могут быть изменены при соблюдении условий прочности по усмотрению предприятия-изготовителя.

5. Размер s_1 обеспечивается технологией изготовления.

6. Остальные технические требования — по ОСТ 108.030.123.

7. Пример условного обозначения тройника переходного с вытянутой горловиной исполнения 05 $D_y=200$ мм и $D_{y1}=150$ мм на параметры среды $p=3{,}92$ МПа (40 кгс/см²), $t=290$°С:

ТРОЙНИК 05 ОСТ 24.125.19.

8. Пример маркировки: 05 ОСТ 24.125.19 | Товарный знак |

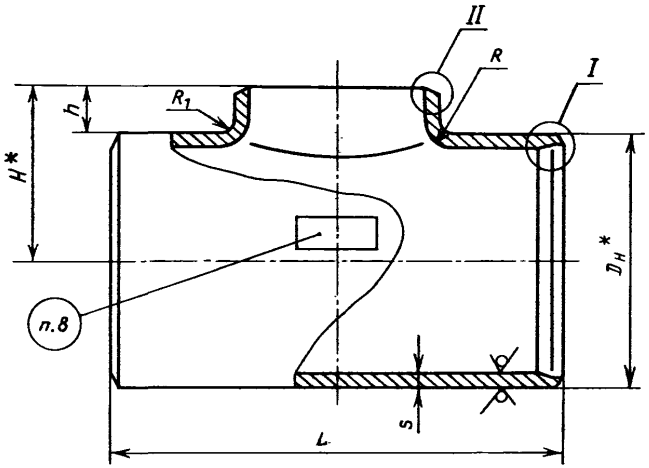

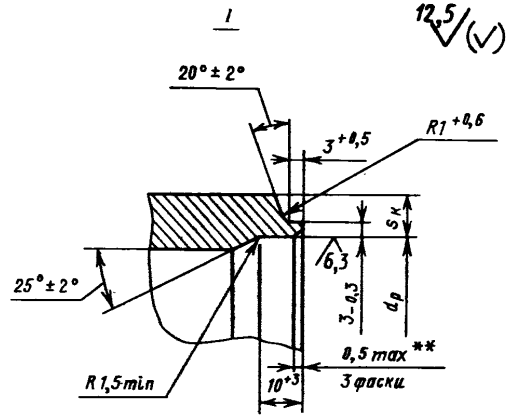

* Размеры для справок.

** Внутреннюю кромку притупить.
Контроль осуществлять визуально по эталону.

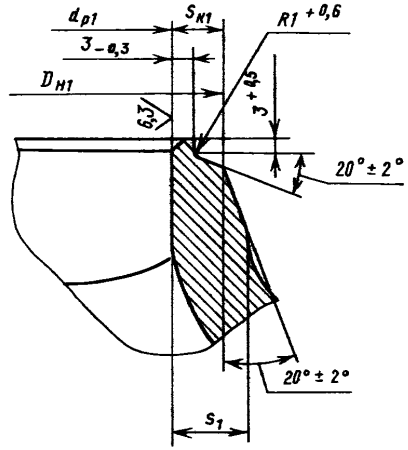

Размеры, мм

Исполнение	Условные проходы $D_y \times D_{y1}$	Размеры присоединяемых труб				$D_н^*$	$D_{н1}$		$d_р$		$d_{р1}$	
		к корпусу		к горловине			Номин.	Пред. откл.	Номин.	Пред. откл.	Номин.	Пред. откл.
		$D_н'$	s'	$D_н''$	s''							
	p=10,79 МПа (110 кгс/см²), t=55°С; p=10,10 МПа (103 кгс/см²), t=170°С; p=9,02 МПа (92 кгс/см²), t=290°С; p=7,55 МПа (77 кгс/см²), t=290°С											
01	150×80	159	9	89	5	159	90	+2	143	+0,26	80	+0,3
	p=5,40 МПа (55 кгс/см²), t=60°С; p=3,92 МПа (40 кгс/см²), t=290°С; p=3,92 МПа (40 кгс/см²), t=200°С											
02	125×100	133	6,0	108	5,0	133	110	+2	124	+0,23	100	+0,23
03	150×80	159	6,5	89		159	90		149	+0,26	80	+0,3
04	150×125			133	6,0		135				124	+0,23
05	200×150	220	8,0	159	6,5	219	162		208	+0,30	149	+0,26
06	250×200	273	11,0	220	8,0	273	222	+3	255		208	+0,30
07	300×200	325	12,0			325			305	+0,34		
	p=2,45 МПа (25 кгс/см²), t=250°С											
08	300×250	325	12,0	273	11,0	325	275	+3	305	+0,34	255	+0,30

Продолжение

Размеры, мм

Исполнение	L ±5	H*	h ±5	s	s_1	$s_к$	$s_{к1}$	R, не более	R_1, не менее	Масса, кг
				не менее						
	p=10,79 МПа (110 кгс/см²), t=55°С; p=10,10 МПа (103 кгс/см²), t=170°С; p=9,02 МПа (92 кгс/см²), t=290°С; p=7,55 МПа (77 кгс/см²), t=290°С									
01	400	98	18	17	10,2	6,7	4,0	25	11	24,0
	p=5,40 МПа (55 кгс/см²), t=60°С; p=3,92 МПа (40 кгс/см²), t=290°С; p=3,92 МПа (40 кгс/см²), t=200°С									
02	400	85	18	14	8,4	3,2	4,5	18	10	15,0
03		98		13	8,2	3,8	4,0	25	9	19,0
04		100	20				4,5	21		21,0
05	500	135	25	16	9,6	4,3	5,3	30	11	41,0
06		161		17	10,2	7,3	6,0			57,0
07	600	187		16	9,6	7,8		35		73,0
	p=2,45 МПа (25 кгс/см²), t=250°С									
08	600	187	25	16	9,6	7,8	8,0	35	11	75,0

ИНФОРМАЦИОННЫЕ ДАННЫЕ

1. **УТВЕРЖДЕН И ВВЕДЕН В ДЕЙСТВИЕ УКАЗАНИЕМ** Министерства тяжелого, энергетического и транспортного машиностроения СССР от 26.05.89 № ВА-002-1/4829

2. **ИСПОЛНИТЕЛИ**

   К. И. Бояджи; Д. В. Колпакова; Ф. А. Главач; В. Ф. Логвиненко (руководители темы); А. М. Рейнов; Н. В. Москаленко; В. Я. Шейфель; А. З. Гармаш; Л. М. Рачко; И. Ю. Чудакова

3. **ЗАРЕГИСТРИРОВАН** Центральным государственным фондом стандартов и технических условий за № 8428036 от 27.10.89

4. **ВЗАМЕН** ОСТ 108.104.102—76

5. **ССЫЛОЧНЫЕ НОРМАТИВНО-ТЕХНИЧЕСКИЕ ДОКУМЕНТЫ**

Обозначение НТД, на который дана ссылка	Номер пункта, подпункта, перечисления, приложения
ОСТ 108.030.123—85А	6
ТУ 14—3—197—89	3
ТУ 14—3—935—80	3

gost.e-ecolog.ru