О Т Р А С Л Е В Ы Е С Т А Н Д А Р Т Ы

ДЕТАЛИ И СБОРОЧНЫЕ ЕДИНИЦЫ ИЗ СТАЛЕЙ АУСТЕНИТНОГО КЛАССА ДЛЯ ТРУБОПРОВОДОВ АЭС $D_н = 14 \div 325$ мм

ТИПЫ, КОНСТРУКЦИЯ И РАЗМЕРЫ

ОСТ 24.125.01—89—ОСТ 24.125.26—89

Издание официальное

1991

gost.e-ecolog.ru

УТВЕРЖДЕН И ВВЕДЕН В ДЕЙСТВИЕ указанием Министерства тяжелого, энергетического и транспортного машиностроения СССР от 26.05.89 № ВА-002-1/4829

СОГЛАСОВАН с Главным научно-техническим управлением Минатомэнерго СССР

Государственным комитетом СССР по надзору за безопасным ведением работ в атомной энергетике (Госатомэнергонадзор СССР)

© Научно-производственное объединение по исследованию и проектированию энергетического оборудования им. И. И. Ползунова (НПО ЦКТИ), 1991.

УДК [621.311.25:621.039]:621.643 Группа Ф68

ОТРАСЛЕВОЙ СТАНДАРТ

ТРОЙНИКИ ШТАМПОВАННЫЕ ПЕРЕХОДНЫЕ С ВЫТЯНУТОЙ ГОРЛОВИНОЙ ДЛЯ ТРУБОПРОВОДОВ АЭС

КОНСТРУКЦИЯ И РАЗМЕРЫ

ОСТ 24.125.18—89

ОКП 69 8717 0007

Дата введения 01.01.90

Несоблюдение стандарта преследуется по закону

1. Настоящий стандарт распространяется на штампованные переходные тройники с вытянутой горловиной из коррозионно-стойкой стали аустенитного класса для трубопроводов АЭС на рабочее давление и температуру среды (водяной пар и горячая вода):

$p=10{,}79$ МПа (110 кгс/см²), $t=55$°С;
$p=13{,}73$ МПа (140 кгс/см²), $t=335$°С;
$p=10{,}10$ МПа (103 кгс/см²), $t=170$°С;
$p=9{,}02$ МПа (92 кгс/см²), $t=290$°С;
$p=7{,}55$ МПа (77 кгс/см²), $t=290$°С;
$p=5{,}40$ МПа (55 кгс/см²), $t=60$°С;
$p=3{,}92$ МПа (40 кгс/см²), $t=290$°С;
$p=3{,}92$ МПа (40 кгс/см²), $t=200$°С.

2. Конструкция и размеры тройников должны соответствовать указанным на чертеже и в таблице. Масса тройников, указанная в таблице, — расчетная, приведена для справки.

3. Материал тройников — заготовки из стали марки 08Х18Н10Т по ГОСТ 5632 группы IIIБ по ОСТ 108.109.01. Допускается применение заготовок категорий А и Г по ОСТ 108.109.01.

4. Наружный $D_н$ и внутренний $d_в$ диаметры горловины устанавливаются технологическим процессом.

5. Размеры H и h, радиусы R и R_1 и толщина стенки $s_{к1}$ могут быть изменены при соблюдении условий прочности.

6. Размер s_1 обеспечивается технологией изготовления.

7. Остальные технические требования — по ОСТ 108.030.123.

8. Пример условного обозначения тройника штампованного переходного с вытянутой горловиной исполнения 03 $D_у=300$ мм и $D_{у1}=200$ мм на параметры среды $p=9{,}02$ МПа (92 кгс/см²), $t=290$°С:

ТРОЙНИК 03 ОСТ 24.125.18.

9. Пример маркировки: 03 ОСТ 24.125.18 | Товарный знак |

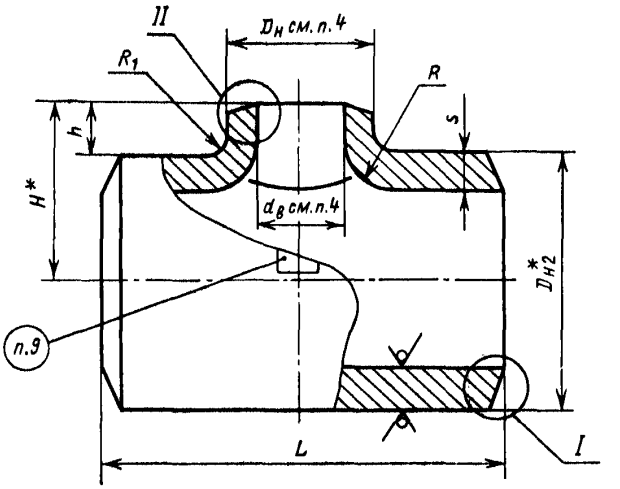

12,5 (V)

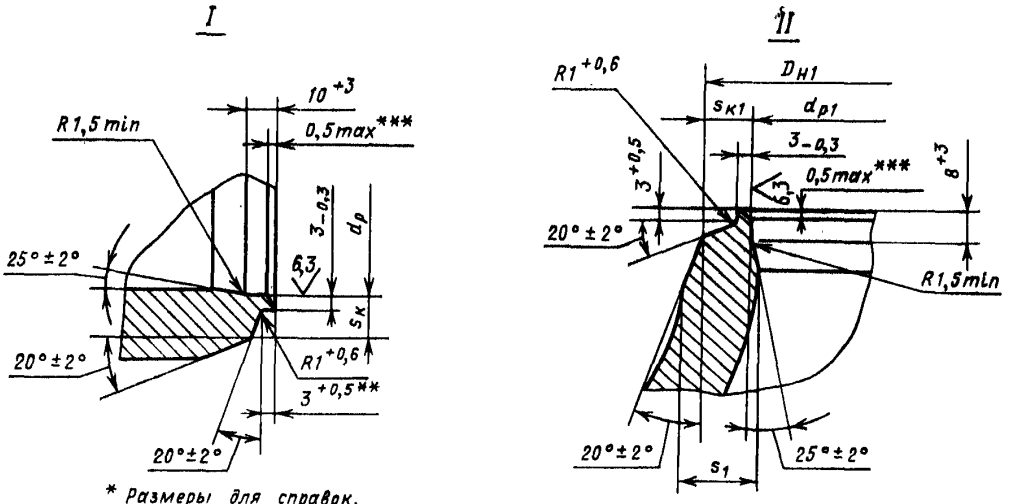

* Размеры для справок.

** Для исполнения 01 принять $3,5^{+0,5}$.

*** Внутреннюю кромку притупить. Контроль осуществлять визуально по эталону.

Размеры, мм

Исполнение	Условные проходы $D_y \times D_{y1}$	Размеры присоединяемых труб: к корпусу $D'_н \times s'$	Размеры присоединяемых труб: к горловине $D''_н \times s''$	$D^*_{н2}$	$D_{н1}$: Номин.	$D_{н1}$: Пред. откл.	$d_р$: Номин.	$d_р$: Пред. откл.	$d_{р1}$: Номин.	$d_{р1}$: Пред. откл.
	p=13,73 МПа (140 кгс/см²), t=335°С									
01	200×125	245×19	133×11	255	135	+1	212	+0,30	114	+0,23
	p=10,79 МПа (110 кгс/см²), t=55°С; p=10,10 МПа (103 кгс/см²), t=170°С; p=9,02 МПа (92 кгс/см²), t=290°С; p=7,55 МПа (77 кгс/см²), t=290°С									
02	300×150	325×16	159×9	330	160	+3	297	+0,34	143	+0,26
03	300×200		219×12		223				199	+0,30
	p=5,40 МПа (55 кгс/см²), t=60°С; p=3,92 МПа (40 кгс/см²), t=290°С; p=3,92 МПа (40 кгс/см²), t=200°С									
04	300×250	325×12	273×11	330	273	+3	305	+0,34	255	+0,30

Продолжение

Размеры, мм

Исполнение	L ±5	H^*	h +5	s (не менее)	s_1 (не менее)	$s_к$ (не менее)	$s_{к1}$ (не менее)	R, не более	R_1, не менее	Масса, кг
	p=13,73 МПа (140 кгс/см²), t=335°С									
01	400	160	30	32	19,2	17,0	9,5	60	25	78,0
	p=10,79 МПа (110 кгс/см²), t=55°С; p=10,10 МПа (103 кгс/см²), t=170°С; p=9,02 МПа (92 кгс/см²), t=290°С; p=7,55 МПа (77 кгс/см²), t=290°С									
02	600	185	20	30	18	13,5	7,0	45	25	125,0
03		192	27				11,5			130,0
	p=5,40 МПа (55 кгс/см²), t=60°С; p=3,92 МПа (40 кгс/см²), t=290°С; p=3,92 МПа (40 кгс/см²), t=200°С									
04	600	185	20	20	12	7,8	8,5	45	25	87,0

ИНФОРМАЦИОННЫЕ ДАННЫЕ

1. **УТВЕРЖДЕН И ВВЕДЕН В ДЕЙСТВИЕ УКАЗАНИЕМ** Министерства тяжелого, энергетического и транспортного машиностроения СССР от 26.05.89 № ВА-002-1/4829

2. **ИСПОЛНИТЕЛИ**

   К. И. Бояджи; Д. В. Колпакова; Ф. А. Глович; В. Ф. Логвиненко (руководители темы); А. М. Рейнов; Н. В. Москаленко; В. Я. Шейфель; А. З. Гармаш; Л. М. Рачко; И. Ю. Чудакова

3. **ЗАРЕГИСТРИРОВАН** Центральным государственным фондом стандартов и технических условий за № 8428020 от 27.10.89

4. **ВЗАМЕН** ОСТ 108.104.105—83

5. **ССЫЛОЧНЫЕ НОРМАТИВНО-ТЕХНИЧЕСКИЕ ДОКУМЕНТЫ**

Обозначение НТД, на который дана ссылка	Номер пункта, подпункта, перечисления, приложения
ГОСТ 5632—72	3
ОСТ 108.030.123—85А	7
ОСТ 108.109.01—79	3

gost.e-ecolog.ru