О Т Р А С Л Е В Ы Е С Т А Н Д А Р Т Ы

ДЕТАЛИ И СБОРОЧНЫЕ ЕДИНИЦЫ ИЗ СТАЛЕЙ АУСТЕНИТНОГО КЛАССА ДЛЯ ТРУБОПРОВОДОВ АЭС $D_н = 14 \div 325$ мм

ТИПЫ, КОНСТРУКЦИЯ И РАЗМЕРЫ

ОСТ 24.125.01—89—ОСТ 24.125.26—89

Издание официальное

1991

gost.e-ecolog.ru

УТВЕРЖДЕН И ВВЕДЕН В ДЕЙСТВИЕ указанием Министерства тяжелого, энергетического и транспортного машиностроения СССР от 26.05.89 № ВА-002-1/4829

СОГЛАСОВАН с Главным научно-техническим управлением Минатомэнерго СССР

Государственным комитетом СССР по надзору за безопасным ведением работ в атомной энергетике (Госатомэнергонадзор СССР)

© Научно-производственное объединение по исследованию и проектированию энергетического оборудования им. И. И. Ползунова (НПО ЦКТИ), 1991.

УДК [621.311.25:621.039]:621.643 Группа Ф68

ОТРАСЛЕВОЙ СТАНДАРТ

ТРОЙНИКИ ШТАМПОВАННЫЕ РАВНОПРОХОДНЫЕ С ВЫТЯНУТОЙ ГОРЛОВИНОЙ ДЛЯ ТРУБОПРОВОДОВ АЭС

КОНСТРУКЦИЯ И РАЗМЕРЫ

ОКП 69 8717 0007

ОСТ 24.125.17—89

Дата введения 01.01.90

Несоблюдение стандарта преследуется по закону

1. Настоящий стандарт распространяется на штампованные равнопроходные тройники с вытянутой горловиной из коррозионно-стойкой стали аустенитного класса для трубопроводов АЭС на рабочее давление и температуру среды (водяной пар и горячая вода):

$p=13{,}73$ МПа (140 кгс/см^2), $t=335$°С;
$p=10{,}79$ МПа (110 кгс/см^2), $t=55$°С;
$p=10{,}10$ МПа (103 кгс/см^2), $t=170$°С;
$p=9{,}02$ МПа (92 кгс/см^2), $t=290$°С;
$p=7{,}55$ МПа (77 кгс/см^2), $t=290$°С;
$p=5{,}40$ МПа (55 кгс/см^2), $t=60$°С;
$p=3{,}92$ МПа (40 кгс/см^2), $t=290$°С;
$p=3{,}92$ МПа (40 кгс/см^2), $t=200$°С;
$p=3{,}92$ МПа (40 кгс/см^2), $t=450$°С.

2. Конструкция и размеры тройников должны соответствовать указанным на чертеже и в таблице. Масса тройников, указанная в таблице, — расчетная, приведена для справки.

3. Материал тройников исполнений 05, 06, 10, 11, 15, 16, 17 — заготовки из стали марки 08Х18Н10Т по ГОСТ 5632 группы IIIБ по ОСТ 108.109.01. Допускается применение заготовок категорий А и Г по ОСТ 108.109.01.

Материал тройников остальных исполнений — трубы из стали марки 08Х18Н10Т по ТУ 14—3—197.

4. Наружный D и внутренний $d_в$ диаметры горловины устанавливаются технологическим процессом.

5. Размеры H и h, s_1 и $s_{к1}$, радиусы R и R_1 могут быть изменены при соблюдении условий прочности.

6. Размер s_1 обеспечивается технологией изготовления.

7. Остальные технические требования — по ОСТ 108.030.123.

8. Пример условного обозначения тройника штампованного равнопроходного с вытянутой горловиной исполнения 13 $D_у=200$ мм на параметры среды $p=7{,}55$ МПа (77 кгс/см^2), $t=290$°С:

ТРОЙНИК 13 ОСТ 24.125.17.

9. Пример маркировки: 13 ОСТ 24.125.17 | Товарный знак |

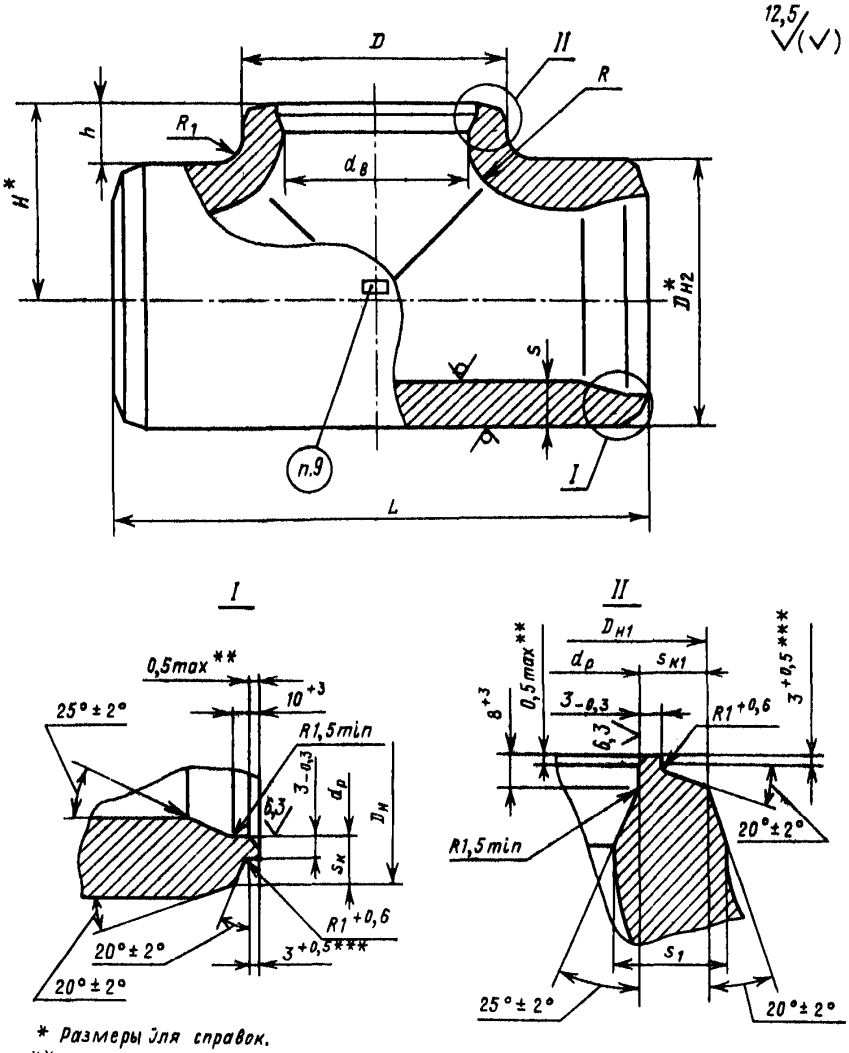

* Размеры для справок.

** Внутреннюю кромку притупить. Контроль осуществлять визуально по эталону.

*** Для исполнений 15, 16, 17 принять $3,5^{+0,5}$.

Размеры, мм

Исполнение	Условный проход D_y	Размеры присоединяемых труб $D_н \times s$	$D_н$		$D_{н1}$		$D^*_{н2}$	$d_р$		L ±5	H^*	h +5	s	s_1	$s_к$	$s_{к1}$	R, не более	R_1, не менее	Масса, кг
			Номин.	Пред. откл.	Номин.	Пред. откл.		Номин.	Пред. откл.				не менее						
p=10,79 МПа (110 кгс/см²), t=55°С; p=10,10 МПа (103 кгс/см²), t=170°С; p=9,02 МПа (92 кгс/см²), t=290°С; p=7,55 МПа (77 кгс/см²), t=290°С; p=5,40 МПа (55 кгс/см²), t=60°С; p=3,92 МПа (40 кгс/см²), t=290°С; p=3,92 МПа (40 кгс/см²), t=200°С																				
01	80	89×5,0	93	±2	90	+2	98	80	+0,5	220	61	12	11	6,6	4,0	4,0	20	10	6
p=5,40 МПа (55 кгс/см²), t=60°С; p=3,92 МПа (40 кгс/см²), t=290°С; p=3,92 МПа (40 кгс/см²), t=200°С																			
02	100	108×5	110	±1	110	+2	115	100	+0,23	300	72	15	11	6,6	2,7	4,0	20	10	12
03	125	133×6	136		136		150	124		350	100	25	14	8,4	3,2	6,0	40	25	22
04	200	220×8	223		223	+3	240	208	+0,30	450	165	45	18	10,8	4,3	7,0	35	20	60
05	250	273×11	277		277		295	255		600	193	45	20	12,0	8,3	10,5	40	25	139
06	300	325×12	330		330	+4	360	305	+0,34	600	215	40	23	13,8	8,8	12,5	55	30	140
p=10,79 МПа (110 кгс/см²), t=55°С; p=10,10 МПа (103 кгс/см²), t=170°С; p=9,02 МПа (92 кгс/см²), t=290°С; p=7,55 МПа (77 кгс/см²), t=290°С																			
07	100	108×7	110	±1	110	+2	115	97	+0,23	300	72	15	11	6,6	4,8	6,0	20	10	12
08	125	133×8	136		136		150	120		350	100	25	14	8,4	5,7	8,0	40	25	22
09	150	159×9	162		162		176	143	+0,26	400	118	30	17	10,2	6,7	9,0	30	20	33
10	200	219×12	223		223	+3	240	199	+0,30	450	165	45	25	15,0	9,8	11,5	35	20	73
11	300	325×16	330		330	+4	360	297	+0,34	700	220	40	39	23,4	13,4	15,0	55	30	235
p=3,92 МПа (40 кгс/см²), t=450°С; p=3,92 МПа (40 кгс/см²), t=200°С																			
12	150	159×6,5	162	±1	162	+2	176	149	+0,26	400	118	30	14	8,4	3,8	6,0	30	20	30
p=10,79 МПа (110 кгс/см²), t=55°С; p=10,10 МПа (103 кгс/см²), t=170°С; p=9,02 МПа (92 кгс/см²), t=290°С; p=7,55 МПа (77 кгс/см²), t=290°С																			
13	200	219×12	223	±1	219	+3	240	199	+0,30	450	165	45	22	13,2	8,8	11,0	35	20	60
14	300	—	328	±2	330	+4	360	280	+0,34	700	235	55	50	31,8	23	23	82	30	276
p=13,73 МПа (140 кгс/см²), t=335°С																			
15	200	245×19	248	±2	248	+3	295	212	+0,30	600	188	40	40	26,0	17	17	95	40	190
16	250	273×20	276		277		310	236			215	60	43	27,6	19	19	90	45	176
p=7,55 МПа (77 кгс/см²), t=290°С																			
17	150	159×9	162	±1	162	+2	176	143	+0,26	400	118	30	14	8,4	6,7	9,0	30	20	30

ИНФОРМАЦИОННЫЕ ДАННЫЕ

1. **УТВЕРЖДЕН И ВВЕДЕН В ДЕЙСТВИЕ УКАЗАНИЕМ** Министерства тяжелого, энергетического и транспортного машиностроения СССР от 26.05.89 № ВА-002-1/4829

2. **ИСПОЛНИТЕЛИ**

   К. И. Бояджи; Д. В. Колпакова; Ф. А. Глович; В. Ф. Логвиненко (руководители темы); А. М. Рейнов; Н. В. Москаленко; В. Я. Шейфель; А. З. Гармаш; Л. М. Рачко; И. Ю. Чудакова

3. **ЗАРЕГИСТРИРОВАН** Центральным государственным фондом стандартов и технических условий за № 8428015 от 27.10.89

4. **ВЗАМЕН** ОСТ 108.104.101—76

5. **ССЫЛОЧНЫЕ НОРМАТИВНО-ТЕХНИЧЕСКИЕ ДОКУМЕНТЫ**

Обозначение НТД, на который дана ссылка	Номер пункта, подпункта, перечисления, приложения
ГОСТ 5632—72	3
ОСТ 108.030.123—85А	7
ОСТ 108.109.01—79	3
ТУ 14—3—197—89	3

gost.e-ecolog.ru