О Т Р А С Л Е В Ы Е С Т А Н Д А Р Т Ы

ДЕТАЛИ И СБОРОЧНЫЕ ЕДИНИЦЫ ИЗ СТАЛЕЙ АУСТЕНИТНОГО КЛАССА ДЛЯ ТРУБОПРОВОДОВ АЭС $D_н = 14 \div 325$ мм

ТИПЫ, КОНСТРУКЦИЯ И РАЗМЕРЫ

ОСТ 24.125.01—89—ОСТ 24.125.26—89

Издание официальное

1991

gost.e-ecolog.ru

УТВЕРЖДЕН И ВВЕДЕН В ДЕЙСТВИЕ указанием Министерства тяжелого, энергетического и транспортного машиностроения СССР от 26.05.89 № ВА-002-1/4829

СОГЛАСОВАН с Главным научно-техническим управлением Минатомэнерго СССР

Государственным комитетом СССР по надзору за безопасным ведением работ в атомной энергетике (Госатомэнергонадзор СССР)

© Научно-производственное объединение по исследованию и проектированию энергетического оборудования им. И. И. Ползунова (НПО ЦКТИ), 1991.

УДК [621.311.25:621.039]:621.643

Группа Ф68

ОТРАСЛЕВОЙ СТАНДАРТ

ПЕРЕХОДЫ ШТАМПОВАННЫЕ ДЛЯ ТРУБОПРОВОДОВ АЭС

КОНСТРУКЦИЯ И РАЗМЕРЫ

ОСТ 24.125.09—89

ОКП 69 3717 0003

Дата введения 01.01.90

Несоблюдение стандарта преследуется по закону

1. Настоящий стандарт распространяется на конические штампованные переходы из коррозионно-стойкой стали аустенитного класса для трубопроводов АЭС на рабочее давление и температуру среды (водяной пар и горячая вода):

$p=3{,}92$ МПа (40 кгс/см^2), $t=450$°С;
$p=19{,}62$ МПа (200 кгс/см^2), $t=290$°С;
$p=10{,}79$ МПа (110 кгс/см^2), $t=55$°С;
$p=17{,}66$ МПа (180 кгс/см^2), $t=360$°С;
$p=10{,}10$ МПа (103 кгс/см^2), $t=170$°С;
$p=13{,}73$ МПа (140 кгс/см^2), $t=335$°С;
$p=7{,}55$ МПа (77 кгс/см^2), $t=290$°С;
$p=9{,}02$ МПа (92 кгс/см^2), $t=290$°С;
$p=5{,}40$ МПа (55 кгс/см^2), $t=60$°С;
$p=3{,}92$ МПа (40 кгс/см^2), $t=290$°С;
$p=3{,}92$ МПа (40 кгс/см^2), $t=200$°С.

2. Конструкция, размеры и разделка кромок переходов должны соответствовать указанным на черт. 1—3 и в таблице.

Масса штампованных переходов, указанная в таблице, — расчетная, приведена для справки.

3. Для изготовления переходов должны применяться бесшовные трубы из стали марки 08Х18Н10Т по ТУ 14—3—197 для трубопроводов групп В и С и по ТУ 14—3—935 для трубопроводов группы С. Допускается применение труб с увеличенной по сравнению с указанной в таблице толщиной стенки.

4. Остальные технические требования — по ОСТ 108.030.123.

5. Пример условного обозначения перехода исполнения 14 $D_y=65$ мм и $D_{y1}=50$ мм на параметры среды $p=9{,}02$ МПа (92 кгс/см^2), $t=290$°С:

ПЕРЕХОД 14 ОСТ 24.125.09.

6. Пример маркировки: 14 ОСТ 24.125.09 | Товарный знак |

12,5

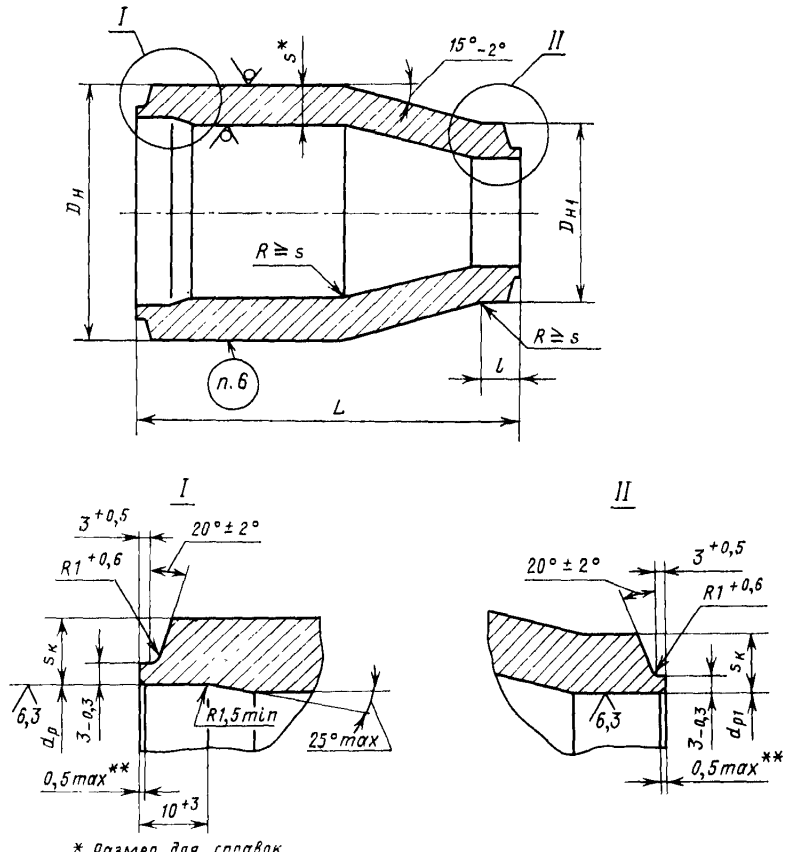

* Размер для справок.

** Внутреннюю кромку притупить. Контроль осуществлять визуально по эталону.

Черт. 1

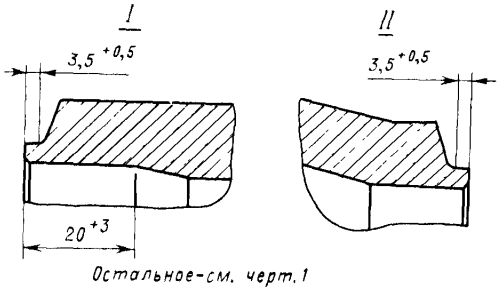

Черт. 2

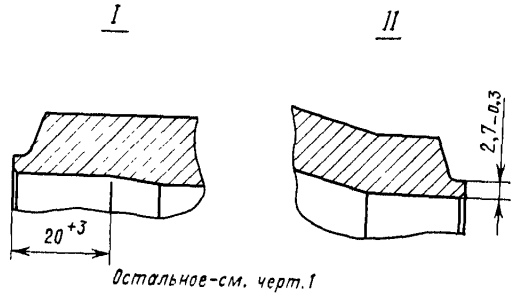

Черт. 3

Размеры, мм

Исполнение	Условные проходы $D_y \times D_{y1}$	Размеры присоединяемых труб		Подготовка кромок по черт.		$D_н$	$D_{н1}$		$d_р$		$d_{р1}$		s^*	$s_к$	$s_{к1}$	l		L		Масса, кг
		$D'_н \times s'$	$D''_н \times s''$	I	II		Номин.	Пред. откл.	Номин.	Пред. откл.	Номин	Пред. откл.		не менее		Номин.	Пред. откл.	Номин.	Пред. откл.	
$p=19{,}62$ МПа (200 кгс/см²), $t=290$°С; $p=17{,}66$ МПа (180 кгс/см²), $t=360$°С																				
01	100×80	133×14	108×12	1	1	133	109	+2 −1	109	+0,23	88	+0,23	14	10,9	9,0	10	+5	100	±2	4,5
02	125×80	159×17	108×12	2	1	159	109	+2 −1	130	+0,26	88	+0,23	17	12,9	9,0	10	+5	140	±2	8,3
03	125×100	159×17	133×14	2	1	159	134	+2 −1	130	+0,26	109	+0,23	17	12,9	10,9	15	+5	110	±2	6,5
$p=17{,}66$ МПа (180 кгс/см²), $t=360$°С; $p=13{,}73$ МПа (140 кгс/см²), $t=335$°С																				
04	65×50	76×7	57×5,5	1	1	76	59	+2 −1	63	+0,3	47	+0,2	7,0	5,6	4,7	10	+5	100	±2	1,2
05	80×65	89×8	76×7,0	1	1	89	77	+2 −1	74	+0,3	63	+0,3	8,0	6,5	5,6	10	+5	100	±2	1,6
06	80×50	89×8	57×5,5	1	1	89	59	+2 −1	74	+0,3	47	−0,2	8,0	6,5	4,7	10	+5	120	±2	1,9
$p=17{,}66$ МПа (180 кгс/см²), $t=360$°С																				
07	80×65	108×12	76×7	1	1	108	78	+2 −1	88	+0,23	63	+0,2	12	9,0	6,5	10	+5	120	±2	3,5
$p=13{,}73$ МПа (140 кгс/см²), $t=335$°С																				
08	100×65	108×9	76×7	1	1	108	78	+2 −1	93	+0,23	63	+0,5	12	6,4	5,6	10	+5	120	±2	3,5
09	100×80	108×9	89×8	1	1	108	90	+2 −1	93	+0,23	74	+0,5	12	9,0	6,4	10	+5	100	±2	3,0
10	125×80	133×11	89×8	1	1	133	90	+2 −1	114	+0,23	74	+0,5	11	8,0	6,4	10	+5	130	±2	4,5
11	150×100	159×13	108×9	1	1	159	109	+2 −1	137	+0,26	93	+0,23	13	9,5	6,4	10	+5	140	±2	6,6
12	250×200	273×20	245×19	2	2	273	246	+2 −1	236	+0,30	212	+0,30	20	16,5	14,5	20	+5	120	±2	15,1
13	125×100	133×11	108×9	1	1	133	109	+2 −1	114	+0,23	93	+0,23	11	8,0	6,4	10	+5	120	±2	4,4
$p=10{,}79$ МПа (110 кгс/см²), $t=55$°С; $p=10{,}10$ МПа (103 кгс/см²), $t=170$°С; $p=7{,}55$ МПа (77 кгс/см²), $t=290$°С; $p=5{,}40$ МПа (55 кгс/см²), $t=60$°С; $p=9{,}02$ МПа (92 кгс/см²), $t=290$°С; $p=3{,}92$ МПа (40 кгс/см²), $t=290$°С; $p=3{,}92$ МПа (40 кгс/см²), $t=200$°С																				
14	65×50	76×4,5	57×4,0	1	3	76	59	+2 −1	68	+0,3	50	+0,2	7,0	3,1	3,0	10	+5	100	±2	1,2
15	80×65	89×5,0	76×4,5	1	1	89	78	+2 −1	80	+0,3	68	+0,20	8,0	3,6	3,1	10	+5	100	±2	1,6
16	80×50	89×5,0	57×4,0	1	3	89	59	+2 −1	80	+0,3	50	+0,20	8,0	3,6	3,0	10	+5	120	±2	1,9

Размеры, мм

Продолжение

Исполнение	Условные проходы $D_y \times D_{y1}$	Размеры присоединяемых труб $D'_н \times s'$	Размеры присоединяемых труб $D''_н \times s''$	Подготовка кромок по черт. I	Подготовка кромок по черт. II	$D_н$	$D_{н1}$ Номин.	$D_{н1}$ Пред. откл.	$d_р$ Номин.	$d_р$ Пред. откл.	$d_{р1}$ Номин.	$d_{р1}$ Пред. откл.	s^*	$s_к$ не менее	$s_{к1}$ не менее	l Номин.	l Пред. откл.	L Номин.	L Пред. откл.	Масса, кг
$p=10{,}79$ МПа (110 кгс/см²), $t=55$°С; $p=9{,}02$ МПа (92 кгс/см²), $t=290$°С; $p=7{,}55$ МПа (77 кгс/см²), $t=290$°С; $p=10{,}10$ МПа (103 кгс/см²), $t=170$°С																				
17	100×65	108×7,0	76×4,5	1	1	108	78	±2 −1	97	+0,23	68	+0,20	7,0	4,8	3,1	10	±5	120	±2	2,2
18	100×80		89×5,0				90				79				3,8			100		1,8
19	125×100	133×8,0	108×7,0			133	109		120		97	+0,23	8,0	5,7	4,8					2,5
20	150×100	159×9,0				159			143	+0,26			9,0	6,7				140		4,8
21	150×125		133×8,0				134				120			6,7	5,7	15		110		3,7
22	200×150	219×12	159×9,0			219	160		199	+0,30	143	+0,26	12	8,8	6,7			180		11,5
23	300×200	325×16	219×12,0	3		325	221	+3 −1	297	+0,34	199	+0,30	16	12,4	8,8			280		34,5
$p=3{,}92$ МПа (40 кгс/см²), $t=450$°С																				
24	150×100	159×6,5	108×7	1	1	159	109	±2 −1	149	+0,26	97	+0,23	9	3,8	4,8	10	±5	140	±2	4,8
25	150×125		133×8				134				120				5,7	15		110		3,8
$p=3{,}92$ МПа (40 кгс/см²), $t=290$°С; $p=3{,}92$ МПа (40 кгс/см²), $t=200$°С; $p=5{,}40$ МПа (55 кгс/см²), $t=60$°С																				
26	100×65	108×5,0	76×4,5	1	1	108	78	±2 −1	100	+0,23	69	+0,20	7	2,7	3,4	10	±5	120	±2	2,2
27	100×80		89×5,0				90				80				3,8			100		1,8
28	125×100	133×6,0	108×5,0			133	109		124		100	+0,23	8	3,2	2,7					2,6
29	150×100	159×6,5				159			149	+0,26			9	3,8				140		4,8
30	150×125		133×6,0				134				124				3,2	15		110		3,7
31	200×150	220×8,0	159×6,5			220	160	+2 −1	208	+0,30	149	+0,26	12	4,3	3,8			180		11,5
32	250×200	273×11,0	220×8,0			273	221	+3 −1	255		208	+0,30	11	7,3	4,3			170		12,5
33	300×200	325×12				325			305	+0,34			16	7,8				280		34,5
34	300×250		273×11,0				274				255				7,3	20		180		22,5

ИНФОРМАЦИОННЫЕ ДАННЫЕ

1. **УТВЕРЖДЕН И ВВЕДЕН В ДЕЙСТВИЕ УКАЗАНИЕМ** Министерства тяжелого, энергетического и транспортного машиностроения СССР от 26.05.89 № ВА-002-1/4829

2. **ИСПОЛНИТЕЛИ**

   К. И. Бояджи; Д. В. Колпакова; Ф. А. Глович; В. Ф. Логвиненко (руководители темы); А. М. Рейнов; В. Я. Шейфель; А. З. Гармаш; Е. Ю. Аксенова; Л. М. Рачко

3. **ЗАРЕГИСТРИРОВАН** Центральным государственным фондом стандартов и технических условий за № 8427933 от 27.10.89

4. **ВЗАМЕН** ОСТ 108.318.102—76, ОСТ 108.318.106—83

5. **ССЫЛОЧНЫЕ НОРМАТИВНО-ТЕХНИЧЕСКИЕ ДОКУМЕНТЫ**

Обозначение НТД, на который дана ссылка	Номер пункта, подпункта, перечисления, приложения
ОСТ 108.030.123—85А	4
ТУ 14—3—197—89	3
ТУ 14—3—935—80	3

gost.e-ecolog.ru