О Т Р А С Л Е В Ы Е С Т А Н Д А Р Т Ы

ДЕТАЛИ И СБОРОЧНЫЕ ЕДИНИЦЫ ИЗ СТАЛЕЙ АУСТЕНИТНОГО КЛАССА ДЛЯ ТРУБОПРОВОДОВ АЭС $D_н = 14 \div 325$ мм

ТИПЫ, КОНСТРУКЦИЯ И РАЗМЕРЫ

ОСТ 24.125.01—89—ОСТ 24.125.26—89

Издание официальное

1991

gost.e-ecolog.ru

УТВЕРЖДЕН И ВВЕДЕН В ДЕЙСТВИЕ указанием Министерства тяжелого, энергетического и транспортного машиностроения СССР от 26.05.89 № ВА-002-1/4829

СОГЛАСОВАН с Главным научно-техническим управлением Минатомэнерго СССР

Государственным комитетом СССР по надзору за безопасным ведением работ в атомной энергетике (Госатомэнергонадзор СССР)

© Научно-производственное объединение по исследованию и проектированию энергетического оборудования им. И. И. Ползунова (НПО ЦКТИ), 1991.

УДК [621.311.25:621.039]:621.643 Группа Ф68

ОТРАСЛЕВОЙ СТАНДАРТ

ПЕРЕХОДЫ ТОЧЕНЫЕ ДЛЯ ТРУБОПРОВОДОВ АЭС

КОНСТРУКЦИЯ И РАЗМЕРЫ

ОСТ 24.125.08—89

ОКП 69 3717 0008

Дата введения 01.01.90

Несоблюдение стандарта преследуется по закону

1. Настоящий стандарт распространяется на точеные переходы из коррозионно-стойкой стали аустенитного класса для трубопроводов АЭС на рабочее давление и температуру среды (водяной пар и горячая вода):

$p=19{,}62$ МПа (200 кгс/см²), $t=290$°С;	$p=10{,}10$ МПа (103 кгс/см²), $t=170$°С;
$p=17{,}66$ МПа (180 кгс/см²), $t=360$°С;	$p=3{,}92$ МПа (40 кгс/см²), $t=290$°С;
$p=13{,}73$ МПа (140 кгс/см²), $t=335$°С;	$p=7{,}55$ МПа (77 кгс/см²), $t=290$°С;
$p=10{,}79$ МПа (110 кгс/см²), $t=55$°С;	$p=3{,}92$ МПа (40 кгс/см²), $t=200$°С;
$p=9{,}02$ МПа (92 кгс/см²), $t=290$°С;	$p=5{,}40$ МПа (55 кгс/см²), $t=60$°С.

2. Конструкция, размеры и разделка кромок переходов исполнений 1—15 должны соответствовать указанным на черт. 1—4 и в таблице.

Масса точеных переходов, указанная в таблице, — расчетная, приведена для справки.

Для исполнений 1—9 угол $\alpha=60°$ max, для исполнений 10—15 угол $\alpha=25°$ max. Для исполнений 1—9 допускается выполнять обработку поверхности A с чистотой $\overset{12{,}5}{\vee}$. Конструкция и размеры перехода исполнения 16 — по черт. 5.

3. Материал — круглая сталь марки 08Х18Н10Т по ГОСТ 5949 с $R_m \geqslant 334$ МПа (34 кгс/мм²) и $R_{p0,2} \geqslant 157$ МПа (16 кгс/мм²) при $t=350$°С или заготовки группы IIIБ по ОСТ 108.109.01 допускается применять заготовки категории А и Г.

4. Разность толщин стенок (разнотолщинность) кромки, обработанной под сварку, не должна превышать при $D_н \leqslant 28$ мм 0,4 мм, при $D_н > 28$ мм 0,6 мм.

5. Остальные технические требования — по ОСТ 108.030.123.

6. Пример условного обозначения точеного перехода исполнения 05 $D_y=25$ мм и $D_{y1}=15$ мм на параметры среды $p=19{,}62$ МПа (200 кгс/см²), $t=290$°С:

ПЕРЕХОД 05 ОСТ 24.125.08.

7. Пример маркировки: 05 ОСТ 24.125.08 | Товарный знак |

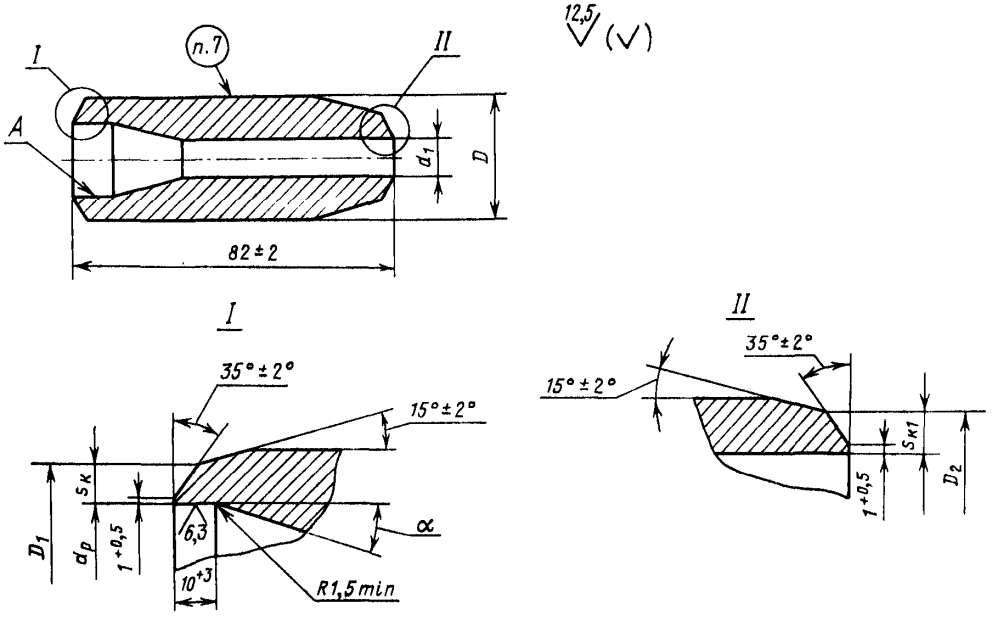

Черт. 1

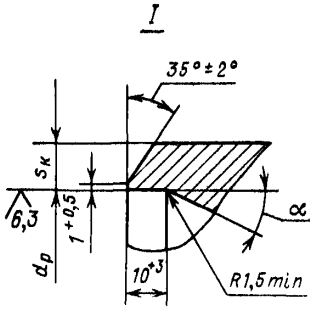

Черт. 2

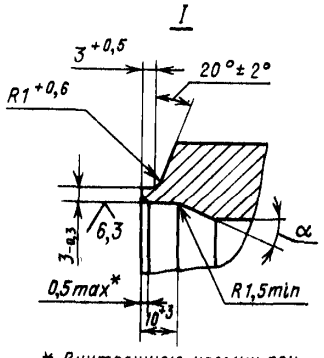

* Внутреннюю кромку притупить. Контроль осуществлять визуально по эталону.

Черт. 3

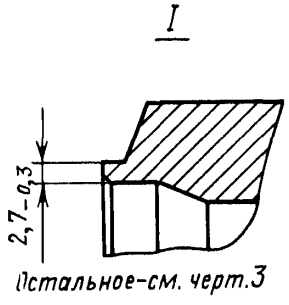

Черт. 4

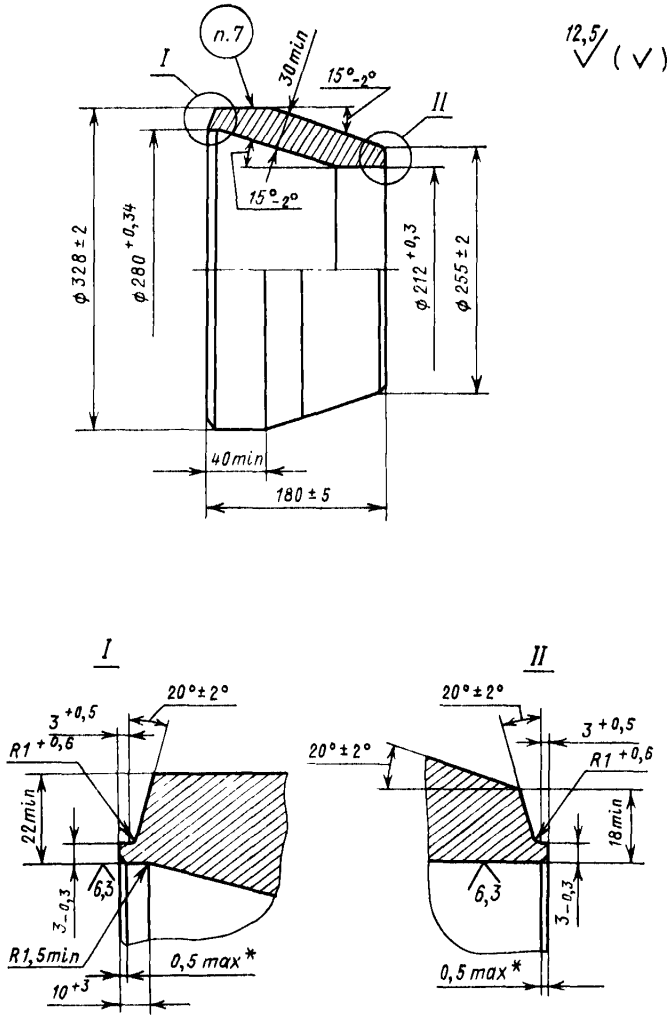

* Внутреннюю кромку притупить. Контроль осуществлять визуально по эталону.

Черт. 5

Размеры, мм

Исполнение	Условные проходы $D_y \times D_{y1}$	Размеры присоединяемых труб $D'_н \times s'$	Размеры присоединяемых труб $D''_н \times s''$	Подготовка кромок по чертежу I	Подготовка кромок по чертежу II	D Номин	D Пред. откл.	D_1 +1	D_2 +1	$d_р$ Номин.	$d_р$ Пред. откл.	d_1 Номин.	d_1 Пред. откл	$s_к$ не менее	$s_{к1}$ не менее	Масса, кг
p=19,62 МПа (200 кгс/см²), t=290°С; p=17,66 МПа (180 кгс/см²), t=360°С; p=13,73 МПа (140 кгс/см²), t=335°С; p=10,79 МПа (110 кгс/см²), t=55°С; p=10,10 МПа (103 кгс/см²), t=170°С; p=9,02 МПа (92 кгс/см²), t=290°С; p=7,55 МПа (77 кгс/см²), t=290°С; p=5,4 МПа (55 кгс/см²), t=60°С; p=3,92 МПа (40 кгс/см²), t=290°С; p=3,92 МПа (40 кгс/см²), t=200°С																
01	10×6	14×2,0	10×2,0	1	1	16	—0,43	14	11	10	+0,3	6	+0,3	1,5	2,0	0,1
02	15×10	18×2,5	14×2,0	1	1	20	—0,52	18	15	13	+0,3	10	+0,3	2,0	2,0	0,14
03	20×10	25×3,0	14×2,0	1	1	26	—0,52	25	15	19	+0,3	13	+0,3	2,5	2,5	0,32
04	20×15	25×3,0	18×2,5	1	1	26	—0,52	25	19	19	+0,3	13	+0,3	2,5	2,5	0,22
05	25×15	32×3,5	18×2,5	3	1	33	—0,62	—	19	25	+0,3	13	+0,3	3,2	2,5	0,45
06	25×20	32×3,5	25×3,0	3	1	33	—0,62	—	26	25	+0,3	19	+0,3	3,2	3,0	0,35
07	32×15	38×3,5	18×2,5	3	1	40	—0,62	—	19	31	+0,5	13	+0,3	3,6	2,5	0,56
08	32×20	38×3,5	25×3,0	3	1	40	—0,62	—	26	31	+0,5	19	+0,3	3,6	3,0	0,54
09	32×25	38×3,5	32×3,0	3	1	40	—0,62	—	33	31	+0,5	25	+0,3	3,6	3,5	0,76
p=17,66 МПа (180 кгс/см²), t=360°С; p=13,73 МПа (140 кгс/см²), t=335°С																
10	50×20	57×5,5	25×3,0	2	1	58	—0,74	—	26	47	+0,3	19	+0,3	4,7	3,0	0,72
11	50×25	57×5,5	32×3,5	2	1	58	—0,74	—	33	47	+0,3	25	+0,3	4,7	3,5	1,1
12	50×32	57×5,5	38×3,5	2	1	58	—0,74	—	40	47	+0,3	31	+0,5	4,7	3,9	0,88
p=9,02 МПа (92 кгс/см²), t=290°С; p=3,92 МПа (40 кгс/см²), t=290°С; p=3,92 МПа (40 кгс/см²), t=200°С																
13	50×20	57×4	25×3,0	4	1	58	—0,74	57	26	50	+0,3	19	+0,2	3,2	3,0	0,90
14	50×25	57×4	32×3,5	4	1	58	—0,74	57	33	50	+0,3	25	+0,2	3,2	3,5	0,78
15	50×32	57×4	38×3,5	4	1	58	—0,74	57	40	50	+0,3	31	+0,2	3,2	4,0	0,89
p=13,73 МПа (140 кгс/см²); t=335°С																
16	300×200	—	—	5	5	—	—	—	—	—	—	—	—	—	—	45,0

ИНФОРМАЦИОННЫЕ ДАННЫЕ

1. **УТВЕРЖДЕН И ВВЕДЕН В ДЕЙСТВИЕ УКАЗАНИЕМ** Министерства тяжелого, энергетического и транспортного машиностроения СССР от 26.05.89 № ВА-002-1/4829

2. **ИСПОЛНИТЕЛИ**

   К. И. Бояджи; Д. В. Колпакова; Ф. А. Глович; В. Ф. Логвиненко (руководитель темы); **А. М. Рейнов; В. Я. Шейфель; А. З. Гармаш; Е. И. Фукшанский**

3. **ЗАРЕГИСТРИРОВАН** Центральным государственным фондом стандартов и технических условий за № 8427928 от 27.10.89

4. **ВЗАМЕН ОСТ 108.450.101—83**

5. **ССЫЛОЧНЫЕ НОРМАТИВНО-ТЕХНИЧЕСКИЕ ДОКУМЕНТЫ**

Обозначение НТД, на который дана ссылка	Номер пункта, подпункта, перечисления, приложения
ГОСТ 5949—75	3
ОСТ 108.030.123—85А	5
ОСТ 108.109.01—79	3

gost.e-ecolog.ru