ТИПОВОЙ ПРОЕКТ
902-2-447.88

ОТСТОЙНИКИ КАНАЛИЗАЦИОННЫЕ РАДИАЛЬНЫЕ ВТОРИЧНЫЕ ИЗ СБОРНОГО ЖЕЛЕЗОБЕТОНА ДИАМЕТРОМ 24 м

АЛЬБОМ V

НЕСТАНДАРТИЗИРОВАННОЕ ОБОРУДОВАНИЕ

gost.e-ecolog.ru

Отпускная цена на момент реализации указана в счет-накладной

Привязан

Инв.№

ТИПОВОЙ ПРОЕКТ
902-2-447.88

ОТСТОЙНИКИ КАНАЛИЗАЦИОННЫЕ РАДИАЛЬНЫЕ ВТОРИЧНЫЕ ИЗ СБОРНОГО ЖЕЛЕЗОБЕТОНА

ДИАМЕТРОМ 24 М

СОСТАВ ПРОЕКТА:

АЛЬБОМ	I	ПОЯСНИТЕЛЬНАЯ ЗАПИСКА
АЛЬБОМ	II	ТЕХНОЛОГИЧЕСКИЕ, ЭЛЕКТРОТЕХНИЧЕСКИЕ РЕШЕНИЯ
АЛЬБОМ	III	КОНСТРУКЦИИ ЖЕЛЕЗОБЕТОННЫЕ. КОНСТРУКЦИИ МЕТАЛЛИЧЕСКИЕ
АЛЬБОМ	IV	СТРОИТЕЛЬНЫЕ ИЗДЕЛИЯ
АЛЬБОМ	V	НЕСТАНДАРТИЗИРОВАННОЕ ОБОРУДОВАНИЕ
АЛЬБОМ	VI	СПЕЦИФИКАЦИИ ОБОРУДОВАНИЯ
АЛЬБОМ	VII	ВЕДОМОСТИ ПОТРЕБНОСТИ В МАТЕРИАЛАХ
АЛЬБОМ	VIII	СМЕТЫ

АЛЬБОМ V

РАЗРАБОТАН
ПРОЕКТНЫМ ИНСТИТУТОМ
„МОСВОДОКАНАЛНИИПРОЕКТ"
ГЛАВНЫЙ ИНЖЕНЕР ИНСТИТУТА СОКОЛИН
ГЛАВНЫЙ ИНЖЕНЕР ПРОЕКТА КАЗАНОВ

РАБОЧИЙ ПРОЕКТ УТВЕРЖДЕН
МОСГОРИСПОЛКОМОМ
ПРОТОКОЛ № 3 от 24.12.87г.
ВВЕДЕН В ДЕЙСТВИЕ „ГЛАВМОСВОДОКАНАЛОМ"
ПРИКАЗ № 26 от 25.01.88г.

Привязан

Инв. №

Типовой проект 902-2-447.88
Альбом V

Обозначение	Наименование	№ стр.
	Титульный лист	1
	Содержание альбома	2
1Ф.904.000СБ	Затвор плоский регулирующий с водосливом шириной 500 мм	3,4
1Ф.904.000	Затвор плоский регулирующий с водосливом шириной 500 мм. Спецификация.	4
1Ф.904.000ВС	Затвор плоский регулирующий с водосливом шириной 500 мм. Ведомость спецификаций.	5
1Ф.904.000ВП	Затвор плоский регулирующий с водосливом шириной 500 мм. Ведомость покупных изделий.	5
1Ф.904.100СБ	Подпятник	6
1Ф.904.100	Подпятник. Спецификация.	6
1Ф.904.110СБ	Основание	7
1Ф.904.110	Основание. Спецификация.	7
1Ф.904.120	Корпус. Спецификация.	7
1Ф.904.120СБ	Корпус	8
1Ф.904.121	Фланец	8
1Ф.904.122	Фланец	8
1Ф.904.101	Втулка кулачковая	9
1Ф.904.102	Гайка	9
1Ф.904.103	Кольцо	9
1Ф.904.200СБ	Рама затвора	10
1Ф.904.200	Рама затвора. Спецификация.	11
1Ф.904.210СБ	Корпус рамы	11
1Ф.904.210	Корпус рамы. Спецификация	12
1Ф.904.211	Стенка	12
1Ф.904.212	Направляющая	12
1Ф.904.213	Анкер	12
1Ф.904.201	Анкер	13
1Ф.904.202	Поперечина	13
1Ф.904.203	Вставка	13
1Ф.904.300	Щит с водосливом	13
1Ф.904.301	Лист	14
1Ф.904.302	Ребро	14
1Ф.904.303	Полоса	14
1Ф.904.304	Ушко	14
1Ф.904.400	Колпак	15
1Ф.904.401	Фланец	15
1Ф.904.002	Штанга винтовая	15
1Ф.904.001	Ось	15
1Ф.905.000СБ	Затвор плоский поверхностный 1000х800 с ручным приводом	16,17
1Ф.905.000	Затвор плоский поверхностный 1000х800 с ручным приводом. Спецификация.	17
1Ф.905.001	Ограждение	17
1Ф.905.000ВС	Затвор плоский поверхностный 1000х800 с ручным приводом. Ведомость спецификаций.	18
1Ф.905.000.ВП	Затвор плоский поверхностный 1000х800 с ручным приводом. Ведомость покупных изделий.	18
1Ф.905.100СБ	Привод ручной	19
1Ф.905.100	Привод ручной. Спецификация.	19
1Ф.905.101	Гайка подъемная	19
1Ф.905.102	Шпилька	20
1Ф.905.103	Пластина	20
1Ф.905.200	Рама затвора. Спецификация.	20
1Ф.905.200СБ	Рама затвора	21
1Ф.905.201	Угольник	22
1Ф.905.202	Направляющая	22
1Ф.905.203	Полоса анкерная	22
1Ф.905.204	Поперечина	22
1Ф.905.205	Уплотнение	23
1Ф.905.206	Полоса	23
1Ф.905.300СБ	Щит	23
1Ф.905.300	Щит. Спецификация.	24
1Ф.905.301	Полоса	24
1Ф.905.302	Уплотнение	24
1Ф.905.303	Стойка	24
1Ф.905.304	Обшивка	25
1Ф.905.002	Штанга винтовая	25
1Ф.905.003	Ось	25
ЗР.87.000М4	Установка сигнализатора уровня ила с фотосопротивлением	26
ЗР.87.000	Установка сигнализатора уровня ила с фотосопротивлением. Спецификация.	27
ЗР.87.100СБ	Корпус	27
ЗР.87.100	Корпус. Спецификация.	28
ЗР.87.101	Труба	28
ЗР.87.102	Конус	28
ЗР.87.200	Скоба закладная. Спецификация.	28
ЗР.87.200СБ	Скоба закладная	29
ЗР.87.201	Шпилька	29
ЗР.87.202	Упор	29
ЗР.87.203	Скоба	30
ЗР.87.300	Прижим. Спецификация.	30
ЗР.87.300СБ	Прижим	30
ЗР.87.301	Полоса	31
ЗР.87.001	Пластина опорная	31
ЗР.87.000ВП	Установка сигнализатора уровня ила с фотосопротивлением. Ведомость покупных изделий.	31
6С.53.147.000	Тройник 630х10-530х9 $\alpha = 45°$. Спецификация.	32
6С.53.147.000СБ	Тройник 630х10-530х9 $\alpha = 45°$	32
6С.53.147.001	Патрубок	32
1Ф.910.000СБ	Затвор шандарный 600х800	33
1Ф.910.000	Затвор шандарный 600х800. Спецификация.	34
1Ф.910.001	Брусок	34
1Ф.910.100	Рама. Спецификация.	34
1Ф.910.101	Дуга	34
1Ф.910.100СБ	Рама	35
9К.107.000СБ	Люк-лаз Ду 600	36
9К.107.000	Люк-лаз Ду 600. Спецификация.	36
9К.107.001	Заглушка	36
9К.107.100СБ	Патрубок закладной	37
9К.107.100	Патрубок закладной. Спецификация.	37
9К.107.101	Труба	37
9К.107.102	Фланец	(37)

Изм.	Лист	№ докум.	Подп.	Дата
Разраб.		Жеребович		
Пров.		Куйбышев		
Н. контр.		Пендерев		

Содержание альбома

Лит.	Лист	Листов
И		1

Мосводоканалниипроект
Отдел №5

Инв.№ подл. | Подпись и дата | Взам. инв.№ | Инв.№ дубл. | Подпись и дата

Типовой проект 902-2-447.88
Альбом V

1Ф.904.000 СБ

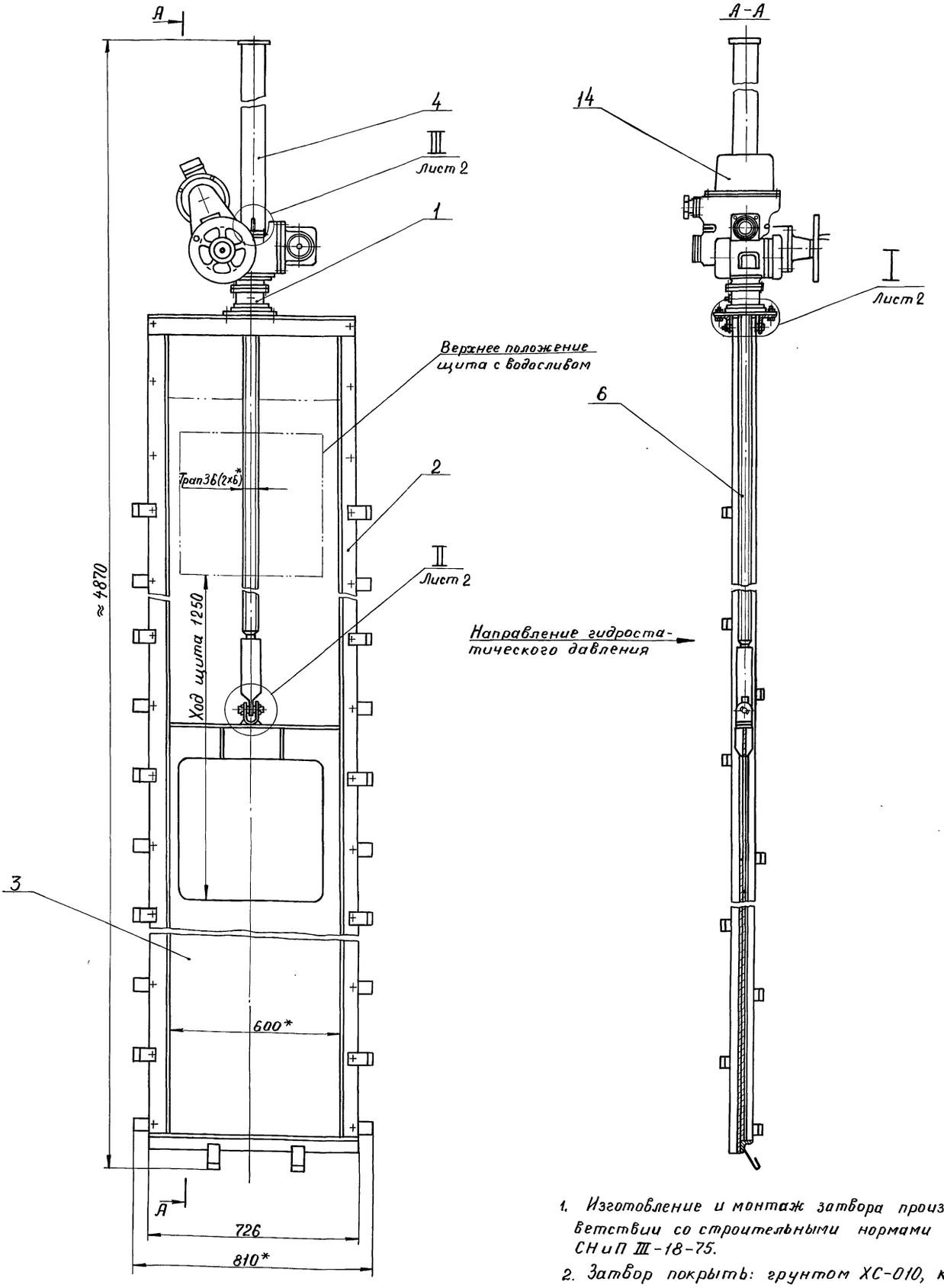

1. Изготовление и монтаж затвора произвести в соответствии со строительными нормами и правилами СНиП III-18-75.
2. Затвор покрыть: грунтом ХС-010, краска ЭмХС-710, серый, лак ХС-76 IV В ГОСТ 9355-81 кругом, за исключением обрабатываемых и сопрягающихся поверхностей, а также поверхностей сопрягающихся со штрабным бетоном.
3. Для трущихся деталей подъемного механизма следует применять смазку ЦИАТИМ-201 ГОСТ 6267-74.
4.* Размеры для справок.

Тип затвора	Плоский скользящий с подвижным водосливом без специальных уплотнительных устройств
Ширина водослива	500 мм
Ход подвижного водослива	1250 мм
Направление гидростатического давления	Одностороннее по стрелке
Общее давление на щит в его верхнем положении	5000 Н
Тип привода	Б099.098-07м
Время, необходимое для полного подъема или опускания	4 мин.
Максимальное усилие на рукоятке	50 Н

Изм	Лист	№ докум.	Подпись	Дата	1Ф.904.000 СБ			
Разраб.		Жеребович			Затвор плоский регулирующий с водосливом шириной 500мм	Лит.	Масса	Масштаб
Пров.		Куйбышев			Сборочный чертеж	И	275	1:10
						Лист 1	Листов 2	
Н. контр.		Третьяков				Мосводоканал НИИпроект		
Утв.		Куйбышев				Отдел № 5		

Инв. № подл. | Подпись и дата | Взам. инв. № | Инв. № дубл. | Подпись и дата

23048-05 Ч. Копировал Формат А2

1Ф.904.000СБ

Типовой проект 902-2-447.88
Альбом V

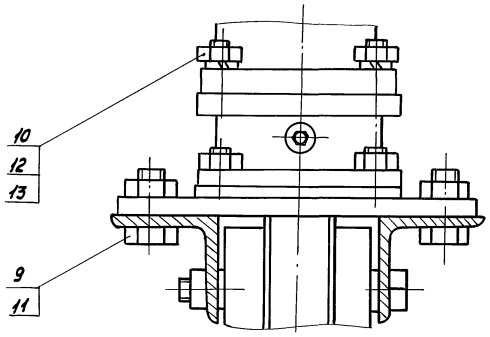

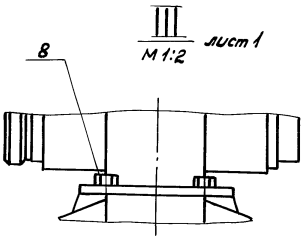

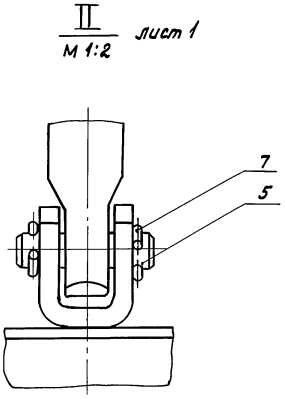

Инв.№подл. | Подпись и дата | Взам.инв.№ | Инв.№дубл. | Подпись и дата

Изм.	Лист	№ докум.	Подп.	Дата	1Ф.904.000СБ	Лист 2

Формат А3

Формат	Зона	Поз.	Обозначение	Наименование	Кол.	Примечание
				Документация		
*)			1Ф.904.000СБ	Сборочный чертеж		*А2, А3
А3			1Ф.904.000ВС	Ведомость спецификаций		
А3			1Ф.904.000ВП	Ведомость покупных изделий		
				Сборочные единицы		
А4		1	1Ф.904.100	Подпятник	1	
А4		2	1Ф.904.200	Рама затвора	1	
А4		3	1Ф.904.300	Щит с водосливом	1	
А4		4	1Ф.904.400	Колпак	1	
				Детали		
А3		5	1Ф.904.001	Ось	1	
А4		6	1Ф.904.002	Штанга винтовая	1	
Б4		7	1Ф.904.003	Проволока		
				Проволока Б-I		
				ГОСТ 3282-74		
				ℓ = 50 h 14	2	0,01кг.

Инв.№подл. | Подпись и дата | Взам.инв.№ | Инв.№дубл. | Подпись и дата

Изм.	Лист	№ докум.	Подп.	Дата	1Ф.904.000			
Разраб.		Жеребович			Затвор плоский регулирующий с водосливом шириной 500 мм.	Лит. И	Лист 1	Листов 2
Пров.		Куйбышев				Мосводоканалниипроект Отдел №5		
Н.контр.		Третьяков						
Утв.		Куйбышев						

Формат А4

Формат	Зона	Поз.	Обозначение	Наименование	Кол.	Примечание
				Стандартные изделия		
				Болт ГОСТ 7798-70		
		8		М6х16.58.036	4	
		9		М16х35.58.036	4	
				Гайка ГОСТ 5915-70		
		10		М12.5.036	4	
		11		М.16.5.036	4	
		12		Шайба 12.65Г.09		
				ГОСТ 6402-70	4	
		13		Шпилька М12-6g х50.		
				58.09		
				ГОСТ 22034-76	4	
				Прочие изделия		
		14		Электропривод		
				Б.099.098-07М	1	

Инв.№подл. | Подпись и дата | Взам.инв.№ | Инв.№дубл. | Подпись и дата

Изм.	Лист	№ докум.	Подп.	Дата	1Ф.904.000	Лист 2

Копировал 23048-05 5 Формат А4

Типовой проект 902-2-447.88 Альбом V

№ строки	Обозначение	Наименование	Куда входит: Обозначение	Куда входит: Кол.	Общее кол.	Примечание
1	1Ф.904.000	Затвор плоский регулирующий				
2		с водосливом шириной 500мм			1	
3						
4	1Ф.904.100	Подпятник	1Ф.904.000	1	1	
5	1Ф.904.110	Основание	1Ф.904.100	1	1	
6	1Ф.904.120	Корпус	1Ф.904.100	1	1	
7	1Ф.904.200	Рама затвора	1Ф.904.000	1	1	
8	1Ф.904.210	Корпус рамы	1Ф.904.200	1	1	
9	1Ф.904.300	Щит с водосливом	1Ф.904.000	1	1	
10	1Ф.904.400	Колпак	1Ф.904.000	1	1	
11						
12						
13						
14						
15						
16						
17						
18						
19						
20						
21						
22						
23						
24						
25						

Инв.№ подл. | Подпись и дата | Взам. инв.№ | Инв.№ дубл. | Подпись и дата

Изм.	Лист	№ докум.	Подп.	Дата
Разраб.		Жеребович		
Пров.		Куйбышев		
Н.контр.		Третьяков		
Утв.		Куйбышев		

1Ф.904.000 ВС

Затвор плоский регулирующий с водосливом шириной 500 мм Ведомость спецификаций.

Лит.	Лист	Листов
И		1

Мосводоканалниипроект Отдел №5

Формат А3

№ строки	Наименование	Код ОКП	Обозначение документа на поставку	Поставщик	Куда входит (обозначение)	Количество: На изделие	В комплекты	На регулир.	Всего	Примечание
1	Подшипник 8113		ГОСТ 6874-75		1Ф.904.100	1			1	
2	Электропривод	37 9113 1024	Б 099.098-07М	ПО „Тулаэлектропривод"	1Ф.904.000	1			1	
3	Масленка 1,2,Ц,6		ГОСТ 19853-74		1Ф.904.100	1			1	
4										
5	Кольцо СП 81-64-6		ГОСТ 6308-71		1Ф.904.100	2			2	
6										
7	Крепежные изделия									
8										
9	Болт М6х16.58.096		ГОСТ 7798-70		1Ф.904.000	4			4	
10	М12х40.58.096				1Ф.904.200	28			28	
11	М12х130.58.096				1Ф.904.200	2			2	
12	М16х36.58.096				1Ф.904.000	4			4	
13										
14	Винт М4х12.58.096		ГОСТ 1477-84		1Ф.904.100	2			2	
15										
16	Гайка М12.5.096		ГОСТ 5915-70		1Ф.904.000	4			4	
17					1Ф.904.100	4			4	
18					1Ф.904.200	30			30	
19						38			38	
20	М16.5.096				1Ф.904.000	4			4	
21										
22	Шайба 12.65Г.09		ГОСТ 6402-70		1Ф.904.000	4			4	
23	Шпилька М12-6gх50.58.096		ГОСТ 22034-76		1Ф.904.000	4			4	
24					1Ф.904.100	4			4	
25						8			8	

Инв.№ подл. | Подпись и дата | Взам. инв.№ | Инв.№ дубл. | Подпись и дата

Изм.	Лист	№ докум.	Подп.	Дата
Разраб.		Жеребович		
Пров.		Куйбышев		
Н.контр.		Третьяков		
Утв.		Куйбышев		

1Ф.904.000 ВП

Затвор плоский регулирующий с водосливом шириной 500 мм Ведомость покупных изделий

Лит.	Лист	Листов
И		1

Мосводоканалниипроект Отдел №5

Формат А3

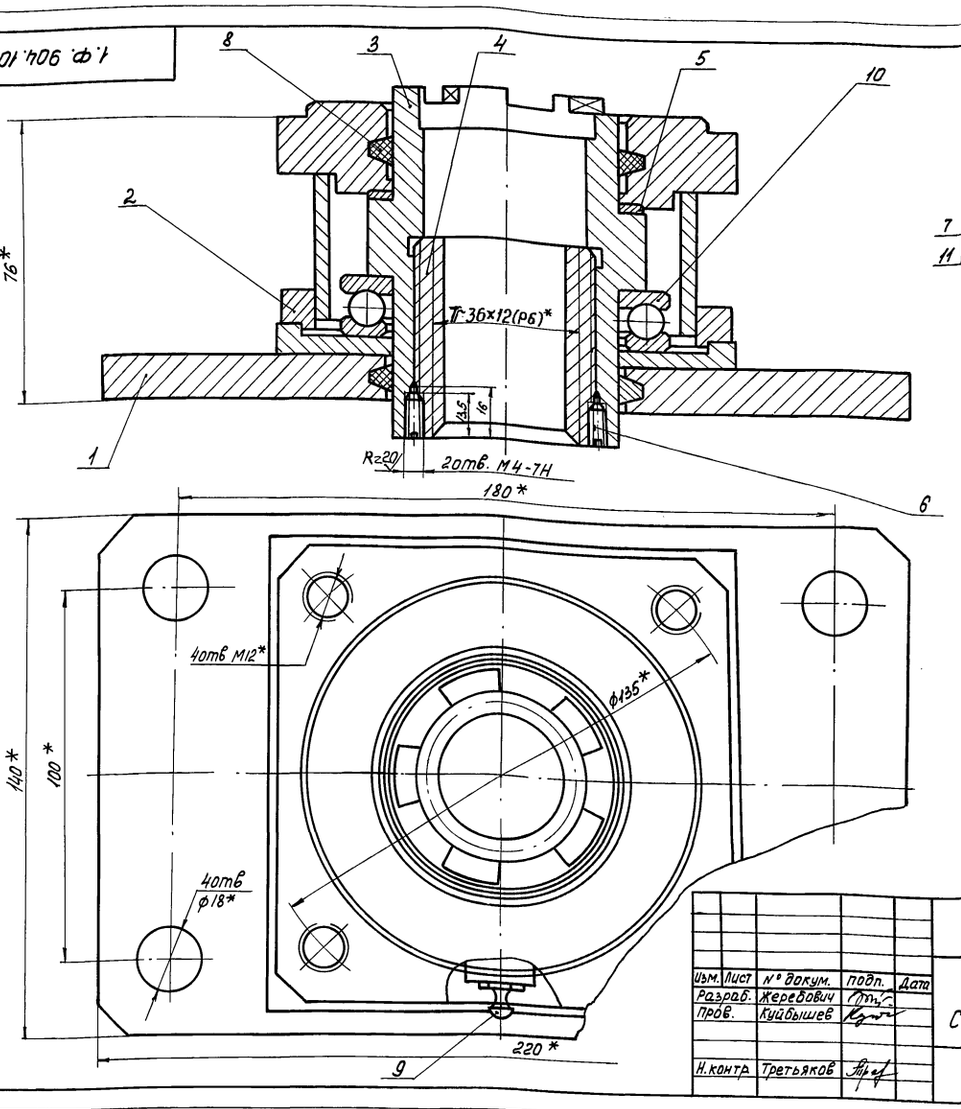

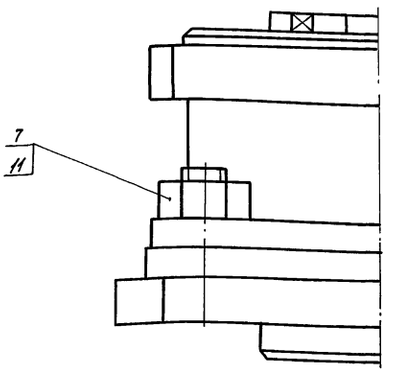

1. $H14, \pm \frac{IT14}{2}$.
2. *размеры для справок.

Изм.	Лист	№ докум.	Подп.	Дата
Разраб.		Жеребович		
Пров.		Куйбышев		
Н.контр.		Третьяков		

1Ф. 904.100СБ

Подпятник
Сборочный чертеж

Лит.	Масса	Масштаб
И	8,0	1:1

Лист | Листов 1

Мосводоканалниипроект Отдел №5

Формат А3

Формат	Зона	Поз.	Обозначение	Наименование	Кол.	Примечание
				Документация		
А3			1Ф.904.100СБ	Сборочный чертеж		
				Сборочные единицы		
А4		1	1Ф. 904.110	основание	1	
А4		2	1Ф. 904. 120	Корпус	1	
				Детали		
А3		3	1Ф. 904. 101	Втулка кулачковая	1	
А4		4	1Ф. 904.102	Гайка	1	
А4		5	1Ф. 904. 103	Кольцо	1	
				Стандартные изделия		
		6		Винт М4×12.58.096		
				ГОСТ 1477-84	2	
		7		Гайка М12.5.096		
				ГОСТ 5915-70	4	
		8		Кольцо СП81-64-6		
				ГОСТ 6308-71	2	
		9		Масленка 1.2.Ц.6		
				ГОСТ 19853-74	1	

Изм.	Лист	№ докум.	Подп.	Дата
Разраб.		Жеребович		
Пров.		Куйбышев		
Н.контр.		Третьяков		

1Ф. 904.100

Подпятник

Лит.	Лист	Листов
И	1	2

Мосводоканалниипроект Отдел №5

Формат	Зона	Поз.	Обозначение	Наименование	Кол.	Примечание
		10		Подшипник 8113		
				ГОСТ 6874-75	1	
		11		Шпилька М12-6g×50.		
				58.096		
				ГОСТ 22034-76	4	

Изм.	Лист	№ докум.	Подп.	Дата

1Ф. 904.100

Лист 2

Типовой проект 902-2-447.88
Альбом V

1Ф.904.110 СБ

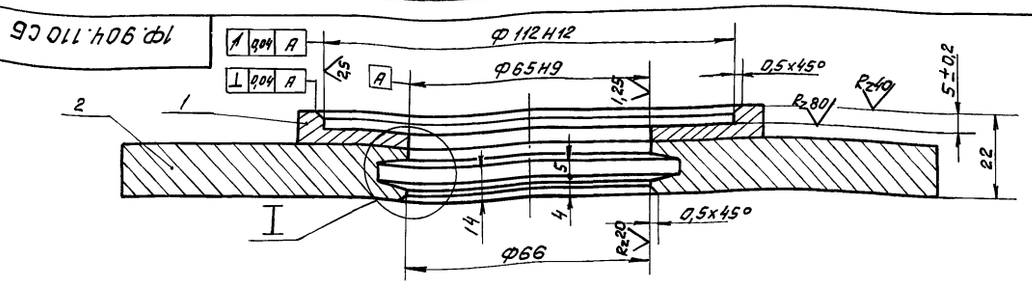

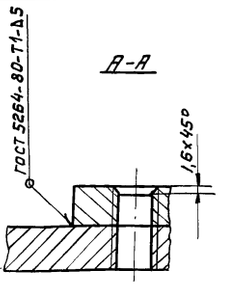

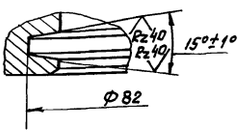

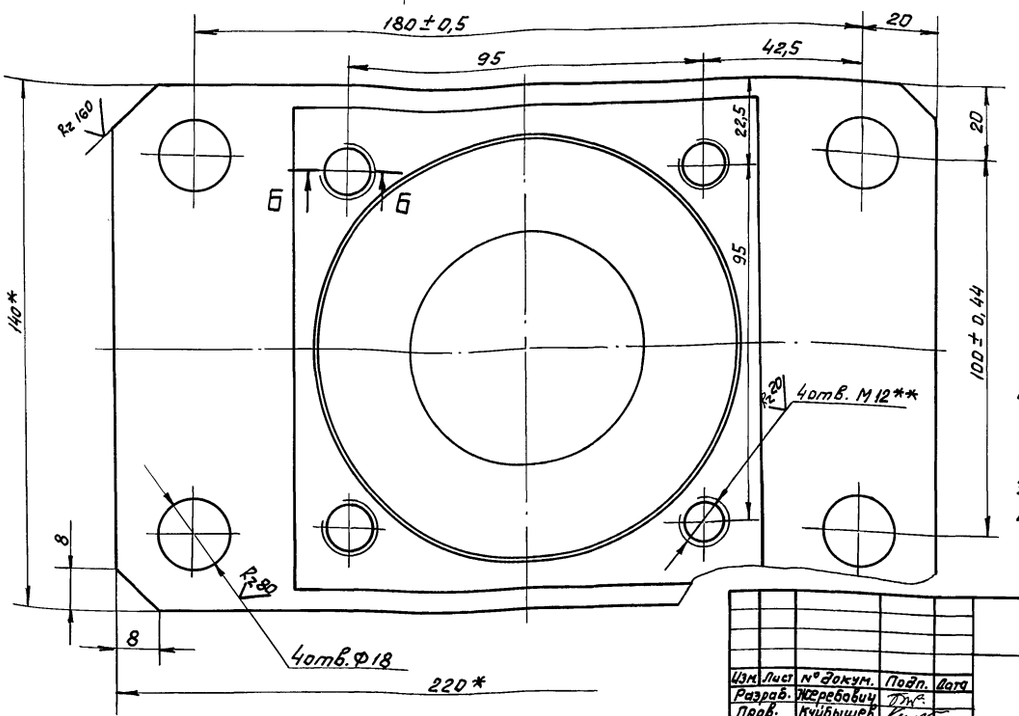

1. Н14, h14, ± IT14/2.
2. Шероховатость обрабатываемых поверхностей деталей без чертежа - Rz160.
3. *Размеры для справок.
4. **Размечать совместно с узлом 1Ф.904.120.

						1Ф.904.110			
Изм.	Лист	№ докум.	Подп.	Дата					
Разраб.		Жеребович			Основание		Лит.	Масса	Масштаб
Пров.		Куйбышев					И	3,3	1:1
					Сборочный чертеж		Лист	Листов 1	
Н.контр.		Третьяков					Мосводоканалниипроект Отдел №5		

Формат А3

Инв.№ подл. | Подпись и дата | Взам. инв.№ | Инв.№ дубл. | Подпись и дата

Формат	Зона	Поз.	Обозначение	Наименование	Кол.	Примечание
				Документация		
А3			1Ф.904.110 СБ	Сборочный чертеж		
				Детали		
Б4		1	1Ф.904.111	Накладка		
				Лист Б-12 ГОСТ 19903-74 / Вст3сп ГОСТ 14637-79		
				130h14 х 130h14	1	1,3 кг
Б4		2	1Ф.904.112	Плита		
				Лист Б-12 ГОСТ 19903-74 / Вст3сп ГОСТ 14637-79		
				140h14 х 220h14	1	2,8 кг

						1Ф.904.110			
Изм.	Лист	№ докум.	Подп.	Дата					
Разраб.		Жеребович			Основание		Лит.	Лист	Листов
Пров.		Куйбышев					И		1
Н.контр.		Третьяков					Мосводоканалниипроект Отдел №5		

Формат А4

Формат	Зона	Поз	Обозначение	Наименование	Кол.	Примечание
				Документация		
А3			1Ф.904.120 СБ	Сборочный чертеж		
				Детали		
А4		1	1Ф.904.121	Фланец	1	
А4		2	1Ф.904.122	Фланец	1	
Б4		3	1Ф.904.123	Обечайка	1	
				Труба 102х4 ГОСТ 8732-78 / Вст2сп ГОСТ 8731-74		
				ℓ = 38h14	1	0,36кг
Б4		4	1Ф.904.124	Бобышка		
				Круг 15-8 ГОСТ 2590-71 / В Ст.3 сп ГОСТ 535-79		
				ℓ = 10h14	1	0,01кг

						1Ф.904.120			
Изм.	Лист	№ докум.	Подп.	Дата					
Разраб.		Жеребович			Корпус		Лит.	Лист	Листов
Пров.		Куйбышев					И		1
Н.контр.		Третьяков					Мосводоканалниипроект Отдел №5		

Копировал Ф 23048-05 8 Формат А4

Типовой проект 902-2-447.88
Альбом V

1Ф.904.120СБ

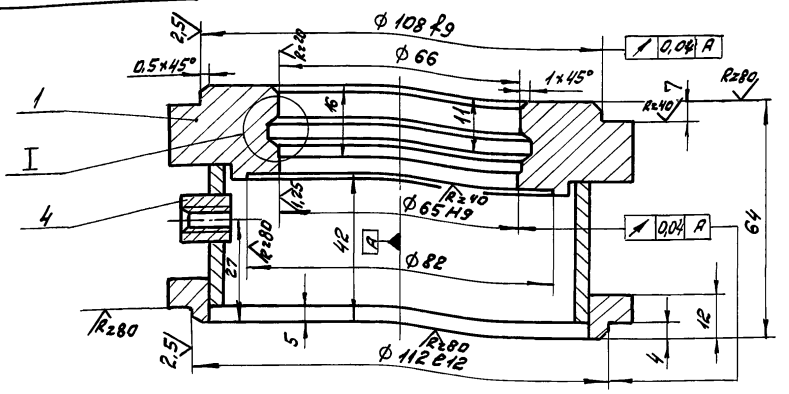

I

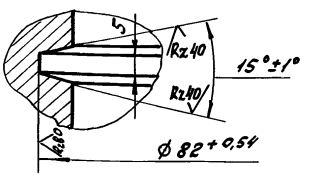

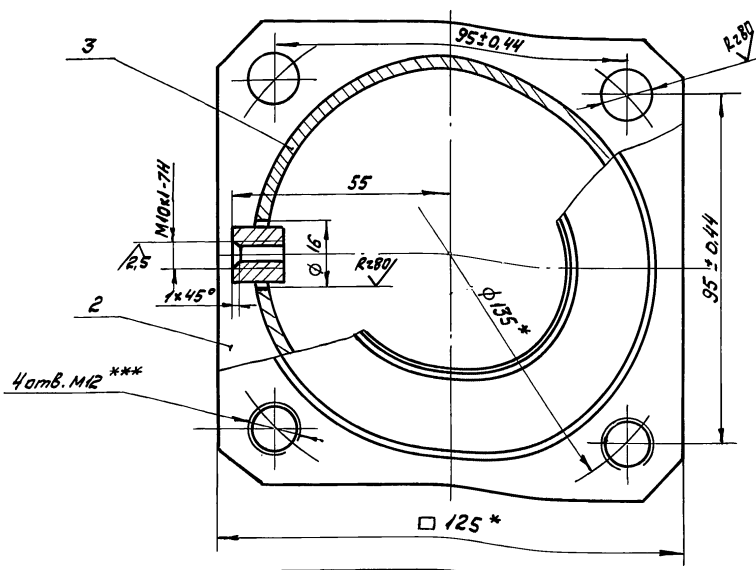

1. H14, h14, ± IT14/2.
2. Шероховатость обрабатываемых поверхностей деталей без чертежа — Rz160.
3. Сварку производить по контуру прилегания деталей по ГОСТ 5264-80-Т1-Δ5.
4. * Размеры для справок.
5. ** Размечать совместно с узлом 1Ф.904.110.
6. *** Размечать по фланцу электропривода.

Изм.	Лист	№ докум.	Подп.	Дата
Разраб.		Жеребовы		
Пров.		Куйбышев		
Н.контр.		Третьяков		

1Ф.904.120СБ

Корпус
Сварочный чертеж

Лит.	Масса	Масштаб
И	2,5	1:1
Лист	Листов 1	

Мосводоканалниипроект
Отдел №5

Формат А3

Инв.№подл. | Подпись и дата | Взам.инв.№ | Инв.№дубл. | Подпись и дата

1Ф.904.121

Rz80 (√)

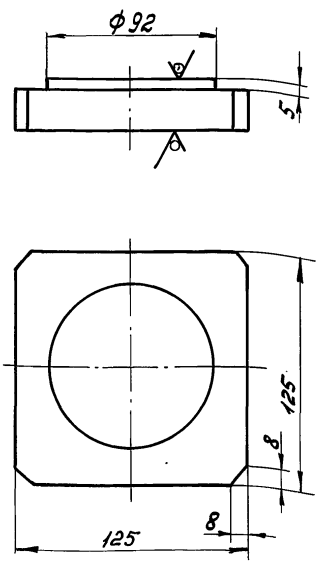

h14, ± IT14/2.

Изм.	Лист	№ докум.	Подп.	Дата
Разраб.		Жеребовы		
Пров.		Куйбышев		
Н.контр.		Третьяков		

1Ф.904.121

Фланец

Лит.	Масса	Масштаб
И	2,1	1:2
Лист	Листов 1	

Лист Б-28 ГОСТ 19903-74
В ст.3сп. ГОСТ 14637-79

Мосводоканалниипроект
Отдел №5

Инв.№подл. | Подпись и дата | Взам.инв.№ | Инв.№дубл. | Подпись и дата

1Ф.904.122

(√)

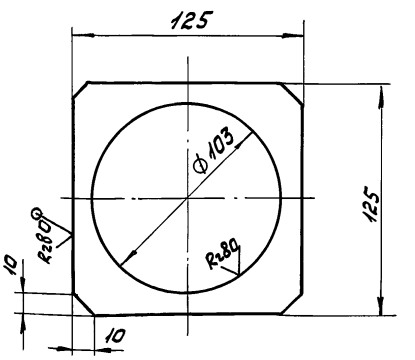

H14, h14, ± IT14/2.

Изм.	Лист	№ докум.	Подп.	Дата
Разраб.		Жеребовы		
Пров.		Куйбышев		
Н.контр.		Третьяков		

1Ф.904.122

Фланец

Лит.	Масса	Масштаб
И	0,64	1:2
Лист	Листов 1	

Лист Б-14 ГОСТ 19903-74
В Ст3сп. ГОСТ 14637-79

Мосводоканалниипроект
Отдел №5

1ф 904.101

Rz80 (√)

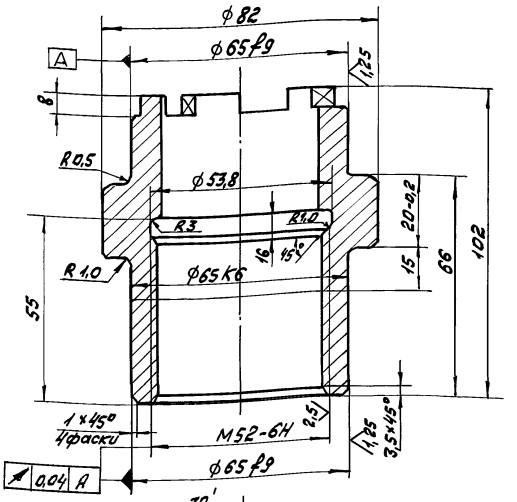

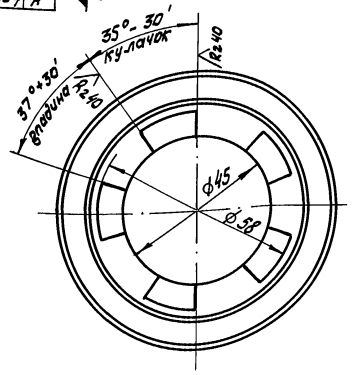

1. 35...40 HRCэ.
2. H14, h14, $\pm \frac{IT14}{2}$.

Изм.	Лист	№ докум.	Подп.	Дата	1ф.904.101			
Разраб.		Жеребовин			Втулка кулачковая	Лит.	Масса	Масштаб
Пров.		Кувышев				И	1,25	1:1
Н. контр.		Третьяков			Сталь 45 гост 1050-74	Лист	Листов 1	
						Мосводоканалниипроект Отдел №5		

Инв.№ подл. | Подпись и дата | Взам. инв.№ | Инв.№ дубл. | Подпись и дата

формат А3

1ф 904.102

Rz80 (√)

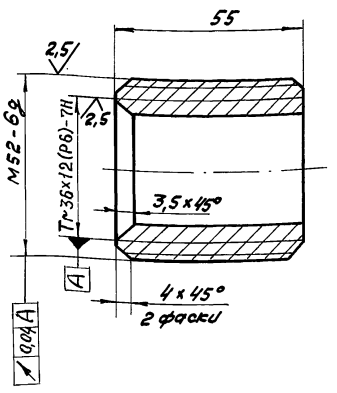

H14, h14, $\pm \frac{IT14}{2}$.

Изм.	Лист	№ докум.	Подп.	Дата	1ф.904.102			
Разраб.		Жеребовин			Гайка	Лит.	Масса	Масштаб
Пров.		Кувышев				И	0,28	1:1
Н. контр.		Третьяков			Бр 05Ц5С5 гост 613-79	Лист	Листов 1	
						Мосводоканалниипроект Отдел №5		

Инв.№ подл. | Подпись и дата | Взам. инв.№ | Инв.№ дубл. | Подпись и дата

1ф 904.103

Rz40

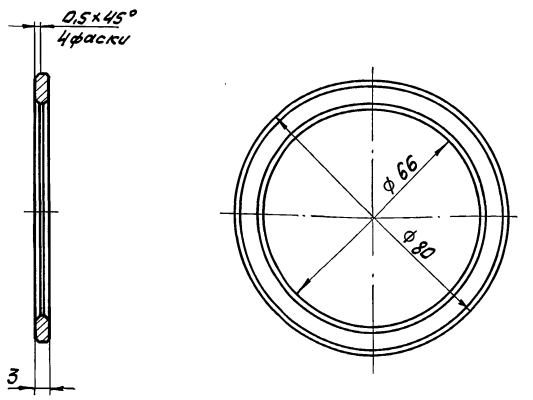

H14, h14 $\pm \frac{IT14}{2}$.

Изм.	Лист	№ докум.	Подп.	Дата	1ф.904.103			
Разраб.		Жеребовин			Кольцо	Лит.	Масса	Масштаб
Пров.		Кувышев				И	0,04	1:1
Н. контр.		Третьяков			Бр 05Ц5С5 гост 613-79	Лист	Листов 1	
						Мосводоканалниипроект Отдел №5		

Инв.№ подл. | Подпись и дата | Взам. инв.№ | Инв.№ дубл. | Подпись и дата

Типовой проект 902-2-447.88
Альбом V

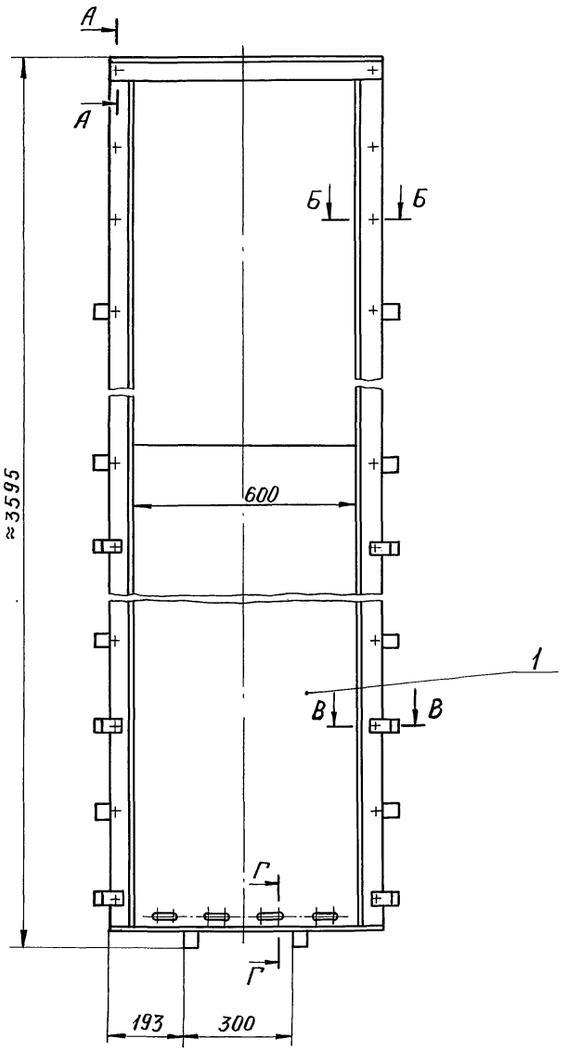

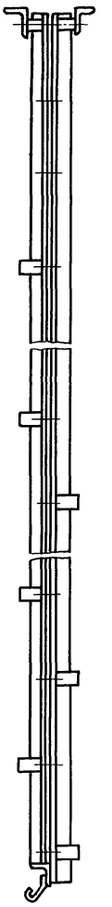

А – А
М 1:2

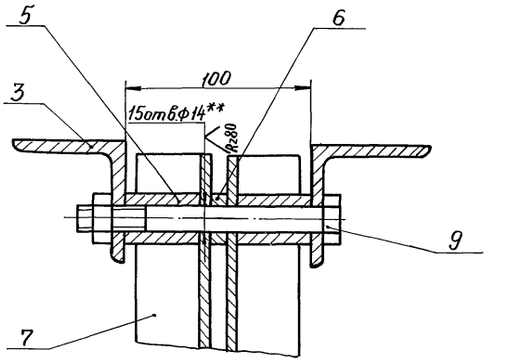

Б – Б
М 1:2

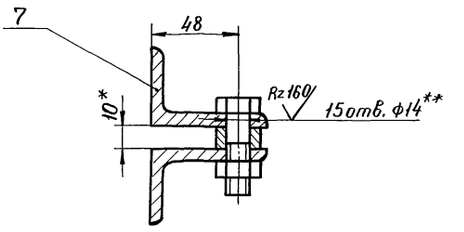

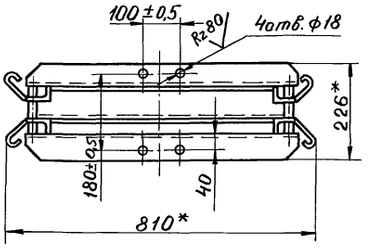

В – В
М 1:2

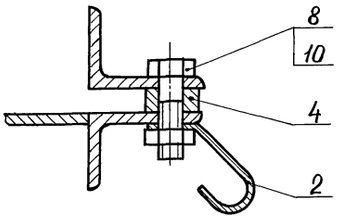

Г – Г
М 1:2

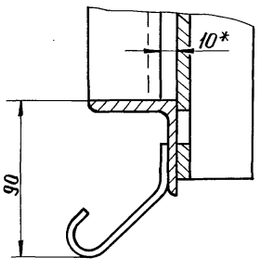

1. H14, h14, $\pm\frac{IT14}{2}$.
2. *Размеры для справок.
3. **-размечать по корпусу рамы 1Ф.904.210.

				1Ф.904.200СБ			
Изм.	Лист	N° докум.	Подпись	Дата	Рама затвора Сборочный чертеж	Лит.	Масса	Масштаб
Разраб.		Жеребович				И	127	1:10
Пров.		Куйбышев				Лист	Листов 1	
Н.контр.		Третьяков				Мосводоканалниипроект Отдел N° 5		
Утв.		Куйбышев						

Инв.№ подл. | Подпись и дата | Взам.инв.№ | Инв.№ дубл. | Подпись и дата

Типовой проект 902-2-447.88
Альбом V

Формат	Зона	Поз.	Обозначение	Наименование		Примечание
				Документация		
А2			1Ф. 904.200СБ	Сборочный чертеж		
				Сборочные единицы		
А4		1	1Ф. 904.210	Корпус рамы	1	
				Детали		
А4		2	1Ф. 904.201	Анкер	18	
А4		3	1Ф. 904.202	Поперечина	2	
А4		4	1Ф. 904.203	Вставка	2	
Б4		5	1Ф. 904.204	Втулка		
				Труба $\frac{20\times3\ ГОСТ\ 8734\text{-}75}{В\ 10\ ГОСТ\ 8733\text{-}74}$		
				l = 39 h14	4	0,05 кг
Б4		6	1Ф. 904.205	Втулка		
				Труба $\frac{20\times3\ ГОСТ\ 8734\text{-}75}{В\ 10\ ГОСТ\ 8733\text{-}74}$		
				l = 10 h14	6	0,01 кг
Б4		7	1Ф. 904.206	Направляющая		
				Уголок $\frac{63\times40\times6\text{-}Б\ ГОСТ\ 8510\text{-}86}{Ст.3сп\ ГОСТ\ 535\text{-}79}$		
				l = 3500 h14	2	16,2 кг

Изм. Лист № докум. Подп. Дата

Разраб. Жеребович
Пров. Куйбышев
Н.контр. Третьяков

1Ф. 904.200

Рама затвора

Лит. И | Лист 1 | Листов 2

Мосводоканалниипроект Отдел №5

Инв.№ подл. | Подп. и дата | Взам. инв.№ | Инв.№ дубл. | Подп. и дата

Формат А4

Формат	Зона	Поз.	Обозначение	Наименование	Кол.	Примечание
				Стандартные изделия		
				Болт ГОСТ 7798-70		
		8		М12×40. 58.096	28	
		9		М12×130. 58.096	2	
		10		Гайка М12.5.096 ГОСТ 5915-70	30	

Изм. Лист № докум. Подп. Дата

1Ф. 904.200

Лист 2

Инв.№ подл. | Подп. и дата | Взам. инв.№ | Инв.№ дубл. | Подп. и дата

Формат А4

1Ф. 904 210 СБ

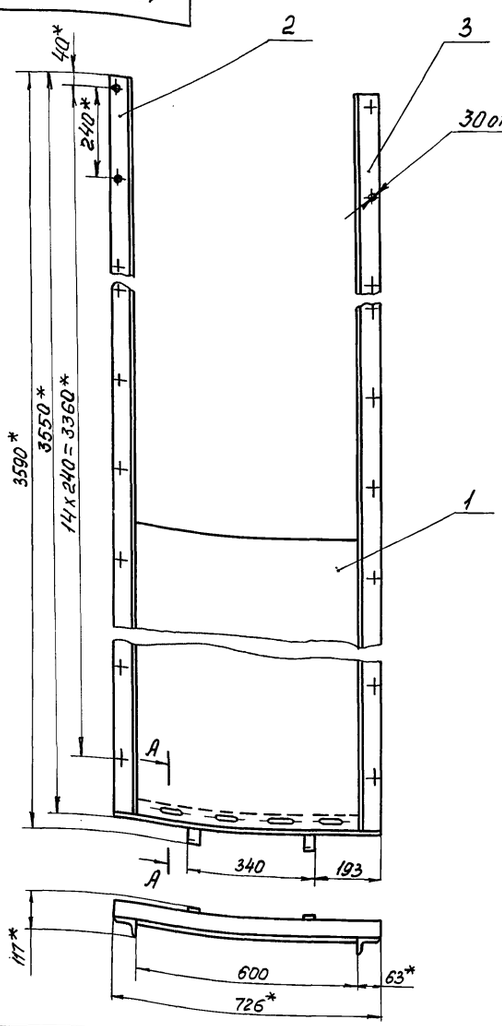

А-А
М 1:1

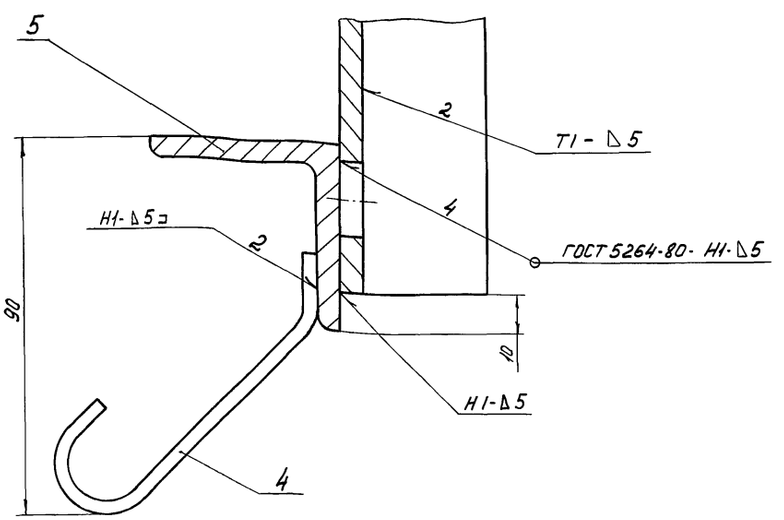

1. H14, h14, $\pm \frac{IT14}{2}$.
2. * Размеры для справок.

Изм. Лист № докум. Подп. Дата

Разраб. Жеребович
Пров. Куйбышев
Н.контр. Третьяков

1Ф. 904. 210СБ

Корпус рамы сборочный чертеж

Лит. И | Масса 72,0 | Масштаб 1:10

Лист | Листов 1

Мосводоканалниипроект Отдел №5

Инв.№ подл. | Подп. и дата | Взам. инв.№ | Инв.№ дубл. | Подп. и дата

Типовой проект 902-2-447.88
Альбом V

Формат	Зона	Поз.	Обозначение	Наименование	Кол.	Примечание
				Документация		
А3			1Ф.904.210 СБ	Сборочный чертеж		
				Детали		
А4		1	1Ф.904.211	Стенка	1	
А4		2	1Ф.904.212	Направляющая	1	
		3	1Ф.904.212-01	Направляющая	1	
А4		4	1Ф.904.213	Анкер	2	
Б4		5	1Ф.904.214	Уголь ник		
				Уголок 50х50х5-А ГОСТ 8509-86 / ВСт.3сп ГОСТ 535-79		
				L = 726 h14	1	2,7кг

Инв.№ подл. | Подп. и дата | Взам. инв.№ | Инв.№ дубл. | Подп. и дата

Изм.	Лист	№ докум.	Подп.	Дата	1Ф.904.210			
Разраб.		Жеребович			Корпус рамы	Лит.	Лист	Листов 1
Пров.		Куйбышев				И		
Н.контр.		Третьяков				Мосводоканалниипроект Отдел №5		

формат А4

1Ф.904.211

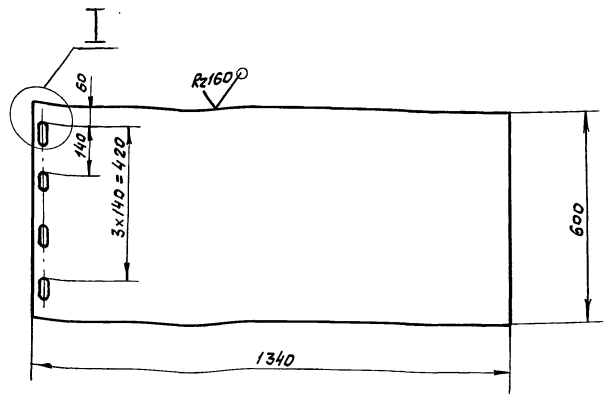

I повернуто
М1:2

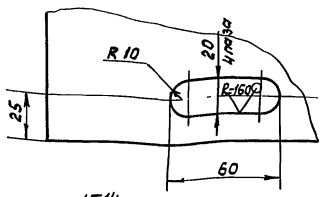

$H14, h14, \pm \frac{IT14}{2}$.

Изм.	Лист	№ докум.	Подп.	Дата	1Ф.904.211			
Разраб.		Жеребович			Стенка	Лит.	Масса	Масштаб
Пров.		Куйбышев				И	37,5	1:10
Н.контр.		Третьяков			Лист 6-6 ГОСТ 19903-74 / ВСт3сп ГОСТ 14637-79	Лист	Листов 1	
						Мосводоканалниипроект Отдел №5		

формат А4

1Ф.904.212

1Ф.904.212 – изображено
1Ф.904.212-01 – зеркальное отражение

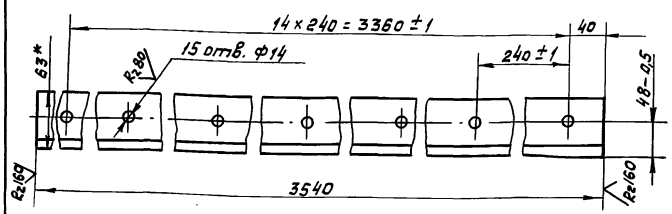

1. H14; $h14, \pm \frac{IT14}{2}$.
2. *Размер для справок.

Изм.	Лист	№ докум.	Подп.	Дата	1Ф.904.212			
Разраб.		Жеребович			Направляющая	Лит.	Масса	Масштаб
Пров.		Куйбышев				И	15,7	1:5
Н.контр.		Третьяков			Уголок 63х40х6-Б ГОСТ 8510-86 / ВСт3сп ГОСТ 535-79	Лист	Листов 1	
						Мосводоканалниипроект Отдел №5		

формат А4

1Ф.904.213

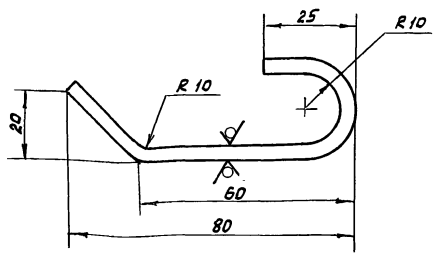

1. Длина развертки 121мм.
2. $H14, h14, \pm \frac{IT14}{2}$.

Изм.	Лист	№ докум.	Подп.	Дата	1Ф.904.213			
Разраб.		Жеребович			Анкер	Лит.	Масса	Масштаб
Пров.		Куйбышев				И	0,14	1:1
Н.контр.		Третьяков			Полоса Б-2-4х40 ГОСТ 103-76 / ВСт.3сп ГОСТ 535-79	Лист	Листов 1	
						Мосводоканалниипроект Отдел №5		

Типовой проект 902-2-147.88
Альбом V

1Ф.904.201

Rz80 (√)

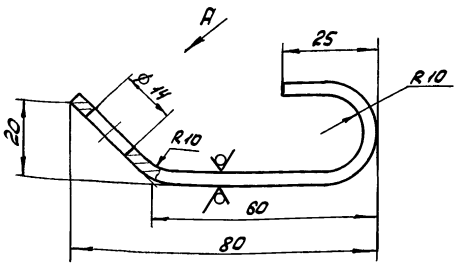

Вид А повернуто

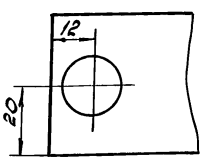

1. Длина развертки 121 мм.
2. $H14, \pm \frac{IT14}{2}$.

Изм.	Лист	№ докум.	Подп.	Дата
Разраб.		Жеребович		
Пров.		Куйбышев		
Н. контр.		Третьяков		

1Ф.904.201

Анкер

Лит.	Масса	Масштаб
И	0,12	1:1
Лист	Листов 1	

Полоса 6-2 4х40 ГОСТ 103-76 / Ст3сп ГОСТ 535-79

Мосводоканалниипроект Отдел №5

Формат А4

1Ф.904.202

(√)

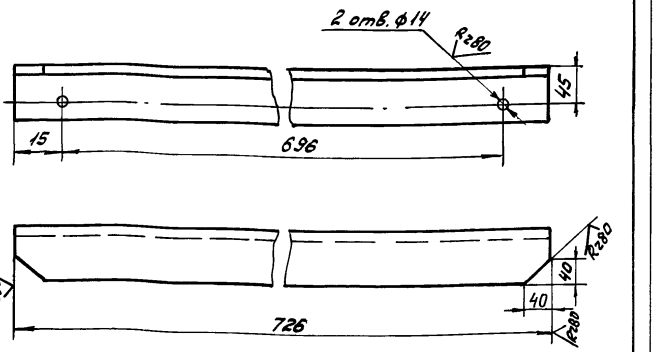

$H14, \pm \frac{IT14}{2}$.

Изм.	Лист	№ докум.	Подп.	Дата
Разраб.		Жеребович		
Пров.		Куйбышев		
Н. контр.		Третьяков		

1Ф.904.202

Поперечина

Лит.	Масса	Масштаб
И	4,1	1:5
Лист	Листов 1	

Уголок 63х63х6-Б ГОСТ 8509-86 / Ст3сп ГОСТ 535-79

Мосводоканалниипроект Отдел №5

Формат А4

1Ф.904.203

(√)

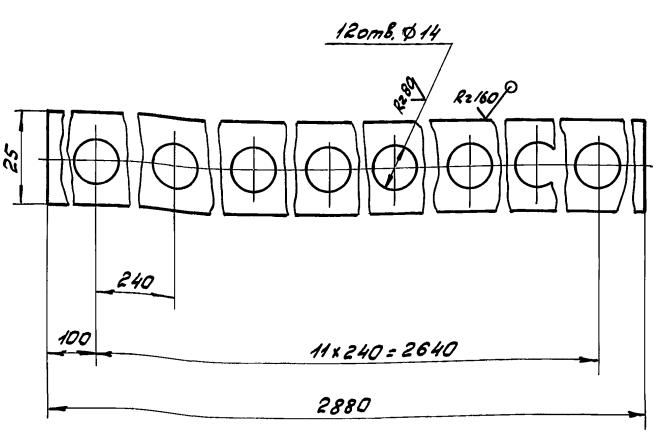

$H14, h14, \pm \frac{IT14}{2}$.

Изм.	Лист	№ докум.	Подп.	Дата
Разраб.		Жеребович		
Пров.		Куйбышев		
Н. контр.		Третьяков		

1Ф.904.203

Вставка

Лит.	Масса	Масштаб
И	5,4	1:1
Лист	Листов 1	

Лист 6-10 ГОСТ 19903-74 / Ст3сп ГОСТ 14637-79

Мосводоканалниипроект Отдел №5

1Ф.904.300

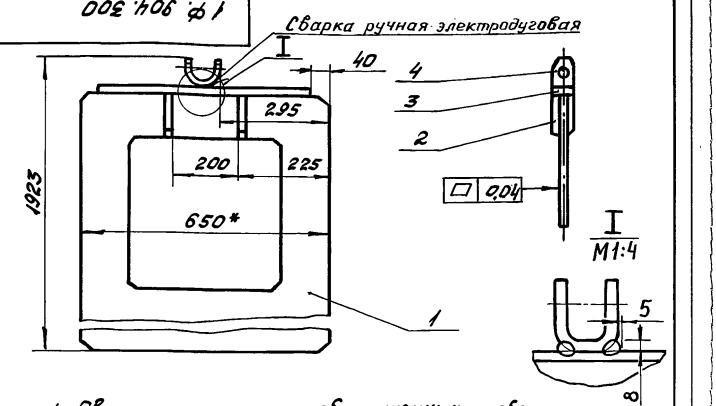

1. Сварку, кроме мест обозначенных особо, производить по контуру прилегания деталей по ГОСТ 5264-80-71-△ 6.
2. $h14, \pm \frac{IT14}{2}$.
3. * Размер для справок.

Формат	Зона	Поз.	Обозначение	Наименование	Кол.	Примечание
				Детали		
А4		1	1Ф.904.301	Лист	1	
А4		2	1Ф.904.302	Ребро	4	
А4		3	1Ф.904.303	Полоса	1	
А4		4	1Ф.904.304	Ушко	1	

Изм.	Лист	№ докум.	Подп.	Дата
Разраб.		Жеребович		
Пров.		Куйбышев		
Н. контр.		Третьяков		

1Ф.904.300

Щит с водосливом

Лит.	Масса	Масштаб
И	5,1	1:10
Лист	Листов 1	

Мосводоканалниипроект Отдел №5

Типовой проект 902-2-447.88
Альбом V

1Ф.904.301

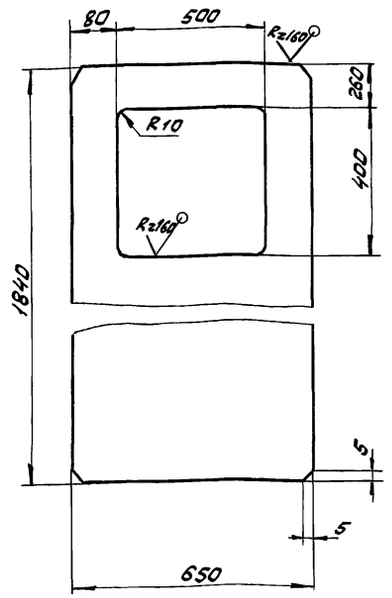

$H14, h14, \pm \frac{IT14}{2}$.

Изм.	Лист	№ докум.	Подп.	Дата	1Ф.904.301			
Разраб.	Жеребович				Лист	Лит.	Масса	Масштаб
Пров.	Куйбышев					И	48	1:10
Н. контр.	Третьяков					Лист	Листов 1	
					лист 6-6 ГОСТ 19903-74 в ст.3сп ГОСТ 14637-79	Мосводоканалниипроект Отдел №5		

Инв. № подл. | Подпись и дата | Взам. инв. № | Инв. № дубл. | Подпись и дата

Формат А4

1Ф.904.302

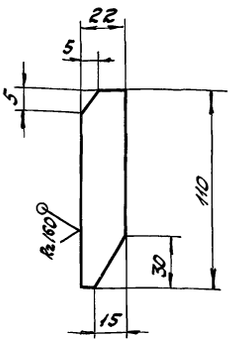

$h14, \pm \frac{IT14}{2}$.

Изм.	Лист	№ докум.	Подп.	Дата	1Ф.904.302			
Разраб.	Жеребович				Ребро	Лит.	Масса	Масштаб
Пров.	Куйбышев					И	0,1	1:2
Н. контр.	Третьяков					Лист	Листов 1	
					лист 5-6 ГОСТ 19903-74 Вст3сп ГОСТ 14637-79	Мосводоканалниипроект Отдел №5		

Инв. № подл. | Подпись и дата | Взам. инв. № | Инв. № дубл. | Подпись и дата

Формат А4

1Ф.904.303

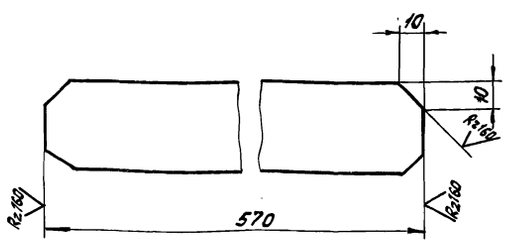

$h14, \pm \frac{IT14}{2}$.

Изм.	Лист	№ докум.	Подп.	Дата	1Ф.904.303			
Разраб.	Жеребович				Полоса	Лит.	Масса	Масштаб
Пров.	Куйбышев					И	1,8	1:2
Н. контр.	Третьяков					Лист	Листов 1	
					Полоса 5-2 8х50 ГОСТ 103-76 Вст3сп ГОСТ 535-79	Мосводоканалниипроект Отдел № 5		

Инв. № подл. | Подпись и дата | Взам. инв. № | Инв. № дубл. | Подпись и дата

Формат А4

1Ф.904.304

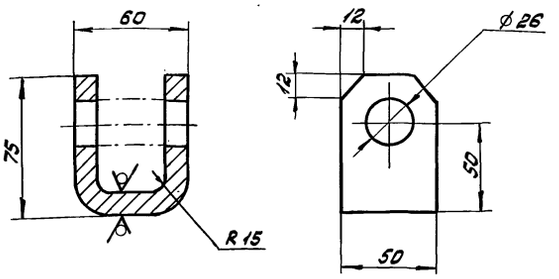

$H14, h14, \pm \frac{IT14}{2}$.

Изм.	Лист	№ докум.	Подп.	Дата	1Ф.904.304			
Разраб.	Жеребович				Ушко	Лит.	Масса	Масштаб
Пров.	Куйбышев					И	0,8	1:2
Н. контр.	Третьяков					Лист	Листов 1	
					Полоса 5-2 12х50 ГОСТ 103-76 Вст3сп ГОСТ 535-79	Мосводоканалниипроект Отдел № 5		

Инв. № подл. | Подпись и дата | Взам. инв. № | Инв. № дубл. | Подпись и дата

Типовой проект 902-2-447.88
Альбом V

1Ф.904.400

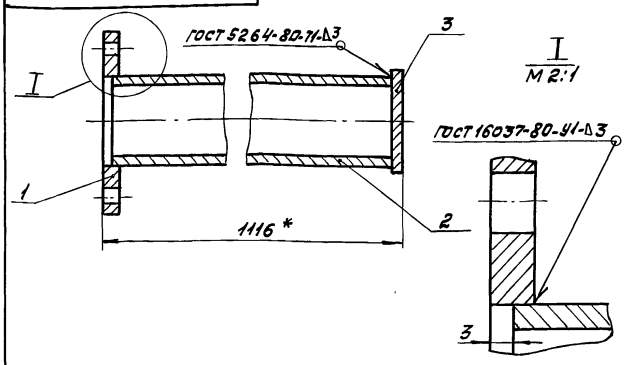

1. Шероховатость обрабатываемых поверхностей деталей без чертежа $R_z 160$.
2. * Размер для справок.

Формат	Зона	Поз.	Обозначение	Наименование	Кол.	Примечание
				Детали		
А4		1	1Ф.904.401	Фланец	1	
Б4		2	1Ф.904.402	Труба L = 1110 h14		
				Труба 50×3,5 ГОСТ 3262-75	1	5,4 кг
Б4		3	1Ф.904.403	Заглушка ф 65 h14		
				Лист 6-3 ГОСТ 19903-74 Вст3сп ГОСТ 16523-70	1	0,8 кг

1Ф.904.400

Колпак

Лит.	Масса	Масштаб
И	6,7	1:2
Лист	Листов 1	

Разраб. Жеребович
Пров. Куйбышев
Н.контр. Третьяков
Мосводоканалниипроект Отдел №5

Инв.№ подл. | Подпись и дата | Взам. инв.№ | Инв.№ дубл. | Подпись и дата

Формат А4

1Ф.904.401

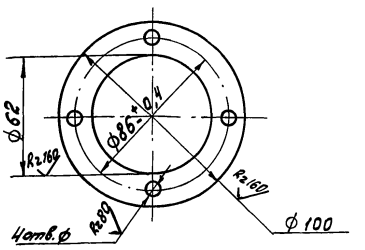

$H14, h14, \pm \frac{IT14}{2}$.

Фланец

Лит.	Масса	Масштаб
И	0,82	1:2
Лист	Листов 1	

Разраб. Жеребович
Пров. Куйбышев
Н.контр. Третьяков
ГОСТ 19903-74 Вст3сп ГОСТ 14637-79
Мосводоканалниипроект Отдел №5

Инв.№ подл. | Подпись и дата | Взам. инв.№ | Инв.№ дубл. | Подпись и дата

Формат А4

1Ф.904.002

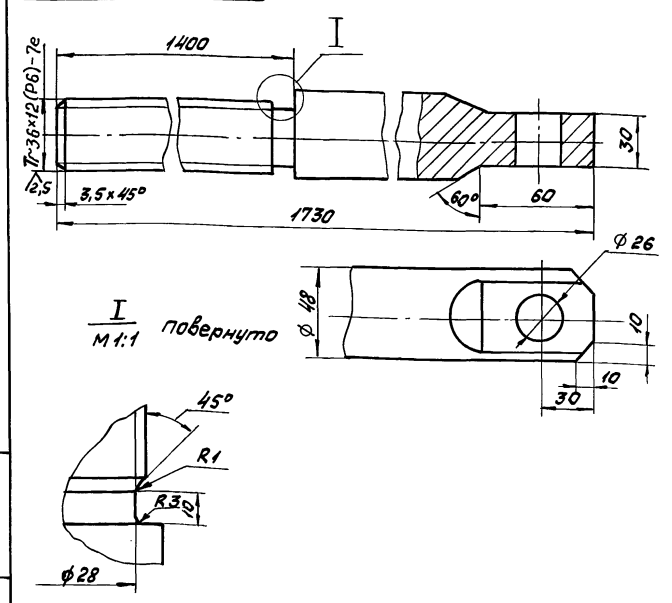

$H14, h14, \pm \frac{IT14}{2}$.

Штанга винтовая

Лит.	Масса	Масштаб
И	12	1:2
Лист	Листов 1	

Разраб. Жеребович
Пров. Куйбышев
Н.контр. Третьяков
Круг 50-В ГОСТ 2590-71
20Х13 ГОСТ 5949-75
Мосводоканалниипроект Отдел №5

Инв.№ подл. | Подпись и дата | Взам. инв.№ | Инв.№ дубл. | Подпись и дата

Формат А4

1Ф.904.001

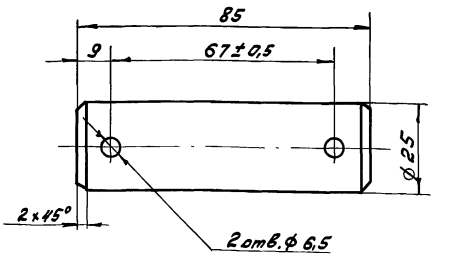

$H14, h14, \pm \frac{IT14}{2}$.

Ось

Лит.	Масса	Масштаб
И	0,32	1:1
Лист	Листов 1	

Разраб. Жеребович
Пров. Куйбышев
Н.контр. Третьяков
Ст.3 ГОСТ 380-71
Мосводоканалниипроект Отдел №5

Инв.№ подл. | Подпись и дата | Взам. инв.№ | Инв.№ дубл. | Подпись и дата

1Ф.905.000СБ

Типовой проект 902-2-147.88
Альбом V

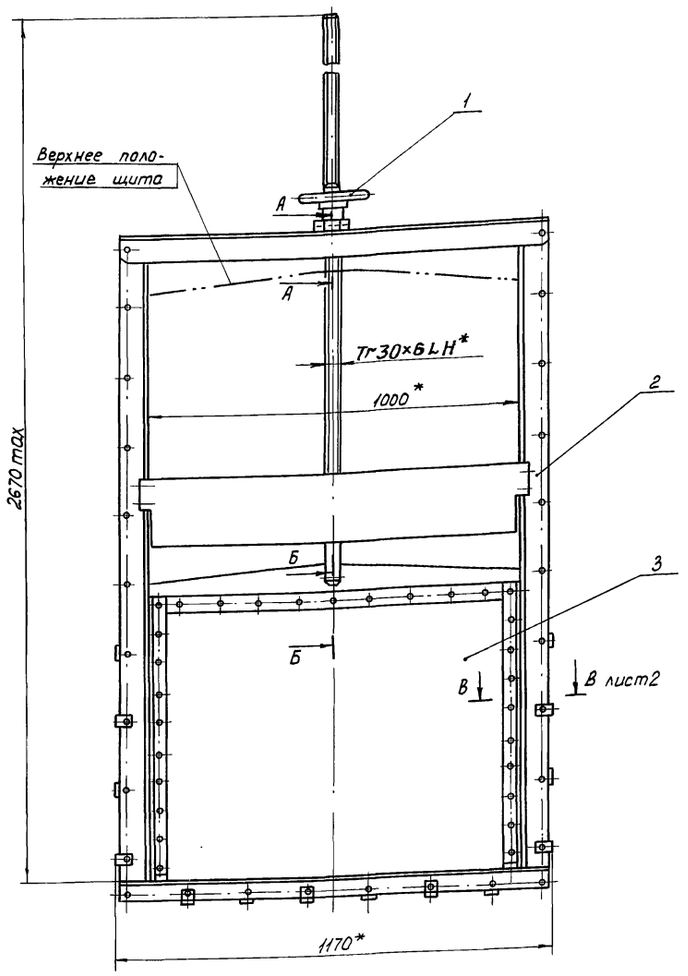

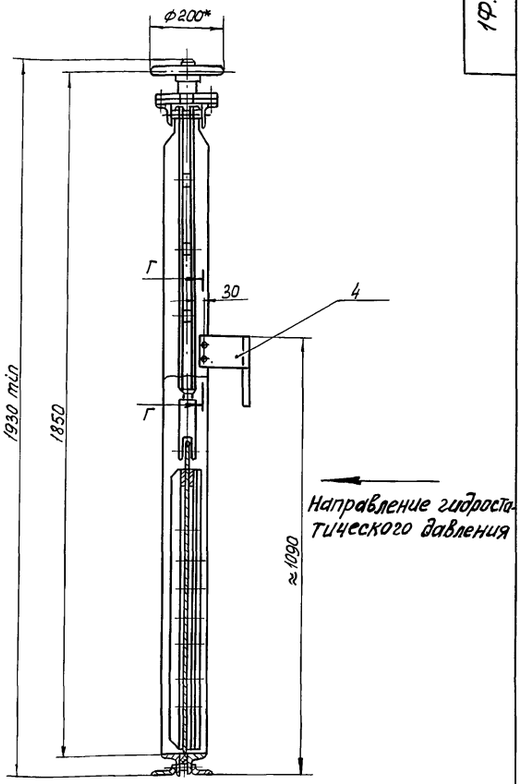

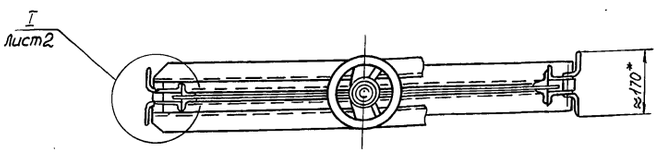

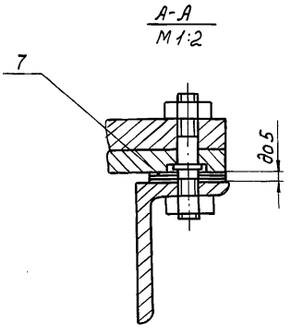

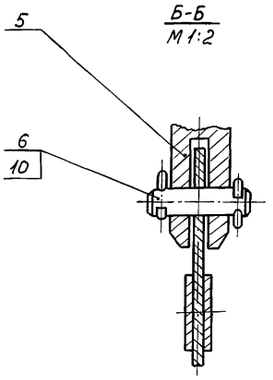

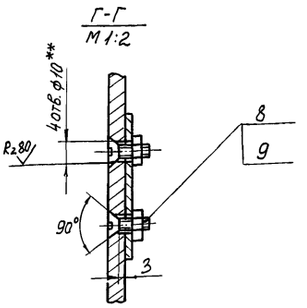

Тип затвора	Плоский скользящий с резиновым уплотнением
Ширина проема рамы затвора в свету	1000 мм
Высота проема перекрываемого щитом	800 мм
Направление гидростатического давления	одностороннее
Расчетное подъемное усилие при перепаде, равном высоте щита	1100 Н
Тип привода	Ручной с винтовым подъемным механизмом
Время, необходимое для полного подъема или опускания щита	≈3 мин.
Наибольшее расчетное усилие на маховике	≈70 Н
Вес подвижных частей затвора	≈46 кг

1. Изготовление и монтаж затвора производить в соответствии со строительными нормами и правилами СН и П III-18-75.
2. Затвор покрыть: грунтом ХС-010, краска ЭМХС-710, серый, лак ХС-76 III В ГОСТ 9355-81 кругом, за исключением обрабатываемых и сопрягающихся поверхностей, а так же поверхностей сопрягающихся со штрабным бетоном.
3. Количество и толщину регулировочных прокладок (поз.7) при установке ручного привода (поз.1) определить „по месту" в пределах размера указанного на чертеже (см. сечение А-А).
4. Для трущихся деталей подъемного механизма следует применять смазку ЦИАТИМ-201 ГОСТ 6267-74.
5. Шероховатость обрабатываемых поверхностей деталей без чертежа Rz 160.
6. * Размеры для справок.

Изм.	Лист	№ докум.	Подп.	Дата
Разраб		Неребович		
Пров.		Куйбышев		
Н. контр.		Третьяков		
Утв.		Куйбышев		

1Ф.905.000СБ

Затвор плоский поверхностный 1000×800 с ручным приводом. Сборочный чертеж.

Лит	Масса	Масштаб
И	130	1:10

Лист 1 Листов 2

Мосводоканалнипроект
Отдел №5

Копировал Формат А3

Инв. № подл. | Подпись и дата | Взам. инв. № | Инв. № дубл. | Подпись и дата

Типовой проект 902-2-447.88
Альбом V

1Ф.905.000СБ

I
М1:2 лист 1

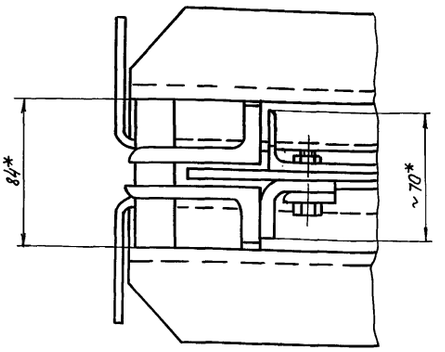

В-В
М1:1 лист 1

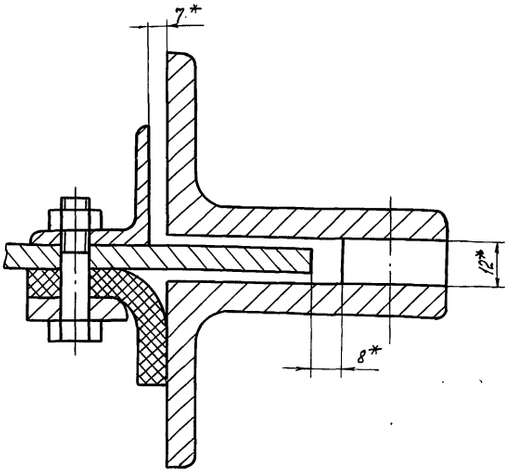

Изм.	Лист	№ докум.	Подп.	Дата	1Ф.905.000СБ	Лист 2

Формат А4

1Ф.905.001

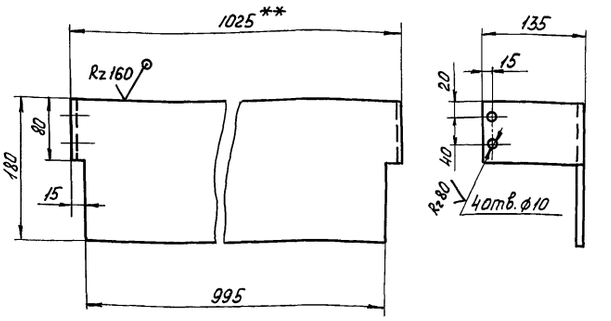

1. Внутренний радиус гибки R3.
2. H14, h14, $\pm \frac{IT14}{2}$.
3. ** Уточнить размер по раме затвора 1Ф.905.200СБ.

Изм.	Лист	№ докум.	Подп.	Дата	1Ф.905.001			
Разраб.		Жеребович			Ограждение	Лит.	Масса	Масштаб
Пров.		Куйбышев				И	4,5	1:5
						Лист	Листов 1	
Н.контр.		Третьяков			Лист Б-3 ГОСТ 19903-74 / ВСт.3сп ГОСТ 16523-70	Мосводоканалнипроект Отдел №5		

Формат А4

Формат	Зона	Поз.	Обозначение	Наименование	Кол.	Примечание
				Документация		
*			1Ф.905.000СБ	Сборочный чертеж		*А2; А4
А3			1Ф.905.000ВС	Ведомость специфи-		
				каций		
А3			1Ф.905.000ВП	Ведомость покупных		
				изделий		
				Сборочные единицы		
А4		1	1Ф.905.100	Привод ручной	1	
А4		2	1Ф.905.200	Рама затвора	1	
А4		3	1Ф.905.300	Щит	1	
				Детали		
А4		4	1Ф.905.001	Ограждение	1	
А4		5	1Ф.905.002	Штанга винтовая	1	
А4		6	1Ф.905.003	Ось	1	
Б4		7	1Ф.905.004	Прокладка		
				Лист Б-1 ГОСТ 19903-74 / ВСт.3сп ГОСТ 16523-70		
				ф40h14×ф13H14	8	см. прим. 3

Изм.	Лист	№ докум.	Подп.	Дата	1Ф.905.000			
Разраб.		Жеребович			Затвор плоский поверхностный 1000×800 с ручным приводом	Лит.	Лист 1	Листов 2
Пров.		Куйбышев				И		
Н.контр.		Третьяков				Мосводоканалнипроект Отдел №5		

Формат А4

Формат	Зона	Поз.	Обозначение	Наименование	Кол.	Примечание
				Стандартные изделия		
		8		Винт 2М8×1,0×18.58.096		
				ГОСТ 17475-80	4	
		9		Гайка 2М8×1,0.5.096		
				ГОСТ 5915-70	4	
		10		Шплинт 5×25-001		
				ГОСТ 397-79	2	

Изм.	Лист	№ докум.	Подп.	Дата	1Ф.905.000	Лист 2

Инв.№ подл. | Подпись и дата | Взам. инв.№ | Инв.№ дубл. | Подпись и дата

Типовой проект 902-2-447.88
Альбом V

№строки	Обозначение	Наименование	Куда входит: Обозначение	Куда входит: Кол.	Общее кол.	Примечание
1	1Ф.905.000	Затвор плоский поверхностный				
2		1000х800 с ручным приводом			1	
3						
4	1Ф.905.100	Привод ручной	1Ф.905.000	1	1	
5	1Ф.905.200	Рама затвора	1Ф.905.000	1	1	
6	1Ф.905.300	Щит	1Ф.905.000	1	1	
7						
8						
9						
10						
11						
12						
13						
14						
15						
16						
17						
18						
19						
20						
21						
22						
23						
24						
25						

Инв.№ подл. | Подпись и дата | Взам. инв.№ | Инв.№ дубл. | Подпись и дата

Изм.	Лист	№ докум.	Подп.	Дата
Разраб.		Жеребович		
Пров.		Куйбышев		
Н.контр.		Третьяков		
Утв.		Куйбышев		

1Ф.905.000 ВС

Затвор плоский поверхностный 1000х800 с ручным приводом
Ведомость спецификаций.

Лит.	Лист	Листов
И		1

Мосводоканалниипроект
Отдел №5

формат А3

№строки	Наименование	Код ОКП	Обозначение документа на поставку	Поставщик	Куда входит (обозначение)	Количество: на изделие	В комплекты	На регулир.	Всего	Примечание
1	Маховик 2-В-200х36		ГОСТ 5260-75		1Ф.905-100	1			1	
2										
3										
4	Крепежные изделия									
5										
6	Болт М8х35.58.096		ГОСТ 7798-70		1Ф.905.300	20			20	
7	М10х45.58.096				1Ф.905.200	18			18	
8	М10х55.58.096				1Ф.905.200	5			5	
9	М12х120.58.096				1Ф.905.200	2			2	
10										
11	Винт М4х10.58.096		ГОСТ 1477-84		1Ф.905.100	3			3	
12										
13	Винт 2М8х1,0х18.58.096		ГОСТ 17475-80		1Ф.905.000	4			4	
14										
15	Гайка 2М8х1,0.5.096		ГОСТ 5915-70		1Ф.905.000	4			4	
16	М8,5,096				1Ф.905.300	20			20	
17	М10,5,096				1Ф.905.200	26			26	
18	М12.5.096				1Ф.905.100	4			4	
19					1Ф.905.200	2			2	
20						6			6	
21										
22	Заклепка 8х22		ГОСТ 10299-80		1Ф.905.300	9			9	
23										
24	Шплинт 5х25-001		ГОСТ 397-79		1Ф.905.000	2			2	
25										

Инв.№ подл. | Подпись и дата | Взам. инв.№ | Инв.№ дубл. | Подпись и дата

Изм.	Лист	№ докум.	Подп.	Дата
Разраб.		Жеребович		
Пров.		Куйбышев		
Н.контр.		Третьяков		
Утв.		Куйбышев		

1Ф.905.000ВП

Затвор плоский поверхностный 1000х800 с ручным приводом
Ведомость покупных изделий

Лит.	Лист	Листов
И		1

Мосводоканалниипроект
Отдел №5

Копировал Ф2 23048-05 19 формат А3

1Ф.905.100СБ

Типовой проект 902-2-447.88
Альбом V

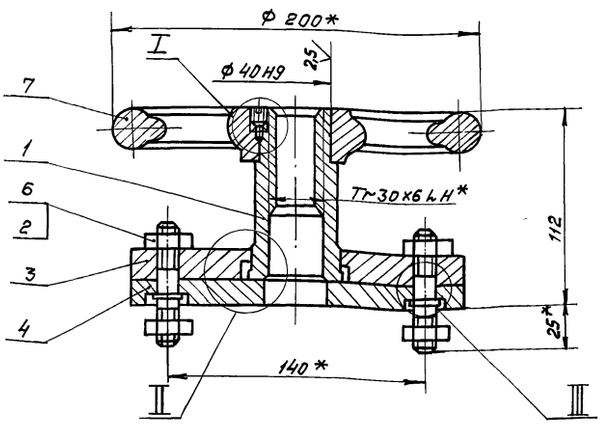

II
М1:1

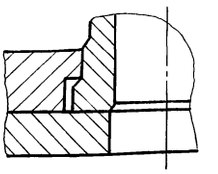

III
М1:1

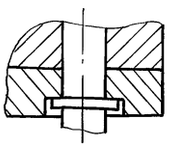

I
М1:1

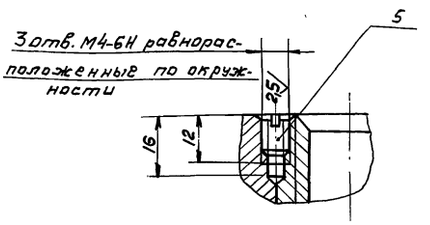

1 $\pm \frac{IT14}{2}$.

2. Размеры для справок.

					1Ф.905.100СБ		
Изм.	Лист	№ докум.	Подп.	Дата			
Разраб.		Жеребовин			Привод ручной Сборочный чертеж	Лит.	Масса / Масштаб
Пров.		Куйбышев				И	5,7 / 1:2
						Лист	Листов 1
Н. контр.		Третьяков				Мосводоканалниипроект Отдел №5	

Инв.№ подл. | Подпись и дата | Инв.№ дубл. | Взам. инв.№ | Подпись и дата

формат А3

Формат	Зона	Позиц.	Обозначение	Наименование	Кол.	Примечание
				Документация		
А3			1Ф.905.100СБ	Сборочный чертеж		
				Детали		
А4		1	1Ф.905.101	Гайка подъемная	1	
А4		2	1Ф.905.102	Шпилька	2	
А4		3	1Ф.905.103	Пластина	1	
		4	-01	Пластина	1	
				Стандартные изделия		
		5		Винт М4х10.58.096 ГОСТ 1477-84	3	
		6		Гайка М12.5.096 ГОСТ 5915-70	4	
		7		Маховик 2-В-200х36 ГОСТ 5260-75	1	

Инв.№ подл. | Подпись и дата | Инв.№ дубл. | Взам. инв.№ | Подпись и дата

					1Ф.905.100		
Изм.	Лист	№ докум.	Подп.	Дата			
Разраб.		Жеребовин			Привод ручной	Лит.	Лист / Листов
Пров.		Куйбышев					1
Н. контр.		Третьяков				Мосводоканалниипроект Отдел №5	

1Ф.651.00.101

Rz80 (√)

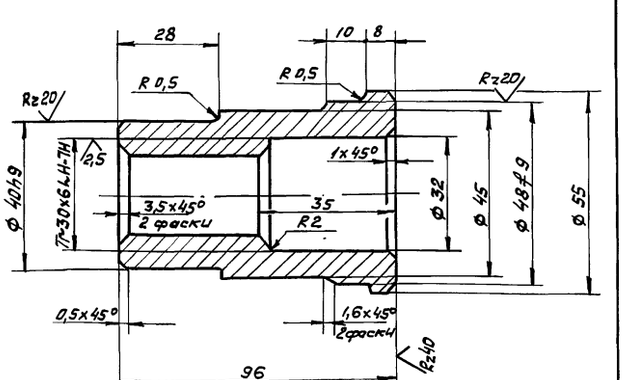

1. H14, h14, $\pm \frac{IT14}{2}$.
2. Допускаемые отклонения на размеры отливки выполнить по III кл. точности ГОСТ 1855-55.
3. Литейные радиусы, неуказанные на чертеже, выполнить R3.

Инв.№ подл. | Подпись и дата | Инв.№ дубл. | Взам. инв.№ | Подпись и дата

					1Ф.905.101		
Изм.	Лист	№ докум.	Подп.	Дата			
Разраб.		Жеребовин			Гайка подъемная	Лит.	Масса / Масштаб
Пров.		Куйбышев				И	0,7 / 1:1
						Лист	Листов 1
Н. контр.		Третьяков			С420 ГОСТ 1412-85	Мосводоканалниипроект Отдел №5	

Типовой проект 902-2-447.88
Альбом V

1Ф. 905. 102

Rz80 √(√)

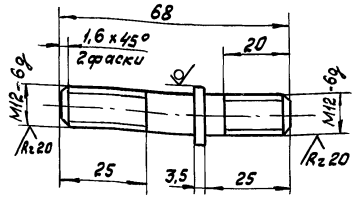

$h14, \pm \frac{IT14}{2}$.

Изм	Лист	№ докум.	Подп.	Дата	1Ф. 905. 102			
Разраб.		Жеребович			Шпилька	лит. И	Масса 0,06	Масштаб 1:1
Пров.		Куйбышев				лист	листов 1	
Н.контр.		Третьяков			Круг 18-В-ГОСТ 2590-71 / ВСт3пс ГОСТ 535-79	Мосводоканал НИИпроект Отдел № 5		

Инв. № подл. | Подпись и дата | Взам. инв. № | Инв. № дубл. | Подпись и дата

формат А4

1Ф. 905. 103

Rz80 √(√)

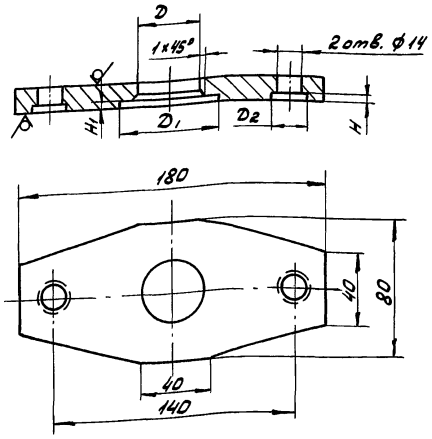

Обозначение	размеры, мм					Масса, кг
	D	D1	D2	H	H1	
1Ф. 905. 103	ф48Н9	ф58	—	—	8,5	1,1
-01	ф35Н9	—	ф20	4	—	1,2

$H14, h14, \pm \frac{IT14}{2}$.

Изм	Лист	№ докум.	Подп.	Дата	1Ф. 905. 103			
Разраб.		Жеребович			Пластина	лит. И	Масса см. табл.	Масштаб —
Пров.		Куйбышев				лист	листов 1	
Н.контр.		Третьяков			Лист Б-16 ГОСТ 19903-74 / ВСт3сп ГОСТ 14637-79	Мосводоканал НИИпроект Отдел № 5		

Инв. № подл. | Подпись и дата | Взам. инв. № | Инв. № дубл. | Подпись и дата

формат А4

Формат	Зона	Поз.	Обозначение	Наименование	Кол.	Примечание
				Документация		
А3			1Ф. 905. 200СБ	Сборочный чертеж		
				Детали		
А4		1	1Ф. 905. 201	Угольник	2	
А4		2	1Ф. 905. 202	Направляющая	2	
		3	-01	Направляющая	2	
А4		4	1Ф. 905. 203	Полоса анкерная	14	
А4		5	1Ф. 905. 204	Поперечина	2	
А4		6	1Ф. 905. 205	Уплотнение	1	
А4		7	1Ф. 905. 206	Полоса	2	
Б4		8	1Ф. 905. 207	Втулка		
				Труба 20x3 ГОСТ 8734-75 / В 10 ГОСТ 8733-74		
				L = 28 h14	10	0,035 кг
Б4		9	1Ф. 905. 208	Втулка		
				Труба 20x3 ГОСТ 8734-75 / В 10 ГОСТ 8733-74		
				L = 12 h14	12	0,015 кг

Изм	Лист	№ докум.	Подп.	Дата	1Ф. 905. 200			
Разраб.		Жеребович			Рама затвора	лит. И	лист 1	листов 2
Пров.		Куйбышев				Мосводоканал НИИпроект Отдел № 5		
Н.контр.		Третьяков						

Инв. № подл. | Подпись и дата | Взам. инв. № | Инв. № дубл. | Подпись и дата

формат А4

Формат	Зона	Поз.	Обозначение	Наименование	Кол.	Примечание
				Стандартные изделия		
				Болт ГОСТ 7798-70		
		10		М10 x 45. 58. 096	18	
		11		М10 x 55. 58. 096	8	
		12		М12 x 120. 58. 096	2	
				Гайка ГОСТ 5915-70		
		13		М10. 5. 096	26	
		14		М12. 5. 096	2	

Изм	Лист	№ докум.	Подп.	Дата	1Ф. 905. 200	Лист 2

Корировал ... 23048-05 21 формат А4

1Ф.905.200сб

Типовой проект 902-2-447.88
Альбом V

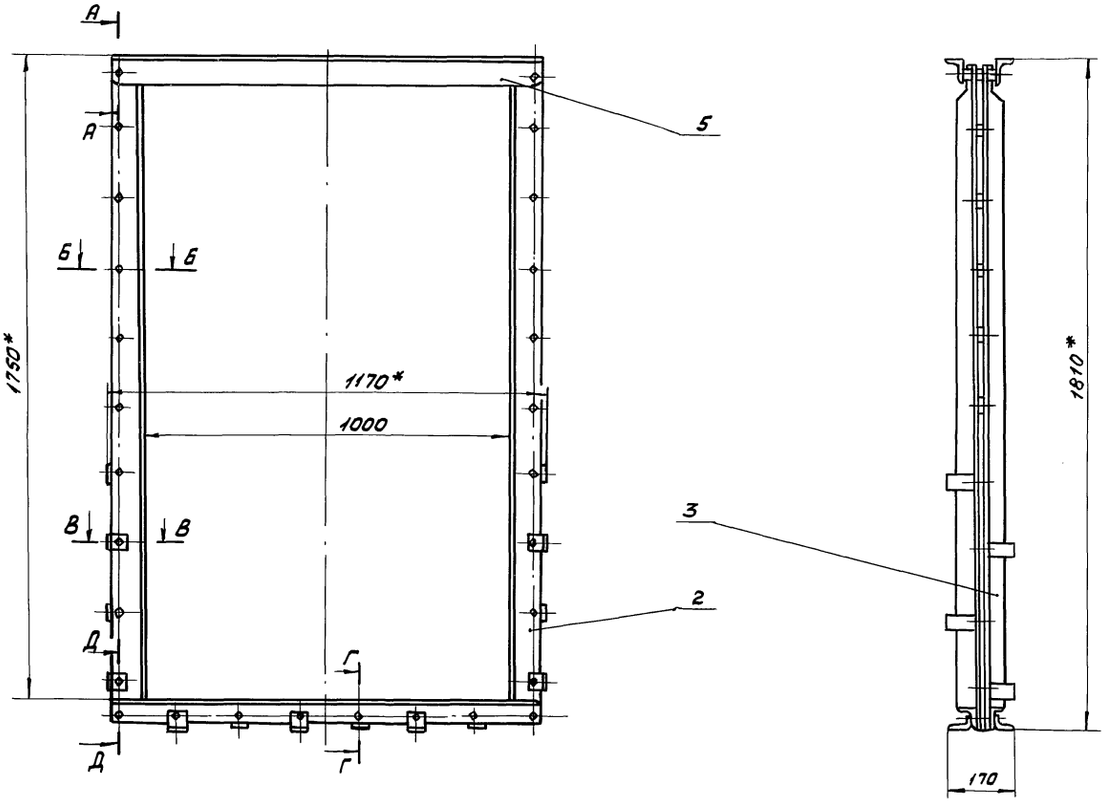

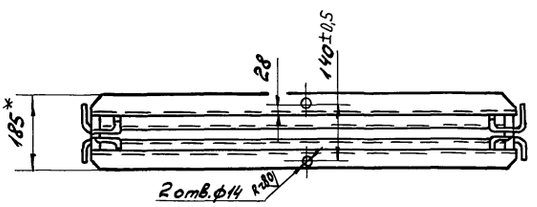

А—А
М 1:2

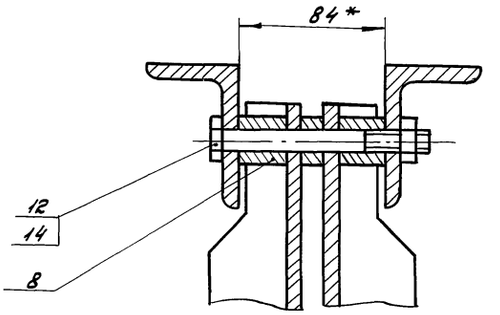

Б—Б
М 1:2

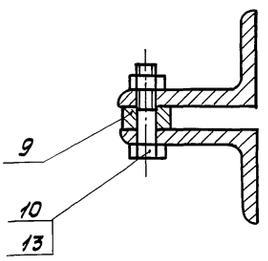

В—В
М 1:2

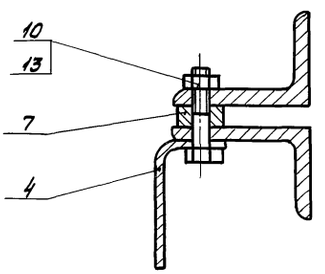

Г—Г
М 1:2

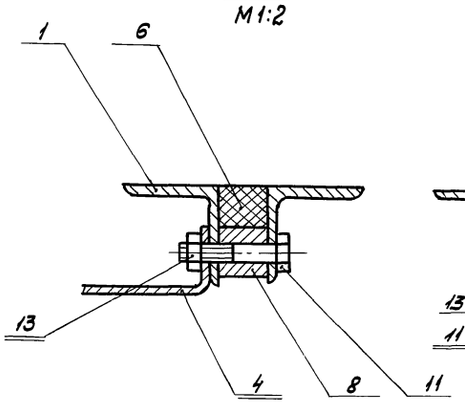

Д—Д
М 1:2

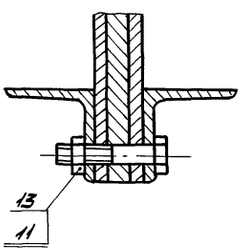

1. H14, h14, $\pm \frac{IT14}{2}$.
2. При сборке рамы затвора уплотнение поз. 8 приклеить к угольникам поз. 1 клеем № 88ТУ 38105106I-76.
3. Шероховатость обрабатываемых поверхностей деталей без чертежа $R_z 160$.
4. *Размеры для справок.

				1Ф.905.200сб			
Изм.	Лист	N° докум.	Подп.	Дата	Рама затвора	Лит.	Масса	Масштаб
Разраб.		Жеребовин				И	~74	1:10
Пров.		Кудышев			Сборочный чертеж	Лист	Листов 1	
Н. контр.		Третьяков				Мосводоканалниипроект Отдел N°5		

Инв. № подл. | Подпись и дата | Взам. инв. № | Инв. № дубл. | Подпись и дата

Типовой проект 902-2-447.88
Альбом V

1 Ф. 905.201

Rz80 (√)

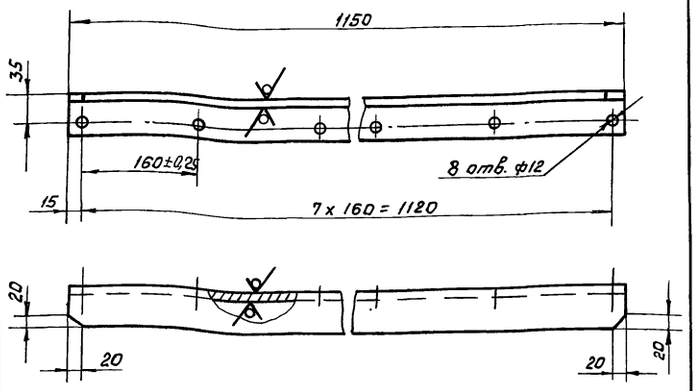

H14, h14, ± IT14/2.

Изм.	Лист	№ докум.	Подп.	Дата	1 Ф. 905.201	Лит.	Масса	Масштаб
Разраб.		Жеребович			Угольник	И	16	1:5
Пров.		Куйбышев				Лист	Листов 1	
Н. контр.		Третьяков			Уголок 50x50x5-6 ГОСТ 8509-86 / ВСт.3сп ГОСТ 535-79	Мосводоканалниипроект Отдел №5		

Инв. № подл. | Подпись и дата | Взам. инв. № | Инв. № дубл. | Подпись и дата

формат А4

1 Ф. 905.202

Rz160 (√)

1Ф. 905. 202- изображено
1Ф. 905. 202-01- зеркальное отражение

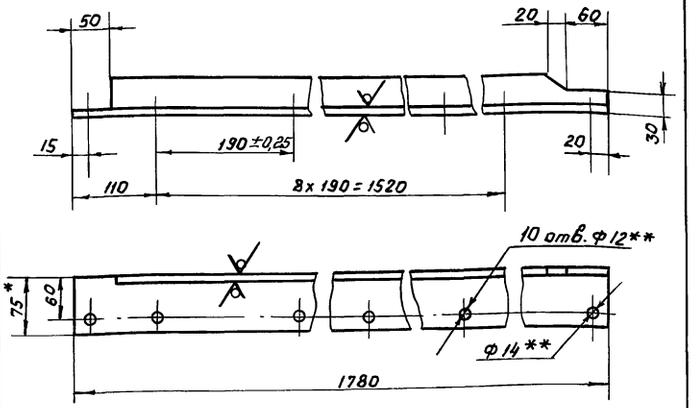

1. H14, h14, ± IT14/2.
2. ** Сверление отверстий производить совместно с направляющей 1Ф. 905. 202-01.
3. *Размеры для справок.

Изм.	Лист	№ докум.	Подп.	Дата	1 Ф. 905.202	Лит.	Масса	Масштаб
Разраб.		Жеребович			Направляющая	И	13.2	1:5
Пров.		Куйбышев				Лист	Листов 1	
Н. контр.		Третьяков			Уголок 75x50x8-6 ГОСТ 8510-86 / ВСт.3сп ГОСТ 535-79	Мосводоканалниипроект Отдел №5		

Инв. № подл. | Подпись и дата | Взам. инв. № | Инв. № дубл. | Подпись и дата

формат А4

1 Ф. 905.203

Rz80 (√)

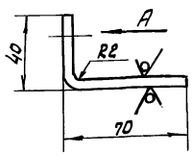

Вид А

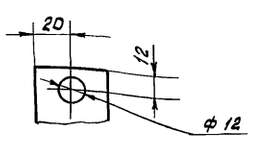

1. Длина заготовки 107мм.
2. H14, h14, ± IT14/2.

Изм.	Лист	№ докум.	Подп.	Дата	1 Ф. 905.203	Лит.	Масса	Масштаб
Разраб.		Жеребович			Полоса анкерная	И	0.14	1:2
Пров.		Куйбышев				Лист	Листов 1	
Н. контр.		Третьяков			Полоса Б-2 4x40 ГОСТ 103-76 / ВСт.3сп ГОСТ 535-79	Мосводоканалниипроект Отдел №5		

Инв. № подл. | Подпись и дата | Взам. инв. № | Инв. № дубл. | Подпись и дата

1 Ф. 905.204

Rz80 (√)

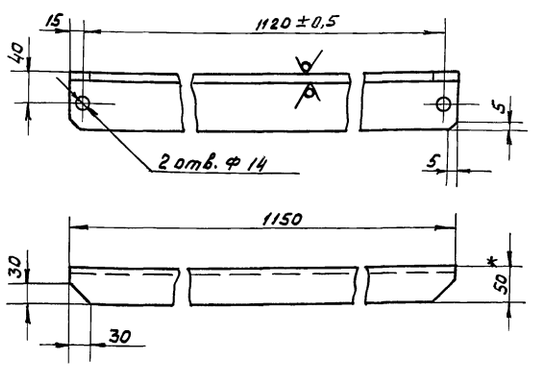

1. H14, h14, ± IT14/2.
2. * Размеры для справок.

Изм.	Лист	№ докум.	Подп.	Дата	1 Ф. 905.204	Лит.	Масса	Масштаб
Разраб.		Жеребович			Поперечина	И	8,5	1:5
Пров.		Куйбышев				Лист	Листов 1	
Н. контр.		Третьяков			Уголок 75x50x8-6 ГОСТ 8510-86 / ВСт.3. сп ГОСТ 535-79	Мосводоканалниипроект Отдел №5		

Инв. № подл. | Подпись и дата | Взам. инв. № | Инв. № дубл. | Подпись и дата

1Ф. 905. 205

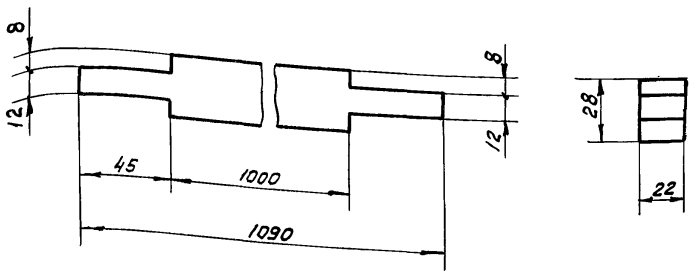

$h\,14, \pm \frac{IT14}{2}$.

Изм.	Лист	№ докум.	Подп.	Дата	1Ф. 905. 205			
Разраб.		Жеребович			Уплотнение	Лит.	Масса	Масштаб
Пров.		Куйбышев				И	0,5	1:2
Н. контр.		Третьяков			Пластина I ПМБ-М-22-1,2 ГОСТ 7338-77	Лист	Листов 1	
						Мосводоканалниипроект Отдел №5		

Инв. № подл. | Подпись и дата | Взам. инв. № | Инв. № дубл. | Подпись и дата

формат А4

1Ф. 905. 206

Rz160 ▽(▽)

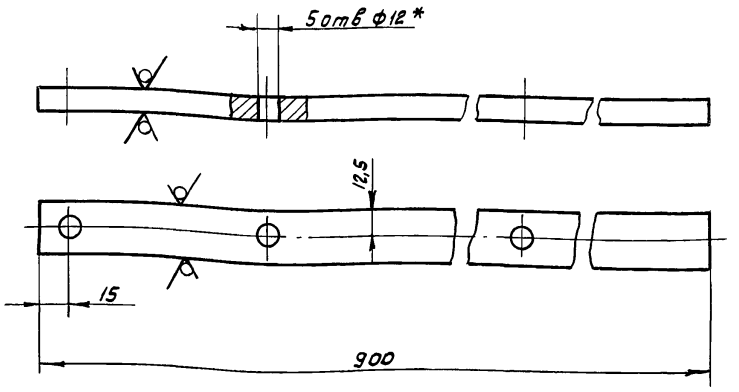

1. H14, h 14, $\pm \frac{IT14}{2}$.

2.* Отверстия развечать по направляющим 1Ф. 905 202.

Изм.	Лист	№ докум.	Подп.	Дата	1Ф. 905. 206			
Разраб.		Жеребович			Полоса	Лит.	Масса	Масштаб
Пров.		Куйбышев				И	2.1	1:2
Н. контр.		Третьяков			Полоса Б-2 12х25 ГОСТ 103-76 Ст.3 ГОСТ 535-79	Лист	Листов 1	
						Мосводоканалниипроект Отдел №5		

Инв. № подл. | Подпись и дата | Взам. инв. № | Инв. № дубл. | Подпись и дата

формат А4

1Ф. 905.300 СБ

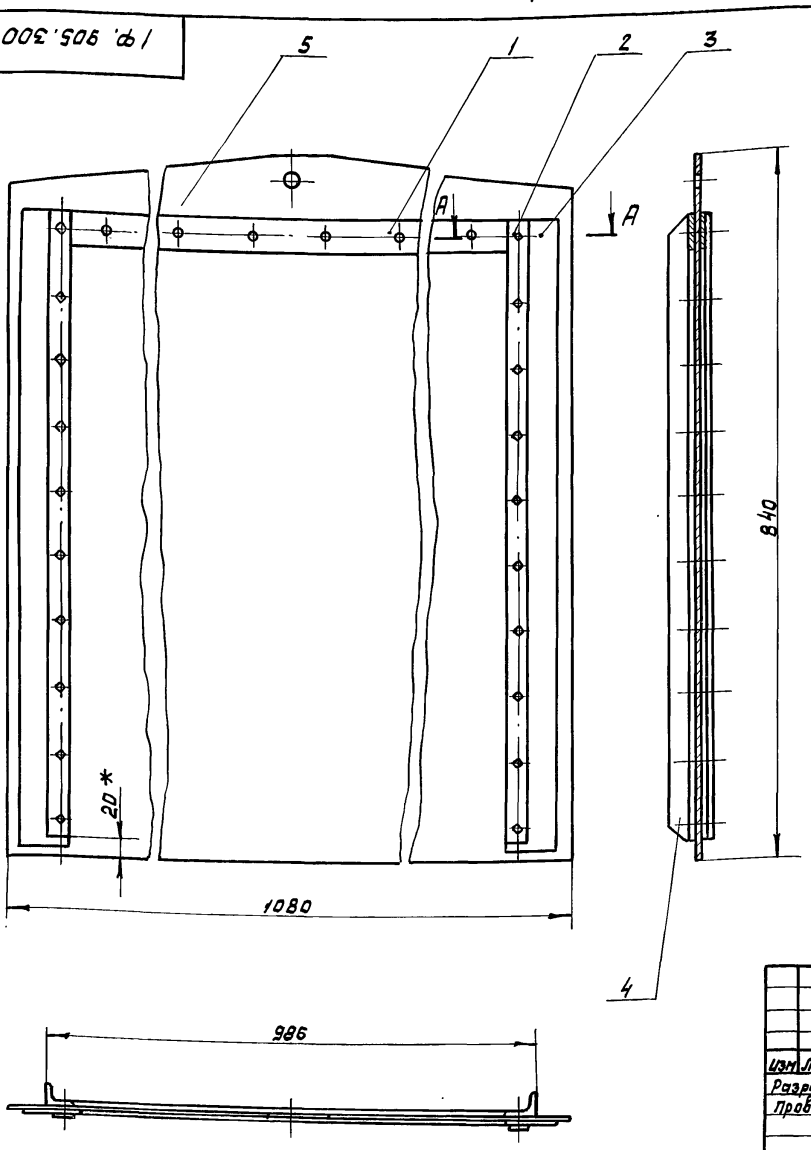

986

А-А
М 1:1

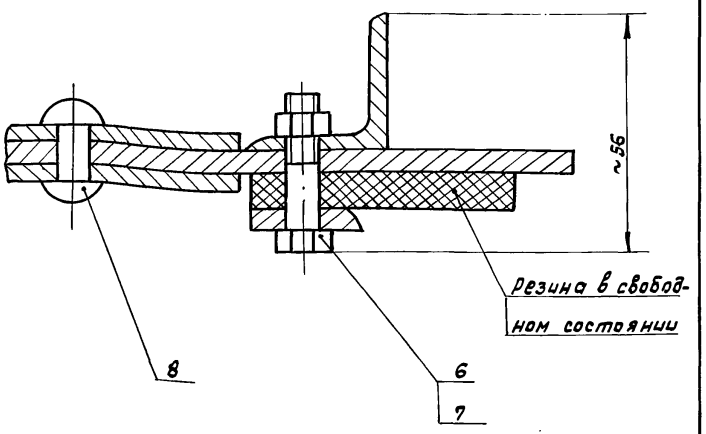

Размеры для справок.

Изм.	Лист	№ докум.	Подп.	Дата	1Ф. 905.300 СБ			
Разраб.		Жеребович			Щит Сборочный чертеж	Лит.	Масса	Масштаб
Пров.		Куйбышев				И	50,64	1:5
Н. контр.		Третьяков				Лист	Листов 1	
						Мосводоканалниипроект Отдел №5		

Инв. № подл. | Подпись и дата | Взам. инв. № | Инв. № дубл. | Подпись и дата

формат А4

Типовой проект 902-2-447.88
Альбом V

Формат	Зона	Поз.	Обозначение	Наименование	Кол.	Примечание
				Документация		
А3			1Ф.905.300СБ	Сборочный чертеж		
				Детали		
А4		1	1Ф.905.301	Полоса	2	
		2	-01	Полоса	2	
А4		3	1Ф.905.302	Уплотнение	2	
А4		4	1Ф.905.303	Стойка	2	
А4		5	1Ф.905.304	Обшивка	1	
				Стандартные изделия		
		6		Болт М8х35.58.096		
				ГОСТ 7798-70	20	
		7		Гайка М8.5.096		
				ГОСТ 5915-70	20	
		8		Заклепка 8х22		
				ГОСТ 10299-80	9	

Взам. инв. № | Инв. № дубл. | Подп. и дата | Инв. № подл. | Подп. и дата

Изм.	Лист	№ докум.	Подп.	Дата
Разраб.		Жеребович		
Пров.		Куйбышев		
Н.контр.		Третьяков		

1Ф.905.300

Щит

Лит. | Лист | Листов 1

Мосводоканалниипроект
Отдел №5

Формат А4

1Ф.905.301

(√)

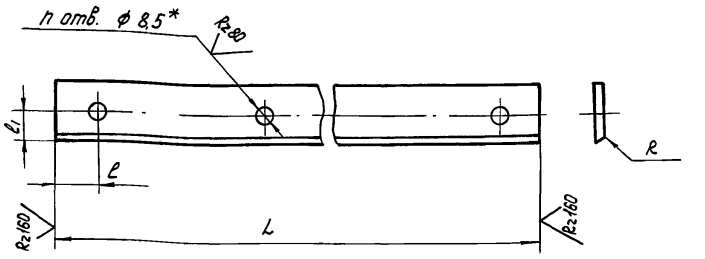

Обозначение	Размеры, мм					Материал	Масса кг
	h	R	l	l1	L		
1Ф.905.301	9	—	40	20	920	Полоса Б-2 4х40 ГОСТ 103-76 Вст3сп ГОСТ 535-79	1,2
-01	10	R3	20	14	760	Полоса Б-2 5х28 ГОСТ 103-75 Вст3сп ГОСТ 535-79	0,83

1. H14, $\pm \frac{IT14}{2}$.
2. Отверстия размечать по обшивке 1Ф.905.304.

Взам. инв. № | Инв. № дубл. | Подп. и дата | Инв. № подл. | Подп. и дата

Изм.	Лист	№ докум.	Подп.	Дата
Разраб.		Жеребович		
Пров.		Куйбышев		
Н.контр.		Третьяков		

1Ф.905.301

Полоса

См. табл.

Лит. | Масса | Масштаб
И | См. табл. | 1:2
Лист | Листов 1

Мосводоканалниипроект
Отдел №5

Формат А4

1Ф.905.302

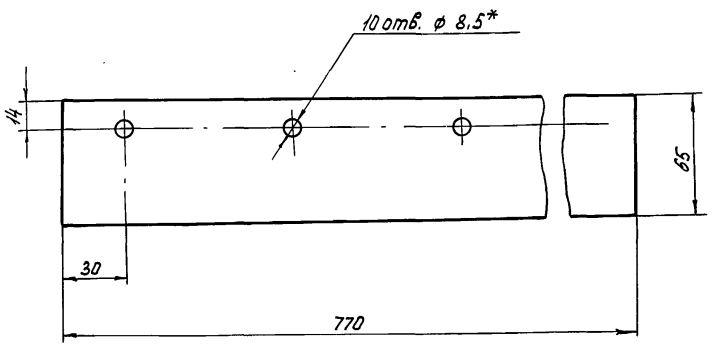

1. * Отверстия размечать по обшивке 1Ф.905.304.
2. H14, h14, $\pm \frac{IT14}{2}$.

Взам. инв. № | Инв. № дубл. | Подп. и дата | Инв. № подл. | Подп. и дата

Изм.	Лист	№ докум.	Подп.	Дата
Разраб.		Жеребович		
Пров.		Куйбышев		
Н.контр.		Третьяков		

1Ф.905.302

Уплотнение

Лит. | Масса | Масштаб
И | 0,47 | 1:2
Лист | Листов 1

Пластина I ПМБ-М-В-1.2 ГОСТ 7338-77

Мосводоканалниипроект
Отдел №5

Формат А4

1Ф.905.303

(√) R2160

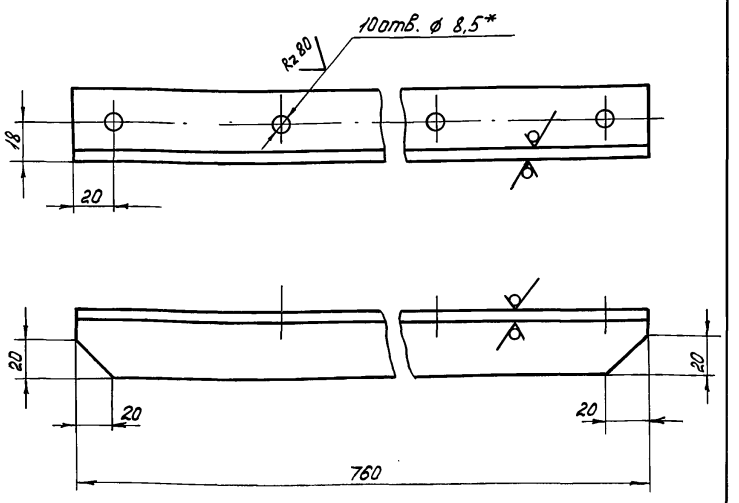

1. H14, h14, $\pm \frac{IT14}{2}$.
2. * Отверстия размечать по обшивке 1Ф.905.304.

Взам. инв. № | Инв. № дубл. | Подп. и дата | Инв. № подл. | Подп. и дата

Изм.	Лист	№ докум.	Подп.	Дата
Разраб.		Жеребович		
Пров.		Куйбышев		
Н.контр.		Третьяков		

1Ф.905.303

Стойка

Уголок 32х32х4-Б ГОСТ 8509-72 Вст3сп ГОСТ 535-79

Лит. | Масса | Масштаб
И | 1,4 | 1:2
Лист | Листов 1

Мосводоканалниипроект
Отдел №5

Формат А4

Типовой проект 902-2-447.88
Альбом V

1Ф.905.304

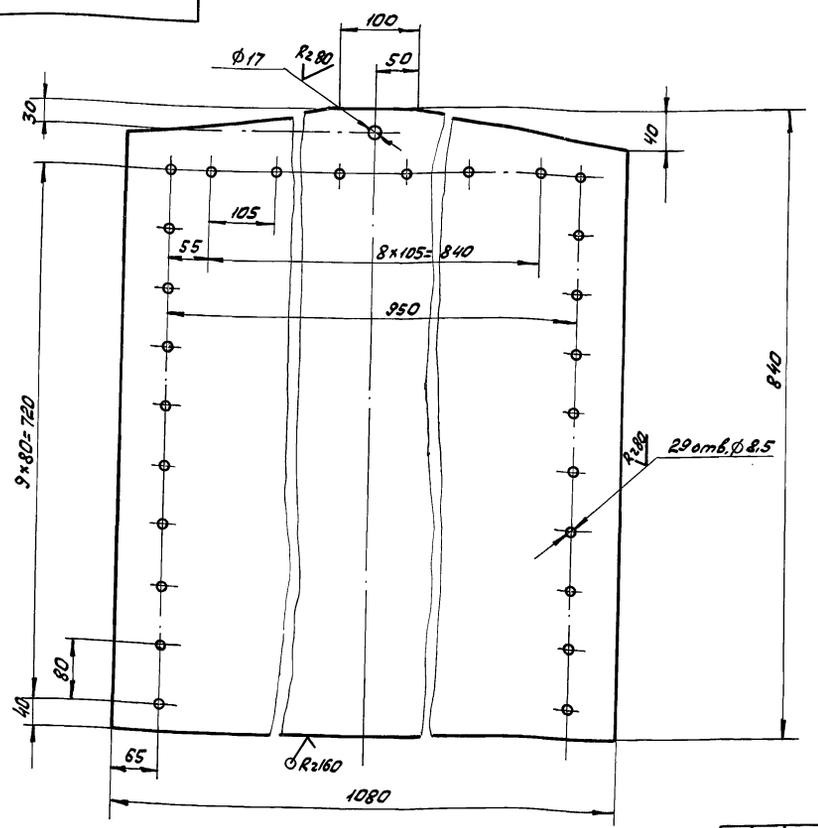

H14, h 14, ± $\frac{IT14}{2}$.

Изм	Лист	№ докум.	Подп.	Дата	1Ф.905.304			
Разраб.	Жеребович				Обшивка	Лит. И	Масса 42,0	Масштаб 1:5
Пров.	Куйбышев					Лист	Листов 1	
Н. контр.	Третьяков				Лист Б-8 ГОСТ 19903-74 / В Ст.3сп ГОСТ 14637-79	Мосводоканалниипроект Отдел № 5		

Формат А3

Инв. № подл. | Подпись и дата | Взам. инв. № | Инв. № дубл. | Подпись и дата

1Ф.905.002

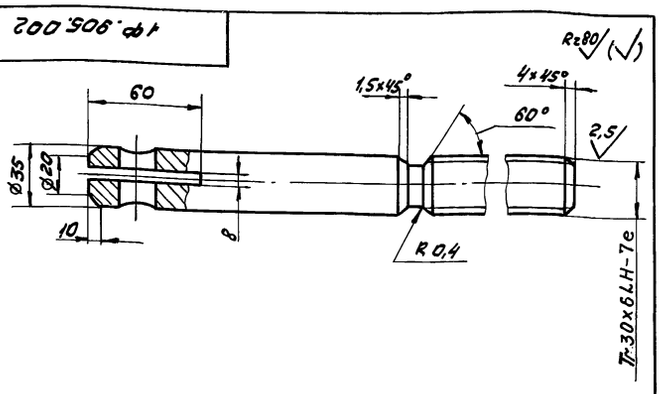

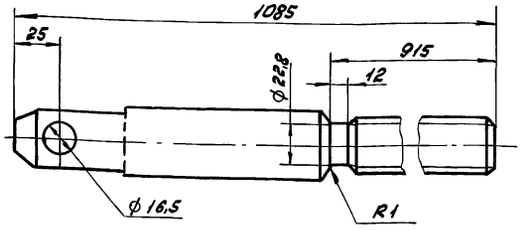

H14, h 14, ± $\frac{IT14}{2}$.

Изм	Лист	№ докум.	Подп.	Дата	1Ф.905.002			
Разраб.	Жеребович				Штанга винтовая	Лит. И	Масса 4,8	Масштаб 1:2
Пров.	Куйбышев					Лист	Листов: 1	
Н. контр.	Третьяков				круг 36-В ГОСТ 2590-71 / 20Х13 ГОСТ 5949-75	Мосводоканалниипроект Отдел № 5		

Инв. № подл. | Подпись и дата | Взам. инв. № | Инв. № дубл. | Подпись и дата

1Ф.905.003

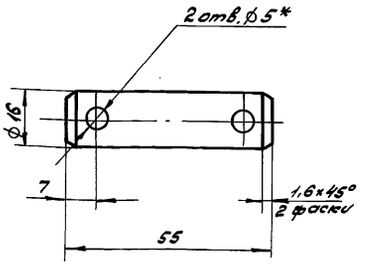

1. H14, h 14, ± $\frac{IT14}{2}$.
2* Отверстия для шплинтов размечать при сборке.

Изм	Лист	№ докум.	Подп.	Дата	1Ф.905.003			
Разраб.	Жеребович				Ось	Лит. И	Масса 0,1	Масштаб 1:1
Пров.	Куйбышев					Лист	Листов 1	
Н. контр.	Третьяков				круг 18-В ГОСТ 2590-71 / В Ст.3сп ГОСТ 535-79	Мосводоканалниипроект Отдел № 5		

Инв. № подл. | Подпись и дата | Взам. инв. № | Инв. № дубл. | Подпись и дата

Типовой проект 902-2-447.88
Альбом V

ЭР.87.000М4

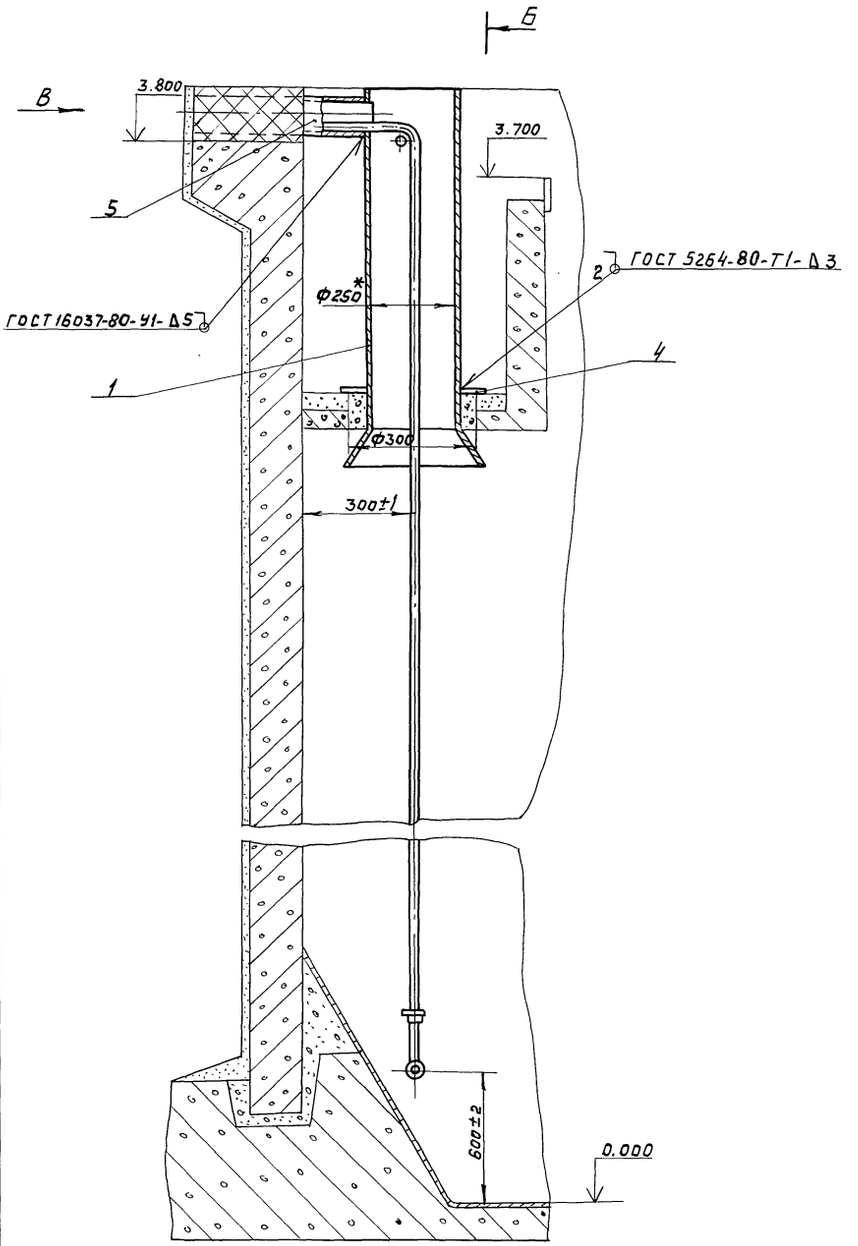

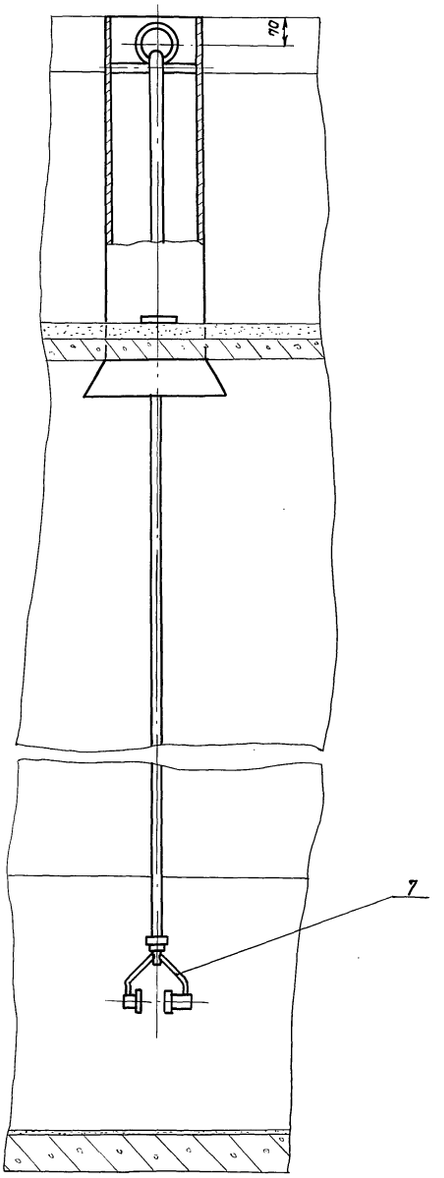

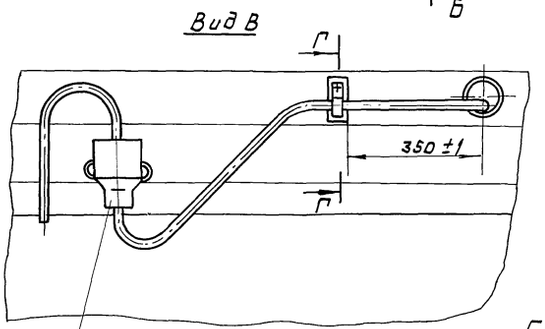

Г-Г
М 1:2

Штепсельный разъем РШ-5-10

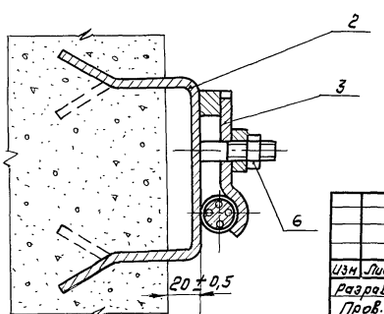

1. $H14; h14; \pm \frac{IT14}{2}$.
2. Шероховатость обрабатываемых поверхностей детали без чертежа $R_z 160$.
3. Конец патрубка поз.5 заделать заподлицо с бортом отстойника.
4. * Размеры для справок.

					ЭР.87.000М4		
Изм.	Лист	№ докум.	Подп.	Дата	Установка сигнализатора уровня ила с фотосопротивлением. Монтажный чертеж	Лит.	Масса / Масштаб
Разраб.		Жеребовин				И	~26.0 / 1:10
Пров.		Куйбышев				Лист	Листов 1
Н. контр.		Третьяков				Мосводоканалнипроект Отдел №5	
Утв.		Куйбышев					

Инв.№ подл. | Подпись и дата | Взам. инв.№ | Инв.№ дубл. | Подпись и дата

Копировал Ф_23048-05 27 Формат А2

Типовой проект 902-2-447.88
Альбом V

Формат	Зона	Поз.	Обозначение	Наименование	Кол.	Примечание
				Документация		
А2			3Р.87.000 МЧ	Монтажный чертеж		
				Сборочные единицы		
А4		1	3Р.87.100	Корпус	1	
А4		2	3Р.87.200	Скоба закладная	1	
А4		3	3Р.87.300	Прижим	1	
				Детали		
А4		4	3Р.87.001	Пластина опорная	2	
Б4		5	3Р.87.002	Патрубок закладной Труба 70х4 ГОСТ 3262-75 ℓ = 480 h 14	1	3,38 кг
				Стандартные изделия		
		6		Гайка М10.5.096 ГОСТ 5915-70	1	

Инв.№ подл. | Подпись и дата | Взам. инв.№ | Инв.№ дубл. | Подпись и дата

Изм.	Лист	№ докум.	Подп.	Дата
Разраб.		Жеребович		
Пров.		Куйбышев		
Н. контр.		Третьяков		
Утв.		Куйбышев		

3Р.87.000

Установка сигнализатора уровня или с фотосопротивлением

Лит.	Лист	Листов
И	1	2

Мосводоканалниипроект
Отдел №5

Формат А4

Формат	Зона	Поз.	Обозначение	Наименование	Кол.	Примечание
				Прочие изделия		
		7		Сигнализатор уровня автоматический СУ-102	1	

Инв.№ подл. | Подпись и дата | Взам. инв.№ | Инв.№ дубл. | Подпись и дата

Изм.	Лист	№ докум.	Подп.	Дата

3Р.87.000

Лист 2

Формат А4

3Р.87.100СБ

А-А

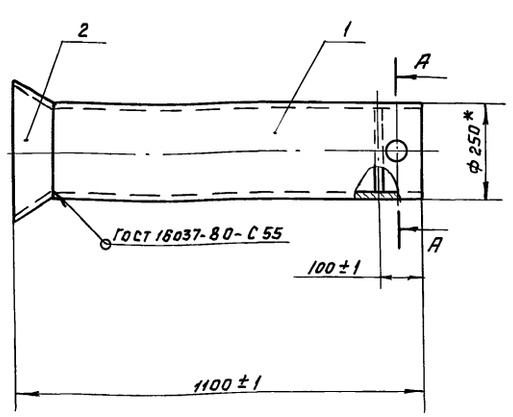

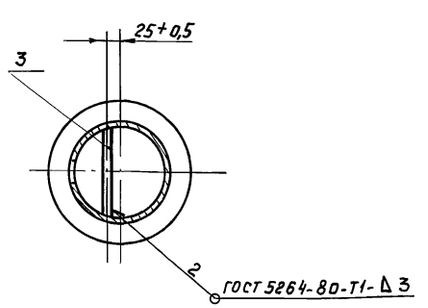

1. Шероховатость обрабатываемых поверхностей деталей без чертежа Rz 160.
2. * Размеры для справок.

Инв.№ подл. | Подпись и дата | Инв.№ дубл. | Взам. инв.№ | Подпись и дата

Изм.	Лист	№ докум.	Подп.	Дата
Разраб.		Жеребович		
Пров.		Куйбышев		
Н. контр.		Третьяков		

3Р.87.100СБ

Корпус
Сборочный чертеж

Лит.	Масса	Масштаб
И	19	1:10

Лист | Листов 1

Мосводоканалниипроект
Отдел №5

Типовой проект 902-2-447.88
Альбом V

Формат	Зона	Поз.	Обозначение	Наименование	Кол.	Примечание
				Документация		
А3			3Р. 87. 100 СБ	Сборочный чертеж		
				Детали		
А4		1	3Р. 87. 101	Труба	1	
А4		2	3Р. 87. 102	Конус	1	
Б4		3	3Р. 87. 103	Пруток		
				Проволока 8-I		
				ГОСТ 3282-74		
				$\ell = 240\ h\ 14$	1	0,01кг

Изм	Лист	№ докум.	Подп.	Дата	3Р. 87. 100			
Разраб.		Жеребович			Корпус	Лит.	Лист	Листов
Пров.		Куйбышев				И		1
Н. контр.		Третьяков				Мосводоканалниипроект Отдел №5		

Инв. № подл. | Подпись и дата | Взам. инв. № | Инв. № дубл. | Подпись и дата

формат А4

3Р. 87. 101

Rz 80

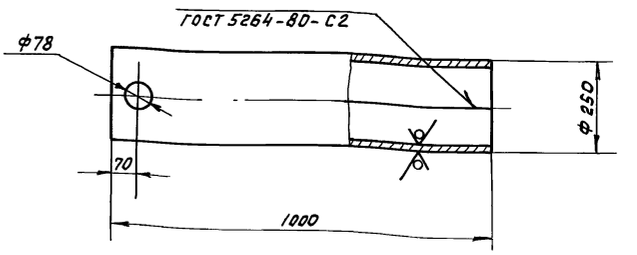

$H14;\ h\ 14,\ \pm \frac{IT14}{2}$.

Изм	Лист	№ докум.	Подп.	Дата	3Р. 87. 101			
Разраб.		Жеребович			Труба	Лит.	Масса	Масштаб
Пров.		Куйбышев				И	18,3	1:10
Н. контр.		Третьяков			Лист Б-3 ГОСТ 19903-74 / В Ст.3 сп ГОСТ 16523-70	Лист	Листов 1	
						Мосводоканалниипроект Отдел №5		

Инв. № подл. | Подпись и дата | Взам. инв. № | Инв. № дубл. | Подпись и дата

формат А4

3Р. 87. 102

Rz160

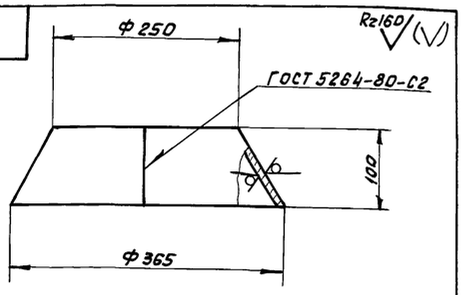

Развертка

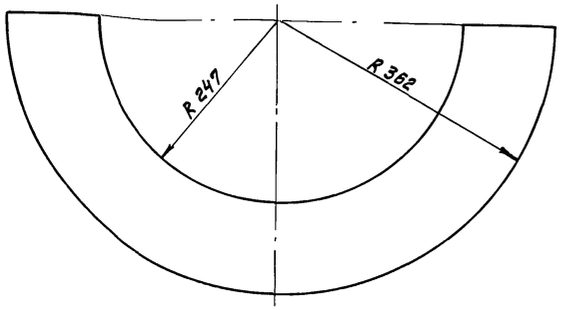

$h\ 14,\ \pm \frac{IT14}{2}$.

Изм	Лист	№ докум.	Подп.	Дата	3Р. 87. 102			
Разраб.		Жеребович			Конус	Лит.	Масса	Масштаб
Пров.		Куйбышев				И	0,65	1:5
Н. контр.		Третьяков			Лист Б-3 ГОСТ 19903-74 / В Ст.3 сп ГОСТ 16523-70	Лист 1	Листов 1	
						Мосводоканалниипроект Отдел №5		

Инв. № подл. | Подпись и дата | Взам. инв. № | Инв. № дубл. | Подпись и дата

формат А4

Формат	Зона	Поз.	Обозначение	Наименование	Кол.	Примечание
				Документация		
А3			3Р. 87. 200 СБ	Сборочный чертеж		
				Детали		
А4		1	3Р. 87. 201	Шпилька	1	
А4		2	3Р. 87. 202	Упор	1	
А4		3	3Р. 87. 203	Скоба	1	

Изм	Лист	№ докум.	Подп.	Дата	3Р. 87. 200			
Разраб.		Жеребович			Скоба закладная	Лит.	Лист	Листов
Пров.		Куйбышев				И		1
Н. контр.		Третьяков				Мосводоканалниипроект Отдел №5		

Инв. № подл. | Подпись и дата | Взам. инв. № | Инв. № дубл. | Подпись и дата

Типовой проект 902-2-447.88
Альбом V

3Р.87.200СБ

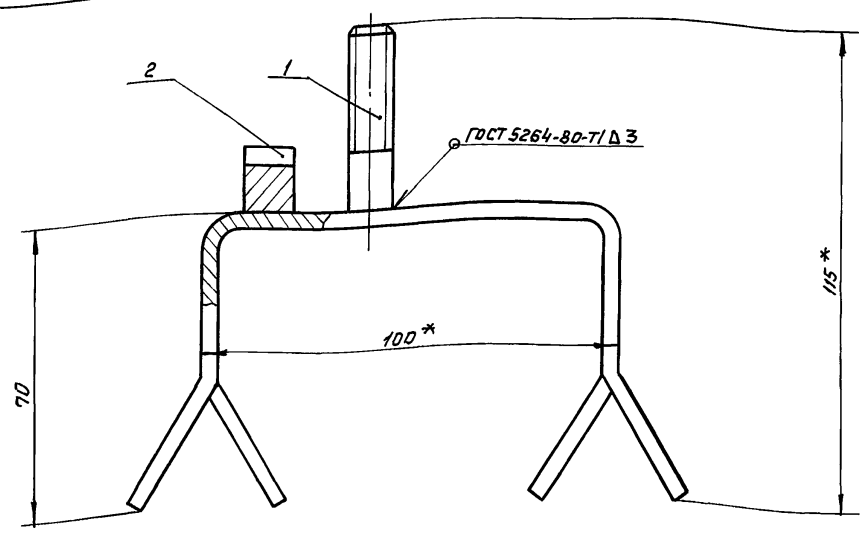

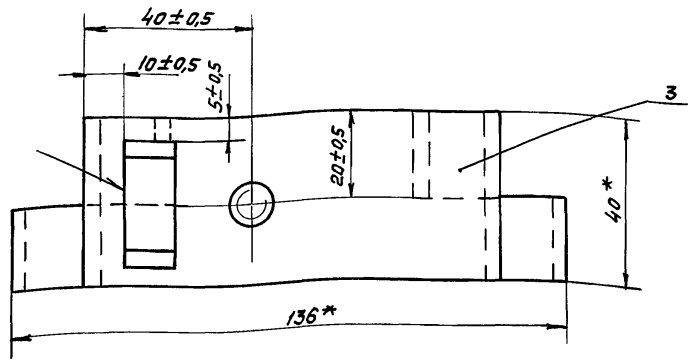

*Размеры для справок.

Изм.	Лист	№ докум.	Подп.	Дата	3Р.87.200СБ			
Разраб.		Жеребович			Скоба закладная Сборочный чертеж	Лит.	Масса	Масштаб
Пров.		Куйбышев				И	0,4	1:1
Н. контр.		Третьяков				Лист	Листов 1	
						Мосводоканалниипроект Отдел №5		

Формат А3

Инв. № подл. | Подпись и дата | Взам. инв. № | Инв. № дубл. | Подпись и дата

3Р.87.201

Rz 80 (√)

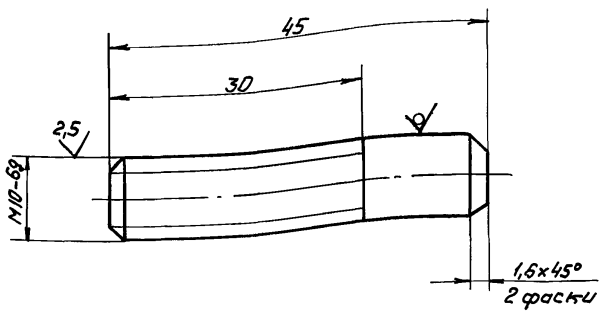

h 14, ± IT14/2.

Изм.	Лист	№ докум.	Подп.	Дата	3Р.87.201			
Разраб.		Жеребович			Шпилька	Лит.	Масса	Масштаб
Пров.		Куйбышев				И	0,03	2:1
Н. контр.		Третьяков				Лист	Листов 1	
					Круг 10-В ГОСТ 2590-71 / В Ст.3 сп ГОСТ 535-79	Мосводоканалниипроект Отдел №5		

Формат А4

Инв. № подл. | Подпись и дата | Взам. инв. № | Инв. № дубл. | Подпись и дата

3Р.87.202

Rz 160 √

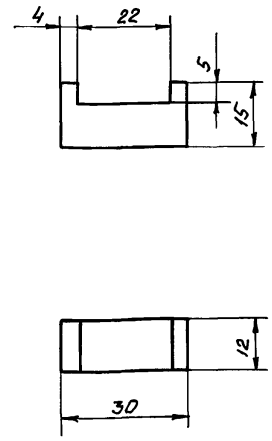

H 14, h 14, ± IT14/2.

Изм.	Лист	№ докум.	Подп.	Дата	3Р.87.202			
Разраб.		Жеребович			Упор	Лит.	Масса	Масштаб
Пров.		Куйбышев				И	0,04	1:1
Н. контр.		Третьяков				Лист	Листов 1	
					Ст. 3 ГОСТ 380-71	Мосводоканалниипроект Отдел №5		

Инв. № подл. | Подпись и дата | Взам. инв. № | Инв. № дубл. | Подпись и дата

Типовой проект 902-2-147.88
Альбом V

ЗР. 87. 203

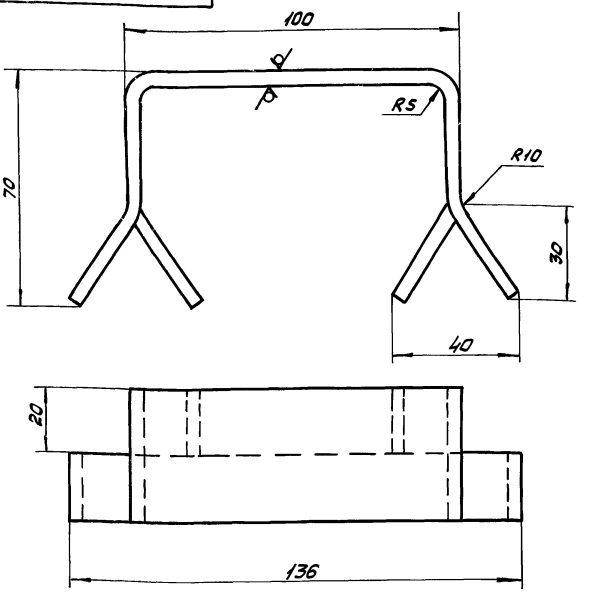

1. Длина развертки 240мм.
2. H14, h14, ± IT14/2.

Изм.	Лист	N докум.	Подп.	Дата	ЗР. 87. 203			
Разраб.		Жеребович			Скоба	Лит.	Масса	Масштаб
Пров.		Кудышев				И	0,3	1:1
Н. контр.		Третьяков			Полоса Б-2-4х40 ГОСТ 103-76 Ст3сп ГОСТ 535-79	Лист 1	Листов 1	
						Мосводоканалниипроект Отдел №5		

Формат А4

Формат	Зона	Поз.	Обозначение	Наименование	Кол.	Примечание
				Документация		
А3			ЗР. 87. 300 СБ	Сборочный чертеж		
				Детали		
А4		1	ЗР. 87. 301	Полоса	1	
Б4		2	ЗР. 87.302	Бобышка		
				Лист Б-12 ГОСТ 19903-74 Ст3сп ГОСТ 14637-79		
				25h14 х 25h14	1	0,04кг

Изм.	Лист	N докум.	Подп.	Дата	ЗР. 87. 300			
Разраб.		Жеребович			Прижим	Лит.	Лист	Листов
Пров.		Кудышев				И		1
Н. контр.		Третьяков				Мосводоканалниипроект Отдел №5		

Формат А4

ЗР. 87. 300СБ

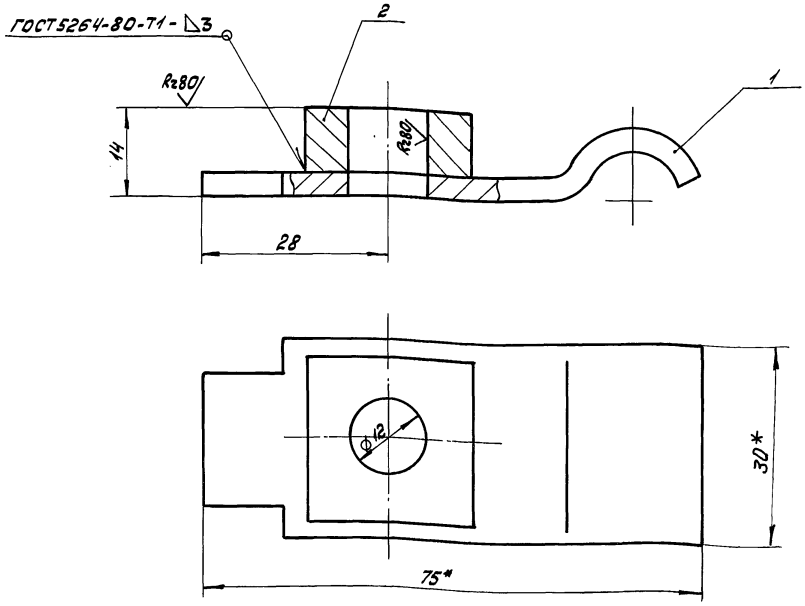

1. H14, h14, ± IT14/2.
2. Шероховатость обрабатываемых поверхностей детали без чертежа - Rz160 V.
3. * Размеры для справок.

Изм.	Лист	N докум.	Подп.	Дата	ЗР. 87. 300 СБ			
Разраб.		Жеребович			Прижим	Лит.	Масса	Масштаб
Пров.		Кудышев			Сборочный чертеж	И	0,12	2:1
Н. контр.		Третьяков				Лист	Листов 1	
						Мосводоканалниипроект Отдел №5		

Типовой проект 902-2-447.88
Альбом V

3Р.87.301

Rz 160

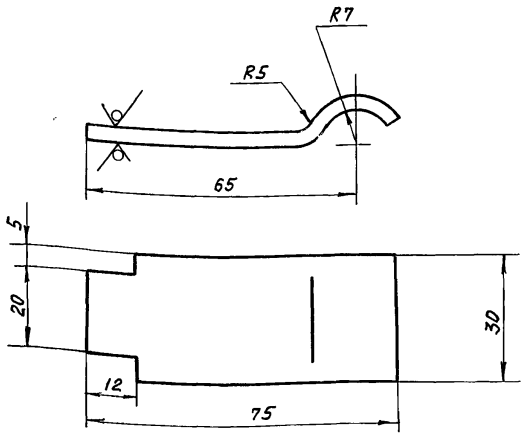

1. Длина развертки 83 мм.
2. H14, h14, $\pm \frac{IT14}{2}$.

Изм.	Лист	№ докум.	Подп.	Дата	3Р.87.301		
Разраб.		Жеребович			Полоса	Лит. И	Масса 0,08	Масштаб 1:1
Пров.		Куйбышев				Лист	Листов 1
Н. контр.		Третьяков			Лист 6-4 ГОСТ 19903-74 / Вст 3 сп ГОСТ 14637-79	Мосводоканалниипроект Отдел №5	

Инв. № подл. | Подпись и дата | Взам. инв. № | Инв. № дубл. | Подпись и дата

Формат А4

3Р.87.001

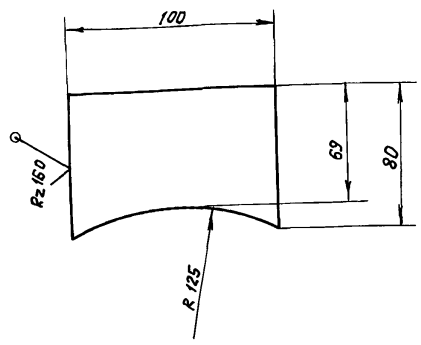

H14, h14, $\pm \frac{IT14}{2}$.

Изм.	Лист	№ докум.	Подп.	Дата	3Р.87.001		
Разраб.		Жеребович			Пластина опорная	Лит. И	Масса 0,16	Масштаб 1:2
Пров.		Куйбышев				Лист	Листов 1
Н. контр.		Третьяков			Лист 6-3 ГОСТ 19903-74 / Вст. 3 сп ГОСТ 16523-70	Мосводоканалниипроект Отдел №5	

Инв. № подл. | Подпись и дата | Взам. инв. № | Инв. № дубл. | Подпись и дата

Формат А4

№ строки	Наименование	Код ОКП	Обозначение документа на поставку	Поставщик	Куда входит (обозначение)	Количество: На изделие	В комплекты	На регулир.	Всего	Примечание
1	Сигнализатор			Горийский опытный						
2	уровня автомати-			з-д аналитических						
3	ческий СУ-102	42 18 74 9503		приборов	3Р.87.000	1			1	
4										
5										
6	Крепежные изделия									
7										
8	Гайка М10.5.096		ГОСТ 5915-70		3Р.87.000	1			1	
9										
10										
11										
12										
13										
14										
15										
16										
17										
18										
19										
20										
21										
22										
23										
24										
25										

Инв. № подл. | Подпись и дата | Взам. инв. № | Инв. № дубл. | Подпись и дата

Изм.	Лист	№ докум.	Подп.	Дата	3Р.87.000ВП			
Разраб.		Жеребович			Установка сигнализатора уровня ила с фотосопротивлением	Литера И	Лист	Листов 1
Пров.		Куйбышев				Мосводоканалниипроект Отдел №5		
Н. контр.		Третьяков						
Утв.		Куйбышев			Ведомость покупных изделий			

Типовой проект 902-2-447.88
Альбом V

Формат	Зона	Поз.	Обозначение	Наименование	Кол.	Примечание
				Документация		
А4			6С.53.147.000СБ	Сборочный чертеж		
				Детали		
А3		1	6С.53.147.001	Патрубок	1	
Б4		2	6С.53.147.002	Труба		
				Труба 630х10 ГОСТ 8732-78 / В Ст2 сп ГОСТ 8731-74		
				ℓ=1500 h 14	1	2023 кг

Изм.	Лист	№ докум.	Подп.	Дата
Разраб.		Жеребович		
Пров.		Куйбышев		
Н.контр.		Третьяков		
Утв.		Куйбышев		

6С.53.147.000

Тройник
630х10 - 530х9
α = 45°

Лит.	Лист	Листов
И		1

Мосводоканалниипроект
Отдел №5

Формат А4

6С.53.147.000СБ

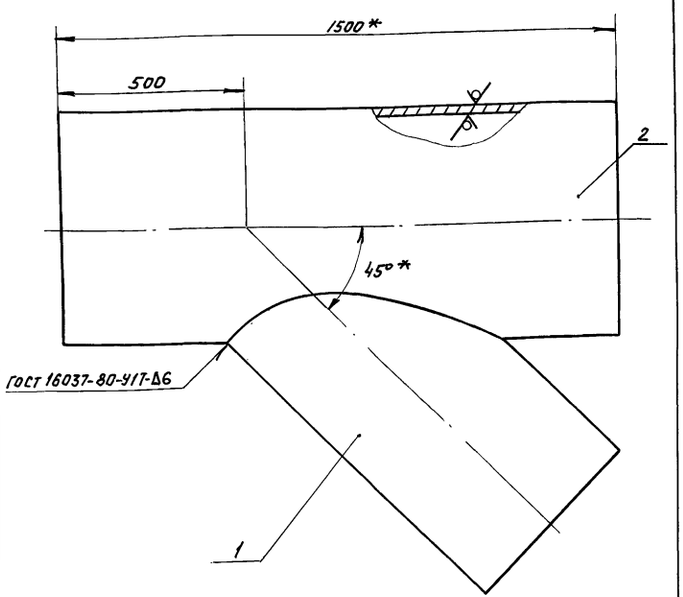

1. Шероховатость обрабатываемых поверхностей детали без чертежа Rz 160 (√).
2. Отверстие в трубе поз. 2 размечать по патрубку поз. 1.
3. * Размеры для справок.

Изм.	Лист	№ докум.	Подп.	Дата
Разраб.		Жеребович		
Пров.		Куйбышев		
Н.контр.		Третьяков		
Утв.		Куйбышев		

6С.53.147.000СБ

Тройник
630х10 - 530х9
α = 45°
Сборочный чертеж

Лит.	Масса	Масштаб
И	300	1:10
Лист	Листов 1	

Мосводоканалниипроект
Отдел №5

Формат А4

6С.53.147.001

Rz 80 (√)

Развертка шаблона

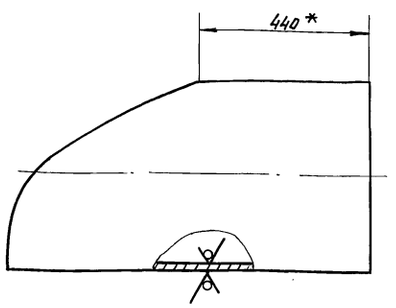

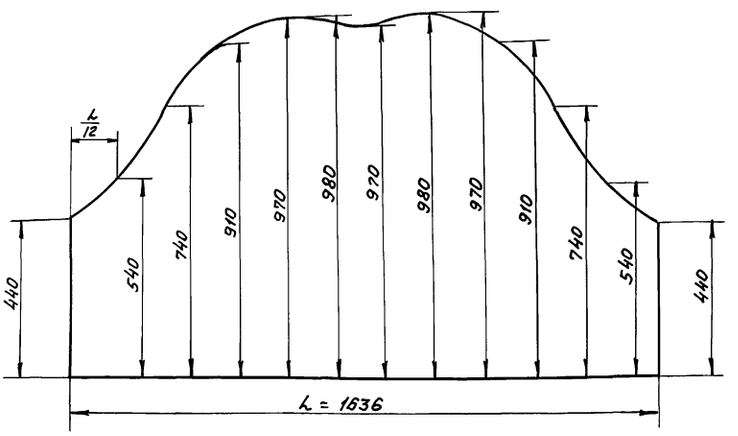

1. H 14, h 14, ±IT14/2.
2. Продольный шов трубы, из которой изготовлен патрубок, должен располагаться в 45° от наименьшей образующей.
3. ℓ - длина окружности по действительному наружному диаметру.
4. * Размеры для справок.

Изм.	Лист	№ докум.	Подп.	Дата
Разраб.		Жеребович		
Пров.		Куйбышев		
Н.контр.		Третьяков		
Утв.		Куйбышев		

6С.53.147.001

Патрубок

Лит.	Масса	Масштаб
И	96,5	1:10
Лист	Листов 1	

Труба 530х9 ГОСТ 8732-78 / В Ст2 сп ГОСТ 8731-74

Мосводоканалниипроект
Отдел №5

Формат А3

1Ф 910.000.СБ

Типовой проект 902-2-447.88
Альбом V

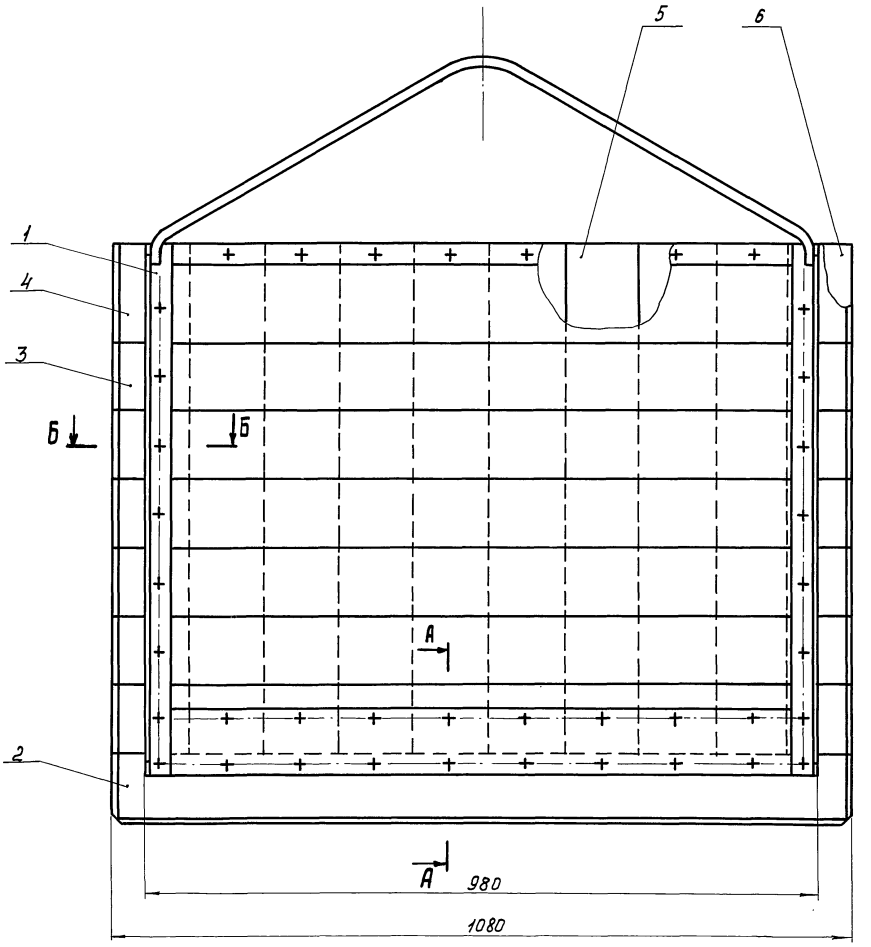

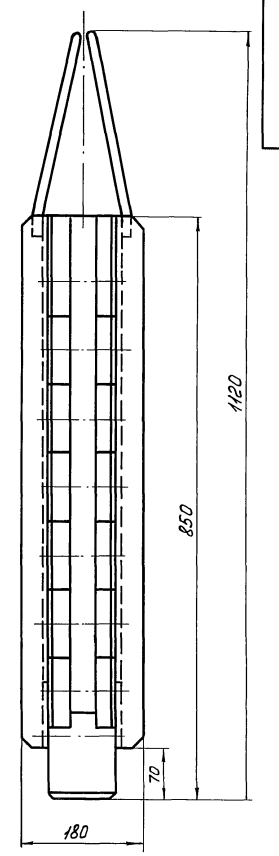

Б-Б
М 1:2

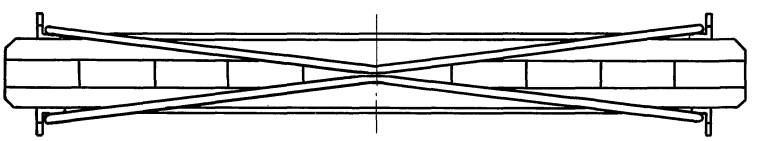

А-А
М 1:2

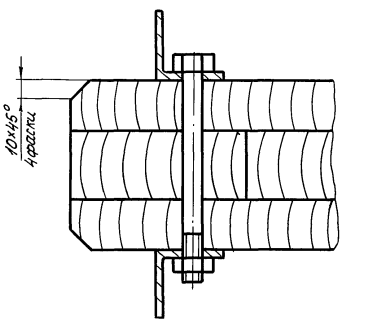

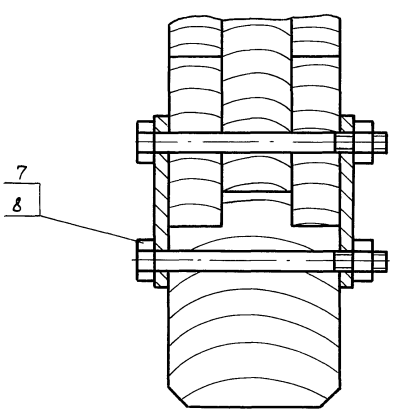

1. Затвор устанавливается в распределительной чаше отстойников ф 24 м.
2. Шероховатость обрабатываемых поверхностей деталей без чертежа - $R_m 100$
3. Влажность материалов должна быть не выше 15%
4. Применять строганные доски, плотно подогнать их друг к другу и антисептировать фтористым натрием.
5. Отверстия под болты в досках и бруске сверлить ф 12.
6. Размеры для справок.

Изм	Лист	№ докум.	Подп.	Дата
Разраб.		Пендерев		
Пров.				
Н.контр		Третьяков		
Утв.		Кудрышев		

1Ф 910.000. СБ

Затвор шандорный 1000×800 (сборочный чертеж)

Литера	Масса	Масштаб
И	89,2	1:5
Лист	Листов 1	

Мосводоканалниипроект
Отдел №5

Инв.№ подл. | Подпись и дата | Взам.инв.№ | Инв.№ дубл. | Подпись и дата

Типовой проект 902-2-447.88
Альбом V

Формат	Зона	Поз.	Обозначение	Наименование	Кол.	Примечание
				Документация		
А2			1Ф.910.000СБ	Сборочный чертеж		
				Сборочные единицы		
А2		1	1Ф.910.100	Рама	2	
				Детали		
А4		2	1Ф.910.001	Брусок	1	
Б4		3	1Ф.910.002	Доска 100h14×30h14×1080h14		
				Сосна ГОСТ 9463-72	12	1,94кг
Б4		4	1Ф.910.003	Доска 145h14×30h14×1080 h14		
				Сосна ГОСТ 9463-72	2	4,7кг
Б4		5	1Ф.910.004	Доска 110h14×40h14×725 h14		
				Сосна ГОСТ 9463-72	9	3,2кг
Б4		6	1Ф.910.005	Доска 90h14×40h14×725 h14		
				Сосна ГОСТ 9463-72	1	2,6кг
				Стандартные изделия		
		7		Болт М12×130.58.096 ГОСТ 7798-70	40	
		8		Гайка М12.5.096 ГОСТ 5915-70	40	

Инв.№подл. | Подпись и дата | Взам.инв.№ | Инв.№дубл. | Подпись и дата

Изм.	Лист	№ докум.	Подп.	Дата
Разраб.		Плаксина		
Пров.		Пендерев		
Н.контр.		Третьяков		
Утв.		Куйбышев		

1Ф.910.000

Затвор шандорный 1000×800

Лит.	Лист	Листов
И		1

Мосводоканалниипроект Отдел №5

Формат А4

1Ф.910.001

Rm60

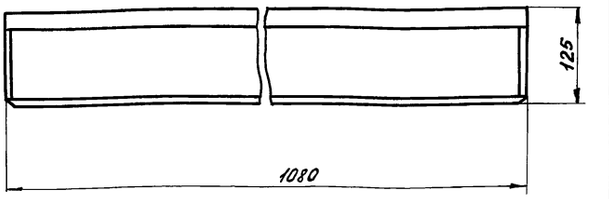

Вид А

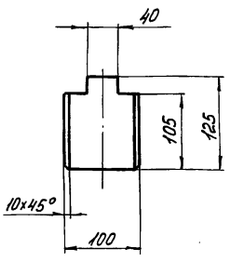

$h14; \pm \frac{JT14}{2}$.

Инв.№подл. | Подпись и дата | Взам.инв.№ | Инв.№дубл. | Подпись и дата

Изм.	Лист	№ докум.	Подп.	Дата
Разраб.		Плаксина		
Пров.		Пендерев		
Н.контр.		Третьяков		

1Ф.910.001

Брусок

Лит.	Масса	Масштаб
И	7,3	1:5
Лист	Листов 1	

Сосна ГОСТ 9463-72

Мосводоканалниипроект Отдел №5

Формат А4

Формат	Зона	Поз.	Обозначение	Наименование		Примечание
				Документация		
А2			1Ф.910.100СБ	Сборочный чертеж		
				Детали		
А4		1	1Ф.910.101	Дуга	1	
Б4		2	1Ф.910.102	Пластина		
				Полоса $\frac{Б\text{-}2\text{-}4\times30\ ГОСТ\ 103\text{-}76}{Вст.3сп\ ГОСТ\ 535\text{-}79}$		
				L=900h14	1	0,85кг
Б4		3	1Ф.910.103	Стойка		
				Уголок $\frac{40\times40\times4\text{-}Б\ ГОСТ\ 8509\text{-}86}{Ст3сп\text{-}II\ ГОСТ\ 535\text{-}79}$		
				L=780h14	2	1,89кг
Б4		4	1Ф.910.104	Пластина		
				Полоса $\frac{Б\text{-}2\text{-}4\times100\ ГОСТ\ 103\text{-}76}{Вст3сп\ ГОСТ\ 535\text{-}79}$		
				L=900h14	1	2,83кг

Инв.№подл. | Подпись и дата | Взам.инв.№ | Инв.№дубл. | Подпись и дата

Изм.	Лист	№ докум.	Подп.	Дата
Разраб.		Плаксина		
Пров.		Пендерев		
Н.контр.		Третьяков		

1Ф.910.100

Рама

Лит.	Лист	Листов
И		1

Мосводоканалниипроект Отдел №5

Формат А4

1Ф.910.101

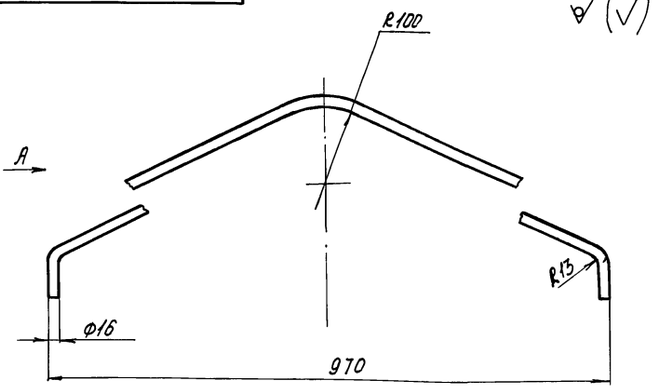

Вид А

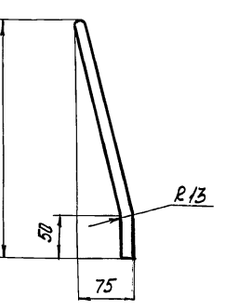

1. $h14; \pm \frac{JT14}{2}$.
2. Развернутая длина L=1200 мм

Инв.№подл. | Подпись и дата | Взам.инв.№ | Инв.№дубл. | Подпись и дата

Изм.	Лист	№ докум.	Подп.	Дата
Разраб.		Плаксина		
Пров.		Пендерев		
Н.контр.		Третьяков		

1Ф.910.101

Дуга

Лит.	Масса	Масштаб
И	1,9	1:5
Лист	Листов 1	

Круг $\frac{16\text{-}В\ ГОСТ\ 2590\text{-}71}{Вст3сп\ ГОСТ\ 535\text{-}79}$

Мосводоканалниипроект Отдел №5

Типовой проект 902-2-447.88
Альбом V

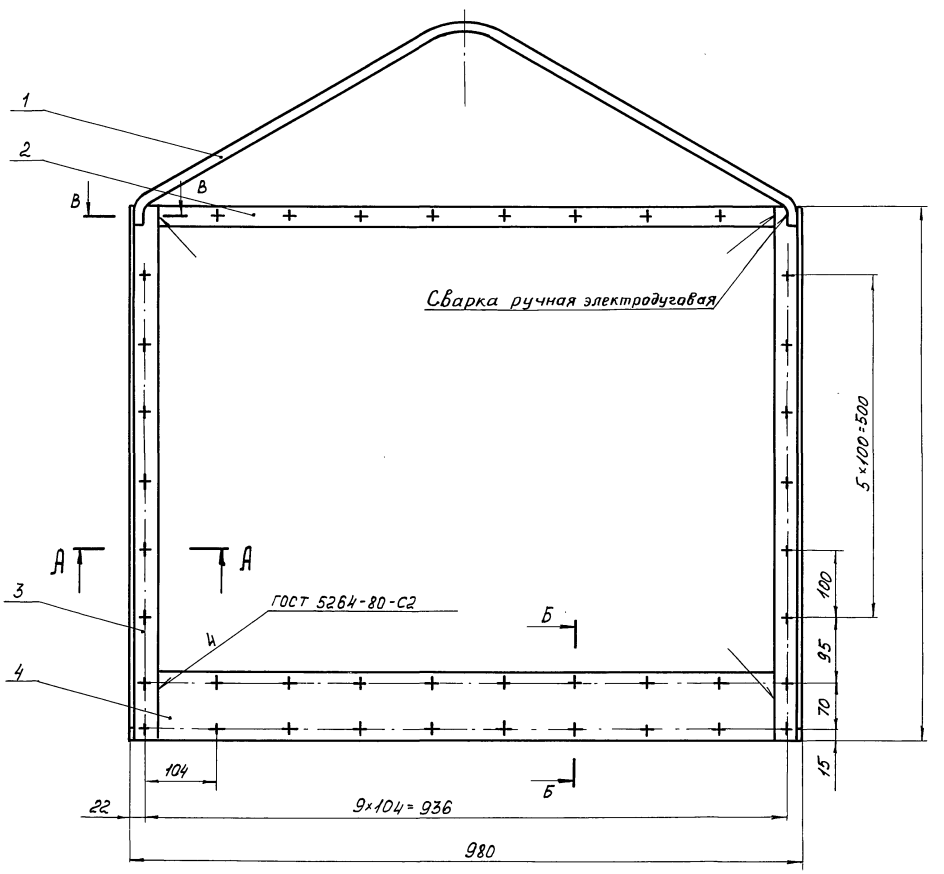

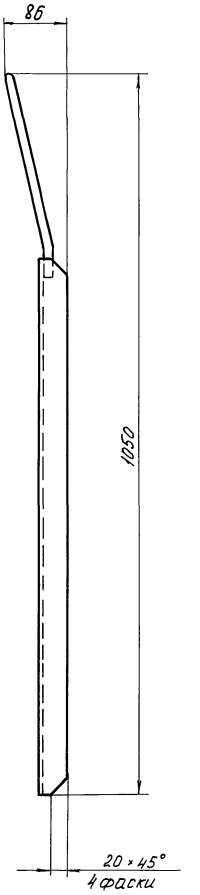

А-А
М1:1

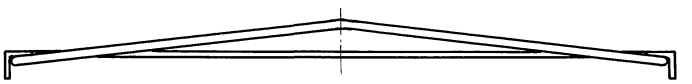

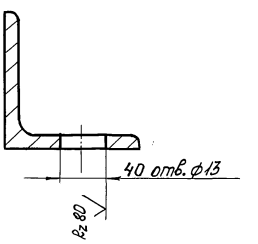

Б-Б
М1:1

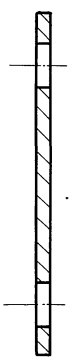

В-В
М1:1

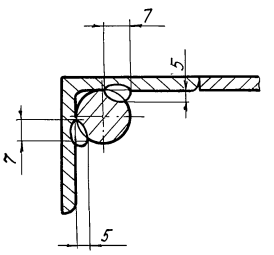

1. Окраску производить грунтом ХС-010, краской ЭМХС-710, серый, лаком ХС-76 IV В ГОСТ 9355-81.
2. $H14;\ h14;\ \pm\frac{JT14}{2}$.
3. Шероховатость обрабатываемых поверхностей деталей без чертежа - $Rz160$.
4. * Размер для справок.
5. Сварку производить электродом типа Э42 ГОСТ 9467-75.

Изм.	Лист	№ докум.	Подп.	Дата	1Ф 910.100 СБ			
Разраб.		Пендерев			Рама Сборочный чертеж	Лит.	Масса	Масштаб
Пров.						И	936	1:5
Н.контр.		Третьяков				Лист	Листов 1	
						Мосводоканалниипроект Отдел №5		

Инв. № подл. | Подпись и дата | Взам. инв. № | Инв. № дубл. | Подпись и дата

9К.107.000СБ

Типовой проект 902-2-447.88
Альбом V

Вид А

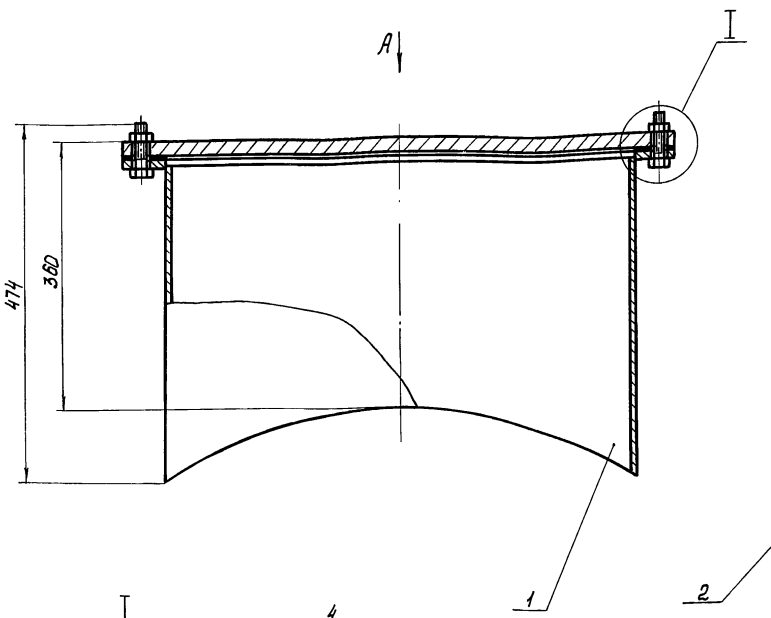

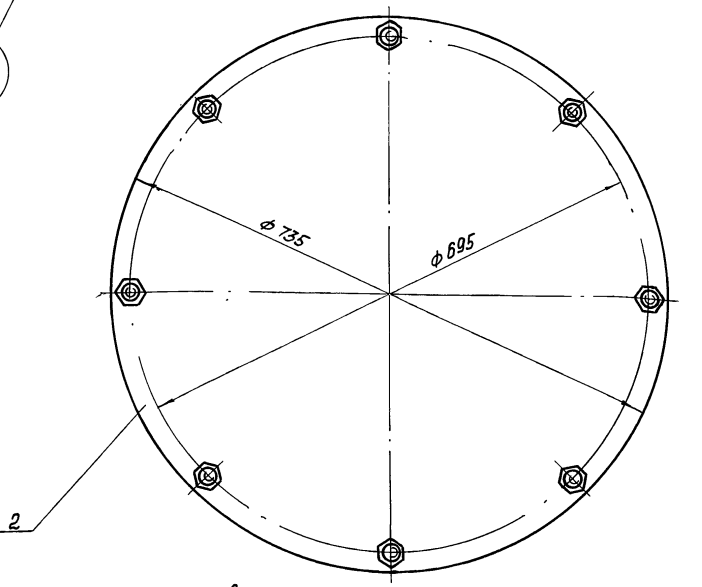

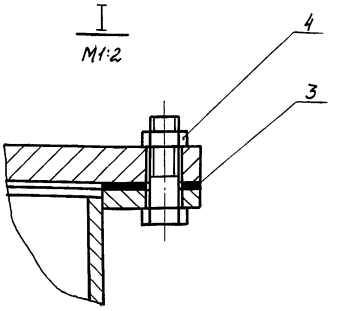

1. Размеры для справок.
2. В прокладке поз.3 отверстия под болты М16 вырезать по месту.

Изм.	Лист	№ докум.	Подп.	Дата	9К.107.000СБ			
Разраб.		Плаксина			Люк-лаз Ду 600 Сборочный чертеж	Лит.	Масса	Масштаб
Пров.		Пендерев				И	134	1:5
Н.контр.		Третьяков				Лист	Листов 1	
Утв.		Куйбышев				Мосводоканалниипроект Отдел №5		

Формат А3

Инв.№подл. | Подпись и дата | Взам.инв.№ | Инв.№дубл. | Подпись и дата

Формат	Зона	Поз.	Обозначение	Наименование	Кол.	Примечание
				Документация		
А3			9К.107.000СБ	Сборочный чертеж		
				Сборочные единицы		
А4		1	9К.107.100	Патрубок закладной	1	
				Детали		
А4		2	9К.107.001	Заглушка	1	
Б4		3	9К.107.002	Прокладка		
				Пластина I, лист ГМКЩ-С-2×800×800-1,2 ГОСТ 7338-77		
				ф735 h14 × ф632 h14	1	0,3кг
				Стандартные изделия		
		4		Гайка М16.5.096 ГОСТ 5915-70	8	

Изм.	Лист	№ докум.	Подп.	Дата	9К.107.000			
Разраб.		Плаксина			Люк-лаз Ду 600	Лит.	Лист	Листов
Пров.		Пендерев				И		1
Н.контр.		Третьяков				Мосводоканалниипроект Отдел №5		
Утв.		Куйбышев						

Инв.№подл. | Подпись и дата | Взам.инв.№ | Инв.№дубл. | Подпись и дата

9К.107.001

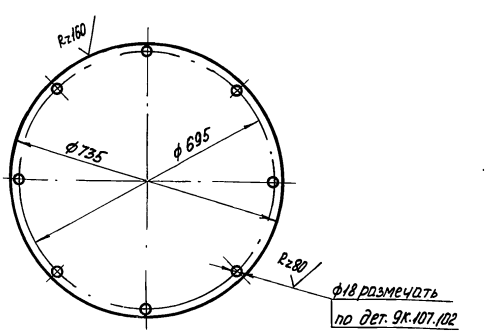

h14; H14; $\pm \frac{JT14}{2}$.

Изм.	Лист	№ докум.	Подп.	Дата	9К.107.001			
Разраб.		Плаксина			Заглушка	Лит.	Масса	Масштаб
Пров.		Пендерев				И	66,5	1:10
Н.контр.		Третьяков				Лист	Листов 1	
					Лист Б-20 ГОСТ 19903-74 ВСт.3сп ГОСТ 14637-79	Мосводоканалниипроект Отдел №5		

Инв.№подл. | Подпись и дата | Взам.инв.№ | Инв.№дубл. | Подпись и дата

Типовой проект 902-2-447.88
Альбом V

9К.107.100СБ

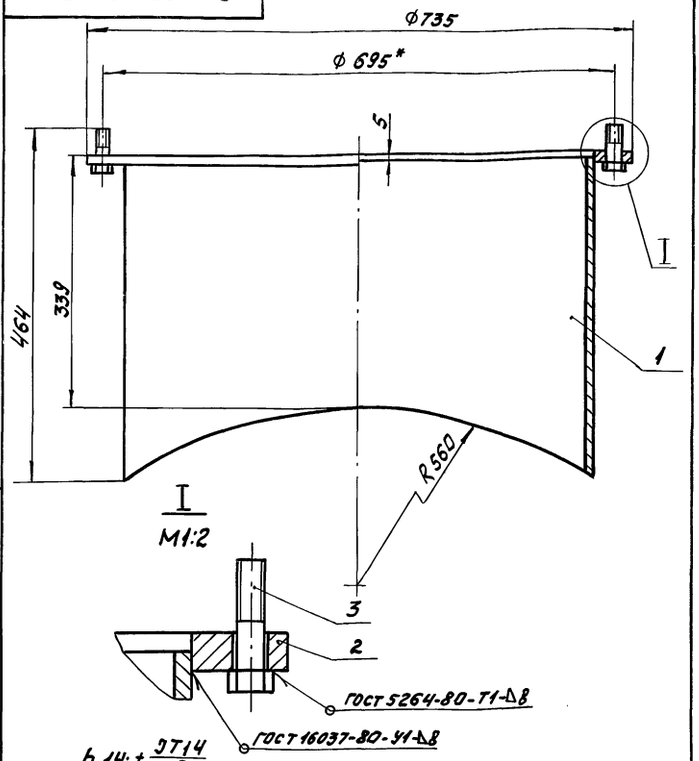

Изм.	Лист	№ докум.	Подп.	Дата
Разраб.		Плаксина		
Пров.		Пендерев		
Н.контр.		Третьяков		

9К.107.100СБ

Патрубок закладной
Сборочный чертеж

Лит.	Масса	Масштаб
И	66,5	1:5
Лист	Листов 1	

Мосводоканалниипроект
Отдел №5

Формат А4

Формат	Зона	Поз.	Обозначение	Наименование	Кол.	Примечание
				Документация		
А4			9К.107.100СБ	Сборочный чертеж		
				Детали		
А4		1	9К.107.101	Труба	1	
А4		2	9К.107.102	Фланец	1	
				Стандартные изделия		
		3		Болт М16х50.58.096 ГОСТ 7798-70	8	

Изм.	Лист	№ докум.	Подп.	Дата
Разраб.		Плаксина		
Пров.		Пендерев		
Н.контр.		Третьяков		

9К.107.100

Патрубок закладной

Лит.	Лист	Листов
И		1

Мосводоканалниипроект
Отдел №5

Формат А4

9К.107.101

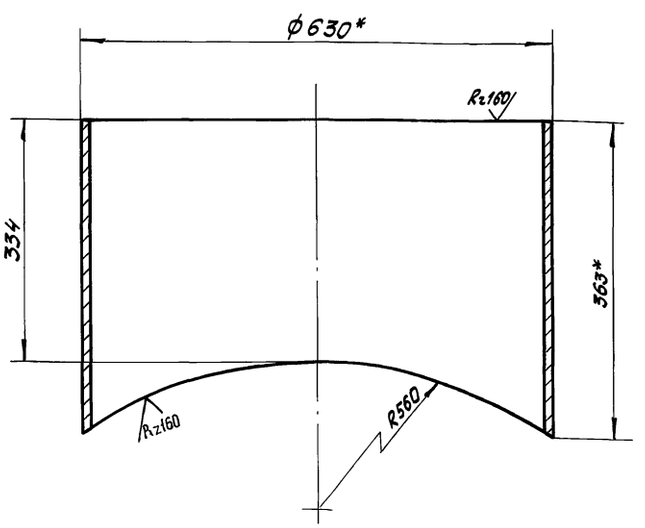

1. h14; ± JT14/2.
2. * Размеры для справок.

Изм.	Лист	№ докум.	Подп.	Дата
Разраб.		Плаксина		
Пров.		Пендерев		
Н.контр.		Третьяков		

9К.107.101

Труба

Лит.	Масса	Масштаб
И	48,2	1:5
Лист	Листов 1	

Труба 630х9 ГОСТ 8732-68 / ВСт2сп ГОСТ 8731-74

Мосводоканалниипроект
Отдел №5

Формат А4

9К.107.102

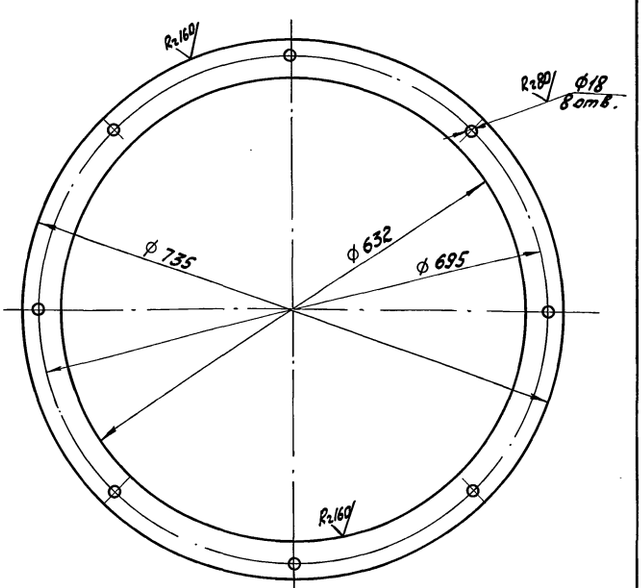

h14, H14, ± JT14/2.

Изм.	Лист	№ докум.	Подп.	Дата
Разраб.		Плаксина		
Пров.		Пендерев		
Н.контр.		Третьяков		

9К.107.102

Фланец

Лит.	Масса	Масштаб
И	17,4	1:5
Лист	Листов 1	

Б-10 ГОСТ 19903-74 / Лист В СТ3сп ГОСТ 14637-79

Мосводоканалниипроект
Отдел №5

Формат А4

gost.e-ecolog.ru