ТИПОВОЙ ПРОЕКТ
902 - 2 - 447.88

ОТСТОЙНИКИ КАНАЛИЗАЦИОННЫЕ РАДИАЛЬНЫЕ ВТОРИЧНЫЕ ИЗ СБОРНОГО ЖЕЛЕЗОБЕТОНА ДИАМЕТРОМ 24 М

АЛЬБОМ III

КОНСТРУКЦИИ ЖЕЛЕЗОБЕТОННЫЕ. КОНСТРУКЦИИ МЕТАЛЛИЧЕСКИЕ

23048-03

Отпускная цена на момент реализации указана в счет-накладной

Привязан

Инв. №

gost.e-ecolog.ru

ТИПОВОЙ ПРОЕКТ
902-2-447.88

ОТСТОЙНИКИ КАНАЛИЗАЦИОННЫЕ РАДИАЛЬНЫЕ ВТОРИЧНЫЕ ИЗ СБОРНОГО ЖЕЛЕЗОБЕТОНА

ДИАМЕТРОМ 24 М

СОСТАВ ПРОЕКТА:

АЛЬБОМ I	ПОЯСНИТЕЛЬНАЯ ЗАПИСКА
АЛЬБОМ II	ТЕХНОЛОГИЧЕСКИЕ, ЭЛЕКТРОТЕХНИЧЕСКИЕ РЕШЕНИЯ
АЛЬБОМ III	КОНСТРУКЦИИ ЖЕЛЕЗОБЕТОННЫЕ. КОНСТРУКЦИИ МЕТАЛЛИЧЕСКИЕ.
АЛЬБОМ IV	СТРОИТЕЛЬНЫЕ ИЗДЕЛИЯ
АЛЬБОМ V	НЕСТАНДАРТИЗИРОВАННОЕ ОБОРУДОВАНИЕ
АЛЬБОМ VI	СПЕЦИФИКАЦИИ ОБОРУДОВАНИЯ
АЛЬБОМ VII	ВЕДОМОСТИ ПОТРЕБНОСТИ В МАТЕРИАЛАХ
АЛЬБОМ VIII	СМЕТЫ

АЛЬБОМ III

РАЗРАБОТАН
ПРОЕКТНЫМ ИНСТИТУТОМ
„МОСВОДОКАНАЛНИИПРОЕКТ"
ГЛАВНЫЙ ИНЖЕНЕР ИНСТИТУТА СОКОЛИН
ГЛАВНЫЙ ИНЖЕНЕР ПРОЕКТА КАЗАНОВ

РАБОЧИЙ ПРОЕКТ УТВЕРЖДЕН
МОСГОРИСПОЛКОМОМ
ПРОТОКОЛ N 3 ОТ 24.12.87г.
ВВЕДЕН В ДЕЙСТВИЕ „ГЛАВМОСВОДОКАНАЛОМ"
ПРИКАЗ N 26 ОТ 25.01.88г.

Привязан

Инв. №

Альбом III

Типовой проект 902-2-147.88

Содержание альбома

№ листа	Наименование чертежей	№ стр.
	Титульный лист	1
	Содержание альбома	2
	Конструкции железобетонные	
1	Общие данные	3
2	Схема группы отстойников и коммуникаций	4
3	Отстойник. План. Сечения.	5
4	Отстойник. Сечения 5-5 ÷ 10-10	6
5	Отстойник. Сечения 11-11 ÷ 13-13	7
	Узел 1.	
6	Отстойник. Днище. Армирование.	8
7	Отстойник. Днище. Армирование.	9
8	Отстойник. Схема расположения стеновых панелей.	10
9	Отстойник. Узлы 3÷5.	11
10	Отстойник. Узел 6. Консоль Км1.	12
	Борт отстойника Бм1. Армирование.	
11	Отстойник. Схема расположения лотков.	13
12	Отстойник. Лоток Лом2. Армирование.	14
13	Распределительная чаша. Планы.	15
	Сечения.	
14	Распределительная чаша.	16
	Армирование.	
15	Распределительная чаша.	17
	Армирование.	
16	Камеры ОВ1, ОВ2. Планы. Сечения.	18
17	Камера ОВ1. Армирование.	19
18	Камера ОВ2. Армирование.	20
19	Иловая камера ИК1. Планы.	21
	Сечения.	
20	Иловая камера ИК1.	22
	Армирование.	

продолжение

№ листа	Наименование чертежей	№ стр.
21	Иловая камера ИК1.	23
	Схема армирования перекрытия. Узел 1.	
	Конструкции металлические.	
1	Общие данные (начало)	24
2	Общие данные (окончание)	25
3	Отстойник. Распределительная чаша	26
	Иловая камера. Схемы расположения	
	металлических лестниц, ограждений	
	рамы, крышки.	

Инв. № подл. | Подпись и дата | Взам. инв. №

Типовой проект 902-2-447.88 Альбом III

Ведомость рабочих чертежей основного комплекта КЖ

Лист	Наименование	Примечание
1	Общие данные.	
2	Схема группы отстойников и коммуникаций.	
3	Отстойник. План. Сечения.	
4	Отстойник. Сечения 5-5÷10-10.	
5	Отстойник. Сечения 11-11÷13-13. Узел 1.	
6	Отстойник. Днище. Армирование.	
7	Отстойник. Днище. Армирование.	
8	Отстойник. Схема расположения стеновых панелей.	
9	Отстойник. Узлы 3÷5.	
10	Отстойник. Узел 6. Консоль Км1. Борт отстойника Бм1. Армирование.	
11	Отстойник. Схема расположения лотков.	
12	Отстойник. Лоток ЛОм2. Армирование.	
13	Распределительная чаша. Планы. Сечения.	
14	Распределительная чаша. Армирование.	
15	Распределительная чаша. Армирование.	
16	Камеры ОВ1, ОВ2. Планы. Сечения.	
17	Камера ОВ1. Армирование.	
18	Камера ОВ2. Армирование.	
19	Иловая камера ИК1. Планы. Сечения.	

продолжение

Лист	Наименование	Примечание
20	Иловая камера ИК1. Армирование	
21	Иловая камера ИК1 Схема армирования перекрытия. Узел 1.	

Ведомость спецификаций

Лист	Наименование	Примечание
8	Спецификация к схемам расположения стеновых панелей и лотков.	
13	Спецификация к схеме расположения элементов распределительной чаши.	

Ведомость объемов сборных бетонных и железобетонных конструкций по рабочим чертежам основного комплекта КЖ.

N строки	Наименование группы элементов	Код	Кол. $м^3$	Примечание
1	Резервуары	585600	179.8	
2	Всего бетона и железобетона		179.8	

Ведомость ссылочных и прилагаемых документов.

Обозначение	Наименование	Примечание
	Ссылочные документы	
ГОСТ 948-84	Перемычки железобетонные для зданий с кирпичными стенами.	
Серия 3.900-3 Выпуск 5 части 1,2	Сборные железобетонные конструкции емкостных сооружений для водоснабжения и канализации. Панели стеновые для цилиндрических сооружений.	
Серия 5. 900-2	Сальники набивные dy 50.... 1400 для пропуска труб через стены.	
	Прилагаемые документы	
ТП 902-2-447.88-КЖ.И Альбом IV	Строительные изделия.	
ТП 902-2-447.88-КЖ Альбом VII	Ведомость потребности в материалах	

0.000 =

Настоящий проект разработан в соответствии с действующими нормами и правилами.

Гл. инженер проекта /Казанов/

Инв. № подл. | Подпись и дата | Взам. инв. №

Нач. отд.	Мешалкин		
Н. контр.	Ярошенко		
Гл. спец.	Ярошенко		
ГИП	Славянский		12.87
Рук. бр.	Болотова		11.87

Инв. №

Привязан

ТП 902-2-447.88 -КЖ

Отстойники канализационные радиальные вторичные из сборного ж/б диаметром 24м.

Стадия	Лист	Листов
Р	1	21

Общие данные

МосводоканалНИИпроект

23048-03 4

Копировал

формат А2

Альбом III

Типовой проект 902-2-447.88

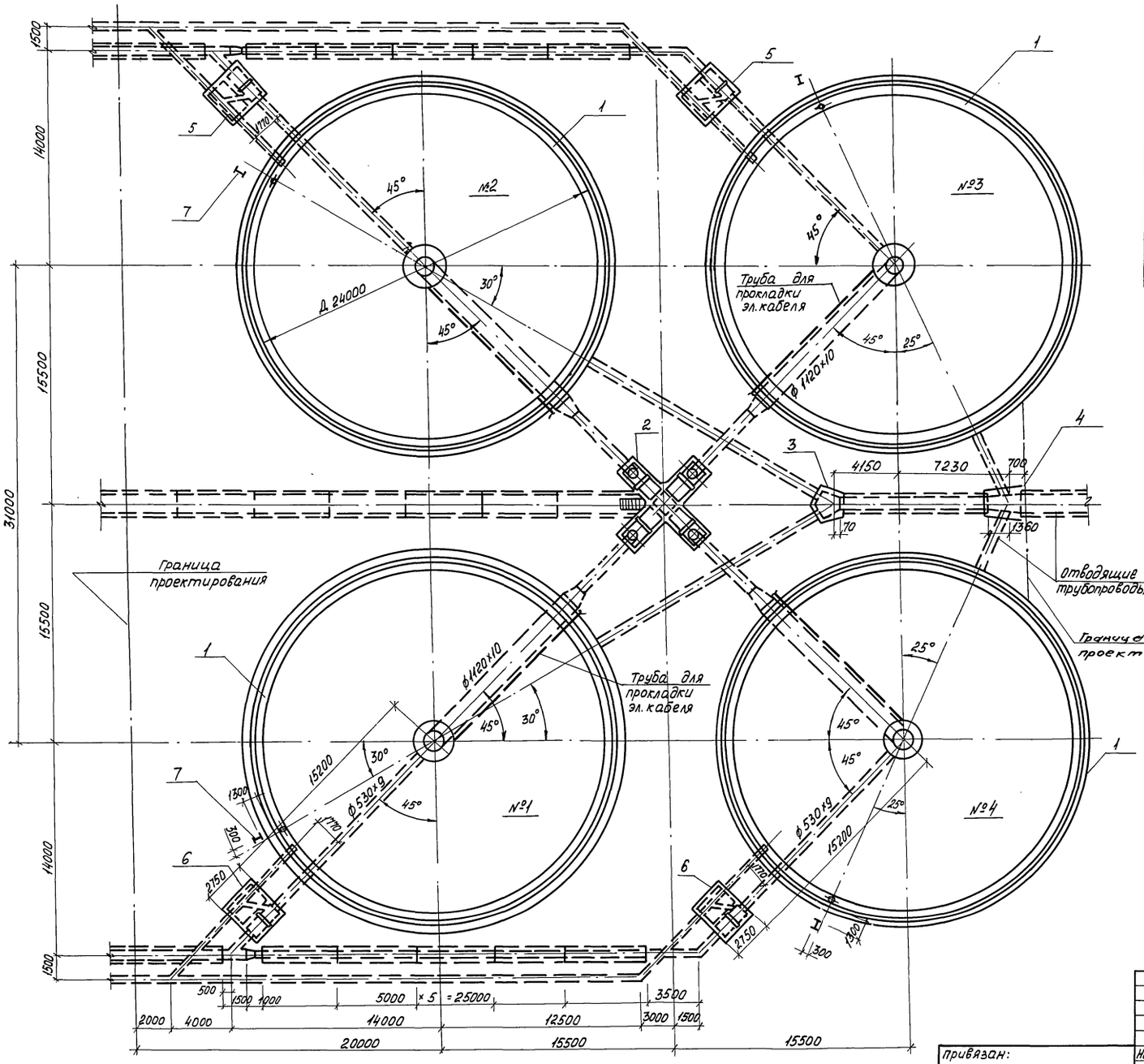

Экспликация

элементов группы отстойников и коммуникаций

Марка поз.	Обозначение	Наименование	Кол	Масса ед. кг.	Примечание
1	ТП 902-2-447.88-КЖ, лист 3	Отстойник	4		
2	лист 13	Распределительная чаша	1		
3	лист 16	Камера ОВ1	1		
4	лист 16	Камера ОВ2	1		
5	лист 19	Камера ИК1	2		
6	лист 19	Камера ИК2	2		Зеркально
7	ТП 902-2-447.88-КМ лист 3	Рама РШЭ1	4		

Указания по привязке проекта.

1. Группа отстойников разработана для площадок, сложенных сухими хорошо дренирующими грунтами.

   При плохо дренирующих грунтах рекомендуется устройство пластового и кольцевого дренажа.

   Подпор грунтовых вод на днище отстойника не допускается.

2. Основание под железобетонные трубы, стыки труб и необходимость обетонирования напорных участков решается при привязке проекта.

3. Трубопроводы и подводящий коллектор показаны в соответствии с комплектом технологической части.

   Их расположение должно корректироваться при привязке проекта.

				ТП 902-2-447.88 -КЖ			
Привязан:							
	Нач.отд.	Мешалкин		Отстойники канализационные радиальные вторичные из сборного ж/б диаметром 24м.	Стадия	Лист	Листов
	Н.контр.	Ярошенко			Р	2	
	Гл.спец.	Ярошенко					
	ГИП	Словянский	12.87	План группы отстойников и коммуникаций.	Мосводоканалниипроект		
Инв. №	Рук. бр.	Болотова	11.87				

23048-03 5 Копировал Формат А2

Инв. № подл. | Подпись и дата | Взам. инв. №

Инв. № дубл.

Альбом III

Типовой проект 902-2-447.88

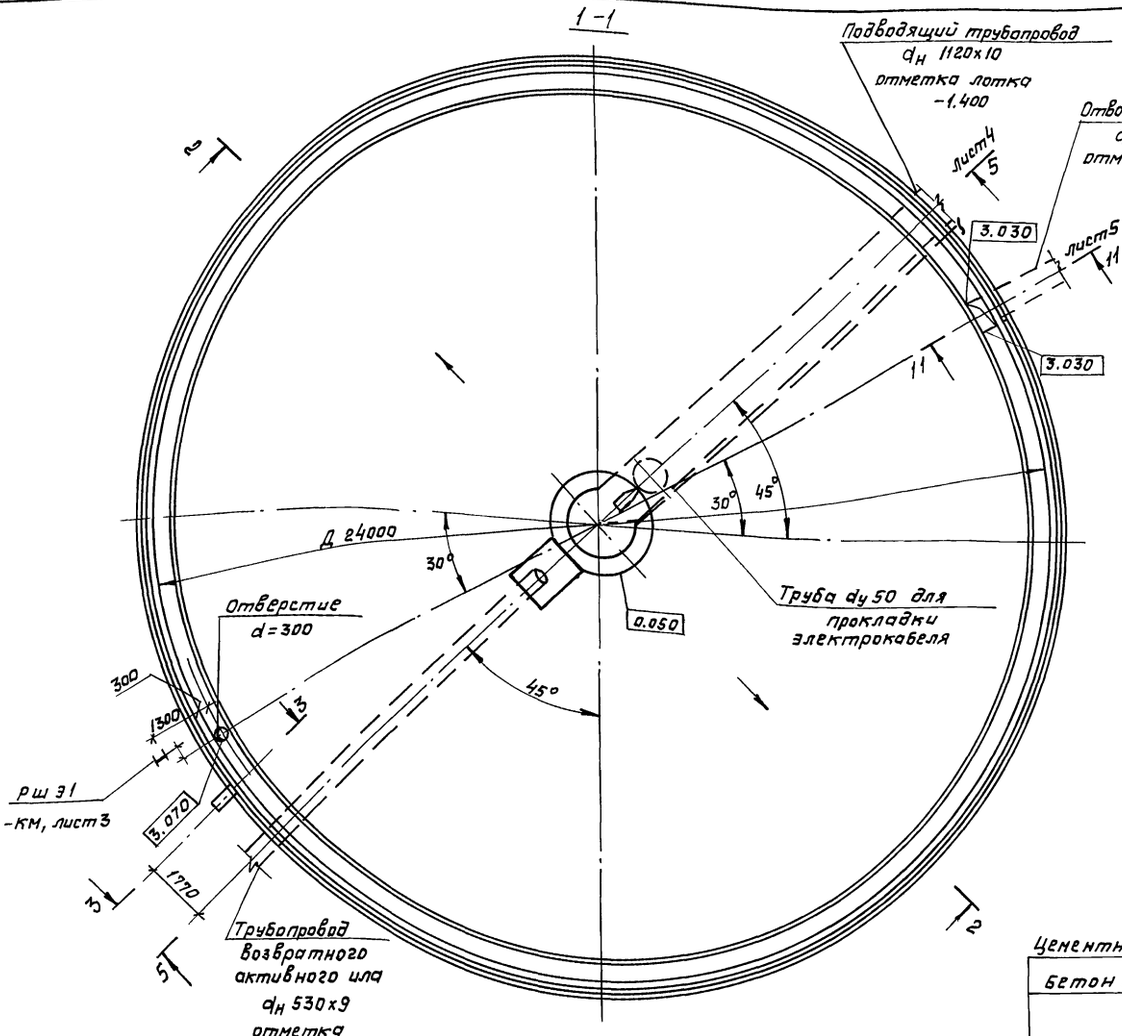

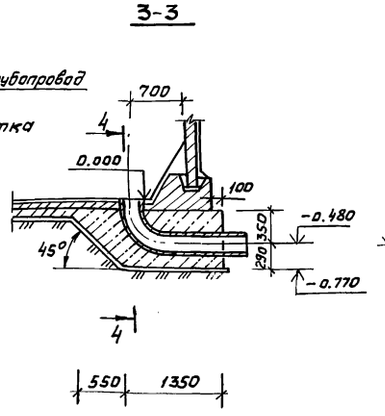

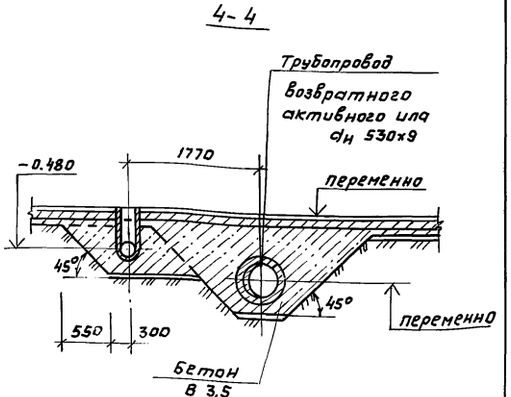

1 Отметка 0.000 = соответствует верху днища по внутреннему контуру башмака.

2. На чертеже дана привязка трубопроводов для отстойника №1, привязка трубопроводов для других отстойников дана на плане группы отстойников на листах комплектов- КЖ, лист 2 и ТХ, лист 2.

3. Перед укладкой трубы dy 50 для протаскивания электрокабеля во внутрь её необходимо завести стальную проволоку d=3 мм с выпуском концов за пределы трубы. Концы трубы заглушить деревянными пробками.

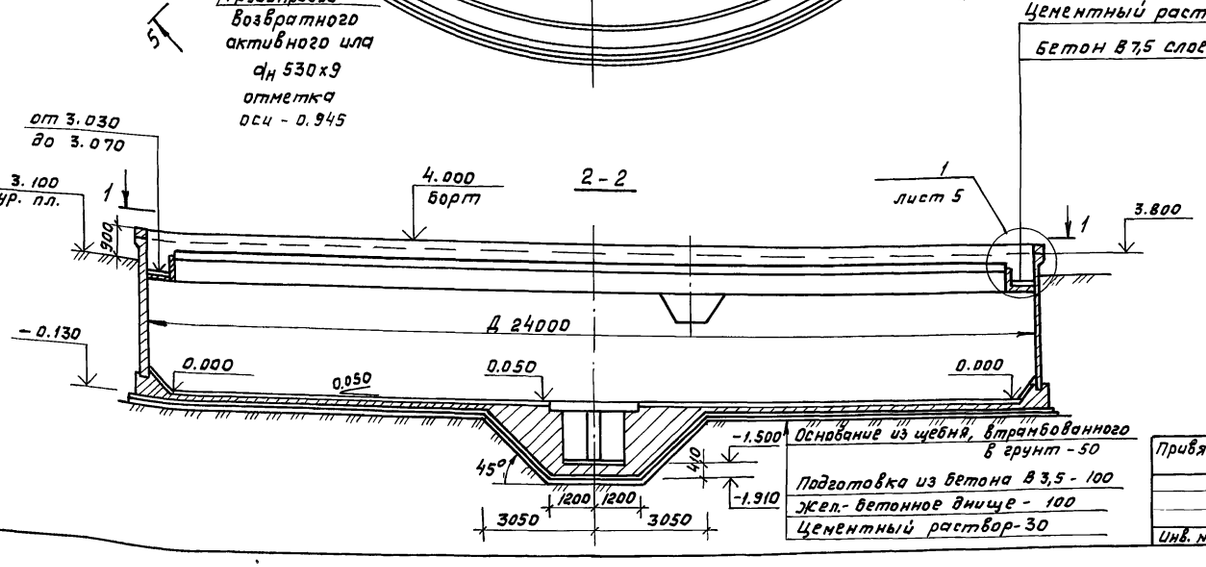

Привязан

Инв. № подл. | Подпись и дата | Взам. инв. № | Отдел №2 | Изм. | Кол. уч. | Лист | № док. | Подпись | Дата

Нач. отд.	Мешалкин			
Н. контр.	Ярошенко			
Гл. спец.	Ярошенко			
ГИП	Славянский		01.88	
Рук. бр.	Болотова			

ТП 902-2-447.88-КЖ

Отстойники канализационные радиальные вторичные из сборного ж/б диаметром 24м

Стадия	Лист	Листов
Р	3	

Отстойник. План. Сечения

МосВодоканалНИИпроект

Инв. № 23048-03 | Копировал | Формат А2

Альбом III

Типовой проект 902-2-447.88

Инв. № подл. | Подпись и дата | Взам. инв. № | Отдел №2: Канализация

6-6

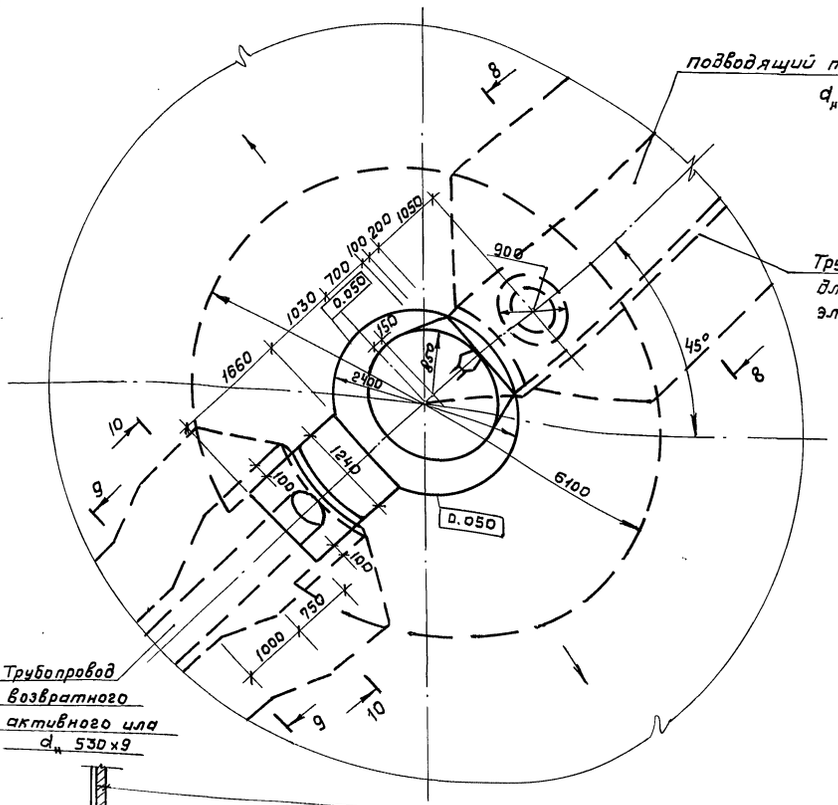

7-7

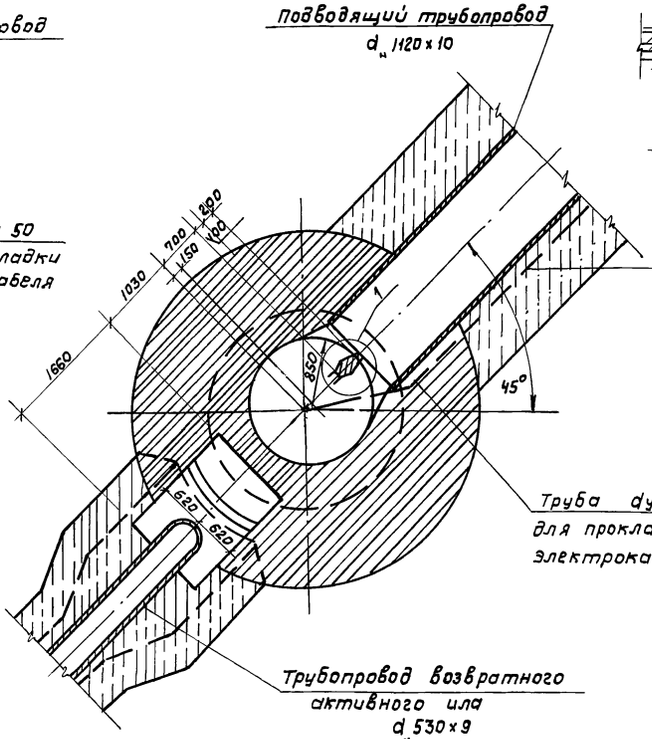

8-8

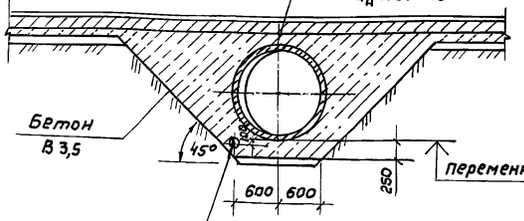

9-9

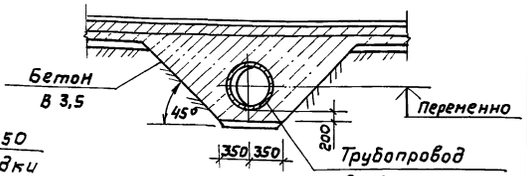

10-10

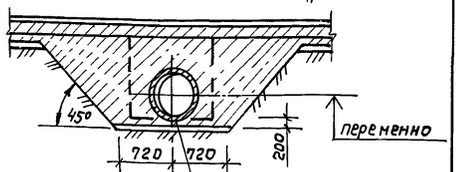

5-5

Повернуто лист 3

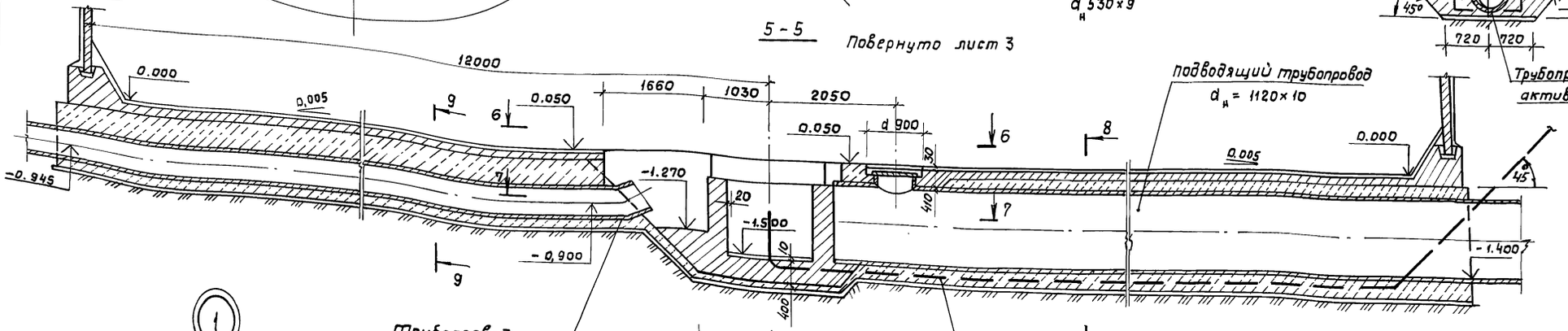

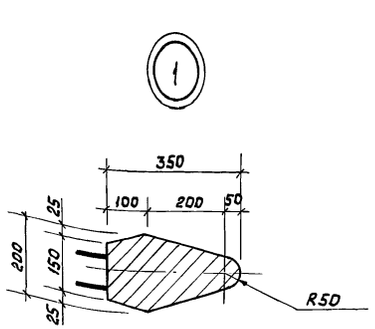

Привязан				ТП 902-2-447.88 -КЖ	
				Отстойники канализационные радиальные вторичные из сборного ж/б диаметром 24м	Стадия: Р; Лист: 4; Листов:
	Нач. отд.	Мешалкин			
	Н. контр.	Ярошенко			
	Гл. спец.	Ярошенко			
	ГИП	Славянский	12.87	Отстойник. Сечения 5-5 ÷ 10-10.	Мосводоканалниипроект
Инв. №	Рук. бр.	Болотова	11.87		

23048-03 1

Копировал

Формат А2

Альбом III

Типовой проект 902-2-447.88

11-11

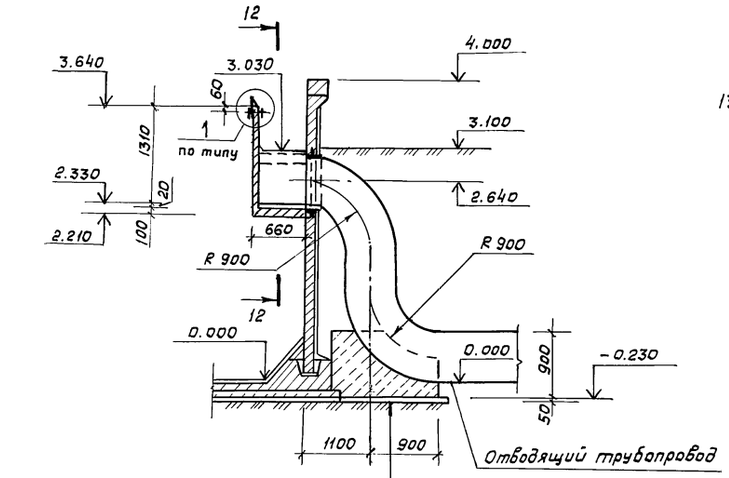

12-12

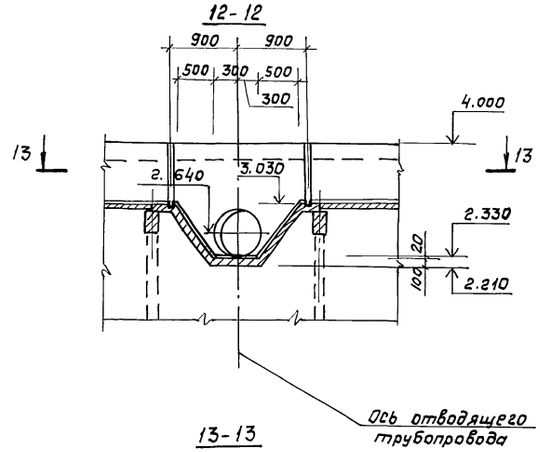

13-13

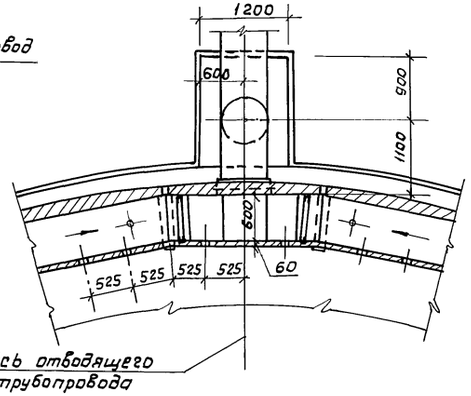

Спецификация элементов узла на один отстойник

Марка, поз.	Обозначение	Наименование	Кол.	Масса ед.кг.	Примечание
		Детали			
1		Водослив из стекла			
		СБПТ II, 3×250			
		ГОСТ 9784-75 Е, ℓ=71300	17.9		м²
2		Шайба			
		Полоса 6-6×50 ГОСТ 103-76 ℓ=50	124	0.12	без чертежа
		Ст3кп2 ГОСТ 535-79			
		Стандарные изделия			
3		Болт М12 ГОСТ 7798-70			
		ℓ=90	62		
4		Гайка М12 ГОСТ 5915-70	62		
		Материалы			
5		Асбестоцементный			
		раствор	0,13		м³

Деталь отверстия для регулировки водослива.

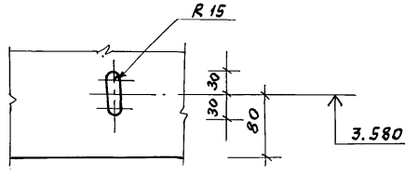

Отверстия в водосливе просверливать по месту при устройстве водослива.

(1)

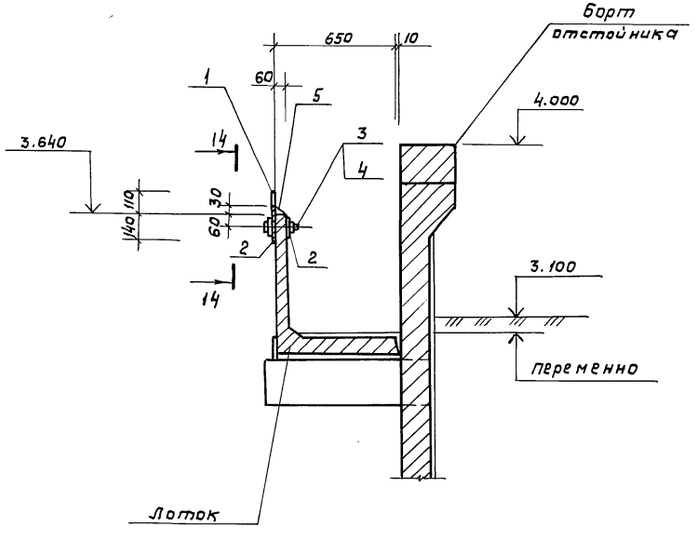

14-14

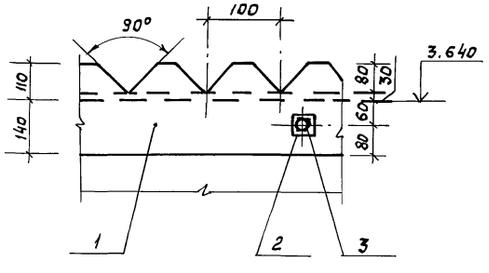

Привязан			ТП 902-2-447.88 -КЖ		
Нач. отд.	Мешалкин		Отстойники канализационные радиальные вторичные из сборного ж/б диаметром 24м	Стадия	Лист	Листов
Н. контр.	Ярошенко			Р	5	
Гл. спец.	Ярошенко		Отстойник. Сечения 11-11 ÷ 13-13. Узел 1.	Мосводоканалнипроект		
ГИП	Славянский	12.87				
Рук. бр.	Болотова	12.87				
Инв. №						

23048-03 8 копировал формат А2

Инв. № подл. | Подпись и дата | Взам. инв. № | Отдел №2 | Казанов

Альбом III

Типовой проект 902-2-447.88

Планы каркасов и сеток.

План нижних сеток и каркасов.

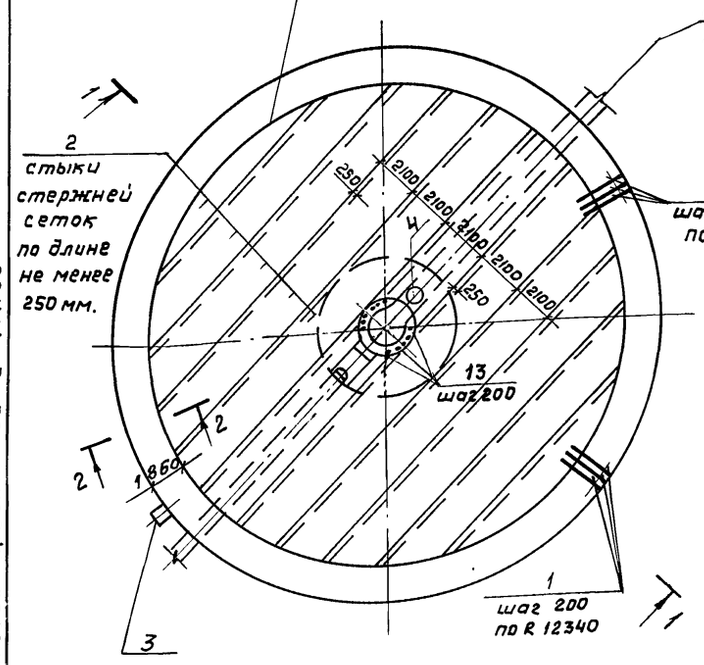

План верхних сеток каркасов.

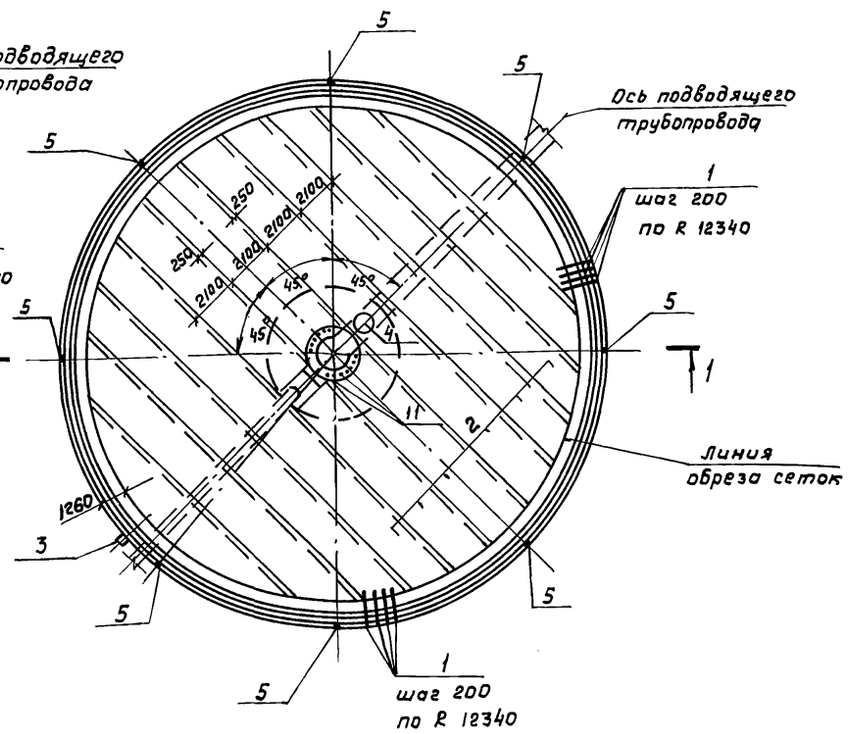

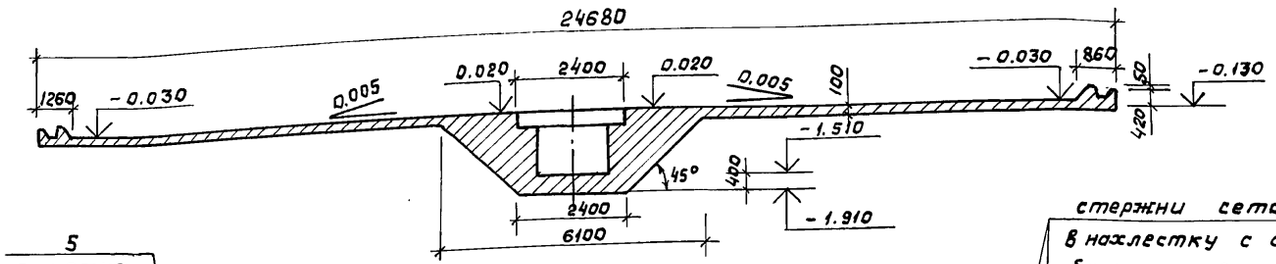

2-2

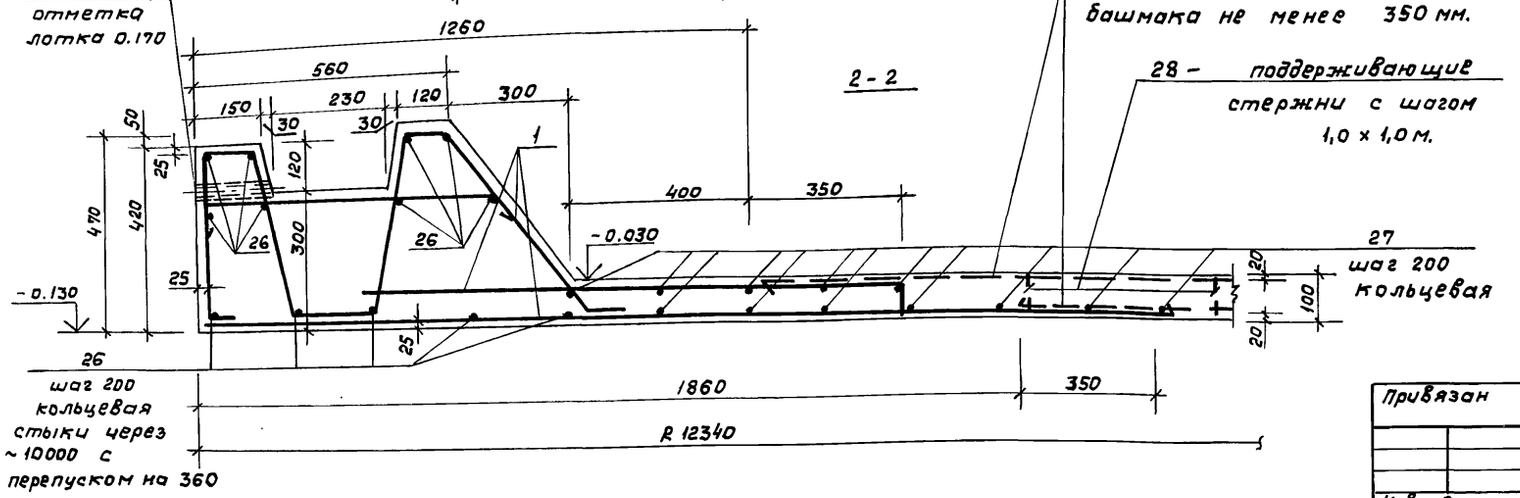

стержни сеток укладывать в нахлестку с арматурой башмака не менее 350 мм.

28 – поддерживающие стержни с шагом 1,0 × 1,0 м.

Спецификация днища

Формат	Зона	Поз.	Обозначение	Наименование	Кол.	Примечание
				Сборочные единицы		
А3		1	ТП 902-2-447.88 - КЖ.И.00.100	Каркас плоский КР1	390	
Б4		2	ГОСТ 8478-81	Сетка $\frac{5В1-100}{5В1-100}$ 2350	п.м. 730	7,3 кг
А4		3	ТП 902-2-447.88 - КЖ.И.00.003	Закладное изделие МН1	1	
А3		4	ТП 902-2-447.88. Альбом V.	Люк-лаз Л1	1	
				Детали		
Б4		5		Тр 25х3,2 ГОСТ 3262-75; ℓ=175	8	0,4 кг
				ф12 А-II ГОСТ 5781-82		
Б4		6*		ℓ ср.=1850	26	1,6 кг
Б4		7*		ℓ ср.=2230	18	2,0 кг
Б4		8*		ℓ =3380	34	3,0 кг
Б4		9*		ℓ =1860	32	1,7 кг
Б4		10*		ℓ ср=13710	13	12,2 кг
Б4		11*		ℓ =2250	4	2,0 кг
Б4		12		ℓ =1570	21	1,4 кг
Б4		13*		ℓ ср.=1660	18	1,5 кг
Б4		14*		ℓ =2420	16	2,1 кг
Б4		15*		ℓ =1060	24	0,9 кг
Б4		16*		ф16 А-I ГОСТ 5781-82; ℓ=1340	18	2,1 кг
Б4		17*		ф12 А-II ГОСТ 5781-82; ℓ=1600	14	1,4 кг
Б4		18*		ℓ= 3520	7	3,1 кг
Б4		19		ℓ= 2050	8	1,8 кг
Б4		20*		ℓ ср.=2140	14	1,9 кг
Б4		21*		ℓ =6420	2	5,7 кг
Б4		22*		ф10 А-II ГОСТ 5781-82; ℓ=3300	1	2,0 кг
Б4		23*		ф8 А-I ГОСТ 5781-82; ℓср=950	20	0,4 кг
Б4		24		ф10 А-II ГОСТ 5781-82; ℓ= 350	12	0,2 кг
Б4		25*		ф6 А-I ГОСТ 5781-82; ℓ= 930	6	0,2 кг
Б4		26		ф12 А-II ГОСТ 5781-82; ℓ=765000	—	1 пог.м 0,9 кг
Б4		27		ф8 А-I ГОСТ 5781-82; ℓ=1104000	—	1 пог.м 0,4 кг
Б4		28		ф8 А-I ГОСТ 5781-82.	—	50 кг
				Материалы		
				Бетон В25; F100; W6		64,1 м³

* Поз. 6...11; 13...18; 20...23; 25 – смотри ведомость деталей на листе 7.

Привязан

Инв. № подл. | Подпись и дата | Взам. инв. №

Инв. №

Нач. отд.	Мешалкин		
Н. контр.	Ярошенко		
Гл. спец.	Ярошенко		
ГИП	Славянский		12.87
Рук. бр.	Болотова		11.87

ТП 902-2-447.88 - КЖ

Отстойники канализационные радиальные вторичные из сборного ж/б. диаметром 24м

Стадия	Лист	Листов
Р	6	

Отстойник. Днище. Армирование.

Мосводоканалниипроект

23048-03

Копировал

Формат А2

Альбом III

Типовой проект 902-2-447.88

3-3

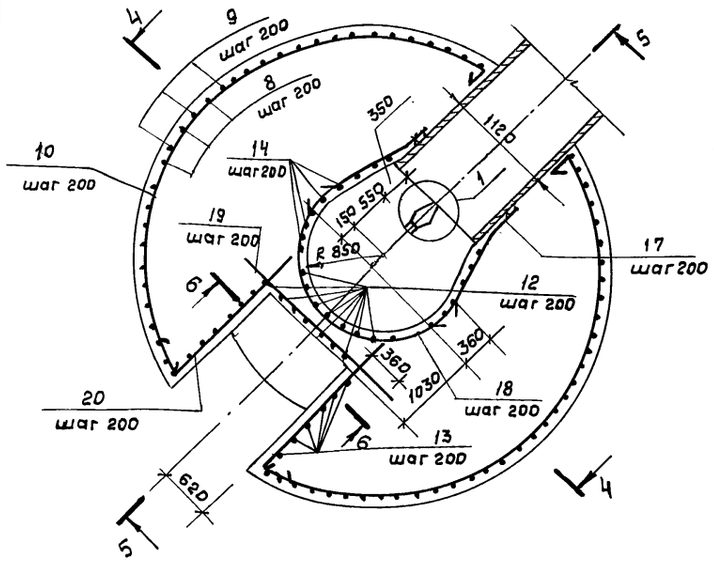

План нижней арматуры

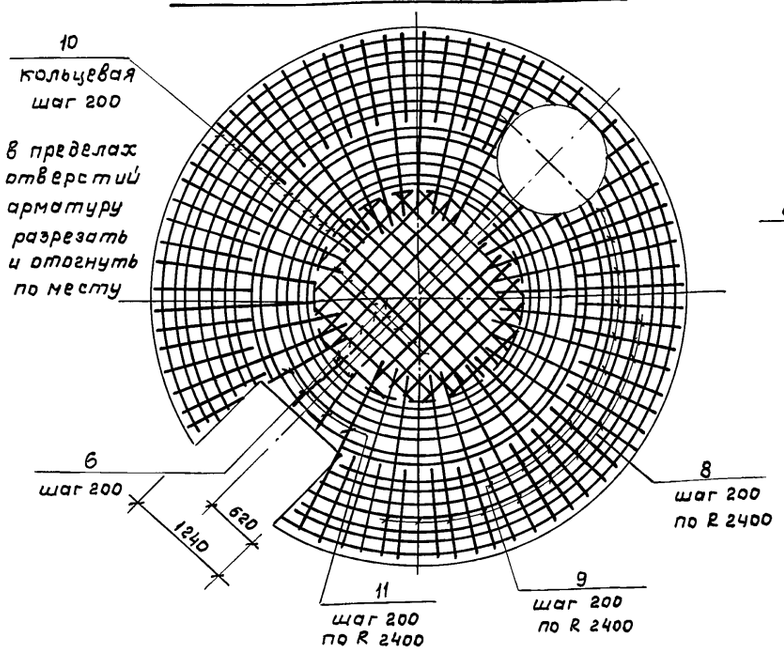

6-6

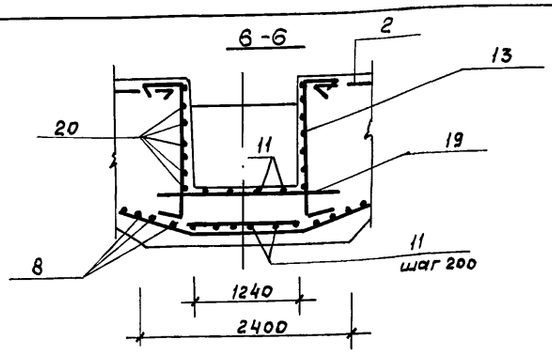

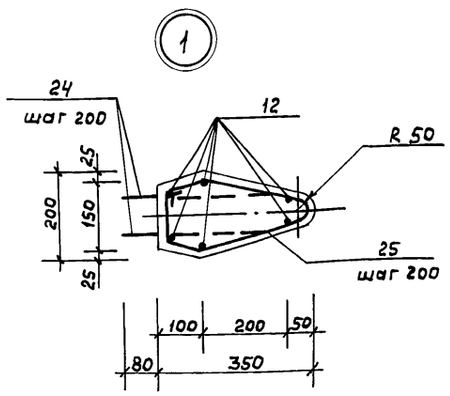

Ведомость деталей

Поз.	Эскиз
6	от 2350 до 1340
7	от 1500 до 1950
8	360, 2650, 360, 1870, 1870
9	1060, 360, 1500, 1060
10	от d 2500 до d 6000
11	1070, 560, 820, 360
13	от 1700 до 900, 360, 650, 1570
14	
15	360, 700
16	1100
17	R 890, 400, 900, 300
18	R 890, 360, 360
20	от 2400 до 1150, 360
21	1300, d 2460
22	360, d 950
23	300, 100, от 390 до 590
25	140, 250, 180, 80, 25, 250, R 50

4-4

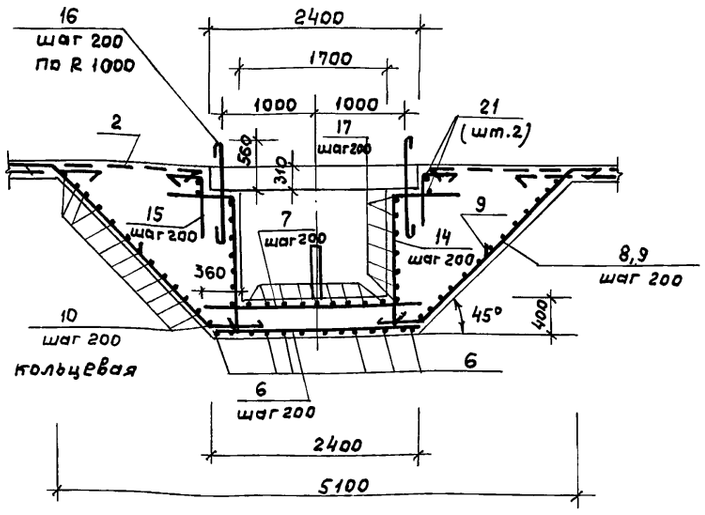

7-7

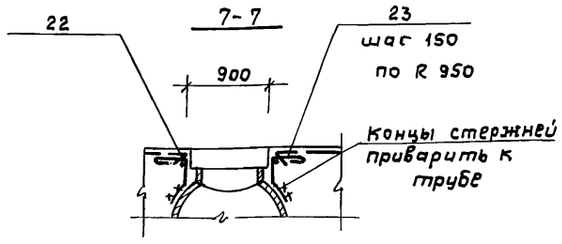

5-5

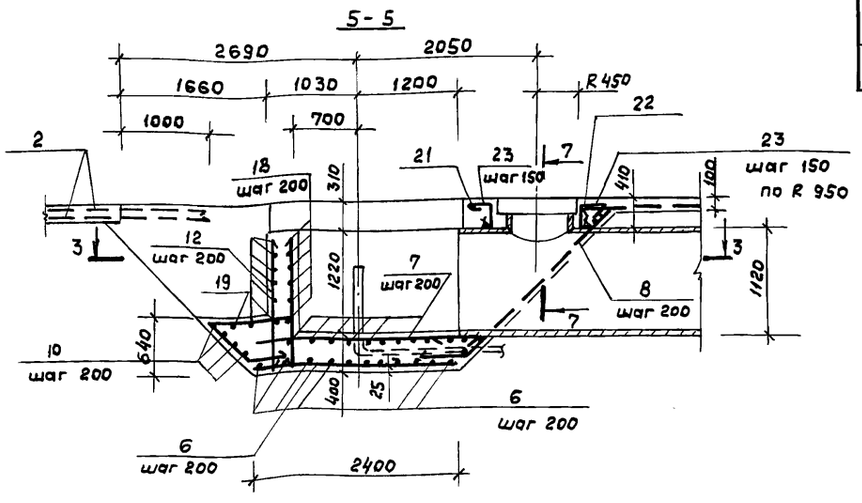

Ведомость расхода стали на элемент, кг.

Марка элемента	Изделия арматурные									Всего	Изделия закладные									Всего	Общий расход
	Арматура класса										Прокат марки										
	В-I		А-I				А-II				Вст3пс6-1			Вст3кп2		Вст3кп2			Вст3пс4		
	гост 6727-80		Гост 5781-82				Гост 5781-82				гост 19903-74			гост 3262-75		Гост 8732-78			гост 10704-76		
	ф5	Итого	ф6	ф8	ф16	Итого	ф10	ф12	Итого		S=10	S=20	Итого	Труба 25х3,2	Итого	Труба 273х8	Труба 273х10	Итого	Труба 630х9	Итого	
Днище	2701	2701	1,2	493,9	37,8	532,9	1544,9	1287,6	2832,5	6066,4	17,4	66,5	83,9	3,2	3,2	71,5	43,5	115,0	30,1	30,1	232,2	6298,6

1. Поз. 5 (труба dy 25) служит для удаления атмосферных осадков из паза днища. После монтажа стеновых панелей труба заделывается цементным раствором.
2. Защитный слой арматуры принят 25 мм, кроме оговоренных.

Привязан

Инв. №

Нач. отд.	Мешалкин		
Н. контр.	Ярошенко		
Гл. спец.	Ярошенко		
ГИП	Славянский		12.87
Рук. бр.	Болотова		12.87

ТП 902-2-447.88 -КЖ

Отстойники канализационные радиальные вторичные из сборного ж/б диаметром 24м.

Стадия	Лист	Листов
Р	7	

Отстойник. Днище. Армирование.

Мосводоканалниипроект

23048-03 10 копировал

формат А2

Инв. № подл. | Подпись и дата | Взам. инв. №

Альбом III

Типовой проект 902-2-447.88

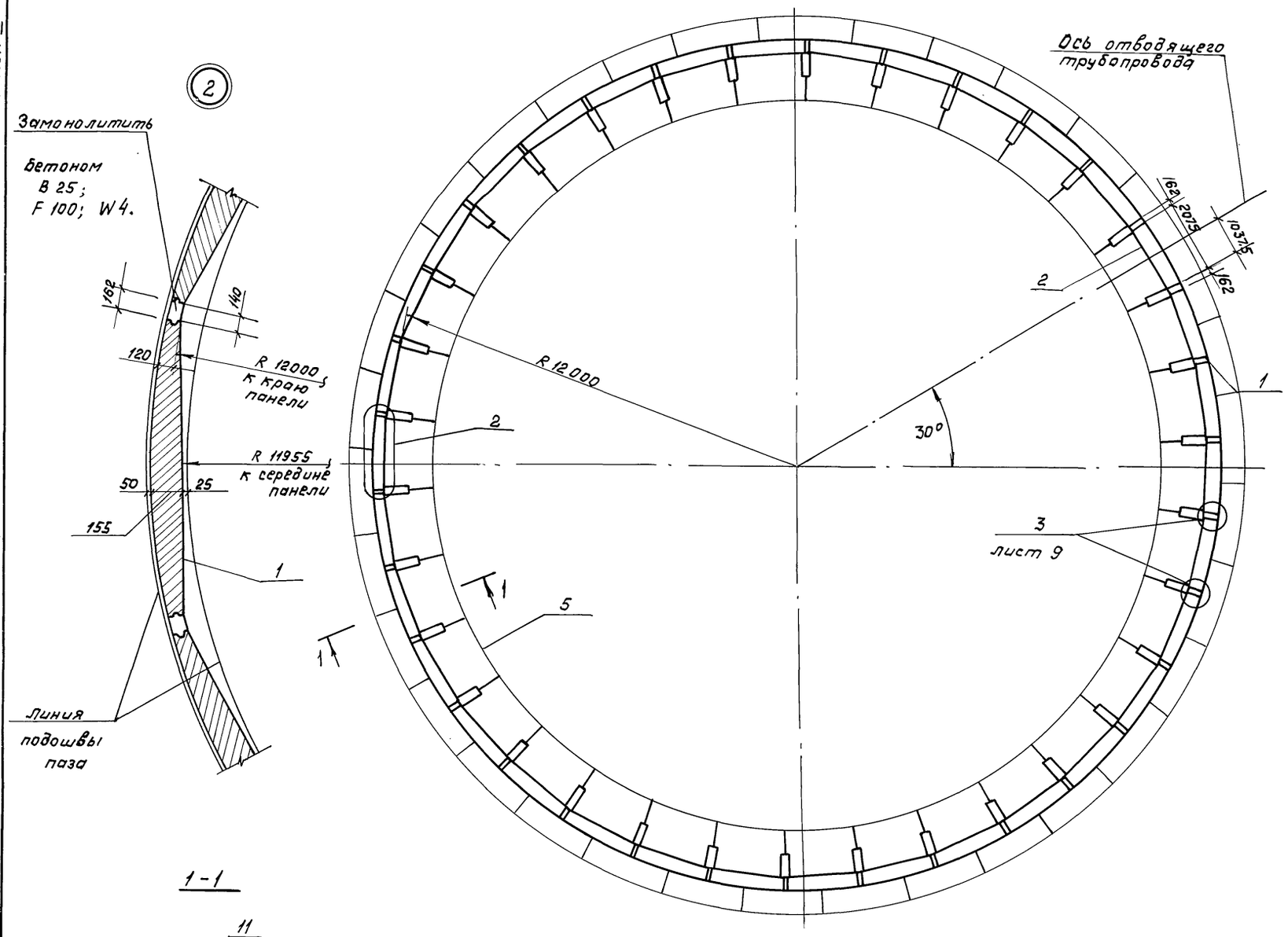

1-1

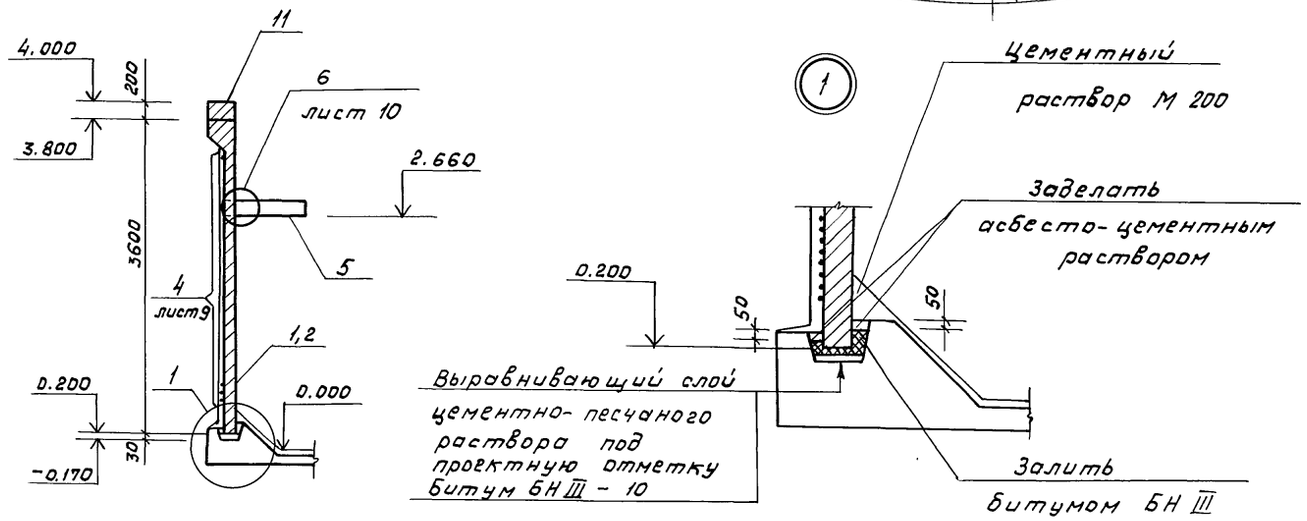

Спецификация
к схемам расположения стеновых панелей и лотков

Марка, поз.	Обозначение	Наименование	Кол.	Масса ед, кг.	Примечание
		Схема расположения стеновых панелей			
		Панели стеновые			
1	ТП 902-2-447.88-КЖ.И. 01.000	ПСУ 3-36-1/1	33	2800	
2	КЖ.И. 02.000	ПСУ 3-36-1/2	1	2640	
3	лист 9	Соединительный стержень			
		ф10А-III ГОСТ 5781-82; ℓ=320	136	0,2	
4	лист 9	Навивочная арматура			
		Проволока 5-Вр II			
		ГОСТ 7348-81			
		ℓ общая-5858000	–	922,5	
5	лист 10	Монолитная			
		консоль КМ1	34		
		Схема расположения лотков			
6	ТП 902-2-447.88КЖ.И. 10.000	Лоток Л01	33	517	
		Соединительные планки			
7	лист 11	Полоса $\frac{5-8\times120\ ГОСТ\ 103-76}{Вст3кп2\ ГОСТ\ 535-79}$			
		ℓ = 150	34	1.13	
8	лист 11	Полоса $\frac{5-8\times50\ ГОСТ\ 103-76}{Вст3кп2\ ГОСТ\ 535-79}$			
		ℓ = 90	132	0,3	
9	лист 11	Тр. 80х4 ГОСТ 3262-75			
		ℓ=100	2	0,83	
		Монолитный участок лотка			
10	лист 12	ЛОм2	1		
		Монолитный борт отстойника			
11	лист 10	Бм1	1		

Пояснения к монтажу стеновых панелей, консолей даны на листе 9.

ТП 902-2-447.88 -КЖ				
Привязан	Нач. отд.	Мешалкин		
	Н. контр.	Ярошенко		
	Гл. спец.	Ярошенко		
	ГИП	Славянский		12.87
Инв. №	Рук. бр.	Балотова		11.87

Отстойники канализационные радиальные вторичные из сборного ж/б диаметром 24м

Стадия	Лист	Листов
Р	8	

Отстойник. Схема расположения стеновых панелей.

Мосводоканалниипроект

23048-03 11 копировал формат А2

Инв. № подл. | Подпись и дата | Взам. инв. №

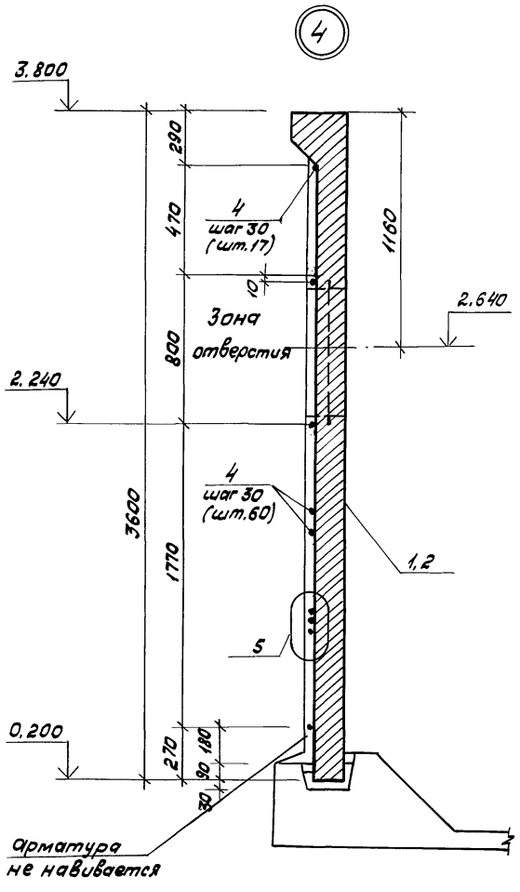

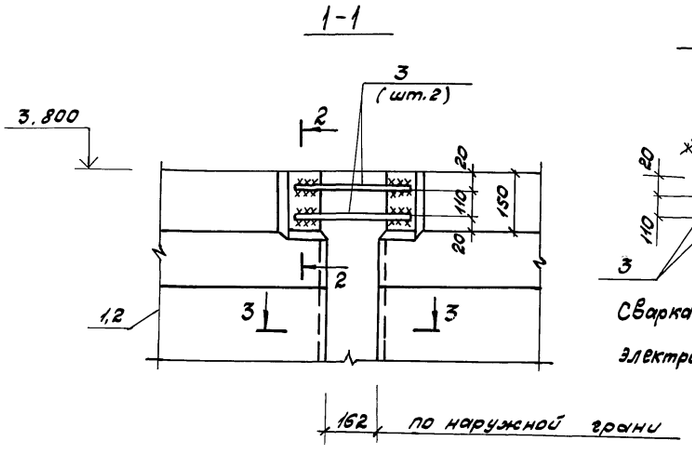

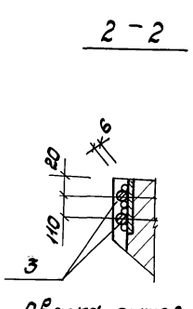

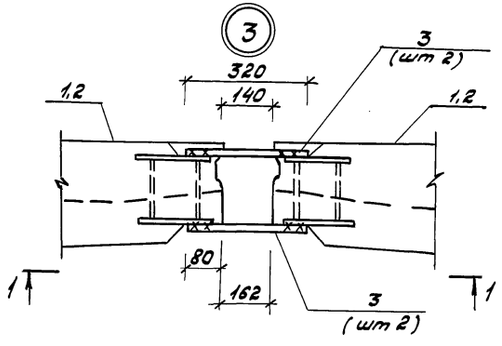

1. Монтаж стеновых панелей начинать с панели ПСЦ 3-36-1/2 – поз. 2, устанавливаемой по оси отводящего трубопровода.
2. Перед установкой панелей по низу паза укладывается выравнивающий слой цементного раствора под проектную отметку, далее заливается битум толщиной 10 мм, после чего производится монтаж стеновых панелей.
3. Швы между панелями заполняются бетоном В 25 на гранитном щебне фракции 15-20 мм.
4. Одновременно с бетонированием вертикальных швов панелей производится бетонирование консолей для установки лотков, бетон класса В 25; F100 и W4.
5. До навивки кольцевой арматуры производится торкретирование вертикальных швов слоем 20 мм на ширину 400 мм и выравнивание наружной поверхности стен торкретом по цилиндрическому шаблону.
6. Лотки монтируются после навивки кольцевой арматуры по слою цементного раствора и привариваются к опорным консолям.
7. Монтаж сборных железобетонных элементов осуществлять в соответствии с указаниями СН и П III-16-80.

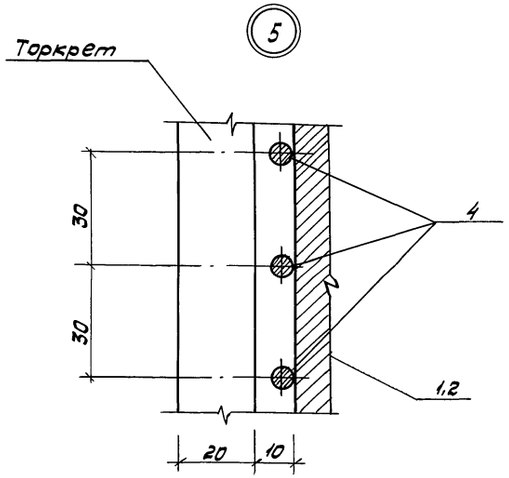

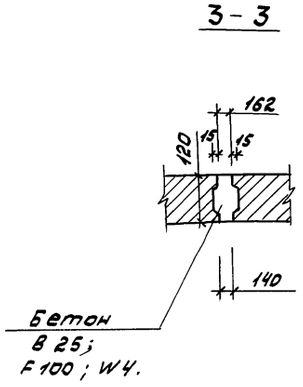

					ТП 902-2-447.88 -КЖ		
Привязан:							
	Нач. отд.	Мешалкин			Отстойники канализационные радиальные вторичные из сборного ж/б диаметром 24 м	Стадия: Р	Лист: 9	Листов:
	Н. контр.	Ярошенко					
	Гл. спец.	Ярошенко			Отстойник. Узлы 3÷5.	МосводоканалНИИпроект	
Инв. N°	ГИП	Славянский	Славянский	12.87			
	Рук. др.	Болотова	Болотова	12.87 г.			

Инв. № подл. | Подпись и дата | Взам. инв. №

Альбом III

Типовой проект 902-2-447.88

(6)

Консоль Км 1.

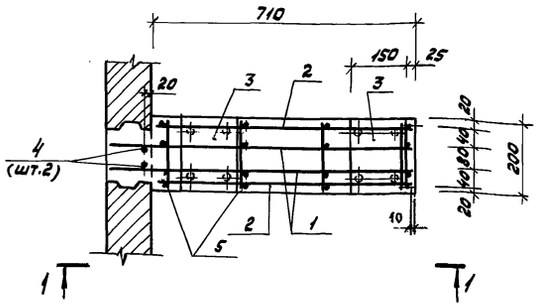

1-1

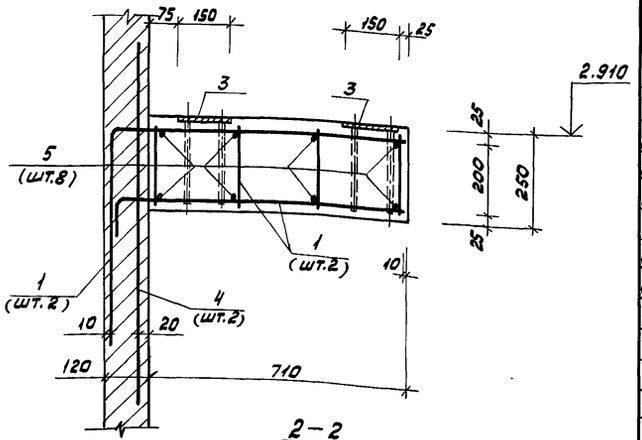

Борт отстойника Бм 1

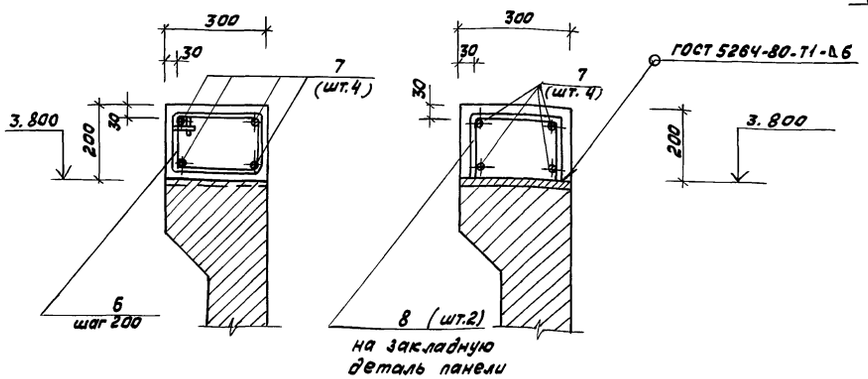

2-2

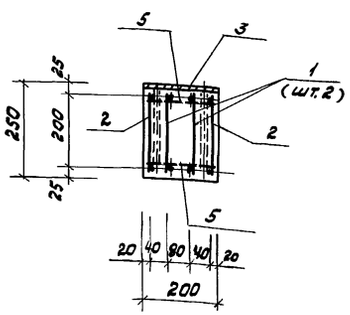

Спецификация консоли и борта отстойника.

Формат	Зона	Поз.	Обозначение	Наименование	Кол.	Примечание
				Консоль Км 1.		
				Сборочные единицы		
А4		1	ТП902-2-447.88-КЖИ.00.200	Каркас плоский КР2	2	
А4		2	КЖИ.00.300	Каркас плоский КР3	2	
А4		3	КЖИ.00.004	Изделие закладное МН2	2	
				Детали		
Б4		4		ф14А-II ГОСТ 5781-82; ℓ=1400	2	1,7кг
Б4		5		ф8А-I ГОСТ 5781-82; ℓ=180	8	0,11кг
				Материалы		
				Бетон В25; F100.		0,036м³
				Борт отстойника Бм 1		
				Детали		
Б4		6*		ф6А-I ГОСТ 5781-82; ℓ=810	238	0,18кг
Б4		7		ф8А-I ГОСТ 5781-82, ℓ=310000	—	0,4кг
Б4		8*		ф12А-II ГОСТ 5781-82; ℓ=540	135	0,48кг
				Материалы		
				Бетон В25; F 100.		4,5м³

* Позиции 6,8 – смотри ведомость деталей на данном листе.

Ведомость деталей

Поз.	Эскиз
6	245; 205; 200; 160
8	200; 170; 170

Ведомость расхода стали на элемент, кг

Марка элемента	Изделия арматурные							Изделия закладные					Общий расход
	Арматура класса						Всего	Арматура класса		Прокат марки		Всего	
	А-I			А-II				А-II		Вст3кп2			
	ГОСТ 5781-82			ГОСТ 5781-82				ГОСТ 5781-82		ГОСТ 103-76			
	ф6	ф8	Итого	ф12	ф14	Итого		ф16	Итого	-8х150	Итого		
Км 1		3,7	3,7	4,2	3,4	7,6	11,3	3,2	3,2	3,8	3,8	7,0	18,3
Бм 1	42,8	124,0	166,8	65,3		65,3	232,1						232,1

Нач. отд.	Мешалкин			ТП 902-2-447.88 -КЖ
Н. контр.	Ярошенко			Отстойники канализационные радиальные вторичные из сборного ж/б диаметром 24м
Гл. спец.	Ярошенко			Стадия: Р; Лист: 10; Листов:
ГИП	Славянский	Славянский	12.87	Отстойник. Узел 6. Консоль Км 1. Борт отстойника Бм 1. Армирование
Рук. бр.	Болотова	Болотова	11.87	Мосводоканал НИИпроект

Привязан

Инв. №

Инв. № подл. | Подпись и дата | Взам. инв. №

23048-03 13 копировал [illegible] формат А2

Альбом III

Типовой проект 902-2-447.88

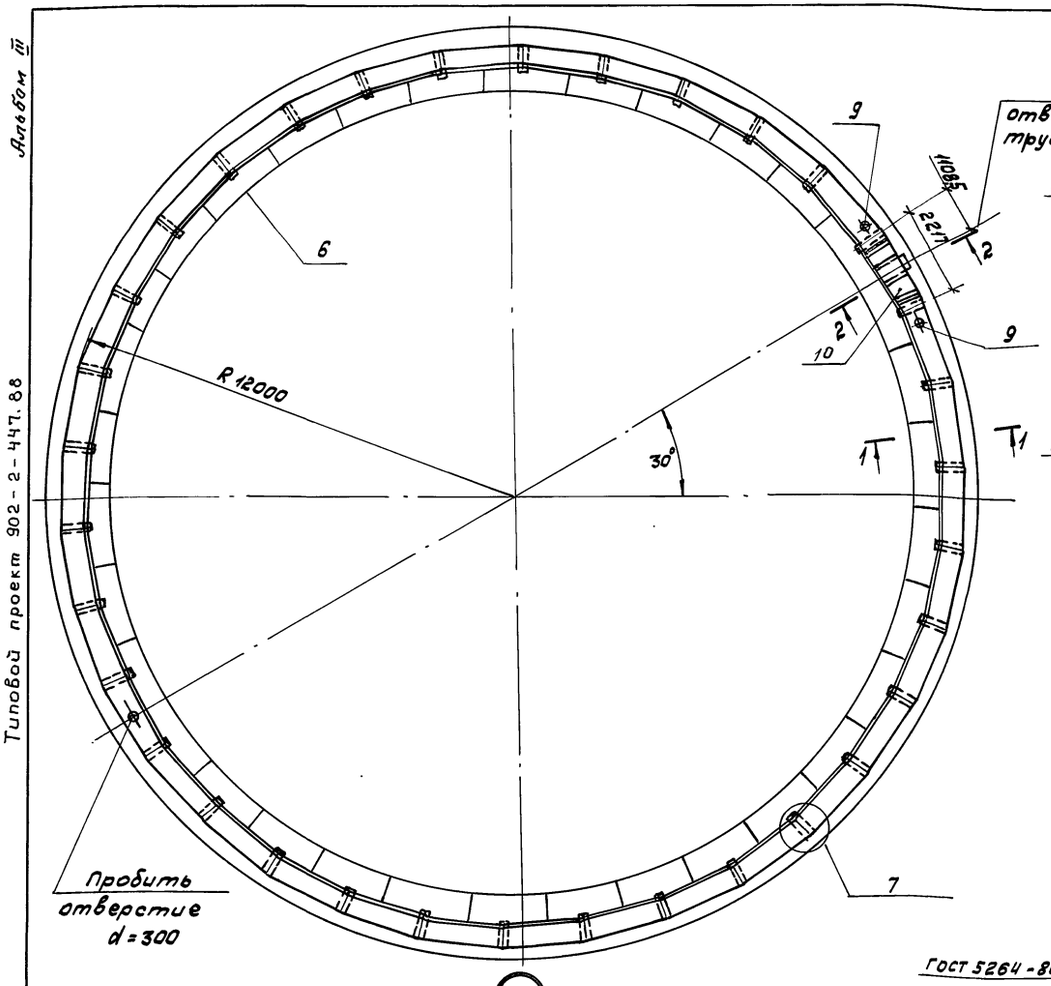

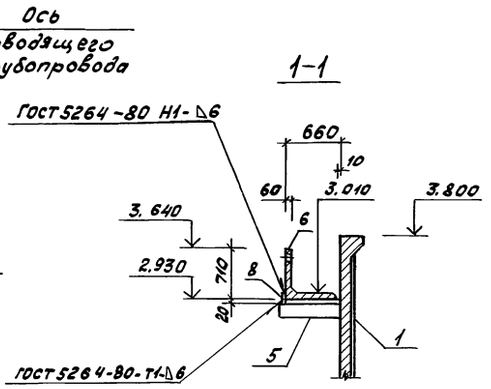

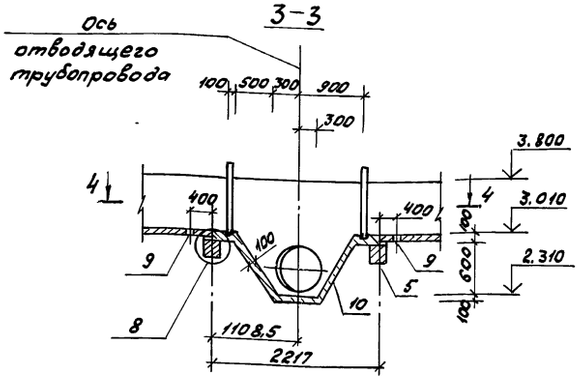

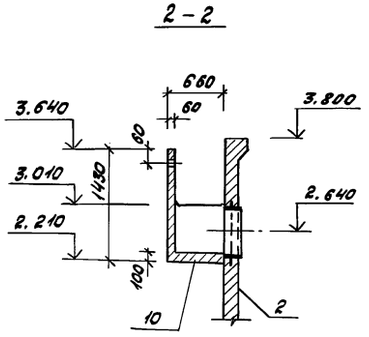

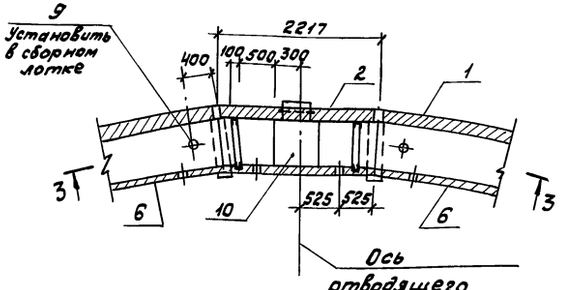

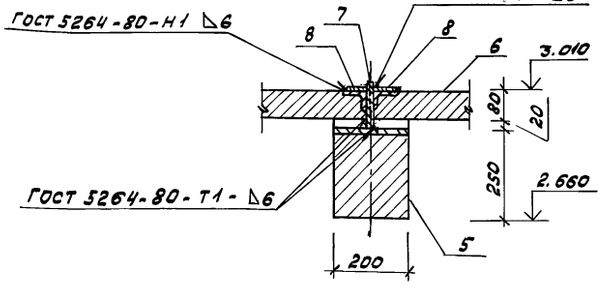

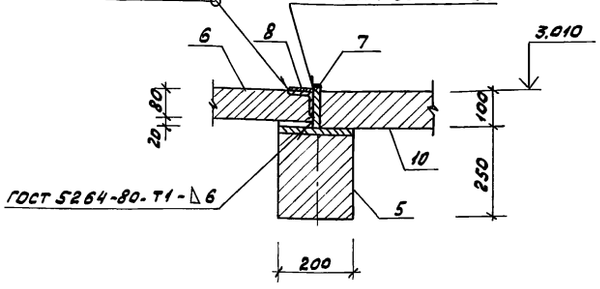

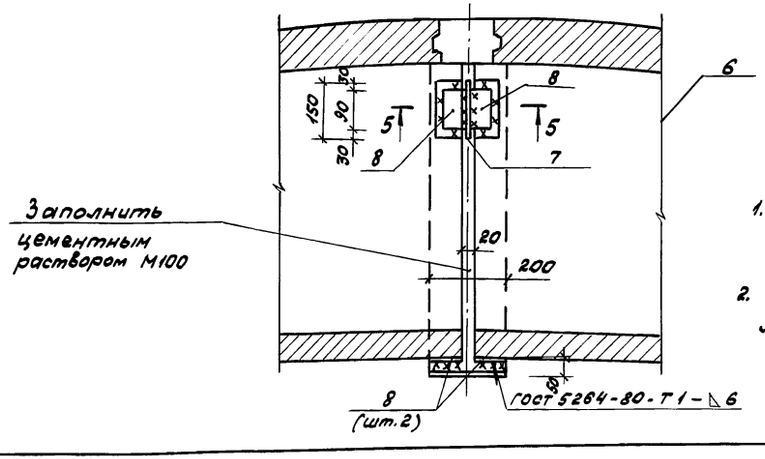

1. Спецификация элементов дана на листе 8.

2. Пояснения к монтажу лотков даны на листе 9.

					ТП 902-2-447.88 - КЖ		
Привязан:							
		Нач.отд.	Мешалкин		Отстойники канализационные радиальные вторичные из сборного ж/б диаметром 24м	Стадия: Р	Лист: 11	Листов:
		Н.контр.	Арошенко					
		Гл.спец.	Арошенко		Отстойник. Схема расположения лотков.	Мосводоканалнипроект		
		ГИП	Славянский					
Инв.№		Рук.гр.	Болотова					

Инв.№ подл. | Подпись и дата | Взам.инв.№

23048-03 14 Копировал

Формат А2

1-1

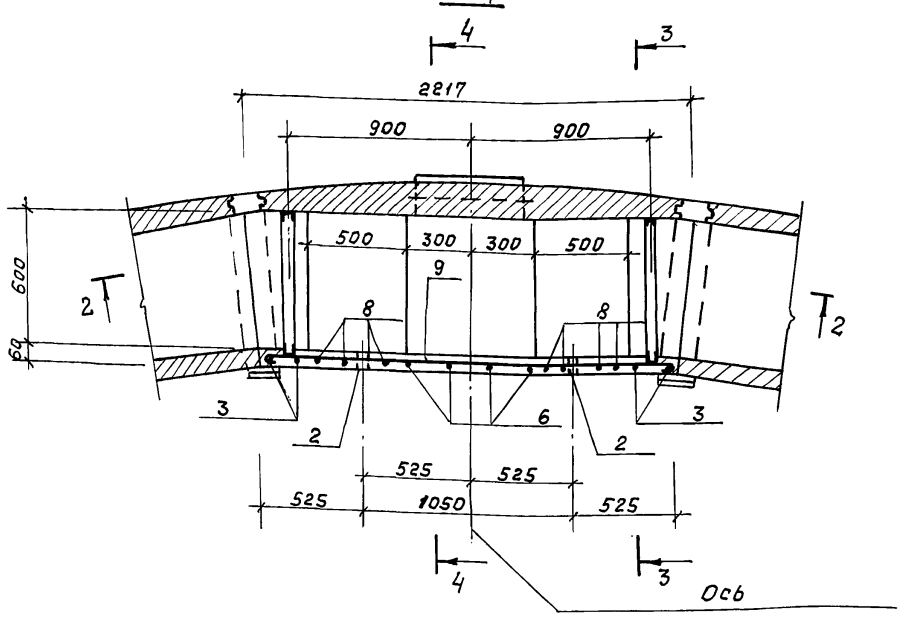

3-3

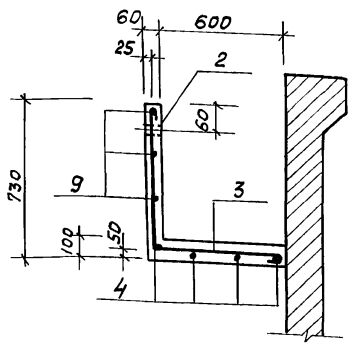

2-2

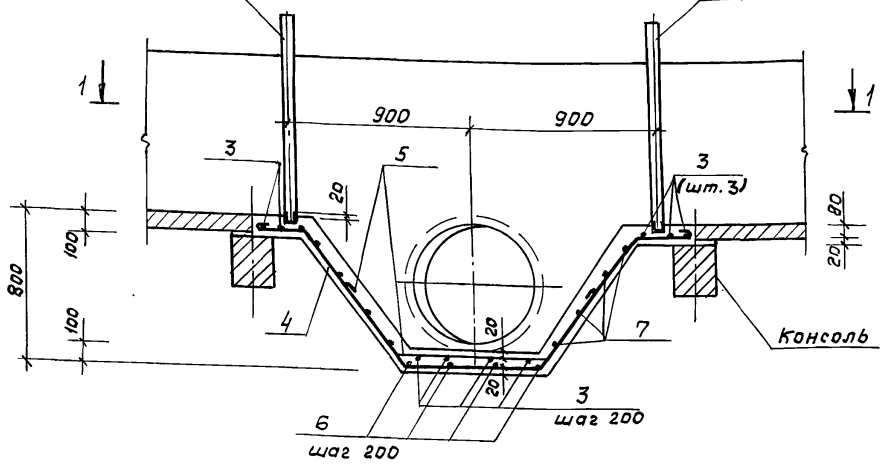

4-4

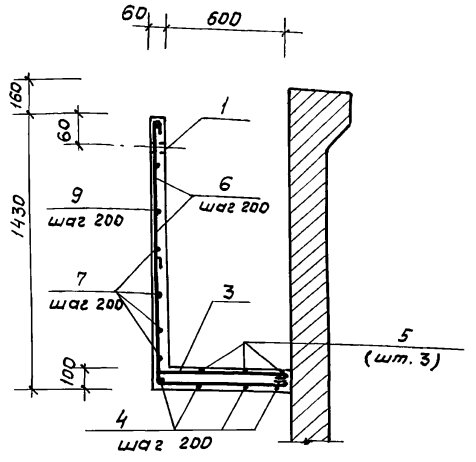

Спецификация лотка Л0 м 2.

Формат	Зона	Поз.	Обозначение	Наименование	Кол.	Примечание
				Сборочные единицы		
А3		1	ТП 902-2-447.88 - КЖИ. 00.005	Изделие закладное МН 3	2	
				Детали		
Б4		2		Тр. 25х3,2 ГОСТ 3262-75, ℓ=60	2	0,15 кг
				ФВ.Я-I ГОСТ 5781-82		
Б4		3*		ℓ = 1390	12	0,56 кг
Б4		4*		ℓ = 3020	4	1,21 кг
Б4		5*		ℓ = 1620	3	0,65 кг
Б4		6*		ℓ = 2100	4	0,84 кг
Б4		7*		$ℓ_{ср}$ = 2540	4	1,02 кг
Б4		8*		ℓ = 1710	2	0,68 кг
Б4		9		ℓ = 2050	3	0,82 кг
				Материалы		
				Бетон В 15; F 100; W 4		0,35 м³

* Позиции 3...8 - смотри ведомость деталей на данном листе.

Ведомость деталей

Поз	Эскиз
3	660, 610
4	730, 250, 300, 600, 300, 250, 730, 510, 510
5	330, 400, 700, 400, 330, 230, 230
6	1370, 610
7	610, от 850 до 1550, 610
8	от 730 до 1230, 610

Ведомость расхода стали на элемент, кг.

Марка элемента	Изделия арматурные			Изделия закладные					Всего	Общий расход
	Арматура класса		Всего	Арматура класса	Прокат марки			Итого		
	А-I			А-I	Вст3кп2					
	ГОСТ 5781-82			ГОСТ 5781-82	ГОСТ 82410-72	ГОСТ 3262-75				
	ф8	Итого		ф6	Итого	∟ 5	Тр. 25х3,2	Итого		
Л0 м 2.	28,9	28,9	28,9	1,6	1,6	22,2	0,3	22,5	24,1	53,0

Привязан

Инв. №

Нач. отд.	Мешалкин		
Н. контр.	Ярошенко		
Гл. спец.	Ярошенко		
ГИП	Славянский		12.87
Рук. бр.	Болотова		н.р.

ТП 902-2-447.88 -КЖ

Отстойники канализационные радиальные вторичные из сборного ж/б диаметром 24 м

Стадия: Р | Лист: 12 | Листов:

Отстойник. Лоток Л0 м 2. Армирование.

Мосводоканалниипроект

Инв. № подл. | Подпись и дата | Взам. инв. №

23048-03 15 копировал формат А2

Альбом III

Типовой проект 902-2-447.88

1-1

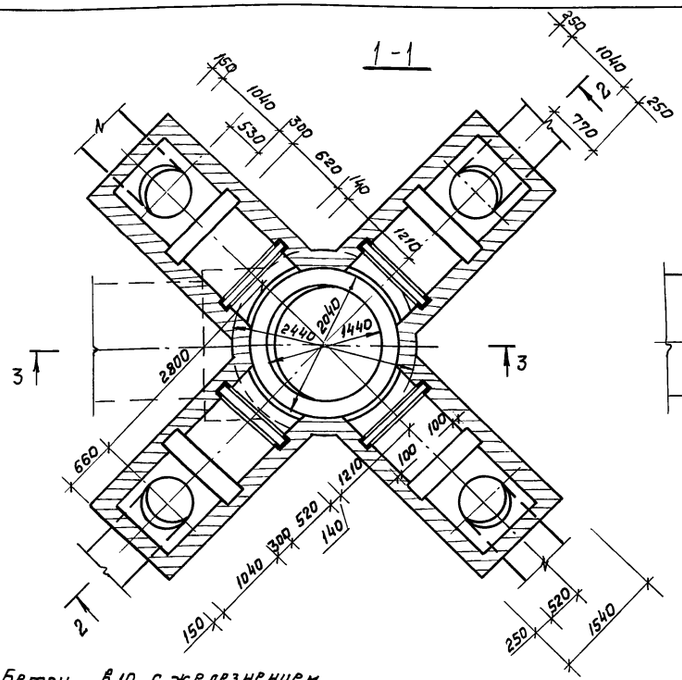

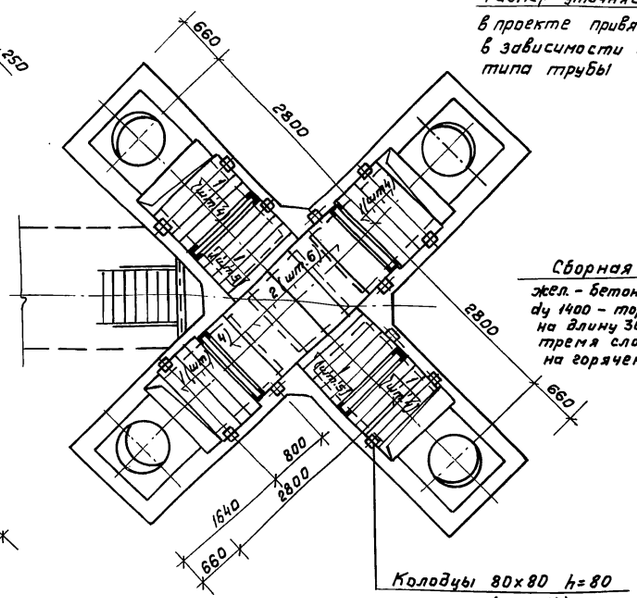

Размер уточняется в проекте привязки в зависимости от типа трубы

Колодцы 80х80 h=80 (шт. 14)

4-4

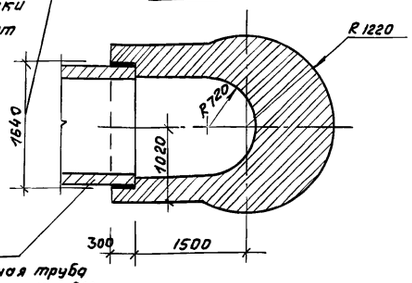

Сборная жел.-бетонная труба dy 1400 – торец трубы на длину 300 оклеить тремя слоями мешковины на горячем битуме

5-5

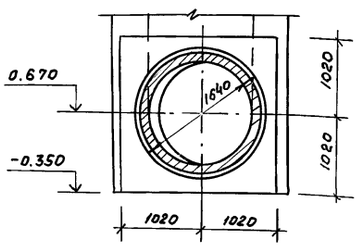

Спецификация элементов распределительной чаши

Марка, поз.	Обозначение	Наименование	Кол.	Масса ед. кг	Примечание
		Перемычки			
1	ГОСТ 948-84	1ПБ 13-1	24	25	
2		1ПП 12-3	6	72	
3	Лист 14	Стены и днище чаши	1		

Бетон В10 с железнением поверхности – 100
жел.-бетонное днище – 200
Подготовка из бетона В3,5 – 100
Основание из щебня, втрамбованного в грунт – 50

2-2

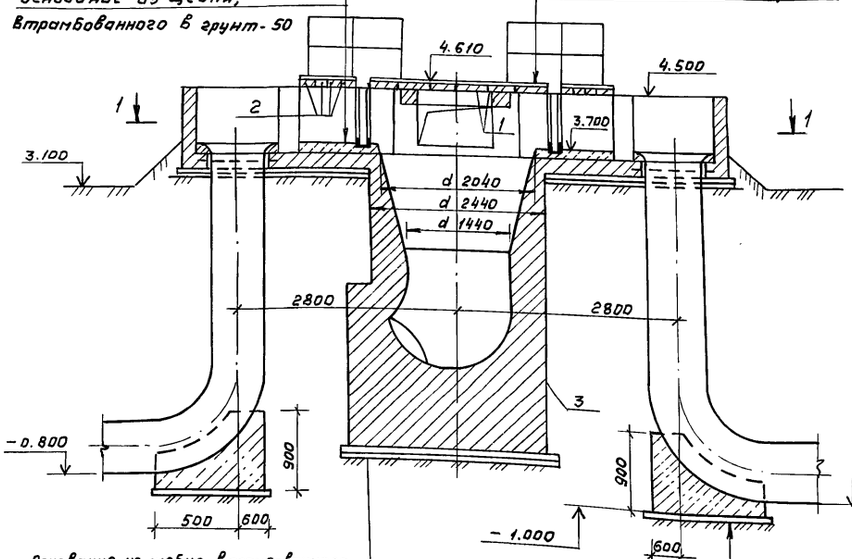

Асфальт – 30
Жел.-бетонная плита – 65
Обмазка битумом за 2 раза

3-3

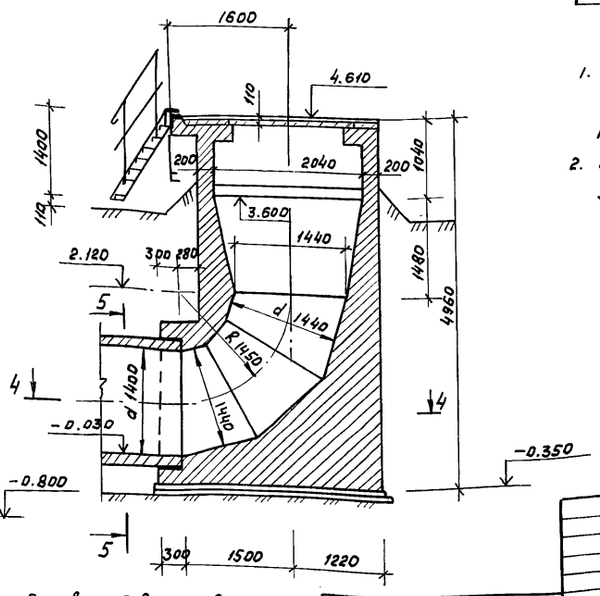

Основание из щебня, втрамбованного в грунт – 50
Подготовка из бетона В3,5 – 100
Железобетон В15

Основание из щебня, втрамбованного в грунт – 50
Упор из бетона В15 шириной 1300

1. Все внутренние поверхности стен и наружные поверхности выше уровня планировки штукатурятся цементным раствором М50.
2. Наружные поверхности ниже уровня планировки затираются цементным раствором.

Привязан

Инв. №

Нач. отд.	Мешалкин		
Н. контр.	Арошенко		
Гл. спец.	Арошенко		
ГИП	Славянский		01.88
Рук. бр.	Болотова		01.88

ТП 902-2-447.88 -КЖ

Отстойники канализационные радиальные Вторичные из сборного ж/б диаметром 24м.

Стадия	Лист	Листов
Р	13	

Распределительная чаша Планы. Сечения.

Мосводоканалниипроект

23048-03 16 копировал формат А2

Инв. № подл. | Подпись и дата | Взам. инв. № | Отдел №2 | Казанов

Альбом III

Типовой проект 902-2-447.88

1-1

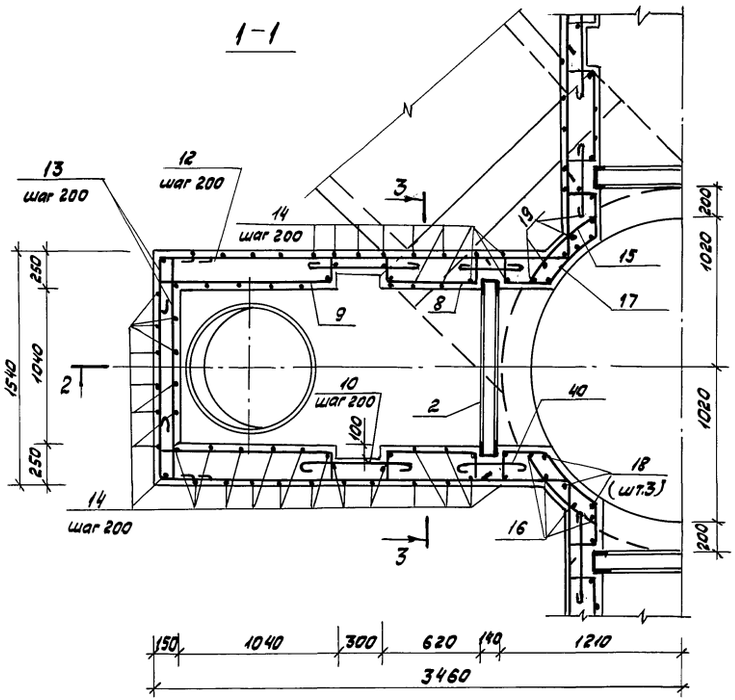

2-2

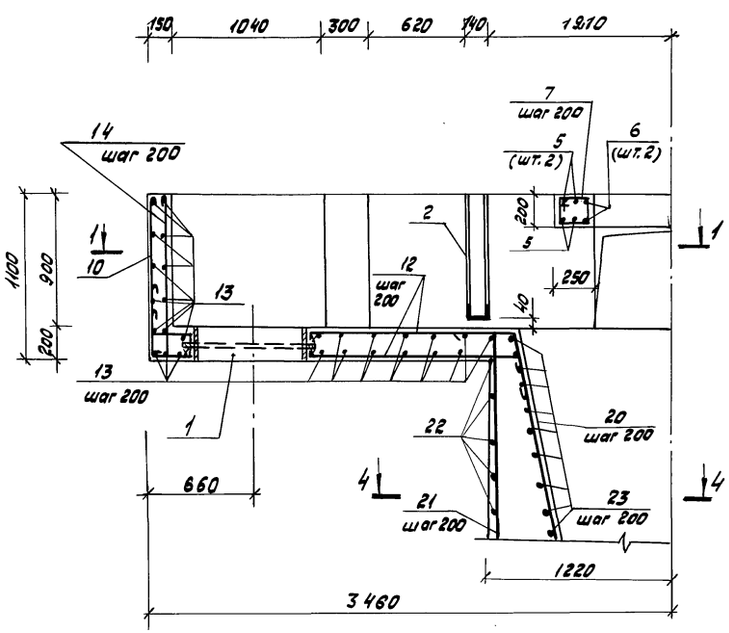

4-4

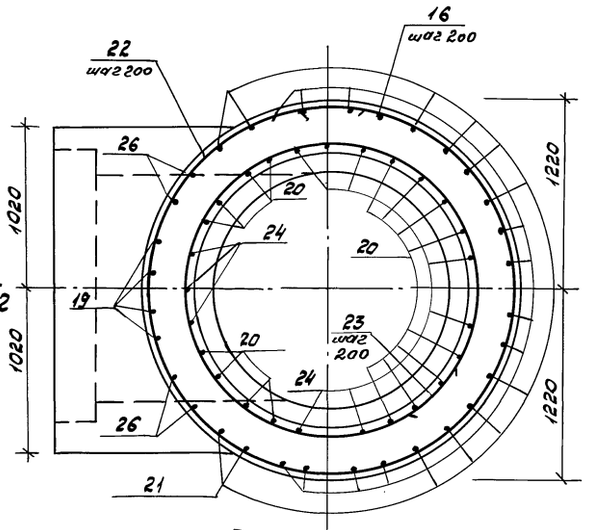

3-3

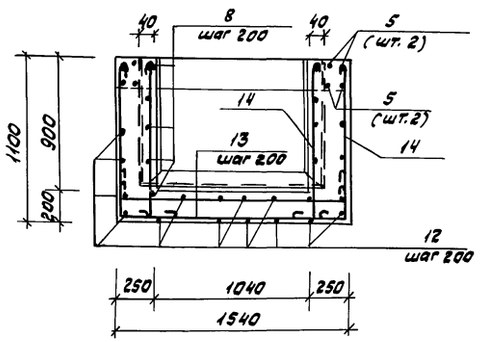

1. Арматура в месте прохода сальника разрезается, отгибается и приваривается к корпусу трубы сальника.
2. Стыки кольцевой арматуры поз. 22, 23 располагаются вразбежку.

Спецификация распределительной чаши.

Формат	Зона	Поз.	Обозначение	Наименование	кол.	Примечание
				Сборочные единицы		
А3		1	5.900-2, Тм.89.00.сб	Сальник ду 700; ℓ=200	4	
А3		2	ТП 902-2-447.88-КЖИ.00.006	Изделие закладное мн 4	4	
А4		3	- КЖИ. 00.007	мн 5	1	
				Детали		
Б4		4		Швеллер 10 ГОСТ 8240-72 Ст3пс6-1 ГОСТ 535-79 ℓ=1300	1	11,2 кг
Б4		5*		ф12 AII ГОСТ 5781-82; ℓ=7600	16	6,7 кг
Б4		6*		ℓ=3170	3	2,8 кг
Б4		7*		ф8 A-I ГОСТ 5781-82; ℓ=920	24	0,3 кг
Б4		8*		ℓ=1370	40	0,5 кг
Б4		9*		ℓ=1750	40	0,7 кг
Б4		10*		ℓ=950	40	0,4 кг
Б4		11*		ℓ=790	40	0,3 кг
Б4		12*		ℓср=3480	80	1,3 кг
Б4		13*		ℓ=2100	132	0,8 кг
Б4		14*		ℓ=1410	264	0,6 кг
Б4		15*		ф12 A-II ГОСТ 5781-82; ℓ=1000	16	0,9 кг
Б4		16*		ℓ=5170	12	4,6 кг
Б4		17*		ℓ=1860	12	1,7 кг
Б4		18		ℓ=1240	12	1,1 кг
Б4		19		ℓ=3170	4	2,8 кг
Б4		20*		ℓ=3390	16	3,0 кг
Б4		21*		ℓ=4470	12	4,0 кг
Б4		22*		ℓ=7900	10	10 кг
Б4		23*		ℓ=6100	8	5,4 кг
Б4		24		ℓ=3490	12	3,1 кг
Б4		25*		ℓ=5910	10	5,2 кг
Б4		26*		ℓ=2470	4	2,2 кг
Б4		27		ф8 AI ГОСТ 5781-82; ℓ=12000	—	4,7 кг
Б4		28*		ф18 AIII ГОСТ 5781-82; ℓ=5700	3	11,4 кг
Б4		29		ф12 A-II ГОСТ 5781-82; ℓ=660	27	0,6 кг
Б4		30*		ℓ=1960	21	1,7 кг
Б4		31*		ℓср=1220	40	1,1 кг
Б4		32*		ℓ=2720	10	2,4 кг
Б4		33*		ℓ=2760	29	2,5 кг
Б4		34		ℓ=2000	14	1,8 кг
Б4		35		ℓ=1900	24	1,7 кг
Б4		36		ℓ=1860	21	1,7 кг
				Материалы		
				Бетон В15, F100, W4		23,2 м³

* Поз. 5...17, 20...23, 25, 26, 28, 30...33 смотри ведомость деталей на листе 15

Привязан

Инв. №

Нач. отд.	Мешалкин		
Н. контр.	Ярошенко		
Гл. спец.	Ярошенко		
ГИП	Славянский		12.87
Рук. бр.	Волотовой		11.87

ТП 902-2-447.88 - КЖ

Отстойники канализационные радиальные вторичные из сборного ж/б диаметром 24 м

Распределительная чаша. Армирование.

Стадия	Лист	Листов
Р	14	

Мосводоканалниипроект

Инв. № подл. | Подпись и дата | Взам. инв. №

Альбом III

Типовой проект 902-2-447.88

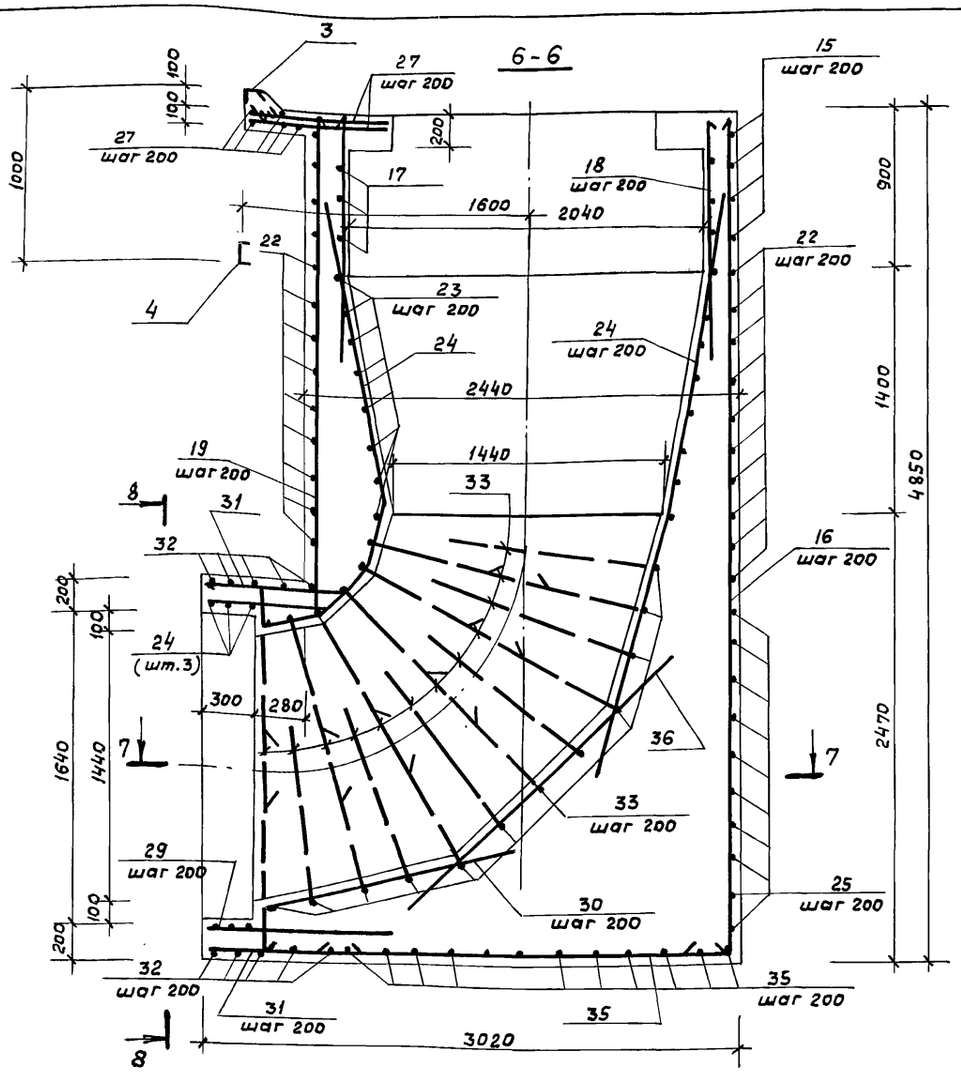

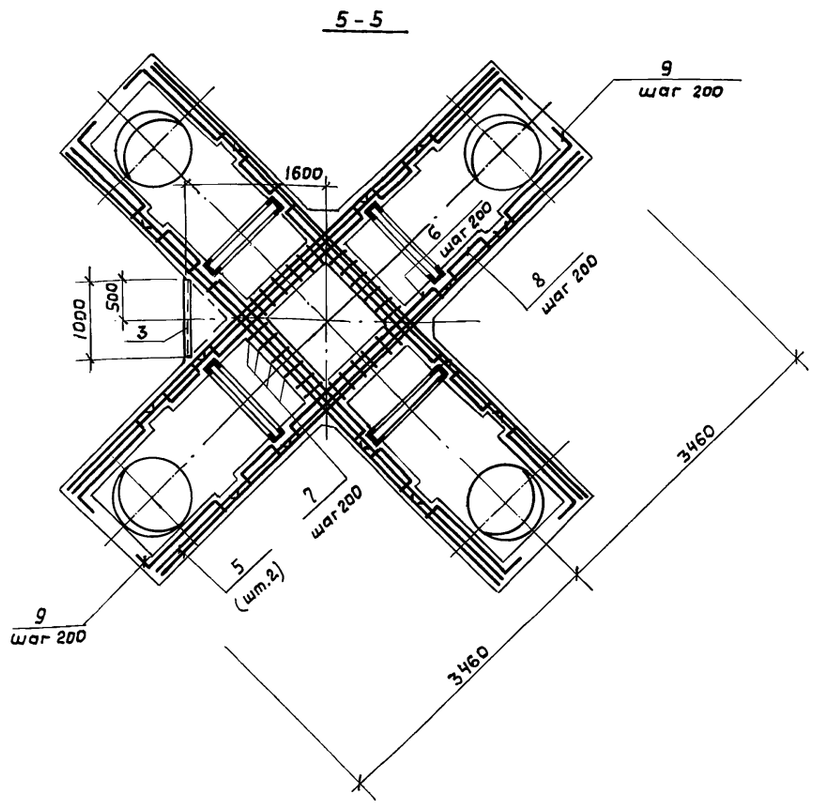

Ведомость деталей

Поз	Эскиз
5	6880
6	2370
7	260 / 200
8	570
9	1140 / 140
10	830
11	670
12	от 2400 до 2760
13	1500
14	1050
15	800
16	4810
17	600
20	3030
21	3910
22	d=2400
23	от d-2120 до d 1520
25	R 1200
26	2270
28	d 1700
30	1500
31	от 1500 до 940
32	2000
33	d 1520

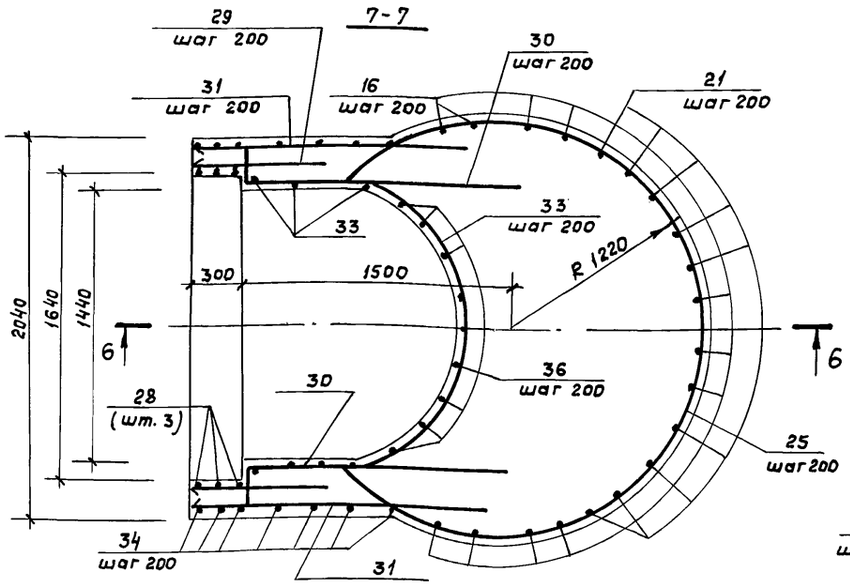

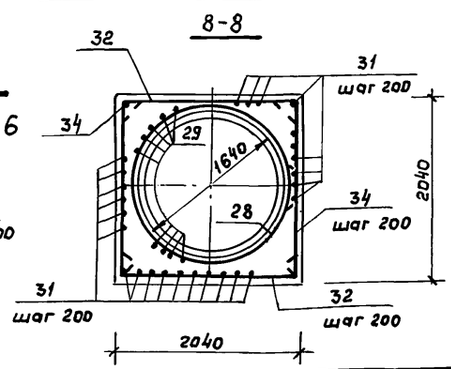

Ведомость расхода стали на элемент, кг

Марка элемента	Изделия арматурные						Изделия закладные																Общий расход
	Арматура класса						Арматура класса						Прокат марки										
	А-I		А-II			Всего	А-I		А-II		В ст3 кп2		В ст3 пс 6-1		В ст3 пс 6		В ст3 пс 6-1			В ст3 пс 4		Всего	
	ГОСТ 5781-82		ГОСТ 5781-82				ГОСТ 5781-82		ГОСТ 5781-82		ГОСТ 2590-71		ГОСТ 19903-74		ГОСТ 8509-86		ГОСТ 8240-72			ГОСТ 10704-76			
	ф8	Итого	ф12	ф18	Итого		ф6	ф8	ф10	Итого	ф15	Итого	S=10	Итого	L75x8	Итого	C10	C14	Итого	Труба 820x8	Итого		
Распределительная чаша	455,9	455,9	242,3	34,2	876,5	1332,4	0,4	0,4	8,0	8,0	40,8	40,8	41,6	41,6	9,0	9,0	11,2	140,0	151,2	124	124	375,0	1707,4

Защитный слой арматуры принят 25 мм.

Привязан	Нач. отд.	Мешалкин		ТП 902-2-447.88 -КЖ			
	Н. контр.	Ярошенко		Отстойники канализационные радиальные вторичные из сборного ж/б диаметром 24м	Стадия	Лист	Листов
	Гл. спец.	Ярошенко			Р	15	
	ГИП	Славянский	12.87	Распределительная чаша. Армирование.	Мосводоканалнийпроект		
Инв. №	Рук. бр.	Болотова	11.87				

23048-03 18 копировал

формат А2

Инв. № подл. | Подпись и дата | Взам. инв. №

Альбом III

Типовой проект 902-2-447.88

Камера ОВ1.

1-1

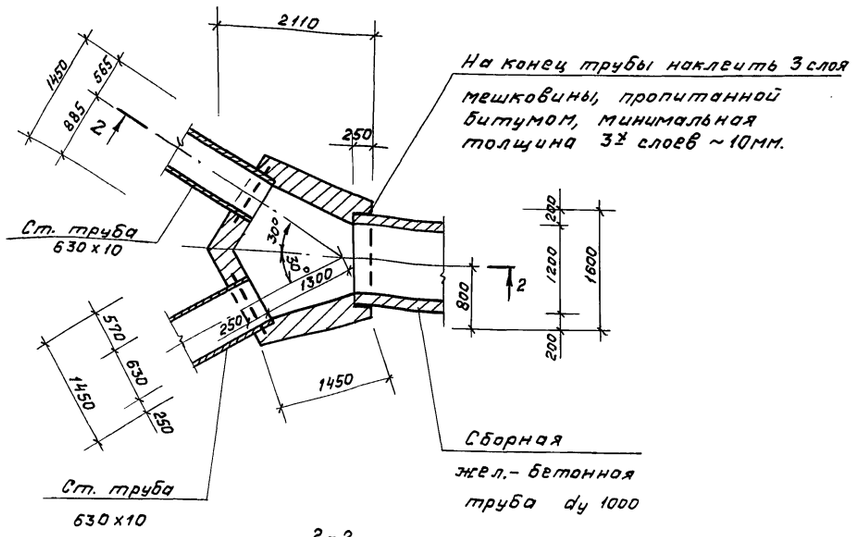

2-2

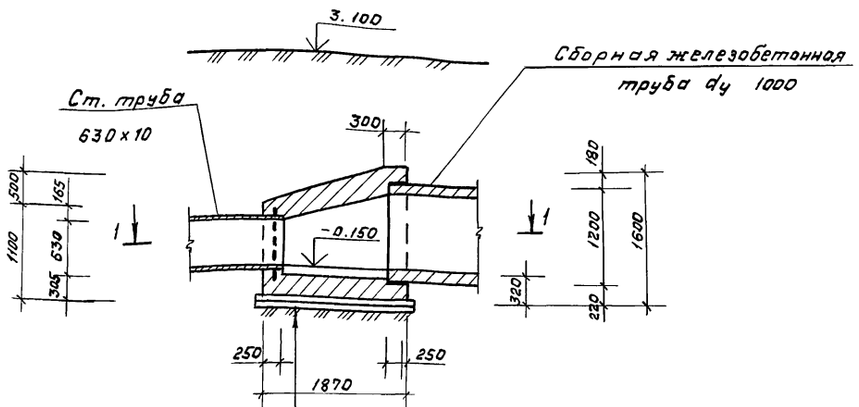

Основание из щебня, втрамбованного в грунт - 50

Подготовка из бетона В 3,5 - 100

Жел.-бетонное днище - 300

Стяжка из цементного раствора М 100 с железнением поверхности - 20

Камера ОВ2.

3-3

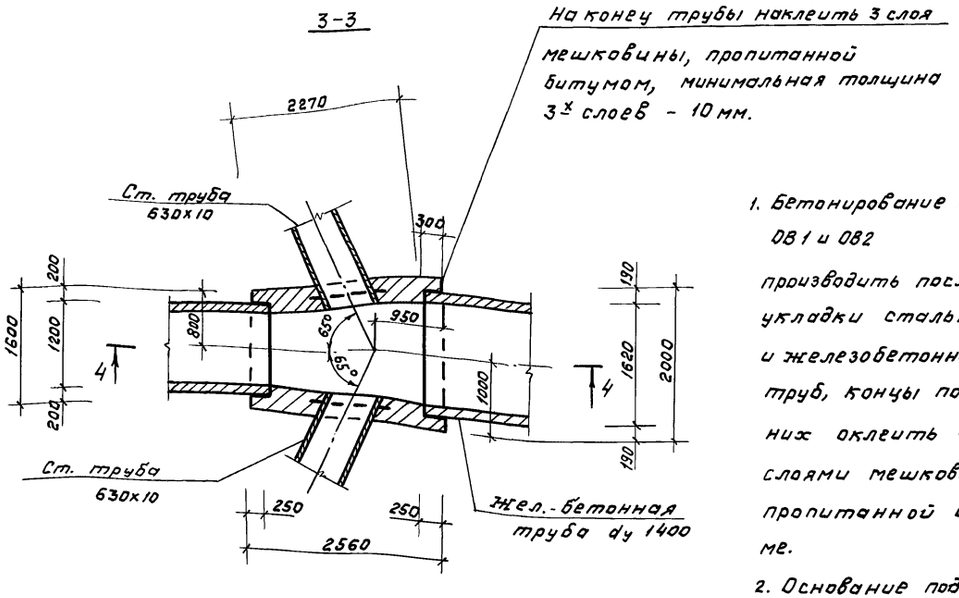

4-4

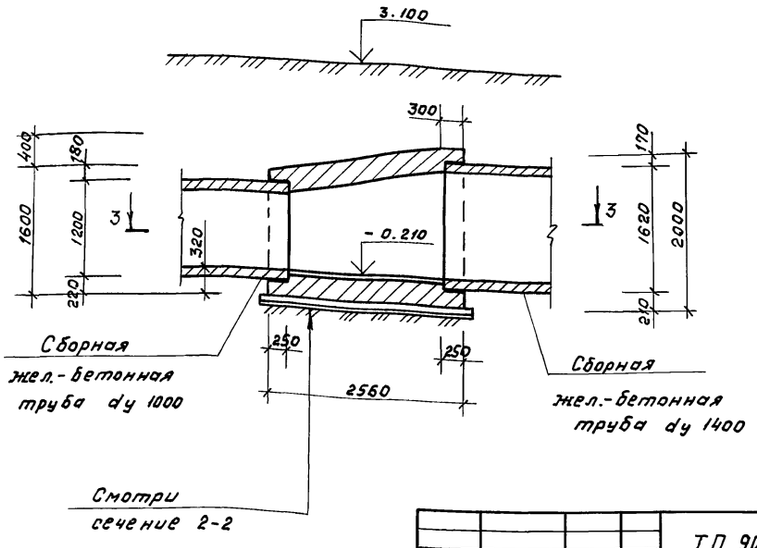

1. Бетонирование камер ОВ1 и ОВ2 производить после укладки стальных и железобетонных труб, концы последних оклеить 3мя слоями мешковины, пропитанной в битуме.
2. Основание под сборные железобетонные трубы разрабатывается при привязке настоящего проекта к конкретным геологическим условиям.
3. Наружные поверхности камер затереть цементным раствором.

Привязан:				ТП 902-2-447.88 -КЖ			
				Отстойники канализационные радиальные вторичные из сборного ж/б диаметром 24м	Стадия	Лист	Листов
		Нач. отд.	Мешалкин		Р	16	
		Н. контр.	Ярошенко				
		Гл. спец.	Ярошенко	Камеры ОВ1 и ОВ2. Планы, сечения.	Мосводоканал НИИпроект		
Инв. №		ГИП	Славянский				
		Рук. бр.	Болотова				

23048-03 19 копировал

формат А2

Отдел № 2: Казанов

Взам. инв. №

Подпись и дата

Инв. № подл.

Альбом III

Типовой проект 902-2-447.88

1-1

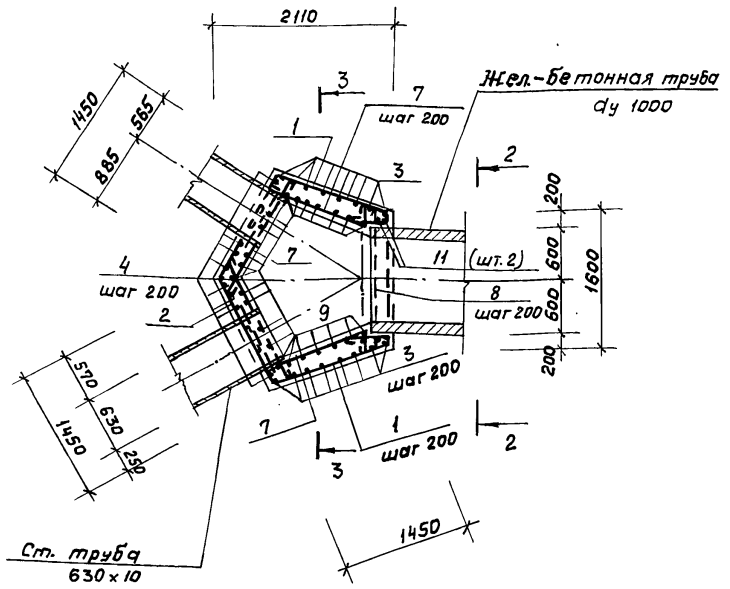

Схема армирования перекрытия.

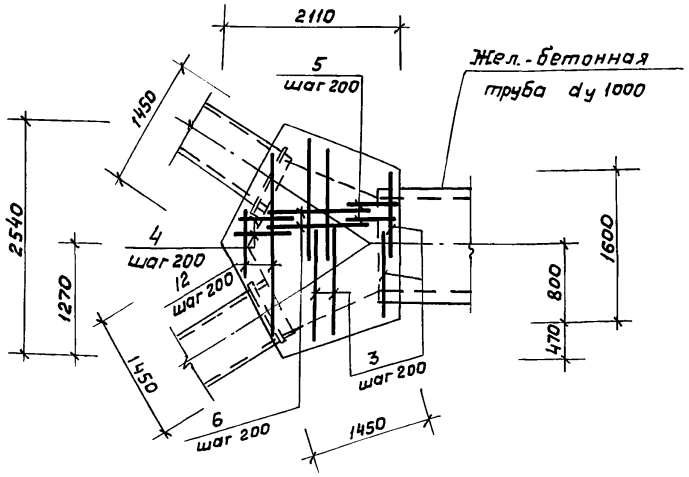

2-2

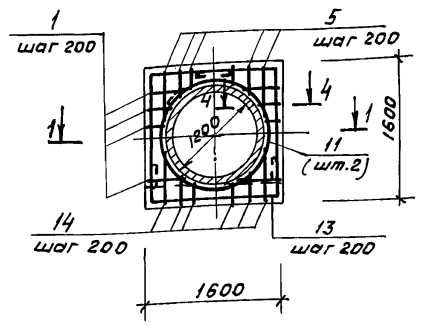

3-3

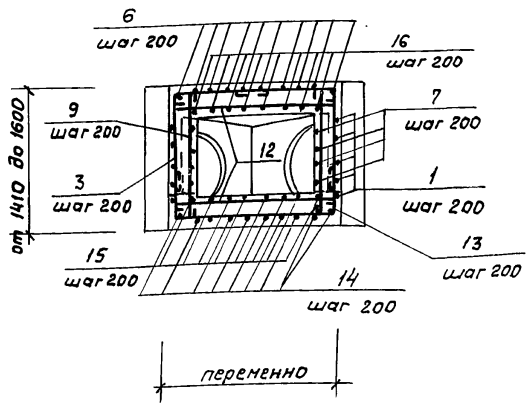

4-4

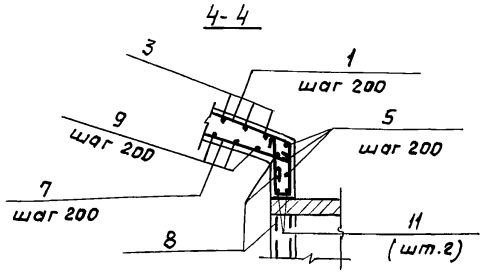

Спецификация камеры ОВ1

Формат	Зона	Поз.	Обозначение	Наименование	Кол.	Примечание
				Детали		
Б4		1*		ф8 А-I ГОСТ 5781-82; ℓ = 5810	7	2,3 кг
Б4		2*		ℓ = 2120	6	0,9 кг
Б4		3*		ℓ = 2390	16	1,0 кг
Б4		4*		ℓ ср = 1500	16	0,6 кг
Б4		5*		ℓ = 1900	9	0,8 кг
Б4		6*		ℓ ср = 1440	11	0,6 кг
Б4		7*		ℓ = 1710	20	0,1 кг
Б4		8*		ℓ = 1650	12	0,7 кг
Б4		9*		ℓ ср = 1430	23	0,6 кг
Б4		10		ф14 А-II ГОСТ 5781-82; ℓ = 2500	2	3,0 кг
Б4		11*		ℓ = 4470	2	5,4 кг
Б4		12*		ф8 А-I ГОСТ 5781-82; ℓ ср = 2130	22	0,9 кг
Б4		13*		ℓ ср = 3150	11	1,3 кг
Б4		14*		ℓ = 2640	13	1,4 кг
Б4		15*		ℓ = 1600	11	0,6 кг
Б4		16*		ℓ = 1630	11	0,5 кг
				Материалы		
				Бетон В 15; F 100; W4		4,2 м³

* Позиции 9; 11...16 — смотри ведомость деталей на данном листе.

Ведомость деталей

Поз.	Эскиз
1	670, 1440, 1559, 1440, 670
2	1000, 1000
3	от 970 до 1270; от 920 до 1370
4	от 780 до 980; 500
5	1280; 500
6	от 1100 до 1540
7	1590
8	1530
9	от 1520 до 1100
11	420; d = 1290
12	от 1530 до 2490
13	510; от 1540 до 2480; 510
14	520; от 900 до 2060; 520
15	от 900 до 2060
16	от 930 до 2090

Ведомость расхода стали на элемент, кг

Марка элемента	Изделия арматурные				Общий расход
	Арматура класса				
	А-II				
	Гост 5781-82				
	ф8	ф14		Итого	
ОВ 1	159,7	16,8		176,5	176,5

1. Арматура в месте прохождения стальных труб $d_н$ 630×10 разрезается, отгибается и приваривается к корпусу трубы.
2. Защитный слой принят 25 мм.
3. Позиция 10 приваривается к корпусу трубы.

Привязан

Инв. №

Нач. отд.	Мешалкин		
Н. контр.	Ярошенко		
Гл. спец.	Ярошенко		
ГИП	Славянский		12.87
Рук. бр.	Болотова		11.87

ТП 902-2-447.88 -КЖ

Отстойники канализационные радиальные вторичные из сборного ж/б диаметром 24м

Стадия	Лист	Листов
Р	17	

Камера ОВ1. Армирование.

Мосводоканалниипроект

Инв. № подл. | Подпись и дата | Взам. инв. №

23048-03 20 копировал

Формат А2

1-1

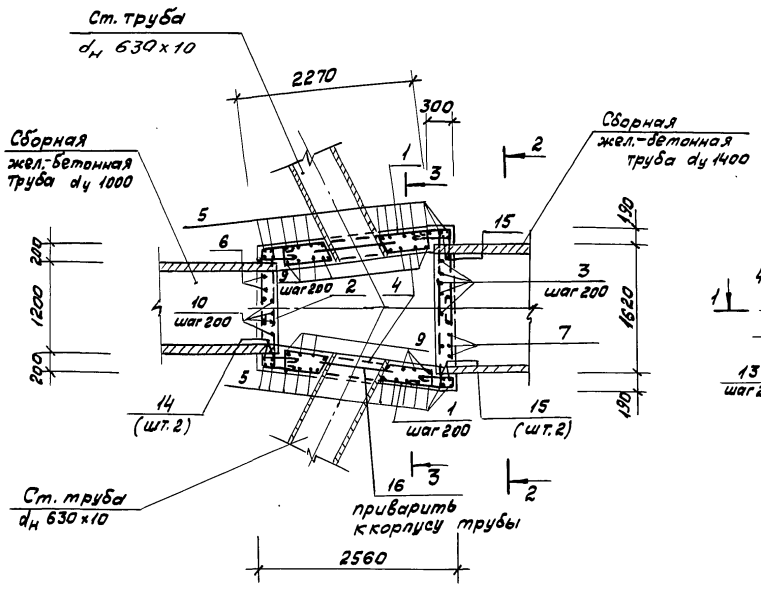

2-2

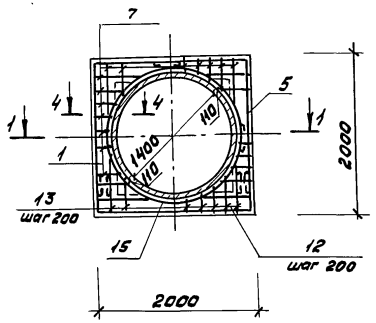

Схема армирования перекрытия.

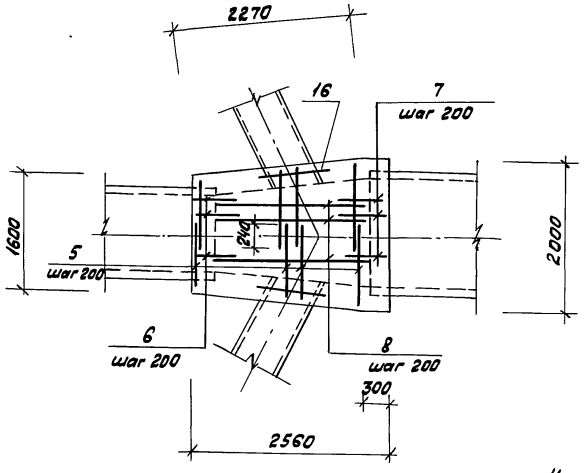

3-3

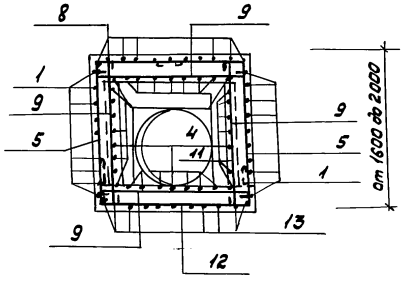

4-4

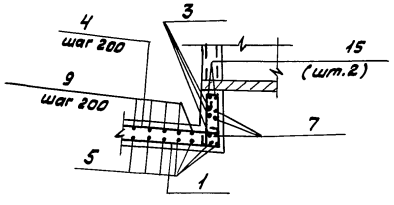

Спецификация камеры ОВ2.

Формат	Зона	Поз.	Обозначение	Наименование	кол.	Примечание
				Детали		
Б4		1		ФВА-I ГОСТ 5781-82; ℓ=4620	18	1,8 кг
Б4		2		ℓ=1720	8	0,7 кг
Б4		3		ℓ=2070	18	0,8 кг
Б4		4		ℓ=2630	18	1,0 кг
Б4		5		$\ell_{ср}$=2600	28	1,0 кг
Б4		6		ℓ=1900	9	0,8 кг
Б4		7		ℓ=2300	11	0,9 кг
Б4		8		ℓ=2180	10	0,9 кг
Б4		9		$\ell_{ср}$=1870	48	0,8 кг
Б4		10		ℓ=1670	9	0,7 кг
Б4		11		ℓ=2650	9	1,1 кг
Б4		12		$\ell_{ср}$=2890	13	1,2 кг
Б4		13		ℓ=3650	11	1,5 кг
Б4		14		ф14 А-I ГОСТ 5781-82, ℓ=4000	2	4,9 кг
Б4		15		ℓ=5300	2	6,4 кг
Б4		16		ℓ=2300	2	2,8 кг
				Материалы.		
				Бетон В15; F100; W4		5,0 м³

* Позиции 1...15 - смотри ведомость деталей на данном листе.

Ведомость деталей.

Поз.	Эскиз
1	900, 2220, 280, 1190
2	1600
3	1950
4	2510, r=3, r=3
5	от 1280 до 1680, от 900 до 1100
6	500, 1280
7	220, 280, 1680
8	2060
9	от 1550 до 1950
10	1550
11	2530, r=3
12	510, от 1550 до 1950, 510
13	510, 2510, 510
14	120, d 1270
15	120, d 1690

Ведомость расхода стали на элемент, кг.

Марка элемента	Изделия арматурные. Арматура класса A-II ГОСТ 5781-82 ф 8	ф 14	Итого	Общий расход
ОВ 2	211,2	28,2	239,4	239,4

1. Арматура в месте прохождения стальных труб d 630×10 разрезается, отгибается и приваривается к корпусу трубы.
2. Защитный слой принят 25 мм.
3. Позиция 16 приваривается к корпусу трубы.

Привязан:				ТП 902-2-447.88 - КЖ		
Инв. №	Нач. отд.	Мешалкин		Оттойники канализационные радиальные вторичные из сборного ж/б диаметром 24м	Стадия: Р	Лист: 18	Листов:
	Н. контр.	Ярошенко				
	Гл. спец.	Ярошенко		Камера ОВ2. Армирование.	Мосводоканал НИИпроект	
	ГИП	Славянский				
	Рук. бр.	Болотова				

Инв. № подл. | Подпись и дата | Взам. инв. №

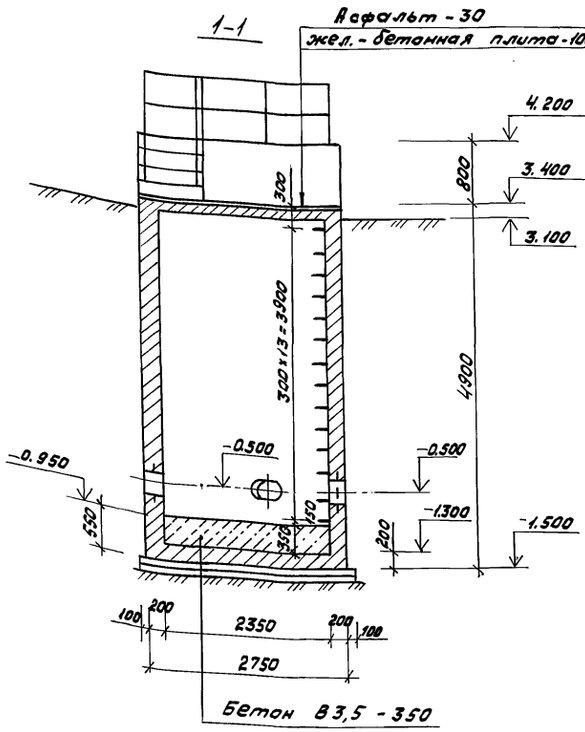

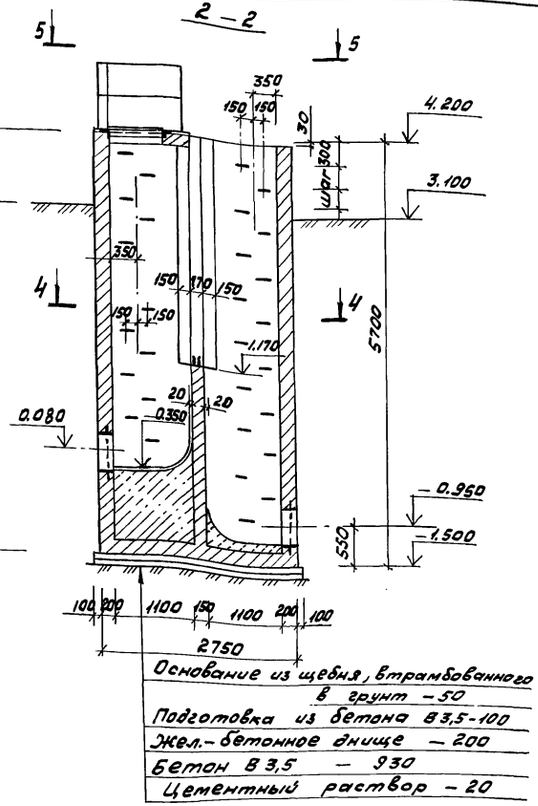

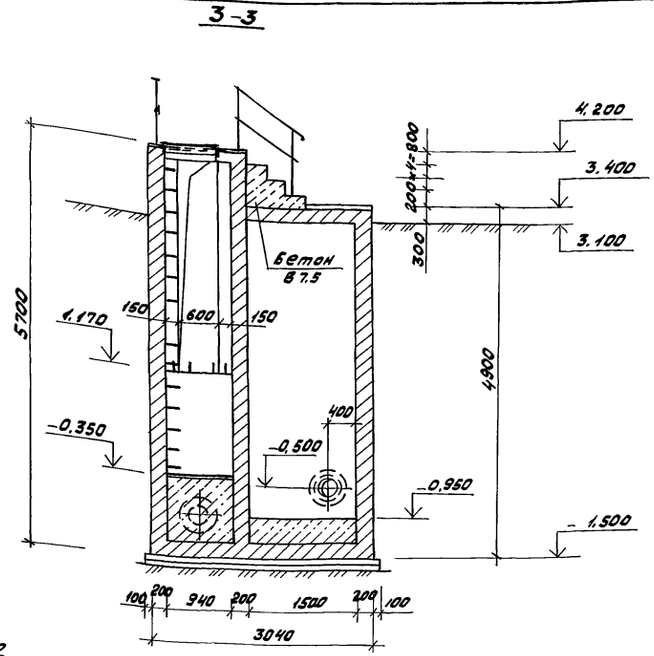

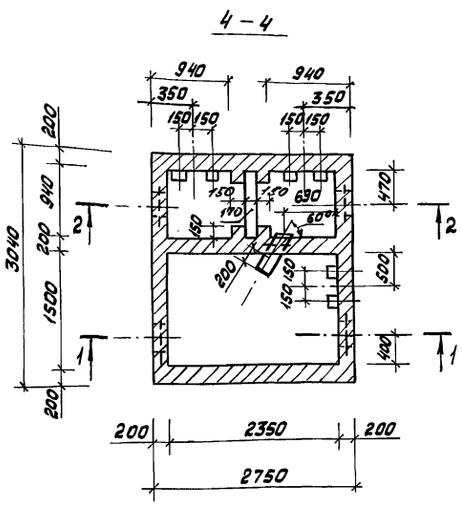

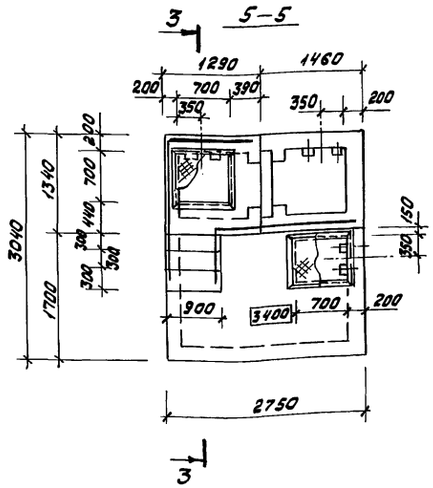

1. Внутренние поверхности стен отделения возвратного ила и наружные поверхности выше уровня планировки штукатурятся цементным раствором М100.
2. Внутренние поверхности стен отделения опорожнения и наружные поверхности ниже уровня планировки затираются цементным раствором М100.
3. Камера ИК1 выполняется по аналогии камеры ИК2.

			ТП 902-2-447.88 - КЖ		
Привязан			Отстойники канализационные радиальные вторичные из сборного ж/б диаметром 24м.	Стадия: Р	Лист: 19	Листов:
	Нач. отд.	Мешалкин			
	Н. контр.	Ярошенко			
	Гл. спец.	Ярошенко			
	ГИП	Славянский	12.87	Иловая камера ИК1. Планы, сечения.	Мосводоканалниипроект
Инв. №	Рук. бр.	Балотова			

23048-03 22 копировал Эльгл формат А2

Альбом III

Типовой проект 902-2-447.88

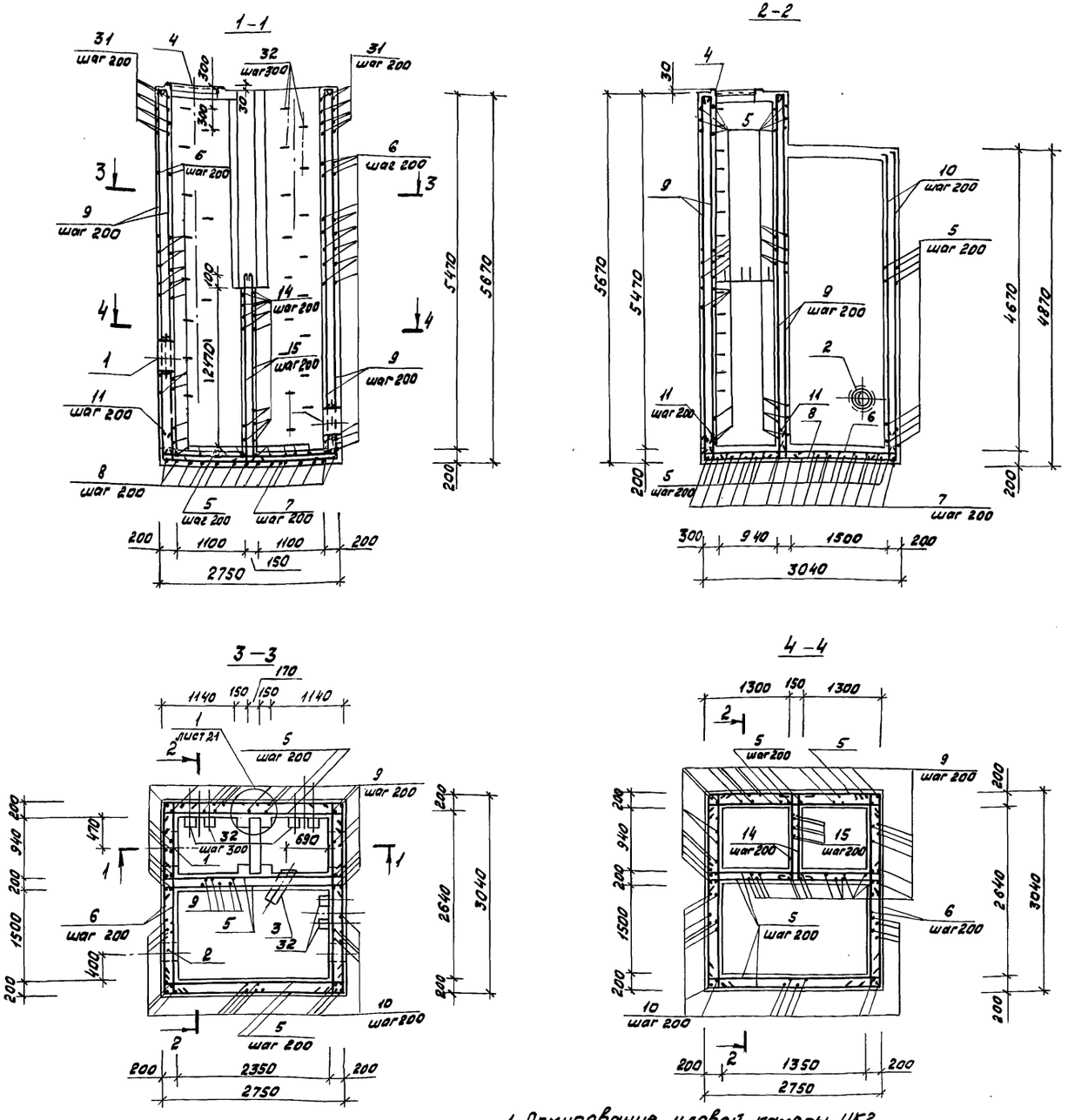

1. Армирование иловой камеры ИК2 выполняется по аналогии иловой камеры ИК1.
2. Защитный слой арматуры принят 20 мм.

Спецификация камеры ИК 1

Формат	Зона	Поз.	Обозначение	Наименование	Кол.	Примечание
				Сборочные единицы		
А3		1	5.900-2 ТМ.89.00.СБ	Сальник dy 500; e=200	2	
А3		2	5.900-2 ТМ.89.00.СБ	Сальник dy 250; e=200	2	
А4		3	ТП 902-2-447.88-КЖИ.00.008	Изделие закладное МН6	1	
А3		4	КЖИ.00.009	Изделие закладное МН7	2	
				Детали		
Б4		5*		Ф10А-II ГОСТ 5781-82; e=3000	174	1,9 кг
Б4		6*		e=3290	109	2,0 кг
Б4		7*		e=3680	16	2,3 кг
Б4		8*		e=3970	15	2,5 кг
Б4		9*		e=5600	76	3,5 кг
Б4		10*		e=4800	58	3,0 кг
Б4		11*		e=650	72	0,4 кг
Б4		12*		Ф8А-I ГОСТ 5781-82; e=1050	64	0,4 кг
Б4		13*		e=3100	8	1,2 кг
Б4		14*		e=1610	26	0,6 кг
Б4		15*		e=2970	8	1,2 кг
Б4		16*		Ф10А-II ГОСТ 5781-82; e=2150	9	1,3 кг
Б4		17*		ФА-I ГОСТ 5781-82; e=1970	9	0,8 кг
Б4		18*		e=2900	6	1,2 кг
Б4		19*		e=2820	6	1,1 кг
Б4		20*		e=1900	4	0,8 кг
Б4		21*		e=1920	4	0,85 кг
Б4		22*		e=950	4	0,4 кг
Б4		23*		e=920	4	0,35 кг
Б4		24*		e=860	4	0,3 кг
Б4		25*		Ф10А-II ГОСТ 5781-82; e=1600	5	1,0 кг
Б4		26		e=1300	5	0,8 кг
Б4		27*		Ф8А-I ГОСТ 5781-82 e=1040	4	0,4 кг
Б4		28*		e=940	4	0,35 кг
Б4		29*		e=1410	2	0,6 кг
Б4		30*		e=1370	2	0,5 кг
Б4		31*		Ф10А-II ГОСТ 5781-82; e=1590	20	1,0 кг
Б4		32*		Ф20А-I ГОСТ 5781-82; e=850	45	2,1 кг
				Материалы		
				Бетон В15; F100; W4.		16,9 м³

* Поз. 5...25; 27...32 – смотри ведомость деталей на листе 21.

Привязан	Нач. отд.	Мешалкин		ТП 902-2-447.88 -КЖ		
	Н.контр.	Ярошенко		Отстойники канализационные радиальные вторичные из сборного ж/б диаметром 24 м	Стадия	Лист	Листов
	Гл.спец.	Ярошенко			Р	20	
	ГИП	Славянский	12.87	Иловая камера ИК1. Армирование.	Мосводоканал НИИпроект		
Инв. №	Рук. бр.	Болотова	11.87				

23048-03 23 копировал [illegible] формат А2

Инв. № подл. | Подпись и дата | Взам. инв. №

Альбом III

Типовой проект 902-2-447.88

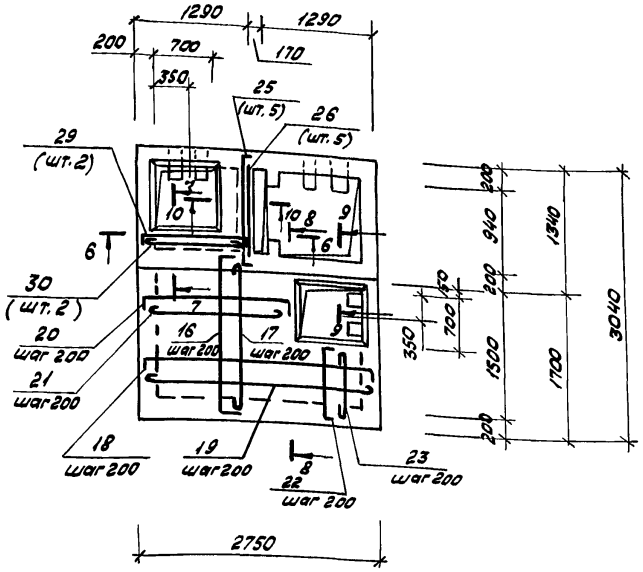

6 – 6

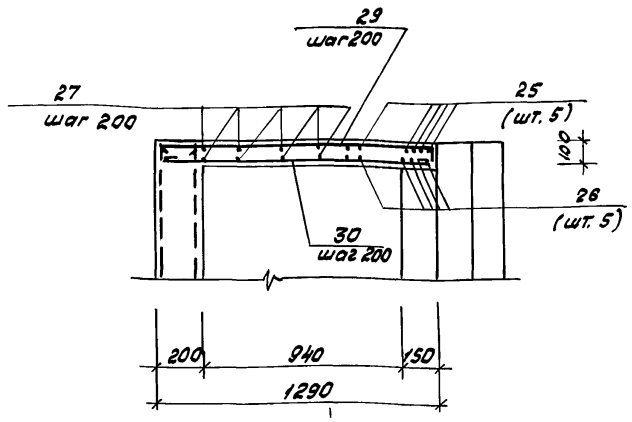

7 – 7

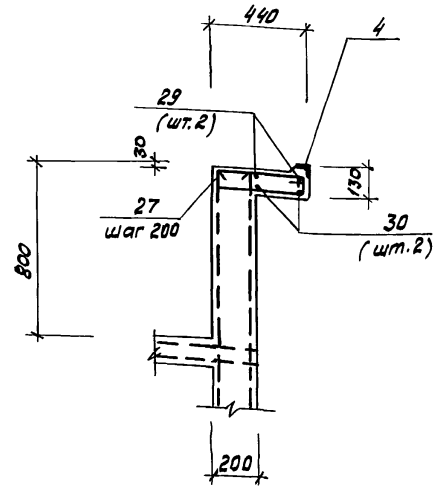

8 – 8

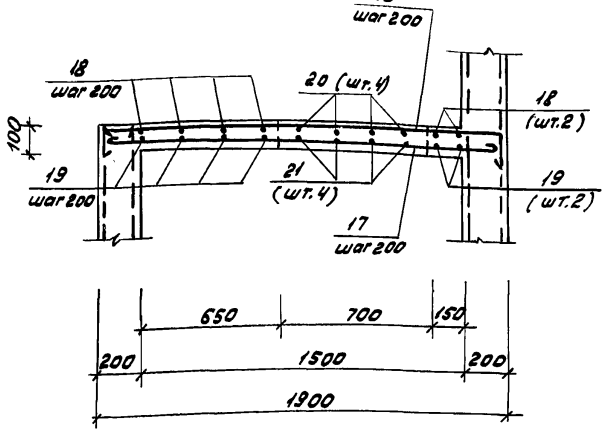

9 – 9

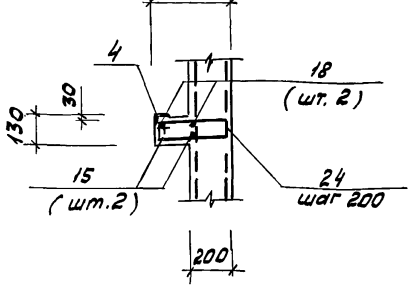

10 – 10

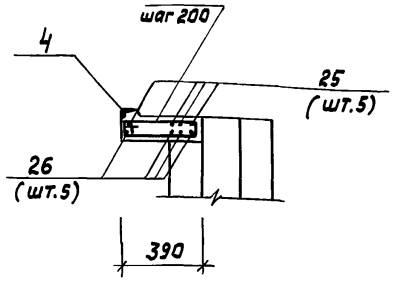

Ведомость деталей

Поз.	Эскиз
5	150 2700 150
6	150 2990 150
7	300 2680 300
8	300 2970 300
9	5450
10	4650
11	500 150
12	100 110 100 30 30
13	2980
14	100 1290 100
15	100 2750
16	150 1850 150
17	1850
18	100 2700 100
19	2700
20	50 1800 50
21	1800
22	100 800 100
23	800
24	120 370 310 60
25	150 1300 150
27	60 460 400 120
28	410 120 350 60
29	100 1250 100
30	1250
31	150 1290 150
32	150 300 300

Ведомость расхода стали на элемент, кг.

Марка	Изделия арматурные						Изделия закладные																	Всего	Общий расход
	Арматура класса					Всего	Арматура класса					Прокат марки													
	A-I			A-II			A-I					Вст3пс6-1			Вст3кп2			Вст3пс6						
	ГОСТ 5781-82			5781-82			ГОСТ 5781-82		ГОСТ 2590-71			ГОСТ 19903-74			ГОСТ 8509-86		ГОСТ 2591-71	ГОСТ 10704-76	ГОСТ 8732-78					
ИК1	ф8	ф20	Итого	ф10	Итого		ф8	Итого	ф10	ф15	Итого	S=10	S=8	Итого	L63х6	Итого	□10х10	Итого	Труба 630х9	Итого	Труба 325х6	Труба 273х8	Итого		
	97.6	96.6	194.2	1129.3	1129.3	1323.5	3.2	3.2	3.6	15.6	19.2	9.1	22.4	31.5	37.6	37.6	4.8	4.8	43	43	18.8	31.9	50.7	190.0	1543.5

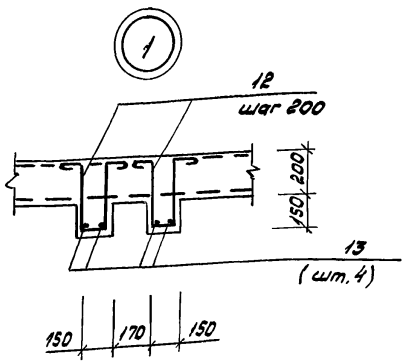

В стенах камеры в местах установки закладных поз. 5...7 арматура стен разрезается, отгибается и приваривается к корпусу.

Привязан:

Инв. №

Нач. отд.	Мешалкин		
Н. контр.	Ярошенко		
Гл. спец.	Ярошенко		
ГИП	Славянский		12.87
Рук. бр.	Болотова		11.87

ТП 902-2-447.88 -КЖ

Отстойники канализационные радиальные вторичные из сборного ж/б диаметром 24м

Стадия	Лист	Листов
Р	21	

Иловая камера ИК1. Схема армирования перекрытия. Узел 1.

Мосводоканалниипроект

23048-03 24

Копировал

Формат А2

Инв. № подл. | Подпись и дата | Взам. инв. №

Ведомость рабочих чертежей основного комплекта КМ

Лист	Наименование	Примечание
1	Общие данные (начало)	
2	Общие данные (окончание)	
3	Отстойник. Распределительная чаша	
	Иловая камера. Схемы расположения	
	металлических лестниц, ограждений,	
	консолей	

Ведомость спецификаций

Лист	Наименование	Примечание
2	Техническая спецификация металла	

Ведомость ссылочных и прилагаемых материалов

Обозначение	Наименование	Примечание
	Ссылочные документы	
1.450.3-3	Стальные лестницы, пло-	
	щадки, стремянки и	
	ограждения.	

Общие указания

1. Отметка 0.000 соответствует верху днища отстойника по внутреннему контуру башмака.

2. Металлические конструкции разработаны для применения в районе с расчетной температурой наружнего воздуха минус 30°С, весом снегового покрова для III географического района, сейсмичностью 6 баллов и скоростным напором ветра для I географического района.

3. Материал конструкции смотреть техническую спецификацию металла.

4. Все соединения сварные по контуру прилегания элементов. Электроды Э42, высота шва 4мм.

5. Все металлические конструкции должны быть огрунтованы грунтовкой ГФ-0119 на заводе изготовителе за 1 раз и после монтажа окрашены эмалью ХВ-113. После окончания сварочных работ антикоррозийную защиту металлических конструкций восстановить.

6. При разработке чертежей КМД использовать указания серии 1.450.3-3.

Настоящий проект разработан в соответствии с действующими нормами и правилами.

Гл. инженер проекта: Славянский /Славянский/

Инв. № подл. | Подпись и дата | Взам. инв. №

Инв. №

ТП 902-2-447.88 -КМ

Нач. отд.	Мешалкин		
Н. контр.	Ярошенко		
Гл. спец.	Ярошенко		
ГИП	Славянский	Славянский	12.87
Рук. гр.	Фомина		
Ст. инж.	Тюрина		

Отстойники канализационные радиальные вторичные из сборного ж/б диаметром 24м

Стадия	Лист	Листов
Р	1	3

Общие данные (начало)

МосводоканалНИИпроект

23048-03 25 копировал [illegible] формат А2

Альбом III

Типовой проект 902-2-447.88

Альбом III

Типовой проект 902-2-447.88

Техническая спецификация металла

Вид профиля и ГОСТ ТУ	Марка металла и ГОСТ	Обозначение и размер профиля мм	№ п/п	Код: Марки металла	Код: Вида профиля	Код: Размера профиля	Количество, шт	Длина, мм	Масса металла по элементам конструкций (7): Элементы лестниц	Элементы ограждений	Щит	Рама		Прочие	Общая масса, т	Масса потребности в металле по кварталам (заполняется изготовителем), т: I	II	III	IV	Заполняется ВЦ
				Код элементов конструкций																
1	2	3	4	5	6	7	8	9												
Сталь горячекатанная швеллеры ГОСТ 8240-72	ВСт3 кп2 ГОСТ 380-71	С10	1						0.117						0.117					
	Итого		2						0.117						0.117					
Всего профиля:			3						0.117						0.117					
Сталь прокатная угловая равнобокая ГОСТ 8509-72	ВСт3 кп2 ГОСТ 380-71	L 50×50×5	4							0.440		0.110			0.550					
	Итого		5							0.440		0.110			0.550					
Всего профиля:			6							0.440		0.110			0.550					
Полоса стальная горячекатанная ГОСТ 103-76	ВСт3 кп2 ГОСТ 380-71	– 180×6	7																	
		– 4×30	8						0.030						0.030					
			9							0.034					0.034					
	Итого		10						0.030	0.034					0.064					
Всего профиля:			11						0.030	0.034					0.064					
Сталь листовая рифленая (ромбическая) ГОСТ 8568-77	ВСт3 кп2 ГОСТ 380-71	S6	12						0.105		0.240				0.345					
	Итого		13						0.105		0.240				0.345					
Всего профиля:			14						0.105		0.240				0.345					

Ведомость металлоконструкций по видам профилей

Наименование конструкций по номенклатуре прейскуранта № 01-09	Поз. по прейскуранту № 01-09	№ п/п	Код конструкции	Всего стали по повышенной и высокой точности	Масса конструкций, т: по видам профилей стали: Балки и швеллеры	Угловая равнобок.	Крупносортная	Среднесортная	Мелкосортная	Толстолистовая	Универсальная	Рифленая	Прочие	Всего	Количество шт.	Серия типовых конструкций
1	2	3	4	5	6	7	8	9	10	11	12	13	14	15	16	17
Элементы лестниц					0.117						0.030			0.147		
Элементы ограждений						0.440					0.034			0.474		
Рама						0.110								0.110		
Щит												0.240		0.240		
Итого					0.117	0.550					0.064	0.240		0.971		

Привязан

Инв. №

Нач. отд.	Мешалкин		
Н. контр.	Ярошенко		
Гл. спец	Ярошенко		
ГИП	Славянский		12.87
Рук. бр.	Балатова		12.87
Ст. инж.	Карнаухова		
Ст. инж.	Тюрина		

ТП 902-2-447.88 -КМ

Отстойники канализационные радиальные вторичные из сборного ж.б. диаметром 24м

Стадия	Лист	Листов
Р	2	

Общие данные (окончание)

Мосводоканалниипроект

23048-03

Подпись и дата | Взам. инв. № | Инв. № подл.

2G копировал

Формат А2

Схема расположения лестниц и ограждений распределительной чаши

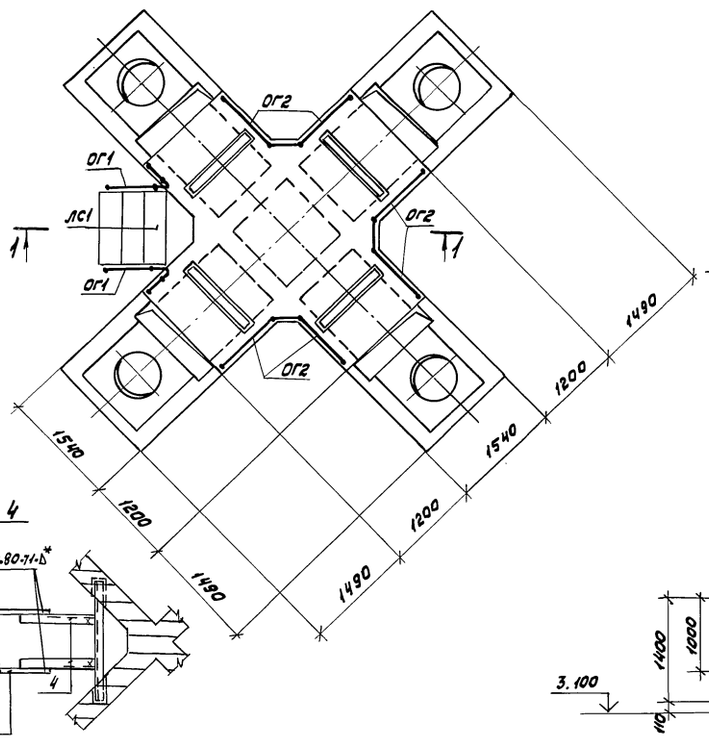

Схема расположения рамы РШ31

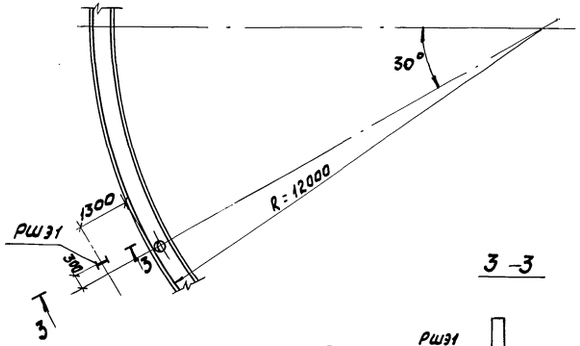

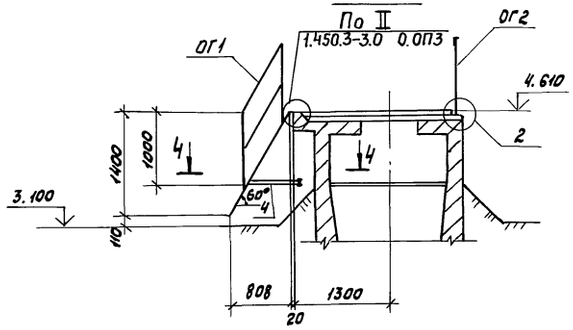

Схема расположения лестницы и ограждений иловой камеры

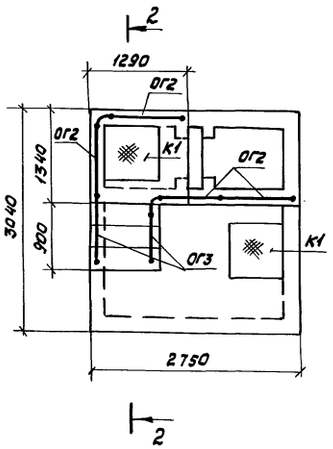

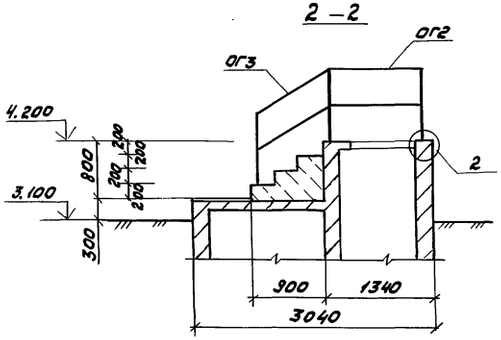

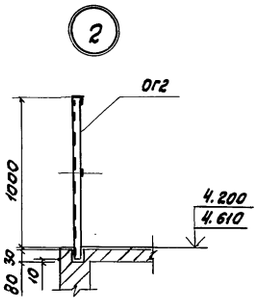

* Общие указания смотреть лист 1.

Ведомость элементов

Марка	Сечение: Эскиз	Поз	Состав	Опорные усилия: М (тм)	N (тс)	Q (тс)	Группа констр.	Марка металла	Примечание
ЛС1	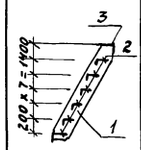	1	−180×6	конструктивно			4	ВСт3кп2 ГОСТ 535-79	ℓ = 1785
		2	Ромбич. сталь −6×330	конструктивно					ℓ = 790
		3	Ромбич. сталь 6×240	конструктивно					ℓ = 840
		4	⊏10	конструктивно					ℓ = 1000
ОГ1	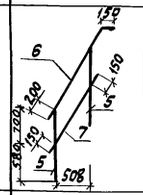	5	∟50×50×5	конструктивно					ℓ = 1080
		6	∟50×50×5	конструктивно					ℓ = 1610
		7	−4×30	конструктивно					ℓ = 1300
ОГ2	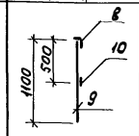	8	∟50×50×5	конструктивно					ℓ = 1100
		9	∟50×50×5	конструктивно					ℓ = 1000
		10	−4×30	конструктивно					ℓ = 1000
ОГ3	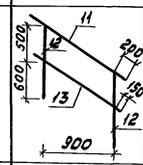	11	∟50×50×5	конструктивно					ℓ = 1480
		12	∟50×50×5	конструктивно					ℓ = 1100
		13	−4×30	конструктивно					ℓ = 1380
РШ31	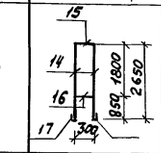	14	∟50×50×5	конструктивно					ℓ = 2650
		15	∟50×50×5	конструктивно					ℓ = 400
		16	∟50×50×5	конструктивно					ℓ = 390
		17	∟50×50×5	конструктивно					ℓ = 600
К1	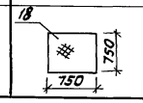	18	Ромб. сталь 6×750	конструктивно					ℓ = 750

Привязан			ТП 902-2-447.88		-КМ
Нач. отд.	Мешалкин		Отстойники канализационные радиальные вторичные из сборного ж/б диаметром 24 м.	Стадия: Р	Лист: 3	Листов:
Н. контр.	Ярошенко					
Гл. спец.	Ярошенко					
ГИП	Славянский		12.87	Отстойник. Распределительная чаша. Иловая камера. Схемы расположения метал. лестниц, ограждений.	Мосводоканалниипроект	
Ст. инж.	Киселева					
Ст. инж.	Тюрина					
Инв. №						

Инв. № подл. | Подпись и дата | Взам. инв. №
gost.e-ecolog.ru