Типовой проект 704-1-150с

Стальной вертикальный цилиндрический резервуар для нефти и нефтепродуктов емкостью 100, 200, 300, 400, 700 и 1000 м³ в северном исполнении

Альбом VII часть II

Состав проекта

Альбом I	Рабочие чертежи КМ резервуара
Альбом II	Рабочие чертежи КМ понтона
Альбом III	Основание и фундаменты
Альбом IV	Оборудование резервуара с понтоном для нефти и бензина
Альбом V	Оборудование резервуара без понтона для нефти и светлых нефтепродуктов
Альбом VI	Оборудование резервуара для темных нефтепродуктов
Альбом VII	Проект производства монтажных работ часть 1 монтаж резервуара часть 2 приспособление для монтажа
Альбом VIII	Сметы
Альбом IX	Заказные спецификации

Примененные типовые проекты:

Типовой проект 402-11-59.74. „Стационарная установка генераторов высокократной пены ГВПС-600 на стальных вертикальных резервуарах для нефти и нефтепродуктов". Альбом II, IV, V.
(распространяет казахский филиал ЦИТП)

Разработан
оектным институтом
Гипронефтеспецмонтаж

Рабочие чертежи
утверждены Миннефтепромом
протокол от 21 марта 1977 года
введены в действие институтом
Южгипронефтепровод приказ №102
от 19 мая 1980 года

Главный инженер института, к.т.н И.С Гольденберг
Главный инженер проекта А.И.Шитиков

gost.e-ecolog.ru

Содержание альбома

Обозначение	Наименование	Стр
С-ПВ2.4-0-0	Приспособление для разметки днища	4
С-ПВ2.4.0-0СБ	Приспособление для разметки днища (сборочный чертеж.	4
С-ПВ2.4-0-3	Ось	4
С-ПВ2.4-1-0	Ось	5
С-ПВ2.4-1-0СБ	Ось (сборочный чертеж)	5
С-ПВ2.4-2-0	Кронштейн	5
С-ПВ2.4-2-0СБ	Кронштейн	5
С-ПВ2-4-4-0	Штанга	6
С-ПВ2.4-4-0СБ	Штанга (сборочный чертеж)	6
С-ПВ2.4-3-3	Бобышка	6
С-ПВ2.4-3-0	Движок	7
С-ПВ2.4-3-0СБ	Движок (сборочный чертеж)	7
С-ПВ2.4-2-1	Пластина	7
С-ПВ2.4-3-1	Бобышка	7
С-ПВ2.4-0-1	Чертилка	8
С-ПВ2.4-3-0	Движок (лист 2)	8
С-ПВ2.4-0-0	Приспособление для разметки днища (лист 2)	8
С-ПВ2.4-3-2	Пластина	8
С-ПВ5К.3-0-0СБ	Шарнир для подъема рулона массой до 30т (сборочный чертеж)	9
ПВ5К.3-0-0	Шарнир для подъема рулона массой до 30т.	10
	...ора	10
	...ора (сборочный чертеж)	10
С-ПВ5К.3-2-0	Ось горизонтальная	11
С-ПВ5К.3-2-0СБ	Ось горизонтальная (сборочный чертеж)	11
С-ПВ5К.3-2-1	Труба	11
С-ПВ5.К.3-0-1	Ребро	11
С-ПВ5К.3-3-0	Ось вертикальная	12
С-ПВК.3-3-0СБ	Ось вертикальная (сборочный чертеж)	12
С-ПВ5К.3-0-3	Ограничитель	12
С-ПВ5К.3-0-5	Угловой сектор	12
С-ПВ5К.17-0-0	Траверса для подъема рулона (на 2½ листах)	13
С-ПВ5.17-0-0СБ	Траверса для подъёма рулона (сборочный чертеж	13
С-ПВ5.17-0-2	Скоба	14
С-ПВ5.17-0-1	Труба траверсы	14
С-ПВ3.2.0-0	Скоба для развертывания рулона	15
С-ПВ3.2.0-0СБ	Скоба для развертывания рулона (сборочный чертеж)	15
С-ПВ3.2-0-1	Палец	15
С-ПВ3-2-1-0	Втулка	16
С-ПВ3.2-1-0СБ	Втулка (сборочный чертеж)	16
С-ПВ3.2-1-1	Втулка	16
С-ПВ3.2-1-2	Кольцо	16
С-ПВ3.2-2-0	Корпус	17
С-ПВ3.2-2-0СБ	Корпус (сборочный чертеж)	17
С-ПВ3.2-2-2	Щека	17
С-ПВ8.4-0-0	Кронштейн для расчалок	18
С-ПВ8.4-0-0СБ	Кронштейн для расчалок (сборочный чертеж)	18
С-ПВ12.1-0-0	Отвес	18
С-ПВ12.2-0-0	Поддон	18

Обозначение	Наименование	Стр.
С-ПВ7.16-0-0	Стойка монтажная (на двух листах)	13
С-ПВ7.16-0-0СБ	Стойка монтажная (сборочный чертеж)	19
С-ПВ7.16-1-0	Стойка нижняя	20
С-ПВ7.16-1-0СБ	Стойка нижняя (сборочный чертеж)	20
С-ПВ7.16-1-1	Ребро	20
С-ПВ7.16-2-0	Стойка верхняя (на трех листах)	21
С-ПВ7.16-0-1	Шпилька	21
С-ПВ7.16-2-0СБ	Стойка верхняя (сборочный чертеж)	22
С-ПВ7.16-2-1	Ребро	22
С-ПВ7.16-2-2	Косынка	22
С-ПВ7.16-3-0	Крестовина	23
С-ПВ7.16-3-0СБ	Крестовина (сборочный чертеж)	23
С-ПВ7.16-3-2	Косынка	23
С-ПВ9.32-0-0СБ	Лестница к монтажной стойке (сборочный чертеж)	24
С-ПВ9.32-0-0	Лестница к монтажной стойке (на трех листах).	25
С-ПВ9.32-0-4	Дуга	25
С-ПВ4.3-0-0	Струбцина	26
С-ПВ4.3-0-0СБ	Струбцина (сборочный чертеж)	26
С-ПВ.43-1-0	Корпус	26
С-ПВ4.3-1-0СБ	Корпус (сборочный чертеж)	27
С-ПВ4.3-0-2	Винт	27
С-ПВ4.3-1-2	Гайка	27
С-ПВ9.8-0-0	Рама	28
С-ПВ9.8-0-0СБ	Рама (сборочный чертеж	28
С-ПВ9.8-0-4	Ребро	28
С-ПВ10.1-0-0	Строп 3-х ветвевой	29
С-ПВ10.1-0-0СБ	Строп 3-х ветвевой (сборочный чертеж)	29
С-ПВ10.1-0-1	Кольцо	29
ПВ7.11-0-0	Клин	30
С-ПВ7.11-0-0СБ	Клин (сборочный чертеж)	30
С-ПВ7.11-0-1	Уголок	30
С-ПВ8-5-0-0	Клиновой упор (на двух листах)	31
С-ПВ8.5-0-0СБ	Клиновой упор	31
С-ПВ8.5-0-1	Палец	32
С-ПВ8.5-0-3	Щека	32
С-ПВ8.5-0-5	Диафрагма	32
С-ПВ8.5-0-13	Шайба	32
С-ПВ9.19-0-0	Площадка	33
С-ПВ9.19-0-0СБ	Площадка	33
С-ПВ9.19-0-5	Уголок	33
С-ПВ5.7-0-0	Ролик отводной для демонтажа монтажной стойки.	34
С-ПВ5.7-0-0СБ	Ролик отводной для демонтажа монтажной стойки. Сборочный чертеж	34
С-ПВ5.7-0-4	Щека	34
С-ПВ5.6-0-0	Козлы для демонтажа монтажной стойки	35
С-ПВ5.6-0-0СБ	Козлы для демонтажа монтажной стойки Сборочный чертеж	35
С-ПВ5.6-0-3	Труба	35
С-ПВ5.18-0-0	Укосина для подъема понтона	36
С-ПВ5.18-0-0СБ	Укосина для подъема понтона сборочный чертеж.	36

Содержание альбома. (продолжение)

Обозначение	Наименование	Стр.
С-ПВ5.18-1-2	Швеллер	36
С-ПВ5.18-1-0	Стойка	37
С-ПВ5.18-1-0СБ	Стойка. Сборочный чертеж	37
С-ПВ5.18-1-4	Проушина	37
С-ПВ5.18-2-0	Передвижная лапа	38
С-ПВ5.18-2-0СБ	Передвижная лапа. Сборочный чертеж	38
С-ПВ5.18-2-2	Кронштейн	38
С-ПВ2.10-0-0	Шаблон	39
С-ПВ2.10-0-0СБ	Шаблон. Сборочный чертеж	39
С-ПВ9.10-0-0СБ	Леса навесные для замыкания вертикального монтажного стыка стенки. Сборочный чертеж.	40
С-ПВ9.10-0-0	Леса навесные для замыкания вертикального монтажного стыка стенки.	41
С-ПВ9.10-1-0	Лестница верхняя	41
С-ПВ9.10-2-0	Лестница нижняя	41
С-ПВ9.10-0-1	Ограждение жесткое	41
С-ПВ9.10-3-0	Ограждение верхнее	42
С-ПВ9.10-3-0СБ	Ограждение верхнее. Сборочный чертеж	42
С-ПВ9.10-5-4	Полка	42
С-ПВ9.10-4-0	Ограждение нижнее	43
С-ПВ9.10-4-0СБ	Ограждение нижнее. Сборочный чертеж	43
С-ПВ9.10-4-1	Дуга	43
С-ПВ9.10-5-0	Площадка	44
С-ПВ9.10-5-0СБ	Площадка. Сборочный чертеж	44
С-ПВ9.10-5-1	Крюк	44
С-ПВ9.10-6-0	Ограждение мягкое	45
С-ПВ9.10-6-0СБ	Ограждение мягкое. Сборочный чертеж	45
С-ПВ9.10-7-0	Боковина	45
С-ПВ9.10-7-0СБ	Боковина. Сборочный чертеж	46
С-ПВ9.7-0-0	Лестница навесная (на двух листах)	47
С-ПВ9.7-0-0СБ	Лестница навесная. Сборочный чертеж	47
С-ПВ9.7-2-0СБ	Лестница верхняя. Сборочный чертеж	48
С-ПВ9.7-2-0	Лестница верхняя (на двух листах)	48
С-ПВ9.7-2-0	Лестница верхняя (лист 3)	49
С-ПВ9.7-1-0СБ	Лестница нижняя. Сборочный чертеж	49
С-ПВ9.7-1-0	Лестница нижняя	49
С-ПВ9.31-0-0СБ	Леса навесные для замыкания вертикального монтажного стыка стенки. Сборочный чертеж.	50
С-ПВ9.31-0-0	Леса навесные для замыкания вертикального монтажного стыка стенки	51
С-ПВ9.31-1-0	Лестница верхняя (на двух листах)	51
С-ПВ9.31-2-0	Лестница нижняя	51
С-ПВ9.31-1-0СБ	Лестница верхняя	52
С-ПВ9.31-2-0СБ	Лестница нижняя	52
С-ПВ9.31-3-0	Ограждение (на двух листах)	53
С-ПВ9.31-3-0СБ	Ограждение. Сборочный чертеж	53
С-ПВ9.21-0-0	Леса навесные для замыкания вертикального монтажного стыка стенки	54
С-ПВ9.21-0-0СБ	Леса навесные для замыкания вертикального монтажного стыка стенки (сборочный чертеж)	54
С-ПВ9.21-3-0	Ограждение	54
С-ПВ9.21-1-0	Лестница	55
С-ПВ9.21-1-0СБ	Лестница. Сборочный чертеж	55
С-ПВ9.21-3-0СБ	Ограждение (сборочный чертеж)	55
С-ПВ9-21-4-0	Боковина (на двух листах)	56
С-ПВ9.21-4-0СБ	Боковина. Сборочный чертеж	56
С-ПВ9.11-0-0	Леса навесные для замыкания вертикального монтажного стыка.	57
С-ПВ9.11-0-0СБ	Леса навесные для замыкания вертикального монтажного стыка. Сборочный чертеж	57
С-ПВ9.11-4-0	Боковина (лист 2)	57
С-ПВ9.11-4-0СБ	Боковина. (сборочный чертеж)	58
С-ПВ9.11-1-0	Лестница (на двух листах)	59
С-ПВ9.11-1-0СБ	Лестница (сборочный чертеж)	59
С-ПВ9.11-3-0	Ограждение верхнее	60
С-ПВ9.11-3-0СБ	Ограждение верхнее Сборочный чертеж	60
С-ПВ9.11-4-0	Боковина (лист 1)	60

Формат	Зона	Поз.	Обозначение	Наименование	Кол.	Примечание
				Документация		
2			С-ПВ2.4-0-0СБ	Сборочный чертеж		
				Сборочные единицы		
		1	С-ПВ2.4-1-0	Ось	1	
1		2	С-ПВ2.4-2-0	Кронштейн	1	
1		3	С-ПВ2.4-3-0	Движок	1	
				Детали		
1		4	С-ПВ2.4-0-1	Чертилка	1	
4		5	С-ПВ2.4-0-2	Шайба	2	0,1кг
				Круг В30 ГОСТ 2590-71 Ст.3 ГОСТ 535-79		
				d=21±0,5		
				h=5±0,5		
		6	С-ПВ2.4-0-3	Ось	1	
				Стандартные изделия		
		7		Болт М12×25; 58.013 ГОСТ 7798-70	7	1,0кг
		8		Шплинт 4×32-Д02 ГОСТ 397-66	2	0,01кг
				С-ПВ2.4-0-0СМ.СБ		
				Сборочные единицы		
		9	С-ПВ2.4-4-0	Штанга	1	
				С-ПВ2.4-0-0-01СМ СБ		
				Сборочные единицы		
		9	С-ПВ2.4-4-0-01	Штанга	1	
				С-ПВ2.4-0-0-02 СМ.СБ		
				Сборочные единицы		
		9	С-ПВ2.4-4-0-02	Штанга	1	

Изм.	Лист	N докум.	Подп.	Дата
Разраб.		Гендельман		
Пров.		Шитиков		
ГИП		Шитиков		
Нач.отд		Кузнецов		
Нормок.		Числова		

С-ПВ2.4-0-0

Приспособление для разметки днища.

Сборочный чертеж.

Лит.	Лист	Листов
И		1

Гипронефтеспецмонтаж г. Москва

Формат А1

С-ПВ2.4-0-3

160 (V)

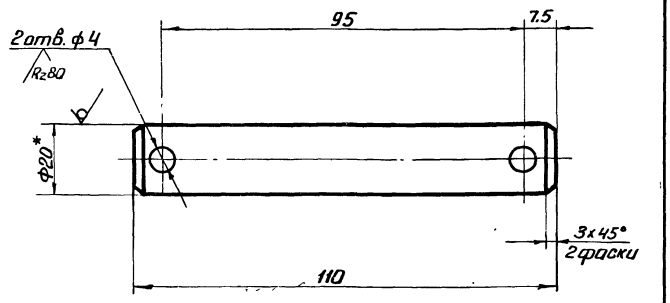

1. *Размер для справок.
2. Предельные отклонения размеров по СМ9.

Подп. и дата | Взам. инв. № | Инв. № подл. | Подп. и дата

Изм.	Лист	N докум.	Подп.	Дата
Разраб.		Гендельман		
Пров.		Шитиков		
ГИП		Шитиков		
Нач.отд		Кузнец.		
Нормок.		Числова		

С-ПВ2.4-0-3

Ось.

Лит	Масса	Масштаб
И	0,23	1:1
Лист	Листов 1	

Гипронефтеспецмонтаж г. Москва

Круг 20 ГОСТ 2590-71 / Ст3сп ГОСТ 535-79

Формат А4

С-ПВ2.4-0-0СБ

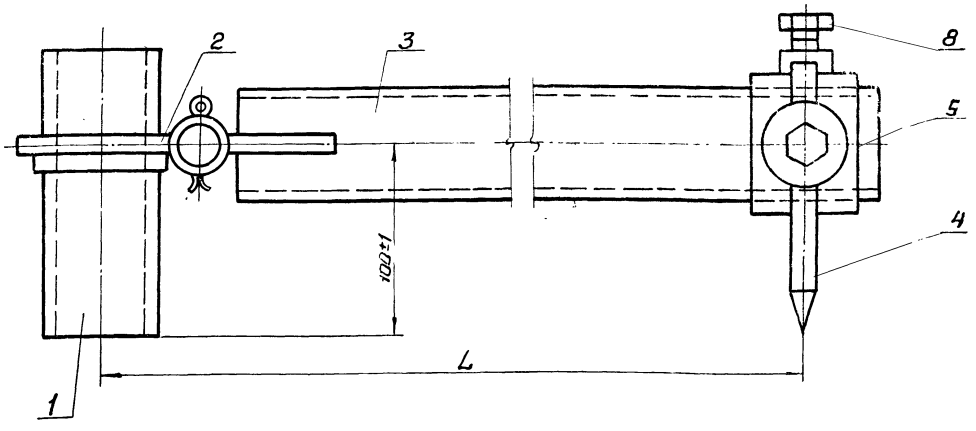

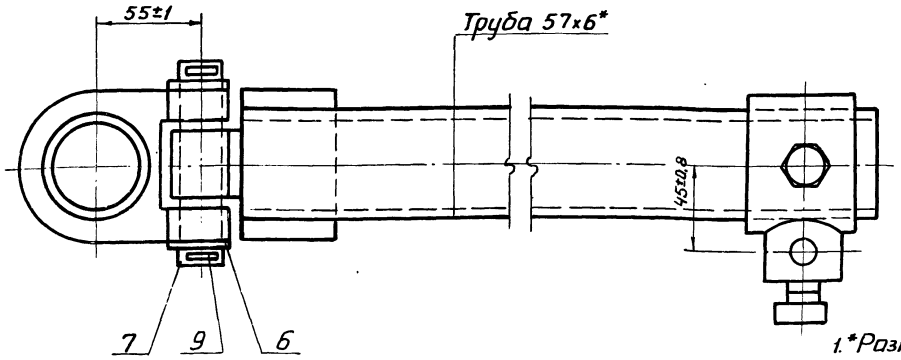

7798/8

1. *Размеры для справок.
2. Предельные отклонения размеров по СМ9.

Обозначение	L мм	Масса, кг	Примечание
С-ПВ2.4-0-0	2400	38,7	V=100м³
-01	3400	45,6	V=200м³
-02	3800	48,7	V=300м³
-03	4300	52,4	V=400м³
-04	5300	59,9	V=700; 1000м³

Изм.	Лист	N докум.	Подп.	Дата
Разраб.		Гендельман		
Пров.		Шитиков		
ГИП		Шитиков		
Нач.отд		Кузнецов		
Нормок.		Числова		

Т.П 704-1-150с

С-ПВ2.4-0-0СБ

Приспособление для разметки днища. Сборочный чертеж.

Лит.	Масса	Масшт.
И	—	1:2
Лист	Листов 1	

Гипронефтеспецмонтаж г. Москва

Копировал

Формат А1

С-ПВ2.4-2-ОСБ

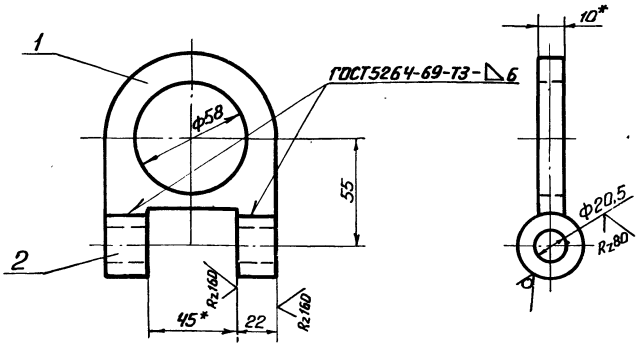

1. *Размер для справок.
2. Предельные отклонения размеров:
   отверстий - по A_7,
   остальных - по CM_9.

Изм.	Лист	N докум.	Подп.	Дата
Разраб.		Гендельман		
Пров.		Шитиков		
ГИП		Шитиков		
Нач. отд.		Кузнецов		
Н. контр.		Числова		

С-ПВ2.4-2-ОСБ

Кронштейн. Сборочный чертеж.

Лит.	Масса	Масштаб
И	0,35	1:2
Лист	Листов 1	

Гипронефтеспецмонтаж г. Москва

Формат 11

Форм.	Зона	Поз.	Обозначение	Наименование	Кол.	Примечание
				Документация		
11			С-ПВ2.4-2-ОСБ	Сборочный чертеж		
				Детали		
11		1	С-ПВ2.4-2-1	Пластина	1	
БЧ		2	С-ПВ2.4-2-2	Втулка	2	0,05кг
				Круг В30 ГОСТ2590-71 / Ст.3 ГОСТ535-79		
				L=22±0,5		
				Материалы		
				Электроды сварочные типа Э-42А ГОСТ 9467-75		

Инв. N подл. | Подп. и дата | Взам. инв. N | Инв. N дубл. | Подп. и дата

Изм.	Лист	N докум.	Подп.	Дата
Разраб.		Гендельман		
Пров.		Шитиков		
ГИП		Шитиков		
Нач. отд.		Кузнецов		
Н. контр.		Числова		

С-ПВ2.4-2-О

Кронштейн.

Лит.	Лист	Листов
И		

Гипронефтеспецмонтаж г. Москва

Формат 11

С-ПВ2.4-1-ОСБ

$R_a 160$ ▽(▽)

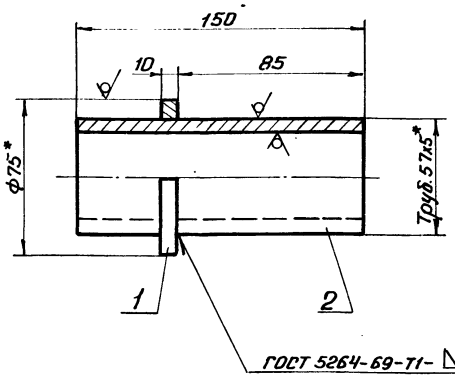

1. *Размеры для справок.
2. Предельные отклонения размеров:
   валов - по B_7,
   остальных - по CM_9.

Изм.	Лист	N докум.	Подп.	Дата
Разраб.		Гендельман		
Пров.		Шитиков		
ГИП		Шитиков		
Нач. отд.		Кузнецов		
Н. контр.		Числова		

С-ПВ2.4-1-ОСБ

Ось. Сборочный чертеж.

Лит.	Масса	Масштаб
И	1,25	1:2
Лист	Листов 1	

Гипронефтеспецмонтаж г. Москва

Формат 11

Форм.	Зона	Поз.	Обозначение	Наименование	Кол.	Примечание
				Документация		
			С-ПВ2.4-1-ОСБ	Сборочный чертеж		
				Детали		
БЧ		1	С-ПВ2.4-1-1	Кольцо D75B_7; d58A_7		
				Лист 10 ГОСТ19903-74 / Вст3сп ГОСТ14637-69	1	0,13кг
				Труба	1	1,12кг
БЧ		2	С-ПВ2.4-1-2	Труба 57х5 ГОСТ8732-78 / В20 ГОСТ8731-74		
				L=150±1		
				Материалы		
				Электроды сварочные типа Э-42А ГОСТ 9467-75		

Инв. N подл. | Подп. и дата | Взам. инв. N | Инв. N дубл. | Подп. и дата

5

7 798/8

Т.П. 704-1-150с

Изм.	Лист	N докум.	Подп.	Дата
Разраб.		Гендельман		
Пров.		Шитиков		
ГИП		Шитиков		
Нач. отд.		Кузнецов		
Н. контр.		Числова		

С-ПВ2.4-1-О

Ось.

Лит.	Лист	Листов
И		1

Гипронефтеспецмонтаж г. Москва

Копировал

Формат 11

Rz80

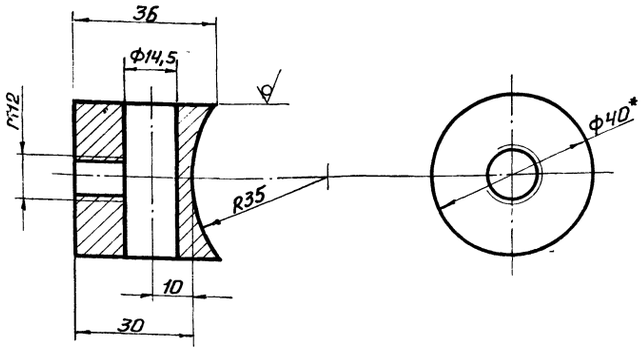

1. *Размер для справок.
2. Предельные отклонения размеров:
   отверстий - по A_3,
   валов - по B_7,
   резьбы - М12-7Н ГОСТ 16093-70,
   остальных - по C_{m9}.

Изм.	Лист	N докум.	Подп.	Дата
Разраб.		Гендельман		
Пров.		Шитиков		
ГИП		Шитиков		
Нач.отд.		Кузнецов		
Нормок.		Числова		

С-ПВ2.4-3-3

Бобышка.

Лит.	Масса	Масштаб
И	0,25	1:1
Лист	Листов 1	

Круг В40 ГОСТ 2590-71 / Вст.3сп ГОСТ 535-79

Гипронефтеспецмонтаж г. Москва

Формат 11

Фор.	Зона	Поз.	Обозначение	Наименование	Кол.	Примечание
				Документация		
12			С-ПВ2.4-4-0	Сборочный чертеж		
				Детали		
БЧ		1	С-ПВ2.4-4-1	Круг В30 ГОСТ 8590-71 / Ст.3 ГОСТ 535-79	1	0,1кг
				L=44±0,8		
11		2	С-ПВ2.4-4-2	Пластина	1	
				Материалы		
				Электроды сварочные типа Э42А ГОСТ 9467-75		
				С-ПВ2.4-3-0 см.СБ		
				Детали		
БЧ		3	С-ПВ2.4-4-3	Труба	1	17,45кг
				Труба 57х6 ГОСТ 8730-78 / А10 ГОСТ 8731-74		
				L=2355±4		
				С-ПВ2.4-3-0-01 см.СБ		
				Детали		
БЧ		3	С-ПВ2.4-4-3-01	Труба	1	24,15кг
				Труба 57х6 ГОСТ 8732-78 / А10 ГОСТ 8731-74		
				L=3355±5		
				С-ПВ2.4-3-0-02 см.СБ		
				Детали		
БЧ		3	С-ПВ2.4-4-3-02	Труба	1	28,05кг
				Труба 57х6 ГОСТ 8732-78 / А10 ГОСТ 8731-74		
				L=3755±5		

Взам.инв.N | Инв.N дубл. | Подп. и дата | Инв.N подл. | Подп. и дата

Изм.	Лист	N докум.	Подп.	Дата
Разраб.		Гендельман		
Пров.		Шитиков		
ГИП		Шитиков		
Нач.отд.		Кузнецов		
Нормок		Числова		

С-ПВ2.4-4-0

Штанга.

Лит.	Лист	Листов
И		2

Гипронефтеспецмонтаж г. Москва

Формат 11

Rz160

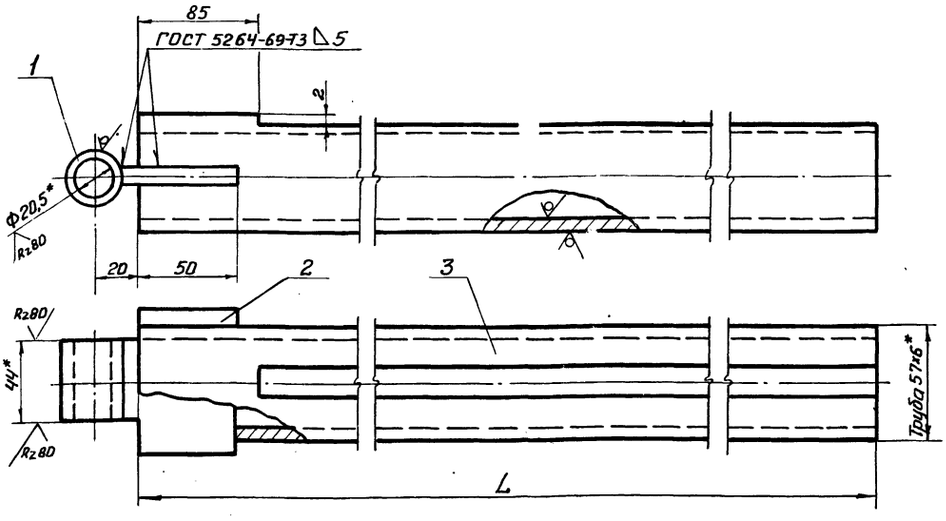

Обозначение	L мм	Масса, кг	Примечание
С-ПВ2.4-4-0	2355	17,8	V=100м³
-01	3355	24,5	V=200м³
-02	3755	28,4	V=300м³
-03	4255	32,1	V=400м³
-04	5255	39,7	V=700и1000м³

1. *Размер для справок.
2. Предельные отклонения размеров по C_{m9}.

6

7798/8

Т.п. 704-1-150с

С-ПВ2.4-4-0СБ

Изм.	Лист	N докум.	Подп.	Дата
Разраб.		Гендельман		
Пров.		Шитиков		
ГИП		Шитиков		
Нач.отд.		Кузнецов		
Нормок.		Числова		

Штанга. Сборочный чертеж.

Лит.	Масса	Масштаб
И	См. табл.	1:2
Лист	Листов 1	

Гипронефтеспецмонтаж г. Москва

Формат А1

С-ПВ2.4-4-1

Rz80 (√)

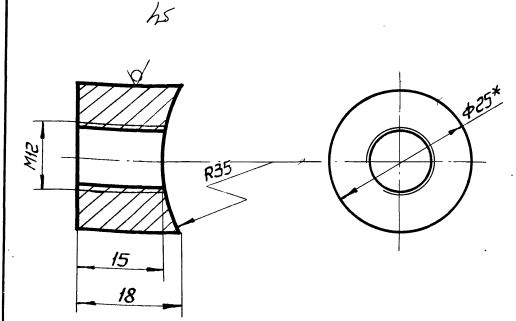

1* Размер для справок.
2. Предельные отклонения размеров:
отверстий - по А7;
валов - по В7;
резьбы М12-7Н ГОСТ 16093-70*
остальных по СМ9.

Изм.	Лист	№ докум.	Подп.	Дата	С-ПВ2.4-4-1	Лит.	Масса	Масштаб
Разраб.		Гендельман			Бобышка.	И	0,05	
Пров.		Шитиков				Лист	Листов 1	
Гл. инж. пр.		Шитиков			Круг В25 ГОСТ 2590-71 / В Ст3сп ГОСТ 535-79	Гипронефтеспецмонтаж г. Москва		
Нач. отд.		Кузнецов						
Н. контр.		Числова						

Формат 11

С-ПВ2.4-2-1

Rz80 (√)

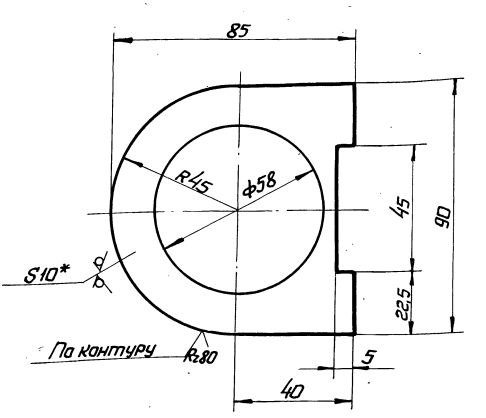

1. Предельные отклонения размеров:
отверстий - по А7,
остальных - по СМ9.
2.* Размер для справок.

Изм.	Лист	№ докум.	Подп.	Дата	С-ПВ2.4-2-1	Лит.	Масса	Масштаб
Разраб.		Гендельман			Пластина.	И	0,3	1:1
Пров.		Шитиков				Лист	Листов 1	
Гл. инж. пр.		Шитиков			Лист 10 ГОСТ 19903-74 / В Ст3сп ГОСТ 14637-69	Гипронефтеспецмонтаж г. Москва		
Нач. отд.		Кузнецов						
Н. контр.		Числова						

Формат 11

С-ПВ2.4-4-ОСБ

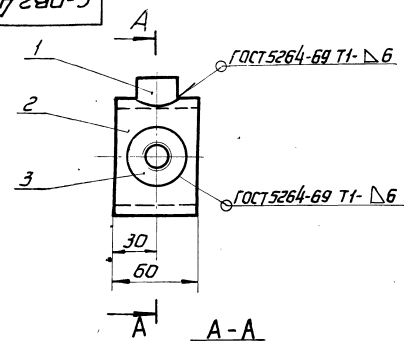

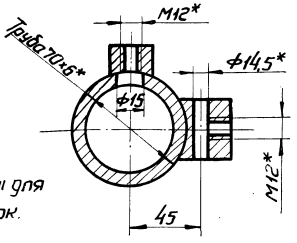

1* Размеры для справок.

Изм.	Лист	№ докум.	Подп.	Дата	С-ПВ2.4-4-ОСБ	Лит.	Масса	Масштаб
Разраб.		Гендельман			Движок.	И	0,9	1:2
Пров.		Шитиков			Сборочный чертеж.	Лист	Листов 1	
Гл. инж. пр.		Шитиков				Гипронефтеспецмонтаж г. Москва		
Нач. отд.		Кузнецов						
Н. контр.		Числова						

Формат	Зона	Поз.	Обозначение	Наименование	Кол.	Примечание
				Документация		
11			С-ПВ2.4-4-ОСБ	Сборочный чертеж		
				Детали		
11		1	С-ПВ2.4-4-1	Бобышка	1	
64		2	С-ПВ2.4-4-2	Труба	1	0,09 кг
				Труба 70×6 ГОСТ 8732-78 / А10 ГОСТ 8731-74 L=60±1		
11		3	С-ПВ2.4-4-3	Бобышка	1	
				Материалы		
				Электроды сварочные типа Э-42А ГОСТ 9467-75		

Т.П. 704-1-150 С 7798/8

Изм.	Лист	№ докум.	Подп.	Дата	С-ПВ2.4-4-0	Лит.	Лист	Листов
Разраб.		Гендельман			Движок.	И		1
Пров.		Шитиков				Гипронефтеспецмонтаж г. Москва		
Гл. ин. пр.		Шитиков						
Нач. отд.		Кузнецов						
Н. контр.		Числова						

С-ПВ2.4-0-1

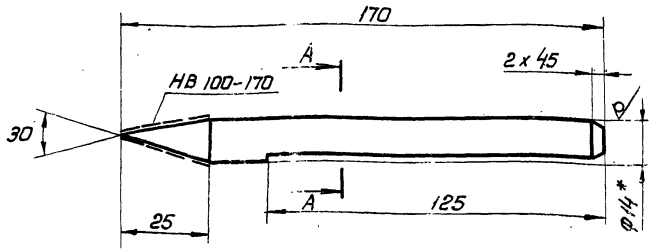

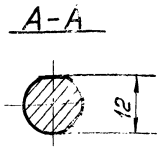

1* Размеры для справок

2. Предельные отклонения размеров валов по B_7, остальных по CM_g.

				С-ПВ2.4-0-1			
Изм.	Лист	№докум.	Подп.	Дата	Чертилка	Лит. И	Масса 0.2	Масштаб 1:1
Разраб.		Гендельман				Лист	Листов 1
Пров.		Шитиков					
Гип.		Шитиков					
Нач.отд.		Кузнецов			Круг В.Ч ГОСТ 2590-71 / Вст.3сп ГОСТ 535-79	Гипронефтеспецмонтаж г. Москва	
Нормок.		Числова					

Формат 11

Форм.	Зона	Поз.	Обозначение	Наименование	Кол.	Примечание
				С-ПВ2.4-3-0-03 см СБ		
				Детали		
54		3	С-ПВ2.4-4-3-03	Труба	1	31,75 кг
				Труба 57х6 ГОСТ 8732-78 / А10 ГОСТ 8731-74		
				L=4255±6		
				С-ПВ2.4-3-0-04 см СБ		
				Детали		
54		3	С-ПВ2.4-4-3-04	Труба	1	39,35 кг
				Труба 57х6 ГОСТ 8732-78 / А10 ГОСТ 8731-74		
				L=5255±7.		

Изм.	Кол.	№докум.	Подп.	Дата	СПВ2.4-3-0	Лист 2

Формат 11

С-ПВ2.4-3-2

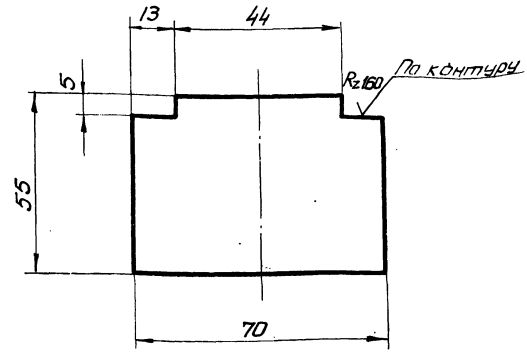

1. Предельные отклонения размеров по CM_g.

7798/8

					704-1-150С С-ПВ2.4-3-2		
Изм.	Лист	№докум.	Подп.	Дата	Пластина	Лит. И	Масса 0.3	Масштаб 1:2
Разраб.		Гендельман				Лист	Листов 1
Пров.		Шитиков					
Гип.		Шитиков					
Нач.отд.		Кузнецов			Лист 10 ГОСТ 19903-74 / Вст 3сп. ГОСТ 14637-69	Гипронефтеспецмонтаж г. Москва	
Нормок.		Числова					

Формат 11

Форм.	Зона	Поз.	Обозначение	Наименование	Кол.	Примечание
				С-ПВ2.4-0-0-03		
				СМ.СБ		
				Сборочные единицы		
12		9	С-ПВ2.4-4-0-03	Штанга	1	
				С-ПВ2.4-0-0-04 см СБ		
				Сборочные единицы		
12		9	С-ПВ2.4-4-0-04	Штанга	1	

8

Изм.	Кол.	№докум.	Подп.	Дата	С-ПВ2.4-0-0	Лист 2

Формат 11

53

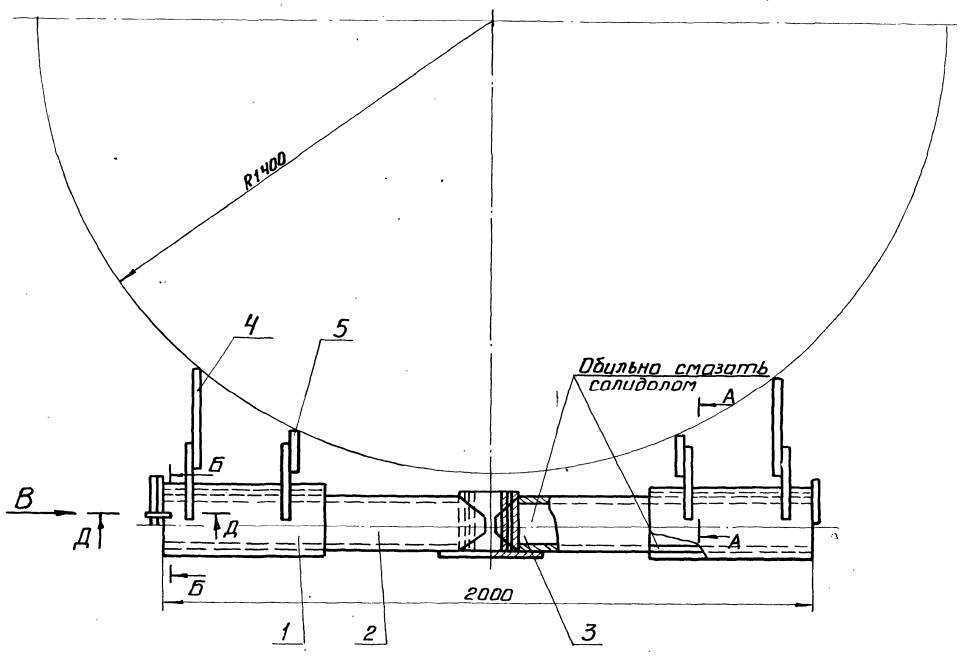

А-А
М1:5

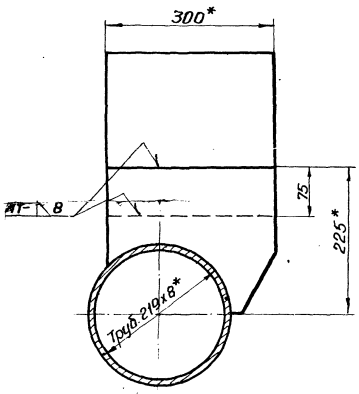

Б-Б
М1:5

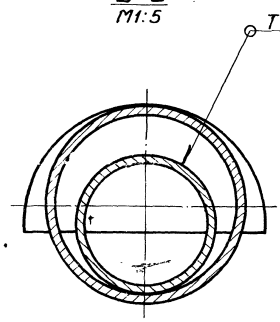

Вид Е
М1:5

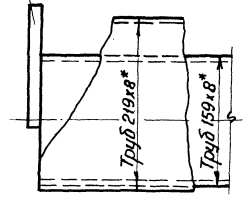

Вид В
М1:2,5

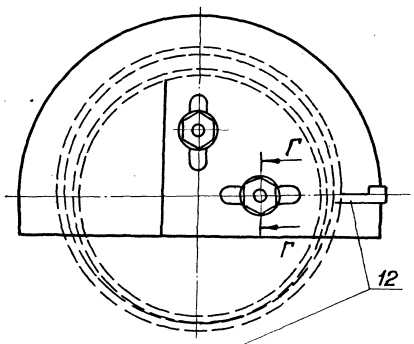

Г-Г
М1:4

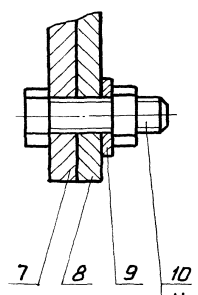

Прикватить

Д-Д
М1:10

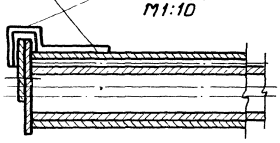

1. Сварку вести сварочными электродами типа Э-42А ГОСТ 9467-75.
2. Деталь поз.8 угловой сектор-изготовить по одному на каждую высоту рулона (см. лист „Подъем рулона стенки краном").
3. Деталь поз.6,7,13 приварить после сварки опоры (поз.1) с осью (поз.2).
4. Сварные швы выполнять по ГОСТ 5264-69.
5. Предельные отклонения размеров по СМ9.

7798/8

Т.п. 704-1-150с
С-ПВ5К.3-0-ОСБ.

Изм.	Лист	№докум.	Подп.	Дата
Разраб.		Гендельман		
Пров.		Шитиков		
ГИП		Шитиков		
Нач.отд.		Кузнецов		
Н.контр.		Числова		

Шарнир для подвема рулона массой до 30т.
Сварочный чертеж.

Лит.	Масса	Масштаб
И	118,14	1:10
Лист	Листов 1	

Гипронефтеспецмонтаж
г. Москва

Формат 22

Формат	Зона	Поз.	Обозначение	Наименование	Кол.	Примечание
				Документация		
			С-ПВ5К.3-1-ОСБ	Сборочный чертеж		
				Детали		
Б4		1	С-ПВ5К.3-1-1	Труба 219х8 ГОСТ 8732-78 / А20 ГОСТ 8731-74 L=500±2	1	21.0кг
		2	С-ПВ5К.3-1-2	Ребро	2	
				Материалы		
				Электроды		
				Сварочные типа		
				Э42А ГОСТ 9467-75		

Изм.	Лист	№ докум.	Подп.	Дата
Разраб.		Гендельман		—
Пров.		Шитиков		
Г.И.П.		Шитиков		
Нач.отд.		Кузнецов		
Н.контр.		Числова		

С-ПВ5К.3-1-0

Опора

Лит.	Лист	Листов
И		1

Гипронефтеспецмонтаж г. Москва

Формат 11

Формат	Зона	Поз.	Обозначение	Наименование	Кол.	Примечание
				Документация		
22			С-ПВ5К.3-0-ОСБ	Сборочный чертеж		
				Сборочные единицы		
11		1	С-ПВ5К.3-1-0	Опора	2	
11		2	С-ПВ5К.3-2-0	Ось горизонтальная	1	
11		3	С-ПВ5К.3-3-0	Ось вертикальная	1	
				Детали		
Б4		4	С-ПВ5.К.3-0-1	Пластина	2	1,4кг
				Полоса Б12х250 ГОСТ 82-70 / 09Г2С ГОСТ 14637-69 L=300±2		
Б4		5	С-ПВ5К.3-0-2	Пластина		
				Полоса Б12х250 ГОСТ 82-70 / 09Г2С ГОСТ 14637-69 L=150±1.2	2	0.7кг
11		6	С-ПВ5К.3-0-3	Ограничитель	2	
-		7	С-ПВ5К3-0-3-01	Ограничитель	1	
11		8	С-ПВ5К.3-0-5	Угловой сектор	1	
Б4		12	С-ПВ5К.3-0-6	Стрелка	1	0.2кг
				Полоса Б4х20 ГОСТ 103-76 / Ст3 ГОСТ 535-79 L=400±2		
				Стандартные изделия		
		9		Шайба 24-002 ГОСТ 11371-68*	2	
		10		Болт М24х65.58.013 ГОСТ 7798-70	2	
		11		Гайка М244.013 ГОСТ 5915-70*	2	

Подп. и дата | Инв. № дубл. | Взам. инв. № | Подп. и дата | Инв. № подл.

Изм.	Лист	№ докум.	Подп.	Дата
Разраб.		Гендельман		—
Пров.		Шитиков		
Г.И.П.		Шитиков		
Нач.отд.		Кузнецов		
Н.контр.		Числова		

С-ПВ5К.3-0-0

Шарнир для подъема рулона массой до 30т.

Лит.	Лист	Листов
И		1

Гипронефтеспецмонтаж г. Москва

Формат 11

С-ПВ5К.3-1-ОСБ

$R_z 320$ √(√)

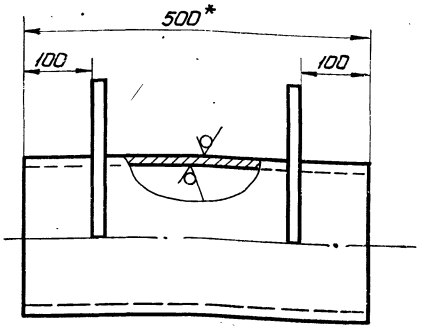

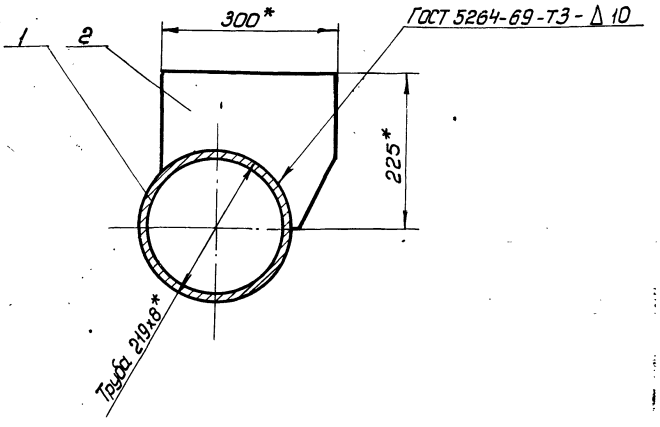

1. *Размеры для справок
2. Предельные отклонения размеров:
отверстий – по A_7,
остальных – по CM_9.

10
7798/8

Т.П. 704-1-150с

С-ПВ5.К.3-1-ОСБ

Изм.	Лист	№ докум.	Подп.	Дата
Разраб.		Гендельман		—
Пров.		Шитиков		
Г.И.П.		Шитиков		
Нач.отд.		Кузнецов		
Н.контр.		Числова		

Опора

Сборочный чертеж

Лит.	Масса	Масштаб
И	30.0	1:5

Лист | Листов 1

Гипронефтеспецмонтаж г. Москва

Формат

С-ПВ5К.3-2-ОСБ

$R_z 320$ √(√)

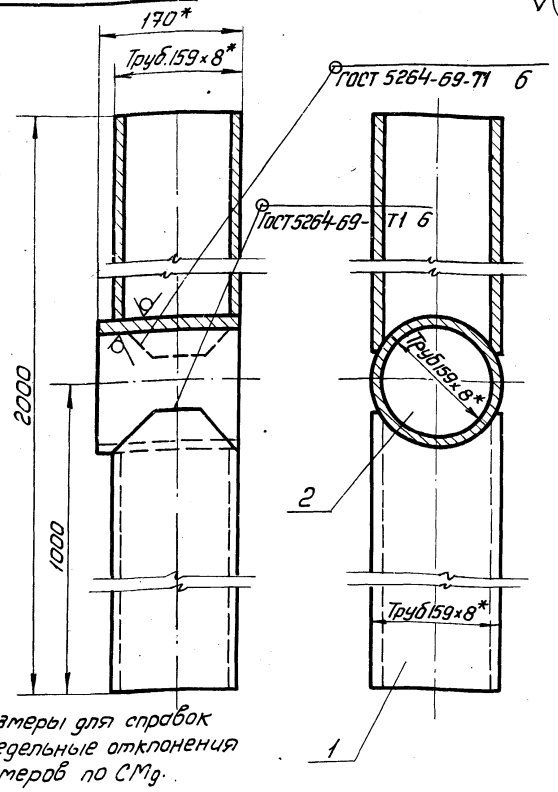

1 * Размеры для справок
2. Предельные отклонения размеров по СМд.

Изм.	Лист	№ докум.	Подп.	Дата
Разраб.		Гендельман		—
Пров.		Шитиков		
ГИП.		Шитиков		
Нач. отд.		Кузнецов		
Н. контр.		Числова		

С-ПВ5К.3-2-ОСБ

Ось горизонтальная
Сборочный чертеж

Лит.	Масса	Масштаб
И	64.6	1:4

Лист | Листов 1

Гипронефтеспецмонтаж г. Москва

Формат 11

Формат	Зона	Поз.	Обозначение	Наименование	Кол.	Примечание
				Документация		
11			С-ПВ5К.3-2-ОСБ	Сборочный чертеж		
				Детали		
11		1	С-ПВ5К.3-2-1	Труба	2	
Б4		2	С-ПВ5К.3-2-2	Патрубок L=170±1		
				Труба 159×8 ГОСТ 8732-78 / А20 ГОСТ 8731-74	1	5кг
				Материалы		
				Электроды		
				Сварочные типа		
				Э-42А ГОСТ 9467-75		

Инв. № подл. | Подп. и дата | Взам. инв. № | Инв. № дубл. | Подп. и дата

Изм.	Лист	№ докум.	Подп.	Дата
Разраб.		Гендельман		—
Пров.		Шитиков		
ГИП.		Шитиков		
Нач. отд.		Кузнецов		
Н. контр.		Числова		

С-ПВ5.К.3-2-О

Ось горизонтальная

Лит.	Лист	Листов
И		1

Гипронефтеспецмонтаж г. Москва

Формат 11

С-ПВ5К.3-О-1

√(√)

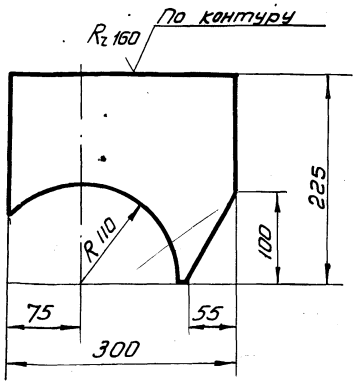

1. Предельные отклонения размеров по СМд

Изм.	Лист	№ докум.	Подп.	Дата
Разраб.		Гендельман		—
Пров.		Шитиков		
ГИП.		Шитиков		
Нач. отд.		Кузнецов		
Н. контр.		Числова		

С-ПВ5К.3-О-1

Ребро

Лит.	Масса	Масштаб
И	4,5	1:4

Лист | Листов 1

Полоса Б12×250 ГОСТ 82-70 / 09Г2С ГОСТ 14637-69

Гипронефтеспецмонтаж г. Москва

Формат 11

С-ПВ5К.3-2-1

$R_z 160$ √(√)

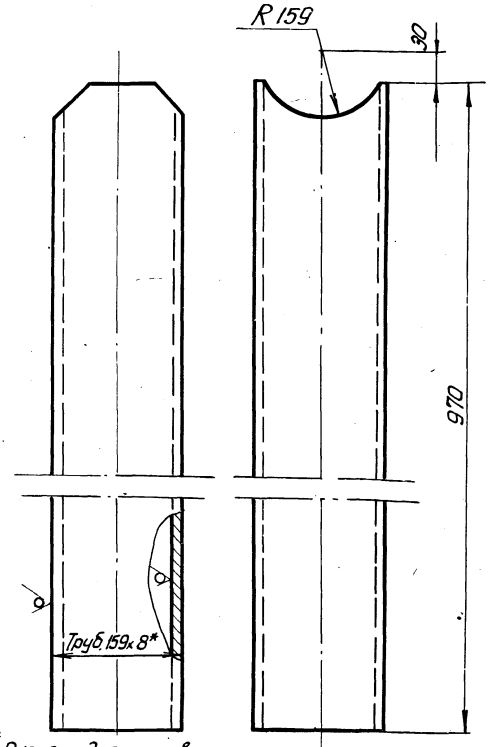

1. * Размер для справок
2. Предельные отклонения размеров: отверстий по А7 остальных по СМд.

11

7798/8

Т.П. 704-1-150С

Изм.	Лист	№ докум.	Подп.	Дата
Разраб.		Гендельман		
Пров.		Шитиков		
ГИП.		Шитиков		
Нач. отд.		Кузнецов		
Н. контр.		Числова		

С-ПВ5К.3-2-1

Труба

Лит.	Масса	Масштаб
И	29,8	1:4

Лист | Листов 1

Труба 159×8 ГОСТ 8732-78 / А20 ГОСТ 8731-74

Гипронефтеспецмонтаж г. Москва

Формат 11

Инв. № подл. | Подп. и дата | Взам. инв. № | Инв. № дубл. | Подп. и дата

49

Зона	Поз.	Обозначение	Наименование	Кол.	Примечание
			Документация		
		С-ПВ5К.3-3-ОСБ	Сборочный чертеж		
			Детали		
	1	С-ПВ5К.3-3-1	Пластина $L=300\pm1,7$		
			Полоса $\frac{Б\,12\times300\ ГОСТ\ 82-70}{Вст3сп\ ГОСТ\ 14637-69}$	1	8,5кг
	2	С-ПВ5К.3-3-2	Труба $\frac{133\times8\ ГОСТ\ 8732-78}{А20\ ГОСТ\ 8731-74}$	1	4,9кг
			$L=170\pm1$		
			Материалы		
			Электроды сварочные типа Э-42А ГОСТ 9467-75		

Изм.	Лист	N докум.	Подп.	Дата
Разраб.		Гендельман		
Пров.		Шитиков		
ГИП		Шитиков		
Нач. отд.		Кузнецов		
Н. контр.		Числова		

С-ПВ5К.3-3-0

Ось вертикальная.

Лит.	Лист	Листов
И		1

Гипронефтеспецмонтаж г. Москва

Формат 11

С-ПВ5К.3-0-3

Rz 100 ✓ (✓)

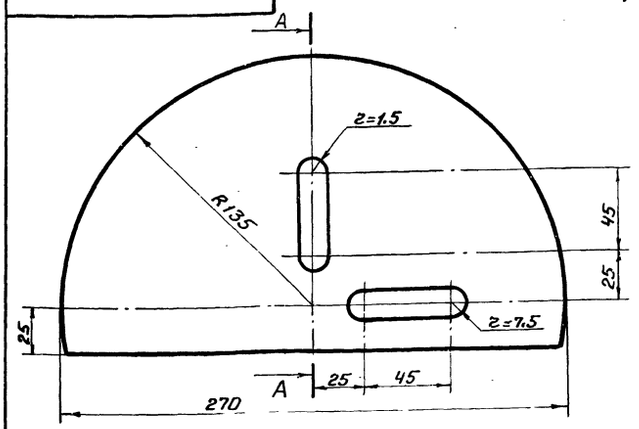

А – А повернуто

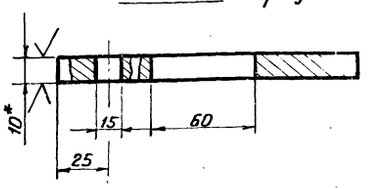

Обозначение	Масса	Примеч.
С-ПВ5К.3-0-3	2,9	без отверстия
С-ПВ5К.3-0-3.01	2,7	с отверстиями

1. Предельные отклонения размеров: отверстий по A_7, остальных по CM_9.
2. *Размер для справок.

Инв. № подл. | Подп. и дата | Взам. инв. № | Инв. № дубл. | Подп. и дата

Изм.	Лист	N докум.	Подп.	Дата
Разраб.		Гендельман		
Пров.		Шитиков		
ГИП		Шитиков		
Нач. отд.		Кузнецов		
Н. контр.		Числова		

С-ПВ5К.3-0-3

Ограничитель

Полоса $\frac{Б\,10\times160\ ГОСТ\ 103-76}{Ст.3\ ГОСТ\ 535-79}$

Лит.	Масса	Масштаб
И	См. табл.	1:2
Лист	Листов 1	

Гипронефтеспецмонтаж г. Москва

Формат 11

С-ПВ5К.3-3-ОСБ

Rz 320 ✓ (✓)

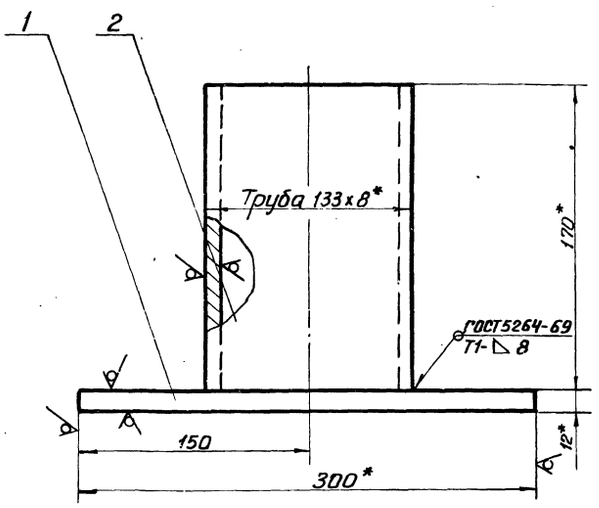

1. *Размер для справок.
2. Предельные отклонения размеров по CM_9.

Изм.	Лист	N докум.	Подп.	Дата
Разраб.		Гендельман		
Пров.		Шитиков		
ГИП		Шитиков		
Нач. отд.		Кузнецов		
Н. контр.		Числова		

С-ПВ5К.3-3-ОСБ

Ось вертикальная.

Сборочный чертеж.

Лит.	Масса	Масштаб
И	13,4	1:2,5
Лист	Листов 1	

Гипронефтеспецмонтаж г. Москва

Формат 11

С-ПВ5К.3-0-5

Rz 80 ✓ (✓)

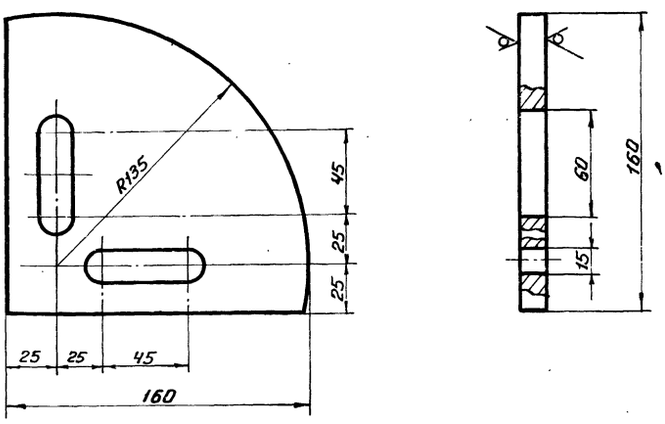

1. Предельные отклонения размеров: отверстий по A_7, остальных по CM_9.

Инв. № подл. | Подп. и дата | Взам. инв. № | Инв. № дубл. | Подп. и дата

12

7798/8

Изм.	Лист	N докум.	Подп.	Дата
Разраб.		Гендельман		
Провер.		Шитиков		
ГИП		Шитиков		
Нач. отд.		Кузнецов		
Н. контр.		Числова		

Т.П. 704-1-150с

С-ПВ5К.3-0-5

Угловой сектор.

Полоса $\frac{Б\,10\times160\ ГОСТ\ 103-76}{Ст.3\ ГОСТ\ 535-79}$

Лит.	Масса	Масштаб
И	1,7	1:2
Лист	Листов 1	

Гипронефтеспецмонтаж г. Москва

Формат	Зона	Поз.	Обозначение	Наименование	Кол.	Примечание
				Документация		
12			С-ПВ5.17-0-0СБ	Сборочный чертеж		
				Материалы		
				Электроды сварочные типа Э-50А ГОСТ 9467-75		
				Переменные данные для исполнения		
				С-ПВ5-17-0-0 см. СБ		
				Детали		
12		1	С-ПВ5.17-0-1	Труба траверсы	1	
12		2	С-ПВ5.17-0-2	Скоба	2	
				Стандартные изделия		
		3		Строп 2СК-2,5хл/Р-1-2,5хл/2900 ОСТ24.090.48-79	1	
		4		Строп УСК-1.25-2хл/2500 ОСТ24.090.48-79	2	
		5		Скоба СА2.0 ГОСТ 2476-72	2	Изготовить для работы на севере
				С-ПВ5.17-0-0-01 см. СБ		
				Детали		
12		1	С-ПВ5.17-0-1-01	Труба траверсы	1	
12		2	С-ПВ5.17-0-2-0	Скоба	2	
				Стандартные изделия		
		3		Строп 2СК-4.0хл/Рт1-4,0хл/2900 ОСТ24.090.48-79	1	
		4		Строп УСК-2.0-2хл/2500 ОСТ 24.090.48-79	2	

Изм.	Лист	N докум.	Подп.	Дата
Разраб.		Гендельман		
Пров.		Шитиков		
ГИП		Шитиков		
Нач.отд		Кузнецов		
Н.контр.		Числова		

С-ПВ5.17-0-0

Траверса для подъема рулона.

Лит.	Лист	Листов
И	1	2

Гипронефтеспецмонтаж г. Москва

Формат 11

Формат	Зона	Поз.	Обозначение	Наименование	Кол.	Примечание
		5		Скоба СА3.2 ГОСТ 2476-72	2	Изготовить для работы на севере
				С-ПВ5.17-0-0-02 см СБ		
				Детали		
12		1	С-ПВ5.17-0-1-02	Труба траверсы	1	
12		2	С-ПВ5.17-0-2-02	Скоба	2	
				Стандартные изделия		
		3		Строп 2СК-6,3хл/Рт1-6,3хл/2900 ОСТ 24.090.48-79	1	
		4		Строп УСК-3,2-2хл/2500 ОСТ 24.090.48-79	2	
		5		Скоба СА5.0 ГОСТ 2476-72	2	Изготовить для работы на севере
				С-ПВ5-17-0-0-03 см. СБ		
				Детали		
12		1	С-ПВ5.17-0-1-03	Труба траверсы	1	
12		2	С-ПВ5.17-0-2-03	Скоба	2	
				Стандартные изделия		
		3		Строп 2СК-10.0хл/Рт1-10.0хл/2900 ОСТ 24.090.48-79	1	
		4		Строп УСК-5.0-2хл/2500 ОСТ 24.090.48-79	2	
		5		Скоба СА 8,0 ГОСТ2476-72	2	Изготовить для работы на севере

Подп. и дата | Инв. № дубл. | Взам. инв. № | Подп. и дата | Инв. № подл.

Изм.	Лист	N докум.	Подп.	Дата

С-ПВ5.17-0-0

Лист 2

Формат 11

С-ПВ5.17-0-0СБ

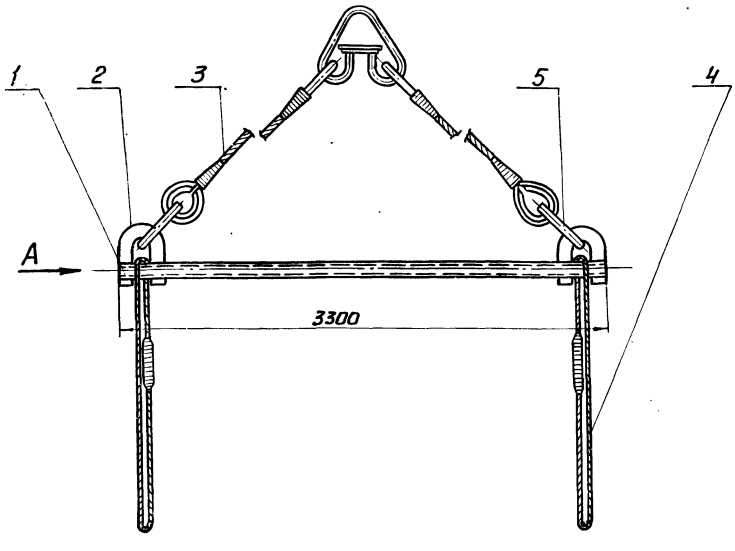

Вид А
М1:5

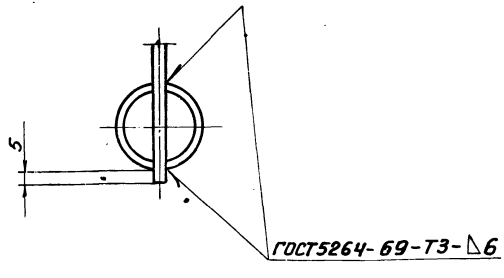

1. При приварке скобы (поз. 2) к трубе предохранить строп (поз. 4) от повреждения.
2. Предельные отклонения размеров по СМ9.

Емкость резервуара	Обозначение	Масса
100 и 200м³	С-ПВ5.17-0-0	68.0
300 и 400м³	С-ПВ5.17-0-0-01	78.0
700м³	С-ПВ5.17-0-0-02	125.0
1000м³	С-ПВ5.17-0-0-03	165.0

13

7798/8

Изм.	Лист	N докум.	Подп.	Дата
Разраб.		Гендельман		
Пров.		Шитиков		
ГИП		Шитиков		
Нач.отд		Кузнецов		
Н.контр.		Числова		

Т.П. 704-1-150

С-ПВ5.17-0-0СБ

47

Траверса для подъёма рулона.

Лит.	Масса	Масштаб
И	См. табл.	1:25
Лист	Листов 1	

Гипронефтеспецмонтаж г. Москва

Формат 12

С-ПВ5.17-0-1

Rz80

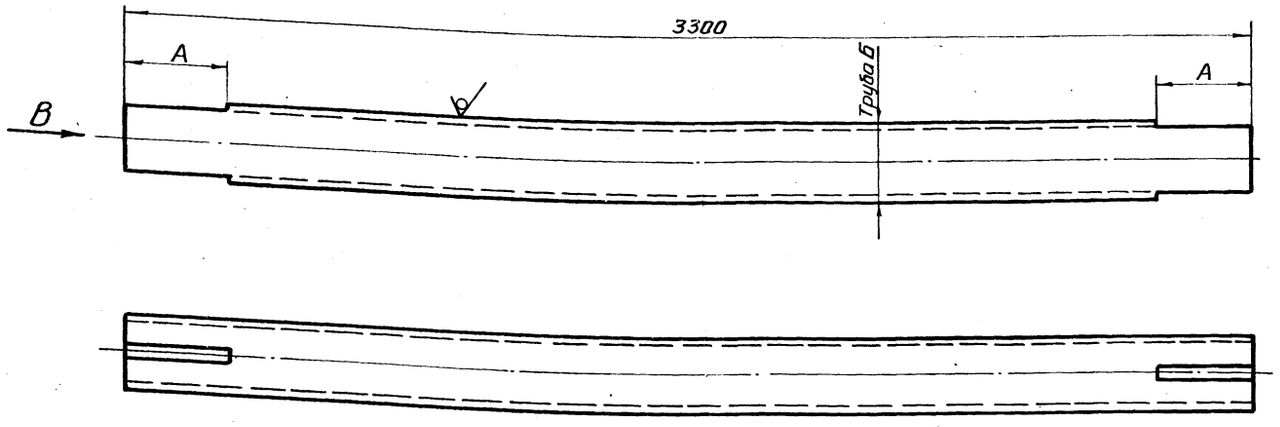

Вид В

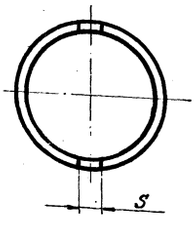

Обозначение	Труба Б	Размеры, мм S	Размеры, мм А	Масса, кг
С-ПВ5.17-0-1	108х6	10	110	49,6
С-ПВ5.17-0-1-01	108х6	12	130	49,5
С-ПВ5.17-0-1-02	159х6	16	180	74,6
С-ПВ5.17-0-1-03	159х6	18	240	74,5

1. Предельные отклонения размеров по СМд.

Изм.	Лист	N докум.	Подп.		С-ПВ5.17-0-1			
Разраб.		Гендельман			Труба траверсы.	Лит.	Масса	Масштаб
Пров.		Шитиков				И	—	—
Гл. ин. пр.		Шитиков				Лист	Листов 1	
Нач. отд.		Кузнецов			Труба Б ГОСТ 8732-73 09Г2С ГОСТ 8731-74	Гипронефтеспецмонтаж г. Москва		
Н. контр.		Числова						

Формат 12

С-ПВ5.17-0-2

Rz80

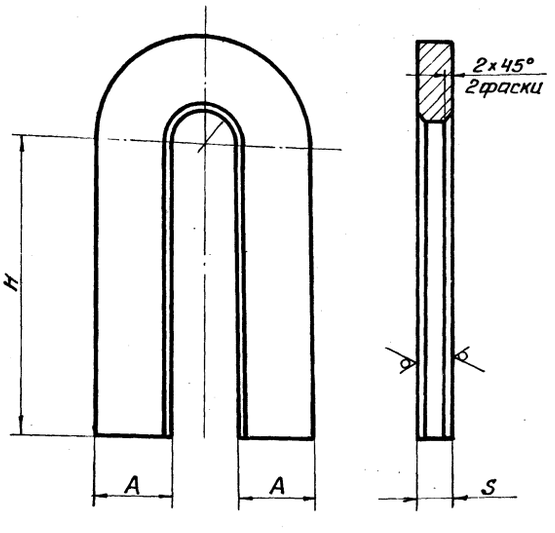

Обозначение	Размеры, мм S	R	А	Н	Масса, кг
С-ПВ5.17-0-2	8	15	40	150	0,9
С-ПВ5.17-0-2-01	10	20	45	160	1,3
С-ПВ5.17-0-2-02	14	25	65	170	2,7
С-ПВ5.17-0-2-03	16	30	90	250	5,9

1. Острые кромки лаза притупить.
2. Предельные отклонения размеров по СМд.

7798/8

Изм.	Лист	N докум.	Подп.	Дата	Т.П. 704-1-150 с С-ПВ5.17-2			
Разраб.		Гендельман			Скоба.	Лит.	Масса	Масштаб
Пров.		Шитиков				И	—	—
ГИП		Шитиков				Лист	Листов 1	
Нач. отд.		Кузнецов			Лист 5 ГОСТ 19903-74 09Г2С ГОСТ 14637-69	Гипронефтеспецмонтаж г. Москва		
Н. контр.		Числова						

Формат 12

Формат	Зона	Поз	Обозначение	Наименование	Кол	Примечание
				Документация		
12			С-ПВЗ.2-0-ОСБ	Сборочный чертеж		
				Сборочные единицы		
11		1	С-ПВЗ.2-1-0	Втулка	1	
11		3	С-ПВЗ.2-2-0	Корпус	1	
				Детали		
11		2	С-ПВЗ.2-0-1	Палец	1	
				Стандартные изделия		
		4		Шплинт 6,3×75-002 ГОСТ 397-66	1	

Изм.	Лист	№ докум.	Подп.	Дата
Разраб.		Вендельман		
Пров.		Шитиков		
ГИП		Шитиков		
Нач.отд.		Кузнецов		
Нормок.		Числова		

С-ПВЗ.2-0-0

Скоба для развертывания рулона

Лит.	Лист	Листов
И		1

Гипронефтеспецмонтаж г. Москва

Формат 11

С-ПВЗ.2-0-1

R_z 80 $\sqrt{}$ ($\sqrt{}$)

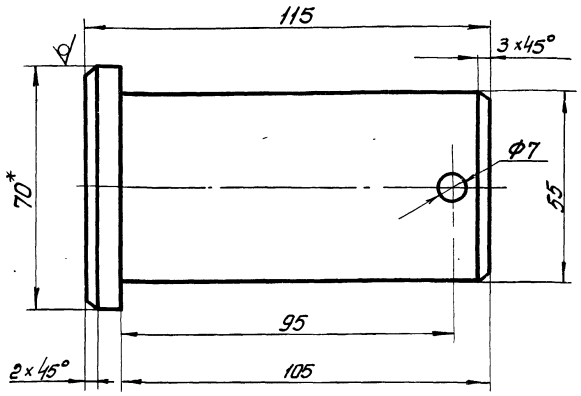

1. Размер для справок
2 Предельные отклонения размеров вала по B_7, отверстия - по A_7, остальных по CM_9.

Изм.	Лист	№ докум.	Подп.	Дата
Разраб.		Вендельман		
Пров.		Шитиков		
ГИП.		Шитиков		
Нач.отд.		Кузнецов		
Нормок.		Числова		

С-ПВЗ.2-0-1

Палец

Лит.	Масса	Масшт.
И	2,2	1:1
Лист	Листов 1	

Круг В 70 ГОСТ 2590-71 / 09Г2С ГОСТ 535-79

Гипронефтеспецмонтаж г. Москва

Формат 11

Инв.№ подл. | Подп. и дата | Взам.инв.№ | Инв.№ дубл. | Подп. и дата

С-ПВЗ.2-0-ОСБ

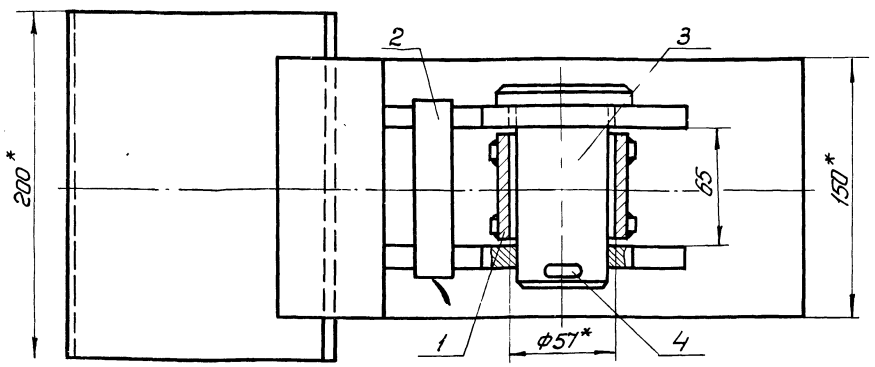

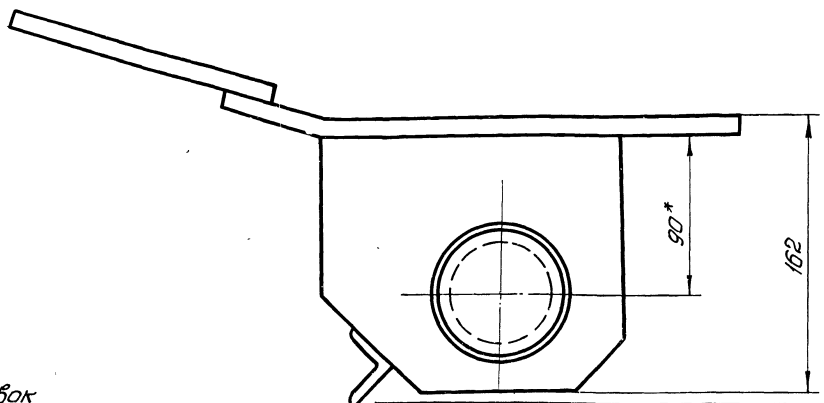

1*Размеры для справок

2. Предельные отклонения размеров по CM_9.

15

7798/8

Изм.	Лист	№ докум.	Подп.	Дата
Разраб.		Вендельман		
Пров.		Шитиков		
ГИП		Шитиков		
Нач.отд.		Кузнецов		
Нормок.		Числова		

Т.П 704-1-150 с

С-ПВЗ.2-0-ОСБ

Скоба для развертывания рулона

Сборочный чертеж

Лит.	Масса	Масштаб
И	15.8	1:2
Лист	Листов 1	

Гипронефтеспецмонтаж г. Москва

Формат 12

Формат	Зона	Поз.	Обозначение	Наименование	Кол.	Примечание
				Документация		
А1		1	С-ПВ3.2-1-0СБ	Сборочный чертеж		
				Детали		
А1		1	С-ПВ3.2-1-1	Втулка	1	
А1		2	С-ПВ3.2-1-2	Кольцо	2	
				Материалы		
				Электроды сварочные типа Э-42А ГОСТ 9467-75		

Изм.	Лист	№ докум.	Подп.	Дата
Разраб.		Гендельман		
Пров.		Шитиков		
ГИП		Шитиков		
Нач. отд.		Кузнецов		
Н. контр.				
Утв.		Шитиков		

С-ПВ3.2.-1-0

Втулка.

Лит.	Масса	Масштаб
		1
Лист	Листов	

Гипронефтеспецмонтаж г. Москва

Формат А1

Инв. № подл. | Подп. и дата | Взам. инв. № | Инв. № дубл. | Подп. и дата

С-ПВ3.2-1-0СБ

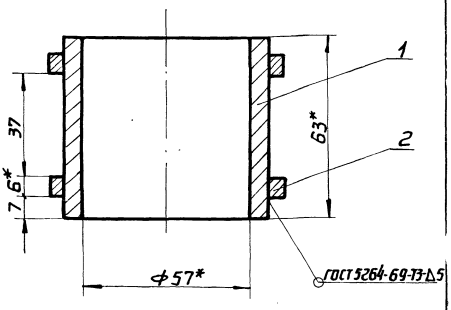

1* Размеры для справок.
2. Предельные отклонения размеров по СМ9.

Изм.	Лист	№ докум.	Подп.	Дата
Разраб.		Гендельман		
Пров.		Шитиков		
ГИП		Шитиков		
Нач. отд.		Кузнецов		
Н. контр.		Числова		
Утв.		Шитиков		

С-ПВ3.2-1-0СБ

Втулка.
Сборочный чертеж.

Лит.	Масса	Масштаб
И	1,0	1:1
Лист	Листов 1	

Гипронефтеспецмонтаж г. Москва

Формат А1

С-ПВ3.2-1-2

$R_z 160$ (√)

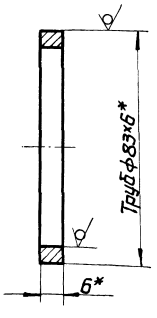

1* Размеры для справок.

Изм.	Лист	№ докум.	Подп.	Дата
Разраб.		Гендельман		
Пров.		Шитиков		
ГИП		Шитиков		
Нач. отд.		Кузнецов		
Н. контр.		Числова		
Утв.		Шитиков		

С-ПВ3.2-1-2

Кольцо

Лит.	Масса	Масштаб
И	0,15	1:1
Лист	Листов 1	

Труба 83х6 ГОСТ 8732-78 А20 ГОСТ 8731-74

Гипронефтеспецмонтаж г. Москва

Формат А1

С-ПВ3.2-1-1

(√)

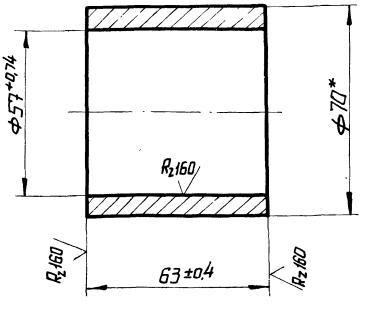

1* Размер для справок.

16

7798/3

Изм.	Лист	№ докум.	Подп.	Дата
Разраб.		Шитиков		
Пров.				
ГИП				
Нач. отд.		Кузнецов		
Н. контр.				
Утв.		Шитиков		

Т.п. 704-1-150с

С-ПВ3.2-1-1

Втулка.

Лит.	Масса	Масштаб
И	0,7	1:1
Лист	Листов 1	

Труба 70х7 ГОСТ 8732-78 А20 ГОСТ 8731-74

Гипронефтеспецмонтаж г. Москва.

Инв. № подл. | Подп. и дата | Взам. инв. № | Инв. № дубл. | Подп. и дата

Формат	Зона	Поз	Обозначение	Наименование	Кол.	Прим.
				Документация		
А2		2	С-ПВЗ.2-2-ОСБ	Сборочный чертеж		
				Детали		
Б4		1	С-ПВЗ.2-2-1	Пластина	1	2,8кг
				Полоса $\frac{Б12\times150}{ВСт3сп5}$ ГОСТ 103-76 / ГОСТ 535-79 ℓ=200±1		
А1		2	С-ПВЗ.2-2-2	Щека	2	
Б4		3	С-ПВЗ.2-2-3	Уголок соединительный	1	0,2кг
				Уголок $\frac{Б32\times32\times4}{ВСт3сп5}$ ГОСТ 8509-72 ℓ=100±1		
Б4		4	С-ПВЗ.2-2-4	Пластина	1	4,2кг
				Полоса $\frac{Б12\times150}{ВСт3сп5}$ ГОСТ 103-76 / ГОСТ 535-79 ℓ=300±1,5		
				Материалы		
				Электроды сварочные типа Э42А ГОСТ 9467-75		

Изм.	Лист	№ докум.	Подп.	Дата
Разраб.		Сенделькин		
Пров.		Шитиков		
Нач. отд.		Кузнецов		
Нормок.		Числова		
Утв.		Неблевашный		

С-ПВЗ.2-2-0

Корпус.

Лит.	Масса	Масштаб
И		1:1
Лист 1	Листов 1	

Стройнефтеспецмонтаж г. Москва

Формат А1

С-ПВЗ.2-2-2

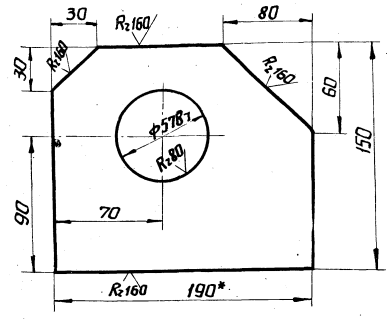

1.* - Размеры для справок.
2. Предельные отклонения размеров по СМ9.

Изм.	Лист	№ докум.	Подп.	Дата
Разраб.		Сенделькин		
Пров.		Смирнова		
ГИП		Шитиков		
Нач. отд.		Кузнецов		
Нормок.		Числова		
Утв.		Шитиков		

Щека.

Лит.	Масса	Масштаб
И	2,5	1:2
Лист	Листов 1	

Полоса $\frac{Б12\times190}{ВСт3сп5}$ ГОСТ 103-76 / ГОСТ 535-79

Стройнефтеспецмонтаж г. Москва

Формат А1

С-ПВЗ.2-2-ОСБ

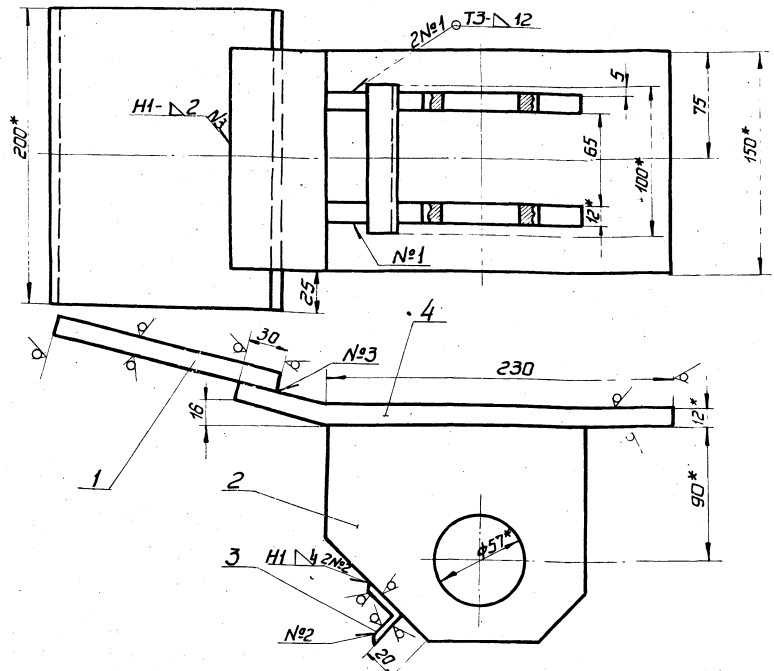

1.* Размеры для справок.
2. Швы сварных соединений выполнять по ГОСТ у 5264-69
3. Предельные отклонения размеров по СМ9.

Изм.	Лист	№ докум.	Подп.	Дата
Разраб.		Сенделькин		
Пров.		Шитиков		
ГИП		Шитиков		
Нач. отд.		Кузнецов		
Нормок.		Числова		
Утв.		Шитиков		

Т.п. 704-1-150с

С-ПВЗ.2-2-ОСБ

Корпус.

Сборочный чертеж.

Лит.	Масса	Масштаб
И	12,5	1:2
Лист	Листов 1	

Стройнефтеспецмонтаж г. Москва.

Формат А2

17

7798/8

С-ПВ12.1-0-0

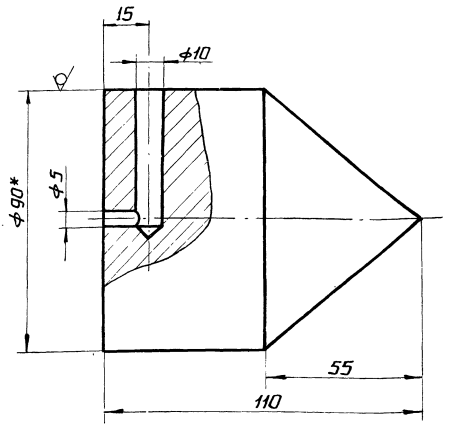

1.* Размер для справок.
2. Предельные отклонения размеров:
отверстий - по A_7,
остальных - по CM_g.

				С-ПВ12.1-0-0			
Изм.	Лист	№ докум.	Подп.	Дата	Отвес.	Лит. И	Масса 4,0	Масштаб 1:1
Разраб.		Гендельман				Лист	Листов 1	
Пров.		Шитиков						
ГИП		Шитиков						
Нач.отд.		Кузнецов						
Нормок.		Чистова			Круг В90ГОСТ2590-71 Ст.3-2ГОСТ535-79	Гипронефтеспецмонтаж г.Москва		

Формат 11

С-ПВ12.2-0-0

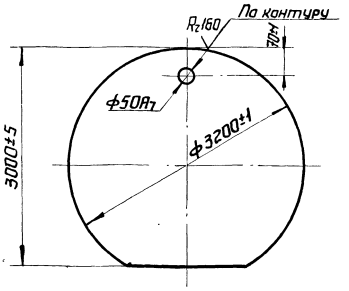

				С-ПВ12.2-0-0			
Изм.	Лист	№ докум.	Подп.	Дата	Поддон.	Лит. И	Масса 506	Масштаб 1:20
Разраб.		Гендельман				Лист	Листов 1	
Пров.		Шитиков						
ГИП		Шитиков						
Нач.отд.		Кузнецов						
Нормок.		Чистова			Лист 68ГОСТ19903-74 09Г2СГОСТ14637-69	Гипронефтеспецмонтаж г.Москва		

Формат 11

Инв.№ подл. | Подп. и дата | Взам. инв.№ | Инв.№ дубл. | Подп. и дата

С-ПВ8.4-0-0СБ

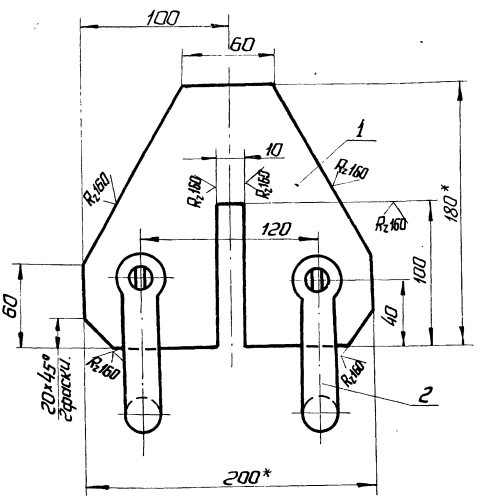

1. Предельные отклонения размеров по CM_g.
2.* Размеры для справок.

				С-ПВ8.4-0-0СБ			
Изм.	Лист	№ докум.	Подп.	Дата	Кронштейн для расчалок. Сборочный чертеж.	Лит. И	Масса 4,14	Масштаб 1:2
Разраб.		Гендельман				Лист	Листов 1	
Пров.		Шитиков						
ГИП		Шитиков						
Нач.отд.		Кузнецов						
Нормок.		Чистова				Гипронефтеспецмонтаж г.Москва.		

Формат 11

Формат	Зона	Поз.	Обозначение	Наименование	Кол.	Прим
				Документация		
11			С-ПВ8.4-0-0СБ	Сборочный чертеж		
				Детали		
64		1	С-ПВ8.4-0-1	Лист 610ГОСТ19903-74 09Г2СГОСТ14637-69 200×180 CM_g.	1	3,04кг
				Стандартные изделия.		
		2		Скоба СА-2,1ГОСТ2476-72	2	1,1кг 09Г2С
						18
						7798/8

Т.п. 704-1-150С

				С-ПВ8.4-0-0			
Изм.	Лист	№ докум.	Подп.	Дата	Кронштейн для расчалок.	Лит. И	Лист	Листов 1
Разраб.		Гендельман				Гипронефтеспецмонтаж г.Москва		
Пров.		Шитиков						
ГИП		Шитиков						
Нач.отд.		Кузнецов						
Нормок.		Чистова						

Инв.№ подл. | Подп. и дата | Взам. инв.№ | Инв.№ дубл. | Подп. и дата

Формат	Зона	Поз.	Обозначение	Наименование	Кол.	Примечание
				Документация		
12			С-ПВ7.16-0-0СБ	Сборочный чертеж		
				Материалы.		
				Электроды сварочные типа Э-42А ГОСТ 9467-75		
				Переменные данные для исполнения		
				С-ПВ7.16-0-0 см СБ		
				Сборочные единицы		
11		1	С-ПВ7-16-1-0	Стойка нижняя	1	
11		2	С-ПВ7.16-2-0	Стойка верхняя	1	
11		3	С-ПВ7.16-3-0	Крестовина	1	
				Детали		
11		4	С-ПВ7.16-0-1	Шпилька	12	
				Стандартные изделия		
		5		Заглушка Ру 25; Ду=250 ГОСТ 12836-67*	1	
		6		Шпилька М16×100.58С.013 ГОСТ 9066-75	8	
		7		Гайка М16.4.013 ГОСТ 5915-70*	40	
				С-ПВ7.16-0-0-01 см СБ		
				Сборочные единицы		
11		1	СПВ7.16-1-0	Стойка нижняя	1	
11		2	С-ПВ7.16-1-0-01	Стойка верхняя	1	
11		3	С-ПВ7.16-1-0	Крестовина	1	
				Детали		
11		4	С-ПВ7.16-0-1	Шпилька	12	
				Стандартные изделия		
БЧ		5		Заглушка Ру 25; Ду=250 ГОСТ 12836-67*	1	

Изм	Лист	№ докум.	Подп.	Дата	С-ПВ7.16-0-0		
Разраб.		Гендельман			Стойка монтажная.	Лит.	Лист	Листов
Драб.		Шитиков				И	1	2
Т.инж.пр.		Шитиков				Гипронефтеспецмонтаж г. Москва		
Нач.отд.		Кузнецов						
Нормак.		Чуспава						

Формат А1

Формат	Зона	Поз.	Обозначение	Наименование	Кол.	Примечание
		6		Шпилька М16×100.58С.013 ГОСТ 9066-75	8	
		7		Гайка М16.4.013 ГОСТ 5915-70*	40	
				С-ПВ7.16-0-0-02 см. СБ		
				Сборочные единицы.		
11		1	С-ПВ7.16-1-0	Стойка нижняя	1	
11		2	С-ПВ7.16-2-0-02	Стойка верхняя	1	
11		3	С-ПВ7.16-3-0	Крестовина	1	
				Детали		
11		4	С-ПВ7.16-0-1	Шпилька	12	
				Стандартные изделия		
		5		Заглушка Ру 2,5; Ду=250 ГОСТ 12836-67*	1	
		6		Шпилька М16×100.58С.013 ГОСТ 9066-75	8	
		7		Гайка М16.4.013 ГОСТ 5915-70*	40	
				С-ПВ7.16-0-0-03		
				Сборочные единицы.		
11		1	С-ПВ7.16-1-0-01	Стойка нижняя	1	
11		2	С-ПВ7.16-2-0-03	Стойка верхняя	1	
11		3	С-ПВ7.16-3-0-01	Крестовина	1	
				Детали		
11		4	С-ПВ7.16-0-1-01	Шпилька	12	
				Стандартные изделия.		
		5		Заглушка Ру 2,5; Ду=300 ГОСТ 12836-67*	1	
		6		Шпилька М16×100.58С.013 ГОСТ 9066-75	12	
		7		Гайка М16.4.013.ГОСТ 5915-70	24	

Инв.№ подл. | Подп. и дата | Взам. инв.№ | Инв.№ дубл. | Подп. и дата

Изм	Лист	№ докум.	Подп.	Дата	С-ПВ7.16.0-0	Лист 2

Формат А1

С-ПВ7-16-0-0СБ

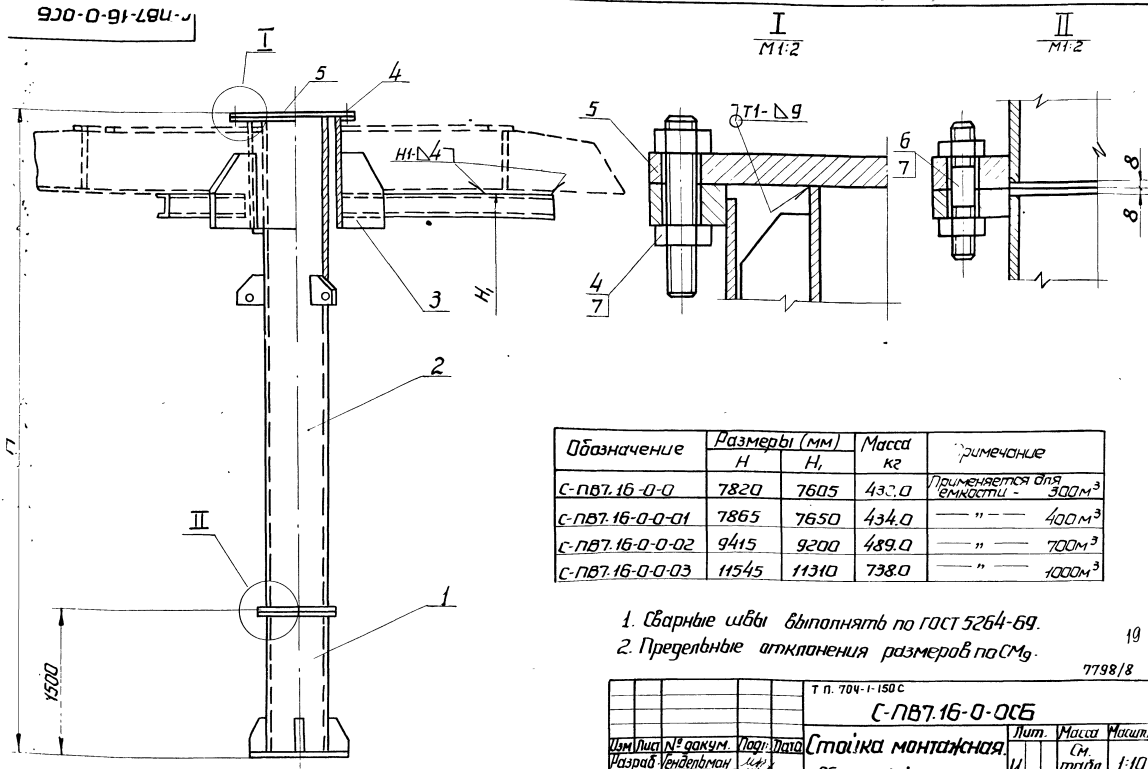

Обозначение	Размеры (мм) H	Размеры (мм) H1	Масса кг	Примечание
С-ПВ7.16-0-0	7820	7605	433.0	Применяется для емкости - 300 м³
С-ПВ7.16-0-0-01	7865	7650	434.0	—"— 400 м³
С-ПВ7.16-0-0-02	9415	9200	489.0	—"— 700 м³
С-ПВ7.16-0-0-03	11545	11310	738.0	—"— 1000 м³

1. Сварные швы выполнять по ГОСТ 5264-69.
2. Предельные отклонения размеров по СМ9.

19

7798/8

Изм	Лист	№ докум.	Подп.	Дата	Т П. 704-1-150 С			
					С-ПВ7.16-0-0СБ			
Разраб.		Гендельман			Стойка монтажная. Сборочный чертеж.	Лит.	Масса	Масштаб
Драб.		Шитиков				И	См. табл.	1:10
Т.инж.пр.		Шитиков				Лист	Листов 1	
Нач.отд.		Кузнецов				Гипронефтеспецмонтаж г. Москва.		
Нормак.		Чуспава						

41

Формат А2

Зона	Поз.	Обозначение	Наименование	Кол.	Примечание
			Документация		
		С-ПВ7.16-1-0СБ	Сборочный чертеж		
			Детали		
	1	С-ПВ7.16-1-1	Ребро	4	
			Материалы		
			Электроды сварочные типа Э-42А ГОСТ 9467-75		
			Переменные данные для испытания С-ПВ7-16-1-0 См. СБ		
			Детали.		
	2	С-ПВ7.16-1-2	Труба 219×8 ГОСТ 8732-78, А-09Г2С ГОСТ 8731-74		
			ℓ=1472±32	1	61,3кг
	3	С-ПВ7.16-1-3	Плита опорная Ф380		
			Полоса 620×380 ГОСТ 82-70 Ст3 ГОСТ 14637-69	1	1,9кг
			Стандартные изделия		
	4		Фланец Ру 25; Ду=200 ГОСТ 12827-67*	1	
			С-ПВ7.16-1-0-01 См. СБ		
			Детали		
	2		Труба 273×8 ГОСТ 8732-78, А-09Г2С ГОСТ 8731-74		
			ℓ=1472±32	1	77кг
	3		Плита опорная Ф450		
			Полоса 620×450 ГОСТ 82-70 Ст3 ГОСТ 14637-69	1	2,2кг
			Стандартные изделия.		
	4		Фланец Ру 2,5; Ду 250 ГОСТ 12827-67*	1	

Изм.	Лист	№ докум.	Подп.	Дата
Разраб.		Гендельман		
Пров.		Шитиков		
ГИП		Шитиков		
Нач. отд.		Кузнецов		
Нормок		Числова		

С-ПВ7.16-1-0

Стойка нижняя.

Лит.	Лист	Листов
И		1

Типанефтеспецмонтаж г. Москва.

С-ПВ7.16-1-1

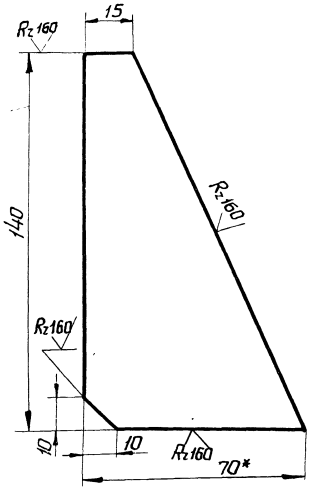

1.* Размер для справок.
2. Предельные отклонения размеров по СМ9.

Изм.	Лист	№ докум.	Подп.	Дата
Разраб.		Гендельман		
Пров.		Шитиков		
ГИП		Шитиков		
Нач. отд.		Кузнецов		
Нормок		Числова		

С-ПВ7.16-1-1

Ребро.

Полоса 68×70 ГОСТ 103-76 Ст3 ГОСТ 535-79

Лит.	Масса	Масштаб
И	0,28	1:5
Лист	Листов 1	

Типанефтеспецмонтаж г. Москва

Формат 11

Подп. и дата | Взам. инв.№ | Инв.№ подл. | Подп. и дата | Инв.№ подл.

С-ПВ7.16-1-0СБ

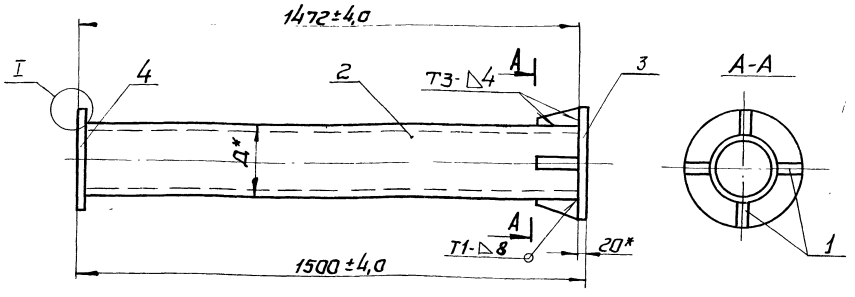

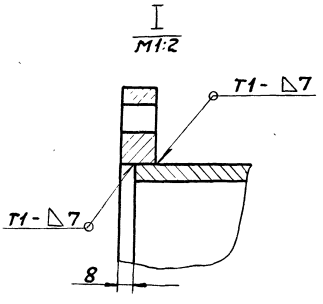

Обозначение	Д, мм	Масса кг	Для резервуаров емкостью
С-ПВ7.16-1-0	219×8	68,7	300.400.700м³
С-ПВ7.16-1-0-01	273×8	86,8	1000м³

1.* Размеры для справок.
2. Сварные швы по ГОСТ 5264-69.
3. Предельные отклонения размеров СМ9.

20

7798/8

Изм.	Лист	№ докум.	Подп.	Дата
Разраб.		Гендельман		
Пров.		Шитиков		
ГИП		Шитиков		
Нач. отд.		Кузнецов		
Нормок		Числова		

Т.П. 704-1-150с

С-ПВ7.16-1-0СБ

Стойка нижняя.

Сварочный чертеж.

Лит.	Масса	Масштаб
И	См. табл.	1:10
Лист	Листов 1	

Типанефтеспецмонтаж г. Москва

Формат 12

Формат	Зона	Поз.	Обозначение	Наименование	Кол.	Примечание
				Документация		
12			С-ПВ7.16-2-0СБ	Сборочный чертеж		
				Детали		
11		1	С-ПВ7.16-2-1	Ребро	4	
				Материалы		
				Электроды сварочные		
				типа Э-42А ГОСТ 9467-75		
			Переменные	данные для исполнений		
				С-ПВ7.16-2-0 см. СБ		
				Детали		
11		2	С-ПВ7.16-2-2	Косынка	3	
64		3	С-ПВ7.16-2-3	Труба 219х8 ГОСТ 8732-78 / А09Г2С ГОСТ 8731-74		
				l=6295±7,0	1	264,0кг
				Стандартные изделия		
		4		Фланец Ру2,5; Ду=200		
				ГОСТ 12827-67*	1	

Изм.	Лист	№ докум.	Подп.	Дата	С-ПВ7.16-2-0		
Разраб.	Гендельман				Стойка верхняя.	Лит.	Лист 1 / Листов 2
Пров.	Шитиков					Гипронефтеспецмонтаж г. Москва	
Гл.ин.пр.	Шитиков						
Нач.отд.	Кузнецов						
Н.контр.	Числова						

Формат 11

Формат	Зона	Поз.	Обозначение	Наименование	Кол.	Примечание
				С-ПВ7.16-2-0-03 см СБ		
				Детали		
11		2	С-ПВ7.16-2-2	Косынка	5	
64		3		Труба 273х8 ГОСТ 8732-78 / А09Г2С ГОСТ 8731-74		
				l=10020±9,0	1	525,0кг
				Стандартные изделия		
		4		Фланец Ру2,5; Ду=250		
				ГОСТ 12827-67*	1	

Подп. и дата | Инв. № дубл. | Взам. инв. № | Подп. и дата | Инв. № подл.

Изм.	Лист	№ докум.	Подп.	Дата	С-ПВ7.16-2-0	Лист 2

Формат 11

Зона	Поз.	Обозначение	Наименование	Кол.	Примечание
			С-ПВ7.16-2-0-01 см.СБ		
			Детали		
	2	С-ПВ7.16-2-2	Косынка	3	
1	3	С-ПВ7.16-2-3-01	Труба 219х8 ГОСТ 8732-78 / А09Г2С ГОСТ 8731-74		
			l=6343±8,0	1	266,0кг
			Стандартные изделия		
	4		Фланец Ру2,5; Ду=200		
			ГОСТ 12827-67*	1	
			С-ПВ7.16-2-0-02 см. СБ		
			Детали		
	2	С-ПВ7.16-2-2	Косынка	3	
4	3	С-ПВ7.16-2-3-02	Труба 219х8 ГОСТ 8732-78 / А09Г2С ГОСТ 8731-74		
			l=7892±8	1	330,0кг
			Стандартные изделия		
			Фланец Ру2,5; Ду=200		
			ГОСТ 12827-67*	1	

Изм.	Лист	№ докум.	Подп.	Дата	С-ПВ7.16-2-0	Лист 2

Формат 11

С-ПВ7.16-0-1

Rz 40 (√)

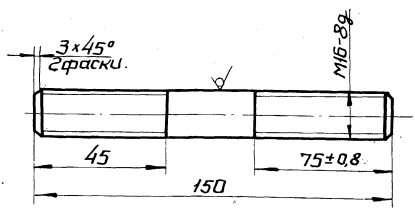

1. Предельные отклонения размеров по СМ9, резьбы по ГОСТ 16093-70.

21
7798/8

Т.П. 704-1-150С

С-ПВ7.16-0-1

Изм.	Лист	№ докум.	Подп.	Дата	Шпилька.	Лит.	Масса 0,2кг	Масштаб 1:1
Разраб.	Гендельман					Лист	Листов	
Пров.	Шитиков				Круг В16 ГОСТ 2590-71 / 09Г2С ГОСТ 535-79	Гипронефтеспецмонтаж г. Москва		
Гл.ин.пр.	Шитиков							
Нач.отд.	Кузнецов							
Н.контр.	Числова							

Подп. и дата | Взам. инв. № | Инв. № дубл. | Подп. и дата | Инв. № подл.

Формат 11

С-ПВ7.16-2-1

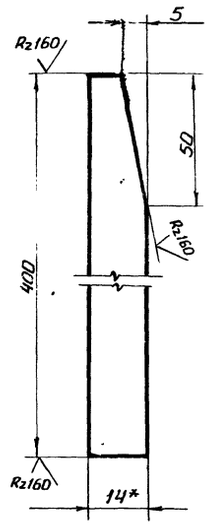

1. *Размеры для справок.
2. Предельные отклонения размеров по СМ9.

				С-ПВ7.16-2-1	
Изм.	Лист	N докум.	Подп.	Дата	
Разраб.		Гендельман			Ребро.
Пров.		Шитиков			
ГИП		Шитиков			
Нач. отд.		Кузнецов			
Н. контр.		Числова			

Лит.	Масса	Масштаб
И	11,15	1:5
Лист	Листов 1	

Квадрат В14 ГОСТ 2591-71
В Ст.3сп5 ГОСТ 535-79

Гипронефтеспецмонтаж г. Москва

Формат 11

С-ПВ7.16-2-2

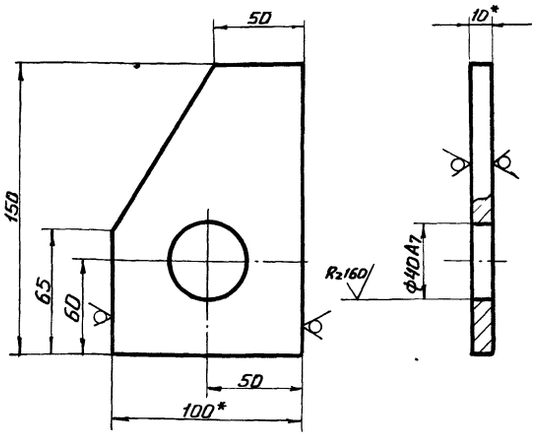

1. *Размеры для справок.
2. Предельные отклонения размеров СМ9.

				С-ПВ7.16-2-2	
Изм.	Лист	N докум.	Подп.	Дата	
Разраб.		Гендельман			Косынка.
Пров.		Шитиков			
ГИП		Шитиков			
Нач. отд.		Кузнецов			
Н. контр.		Числова			

Лит.	Масса	Масштаб
И	1,0	1:2
Лист	Листов 1	

Полоса Б10х100 ГОСТ 103-76
09Г2С ГОСТ 535-79

Гипронефтеспецмонтаж г. Москва

Формат 11

Инв. N подл. | Подп. и дата | Взам. инв. N | Инв. N дубл. | Подп. и дата

С-ПВ7.16-2-ОСБ

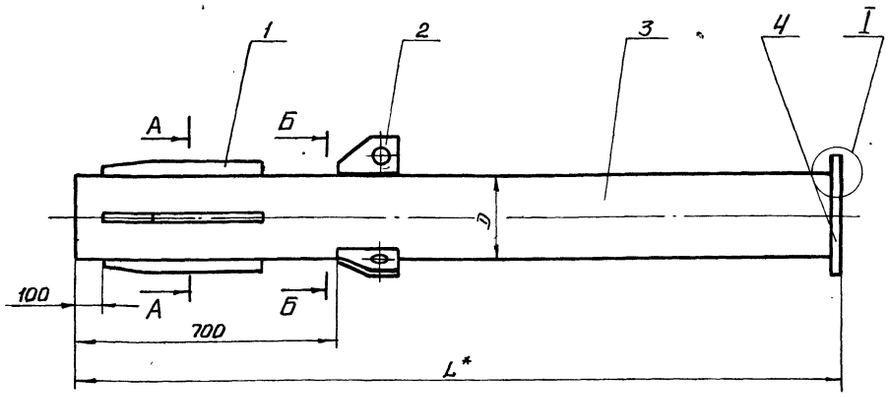

Обозначение	Размеры (м) D трубы	Размеры (м) L*	Масса сборочной единицы, кг	Для резервуаров емкостью
С-ПВ7.16-2-0	219х8	6305	316	300м³
С-ПВ7.16-2-0-01	219х8	6355	318	400м³
С-ПВ7.16-2-0-02	219х8	7900	382	700м³
С-ПВ7.16-2-0-03	273х8	10030	581	1000м³

А-А

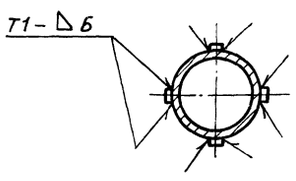

Б-Б

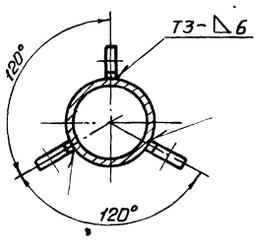

Б'-Б' (см. С-ПВ7.16-2-0-02)

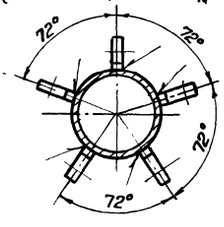

I
М1:2

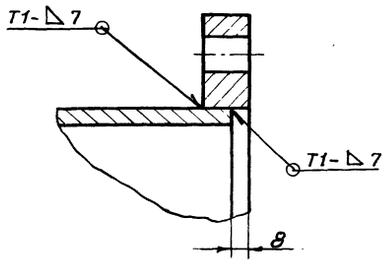

1. *Размер для справок.
2. Предельные отклонения размеров по СМ9.
3. Сварные швы по ГОСТ 5264-69.

22

7798/8

				Т.П. 704-1-150с С-ПВ7.16-2-ОСБ	
Изм.	Лист	N докум.	Подп.	Дата	
Разраб.		Гендельман			Стойка верхняя. Сборочный чертеж.
Провер.		Шитиков			
ГИП		Шитиков			
Нач. отд.		Кузнецов			
Н. контр.		Числова			

Лит.	Масса	Масшт.
И	См. табл.	1:10
Лист	Листов 1	

Гипронефтеспецмонтаж г. Москва

Формат 12

Формат	Зона	Поз.	Обозначение	Наименование	Кол.	Примеч.
				Документация		
12			С-ПВ7.16-3-0СБ	Сборочный чертеж		
				Материалы		
				Электроды сварочные типа Э42А ГОСТ 9467-75		
				Переменные данные для исполнения		
				С-ПВ7.16-3-0 см СБ		
				Детали		
БЧ		1	С-ПВ7.16-3-1	Патрубок $\ell = 292 \pm 1.7$	1	
				Труба $\frac{273\times8\ \text{ГОСТ}\ 8732-78}{\text{А09Г2С ГОСТ}\ 8731-74}$		
11		2	С-ПВ7.16-3-2	Косынка	3	
БЧ		3	С-ПВ7.16-3-3	Швеллер $\frac{8\ \text{ГОСТ}\ 8240-72}{09Г2С\ \text{ГОСТ}\ 535-79}$ $\ell = 570 \pm 2.2$	3	4 кг
				Стандартные изделия		
БЧ		4		Фланец Ру 25, Ду 250 ГОСТ 12827-67*	1	
				С-ПВ7.16-3-0-01		
				Детали		
БЧ		1	С-ПВ.7.16-3-1-01	Патрубок $\ell = 312 \pm 1.7$	1	
				Труба $\frac{325\times9\ \text{ГОСТ}\ 8732-78}{\text{А09Г2С ГОСТ}\ 8731-74}$		
11		2	С-ПВ.7.16-3-2	Косынка	5	
БЧ		3	С-ПВ.7.16-3-3-01	Швеллер $\frac{8\ \text{ГОСТ}\ 8240-72}{09Г2С\ \text{ГОСТ}\ 535-79}$ $\ell = 680 \pm 2.5$	5	4.8 кг
				Стандартные изделия		
		4		Фланец Ру 25; Ду 300 ГОСТ 12827-67*	1	

Изм.	Лист	№ докум.	Подп.	Дата
Разраб.		Гендельман		
Пров.		Шитиков		
Т.инженер.		Шитиков		
Нач.отд.		Кузнецов		
Нормак.		Числова		

С-ПВ7.16-3-0

Крестовина

Лит.	Лист	Листов
		1

Гипронефтеспецмонтаж г. Москва

Формат 11

С-ПВ7.16-3-2

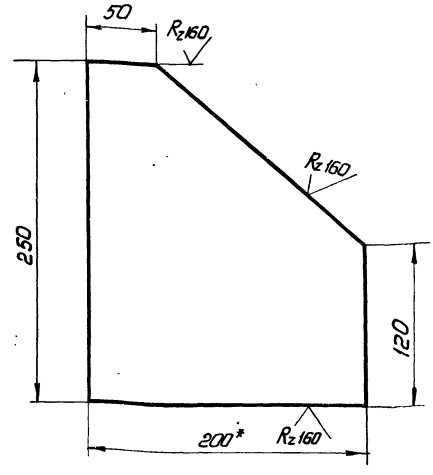

1. Предельные отклонения размеров по СМд.
2. * Размер для справок.

Изм.	Лист	№ докум.	Подп.	Дата
Разраб.		Гендельман		
Пров.		Шитиков		
Т.инженер.		Шитиков		
Нач.отд.		Кузнецов		
Нормак.		Числова		

С-ПВ7.16-3-2

Косынка

Лит.	Масса	Масштаб
И	3,2	1:2,5
Лист	Листов 1	

Полоса $\frac{8\times200\ \text{ГОСТ}\ 103-76}{09Г2С\ \text{ГОСТ}\ 535-79}$

Гипронефтеспецмонтаж г. Москва

Формат 11

С-ПВ7.16-3-0СБ

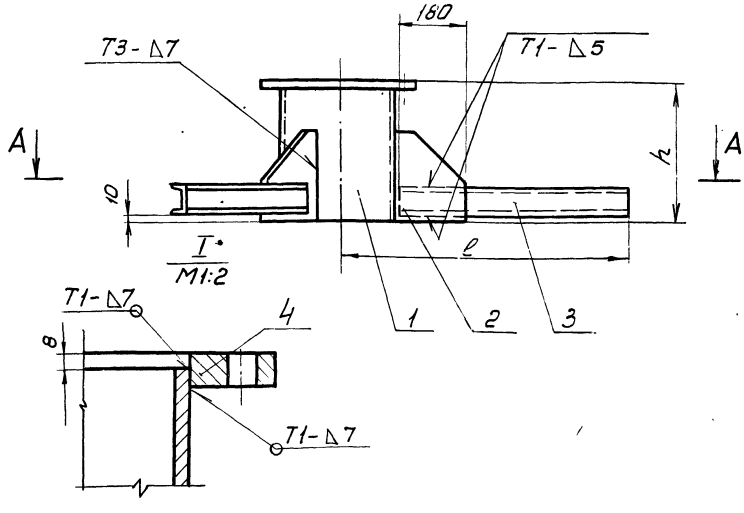

A-A
М1:20

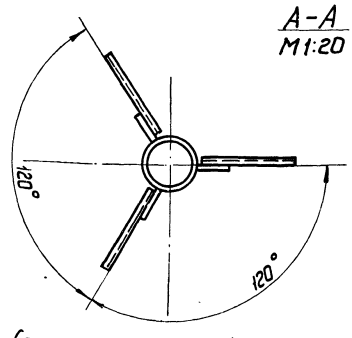

A-A (см. С-ПВ7.16-3-0-01)
М1:20

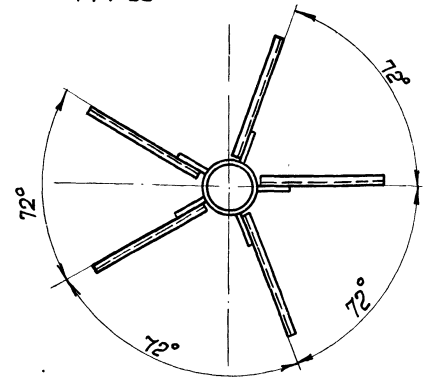

Обозначение	ℓ мм	h мм	Масса сборочной единицы кг	Для резервуаров емкостью
С-ПВ7.16-3-0	725	300	37,0	300, 400, 700 м³
С-ПВ7.16-3-0-01	860	320	52,4	1000 м³

1. Предельные отклонения размеров по СМд.
2. Шероховатость поверхностей для деталей БЧ- R_z320 ▽

Изм.	Лист	№ докум.	Подп.	Дата
Разраб.		Гендельман		
Пров.		Шитиков		
Т.инженер.		Шитиков		
Нач.отд.		Кузнецов		
Нормак.		Числова		

Т.п. 704-1-150с

С-ПВ7.16-3-0СБ

Крестовина

Сборочный чертеж

Лит.	Масса	Масштаб
И	См. табл.	1:10
Лист	Листов 1	

Гипронефтеспецмонтаж г. Москва

Формат 12

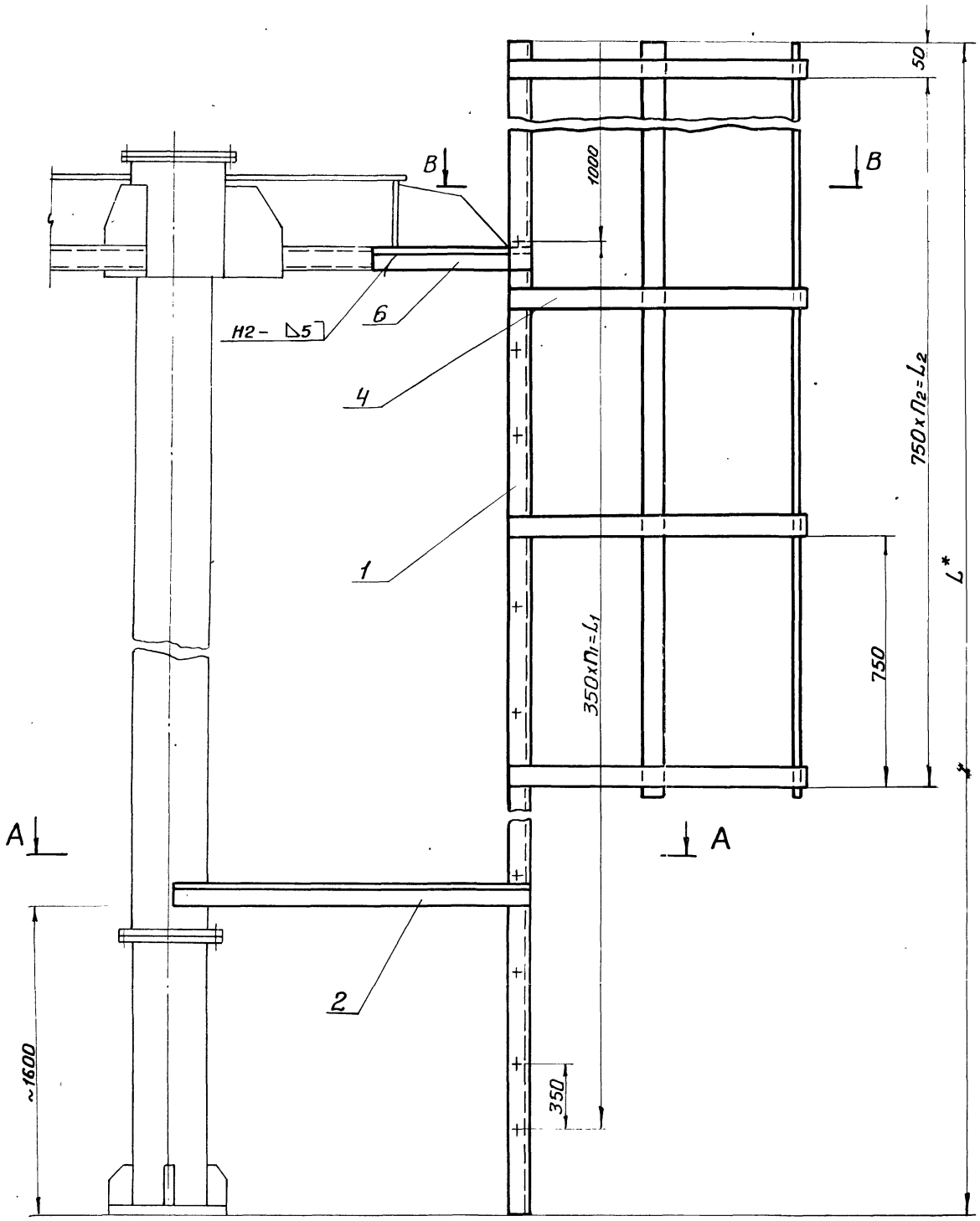

Г – Г
М1:1

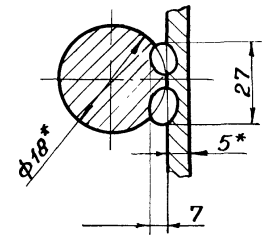

Обозначен.	Размеры в мм		
	L*	L_1	L_2
ПВ9.18-0-0	8700	7350	6080
ПВ9.18-0-0-01	10300	9100	7600
ПВ9.18-0-0-02	12500	11200	9880

$П_2$	$П_1$	Масса, кг	Емкость
8	21	151	300, 400 м³
10	26	179	700 м³
13	32	210	1000 м³

А – А

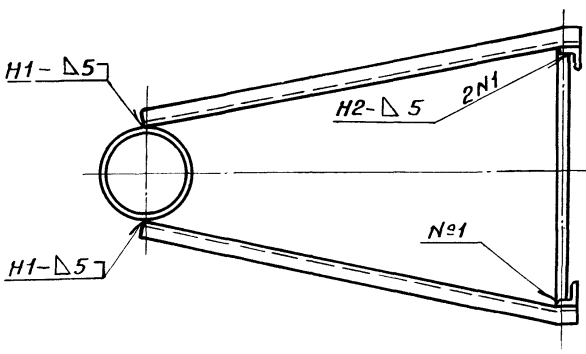

В – В

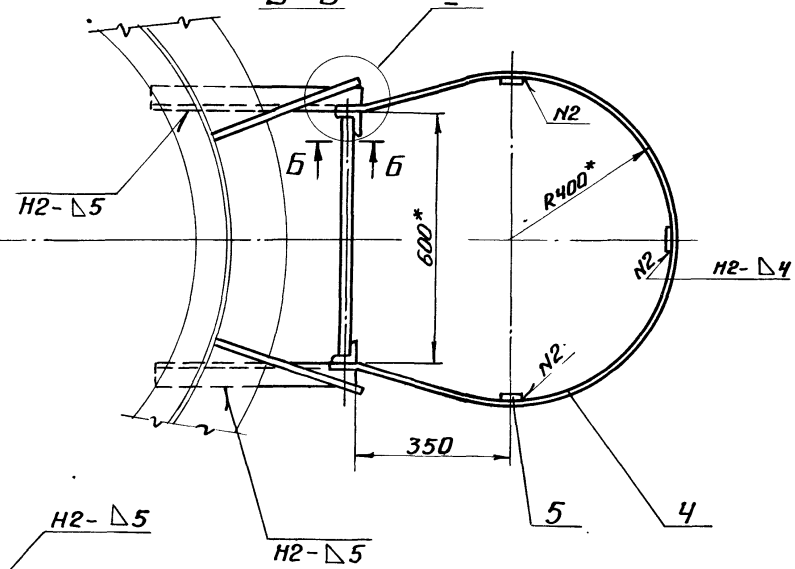

Б – Б
М1:5

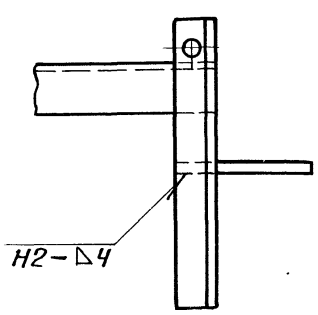

I
М1:2

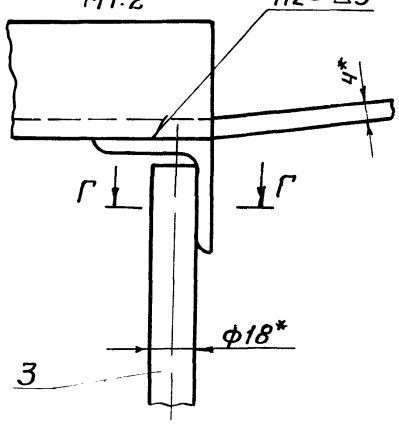

1. *Размеры для справок.
2. Сварные швы по ГОСТ 5264-69.
3. Дет. поз. 6 прихватить, окончательно приварить при монтаже.
4. Сварка ручная электродуговая.

24
7798/8

Изм.	Лист	№докум.	Подп.	Дата	Т.П. 704-1-150с С-ПВ9.32-0-ОСБ			
Разраб.		Гендельман			Лестница для монтажной стойки. Сборочный чертеж.	Лит.	Масса	Масштаб
Пров.		Шитиков				И	Ст. табл.	1:10
ГИП		Шитиков				Лист	Листов 1	
Нач.отд.		Кузнецов				Гипронефтеспецмонтаж г. Москва		
Н.контр.		Числова						

Форм № 22

Формат	Зона	Поз.	Обозначение	Наименование	Кол.	Примечание
				Документация		
А2			С-ПВ9.32-0-ОСБ	Сборочный чертеж		
				Переменные данные для исполнений		
				ПВ9.18-0-0		
				см. СБ		
				Детали		
Б4		1	С-ПВ9.32-0-1	Уголок Б50х50х5 ГОСТ 8509-72 / Вст3сп5 ГОСТ 535-79		
				L = 8700±9	2	32,8кг
Б4		2	С-ПВ9.32-0-2	Уголок Б50х50х5 ГОСТ 8509-72 / Вст3сп5 ГОСТ 535-79		
				L = 1000±2,7	2	3,8кг
Б4		3	С-ПВ9.32-0-3	Круг В18 ГОСТ 2590-71 / Вст3сп5 ГОСТ 535-79		
					22	1,2кг
				L = 580±2,2		
11		4	С-ПВ9.32-0-4	Дуга	9	
Б4		5	С-ПВ9.32-0-5	Полоса Б4х40 ГОСТ 103-76 / Вст3сп5 ГОСТ 535-79	3	7,8кг
				L = 6150±7		
Б4		6	С-ПВ9.32-0-6	Уголок Б50х50х5 ГОСТ 8509-72 / Вст3сп5 ГОСТ 535-79		
				L = 450±2	2	1,8кг
				ПВ9.18-0-0-01 см. СБ		
				Детали		
Б4		7	С-ПВ9.32-0-1-01	Уголок Б50х50х5 ГОСТ 8509-72 / Вст3сп5 ГОСТ 535-79		

Изм	Лист	N докум.	Подп.	Дата	С-ПВ9.32-0-0			
Разраб.		Гендельман			Лестница для монтажной стойки.	Лит.	Лист	Листов
Пров.		Шитиков				И	1	3
ГИП		Шитиков				Гипронефтеспецмонтаж г. Москва		
Нач. отд.		Кузнецов						
Н. контр.		Числова						

Формат 11

Формат	Зона	Поз.	Обозначение	Наименование	Кол.	Примечание
				L = 10300±9	2	32,8кг
Б4		2	С-ПВ9.32-0-2-01	Уголок Б50х50х5 ГОСТ 8509-72 / Вст3сп5 ГОСТ 535-79		
				L = 1000±2,7	2	3,8кг
Б4		3	С-ПВ9.32-0-3	Круг В18 ГОСТ 2590-71 / Вст3сп5 ГОСТ 535-79		
				L = 580±2,2	27	1,2кг
11		4	С-ПВ9.32-0-4	Дуга	11	
Б4		5	С-ПВ9.32-0-5	Полоса Б4х40 ГОСТ 103-76 / Вст3сп5 ГОСТ 535-79		
				L = 7660±8	3	9,6кг
Б4		6	С-ПВ9.32-0-6	Уголок Б50х50х5 ГОСТ 8509-72 / Вст3сп5 ГОСТ 535-79		
				L = 450±2	2	1,9кг
				ПВ9.18-0-0-02		
				см. СБ		
				Детали		
Б4		1	С-ПВ9.32-0-1-01	Уголок Б50х50х5 ГОСТ 8509-72 / Вст3сп5 ГОСТ 535-79		
				L = 12500±9	2	41,0кг
Б4		2	С-ПВ9.32-0-2-02	Уголок Б50х50х5 ГОСТ 8509-72 / Вст3сп5 ГОСТ 535-79		
				L = 1120±2,7	2	4,2кг
Б4		3	С-ПВ9.32-0-3	Круг В18 ГОСТ 2590-71 / Вст3сп5 ГОСТ 535-79		
				L = 580±2,2	33	1,2кг
11		4	С-ПВ9.32-0-4	Дуга	14	

Подп. и дата | Инв. N дубл. | Взам. инв. N | Подп. и дата | Инв. N подл.

Изм	Лист	N докум.	Подп.	Дата	С-ПВ9.32-0-0	Лист 2

Формат 11

Зона	Поз.	Обозначение	Наименование	Кол.	Примечание
	5	С-ПВ9.32-5-01	Полоса Б4х40 ГОСТ 103-76 / Вст3сп5 ГОСТ 535-79		
			L = 9940±9	3	12,5кг
	6	С-ПВ9.32-0-6	Уголок Б50х50х5 ГОСТ 8509-72 / Вст3сп5 ГОСТ 535-79		
			L = 500±2	2	1,9кг
			Материалы		
			Электроды сварочные типа Э-42А ГОСТ 9467-75		

Изм	Лист	N докум.	Подп.	Дата	С-ПВ9-32-0-0	Лист 3

Формат 11

С-ПВ9 32-0-4

Rz 160 (√)

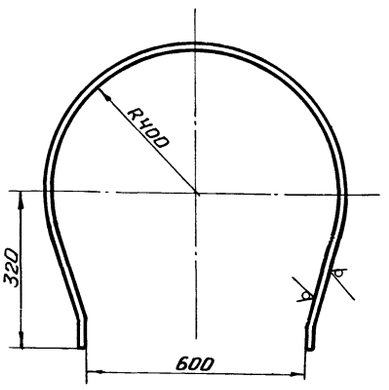

1. Предельные отклонения размеров по СМ9.

Подп. и дата | Инв. N дубл. | Взам. инв. N | Подп. и дата | Инв. N подл.

25

7798/8

Т. П 704-1-150с

С-ПВ9.32-0-4

Изм	Лист	N докум.	Подп.	Дата	Дуга.	Лит.	Масса	Масштаб
Разраб.		Гендельман				И	2,7	1:10
Пров.		Шитиков				Лист	Листов 1	
ГИП		Шитиков			Полоса Б4х40 ГОСТ 103-76 / Вст3сп5 ГОСТ 535-79	Гипронефтеспецмонтаж г. Москва		
Нач. отд		Кузнецов						
Н. контр.		Числова						

Копировал

Формат 11

Поз.	Обозначение	Наименование	Кол.	Примечание
		Документация		
	С-ПВ4.3-0-ОСБ	Сборочный чертеж		
		Сборочные единицы		
1	С-ПВ4.3-1-0	Корпус	1	
		Детали		
2	С-ПВ4.3-0-1	Пруток	1	0.4кг
		Круг В18 ГОСТ 2590-71 / Ст3-2 ГОСТ 535-79 ℓ=200±15		
3	С-ПВ4.3-0-2	Винт	1	

Изм.	Лист	№ докум.	Подп.	Дата
Разраб.		Тендельман		
Пров.		Шитиков		
Т.контр.		Шитиков		
Нач.отд.		Кузнецов		
Н.контр.		Числова		

С-ПВ4.3-0-0

Струбцина

Лит.	Лист	Листов
И		1

Гипронефтеспецмонтаж г. Москва

Формат 11

Адрес	Зона	Поз.	Обозначение	Наименование	Кол.	Примечание
				Документация		
12			С-ПВ4.3-1-ОСБ	Сборочный чертеж		
				Детали		
Б4		1	С-ПВ4.3-1	Пластина	1	3.7кг
				Лист 24 ГОСТ 19903-74 / 09Г2С. ГОСТ 14637-69		
				260×130 СМд		
11		2	С-ПВ4.3-1-2	Гайка		
				Материалы		
				Электроды сварочные типа Э-42А ГОСТ 9467-75		

Подп. и дата | Взам. инв. № | Инв. № дубл. | Подп. и дата | Инв. № подл.

Изм.	Лист	№ докум.	Подп.	Дата
Разраб.		Тендельман		
Пров.		Шитиков		
ГИП		Шитиков		
Нач.отд.		Кузнецов		
Н.контр.		Числова		

С-ПВ4.3-1-0

Корпус

Лит.	Лист	Листов
И		1

Гипронефтеспецмонтаж г. Москва

Формат 11

С-ПВ4-3-0-ОСБ

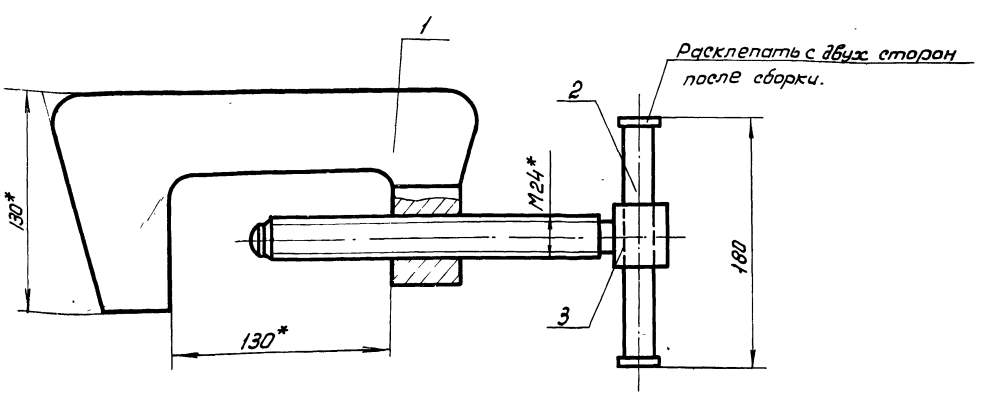

1* Размер для справок

2. Предельные отклонения размеров по СМд.

26

7798/8

Т. П. 704-1-150 с

С-ПВ4.3-0-ОСБ

Изм.	Лист	№ докум.	Подп.	Дата
Разраб.		Тендельман		
Пров.		Шитиков		
ГИП.		Шитиков		
Нач.отд.		Кузнецов		
Н.контр.		Числова		

Струбцина

Сборочный чертеж

Лит.	Масса	Масштаб
И	5.2	1:2
Лист	Листов	1

Гипронефтеспецмонтаж г. Москва

С-ПВ4.3-1-2

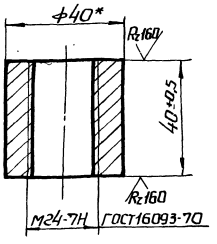

1* Размер для справок.

Изм.	Лист	№ докум.	Подп.	Дата	С-ПВ4.3-1-2
Разраб.		Гендельман			Гайка.
Пров.		Шитиков			
ГИП		Шитиков			
Нач.отд.		Кузнецов			
Нормок.		Числова			
Утв.		Шитиков			

Лит.	Масса	Масштаб
И	0,25	1:1

Лист Листов 1

Круг В40 ГОСТ 2590-71 / 09Г2С ГОСТ 535-79

Гипронефтеспецмонтаж г. Москва

Формат А1

С-ПВ4.3-0-2

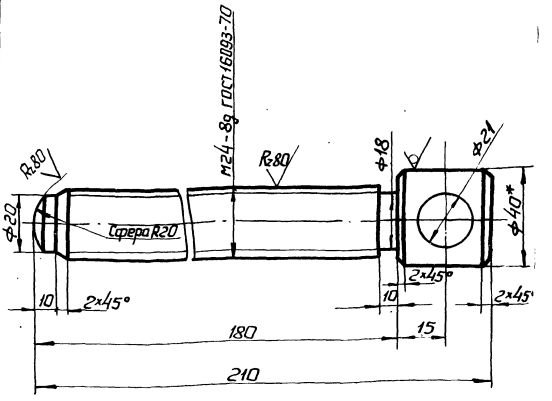

1* Размер для справок.

2. Неуказанные предельные отклонения размеров: для валов по B_z, для отверстий по A_7, остальных CM_9.

Подп. и дата | Инв. № подл. | Подп. и дата взам. инв. № | Инв. № дубл. | Подп. и дата

Изм.	Лист	№ докум.	Подп.	Дата	С-ПВ4.3-0-2
Разраб.		Гендельман			Винт.
Пров.		Шитиков			
ГИП		Шитиков			
Нач.отд.		Кузнецов			
Н.контр.		Числова			
Утв.		Шитиков			

Лит.	Масса	Масштаб
И	0,8	1:1

Лист Листов 1

Круг В40 ГОСТ 2590-71 / 09Г2С ГОСТ 535-79

Гипронефтеспецмонтаж г. Москва

Формат А1

С-ПВ4.3-1-ОСБ

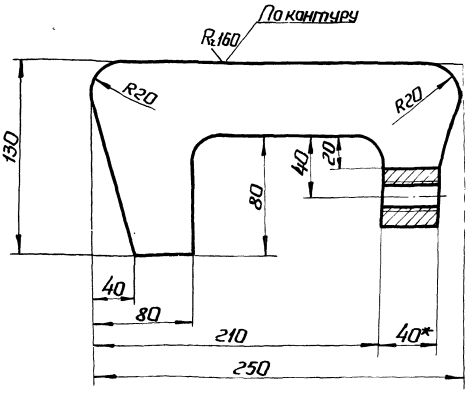

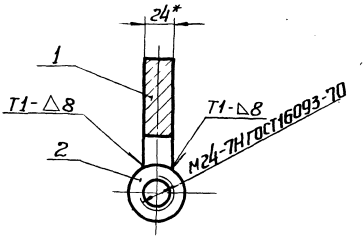

1* Размер для справок.

2. Сварные швы по ГОСТ 5264-69

3. Неуказанные предельные отклонения размеров по CM_9.

27

7798/8

Т.П. 704-1-150с

С-ПВ4.3-1-ОСБ

Изм.	Лист	№ докум.	Подп.	Дата	Корпус. Сборочный чертеж.
Разраб.		Гендельман			
Пров.		Шитиков			
ГИП		Шитиков			
Нач.отд.		Кузнецов			
Нормок.		Числова			
Утв.		Шитиков			

Лит.	Масса	Масштаб
И	4.0	1:2

Лист Листов 1

Гипронефтеспецмонтаж г. Москва

С-ПВ9.8-0-4

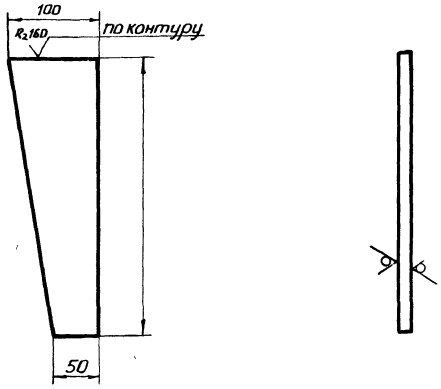

1. Предельные отклонения размеров по СМ9.

Формат	Зона	Поз	Обозначение	Наименование	Кол.	Примечание
				Документация		
12			С-ПВ9.8-0-0-ОСБ	Сборочный чертеж		
				Детали		
Б4		1	С-ПВ9.8-0-1	Швеллер $\frac{В\ ГОСТ\ 8240-72}{09Г2С\ ГОСТ\ 535-79}$		
				$\ell=1200\pm3$	2	16,92к
Б4		2	С-ПВ9.8-0-2	Лист $\frac{10\ ГОСТ\ 19903-74}{09Г2С\ ГОСТ\ 14637-69}$	1	1,26к.
				80×200 СМ9		
Б4		3	С-ПВ9.8-0-3	Лист $\frac{10\ ГОСТ\ 19903-74}{09Г2С\ ГОСТ\ 14637-69}$	1	8,24к
				300×350 СМ9	1	
11		4	С-ПВ9.8-0-4	Ребро	1	
				Материал		
				Сварочные электроды типа Э-42А ГОСТ 9467-75		

Подп. и дата | Инв. N дубл. | Взам. инв. N | Подп. и дата | Инв. N подл.

Изм.	Лист	N докум.	Подп.	Дата
Разраб.		Гендельман		
Пров.		Шитиков		
ГИП		Шитиков		
Нач. отд.		Кузнецов		
Н контр.		Числова		
Утв.		Шитиков		

С-ПВ9.8-0-4

Ребро.

Лит.	Масса	Масштаб
И	1,77	1:4

Лист | Листов 1

Полоса $\frac{Б\ 10\times100\ ГОСТ\ 103-76}{09Г2С\ ГОСТ\ 535-79}$

Гипронефтеспецмонтаж г. Москва

Формат 11

Изм.	Лист	N докум.	Подп.	Дата
Разраб.		Гендельман		
Пров.		Шитиков		
ГИП		Шитиков		
Нач. отд.		Кузнецов		
Н контр.		Числова		

С-ПВ9.8-0-0

Рама.

Лит	Лист	Листов
И		1

Гипронефтеспецмонтаж г. Москва

Формат 11

С-ПВ9.8-0-0СБ

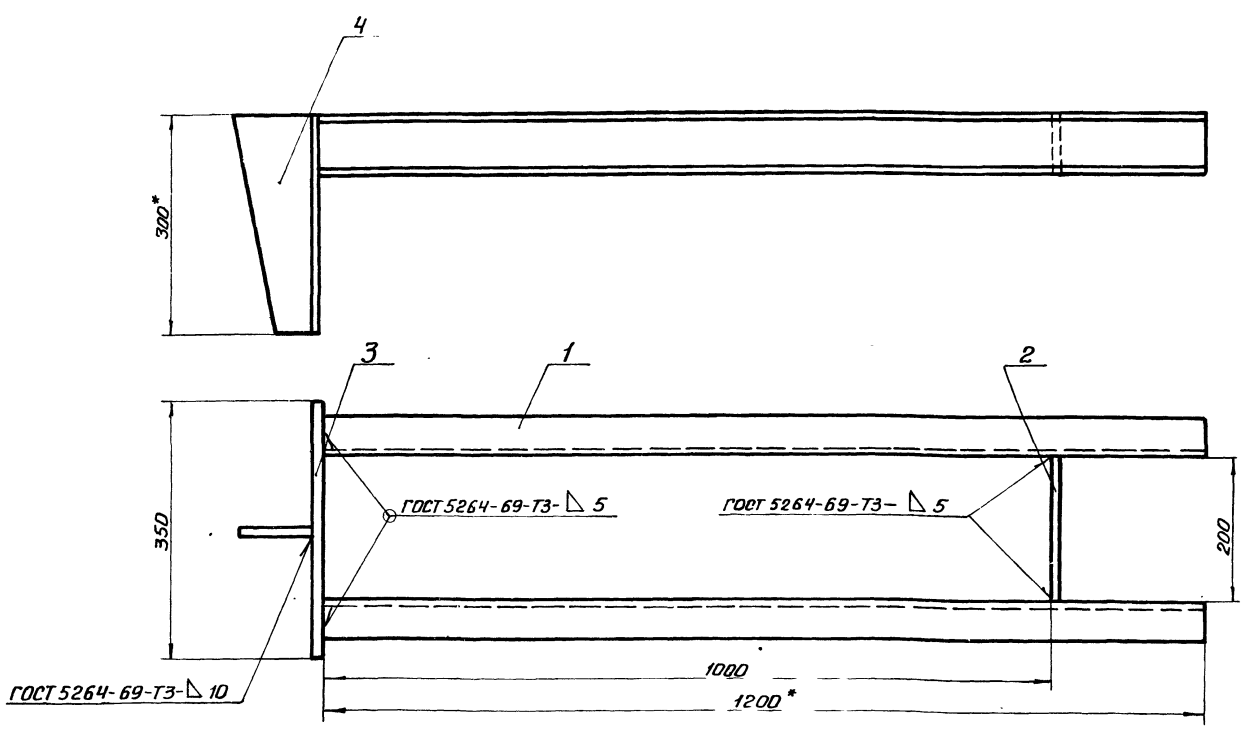

28

7798/8

1. Предельные отклонения размеров по СМ9.
2. *Размеры для справок.
3. Шероховатость поверхностей для деталей Б4 $R_2$320

Изм.	Лист	N докум.	Подп.	Дата
Разраб.		Гендельман		
Пров.		Шитиков		
ГИП		Шитиков		
Нач отд.		Кузнецов		
Н контр.		Числова		
Утв.		Шитиков		

Т.П. 704-1-150с

С-ПВ9.8-0-0СБ

Рама. Сборочный чертеж.

Лит.	Масса	Масштаб
И	28	1:5

Лист | Листов 1

Гипронефтеспецмонтаж г. Москва

С-ПВ10.1-0-1

Rz160

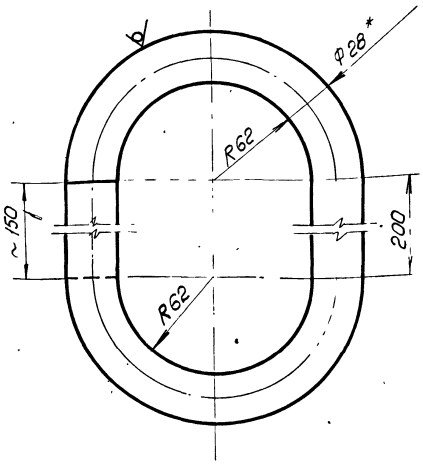

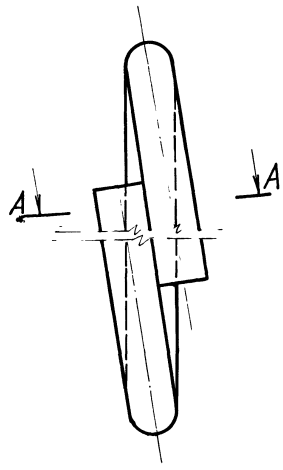

А-А
М 1:1

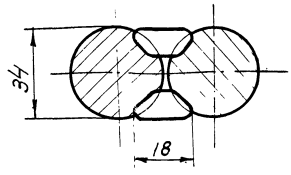

1* Размер для справок
2. Предельные отклонения размеров по СМ9
3. Заварить после сборки с деталями поз. 2 и 3
4. Сварка ручная электродуговая

7798/8

Изм.	Лист	№ докум.	Подп.	Дата	Т.п. 704-1-150С С-ПВ10.1-0-1	Лит.	Масса	Масштаб
Разраб.		Гендельман			Кольцо	И	10	1:2
Пров.		Шитиков				Лист	Листов 1	
Гл.инж.пр.		Шитиков						
Нач.отд.		Кузнецов			Круг В28ГОСТ2590-71 / О9Г2СГОСТ535-79	Гипронефтеспецмонтаж г. Москва		
Нормок.		Числова						
Утв.		Шитиков						

Формат 12

С-ПВ10.1-0-ОСБ

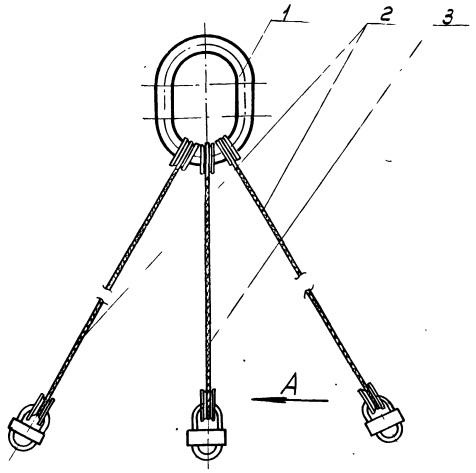

Обозначение	Емкость ($м^3$)	Масса (кг)
С-ПВ10.1-0-0	100	21.0
С-ПВ10.1-0-0-01	200	22.0
С-ПВ10.1-0-0-02	300 и 400	20.0
С-ПВ10.1-0-0-03	700 и 1000	20.5

Изм.	Лист	№ докум.	Подп.	Дата	С-ПВ10.1-0-ОСБ	Лит.	Масса	Масшт.
Разраб.		Гендельман			Строп 3х ветвевой Сборочный чертеж	И	См. табл.	—
Пров.		Шитиков				Лист	Листов 1	
Г.И.П.		Шитиков				Гипронефтеспецмонтаж г. Москва		
Нач.отд.		Кузнецов						
Нормок		Числова						

Формат 11

Форм.	Зона	Поз.	Обозначение	Наименование	Кол.	Примеч
				Документация		
			С-ПВ10.1-0-ОСБ	Сборочный чертеж		
				Детали		
11		1	С-ПВ10.1-0-1	Кольцо	1	
			Переменные	данные для исполнений		
				Стандартные изделия		
				С-ПВ10.1-0-0 СМ. СБ		
		2		Строп 1СК-1.0х л/кр-		
				-1.0хл/3200 ОСТ24.090-48-79	2	
		3		Строп 1СК-1.0хл/кр-		
				-1.0хл/3000 ОСТ24.090;48-79	1	
				С-ПВ10.1-0-0-01 см. СБ		
				Стандартные изделия		
		2		Строп 1СК-1.0хл/кр-		
				-1.0хл/4100. ОСТ24.090.48-79	2	
		3		Строп 1СК-1.0хл/кр-		
				-1.0хл/3000 ОСТ24.090.48-79	1	
				С-ПВ10.1-0-0.02 см. СБ		
				Стандартные изделия		
		2		Строп 1СК-1.0 хл/кр-		
				-1.0хл/3100 ОСТ24.090.48-79	2	
		3		Строп 1СК-1.0 хл/кр		
				-1.0хл/3000 ОСТ24.090.48-79	1	
				С-ПВ10.1-0-0-03 см СБ		
				Стандартные изделия		
		2		Строп 1СК-1.0хл/кр-		
				-1.0хл/2900 ОСТ24.090.48-79	2	
		3		Строп 1СК-1.0хл/кр-		29
				-1.0хл/3500 ОСТ24.090.48-79	1	

Инв. № подл. | Подп. и дата | Взам. инв. № | Инв. № дубл. | Подп. и дата

Изм.	Лист	№ докум.	Подп.	Дата	Т.п. 704-1-150С С-ПВ10.1-0-0	Лит.	Лист	Листов
Разраб.		Гендельман			Строп 3х ветвевой	И		1
Пров.		Шитиков				Гипронефтеспецмонтаж г. Москва		
Г.И.П.		Шитиков						
Нач.отд.		Кузнецов						
Нормок		Числова						

Формат 11

Формат	Зона	Поз.	Обозначение	Наименование	Кол.	Примечание
				Документация		
12			С-ПВ7.11.0-ОСБ	Сборочный чертеж.		
				Детали		
11		1	С-ПВ7-11-0-1	Уголок	2	
				Материалы		
				Электроды сварочные типа Э-42А ГОСТ 9467-75		

Изм.	Лист	№ докум.	Подп.	Дата
Разраб.		Гендельман		
Пров.		Шитиков		
ГИП		Шитиков		
Нач. отд.		Кузнецов		
Н. контр.		Куспова		
Утв.				

С-ПВ7-11-0-0

Клин.

Лит	Масса	Масштаб
И		1

Листов 1

Гипронефтеспецмонтаж г. Москва

Формат А1

С-ПВ7-11-0-1

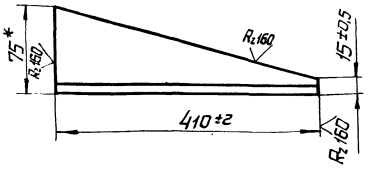

1* Размер для справок

Изм.	Лист	№ докум.	Подп.	Дата
Разраб.		Гендельман		
Пров.		Шитиков		
ГИП		Шитиков		
Нач. отд.		Кузнецов		
Н. контр.		Куспова		
Утв.		Шитиков		

Уголок.

Уголок Б75х75х8 ГОСТ 8509-72 ВСт3сп5 ГОСТ 535-79

Лит	Масса	Масштаб
И	3,5	1:5

Листов 1

Гипронефтеспецмонтаж г. Москва

Формат А1

Инв. № подл. | Подп. и дата | Взам. инв. № | Инв. № дубл. | Подп. и дата

С-ПВ7-11-0-ОСБ

А-А

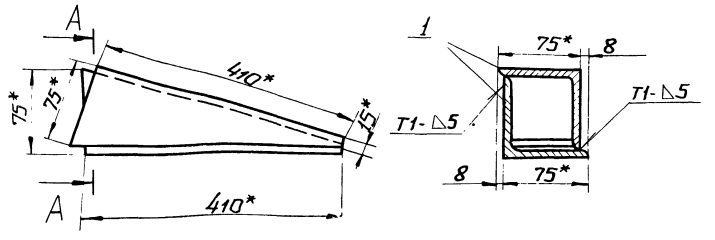

1.* Размеры для справок.
2. Сварные швы по ГОСТ 5264-69
3. Предельные отклонения размеров по СМ9.

30

7798/8

Т.п. 704-1-150с

С-ПВ7.11.0-ОСБ

Изм.	Лист	№ докум.	Подп.	Дата
Разраб.		Гендельман		
Пров.		Шитиков		
ГИП		Шитиков		
Нач. отд.		Кузнецов		
Н. контр.		Куспова		
Утв.		Шитиков		

Клин.

Сборочный чертеж.

Лит	Масса	Масштаб
И	4,0	1:5

Листов 1

Гипронефтеспецмонтаж г. Москва

Формат А2

Формат	Зона	Поз	Обозначение	Наименование	Кол.	Примечание
				Документация		
			С-ПВ8.5-0-ОСБ	Сборочный чертеж		
				Детали		
А1		1	С-ПВ8.5-0-1	Палец	1	
Б4		2	С-ПВ8.5-0-2	Втулка	1	0,2кг
				Труба 25 ГОСТ 3262-75 L=68±1		
А1		3	С-ПВ8.5-0-3	Щека	2	
Б4		4	С-ПВ8.5-0-4	Обод	1	1,5кг
				Труба 159×8 ГОСТ 8732-78 А10 ГОСТ 8731-74 L=50		
А1		5	С-ПВ8.5-0-5	Диафрагма	2	
Б4		6	С-ПВ8.5-0-6	Полка	2	1,2кг
				Уголок 63×63×4 ГОСТ 8509-72 Ст.3 ГОСТ 535-79		
				L=300±1,7		
Б4		7	С-ПВ8.5-0-7	Полка	2	3,9кг
				Уголок 63×63×4 ГОСТ 8509-72 Ст.3 ГОСТ 535-79		
				L=1011±3		
Б4		8	С-ПВ8.5-0-8	Полка	2	3,9кг
				Уголок 63×63×4 ГОСТ 8509-72 Ст.3 ГОСТ 535-79		
				L=1011±3		

Изм.	Лист	№ докум.	Подп.	Дата
Разраб.		Числова		
Пров.		Усаев		
Нормок		Числова		
Нач.отд.		Кузнецов		

С-ПВ8.5-11-0

Клиновой упор.

Лит. И | Лист 1 | Листов 2

Гипронефтеспецмонтаж г. Москва

Формат А1

Формат	Зона	Поз	Обозначение	Наименование	Кол.	Примечание
Б4		9	С-ПВ8.5-0-9	Полка	2	2,4кг
				Уголок 63×63×4 ГОСТ 8509-72 Ст.3 ГОСТ 535-79		
				L=600±2,2		
Б4		10	С-ПВ8.5-0-10	Стойка	4	1,45кг
				Уголок 40×40×4 ГОСТ 8509-72 Ст.3 ГОСТ 535-79		
				L=380±2		
Б4		11	С-ПВ8.5-0-11	Стойка	2	1,2кг
				Уголок 40×40×4 ГОСТ 8509-72 Ст.3 ГОСТ 535-79		
				L=235±1,5		
Б4		12	С-ПВ8.5-0-12	Ручка	1	3,0кг
				Круг В16 ГОСТ 2590-71 Ст.3 ГОСТ 535-79		
				L=1800±3,5		
А1		13	С-ПВ8.5-0-13	Шайба	1	
				Стандартные изделия		
		14		Шплинт 5×50-002 ГОСТ 397-66	1	0,01кг
				Материалы		
				Электроды сварочные типа Э-42А ГОСТ 9467-75		

Инв.№ подл. | Подп. и дата | Взам.инв.№ | Инв.№ дубл. | Подп. и дата

Изм.	Лист	№ докум.	Подп.	Дата

С-ПВ8.5-0-0

Лист 2

Формат А1

С-ПВ8.5-0-ОСБ

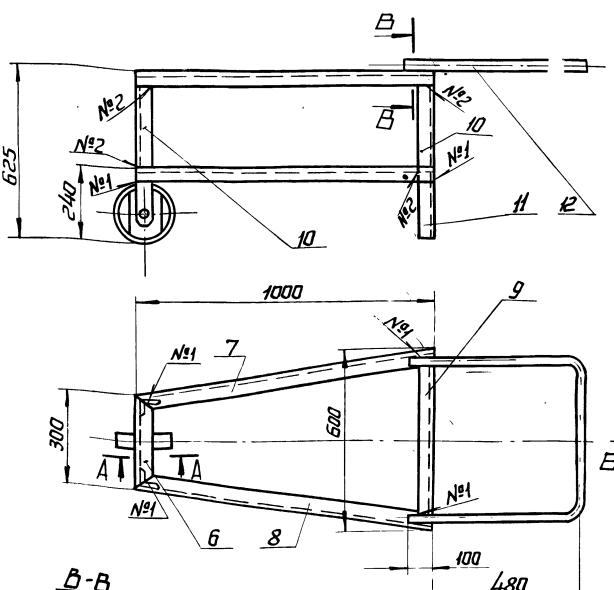

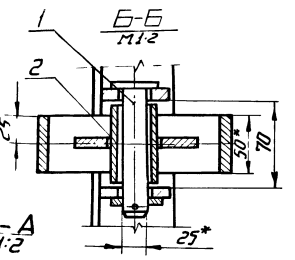

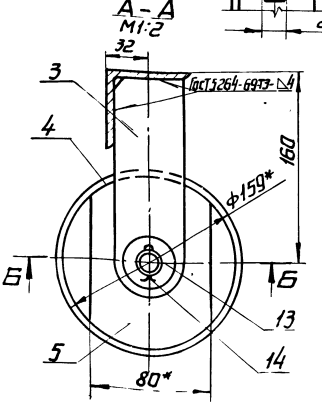

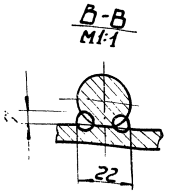

1.* Размеры для справок.
2. Сварные швы №1-ГОСТ 5264-69-С2
№2-ГОСТ 5264-69-Н1-А4
по контуру прилегания деталей.
3. Предельные отклонения размеров:
по СМ9.

31

7798/8

Изм.	Лист	№ докум.	Подп.	Дата
Разраб.		Числова		
Пров.		Усаев		
Нормок		Числова		
Нач.отд.		Кузнецов		

Т П 704.1-150С

С-ПВ8.5-0-ОСБ

Клиновой упор.

Сборочный чертеж.

Лит.	Масса	Масштаб
И	40,0	1:10

Лист | Листов 1

Гипронефтеспецмонтаж г. Москва

Копировал | Формат А2

ПВ8.5-0-3

Rz80

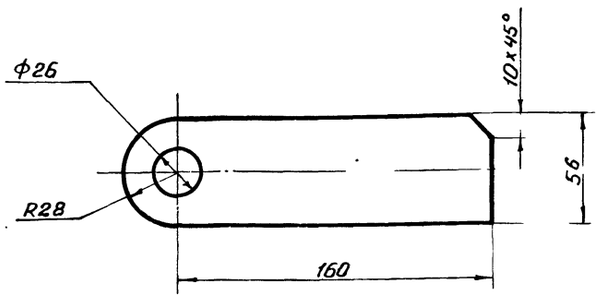

1. Предельные отклонения размеров: отверстия - по A_7, остальных по CM_9.

Изм.	Лист	N докум.	Подп.	Дата	ПВ8.5-0-3		
Разраб.		Числова			Щека.	Лит.	Масса 0,6	Масштаб 1:2
Пров.		Шитиков				И		
Нач. отд.		Кузнецов				Лист	Листов 1
Н. контр.		Числова			Лист 10 ГОСТ 19903-74 / Ст 3 ГОСТ 14637-69	Гипронефтеспецмонтаж г. Москва	

Формат 11

ПВ8.5-0-1

Rz80

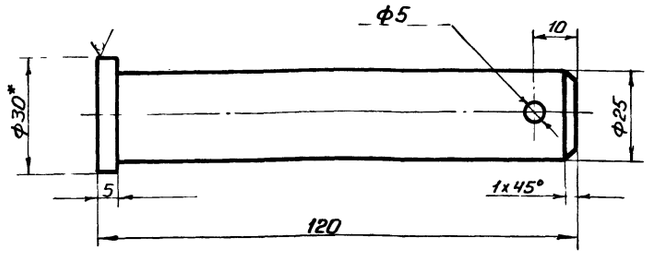

1. *Размер для справок.
2. Предельные отклонения размеров: отверстия - по A_7, вала - по A_{B_7}, остальных - по CM_9.

Изм.	Лист	N докум.	Подп.	Дата	ПВ8.5-0-1		
Разраб.		Числова			Палец.	Лит.	Масса 0,45	Масш. 1:1
Пров.		Шитиков				И		
Нач. отд.		Кузнецов				Лист	Листов 1
Н. контр.		Числова			Круг В30 ГОСТ 2590-71 / Ст. 3 ГОСТ 535-79	Гипронефтеспецмонтаж г. Москва	

Формат 11

Инв. № подл. | Подп. и дата | Взам. инв. № | Инв. № дубл. | Подп. и дата

ПВ8.5-0-5

Rz80 (√)

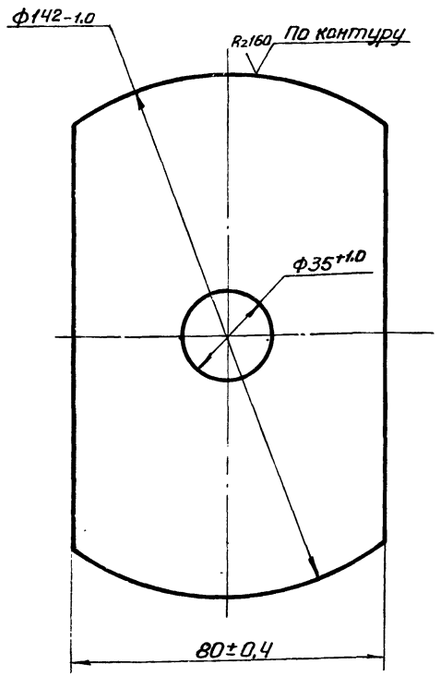

Изм.	Лист	N докум.	Подп.	Дата	ПВ8.5-0-5		
Разраб.		Числова			Диафрагма.	Лит.	Масса 0,4	Масштаб 1:1
Пров.		Шитиков				И		
Нач. отд.		Кузнецов				Лист	Листов 1
Н. контр.		Числова			Лист 6 ГОСТ 19903-74 / Ст 3 ГОСТ 14637-69	Гипронефтеспецмонтаж г. Москва	

Формат 11

ПВ8.5-0-13

Rz80

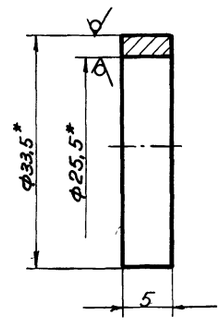

1. *Размер для справок.
2. Предельные отклонения размеров: отверстия - по A_7, остальных - по CM_9.

7798/5

Т.П. 704-1-150с

Изм.	Лист	N докум.	Подп.	Дата	ПВ8.5-0-13		
Разраб.		Числова			Шайба.	Лит.	Масса 0,05	Масш. 2:1
Пров.		Шитиков				И		
Нач. отд.		Кузнецов				Лист	Листов
Н. контр.		Числова			Труба 25 ГОСТ 3262-75	Гипронефтеспецмонтаж г. Москва	

Копировал: Сидр

Формат

Форм.	Зона	Поз.	Обозначение	Наименование	Кол.	Примеч.
				Документация		
12			С-ПВ9-19-0-0СБ	Сборочный чертеж		
				Детали		
БЧ		1	С-ПВ9.19-0-1	Уголок L=1030±3		
				Уголок $\frac{Б50\times50\times5\ ГОСТ\ 8509-72}{Вст3сп5\ ГОСТ\ 535-79}$	5	5кг
БЧ		2	С-ПВ9.19-0-2	Круг L=1970±3		
				Круг $\frac{В12\ ГОСТ\ 2590-71}{Вст3сп5\ ГОСТ\ 535-79}$	2	1.8кг
БЧ		3	С-ПВ9.19-0-3	Круг L=980±3,5		
				Круг $\frac{В12\ ГОСТ\ 2590-71}{Вст3сп5\ ГОСТ\ 535-79}$	2	0,88кг
БЧ		4	С-ПВ9.19-0-4	Круг		
				Круг $\frac{В12\ ГОСТ\ 2590-71}{Вст3сп5\ ГОСТ\ 535-79}$	4	1,1кг
				L=1270±3,2		
11		5	С-ПВ9.19-0-5	Уголок	2	
БЧ		6	С-ПВ9.19-0-6	Уголок		
				Уголок $\frac{Б50\times50\times5\ ГОСТ\ 8509-72}{Вст3сп5\ ГОСТ\ 535-79}$	4	10кг
				L=2000±3,5		
БЧ		7	С-ПВ9.19-0-7	Настил		
				ПВ508 ГОСТ 8706-58	2	17кг
				1970×1270 См9		
				Материалы		
				Электроды сварочные типа Э-42А ГОСТ 9467-75		

Изм.	Лист	№докум.	Подп.	Дата
Разраб.		Гендельман		
Пров.		Шитиков		
ГИП		Шитиков		
Нач.отд.		Кузнецов		
Н.контр.		Числова		

С-ПВ9.19-0-0

Площадка.

Лит.	Лист	Листов
И		1

Гипронефтеспецмонтаж г. Москва

Формат 11

С-ПВ9.19-0-5

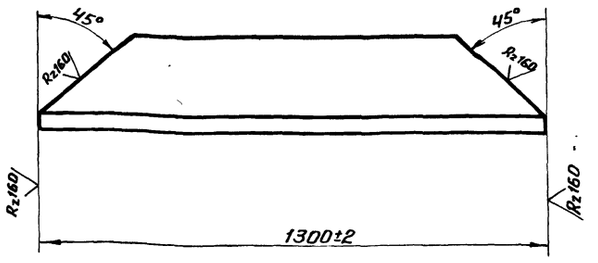

Изм.	Лист	№докум.	Подп.	Дата
Разраб.		Гендельман		
Пров.		Шитиков		
ГИП		Шитиков		
Нач.отд.		Кузнецов		
Н.контр.		Числова		
Утв.		Шитиков		

С-ПВ9.19-0-5

Уголок.

Лит.	Масса	Масштаб
И	5,0	1:10

Уголок $\frac{Б50\times50\times5\ ГОСТ\ 8509-72}{Вст3сп5\ ГОСТ\ 535-79}$

Лист | Листов 1

Гипронефтеспецмонтаж г. Москва

Формат 11

Инв.№ подл. | Подп. и дата | Взам. инв.№ | Инв.№ дубл. | Подп. и дата

С-ПВ9.19-0-0СБ

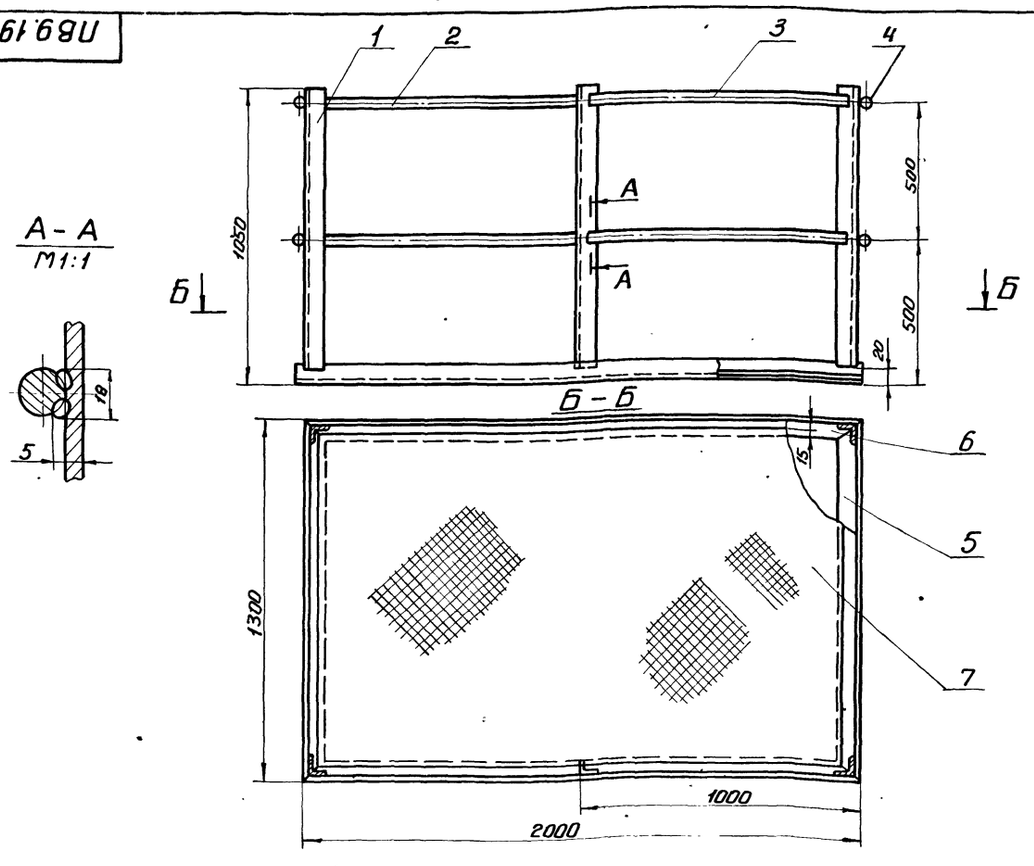

1. Сварка ручная электродуговая
2. Все неуказанные сварные швы выполнять по ГОСТ 5264-69-Н1-Δ5.
3. Предельные отклонения размеров по См9.

7798/8

Т.П. 704-1 150 с

С-ПВ9.19-0-0СБ

Изм.	Лист	№докум.	Подп.	Дата
Разраб.		Гендельман		
Пров.		Шитиков		
ГИП		Шитиков		
Нач.отд.		Кузнецов		
Н.контр.		Числова		
Утв.		Шитиков		

Площадка. сборочный чертеж.

Лит.	Масса	Масштаб
	80	1:10

Лист | Листов

Гипронефтеспецмонтаж Москва

Формат

С-ПВ5.7-0-4

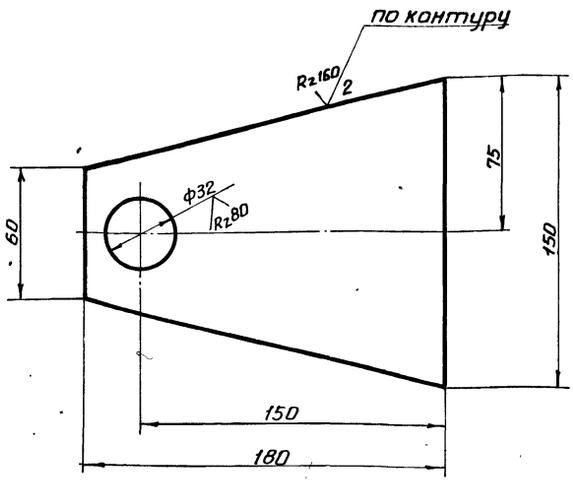

1. Предельные отклонения размеров по СМ9.

Изм.	Лист	N докум.	Подп.	Дата
Разраб.		Гендельман		
Пров.		Шитиков		
ГИП		Шитиков		
Нач. отд.		Кузнецов		
Н. контр.		Числова		
Утв.		Шитиков		

С-ПВ5.7-0-4

Щека.

Лит.	Масса	Масштаб
И	0,75	1:2
Лист	Листов 1	

Лист Б Б ГОСТ 19903-74 / 09Г2С ГОСТ 14637-69

Гипронефтеспецмонтаж г. Москва

Формат 11

Форм	Зона	Поз.	Обозначение	Наименование	Кол.	Примечание
				Документация		
12			С-ПВ5.7-0-0СБ	Сборочный чертеж		
				Детали		
Б4		1	С-ПВ5.7-0-1*	Фланец Д=220 В7 d=32 А7	2	9,54кг
				Лист 5 ГОСТ 19903-74 / 09Г2С ГОСТ 14637-69		
Б4		2	С-ПВ5.7-0-2	Труба		
				Труба 133х6 ГОСТ 8732-78 / А20 ГОСТ 8731-74		
				ℓ = 90±1,1	1	1,7кг
Б4		3	С-ПВ5.7-0-3	Шайба Д=50 В7 d=32 А7 h=4 СМ9	2	0,037кг
				Круг В50 ГОСТ 2590-71 / 09Г2С ГОСТ 535-79		
11		4	С-ПВ5.7-0-4	Щека	2	
Б4		5	С-ПВ5.7-0-5	Ось ф30 В7 ℓ=130 СМ9	1	0,7кг
				Круг В30 ГОСТ 2590-71 / 09Г2С ГОСТ 535-79		
				Материалы		
				Электроды сварочные типа Э-42А ГОСТ 9467-75		

Подп. и дата | Инв. N подл. | Взам. инв. N | Инв. N дубл. | Подп. и дата

Изм.	Лист	N докум.	Подп.	Дата
Разраб.		Гендельман		
Пров.		Шитиков		
ГИП		Шитиков		
Нач. отд.		Кузнецов		
Н. контр.		Числова		

С-ПВ5.7-0-0

Ролик отводной для демонтажа монтажной стойки.

Лит.	Масса	Масштаб
Лист 1	Листов 1	

Гипронефтеспецмонтаж г. Москва

Формат 11

С-ПВ5.7-0-0СБ

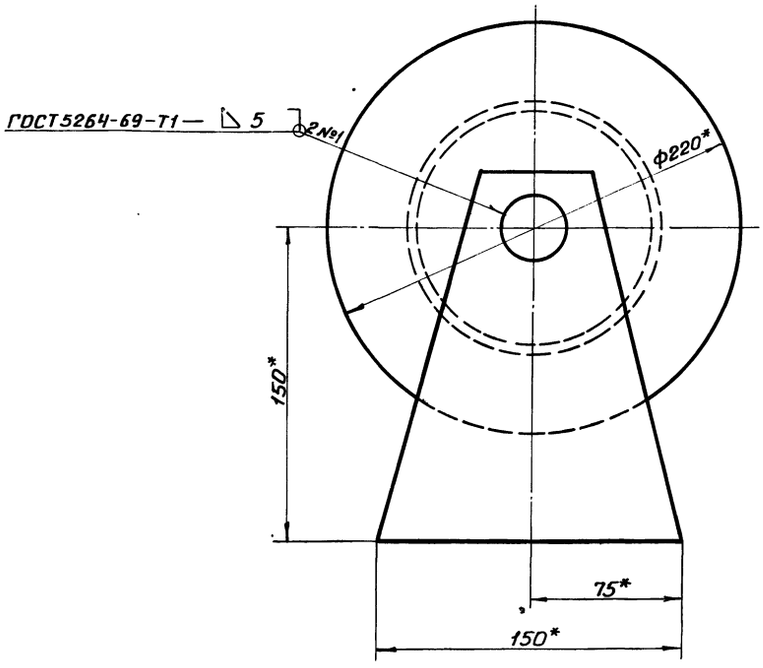

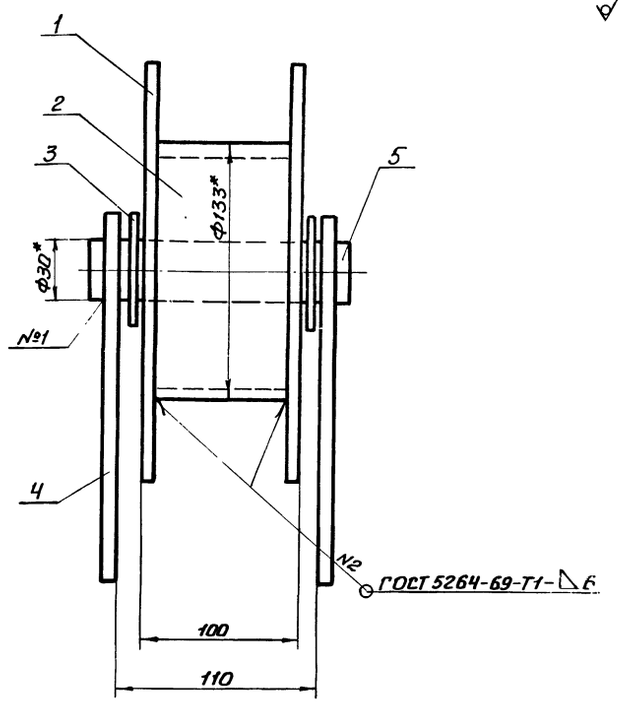

1. *Размеры для справок.
2. Предельные отклонения размеров по СМ9.
3. Шероховатость поверхностей для деталей Б4 - $R_z 320$.

34

7798/8

Изм.	Лист	N докум.	Подп.	Дата
Разраб.		Гендельман		
Пров.		Шитиков		
ГИП		Шитиков		
Нач. отд.		Кузнецов		
Н. контр.		Числова		
Утв.		Шитиков		

Т.П. 704-1-150с

С-ПВ5.7-0-0СБ

Ролик отводной для демонтажа монтажной стойки. сборочный чертеж.

Лит.	Масса	Масштаб
И	7,6	1:20
Лист	Листов 1	

Гипронефтеспецмонтаж г. Москва

Формат 12

С-ПВ5.6-0-3

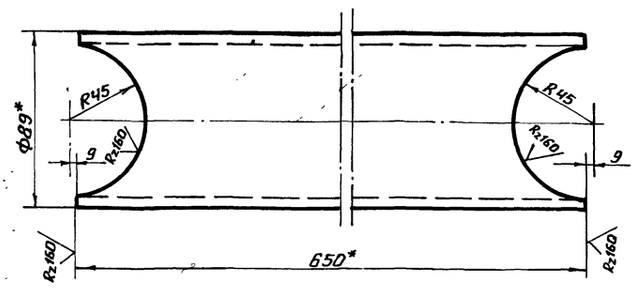

1. *Размер для справок.
2. Предельные отклонения размеров по СМ9.

Изм.	Лист	N докум.	Подп.	Дата
Разраб.		Гендельман		
Пров.		Шитиков		
ГИП		Шитиков		
Нач. отд.		Кузнецов		
Н. контр.		Числова		
Утв.		Шитиков		

С-ПВ5.6-0-3

Труба.

Труба 89×4 ГОСТ 8732-78 / А20 ГОСТ 8731-74

Лит.	Масса	Масштаб
И	5,45	1:2
Лист	Листов 1	

Гипронефтеспецмонтаж г. Москва

Формат 11

Формат	Зона	Поз.	Обозначение	Наименование	Кол.	Примечание
				Документация		
12			С-ПВ5.6-0-ОСБ	Сборочный чертеж		
				Детали		
БЧ		1	С-ПВ5.6-0-1	Труба 108×5 ГОСТ 8732-78 / А20 ГОСТ 8731-74 $\ell=350^{+1}_{-1,7}$	1	3,6кг
БЧ		2	С-ПВ5.6-0-2	Труба 89×4 ГОСТ 8732-78 / А20 ГОСТ 8731-74 $\ell=2200\pm4$	4	18,4кг
11		3	С-ПВ5.6-0-3	Труба	2	
БЧ		4	С-ПВ5.6-0-4	Труба 89×4 ГОСТ 8732-78 / А20 ГОСТ 8731-74 $\ell=1650\pm3,5$	2	13,8кг
БЧ		5	С-ПВ5.6-0-5	Лист Б10 ГОСТ 19903-74 / Вст3сп ГОСТ 14637-69 200×200 СМ9	4	1,5кг
				Материалы		
				Электроды сварочные типа Э-42А ГОСТ 9467-75		

Подп. и дата | Инв. № подл. | Взам. инв. № | Инв. № дубл. | Подп. и дата

Изм.	Лист	N докум.	Подп.	Дата
Разраб.		Гендельман		
Пров.		Шитиков		
ГИП		Шитиков		
Нач. отд.		Кузнецов		
Н. контр.		Числова		

С-ПВ5.6-0-0

Козлы для демонтажа монтажной стойки.

Лит.	Лист	Листов
И		1

Гипронефтеспецмонтаж г. Москва

Формат 11

С-ПВ5.6-0-ОСБ

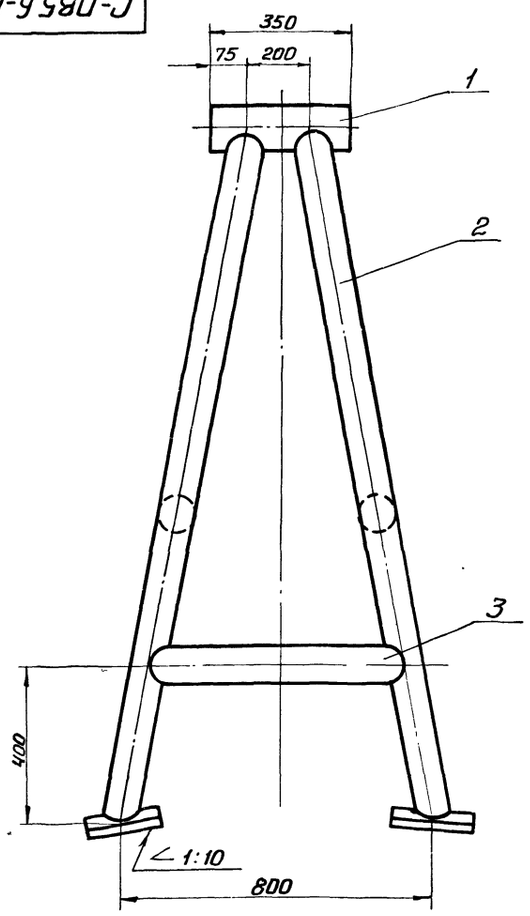

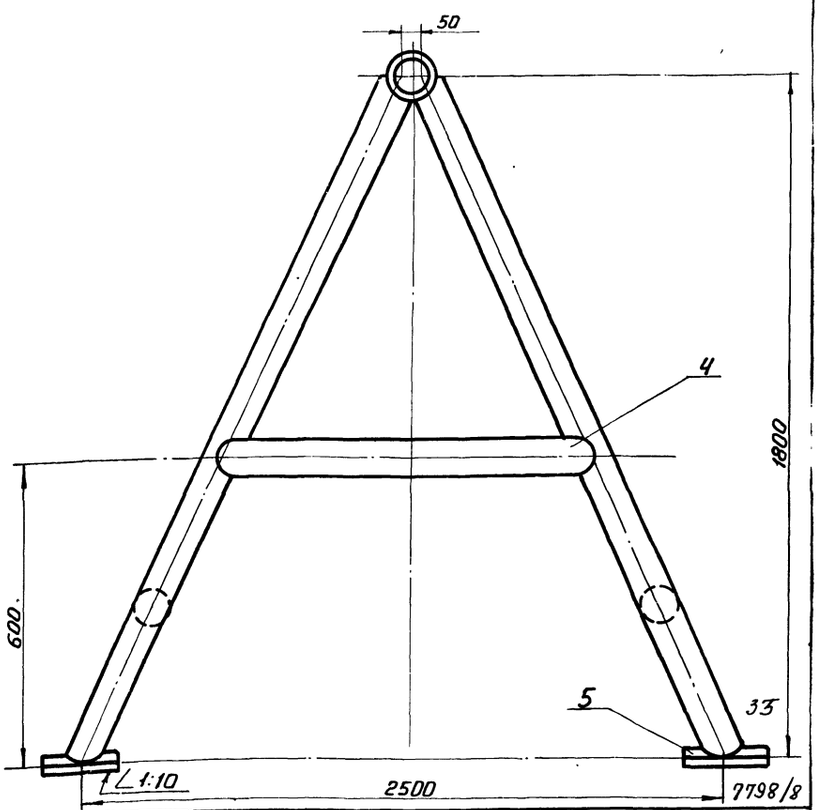

1. Швы сварных соединений выполнять по ГОСТ 5264-69-Т1-Δ4.
2. Предельные отклонения размеров по СМ9.
3. Шероховатость поверхностей для деталей БЧ- $R_z 320$

Изм.	Лист	N докум.	Подп.	Дата
Разраб.		Гендельман		
Пров.		Шитиков		
ГИП		Шитиков		
Нач. отд.		Кузнецов		
Н. контр.		Числова		
Утв.		Шитиков		

Т П. 704-1-150с

С-ПВ5.6-0-ОСБ

Козлы для демонтажа монтажной стойки. Сборочный чертеж.

Лит.	Масса	Масштаб
И	121.7	1:10
Лист	Листов 1	

Гипронефтеспецмонтаж г. Москва

Формат 12

С-ПВ. 5.18-1-2

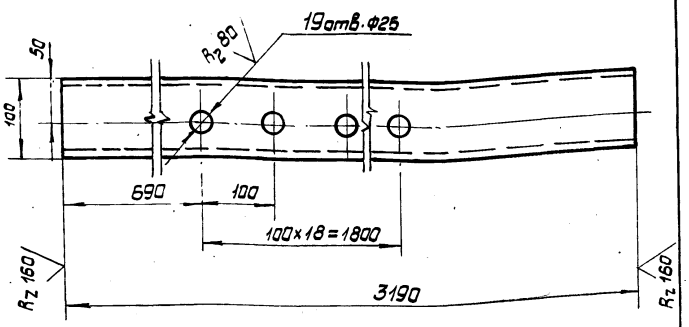

Предельные отклонения размеров по СМ9

Изм.	Лист	№ докум.	Подп.	Дата
Разраб.		Гендельман		
Провер.		Шитиков		
ГИП		Шитиков		
Нач.отд.		Кузнецов		
Нормак.		Числова		

С-ПВ5.18-1-2

Швеллер

Лит	Масса	Масшт
И	44,0	1:5
Лист	Листов 1	

Швеллер 10 ГОСТ 8240-72 / ВСт3сп-5 ГОСТ 585-79

Гипронефтеспецмонтаж г. Москва

Формат 11

Форм.	Зона	Поз.	Обозначение	Наименование	Кол.	Примечание
				Документация		
12			С-ПВ5. 18-0-0	Сборочный чертеж		
				Сборочные единицы		
11		1	С-ПВ5. 18-1-0	Стойка	1	
11		2	С-ПВ5. 18-2-0	Передвижная лапа	1	
				Деталь		
Б4		3	С-ПВ5. 18-0-1	Соединительная пластина Полоса $\frac{610\times80\ \text{ГОСТ}\ 103-76}{\text{ВСт3сп-5 ГОСТ}\ 585-79}$		
				L= 100±1,1	2	0,6 кг
				Стандартные изделия		
		4		Болт М24х60 58с013 ГОСТ 7798-70	3	
		5		Гайка М24.4.013 ГОСТ 5915-70	3	
		6		Шайба 24-002 ГОСТ 11371-58	3	
				Материалы		
				Электроды сварочные типа Э-42А ГОСТ 9467-75		

Инв. № подл. | Подп. и дата | Взам. инв. № | Инв. № дубл. | Подп. и дата

Изм.	Лист	№ докум.	Подп.	Дата
Разраб.		Гендельман		
Провер.		Шитиков		
ГИП		Шитиков		
Нач.отд.		Кузнецов		
Нормак.		Числова		

С-ПВ.5.18-0-0

Укосина для подъема понтона

Лит.	Лист	Листов
И		1

Гипронефтеспецмонтаж г. Москва

Формат 11

С-ПВ5.18-0-0

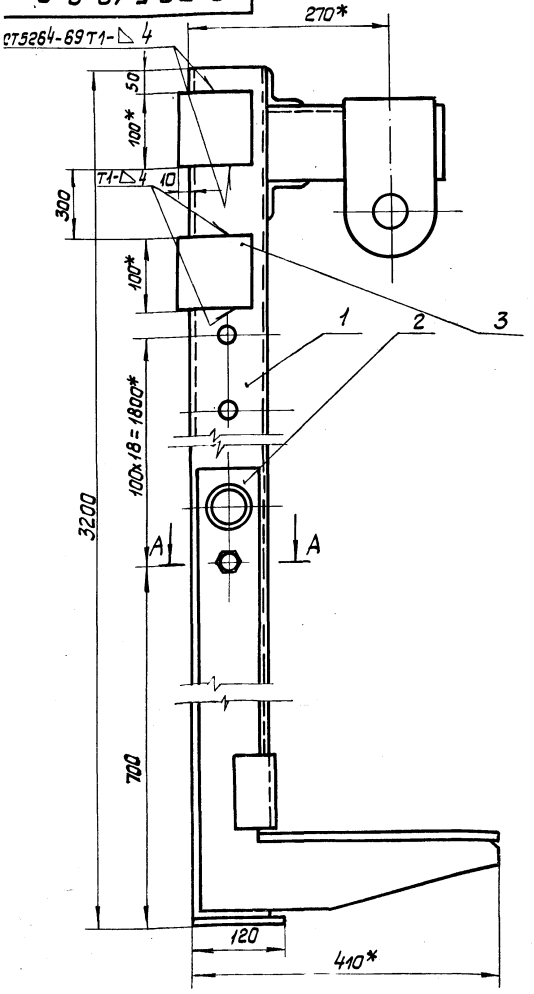

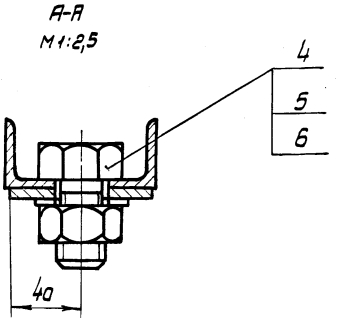

1* Размер для справок.

2. Предельные отклонения размеров по СМ9

3. Неуказанные швы сварных соединений выполнять по ГОСТ 5264-69.

7798/8

Изм.	Лист	№ докум.	Подп.	Дата
Разраб.		Гендельман		
Провер.		Шитиков		
ГИП		Шитиков		
Нач.отд.		Кузнецов		
Нормак.		Числова		

Т.п. 704-1-150с

С-ПВ5.18-0-0 СБ

Укосина для подъема понтона Сборочный чертеж

Лит.	Масса	Масшт.
И	24,4	1:5
Лист	Листов 1	

Гипронефтеспецмонтаж г. Москва

С-ПВ5.18-1-4

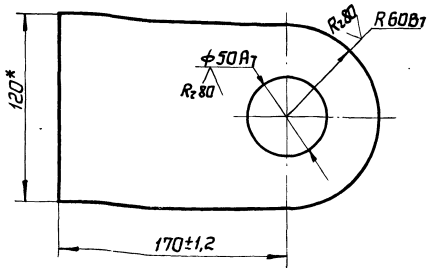

1* Размер для справок.

Изм.	Лист	№ докум.	Подп.	Дата
Разраб.		Гендельман		
Пров.		Шитиков		
Н.контр.		Чистова		
Утв.		Шитиков		

С-ПВ5.18-1-4

Прошина.

Лит.	Масса	Масштаб
И	2,0	1:2

Лист | Листов 1

Полоса Б10×120 ГОСТ 103-76 ВСт3сп5 ГОСТ 535-79

Гипронефтеспецмонтаж г. Москва

Формат А4

Формат	Зона	Поз.	Обозначение	Наименование	Кол.	Прим.
				Документация		
А2			С-ПВ5.18-1-0	Сборочный чертеж		
				Детали		
Б4		1	С-ПВ5.18-1-1	Опорная пластина Полоса Б10×120 ГОСТ 103-76 / Ст3 ГОСТ 535-79 ℓ = 120 ± 1,1	1	1,0 кг
Б4		2	С-ПВ5.18-1-2	Швеллер Швеллер 10 ГОСТ 8240-72 / В Ст3сп5 ГОСТ 535-79 ℓ = 3190 ± 5,2	1	2,7 кг
Б4		3	С-ПВ5.18-1-3	Уголок Уголок Б50×50×5 ГОСТ 8509-72 / В Ст3сп5 ГОСТ 535-79 ℓ = 80 ± 1,1	2	0,6 кг
А1		4	С-ПВ5.18-1-4	Прошина	1	
Б4		5	С-ПВ5.18-1-5	Швеллер Швеллер Б50×50×5 ГОСТ 8509-72 / В Ст3сп5 ГОСТ 535-79 ℓ = 200 ± 1,5	1	1,7 кг
				Материалы		
				Электроды сварочные типа Э-42А ГОСТ 9467-75		

Инв.№подл. | Подп. и дата | Взам.инв.№ | Инв.№дубл. | Подп. и дата

Изм.	Лист	№ докум.	Подп.	Дата
Разраб.		Гендельман		
Пров.		Шитиков		
ГИП		Шитиков		
Н.контр.		Чистова		
Утв.		Кузнецов		

С-ПВ5.18-1-0

Стойка.

Лит	Масса	Масштаб
И		1

Гипронефтеспецмонтаж г. Москва

Формат А1

С-ПВ5.18-1-0

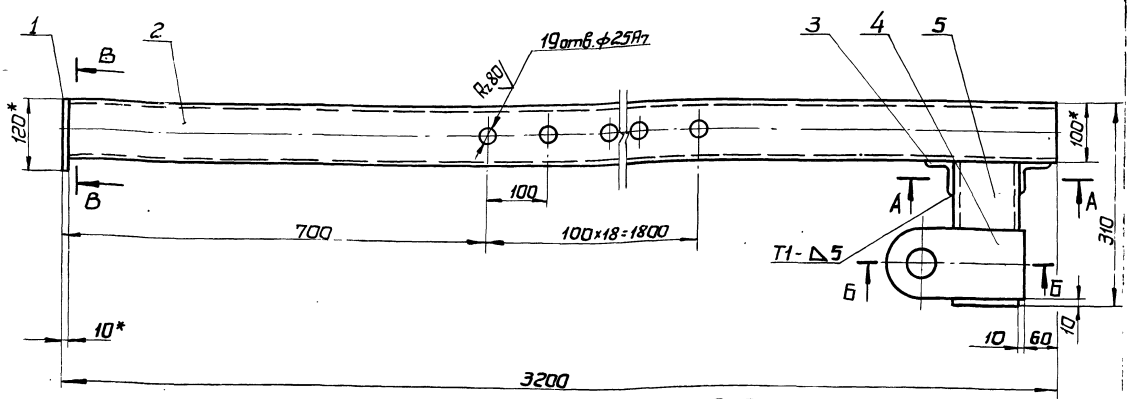

В-В (повернута)
М1:4

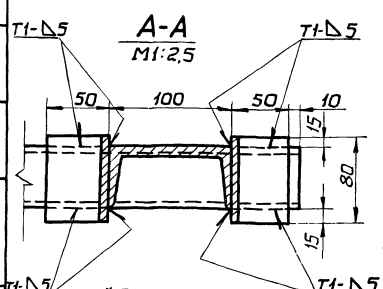

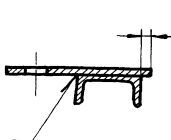

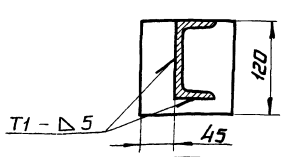

1.* Размер для справок.
2. Предельные отклонения размеров по СМ9.
3. Сварка ручная электродуговая ГОСТ 5264-69.

37

7798/8

Т.п. 704-1-150с

С-ПВ5 18.1-0СБ

Изм.	Лист	№ докум.	Подп.	Дата
Разраб.		Гендельман		
Пров.		Шитиков		
ГИП		Шитиков		
Н.контр.		Кузнецов		
Нормок.		Чистова		
Утв.		Шитиков		

Стойка.
Сборочный чертеж.

Лит.	Масса	Масштаб
И	8,0	1:5

Лист | Листов 1

Гипронефтеспецмонтаж г. Москва.

Формат А3

93

СПВ5.18-2-2

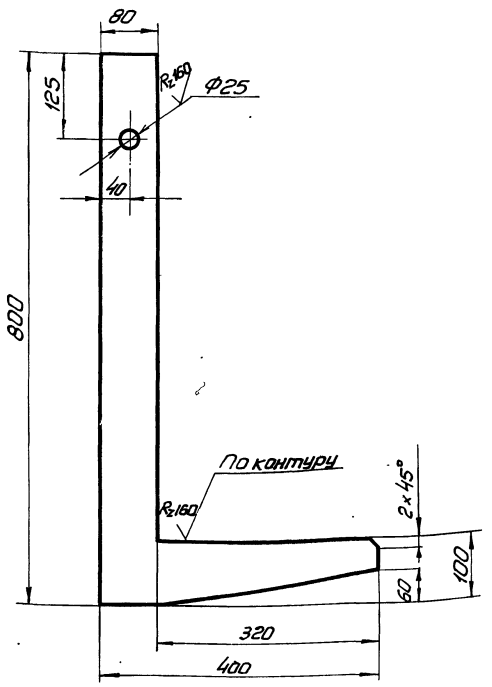

Предельные отклонения размеров по СМ9.

Изм.	Лист	№ докум.	Подп.	Дата
Разраб.		Гендельман		
Пров.		Шитиков		
ГИП		Шитиков		
Нач. отд.		Кузнецов		
Нормок.		Числова		

С-ПВ5.18-2-2

Кронштейн

Лит.	Масса	Масштаб
И	7.5	1:5
Лист	Листов 1	

Лист Б10 ГОСТ 19903-74, Вст3сп5 ГОСТ 14637-69

Гипронефтеспецмонтаж г. Москва

Формат 11

Формат	Зона	Поз.	Обозначение	Наименование	Кол.	Примечание
				Документация		
12			СПВ5.18-2-0	Сборочный чертеж		
				Детали		
Б4	1		С-ПВ5.18-2-1	Труба 57×6 ГОСТ 8732-78 / А20 ГОСТ 8731-79		
				ℓ=500±2	1	2,2 кг
11	2		С-ПВ.18-2-2	Кронштейн	1	
Б4	3		С-ПВ5.18-2-3	Опорный лист		
				Полоса Б10×100 ГОСТ 103-76 / Ст3 ГОСТ 535-79		
				ℓ=320±1.7	1	2,9 кг
Б4	4		С-ПВ5.18-2-4	Направляющая		
				Уголок Б50×50×5 ГОСТ 8509-72 / Ст3 ГОСТ 535-79		
				ℓ=100±1.1	1	0,4 кг
				Материалы		
				Электроды сварочные типа Э-42А ГОСТ 9467-75		

Инв.№ подл. | Подп. и дата | Взам. инв.№ | Инв.№ дубл. | Подп. и дата

Изм.	Лист	№ докум.	Подп.	Дата
Разраб.		Гендельман		
Пров.		Шитиков		
ГИП		Шитиков		
Нач. отд.		Кузнецов		
Нормок.		Числова		

С-ПВ5.18-2-ОСБ

Передвижная лапа

Лит.	Лист	Листов
И		1

Гипронефтеспецмонтаж г. Москва

Формат 11

СПВ.5.18-2-ОСБ

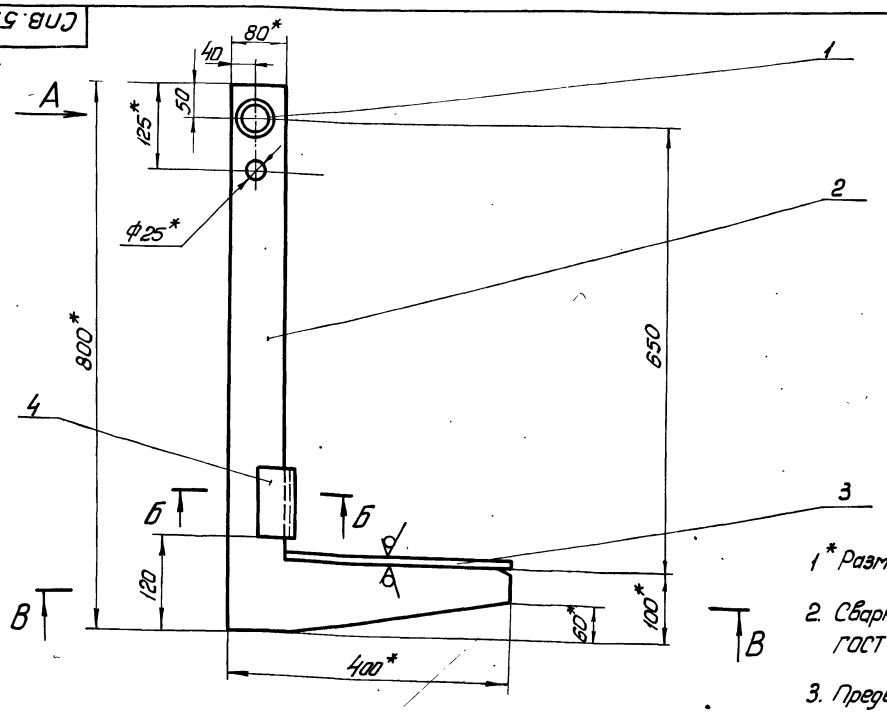

Вид А

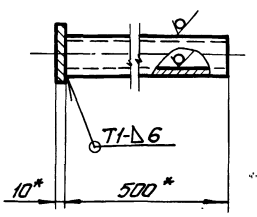

1* Размер для справок.

2. Сварку производить по ГОСТ 5264-69

3. Предельные отклонения размеров по СМ9.

Б-Б
М1:2

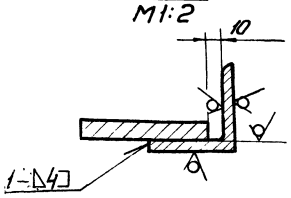

В-В

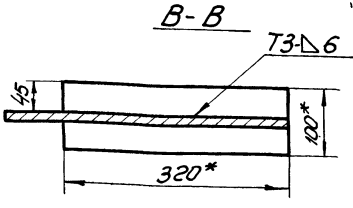

38

7798/8

Изм.	Лист	№ докум.	Подп.	Дата
Разраб.		Гендельман		
Пров.		Шитиков		
ГИП		Шитиков		
Нач. отд.		Кузнецов		
Нормок.		Числова		

Т.П. 704-1-150с

С-ПВ5.18-2-ОСБ

Передвижная лапа

Сборочный чертеж

Лит.	Масса	Масштаб
И	13,0	1:5
Лист	Листов 1	

Гипронефтеспецмонтаж г. Москва

Формат 12

Поз.	Обозначение	Наименование	Кол.	Примечание
		Материалы		
		Электроды сварочные типа Э-42А ГОСТ 9467-75		

Формат	Зона	Поз.	Обозначение	Наименование	Кол.	Примечание
				Документация		
12			С-ПВ2.10-0-ОСБ	Сборочный чертеж		
				Детали		
Б.Ч.		1	С-ПВ2.10-0-1	Уголок	1	0,6 кг
				Уголок $\frac{Б40\times40\times3\ ГОСТ\ 8509-72}{Ст.3\ ГОСТ\ 535-79}$		
				$L = 300 \pm 1,5$		
Б.Ч.		2	С-ПВ2.10-0-2	Уголок	1	0,3 кг
				Уголок $\frac{Б40\times40\times3\ ГОСТ\ 8509-72}{Ст.3\ ГОСТ\ 535-79}$		
				$L = 140 \pm 1$		
Б.Ч.		3	С-ПВ2.10-0-3	Уголок	1	0,4 кг
				Уголок $\frac{Б40\times40\times3\ ГОСТ\ 8509-72}{Ст3\ ГОСТ\ 535-79}$		
				$L = 250 \pm 1,2$		

Подп. и дата | Инв. N дубл. | Взам. инв. N | Подп. и дата | Инв. N подл.

Изм.	Лит.	N докум.	Подп.	Дата
Разраб.		Гендельман		
Провер.		Шитиков		
Гл. ин. пр.		Шитиков		
Нач. отд.		Кузнецов		
Н. контр.		Числова		

С-ПВ2.10-0-0

Шаблон

Литер	Лист	Листов
И	1	2

Гипронефтеспецмонтаж г. Москва

С-ПВ2.10.0.0 СБ

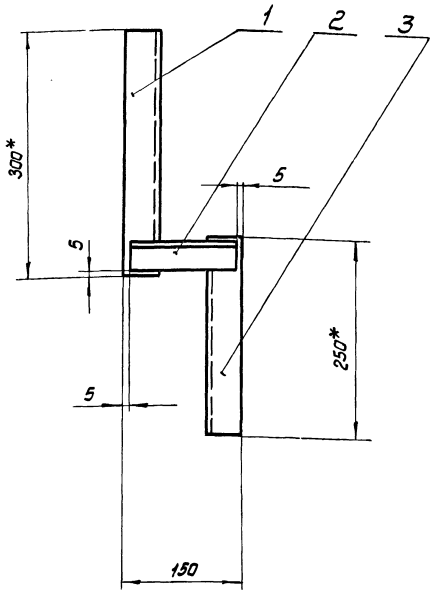

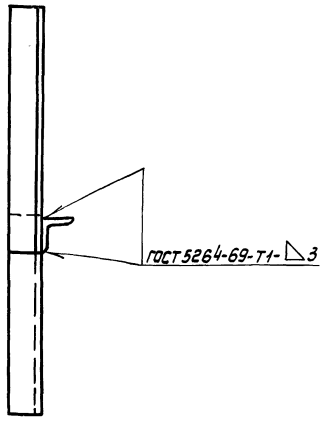

1.* Размеры для справок.
2. Предельные отклонения размеров по СМд.
3. Шероховатость поверхностей для деталей БЧ-R_z 320

39

7798/8

Изм.	Лист	N докум.	Подп.	Дата
Разраб.		Гендельман		
Провер.		Шитиков		
ГИП		Шитиков		
Нач. отд.		Кузнецов		
Н. контр.		Числова		

Т.П. 704-1-150с

С-ПВ2.10-0-ОСБ

Шаблон

Сборочный чертеж

Литер	Масса	Масшт.
И	~1,6	1:5

Лист | Листов 1

Гипронефтеспецмонтаж г. Москва

21

С-ПВ9.10-0-ОСБ

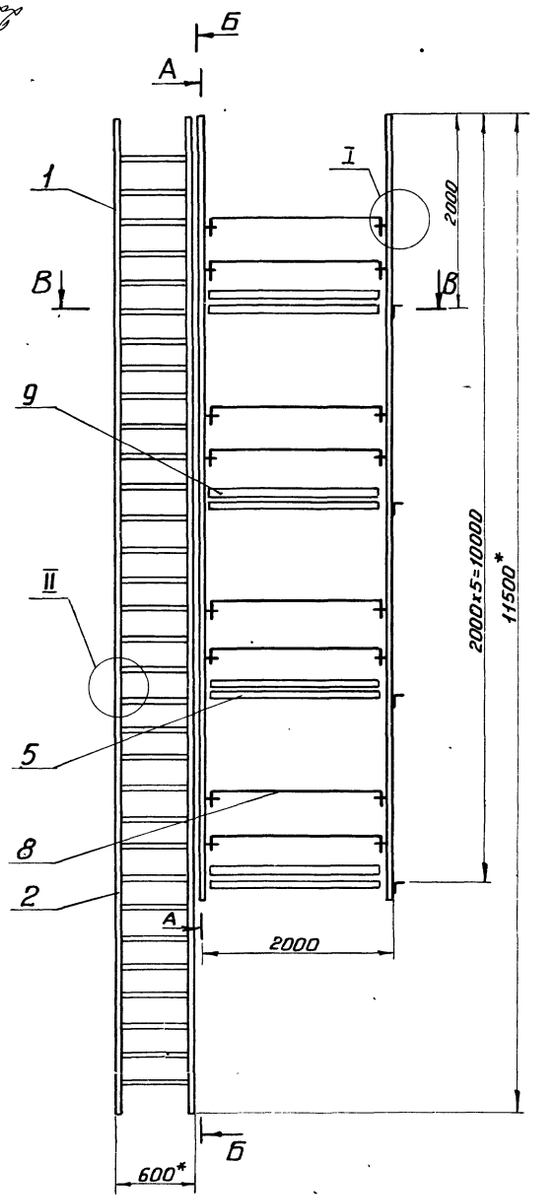

А – А

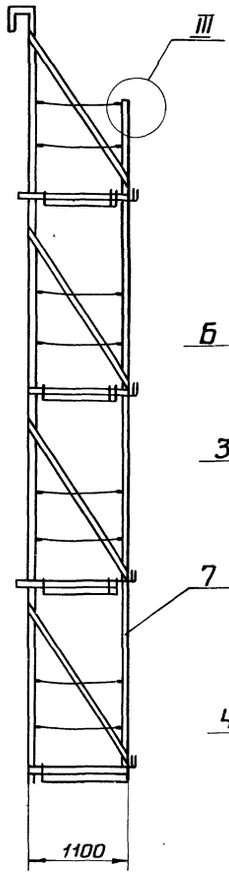

Б – Б

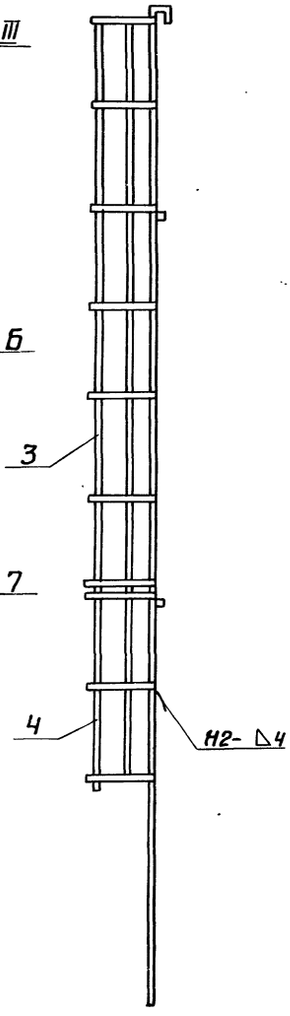

II
М1:5

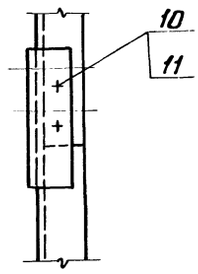

III
М1:5

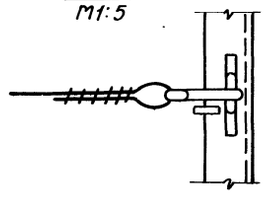

I
М1:5

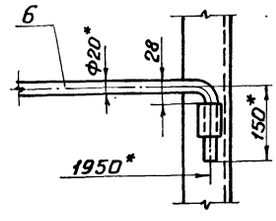

В – В
М1:20

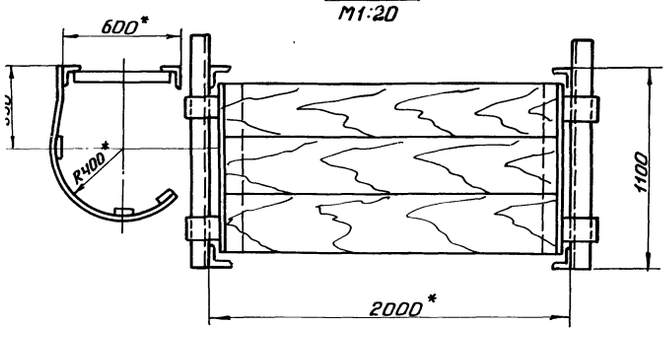

1. *Размеры для справок.
2. Испытать на статическую нагрузку силой Р=550кг.
3. Предельные отклонения размеров по СМ9.
4. Швы сварных соединений по ГОСТ 5264-69.
5. Шероховатость поверхностей для деталей Б4- $R_z 320$ ✓ 40

7798/8

					Т.П. 704-1-150с		
					С-ПВ9.10-0-ОСБ		
					Леса навесные для замыкания вертикального монтажного стыка стойки. Сборочный чертеж.	Лит.	Масса	Масштаб
Изм.	Лист	Nдокум.	Подп.	Дата		И	659,0	1:40
Разраб.		Гендельман				Лист	Листов 1	
Пров.		Шитиков				Гипронефтеспецмонтаж г. Москва		
Т.контр.		Шитиков						
Нач.отд.		Кузнецов						
Н.контр.		Числова						

Формат 22

Формат	Зона	Поз.	Обозначение	Наименование	Кол.	Примеч.
				Документация		
22			С-ПВ9.10-0.ОСБ	Сборочный чертеж		
				Сборочные единицы		
11		1	С-ПВ9.10-1-0	Лестница верхняя	1	
11		2	С-ПВ9.10-2-0	Лестница нижняя	1	
11		3	С-ПВ9.10-3-0	Ограждение верхнее	1	
11		4	С-ПВ9.10-4-0	Ограждение нижнее	1	
11		5	С-ПВ9.10-5-0	Площадка	4	
11		6	С-ПВ9.10-6-0	Ограждение мягкое	16	
11		7	С-ПВ9.10-7-0	Боковина	2	
				Детали		
		8	С-ПВ9.10-0-1	Ограждение жесткое	8	
		9	С-ПВ9.10-0-2	Бортовая доска	4	
				Сосна 15х150 ГОСТ 8486-66*		
				Стандартные изделия		
		10		Болт М8х20.58С 013 ГОСТ 7798-70	14	
		11		Гайка М8.4.013 ГОСТ 5915-70	14	
		12		Шплинт 6,3х32-002 ГОСТ 397-66	20	
				Материалы		
				Электроды типа Э-42А ГОСТ 9467-75		

Изм.	Лист	№ докум.	Подп.	Дата
Разраб.		Тендельман		
Пров.		Шитиков		
Гл.инж.пр.		Шитиков		
Нач.отд.		Кузнецов		
Нормок.		Числова		

С-ПВ9-10-0-0

Леса навесные для замыкания вертикального монтажного стыка стенки

Лит.	Масса	Масштаб
И		
Лист	Листов	
	1	

Гипронефтеспецмонтаж г. Москва

Формат 11

С-ПВ9-10-0-1

$R_z 80$ (√)

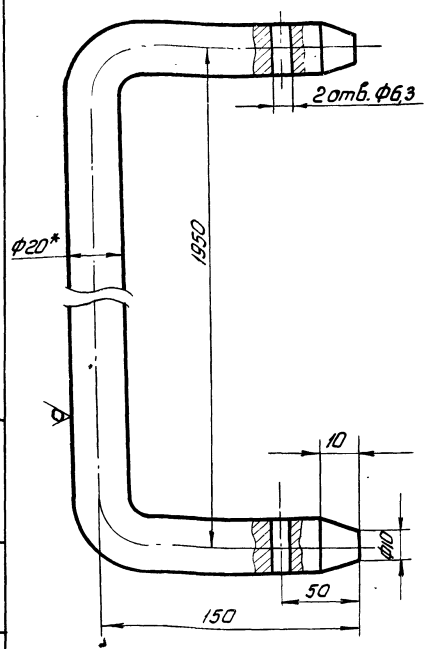

1.* Размер для справок
2. Предельные отклонения размеров отверстий по A_7, остальных по CM_9

Изм.	Лист	N докум.	Подп.	Дата
Разраб.		Тендельман		
Пров.		Шитиков		
ГИП.		Шитиков		
Нач.отд.		Кузнецов		
Нормок.		Числова		

С-ПВ9.10-0-1

Ограждение жесткое

Лит.	Масса	Масштаб
И	3,1	1:1
Лист	Листов 1	

Круг В.20 ГОСТ 2590-71
Вст3сп5 ГОСТ 535-79

Гипронефтеспецмонтаж г. Москва

Формат А4

Формат	Зона	Поз.	Обозначение	Наименование	Кол.	Прим.
				Документация		
12			С-ПВ9.10-1-ОСБ	Сборочный чертеж		
				Детали		
БЧ		1	С-ПВ9.10-1-1	Круг В-18 ГОСТ 2590-71 / Вст3сп5 ГОСТ 535-79 / L=580±2,0	16	1,1кг
БЧ		2	С-ПВ9-10-1-2	Уголок Б-40х40х4 ГОСТ 8509-72 / Вст3сп5 ГОСТ 535-79 / L=170±1,2	1	0,45кг
БЧ		3	С-ПВ9-10-1-3	Уголок Б-40х40х4 ГОСТ 8509-72 / Вст3сп5 ГОСТ 535-79 / L=300±1,7	1	0,9кг
БЧ		4	С-ПВ9-10-1-4	Уголок Б-40х40х4 ГОСТ 8509-72 / Вст3сп5 ГОСТ 535-79 / L=6300±7,0	2	15,3
БЧ		5	С-ПВ9-10-1-5	Уголок Б-40х40х4 ГОСТ 8509-72 / Вст3сп5 ГОСТ 535-79 / L=200±1,2	2	0,1кг
				Материалы		
				Электроды типа Э-42А ГОСТ 9467-75		

Изм.	Лист	№ докум.	Подп.	Дата
Разраб.		Тендельман		
Пров.		Тендельман		
Гл.инж.пр.		Шитиков		
Нач.отд		Кузнецов		
Нормок		Числова		

С-ПВ9.10-1-0

Лестница верхняя

Лит.	Масса	Масштаб
И		
Лист	Листов	
	1	

Гипронефтеспецмонтаж г. Москва

Формат 11

Формат	Зона	Поз.	Обозначение	Наименование	Кол.	Примеч.
				Документация		
12			С-ПВ9.10-2.ОСБ	Сборочный чертеж		
				Детали		
БЧ		1	С-ПВ9-10-2-1	Уголок Б-50х50х5 ГОСТ 8509-72 / Вст3сп5 ГОСТ 535-79 / L=225±1,5	2	0,8кг
БЧ		2	С-ПВ9.10-22	Уголок Б-40х40х4 ГОСТ 8509-72 / Вст3сп5 ГОСТ 535-79 / L=5150±4,5	2	12,4кг
БЧ		3	С-ПВ9.10-2-3	Уголок Б-40х40х4 ГОСТ 8509-72 / Вст3сп5 ГОСТ 535-79 / L=200±1,5	2	0,1кг
БЧ		4	С-ПВ9.10-2-4	Круг В-18 ГОСТ 2590-71 / Вст3сп5 ГОСТ 535-79 / L=580±2,2	12	1,1кг
				Материалы		
				Электроды типа Э-42А ГОСТ 9467-75		
						4
						7798

Изм.	Лист	№ докум.	Подп.	Дата
Разраб.		Тендельман		
Пров.		Тендельман		
Гл.ин.пр.		Шитиков		
Нач.отд		Кузнецов		
Нормок.		Числова		

Т.П. 704-1-150 с

С-ПВ9.10-2-0

20

Лестница нижняя

Лит.	Масса	Масштаб
И		
Лист	Листов	
	1	

Гипронефтеспецмонтаж г. Москва

Инв.№ подл. | Подп. и дата | Взам. инв.№ | Инв.№ дубл. | Подп. и дата

Формат	Зона	Поз.	Обозначение	Наименование	Кол.	Примеч.
				Документация		
12			С-ПВ9.10-3-ОСБ	Сборочный чертеж		
				Детали		
Б4		1	С-ПВ9.10-3-1	Полоса $\frac{4\times20\ ГОСТ\ 103-76}{Вст3сп5\ ГОСТ\ 535-79}$ L=1920±3,5	7	1,2кг
Б4		2	С-ПВ9-10-3-2	Полоса $\frac{4\times20\ ГОСТ\ 103-76}{Вст3сп5\ ГОСТ\ 535-79}$ L=6000±7,0	3	3,8кг
				Материалы		
				Электрод типа Э-42А ГОСТ 9467-75		

Изм.	Лист	№ докум.	Подп.	Дата
Разраб.		Тендельман		
Пров.		Шитиков		
Т.инж.пр.		Шитиков		
Нач.отд.		Кузнецов		
Нормоконтр.		Числова		

С-ПВ9.10-3-О

Ограждение верхнее

Лит.	Лист	Листов
И		1

Гипронефтеспецмонтаж г. Москва

Формат 11

С-ПВ9.10-5-Ч

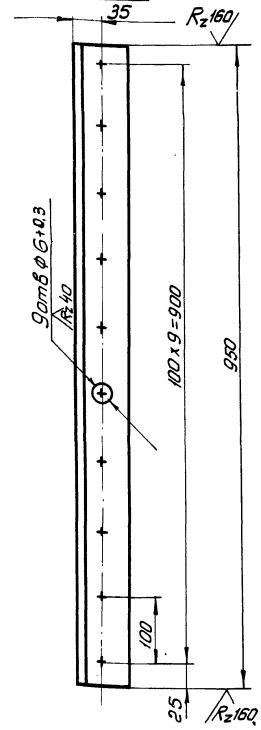

1. Предельные отклонения размеров по СМ9

Взам. инв.№ | Инв.№ дубл. | Подп. и дата | Подп. и дата

Изм.	Лист	№ докум.	Подп.	Дата
Разраб.		Тендельман		
Пров.		Шитиков		
ГИП		Шитиков		
Нач.отд.		Кузнецов		
Нормок.		Числова		

С-ПВ9.10-5-4

Полка

Лит.	Масса	Масштаб
И	5,8	1:5

Лист | Листов 1

Уголок $\frac{Б63\times63\times5\ ГОСТ\ 8509-72}{Вст3сп5\ ГОСТ\ 535-79}$

Гипронефтеспецмонтаж г. Москва

Формат 11

С-ПВ9.10-3-ОСБ

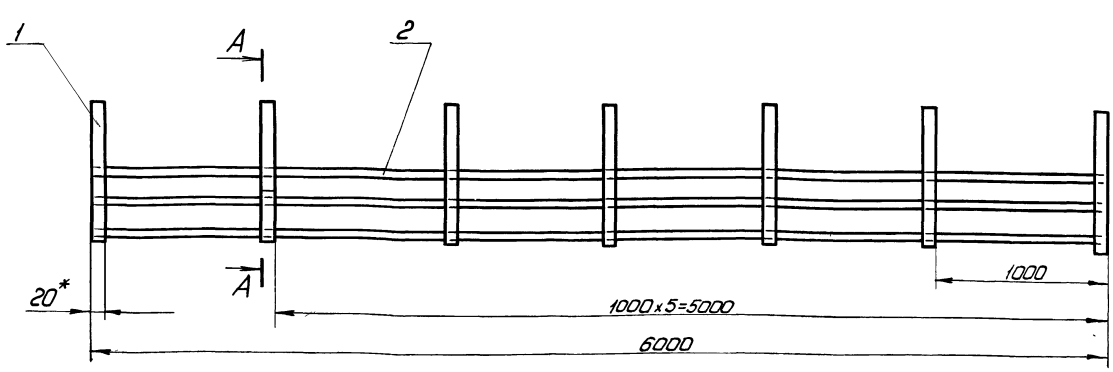

А-А

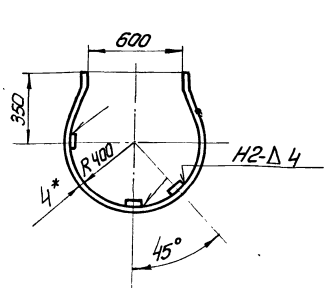

1.* Размеры для справок
2. Предельные отклонения размеров по СМ9
3. Сварные швы по ГОСТ 5264-69
4. Шероховатость деталей Б.4 R_z320

42
7798/8

Т.П 704-1-150с

С-ПВ9.10-3-ОСВ

Изм.	Лист	№ докум.	Подп.	Дата
Разраб.		Тендельман		
Пров.		Шитиков		
ГИП		Шитиков		
Нач.отд.		Кузнецов		
Нормок.		Числова		

Ограждение верхнее

Сборочный чертеж

Лит.	Масса	Масштаб
И	20,2	1:20

Лист | Листов 1

Гипронефтеспецмонтаж г. Москва

Формат 12

Форм.	Зона	Поз.	Обозначение	Наименование	Кол.	Примеч.
				Документация		
12			ПВ9.10-4-ОСБ	Сборочный чертеж		
				Детали		
11		1	ПВ9.10-4-1	Дуга	4	
64		2	ПВ9.10-4-2	Полоса 64х20 ГОСТ 103-76 / Вст3сп5 ГОСТ 535-79		
				L = 3000 ± 5	3	1.3кг
				Материалы		
				Электрод типа Э-42А ГОСТ 9467-75		

Изм.	Лист	N докум.	Подп.	Дата
Разраб.		Гендельман		
Пров.		Шитиков		
Рук. гр.		Шитиков		
Нач. отд.		Кузнецов		
Н. контр.		Числова		

ПВ9 10-4-0

Ограждение нижнее.

Лит.	Лист	Листов
И		1

Гипронефтеспецмонтаж г. Москва

Формат 11

С-ПВ9.10-4-1

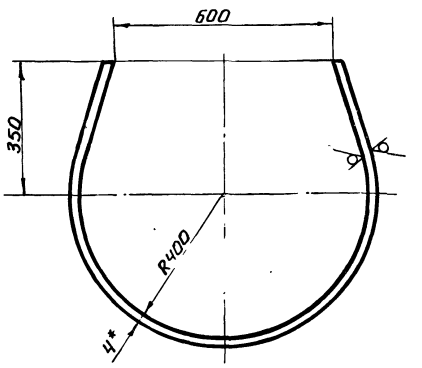

1. *Размер для справок.
2. Предельные отклонения размеров по СМ9.

Изм.	Лист	N докум.	Подп.	Дата
Разраб.		Гендельман		
Пров.		Шитиков		
ГИП		Шитиков		
Нач. отд.		Кузнецов		
Н. контр.		Числова		

Подп. и дата | Инв. № дубл. | Взам. инв. № | Подп. и дата | Инв. № подл.

С-ПВ9.10-4-1

Дуга.

Полоса 64х20 ГОСТ 103-76 / Вст3сп5 ГОСТ 535-79

Лит.	Масса	Масштаб
И	1,2	1:10

Лист	Листов 1

Гипронефтеспецмонтаж г. Москва

Формат 11

С-ПВ9.10-4-ОСБ

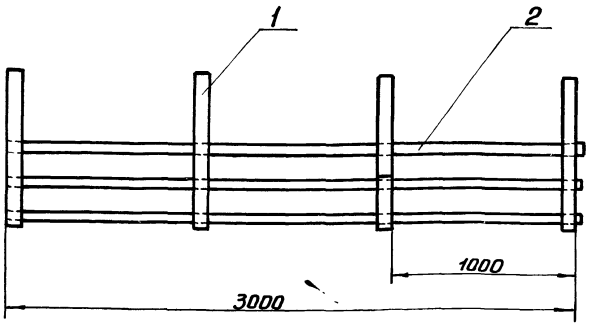

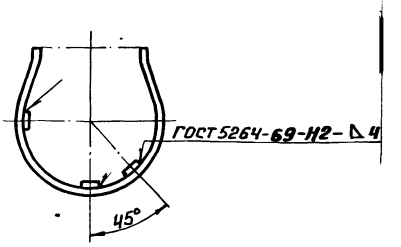

1. *Размер для справок.
2. Предельные отклонения размеров по СМ9.

43

7798/8

Изм.	Лист	N докум.	Подп.	Дата
Разраб.		Гендельман		
Пров.		Шитиков		
ГИП		Шитиков		
Нач. отд.		Кузнецов		
Н. Контр.		Числова		

Т.П. 704-1-150

С-ПВ9.10-4-ОСБ

Ограждение нижнее. Сборочный чертеж.

Лит.	Масса	Масштаб
И	7.2	1:2

Лист	Листов

Гипронефтеспецмонтаж г. Москва

Формат 12

Формат	Зона	Поз	Обозначение	Наименование	Кол.	Примечание
				Документация		
12			С-ПВ9.10-5-ОСБ	Сборочный чертеж		
				Детали		
11		1	С-ПВ9.10-5-1	Крюк	4	
БЧ		2	С-ПВ9.10-5-2	Сосна 40х100 ГОСТ 8486-65 L=950±2,7	2	1,0 кг
БЧ		3	С-ПВ9.10-5-3	Сосна 40 ГОСТ 8486-66 L=1960±3,5		23 кг
11		4	С-ПВ9.10-5-4	Полка	2	
				Стандартные изделия		
		5		Гвозди 6х50 ГОСТ 283-63	100	
		6		Гвозди 6х70 ГОСТ 283-63	100	
				Материалы		
				Электрод типа Э-42А ГОСТ 9467-75		

Изм.	Лист	№ докум.	Подп.	Дата
Разраб.		Вендельман		
Пров.		Шитиков		
Гл. инж. пр.		Шитиков		
Нач. отд.		Кузнецов		
Нормак.		Числова		

С-ПВ9.10-5-0

Площадка

Лит.	Масса	Масштаб
И		1:10
Лист	Листов 1	

Типонефтеспецмонтаж г. Москва

Формат 11

Инв. № подл. | Подп. и дата | Взам. инв. № | Инв. № дубл. | Подп. и дата

С-ПВ9.10-5-1

Rz 80

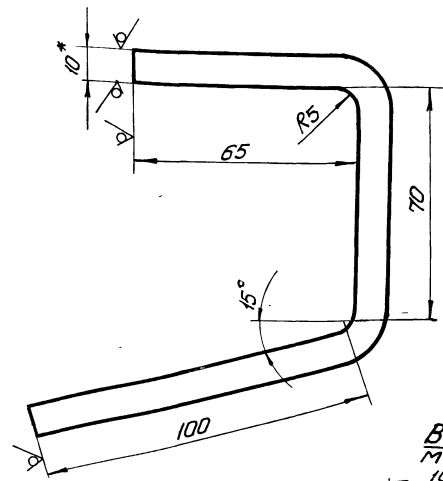

Вид А
М1:20

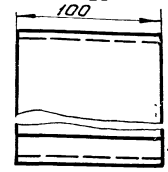

1 * Размер для справок

2. Предельные отклонения размеров по СМд.

Изм.	Лист	№ докум.	Подп.	Дата
Разраб.		Вендельман		
Пров.		Шитиков		
Гл. инж. пр.		Шитиков		
Нач. отд.		Кузнецов		
Нормак.		Числова		

С-ПВ9.10-5-1

Крюк

Лит.	Масса	Масштаб
И	0,9	1:1
Лист	Листов 1	

Полоса Б10х240 ГОСТ 82-70 ВСт3сп5 ГОСТ 14637-69

Типонефтеспецмонтаж г. Москва

Формат 11

С-ПВ9-10-5-ОСБ

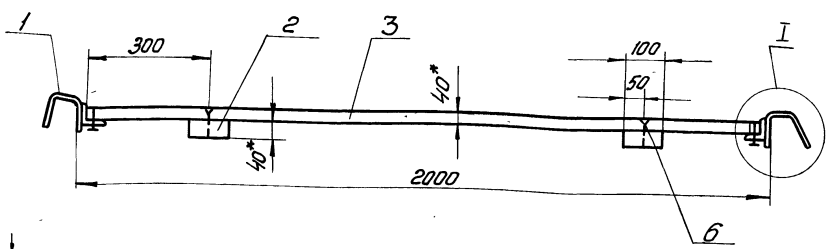

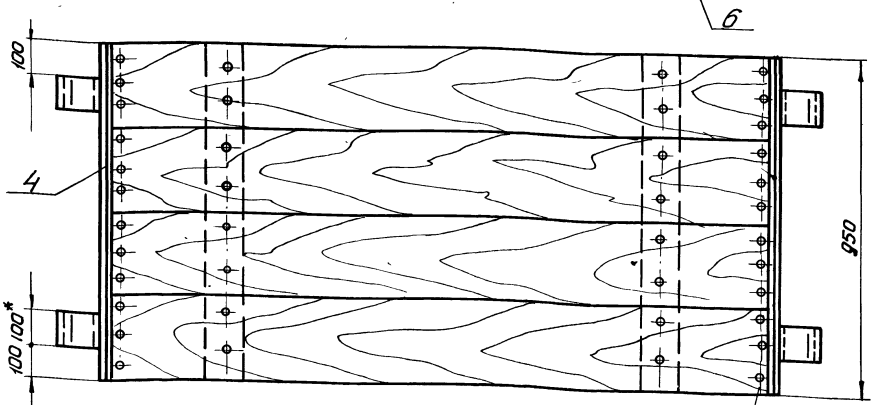

I
М1:2

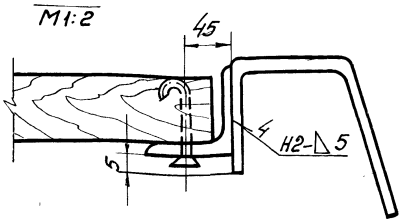

1. * Размеры для справок
2. Предельные отклонения размеров по СМд.
3. Сварные швы по ГОСТ 5264-69

44

7798/8

Т.П. 704-1-150с

С-ПВ9.10-5-ОСБ

Изм.	Лист	№ докум.	Подп.	Дата
Разраб.		Вендельман		
Пров.		Шитиков		
Гл. инж. пр.		Шитиков		
Нач. отд.		Кузнецов		
Нормак.		Числова		

Площадка

Сборочный чертеж

Лит.	Масса	Масштаб
И	40,2	1:10
Лист	Листов 1	

Типонефтеспецмонтаж г. Москва

Формат	Зона	Поз.	Обозначение	Наименование	Кол.	Примечание
				Документация		
11			С-ПВ9.10-6-ОСБ	Сборочный чертеж		
				Детали		
64		1	С-ПВ9.10-6-1	Круг $\frac{В6ГОСТ2590-71}{ВСт3сп5ГОСТ535-79}$ L=240±1,5	2	0,1кг
				Материалы		
		2		Канат 6,1-Г-I-Н-180 ГОСТ 7668-69 L=1300±3,2	1	
		3		Проволока 1,6 ГОСТ 3282-74		0,5кг

Изм.	Лист	№ докум.	Подп.	Дата
Разраб.		Числова		
Пров.		Смирнова		
Гл. инж. пр.		Шитиков		
Нач. отд.		Кузнецов		
Нормок.		Числова		

С-ПВ9.10-6-О

Ограждение мягкое.

Литер	Лист	Листов
И		1

Гипронефтеспецмонтаж г. Москва

Формат 11

Формат	Зона	Поз.	Обозначение	Наименование	Кол.	Примечание
				Документация		
12			С-ПВ9.10-7-ОСБ	Сборочный чертеж		
				Детали		
64		1	С-ПВ9.10-7-1	Круг $\frac{Б28ГОСТ2590-71}{ВСт3сп5ГОСТ535-79}$ L=60±1	8	0,08кг
64		2	С-ПВ9.10-7-2	Угол. $\frac{650\times50\times5ГОСТ8509-72}{ВСт3сп5ГОСТ535-79}$ L=7100±7	1	26,5кг
64		3	С-ПВ9.10-7-3	Угол. $\frac{Б40\times40\times4ГОСТ8509-72}{ВСт3сп5ГОСТ535-79}$ L=2100±4	4	5,1кг
64		4	С-ПВ9.10-7-4	Швеллер $\frac{Б8ГОСТ8240-72}{09Г2С ГОСТ535-79}$ L=400±2	1	1,7кг
64		5	С-ПВ9.10-7-5	Швеллер $\frac{8ГОСТ8240-72}{09Г2С ГОСТ535-79}$ L=350±2	1	1,7кг
64		6	С-ПВ9.10-7-6	Круг $\frac{В8ГОСТ2590-71}{ВСт3сп5ГОСТ535-79}$ L=100±1	16	0,04кг
64		7	С-ПВ9.10-7-7	Уголок $\frac{Б63\times63\times6ГОСТ8509-72}{ВСт3сп5ГОСТ535-79}$ L=8175±7	1	40кг
64		8	С-ПВ9.10-7-8	Уголок $\frac{650\times50\times5ГОСТ8509-72}{ВСт3сп-5ГОСТ535-79}$ L=1150±3	4	4,3кг
64		9	С-ПВ9.10-7-9	Полоса $\frac{65\times40ГОСТ103-76}{ВСт3сп-5ГОСТ535-79}$ L=170±1,2	4	0,5кг
				Материалы		
				Электрод типа Э-42А ГОСТ 9467-75		

Изм.	Лист	№ докум.	Подп.	Дата
Разраб.		Гендельман		
Пров.		Шитиков		
Гл. инж. пр.		Шитиков		
Нач. отд.		Кузнецов		
Нормок.		Числова		

С-ПВ9.10-7-О

Боковина

Литер	Лист	Листов
И		1

Гипронефтеспецмонтаж г. Москва

Формат 11

Инв. № подл. | Подп. и дата | Взам. инв. № | Инв. № дубл. | Подп. и дата

С-ПВ9.10-6-ОСБ

$R_z 160$ (√)

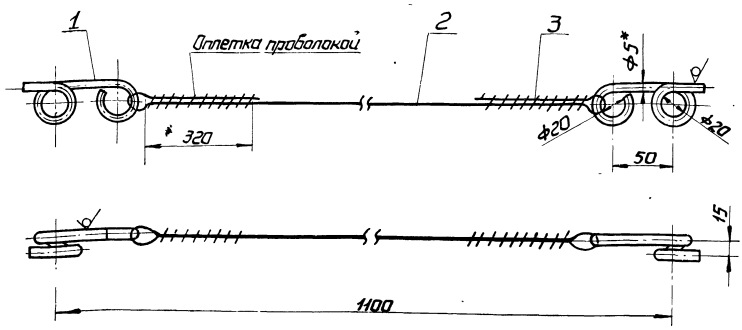

1.* Размер для справок
2. Предельные отклонения размеров отверстий по A_1, остальных по CM_9.

15 ...

7798/8

Т.П. 704-1-150

С-ПВ9.10-6-ОСБ

Изм.	Лист	№ докум.	Подп.	Дата
Разраб.		Гендельман		
Провер.		Шитиков		
Гл. инж. пр.		Шитиков		
Нач. отд.		Кузнецов		
Нормок.		Числова		

Ограждение мягкое. Сборочный чертеж.

Лит.	Масса	Масштаб
И	0,4	1:2

Лист | Листов 1

Гипронефтеспецмонтаж г. Москва

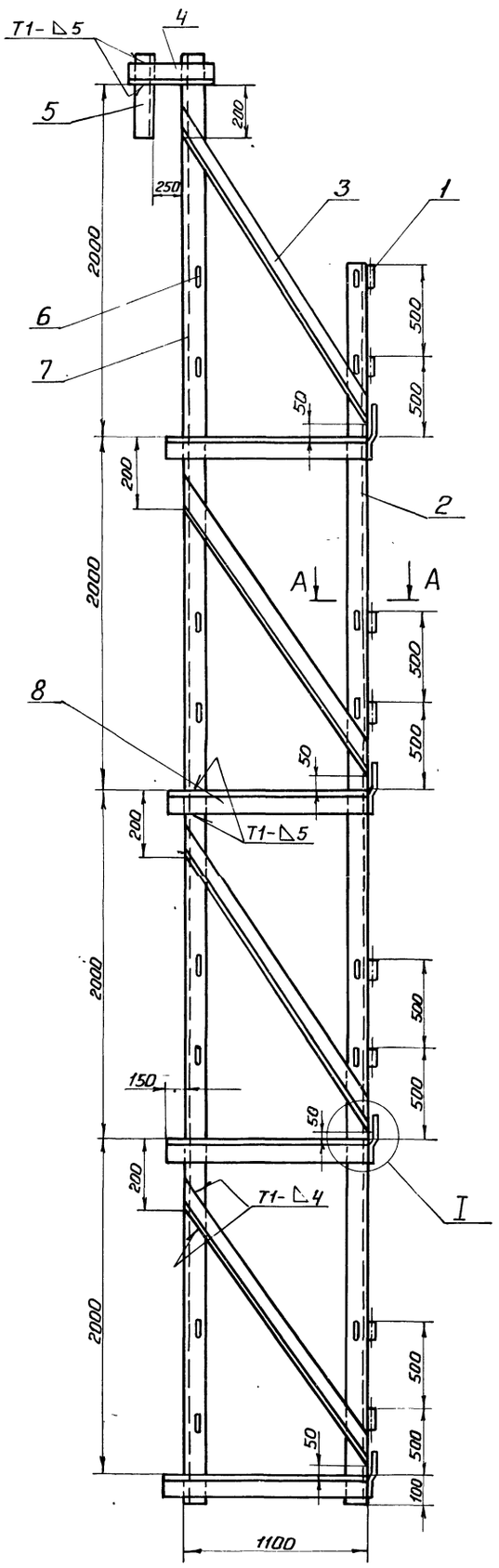

I повернуто
М1:2

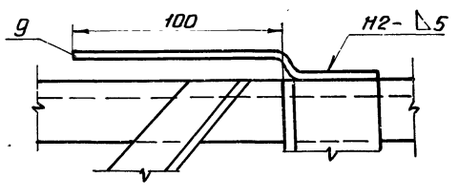

Вид В
М1:2

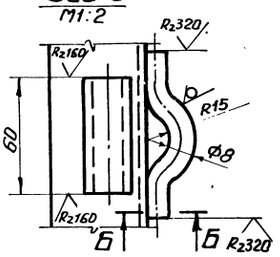

А-А
М1:2

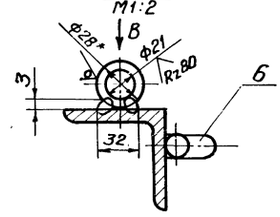

Б-Б
М2:1

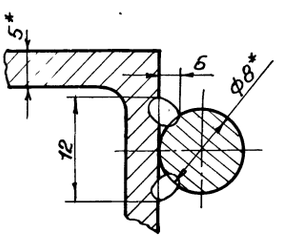

1. *Размеры для справок.
2. Предельные отклонения размеров отверстий - по A_7, остальных - по CM_9.
3. Швы сварных соединений по ГОСТ 5264-69.
4. Сварка ручная электродуговая.
5. Шероховатость поверхностей для деталей БЧ - R_{z320}.

46

7798/8

					Т.П. 704-1-150С			
					С-ПВ9.10-7-ОСБ			
Изм.	Лист	N докум.	Подп.	Дата	Боковина. Сборочный чертеж.	Лит.	Масса	Масштаб
Разраб.		Гендельман				И	110	1:20
Пров.		Шитиков				Лист	Листов 1	
ГИП		Шитиков				Гипронефтеспецмонтаж г. Москва		
Нач. отд.		Кузнецов						
Н. контр.		Числова						
Утв.		Шитиков						

Формат 22

Формат	Зона	Поз.	Обозначение	Наименование	Кол.	Примечание
				Документация		
А2			С-ПВ9.7-0-ОСБ	Сборочный чертеж		
				Сборочные единицы		
А4		1	С-ПВ9.7-1-0	Лестница нижняя	1	
				Детали		
А4		2	С-ПВ9.7-0-1	Уголок	4	0,35кг
				Уголок Б-50х50х4 ГОСТ 8509-72 / Ст3сп5 ГОСТ 535-79		
				L=1110±1		
А4		3	С-ПВ9.7-0-2	Уголок.	2	1,1кг
				Уголок Б-50х50х4 ГОСТ 8509-72 / 09Г2С ГОСТ 535-79		
				L=360±1,7		
А4		4	С-ПВ9.7-0-3	Уголок		
				Уголок Б-45х50х5 ГОСТ 8510-72 / 09Г2С ГОСТ 535-79	2	1,25кг
				L=260±1,5		
А4		5	С-ПВ9.7-0-4	Уголок	2	0,3кг
				Уголок Б-28х28х3 ГОСТ 8509-72 / 09Г2С ГОСТ 535-79		
				L=240±1,5		
А4		6	С-ПВ9.7.0-5	Крюк	2	
				Круг В-25 ГОСТ 2590-71 / 09Г2С ГОСТ 535-79		
				L=1000±3		
А4		7	С-ПВ9.7-0-6	Подкладка	2	1,2кг
				Полоса 58х80 ГОСТ 103-76 / 09Г2С ГОСТ 535-79		
				L=240±1,5		

Изм.	Лист	N докум.	Подп.	Дата	С-ПВ9.7-0-0		
Разраб.		Числова			Лестница навесная	Лит. И	Лист 1 / Листов 2
Пробер.		Исаев				Упронефтеспецмонтаж г. Москва	
ГИП		Шитиков					
Нач.отд.		Кузнецов					
Н.контр.							

Формат 11

Формат	Зона	Поз.	Обозначение	Наименование	Кол.	Примечание
				Стандартные изделия		
		8		Болт М12х35.58С013 ГОСТ 7798-70	8	
		9		Гайка М12.4.013 ГОСТ 5915-70	8	
				Материалы		
				Электроды сварочные типа Э-42А ГОСТ 9467-75		
			Переменные	данные для испо. -ений С-ПВ7.9-0-0 см. С. Сборочные единицы		
		10	ПВ7.9-2-0	Лестница верхняя С-ПВ7.9-0-0-01 см. СБ	1	
				Сборочные единицы		
		10	ПВ7.9-2-0-01	Лестница верхняя С-ПВ7.9-0-0-02 см. СБ	1	
				Сборочные единицы		
		10	ПВ7.9-2-0-02	Лестница верхняя С-ПВ7.9-0-0-03 см. СБ	1	
				Сборочные единицы		
		10	С-ПВ7.9-2-0-03	Лестница верхняя	1	

Инв.№ подл. | Подп. и дата | Взам.инв.№ | Инв.№ дубл. | Подп. и дата

Изм.	Лист	N докум.	Подп.	Дата	С ПВ9.7-0-0	Лист 2

Формат 11

С-ПВ9.7-0-ОСБ

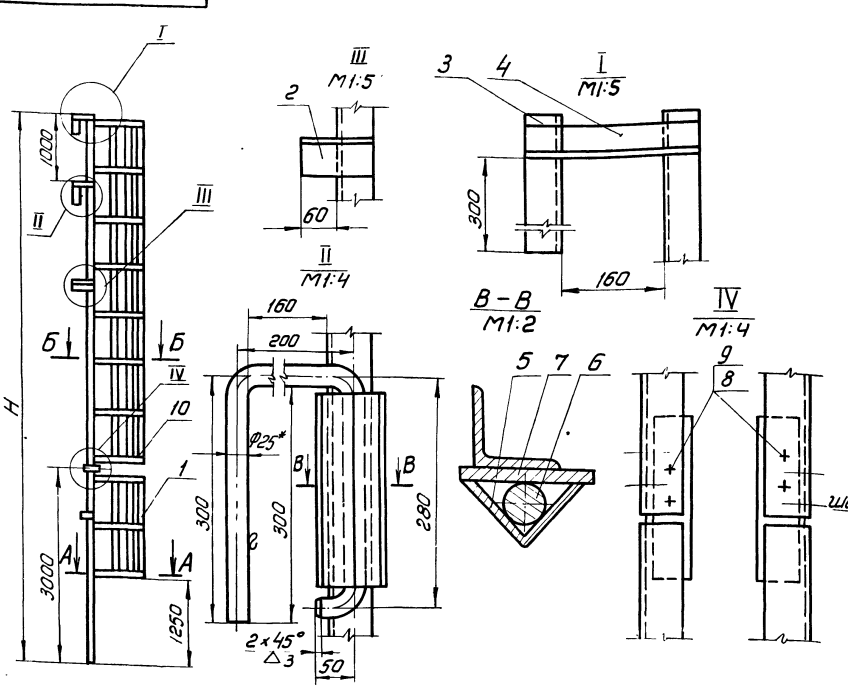

$R_z 160$ $\sqrt{}$ ($\sqrt{}$)

1. *Размер для справок
2. Сварные швы выполнять по ГОСТ 5264-69-Н1-Δ4
3. Предельные отклонения размеров по СМ9.

Обозначение	H мм.	Масса, кг	Примечание
С-ПВ9.7-0-0	5500	103	Емкость V=100м³ / V=200м³
-01	7000	125	—"— V=300м³ / V=100м³
-02	8500	155,5	—"— V=700м³
-03	11500	175,8	—"— V=1000м³

4.7

7798/8

Изм.	Лист	N докум.	Подп.	Дата	Т.п. 704-1-150с С-ПВ9.7-0-0 СБ			
Разраб.		Кендельман			Лестница навесная Сборочный чертеж	Лит. И	Масса	Масштаб 1:50
Пров.		Шитиков					См. табл.	
ГИП		Шитиков				Лист	Листов 1	
Нач.отд.		Кузнецов				Упронефтеспецмонтаж г. Москва		
Н.контр.								
Ст.т		Шитиков						

Копировал | Формат А2

Зона	Поз	Обозначение	Наименование	Кол.	Примеч.
			Документация		
		С-ПВ9.7-2-ОСБ	Сборочный чертеж		
			Материалы		
			Электроды сварочные типа Э-42А ГОСТ 9467-75		
		Переменные	данные для исполнений		
			С-ПВ9.7-2-0 см. СБ		
			Детали		
	1	С-ПВ9.7-2-1	Уголок	2	7,65кг
			Уголок Б50х50х4 ГОСТ 8509-72 / Вст3сп5 ГОСТ 535-79		
			L=2500±4		
	2	С-ПВ9.7-2-2	Ограждение	4	1,33кг
			Полоса Б4х20 ГОСТ 103-76 / Вст3сп5 ГОСТ 535-79		
			L=2120±4		
	3	С-ПВ9.7-2-3	Дуга	4	1,23кг
			Полоса Б4х20 ГОСТ 103-76 / Вст3сп5 ГОСТ 535-79		
			L=1950±3,5		

Изм.	Лист	N докум.	Подп.	Дата
Разраб.		Числова		
Пров.		Шитиков		
ГИП		Шитиков		
Нач.отд.		Кузнецов		
Н. контр.				

С-ПВ9.7-2-0

Лестница верхняя

Лит.	Лист	Листов
И	1	3

Типронефтеспецмонтаж г. Москва

Формат А1

Формат	Зона	Поз	Обозначение	Наименование	Кол	Примеч
Б4		4	С-ПВ9.7-2-4	Ступенька	8	1,16кг
				Круг В18 ГОСТ 2590-71 / Вст3сп5 ГОСТ 535-79		
				L=580±2		
				С-ПВ9.7-2-0-01 см СБ		
				Детали		
Б4		1	С-ПВ9.7-2-1-01	Уголок	2	10,7кг
				Уголок Б50х50х4 ГОСТ 8509-72 / Вст3сп5 ГОСТ 535-79		
				L=3520±5,2		
Б4		2	С-ПВ9.7-2-2-01	Ограждение	4	2,24кг
				Полоса Б4х20 ГОСТ 103-76 / Вст3сп5 ГОСТ 535-79		
				L=3520±5,2		
Б4		3	СП.В9.7-2-3-01	Дуга	6	1,23кг
				Полоса Б4х20 ГОСТ 103-76 / Вст3сп5 ГОСТ 535-79		
				L=1950±3,5		
Б4		4	С-ПВ9.7-2-4-01	Ступенька	11	1,16кг
				Круг В18 ГОСТ 2590-71 / Вст3сп5 ГОСТ 535-79		
				L=580±2		
				С-ПВ9.7-2-0-02 см СБ		
Б4		1	С-ПВ9.7-2-1-02	Уголок	2	16,8кг
				Уголок Б50х50х4 ГОСТ 8509-72 / Вст3сп5 ГОСТ 535-79		
				L=5500±7		
Б4		2	С-ПВ9.7-2-2-02	Ограждение	4	3,32кг

Инв.№подл. | Подп. и дата | Взам.инв.№ | Инв.№дубл. | Подп. и дата

Изм.	Лист	N докум.	Подп.	Дата

С-ПВ9.7-2-0

Лист 2

Формат А1

С-ПВ9.7-2-ОСБ

R_z=160 √(√)

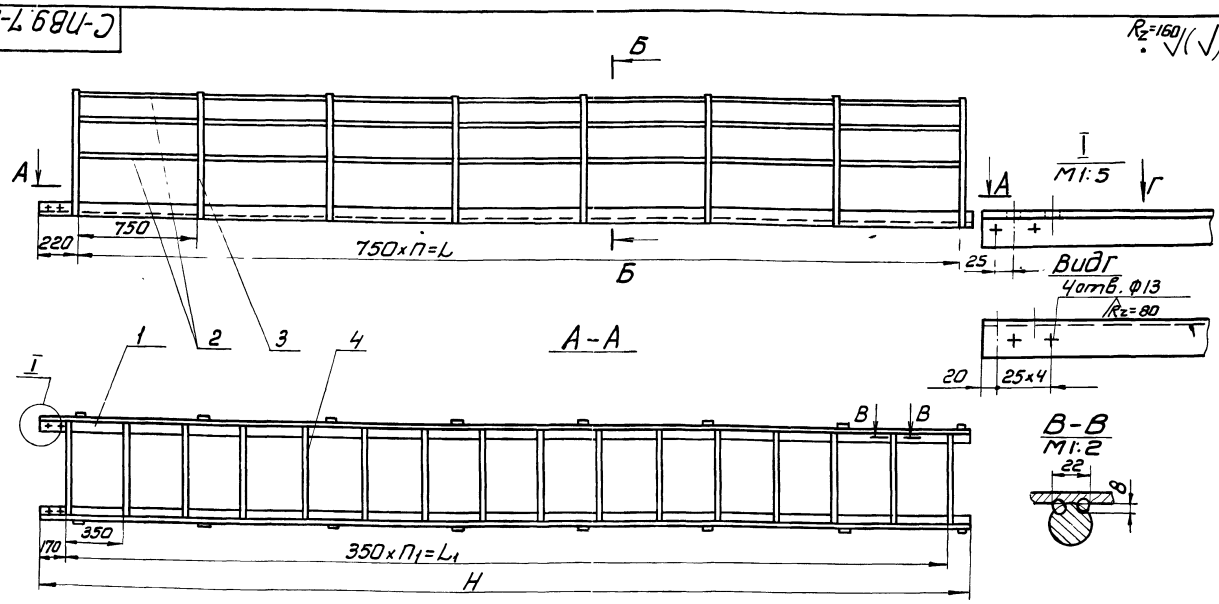

Б-Б
повернуто

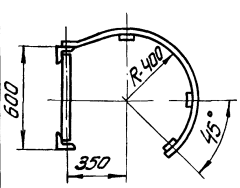

Обозначение	Размеры, мм L	L1	H.	П	П1	Масса, кг
С-ПВ9.7-2-0	2250	2100	2500	3	6	42,3
-01	3750	3500	3520	5	10	64,3
-02	5250	5250	5500	7	15	94,8
-03	8250	8080	8500	11	23	115,1

1. Сварные швы выполнить по ГОСТ 5264-69-Н1-Д4
2. Отверстия в уголках (поз.1) сверлить совместно с соединительным уголком поз.5 (черт. С-ПВ9.7-1-0). 4,8
3. Предельные отклонения размеров по СМ9.
4. Сварка ручная электродуговая. 7798/8

Изм.	Лист	N докум.	Подп.	Дата
Разраб.		Чендельтян		
Пров.		Шитиков		
ГИП		Шитиков		
Нач.отд.		Кузнецов		
Н. контр.				
Утв.		Шитиков		

Т.п. 704-1-150с

С-ПВ9.7-2-0СБ

Лестница верхняя

Сборочный чертеж

Лит.	Масса	Масштаб
И	См. табл.	1:20
Лист	Листов 1	

Типронефтеспецмонтаж г. Москва

Формат А2

Зона	Поз.	Обозначение	Наименование	Кол.	Примечание
			Полоса $\frac{Б\,4\times20\ ГОСТ\ 103-76}{ВСт3сп5\ ГОСТ\ 535-79}$		
			L=5270±7		
	3	С-ПВ9.7-2-3-02	Дуга	8	1,23кг
			Полоса $\frac{Б\,4\times20\ ГОСТ\ 103-76}{ВСт3сп5\ ГОСТ\ 535-79}$		
			L=1950±3,5		
	4	С-ПВ9.7-2-4-02	Ступенька	16	1,16кг
			Круг $\frac{В18\ ГОСТ\ 2590-71}{ВСт3сп5\ ГОСТ\ 535-79}$		
			L=580±2		
			С-ПВ9.7-2-0-03 см СБ		
	1	С-ПВ9.7-2-1-03	Уголок L=8500±9	2	51,8кг
			Уголок $\frac{Б\,50\times50\times4\ ГОСТ\ 8509-72}{ВСт3сп5\ ГОСТ\ 535-79}$		
	2	С-ПВ9.7-2-2-03	Ограждение	4	20,6кг
			Полоса $\frac{Б\,4\times20\ ГОСТ\ 103-76}{ВСт3сп5\ ГОСТ\ 535-79}$		
			L=8270±9		
	3	С-ПВ9.7-2-3-03	Дуга	12	19,3кг
			Полоса $\frac{Б\,4\times20\ ГОСТ\ 103-76}{ВСт3сп5\ ГОСТ\ 535-79}$		
			L=1950±3,5		
	4	С-ПВ9.7-2-4-03	Ступенька	24	11,6кг
			Круг $\frac{В18\ ГОСТ\ 2690-71}{ВСт3сп5\ ГОСТ\ 535-79}$		
			L=580±2		

Изм. Лист Nдокум. Подп. Дата

С-ПВ9.7-2-0

Лист 3

Формат 11

Форм	Зона	Поз.	Обозначение	Наименование	Кол.	Примечание
				Документация		
12			С-ПВ9.7-1-0СБ	Сборочный чертеж		
				Детали		
БЧ		1	С-ПВ9.7-1-1	Уголок	2	9,1кг
				Уголок $\frac{Б\,50\times50\times4\ ГОСТ\ 8509-72}{ВСт3сп5\ ГОСТ\ 535-79}$		
				L=3000±4,5		
БЧ		2	С-ПВ9.7-1-2	Ограждение	4	0,96кг
				Полоса $\frac{Б\,4\times20\ ГОСТ\ 103-76}{ВСт3сп5\ ГОСТ\ 535-79}$		
				L=1520±3,2		
БЧ		3	С-ПВ9.7-1-3	Дуга	3	1,22кг
				Полоса $\frac{Б\,4\times20\ ГОСТ\ 103-76}{ВСт3сп5\ ГОСТ\ 535-79}$		
				L=1950±3,5		
БЧ		4	С-ПВ9.7-1-4	Ступенька	9	1,16кг
				Круг $\frac{В18\ ГОСТ\ 2590-71}{ВСт3сп5\ ГОСТ\ 535-79}$		
				L=580±2,2		
БЧ		5	С-ПВ9.7-1-5	Уголок	2	0,95кг
				Уголок $\frac{Б\,50\times50\times4\ ГОСТ\ 8509-72}{ВСт3сп5\ ГОСТ\ 535-79}$		
				L=300±1,7		
				Материалы		
				Электроды сварочные типа Э-42А ГОСТ 9467-75		

Подл. и дата | Инв. N дубл. | Взам. инв. N | Подл. и дата | Инв. N подл.

Изм. Лист Nдокум. Подп. Дата

Разраб. Числова

Пров. Шитиков

ГИП Шитиков

Нач. отд. Кузнецов

Н. контр. Числова

С-ПВ9.7-1-0

Лестница нижняя.

Лит. И | Лист | Листов 1

Гипронефтеспецмонтаж г. Москва

Формат 11

С-ПВ9.7-1-0СБ

Rz 160 ▽ (√)

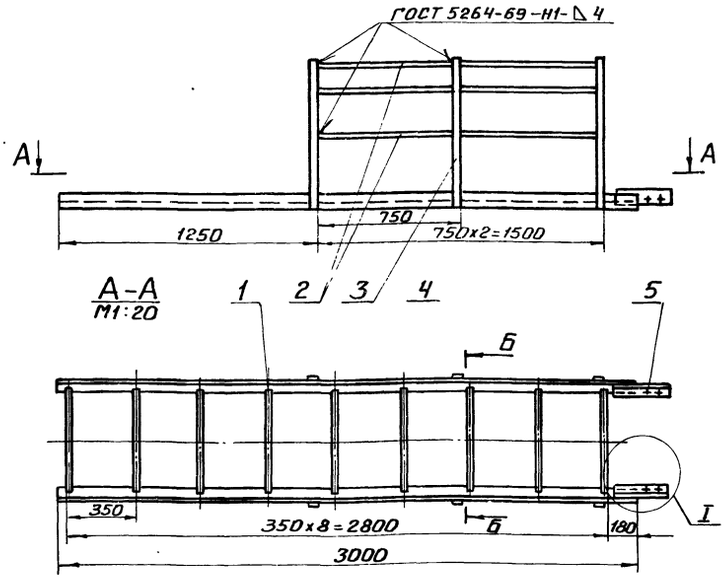

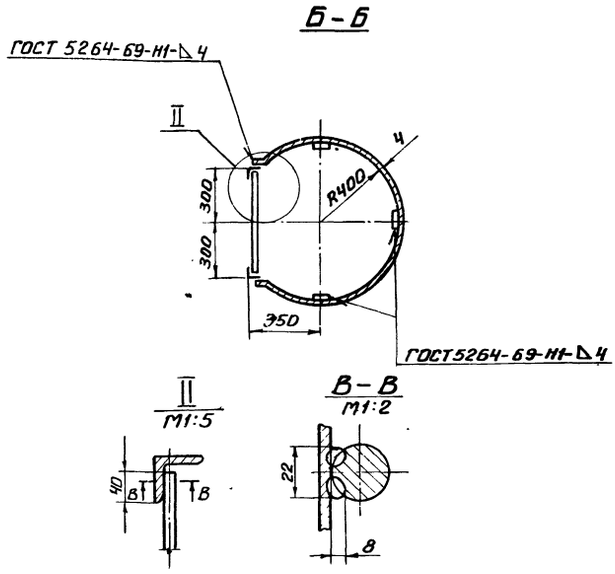

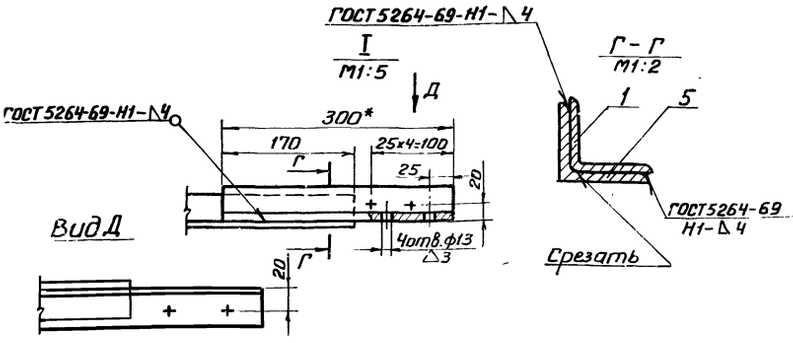

1. *Размер для справок.
2. Предельные отклонения размеров по СМ9.
3. Сварка ручная электродуговая.

49

7798/8

Тп. 704-1-150с

С-ПВ9.7-1-0СБ

Изм.	Лист	Nдокум.	Подп.	Дата
Разраб.		Гендельман		
Пров.		Шитиков		
ГИП		Шитиков		
Нач. отд.		Кузнецов		
Н. контр.		Числова		

Лестница нижняя. Сборочный чертеж.

Лит.	Масса	Масштаб
И	44,5	1:20
Лист	Листов 1	

Гипронефтеспецмонтаж г. Москва

Формат 12

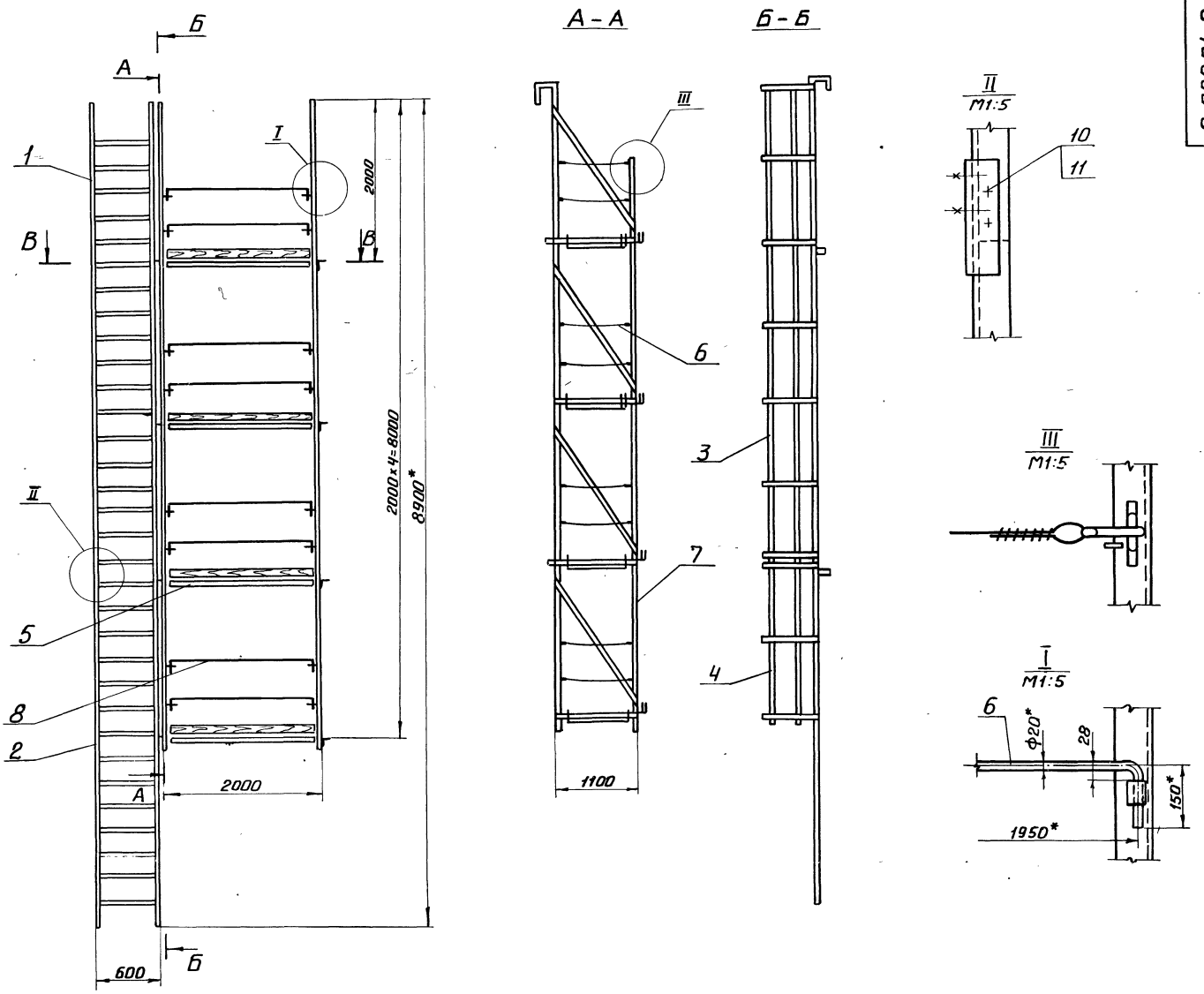

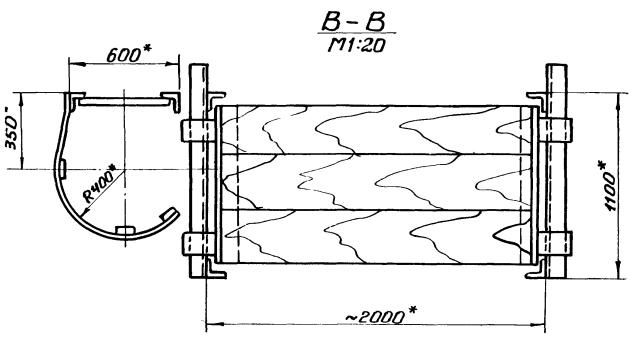

1. *Размеры для справок.
2. Испытать на статическую нагрузку силой Р=550кг.
3. Предельные отклонения размеров по СМ9.
4. Швы сварных соединений по ГОСТ 5264-69.
5. Шероховатость поверхностей для деталей Б4-R_z320/50

7798/8

					Т.П 704-1-150С С-ПВ9.31-0-ОСБ			
Изм.	Лист	Nдокум.	Подп.	Дата	Леса навесные для замыкания вертикального монтажного стыка. Сборочный чертеж.	Лит.	Масса	Масштаб
Разраб.		Гендельман				И	643,5	1:40
Пров.		Шитиков				Лист	Листов 1	
ГИП		Шитиков				Гипронефтеспецмонтаж г. Москва		
Нач.отд.		Кузнецов						
Н.контр.		Числова						

Формат 22

11

Поз.	Обозначение	Наименование	Кол.	Примечание
		Документация		
2	С-ПВ9.31-0-ОСБ	Сборочный чертеж		
		Сборочные единицы		
1	С-ПВ9.31-1-0	Лестница верхняя	1	
2	С-ПВ9.31-2-0	Лестница нижняя	1	
3	С-ПВ9.31-3-0	Ограждение	1	
4	С-ПВ9.31-3-0-01	Ограждение	1	
5	С-ПВ9.10-5-0	Площадка	4	
6	С-ПВ9.10-6-0	Ограждение мягкое	16	
7	С-ПВ9.10-7-0	Боковина	2	
		Детали		
8	С-ПВ9.10-0-1	Ограждение жесткое	8	
9	С-ПВ9.31-0-2	Бортовая доска	4	
		Сосна 15х150 ГОСТ 8486-66		
		Стандартные изделия		
10		Болт М8х20.58.019 ГОСТ 7798-70	14	
11		Гайка М8.4.019 ГОСТ 5915-70	14	
		Шплинт 6,3х32-00Г ГОСТ 397-66	20	
		Материалы		
		Электроды типа Э-42А ГОСТ 9467-75		

Изм.	Лист	№ докум.	Подп.	Дата
Разраб.		Гендельман		
Пров.		Шитиков		
ГИП		Шитиков		
Нач. отд.		Кузнецов		
Н. контр.		Чиспава		

С-ПВ9.31-0-0

Леса навесные для замыкания вертикального монтажного стыка стенки.

Лит.	Лист	Листов
И		1

Гипронефтеспецмонтаж г. Москва

Формат А1

Поз.	Обозначение	Наименование	Кол.	Примечание
		Материалы		
		Электроды типа Э-42А ГОСТ 9467-75		

Изм.	Лист	№ докум.	Подп.	Дата

С-ПВ9.31-1-0

Лист 2

Формат А4

Поз.	Обозначение	Наименование	Кол.	Примечание
		Документация		
2	С-ПВ9.31.1-ОСБ	Сборочный чертеж		
		Детали		
4	1 С-ПВ9.31-1-1	Круг	16	1,1кг
		Круг В18 ГОСТ 2590-71 / Вст3сп5 ГОСТ 535-79		
		L = 580±2		
4	2 С-ПВ9.31-1-2	Уголок	1	0,45кг
		Уголок Б40х40х4 ГОСТ 8509-72 / Вст3сп5 ГОСТ 535-79		
		L = 170±1,2		
4	3 С-ПВ9.31-1-3	Уголок	1	0,9кг
		Уголок Б40х40х4 ГОСТ 8509-72 / Вст3сп5 ГОСТ 535-79		
		L = 300±1,7		
4	4 С-ПВ9.31-1-4	Уголок	2	19кг
		Уголок Б40х40х4 ГОСТ 8509-72 / Вст3сп5 ГОСТ 535-79		
		L = 6000 ±7		
4	5 С-ПВ9.31-1-5	Уголок	2	0,1кг
		Уголок Б40х40х4 ГОСТ 8509-72 / Вст3сп5 ГОСТ 535-79		
		L = 200±1,5		

Изм.	Лист	№ докум.	Подп.	Дата
Разраб.		Гендельман		
Пров.		Шитиков		
ГИП		Шитиков		
Нач. отд.		Кузнецов		
Н. контр.		Чиспава		

С-ПВ9.31-1-0

Лестница верхняя.

Лит.	Лист	Листов
И	1	2

Гипронефтеспецмонтаж г. Москва

Поз.	Обозначение	Наименование	Кол.	Примечание
		Документация		
12	С-ПВ9.31-2-ОСБ	Сборочный чертеж		
		Детали		
6.4	1 С-ПВ9.31-2-1	Уголок	2	0,8кг
		Уголок Б50х50х5 ГОСТ 8509-72 / Вст3сп5 ГОСТ 535-79		
		L = 225±1,5		
6.4	2 С-ПВ9.31-2-2	Уголок	2	7,0кг
		Уголок Б40х40х4 ГОСТ 8509-72 / Вст3сп5 ГОСТ 535-79		
		L = 2900±4,5		
6.4	3 С-ПВ9.31-2-3	Уголок	2	0,1кг
		Уголок Б40х40х4 ГОСТ 8509-72 / Вст3сп5 ГОСТ 535-79		
		L = 200±1,5		
6.4	4 С-ПВ9.31-2-4	Круг	8	1,1кг
		Круг В18 ГОСТ 2590-71 / Вст3сп5 ГОСТ 535-79		
		L = 580±2,2		
		Материалы		
		Электроды типа Э-42А ГОСТ 9467-75		

Инв.№ подл. | Подп. и дата | Взам. инв.№ | Инв.№ дубл. | Подп. и дата

51

7788/8

Изм.	Лист	№ докум.	Подп.	Дата
Разраб.		Гендельман		
Пров.		Шитиков		
ГИП		Шитиков		
Нач. отд.		Кузнецов		
Н. контр.		Чиспава		

Т П 704-1-150 с

С-ПВ9.31-2-0

Лестница нижняя.

Лит.	Лист	Листов
И		1

Гипронефтеспецмонтаж г. Москва

С-ПВ9.31-1-ОСБ

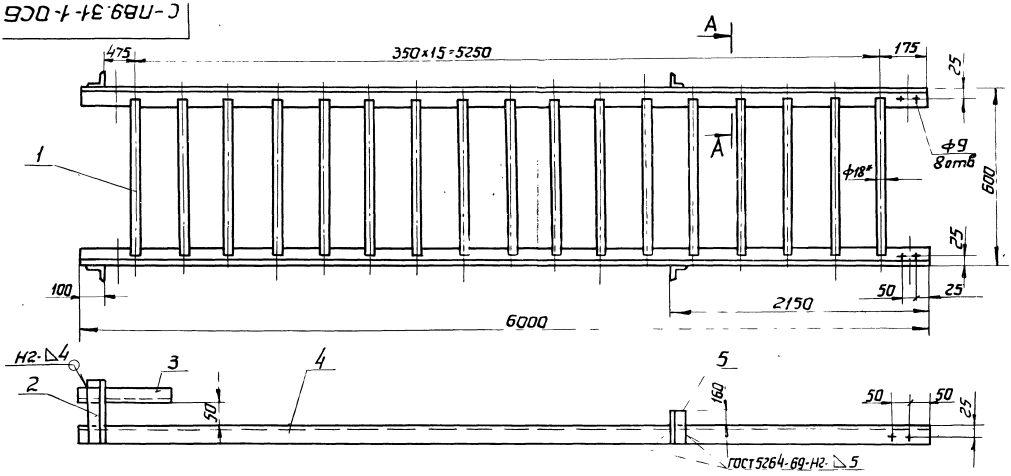

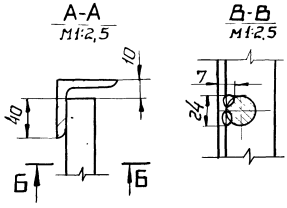

1.* Размер для справок.
2. Предельные отклонения размеров: отверстий по A_7, остальных по CM_9.
3. Сварные швы по ГОСТ 5264-69.
4. Шероховатость торцевых поверхностей деталей. Rz 160
5. Сварка ручная электродуговая

					С-ПВ9.31-1-ОСБ			
Изм	Лист	№ докум	Подп.	Дата	Лестница верхняя. Сборочный чертеж.	Лит	Масса	Масштаб
Разраб.		Гендельман				И	60,0	1:10
Пров.		Шитиков				Лист	Листов 1	
ГИП		Шитиков				Гипронефтеспецмонтаж г. Москва		
Нач. отд.		Кузнецов						
Нормок.		Числова						

Формат 12

С-ПВ9.31-2-ОСБ

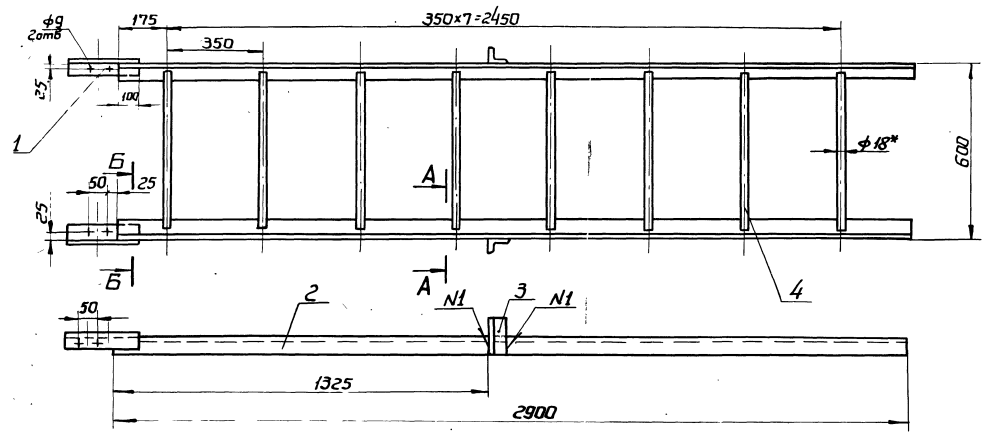

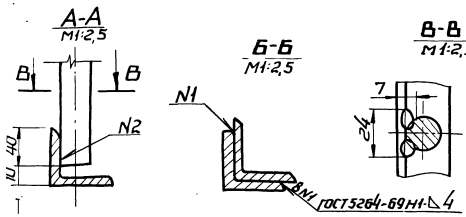

1.* Размер для справок.
2. Предельные отклонения размеров: отверстий - по A_7, остальных - по CM_9.
3. Сварные швы по ГОСТ 5264-69.
4. Шероховатость торцевых поверхностей деталей Rz 160
5. Сварка ручная электродуговая.

52

7798/8

					Т.П. 704-1-150 с С-ПВ9.31-2-ОСБ			
Изм	Лист	№ докум.	Подп.	Дата	Лестница нижняя. Сборочный чертеж.	Лит.	Масса	Масштаб
Разраб		Гендельман				И	24,6	1:10.
Пров.		Шитиков				Лист	Листов 1	
ГИП		Шитиков				Гипронефтеспецмонтаж г. Москва.		
Нач. отд		Кузнецов						
Нормок		Числова						

Формат 12

Форм.	Зона	Поз.	Обозначение	Наименование	Кол.	Примечание
				Документация		
12			С-ПВ9.31-3-ОСБ	Сборочный чертеж		
				Материалы		
				Электрод типа Э-42А ГОСТ 9467-75		
				Переменные данные для исполнений		
				С-ПВ9.31-3-0 СМСБ		
				Детали		
4	1		С-ПВ9.31-3-1	Дуга	7	1,2 кг
				Полоса $\frac{Б4-20\ ГОСТ\ 103-76}{Вст3сп5\ ГОСТ\ 535-79}$		
				$L = 1920 \pm 3,5$		
4	2		С-ПВ9.31-3-2	Полоса	3	3,9 кг
				Полоса $\frac{Б4\times20\ ГОСТ\ 103-76}{Вст3сп5\ ГОСТ\ 535-79}$		
				$L = 5850 \pm 7$		
				С-ПВ9.31-3-0-01 СМСБ		
				Детали		
4	1		С-ПВ9.31-3-1	Дуга	3	1,2 кг

Изм.	Лист	№ докум.	Подп.	Дата
Разраб.		Числова		
Провер.		Шитиков		
Т.контр.		Шитиков		
Нач. отд.		Кузнецов		
Нормак.		Числова		

С-ПВ9.31-3-0

Ограждение

Лит.	Лист	Листов
	1	2

Гипронефтеспецмонтаж г. Москва

Формат 11

Форм.	Зона	Поз.	Обозначение	Наименование	Кол.	Примечание
				Полоса $\frac{Б4\times20\ ГОСТ\ 103-76}{Вст3сп5\ ГОСТ\ 535-79}$		
				$L = 1920 \pm 3,5$		
Б4		2	С-ПВ9.31-3-2	Полоса	3	1,3 кг
				Полоса $\frac{Б4\times20\ ГОСТ\ 103-76}{Вст3сп5\ ГОСТ\ 535-79}$		
				$L = 2000 \pm 4$		

Подп. и дата | Инв. № дубл. | Взам. инв. № | Подп. и дата | Инв. № подл.

Изм.	Лист	№ докум.	Подп.	Дата

С-ПВ9.31-3-0

Лист 2

Формат 11

8

С-ПВ9.31-3-ОСБ

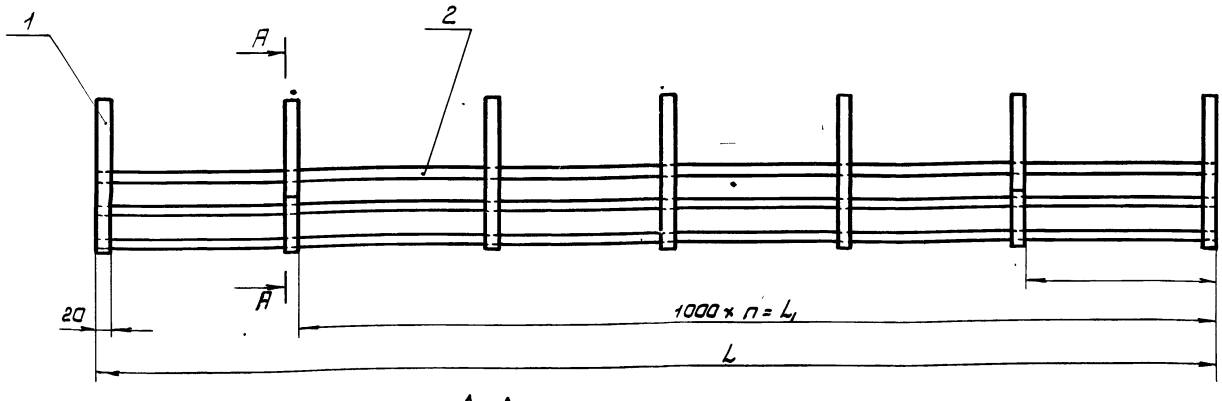

А–А

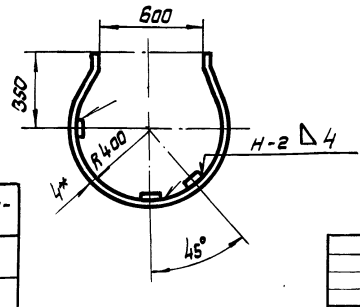

1* Размеры для справок

2. Предельные отклонения размеров по СТ

3. Сварные швы по ГОСТ 5264-69

Обозначение	Размеры, мм L	Размеры, мм L_1	h	Примечание
С-ПВ9.31.3-0	5850	5000	5	
-01	2000	2000	2	

5

7798/8

Т.п. 704-1-150с

С-ПВ9.31-3-ОСБ

Изм.	Лист	N докум.	Подп.	Дата
Разраб		Гендельман		
Провер.		Шитиков		
ГИП		Шитиков		
Нач. отд.		Кузнецов		
Нормак		Числова		

Ограждение

Сборочный чертеж

Лист	Масса	Масш.
И	20,2	1:20

Лист 1 | Листов 1

Гипронефтеспецмонтаж г. Москва

Формат 12

Форм.	Зона	Поз.	Обозначение	Наименование	Кол.	Примеч.
				Документация		
12			С-ПВ9.21-0-ОСБ	Сборочный чертеж		
				Сборочные единицы		
11		1	С-ПВ9.21-1-0	Лестница	4	
11		2	С-ПВ9.21-3-0	Ограждение	1	
11		3	С-ПВ9.21-4-0	Боковина	2	
11		4	С-ПВ9.10-5-0	Площадка	2	
11		5	С-ПВ9.10-6-0	Ограждение мягкое	8	
				Детали		
11		6	С-ПВ9.10-0-1	Ограждение жесткое	4	
				Материалы		
				Электроды сварочные типа Э-42А ГОСТ 9467-75		

Изм.	Лист	N докум.	Подп.	Дата
Разраб.		Гендельман		
Пров.		Шитиков		
ГИП		Шитиков		
Нач. отд.		Кузнецов		
Н. контр.		Числова		

С-ПВ9.21-0-0

Леса навесные для замыкания вертикального монтажного стыка стенки.

Лит.	Лист	Листов
И		

Гипронефтеспецмонтаж г. Москва

Формат 11

Форм	Зона	Поз.	Обозначение	Наименование	Кол.	Примеч.
				Документация		
11			С-ПВ9.21-3-ОСБ	Сборочный чертеж		
				Детали		
Б4		1	С-ПВ9.21-3-1	Дуга	5	1.2кг
				Полоса Б4×20 ГОСТ 103-76 / ВСт.3сп5 ГОСТ 535-79		
				L=1920±2		
Б4		2	С-ПВ9.21-3-2	Полоса	3	2.6кг
				Полоса Б4×20 ГОСТ 103-76 / ВСт.3сп5 ГОСТ 535-79		
				L=4020±6.0		
				Материалы		
				Электроды сварочные типа Э-42А ГОСТ 9467-75		

Подп. и дата | Инв. N дубл. | Взам. инв. N | Подп. и дата | Инв. N подл.

Изм.	Лист	N докум.	Подп.	Дата
Разраб.		Числова		
Пров.		Числова		
ГИП		Шитиков		
Нач. отд.		Кузнецов		
Н. контр.		Числова		

С-ПВ9.21-3-0

Ограждение.

Лит.	Лист	Листов
И		1

Гипронефтеспецмонтаж г. Москва

Формат 11

С-ПВ9.21-0-ОСБ

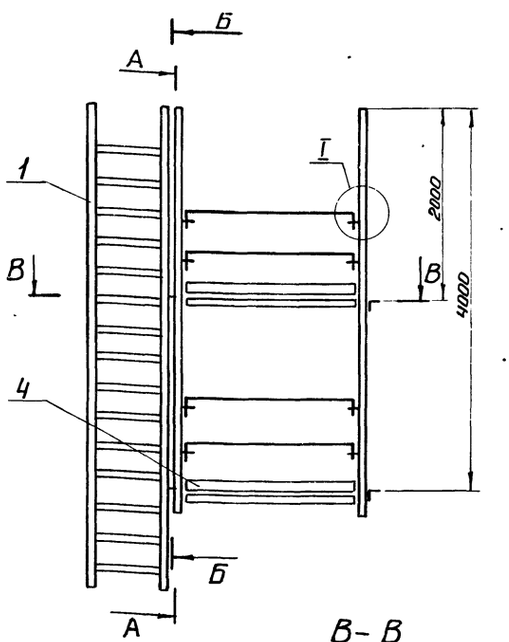

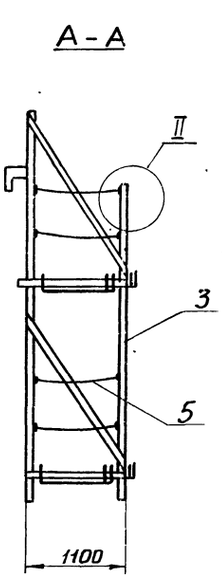

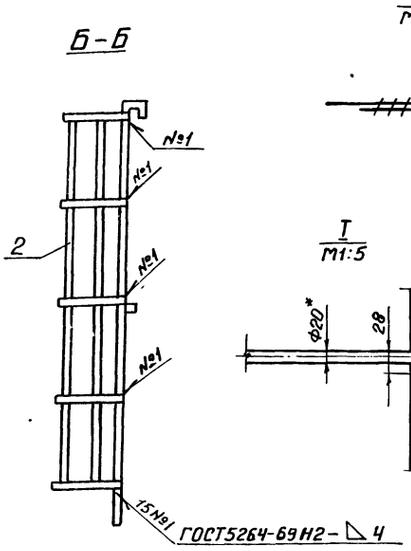

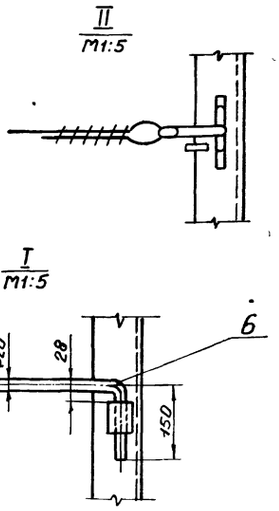

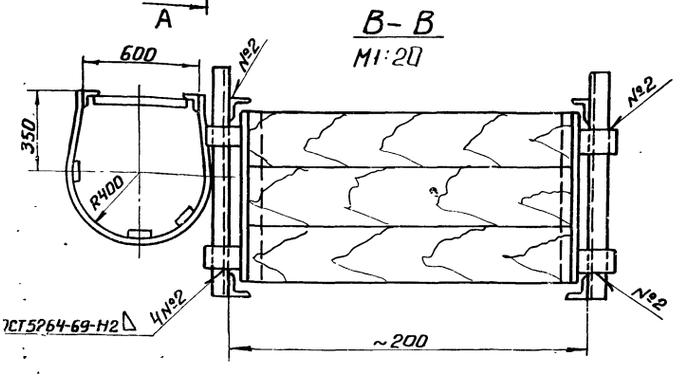

1. *Размеры для справок.
2. Испытать на статическую нагрузку силой Р=550кг.
3. Предельные отклонения размеров по СТ9.54

7798/8

Изм.	Лист	N докум.	Подп.	Дата
Разраб.		Гендельман		
Пров.		Шитиков		
ГИП		Шитиков		
Нач. отд.		Кузнецов		
Н. контр.		Числова		
Утв.		Шитиков		

Т.П. 704-1-150с

С-ПВ9.21-0-ОСБ

Леса навесные для замыкания вертикального монтажного стыка стенки. Сборочный чертеж.

Лит.	Масса	Масштаб
И	280	1:40
Лист	Листов 1	

Гипронефтеспецмонтаж г. Москва

Формат 12

Зона	Поз.	Обозначение	Наименование	Кол.	Примеч.
			Документация		
		С-ПВ9.21-1-ОСБ	Сборочный чертеж.		
			Детали		
	1	С-ПВ9.21-1-0	Круг $\frac{В18\ ГОСТ\ 2590-71}{Вст3сп5\ ГОСТ\ 535-79}$ L=5800±22	17	1,1кг
	2	С-ПВ9.21-1-2	Уголок $\frac{Б\ 40х40х4\ ГОСТ\ 8509-72}{Вст3сп5\ ГОСТ\ 535-79}$ L=1700±1,2	1	0,45кг
	3	С-ПВ9.21-1-3	Уголок $\frac{Б\ 40х40х4\ ГОСТ\ 8509-72}{Вст3сп5\ ГОСТ\ 535-79}$ L=3000±1,7	1	0,9кг
	4	С-ПВ9.21-1-4	Уголок $\frac{Б\ 40х40х4\ ГОСТ\ 8509-72}{Вст3сп5\ ГОСТ\ 535-79}$ L=6000±7,0	2	18кг
	5	С-ПВ9.21-1-5	Уголок $\frac{Б\ 40х40х4\ ГОСТ\ 8509-72}{Вст3сп5\ ГОСТ\ 535-79}$ L=2000±1,5	2	0,1кг
			Материалы		
			Электроды типа Э-42А ГОСТ 9467-79		

Изм.	Лист	N докум.	Подп.	Дата
Разраб.		Гендельман		
Пров.		Шитиков		
ГИП		Шитиков		
Нач. отд.		Кузнецов		
Н. контр.		Числова		

С-ПВ9.21-1-0

Лестница.

Литер	Лист	Листов
И		1

Гипронефтеспецмонтаж г. Москва

Формат 11

С-ПВ9.21-1-ОСБ

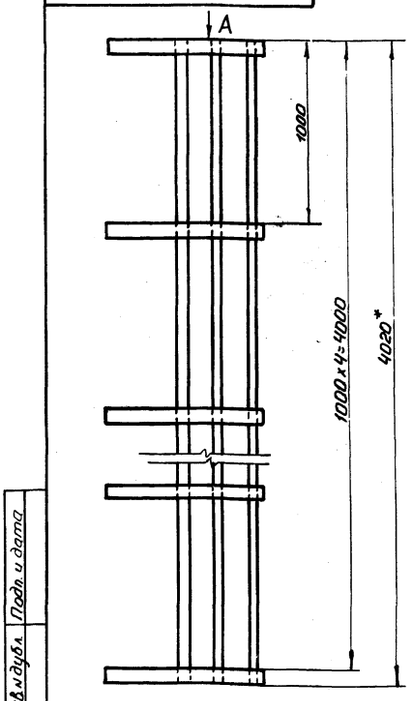

Вид А повернут

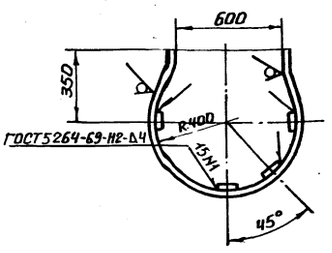

1. *Размер для справок.
2. Предельные отклонения размеров по СМ9.

Изм.	Лист	N докум.	Подп.	Дата
Разраб.		Гендельман		
Пров.		Шитиков		
ГИП		Шитиков		
Нач. отд.		Кузнецов		
Н. контр.		Числова		
Утв.		Шитиков		

С-ПВ9.21-3-ОСБ

Ограждение. Сборочный чертеж.

Лит.	Масса	Масштаб
И	13,8	1:20

Лист | Листов

Гипронефтеспецмонтаж г. Москва

Формат 11

Инв.№ подл. | Подп. и дата | Инв.№ дубл. | Взам. инв.№ | Подп. и дата

С-ПВ9.21-1-ОСБ

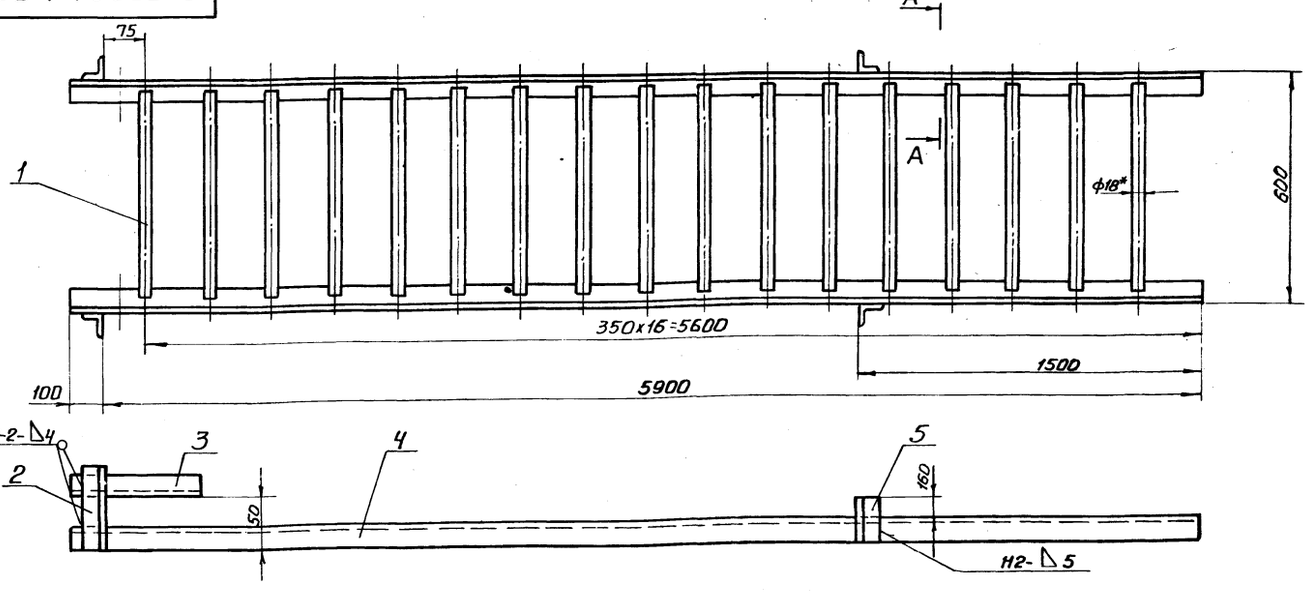

А-А
М1:2,5

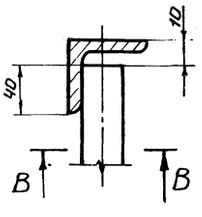

В-В
М1:2,5

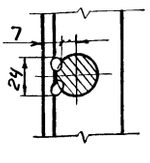

1. *Размер для справок.
2. Предельные отклонения размеров отверстий по A_7, остальных по СМ9.
3. Сварные швы по ГОСТ 5264-69.

55

7798/8

Изм.	Лист	N докум.	Подп.	Дата
Разраб.		Гендельман		
Пров.		Шитиков		
ГИП		Шитиков		
Нач. отд.		Кузнецов		
Н. контр.		Числова		

Т.П. 704-1-150с

С-ПВ9.21-1-ОСБ

Лестница. Сборочный чертеж.

Лит.	Масса	Масштаб
И	60,0	1:10

Лист | Листов 1

Гипронефтеспецмонтаж г. Москва

Форм. № 12

Формат	Зона	Поз.	Обозначение	Наименование	Кол.	Примеч.
				Документация		
12			С-ПВ9.21-4-ОСБ	Сборочный чертеж		
				Детали		
Б4		1	С-ПВ9.21-4-1	Круг	4	0,064кг
				Круг В-28 ГОСТ 2590-71 / В.Ст3сп5 ГОСТ 535-79		
				L=60±0,8		
Б4		2	С-ПВ9.21-4-2	Уголок	1	1.46кг
				Уголок Б-50х50х5 ГОСТ 8509-72 / В.Ст3сп5 ГОСТ 535-79		
				L=3055±5.2		
Б4		3	С-ПВ9.21-4-3	Уголок	2	5.1кг
				Уголок Б-40х40х4 ГОСТ 8509-72 / В.Ст3сп5 ГОСТ 535-79		
				L=2100±2		
Б4		4	С-ПВ9.21-4-4	Швеллер	1	1.7кг
				Швеллер 8 ГОСТ 8240-72 / 09Г2С ГОСТ 535-79		
				L=400±2		
Б4		5	С-ПВ9.21-4-5	Швеллер	1	1.6кг
				Швеллер 8 ГОСТ 8240-72 / 09Г2С ГОСТ 535-79		
				L=350±1.7		

Изм.	Лист	№ докум.	Подп.	Дата
Разраб.		Генделькин		
Пров.		Числова		
Гл.инжнр.		Шитиков		
Нач.отд.		Кузнецов		
Нормок.		Числова		

С-ПВ9.21-4-0

Боковина

Лит.	Лист	Листов
И	1	2

Гипронефтеспецмонтаж г. Москва

Формат 11

Формат	Зона	Поз.	Обозначение	Наименование	Кол.	Приме
Б4		6	С-ПВ9.21-4-6	Круг	8	0.032к
				Круг В-8 ГОСТ 2590-71 / В.Ст3сп5 ГОСТ 535-79		
				L=1000±2,7		
Б4		7	С-ПВ9.21-4-7	Уголок	1	25кг
				Уголок Б63х63х5 ГОСТ 8509-72 / В.Ст3сп5 ГОСТ 535-79		
				L=4110±6		
Б4		8	С-ПВ9.21-4-8	Уголок	2	3,51к
				Уголок Б50х50х5 ГОСТ 8509-72 / В.Ст3сп5 ГОСТ 535-79		
				L=1150±3		
Б4		9	С-ПВ9.21-4-9	Полоса	2	0.4кг
				Полоса Б-5х40 ГОСТ 103-76 / В.Ст3сп5 ГОСТ 535-79		
				L=170±1.2		
				Материалы:		
				Электроды типа Э-42А ГОСТ 9467-75		

Инв.№ подл. | Подп. и дата | Взам.инв.№ | Инв.№ дубл. | Подп. и дата

Изм.	Кол.	№ докум.	Подп.	Дата

С-ПВ9.21-4-0

Формат 11

С-ПВ9.21-4-ОСБ

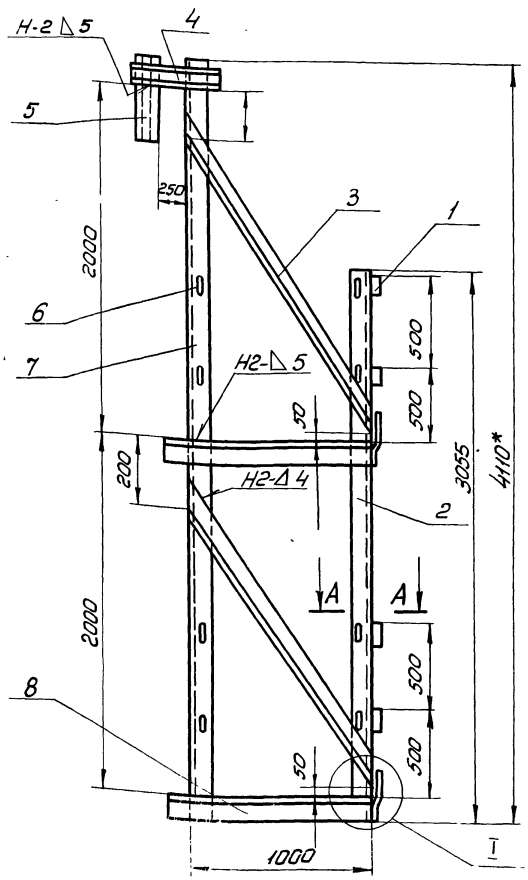

Б – Б
М 2:1

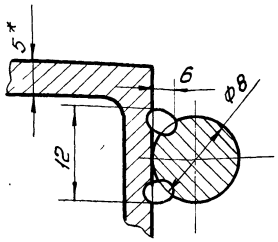

I
М 1:2

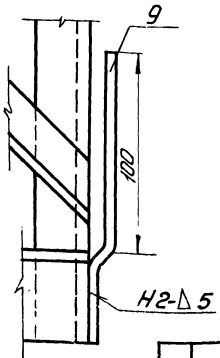

А – А
М 1:2

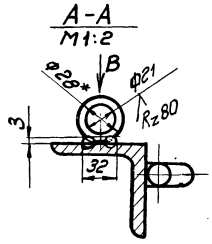

Вид В
М 1:2

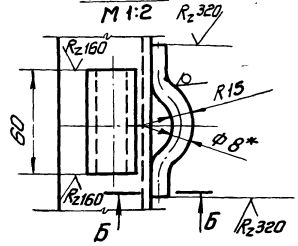

1* Размер для справок.
2. Предельные отклонения размеров: отверстий – по A_7, остальных – по CM_9.
3. Швы сварных соединений по ГОСТ 5264-69.
4. Сварка ручная электродуговая.
5. Шероховатость поверхн. для деталей Б4 – $\frac{Rz320}{7798/8}$ / 5

ТП 704-1-150с

С-ПВ9.21-4-ОСБ

Изм.	Лист	№ докум.	Подп.	Дата
Разраб.		Генделькин		
Пров.		Шитиков		
ГИП		Шитиков		
Нач.отд.		Кузнецов		
Нормок.		Числова		

Боковина

Сборочный чертеж

Лит.	Масса	Масштаб
И	40	1:20
Лист	Листов 1	

Гипронефтеспецмонтаж г. Москва

Поз	Обозначение	Наименование	Кол	Примечание
		Документация		
	С-ПВ9.11-0-ОСБ	Сборочный чертеж		
		Сборочные единицы		
1	С-ПВ9.11-1-0	Лестница	1	
2	С-ПВ9.11-3-0	Ограждение	1	
3	С-ПВ9.11-4-0	Боковина	2	
4	С-ПВ9.10-5-0	Площадка	3	
5	С-ПВ9.10-6-0	Ограждение мягкое	12	
		Детали		
6	С-ПВ9.10-0-1	Ограждение жесткое	6	
7	С-ПВ9.10-0-2	бортовая доска	3*	
		Сосна 15х150 ГОСТ 8486-68		
		Материалы		
		Электроды типа Э-42А ГОСТ 9467-75		

Изм.	Лист	Ндокум.	Подп.	Дата	С-ПВ9.11-0-0			
Разраб.		Чуеслова			Леса навесные для замыкания вертикального монтажного стыка стенки.	Лит.	Лист	Листов
Пров.		Смирнова				И		1
ГИП		Шитиков				Гипронефтеспецмонтаж г. Москва		
Нач. отд.		Кузнецов						
Н. контр.		Числова						
Утв.		Шитиков						

Формат 11

Формат	Зона	Поз.	Обозначение	Наименование	Кол.	Примечание
				Круг $\frac{В8\ ГОСТ\ 2590-71}{Вст3сп5\ ГОСТ\ 535-79}$		
				L = 100 ± 1		
Б4		7	С-ПВ9.11-4-7	Уголок	1	18кг
				Уголок $\frac{Б\ 63х63х5\ ГОСТ\ 8509-72}{Вст3сп5\ ГОСТ\ 535-79}$		
				L = 6175 ± 7		
Б4		8	С-ПВ9.11-4-8	Уголок	3	4,3кг
				Уголок $\frac{Б\ 50х50х5\ ГОСТ\ 8509-72}{Вст3сп5\ ГОСТ\ 535-79}$		
				L = 1150 ± 3,0		
Б4		9	С-ПВ9.11-4-9	Полоса	3	0,5кг
				Полоса $\frac{Б\ 5х40\ ГОСТ\ 103-76}{Вст3сп5\ ГОСТ\ 535-79}$		
				L = 170 ± 1,2		
				Материалы		
				Электроды сварные типа Э-42А ГОСТ 9467-75		

Подп. и дата | Инв. № подл. | Взам. инв. № | Инв. № дубл. | Подп. и дата | Инв. № подл.

Изм.	Лист	Ндокум.	Подп.	Дата	С-ПВ9.11-4-0	Лист

Формат 11

С-ПВ9.11-0-ОСБ

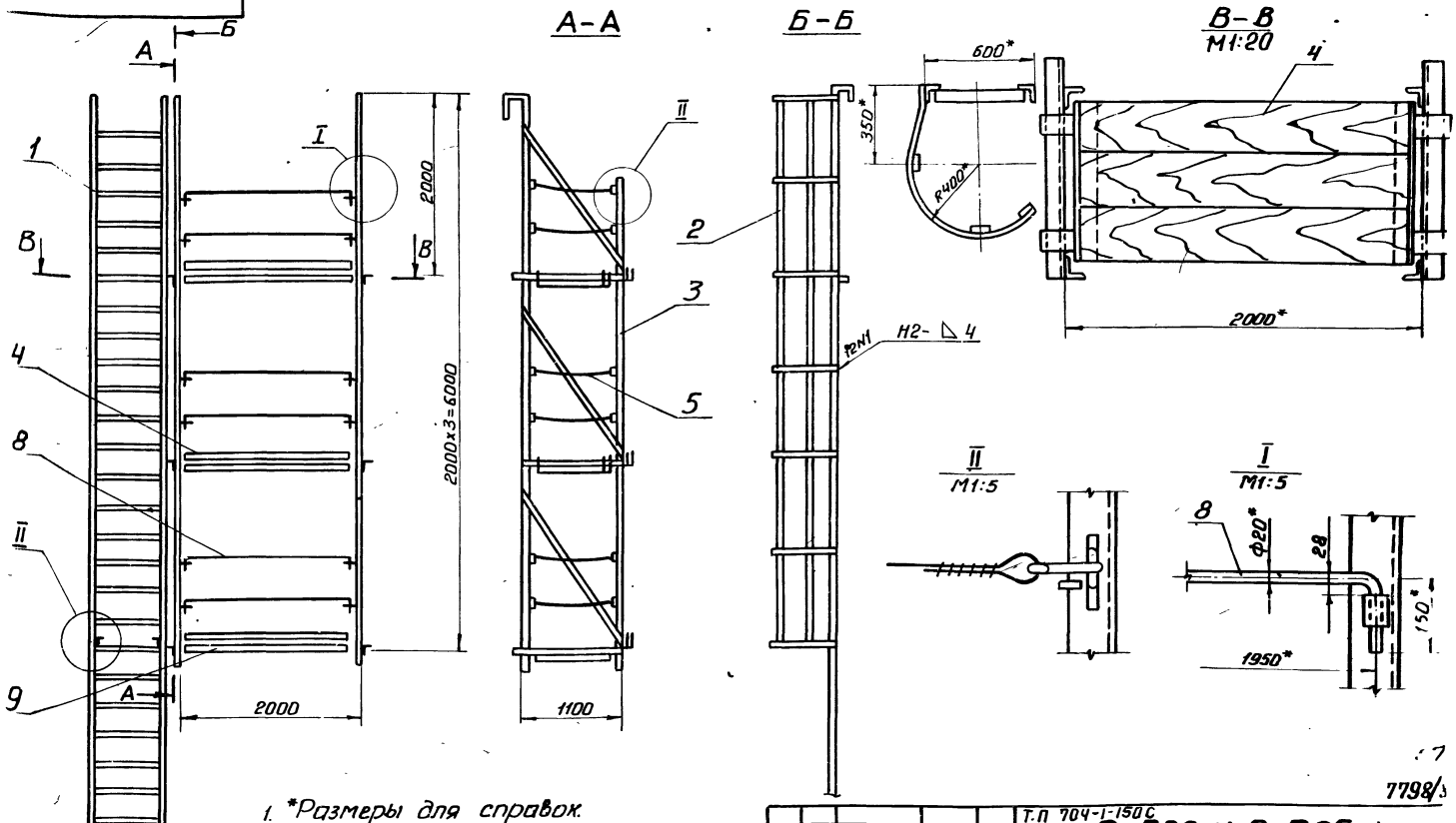

1. *Размеры для справок.
2. Испытать на статическую нагрузку – 550кг.
3. Швы сварных соединений по ГОСТ 5264-69.

7798/3

Изм.	Лист	Ндокум.	Подп.	Дата	Т.П 704-1-150.с	С-ПВ9.11-0-ОСБ			
Разраб.		Гендельман			Леса навесные для замыкания вертикального монтажного стыка. Сборочный чертеж	Лит.	Масса	Масшт.	
Пров.		Шитиков				И	390	1:10	
ГИП		Шитиков				Лист	Листов 1		
Нач. отд.		Кузнецов				Гипронефтеспецмонтаж г. Москва			
Н. контр.		Числова							
Утв.		Шитиков							

Формат 12

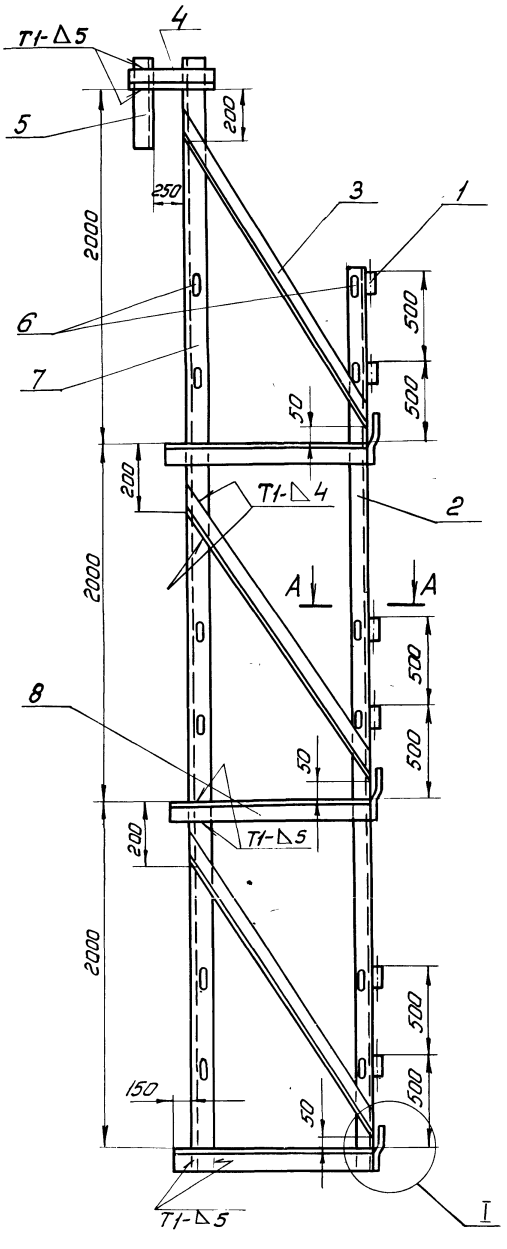

I
М1:2

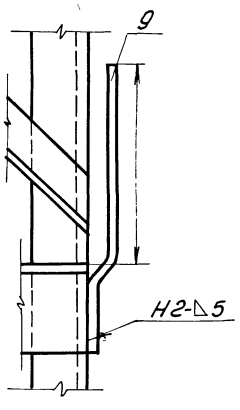

Вид В
М1:2

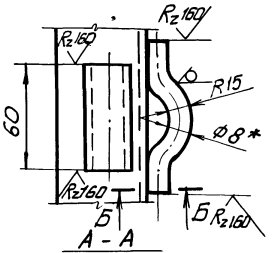

А - А
М1:2

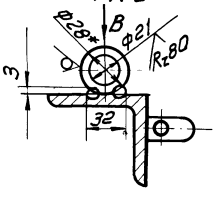

Б-Б
М2:1

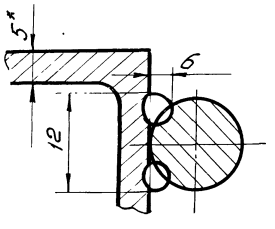

1. * Размеры для справок
2. Предельные отклонения размеров отверстий - по A_7, остальных по CM_9
3. Швы сварных соединений по ГОСТ 5264-69.
4. Сварка ручная электродуговая
5. Шероховатость поверхностей для деталей Б4 - R_z 320

58

7798/8

					Т.П. 704-1-150с		
					С-ПВ9.11-4-ОСБ		
Изм.	Лист	№докум.	Подп.	Дата	Боковина	Лит.	Масса	Масштаб
Разраб.		Кацельман				И	65,0	1:20
Пров.		Шитиков			Сборочный чертеж	Лист	Листов	
ГИП		Шитиков						
Нач.отд.		Кузнецов				Гипронефтеспецмонтаж г. Москва		
Нормок		Числова						
Утв.		Шитиков						

Формат А3

Поз.	Обозначение	Наименование	Кол.	Примечание
		Документация		
	С-ПВ9.11-1-0СБ	Сборочный чертеж		
		Детали		
1	С-ПВ9.11-1-1	Круг	20	1,1кг
		Круг В18 ГОСТ 2590-71 / Вст3сп5 ГОСТ 535-79		
		L = 580 ± 2,2		
2	С-ПВ9.11-1-2	Уголок	1	0,45кг
		Уголок Б 40х40х4 ГОСТ 8509-72 / Вст.3сп5 ГОСТ 535-79		
		L = 170 ± 1,2		
3	С-ПВ9.11-1-3	Уголок	1	0,9кг
		Уголок Б 40х40х4 ГОСТ 8509-72 / Вст3сп5 ГОСТ 535-79		
		L = 300 ± 1,5		
4	С-ПВ9.11-1-4	Уголок	2	19кг
		Уголок Б 40х40х4 ГОСТ 8509-72 / Ст.3сп5 ГОСТ 535-79		
		L = 7000 ± 8		

Изм.	Лист	Ндокум.	Подп.	Дата
Разраб.		Числова		
Пров.		Шутиков		
Нач. отд.		Кузнецов		
Н. контр.		Числова		

С-ПВ9.11-1-0

Лестница.

Лит.	Лист	Листов
И	1	2

Гипронефтеспецмонтаж г. Москва

Формат 11

Форм.	Зона	Поз.	Обозначение	Наименование	Кол.	Примечание
Б4		5	С-ПВ9.11-1-5	Уголок	2	0,1кг
				Уголок Б 40х40х4 ГОСТ 8509-72 / Вст3сп5 ГОСТ 535-79		
				L = 200 ± 1,2		
				Материалы		
				Электроды типа Э-42А ГОСТ 9467-75		

Инв. № подл. | Подп. и дата | Взам. инв. № | Инв. № дубл. | Подп. и дата

Изм.	Лист	Ндокум.	Подп.	Дата

С-ПВ9 11-1-0

Лист 2

Формат 11

С-ПВ9.11-1-0СБ-Э

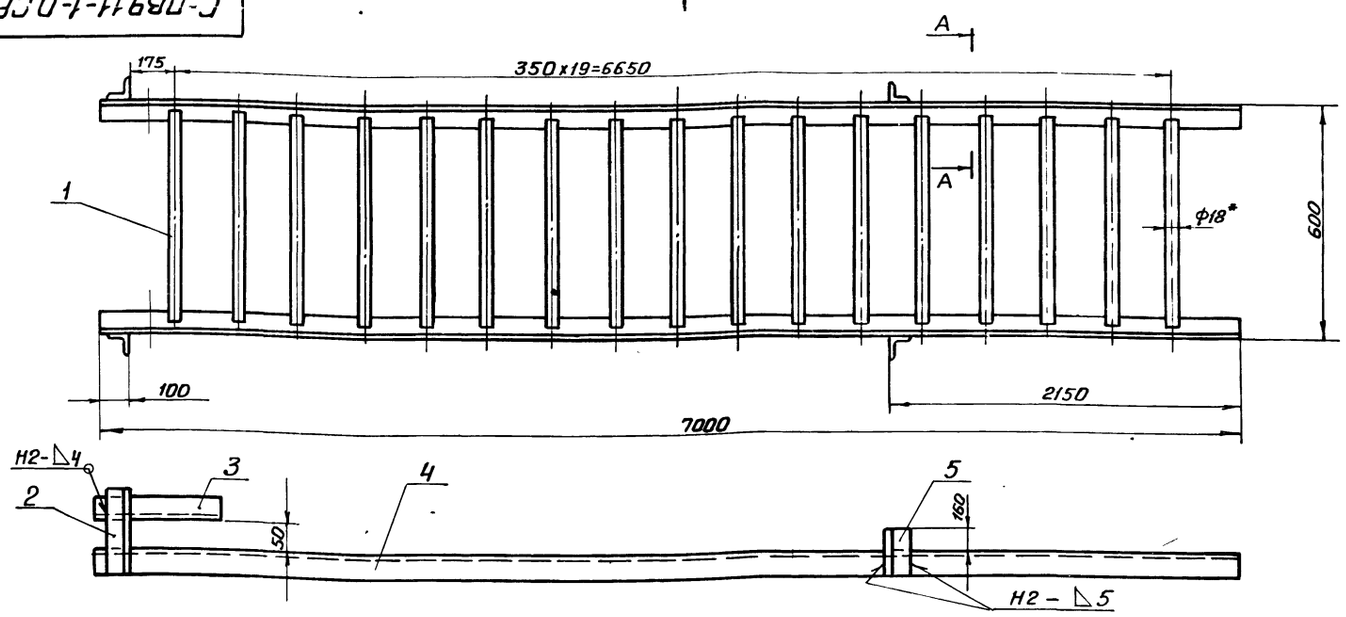

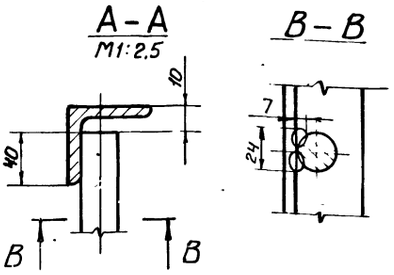

1. *Размер для справок.
2. Предельные отклонения размеров: отверстий по A_7, остальных по CM_9.
3. Сварные швы по ГОСТ 5264-69.
4. Сварка ручная электродуговая.

59

7798/8

Т.П. 704-1-150с

С-ПВ9.11-1-0СБ

Изм.	Лист	Ндокум.	Подп.	Дата
Разраб.		Гендельман		
Пров.		Шутиков		
ГИП		Шутиков		
Нач. отд.		Кузнецов		
Н. контр.		Числова		

Лестница. Сборочный чертеж

Лит.	Масса	Масштаб
И	60,0	1:10

Лист	Листов 1

Гипронефтеспецмонтаж Москва

Формат 12

1

Формат	Зона	Поз	Обозначение	Наименование	Кол	Примечание
				Документация		
12			С-ПВ9.11-3-ОСБ	Сборочный чертеж		
				Детали		
64		1	С-ПВ9.11-3-1	Дуга	7	1,2кг
				Полоса 64х20 ГОСТ 103-76 Вст3сп5 ГОСТ 535-79		
				L=1970±3,5		
64		2	С-ПВ9.11-3-2	Полоса	3	4,2кг
				Полоса 64х20 ГОСТ 103-76 Вст3сп5 ГОСТ 535-79		
				L=6125±7		
				Материалы		
				Электроды сварочные типа Э-42А ГОСТ 9467-75		

Изм	Лист	№ докум.	Подп.	Дата
Разраб.		Чистова		
Пров.		Кендельман		
Гл.инж.пр.		Шитиков		
Нач.отд.		Кузнецов		
Н.контр.		Чистова		

С-ПВ9.11-3-0

Ограждение верхнее.

Лит. | Лист | Листов: И | 1

Гипронефтеспецмонтаж г. Москва

Формат А1

Формат	Зона	Поз	Обозначение	Наименование	Кол	Примечание
				Документация		
12			С-ПВ9.11-4-ОСБ	Сборочный чертеж		
				Детали		
64		1	С-ПВ9.11-4-1	Круг	6	0,08кг
				Круг В28 ГОСТ 2590-71 Вст3сп5 ГОСТ 535-79		
				L=60±1		
64		2	С-ПВ9.11-4-2	Уголок	1	15кг
				Уголок Б50х50х5 ГОСТ 8509-72 Вст3сп5 ГОСТ 535-79		
				L=5100±7		
64		3	С-ПВ9.11-4-3	Уголок	3	4,2кг
				Уголок Б40х40х4 ГОСТ 8509-72 Вст3сп5 ГОСТ 535-79		
				L=2100±4		
64		4	С-ПВ9.11-4-4	Швеллер	1	1,7кг
				Швеллер 8 ГОСТ 8240-72 09Г2С ГОСТ 535-79		
				L=950±27		
64		5	С-ПВ9.11-4-5	Швеллер	1	1,7кг
				Швеллер 8 ГОСТ 8240-72 09Г2С ГОСТ 535-79		
				L=100±1		
64		6	С-ПВ9.11-4-6	Круг	12	0,04кг

Инв.№подл. | Подп. и дата | Взам.инв.№ | Инв.№дубл. | Подп. и дата

Изм	Лист	№ докум.	Подп.	Дата
Разраб.		Чистова		
Пров.		Кендельман		
Гл.инж.пр.		Шитиков		
Нач.отд.		Кузнецов		
Н.контр.		Чистова		

С-ПВ9.11-4-0

Боковина.

Лит. | Лист | Листов: И | 1 | 2

Гипронефтеспецмонтаж г. Москва

Формат А1

С-ПВ9.11-3-ОСБ

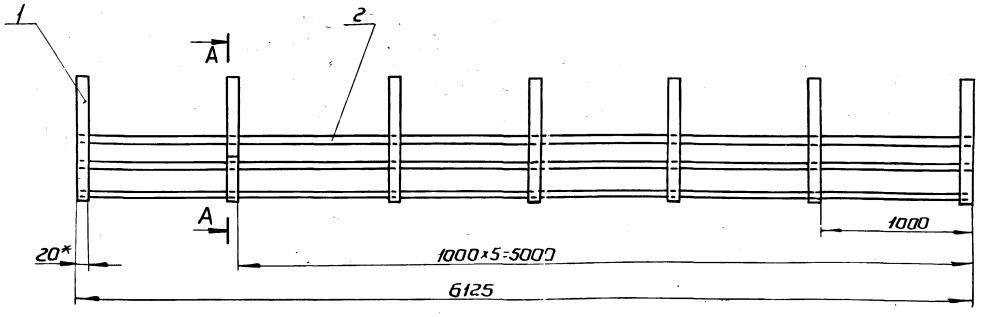

А-А

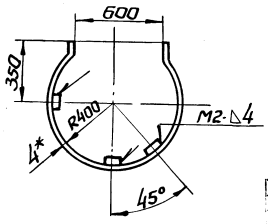

1.* Размеры для справок.
2. Предельные отклонения размеров по CM_9
3. Сварные швы по ГОСТ 5264-69.
4. Шероховатость деталей 64-R_z 320

7798/8

Т.п. 704-1-150 с

С-ПВ9.11-3-ОСБ

Изм	Лист	№ докум.	Подп.	Дата
Разраб.		Кендельман		
Пров.		Шитиков		
ГИП		Шитиков		
Нач.отд.		Кузнецов		
Н.контр.		Чистова		

Ограждение верхнее. Сборочный чертеж

Лит	Масса	Масш.
И	202	1:20
Лист	Листов 1	

Гипронефтеспецмонтаж Москва

Формат А2

gost.e-ecolog.ru