ТИПОВЫЕ КОНСТРУКЦИИ, ИЗДЕЛИЯ И УЗЛЫ ЗДАНИЙ И СООРУЖЕНИЙ

# СЕРИЯ 3.901-13

# КОЛОНКИ УПРАВЛЕНИЯ ЗАДВИЖКАМИ Ду 100÷1200 мм С РУЧНЫМ И ЭЛЕКТРИЧЕСКИМ ПРИВОДОМ

## ВЫПУСК 6

# КОЛОНКА УПРАВЛЕНИЯ ЗАДВИЖКАМИ Ду 300÷400 мм С РУЧНЫМ ПРИВОДОМ

РАБОЧИЕ ЧЕРТЕЖИ

gost.e-ecolog.ru

Госстрой СССР
Тонкинская фабрика ЦНТИ
Типовой проект ( серия )
№ 3-901-15 6 6
Заказ № 7720
Цена 0 руб. 91 коп
Тираж 2500
Дата «11» 2 193.г.

ТИПОВЫЕ КОНСТРУКЦИИ, ИЗДЕЛИЯ И УЗЛЫ ЗДАНИЙ И СООРУЖЕНИЙ

# СЕРИЯ 3.901-13

# КОЛОНКИ УПРАВЛЕНИЯ ЗАДВИЖКАМИ Ду 100÷1200 мм С РУЧНЫМ И ЭЛЕКТРИЧЕСКИМ ПРИВОДОМ

## ВЫПУСК 6

# КОЛОНКА УПРАВЛЕНИЯ ЗАДВИЖКАМИ Ду 300÷400 мм С РУЧНЫМ ПРИВОДОМ

РАБОЧИЕ ЧЕРТЕЖИ

РАЗРАБОТАНЫ ИНСТИТУТОМ
СОЮЗВОДОКАНАЛПРОЕКТ
ГЛАВНЫЙ ИНЖЕНЕР ИНСТИТУТА В.Н. Самохин
ГЛАВНЫЙ ИНЖЕНЕР ПРОЕКТА В.М. Блоков

Утверждены и введены в действие
в/о Союзводоканалниипроект
Приказ № 97
от 22.05.1979г.

# СОДЕРЖАНИЕ АЛЬБОМА


| Наименование | Обозначение чертежа | Стр альбома |
|---|---|---|
| Титульный лист | | |
| Содержание альбома | | 2 |
| Технические условия | ТМ73.06.ТУ | 3 |
| Пояснительная записка | ТМ73.06.ПЗ | 3 |
| Колонка управления задвижками Ду 300, 350, 400 | | |
| с ручным приводом. Спецификация. | ТМ73.06.00.00.00 | 4 |
| Колонка. Спецификация | ТМ73.06.01.00.00 | 4 |
| Штанга. Спецификация | ТМ73.06.02.00.00 | 4 |
| Корпус. Спецификация | ТМ73.06.01.01.00 | 4 |
| Маховик. Спецификация. | ТМ73.06.01.02.00 | 5 |
| Колонка управления задвижками Ду 300, 350, 400 | | |
| с ручным приводом. Сборочный чертеж. | ТМ73.06.00.00.00 СБ | 6 |
| Колонка. Сборочный чертеж. | ТМ73.06.01.00.00 СБ | 7 |
| Штанга. Сборочный чертеж. | ТМ73.06.02.00.00 СБ | 7 |
| Корпус. Сборочный чертеж. | ТМ73.06.01.01.00 СБ | 5 |
| Маховик. Сборочный чертеж | ТМ73.06.01.02.00 СБ | 8 |
| Фланец | ТМ73.06.00.00.01 | 5 |
| Скоба | ТМ73.06.00.00.02 | 8 |
| Вал | ТМ73.06.01.00.01 | 8 |
| Втулка | ТМ73.06.01.00.02 | 9 |
| Стрелка | ТМ73.06.01.00.03 | 9 |
| Указатель | ТМ73.06.01.00.04 | 9 |
| Сухарь | ТМ73.06.02.00.01 | 9 |
| Фланец | ТМ73.06.02.00.03 | 10 |
| Опора | ТМ73.06.01.01.01 | 10 |
| Фланец | ТМ73.06.01.01.03 | 10 |
| Бобышка | ТМ73.06.01.02.03 | 10 |


Инв.№ подл. | Подп. и дата | Взам.инв.№ | Инв.№ дубл. | Подп. и дата

# 1. Введение

1.1. Проект типовых конструкций „Колонка управления задвижками Ду 300, 350, 400 с ручным приводом" разработан на основании утвержденного Главпромстройпроектом Госстроя СССР перечня-графика разработок узлов и деталей сооружений водоснабжения и канализации п.19 раздел VII плана типового проектирования на 1978 г.

1.2. Проект состоит из шести выпусков:

Выпуск 1. Колонка управления задвижками Ду 100, 150 мм с электрическим приводом типа А.

Выпуск 2. Колонка управления задвижками Ду 200 ÷ 400 мм с электрическим приводом типа Б.

Выпуск 3. Колонка управления задвижками Ду 500 ÷ 1000 с электрическим приводом типа В.

Выпуск 4 Колонка управления задвижками Ду 800 ÷ 1200 с электрическим приводом типа Г.

Выпуск 5. Колонка управления задвижками Ду 200 ÷ 250 мм с ручным приводом.

Выпуск 6. Колонка управления задвижками Ду 300 ÷ 400 мм с ручным приводом.

# 2. Назначение и область применения.

2.1. Колонка предназначена для дистанционного управления задвижками с ручным приводом и может применяться в сооружениях водоснабжения и канализации.

# 3. Описание конструкции и работы колонки.

3.1. Конструкция колонки разработана применительно к задвижкам с выдвижным шпинделем типа 30ч6бр и обеспечивает управление задвижкой с глубиной заложения от 2м до 7м.

3.2. Конструкция колонки включает в себя следующие основные узлы: колонку поз. 1, штангу поз. 2, черт. ТМ73.06.00.00 СБ.

3.3. При переоборудовании задвижек на дистанционное управление маховик с задвижек не снимается, а вращательное движение шпинделю задвижки передается через маховик, вал, штангу, которая соединяется с маховиком задвижки скобами.

# 4. Технико-экономические показатели

С учетом опыта эксплуатации колонок управления задвижками разработана более простая конструкция, в которой изменено крепление колонки к фундаменту, увеличено отверстие в строительной части, уменьшена длина вала колонки, изменена конструкция его направляющей, аннулированы ребра колонки. В результате этого упрощен механизм колонки, улучшены условия ее монтажа, эксплуатации и на 3% снижена металлоемкость конструкции по сравнению с ранее применявшимися колонками серии 3.901-10.

# 5. Указания по привязке проекта.

5.1. При привязке проекта необходимо:

а) определить типоразмер колонки в зависимости от глубины заложения трубопровода Н согласно таблице, приведенной на черт ТМ73.06.00.00 СБ

б) внести в заказную спецификацию условное обозначение выбранной колонки управления задвижкой.

5.2. Пример условного обозначения колонки управления задвижкой Ду 350 с ручным приводом при глубине заложения трубопровода Н= 4,5 ÷ 5 м.

Колонка Ду 350 с ручным приводом – VII.

| Изм. | Лист | № докум. | Подп. | Дата | ТМ 73.06.ПЗ | | | |
|---|---|---|---|---|---|---|---|---|
| Разраб. | | Родионов | | | Колонка управления задвижками Ду 300, 350, 400 с ручным приводом. Пояснительная записка | Лит. | Лист 1 | Листов 2 |
| Пров. | | Вайнштейн | | | | | Госстрой СССР | |
| Гл.инж.пр. | | Блохов | | | | | СОЮЗВОДОКАНАЛПРОЕКТ г. Москва | |
| Н. контр. | | Смирнов | | | | | | |
| Утв. | | Авдеев | | | | | | |

Инв.№ подл. | Подп. и дата | Взам.инв.№ | Инв.№ дубл. | Подп. и дата

Формат А4



Инв.№ подл. | Подп. и дата | Взам.инв.№ | Инв.№ дубл. | Подп. и дата

| Изм. | Лист | № докум. | Подп. | Дата | ТМ73.06.ПЗ | Лист 2 |
|---|---|---|---|---|---|---|

Формат А4

Настоящие технические условия распространяются на колонки управления задвижками Ду 300, 350, 400 с ручным приводом.

# 1. Технические требования.

1.1. При изготовлении колонки управления задвижкой все принципиальные изменения в чертежах и отступления от технических требований должны быть согласованы с институтом „Союзводоканалпроект".

1.2. Организация, изготавливающая колонку, имеет право под свою ответственность заменять материалы, указанные в рабочих чертежах, материалами других марок, равноценными по механическим свойствам.

1.3. Не допускается наличие на поверхности всех прокатных материалов вмятин, забоин и других механических повреждений.

1.4. Сварку производить электродом типа Э42 ГОСТ 9467-75.

1.5. Свариваемые поверхности перед сваркой должны быть тщательно очищены от ржавчины, масла, грязи и пыли, а в случае необходимости-промыты и просушены.

1.6. Сварные швы должны быть без трещин, прожегов, наплывов, пор, непроваров.

1.7. Обработанные поверхности деталей не должны иметь глубоких царапин, забоин, задиров и других механических повреждений.

1.8. Грунтовка и окраска колонки производится на месте ее установки после монтажа и проверки ее работы (штангу поз. 2 допускается грунтовать и окрашивать предварительно). Перед грунтовкой все нетрущиеся поверхности металлоконструкций колонки очищать от масла, грязи, ржавчины и окалины, после чего грунтовать их 2-мя слоями грунта ХС-010 ГОСТ 9355-60 и красить 2-мя слоями эмали ХС-710 ГОСТ 9355-60 в серый цвет.

| Изм. | Лист | № докум. | Подп. | Дата | ТМ 73.06.ТУ | | | |
|---|---|---|---|---|---|---|---|---|
| Разраб. | | Родионов | | | Колонка управления задвижками Ду 300, 350, 400 с ручным приводом. Технические условия. | Лит. | Лист 1 | Листов 2 |
| Провер. | | Вайнштейн | | | | | Госстрой СССР | |
| Гл.инж.пр. | | Блохов | | | | | СОЮЗВОДОКАНАЛПРОЕКТ г. Москва | |
| Н. контр. | | Смирнов | | | | | | |
| Утв. | | Авдеев | | | | | | |

Инв.№ подл. | Подп. и дата | Взам.инв.№ | Инв.№ дубл. | Подп. и дата

Формат А4

1.9. При установке колонки резьбовую часть приводного вала поз. 3 черт. ТМ 06.01.00.00 СБ густо смазать консистентной смазкой ЦИАТИМ-201. ГОСТ 6267-74.

# 2. Упаковка, транспортировка и хранение.

2.1. Упаковка производится в деревянный ящик по особому требованию

2.2. Транспортирование колонки на место монтажа производится в разобранном виде по узлам и должно обеспечивать их сохранность от механических повреждений.

2.3. Хранение изделия разрешается в закрытых помещениях складского типа или под навесом.

# 3. Указания по монтажу.

3.1. Перед монтажом необходимо проверить вертикальное положение шпинделя задвижки. Неперпендикулярность оси шпинделя относительно горизонтальной плоскости должна быть не более 2мм.

3.2. При монтаже колонки поз. 1 черт ТМ73.06.00.00 СБ необходима производить прокрутку штанги поз. 2. В случае обнаружения перекосов в установке штанги необходимо дополнительно отрегулировать установку колонки.

3.3. По окончании монтажа на корпусе колонки поз. 1 нанести две риски, соответствующие полному открытому и закрытому положению задвижки. Риски наносить против острия стрелки, указывающей эти положения.

3.4. Длину штанги поз. 2 уточните и обрезать при монтаже.

| Изм. | Лист | № докум. | Подп. | Дата | ТМ73.06.ТУ | Лист 2 |
|---|---|---|---|---|---|---|

Инв.№ подл. | Подп. и дата | Взам.инв.№ | Инв.№ дубл. | Подп. и дата

Формат А4

Типовые конструкции. Серия 3.901-13. Выпуск 6

| Форм. | Зона | Поз. | Обозначение | Наименование | Кол. | Прим. |
|---|---|---|---|---|---|---|
| | | | | **Документация** | | |
| 12 | | | ТМ73.06.02.00.00 СБ | Сборочный чертеж | | |
| | | | | **Детали** | | |
| 11 | | 1 | ТМ73.06.02.00.01 | Сухарь | 1 | |
| Б4 | | 2 | ТМ73.06.02.00.02 | Труба | | Массу см. черт. ТМ73.06.02.00.00 СБ |
| | | | | Труба 76×4 ГОСТ 10704-76 / Д ГОСТ 10705-63 | 1 | |
| 11 | | 3 | ТМ73.06.02.00.03 | Фланец | 1 | |

| Изм. | Лист | N докум. | Подп. | Дата | ТМ73.06.02.00.00 | | |
|---|---|---|---|---|---|---|---|
| Разраб. | | Корсакова | | | Штанга | Лит. | Лист 1 | Листов 1 |
| Пров. | | Баймиллин | | | | Госстрой СССР Союзводоканалпроект г. Москва | |
| Гл. инж. пр. | | Блохов | | | | | |
| Н. контр. | | Смирнов | | | | | |
| Утв. | | Авдеев | | | | | |

Формат II

| Форм. | Зона | Поз. | Обозначение | Наименование | Кол. | Прим. |
|---|---|---|---|---|---|---|
| | | | | **Документация** | | |
| 12 | | | ТМ73.06.01.01.00 СБ | Сборочный чертеж | | |
| | | | | **Детали** | | |
| 11 | | 1 | ТМ73.06.01.01.01 | Опора | 1 | |
| Б4 | | 2 | ТМ73.06.01.01.02 | Стойка | | |
| | | | | Труба 159×4.5 ГОСТ 8732-78 / Д ГОСТ 8731-74 | | |
| | | | | L = 805 В7 | 1 | 13.8 кг |
| 11 | | 3 | ТМ73.06.01.01.03 | Фланец | 1 | |

| Изм. | Лист | N докум. | Подп. | Дата | ТМ73.06.01.01.00 | | |
|---|---|---|---|---|---|---|---|
| Разраб. | | Корсакова | | | Корпус | Лит. | Лист 1 | Листов 1 |
| Пров. | | Баймиллин | | | | Госстрой СССР Союзводоканалпроект г. Москва | |
| Гл. инж. пр. | | Блохов | | | | | |
| Н. контр. | | Смирнов | | | | | |
| Утв. | | Авдеев | | | | | |

Формат II

| Форм. | Зона | Поз. | Обозначение | Наименование | Кол. | Прим. |
|---|---|---|---|---|---|---|
| | | | | **Документация** | | |
| 11 | | | ТМ73.06.01.00.00 СБ | Сборочный чертеж | | |
| | | | | **Сборочные единицы** | | |
| 11 | | 1 | ТМ73.06.01.01.00 | Корпус | 1 | |
| 11 | | 2 | ТМ73.06.01.02.00 | Маховик | 1 | |
| | | | | **Детали** | | |
| | | 3 | ТМ73.06.01.00.01 | Вал | 1 | |
| | | 4 | ТМ73.06.01.00.02 | Втулка | 1 | |
| | | 5 | ТМ73.06.01.00.03 | Стрелка | 1 | |
| | | 6 | ТМ73.06.01.00.04 | Указатель | 1 | |
| | | | | **Стандартные изделия** | | |
| | | 7 | | Гайка М36.5.0115 ГОСТ 5915-70 | 2 | |
| | | 8 | | Шайба 36.02.0115 ГОСТ 11371-68 | 1 | |

| Изм. | Лист | N докум. | Подп. | Дата | ТМ73.06.01.00.00 | | |
|---|---|---|---|---|---|---|---|
| Разраб. | | Корсакова | | | Колонка | Лит. | Лист 1 | Листов 1 |
| Пров. | | Баймиллин | | | | Госстрой СССР Союзводоканалпроект г. Москва | |
| Гл. инж. пр. | | Блохов | | | | | |
| Н. контр. | | Смирнов | | | | | |
| Утв. | | Авдеев | | | | | |

Формат II

| Форм. | Зона | Поз. | Обозначение | Наименование | Кол. | Прим. |
|---|---|---|---|---|---|---|
| | | | | **Документация** | | |
| 22 | | | ТМ73.06.00.00.00 СБ | Сборочный чертеж | | |
| | | | | **Сборочные единицы** | | |
| 11 | | 1 | ТМ73.06.01.00.00 | Колонка | 1 | |
| 11 | | 2 | ТМ73.06.02.00.00 | Штанга | 1 | |
| | | | | **Детали** | | |
| 11 | | 3 | ТМ73.06.00.00.01 | Фланец | 1 | |
| 11 | | 4 | ТМ73.06.00.00.02 | Скоба | 4 | Кол-во уточнить по маркировке изделия |
| | | | | **Стандартные изделия** | | |
| | | 5 | | Гайка М16.5.0115 ГОСТ 5915-70 | 12 | |
| | | 6 | | Шайба 16.65Г.0115 ГОСТ 6402-70 | | |
| | | 7 | | Шпилька М16-6g×35.58 ГОСТ 22032-76 | 4 | |

| Изм. | Лист | N докум. | Подп. | Дата | ТМ73.06.00.00.00 | | |
|---|---|---|---|---|---|---|---|
| Разраб. | | Корсакова | | | Колонка управления задвижками Ду 300, 350, 400 с ручным приводом | Лит. | Лист 1 | Листов 1 |
| Пров. | | Баймиллин | | | | Госстрой СССР Союзводоканалпроект г. Москва | |
| Гл. инж. пр. | | Блохов | | | | | |
| Н. контр. | | Смирнов | | | | | |
| Утв. | | Авдеев | | | | | |

Формат II

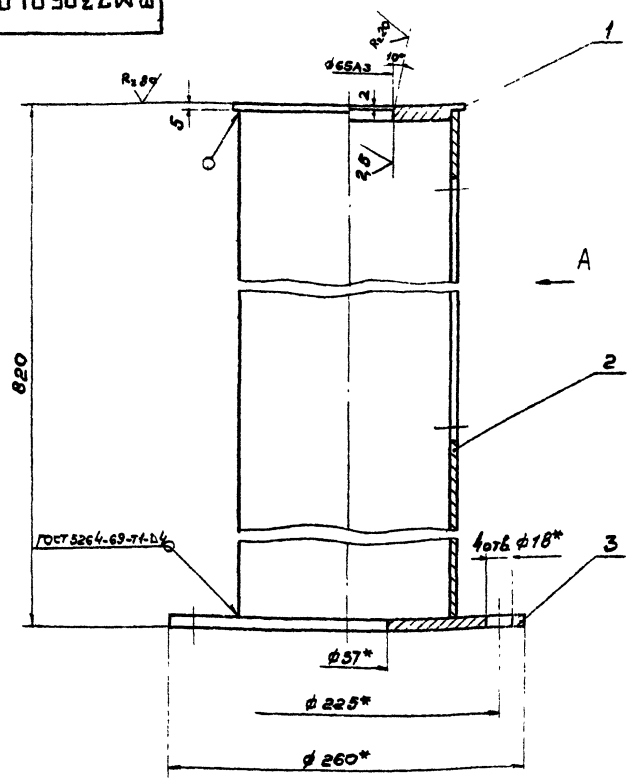


Вид А

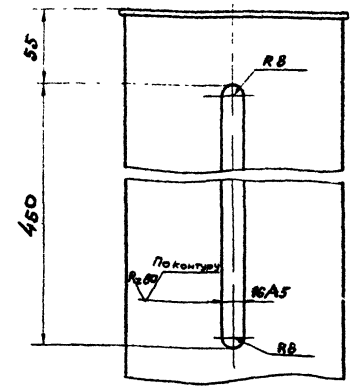


1* Размеры для справок

2. Неуказанные предельные отклонения размеров валов - по $B_7$; остальных - по СМ8

| Изм. | Лист | № докум. | Подпись | Дата |
|---|---|---|---|---|
| Разраб | | Корсакова | | |
| Пров | | Войнитейн | | |
| Т.контр | | Смирнов | | |
| Гл.инж.пр | | Блохов | | |
| Н.контр | | Смирнов | | |
| Утв | | Авдеев | | |

ТМ73.06.01.01.00.СБ

Корпус
Сборочный чертеж

| Лит | Масса | Масштаб |
|---|---|---|
| И | 19,0 | 1:2,5 |
| Лист | Листов 1 | |

Госстрой СССР
СОЮЗВОДОКАНАЛПРОЕКТ
г. Москва

Формат 12



$R_z80$ (V)

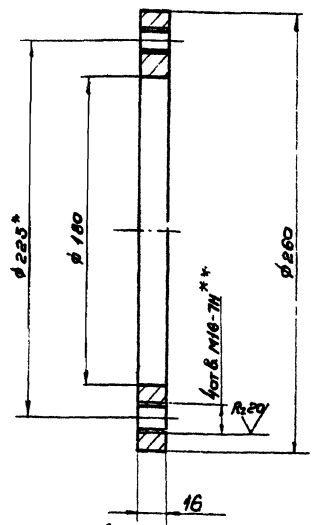


1* Размер для справок

2. Неуказанные предельные отклонения размеров: отверстий - по $A_7$; валов - по $B_7$; остальных - по СМ8.

3** Обработать по сопрягаемой детали

| Изм. | Лист | № докум. | Подпись | Дата |
|---|---|---|---|---|
| Разраб | | Корсакова | | |
| Пров | | Войнитейн | | |
| Т.контр | | Смирнов | | |
| Гл.инж.пр | | Блохов | | |
| Н.контр | | Смирнов | | |
| Утв | | Авдеев | | |

ТМ 73.06.00.00.01

Фланец

Ст 3 ГОСТ 380-71

| Литер | Масса | Масштаб |
|---|---|---|
| И | 3,4 | 1:2 |
| Лист | Листов 1 | |

Госстрой СССР
СОЮЗВОДОКАНАЛПРОЕКТ
г. Москва

| Формат | Зона | Поз. | Обозначение | Наименование | Кол. | Примечание |
|---|---|---|---|---|---|---|
| | | | | Документация | | |
| 11 | | | ТМ73.06.01.02.00 СБ | Сборочный чертеж | | |
| | | | | Детали | | |
| Бч | | 1 | ТМ73.06.01.02.01 | Обод | | |
| | | | | Труба 30×2,5 ГОСТ 10704-76 / Д ГОСТ 10705-63 | | |
| | | | | $l_{разв.}$ = 708 $B_7$ | 1 | 2,7 кг |
| Бч | | 2 | ТМ73.06.01.02.02 | Спица | | |
| | | | | Труба 18×2 ГОСТ 10704-76 / Д ГОСТ 10705-63 | | |
| | | | | $l$ = 200 $B_7$ | 4 | 0,16 кг |
| 11 | | 3 | ТМ73.06.01.02.03 | Бобышка | 1 | |

| Изм. | Лист | № докум. | Подпись | Дата |
|---|---|---|---|---|
| Разраб | | Корсакова | | |
| Пров | | Войнитейн | | |
| Т.контр | | Смирнов | | |
| Гл.инж.пр | | Блохов | | |
| Н.контр | | Смирнов | | |
| Утв | | Авдеев | | |

ТМ 73.06.01.02.00

Маховик

| Лит | Масса | Масштаб |
|---|---|---|
| И | | |
| Лист | Листов | |

Госстрой СССР
СОЮЗВОДОКАНАЛПРОЕКТ
г. Москва

Формат 11

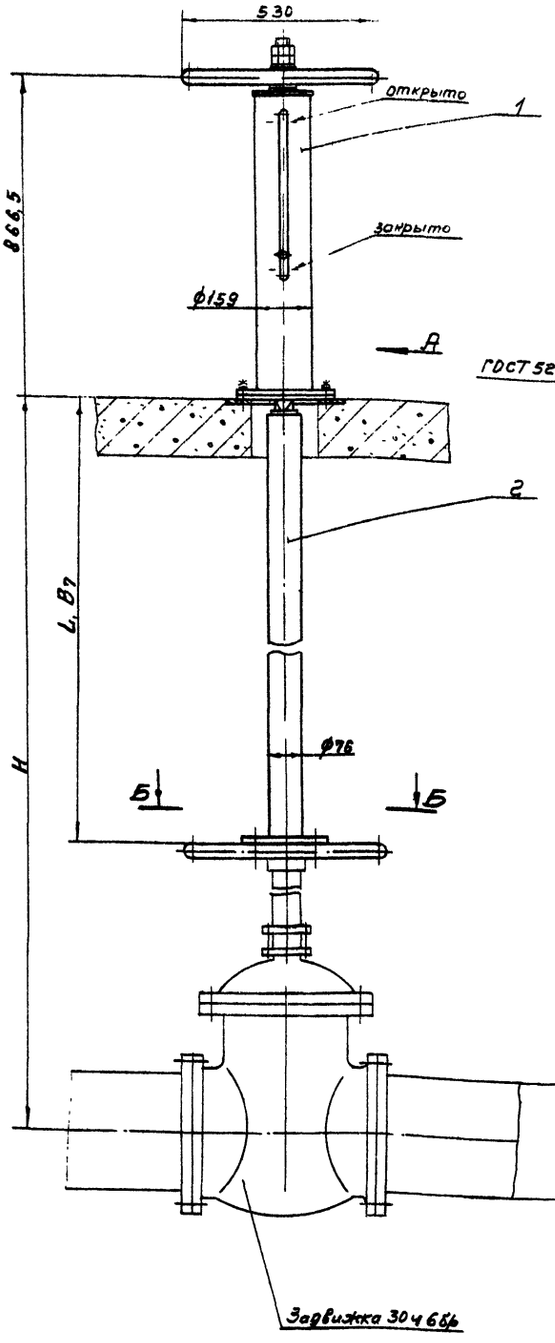


Вид А
М1:2

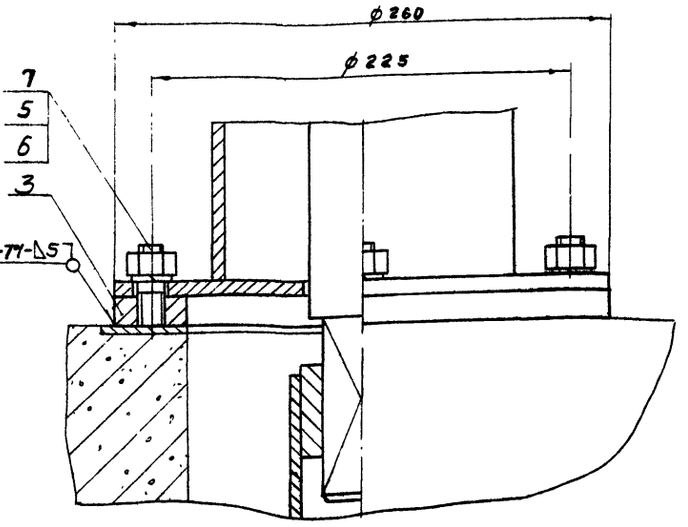


Б-Б
М1:5

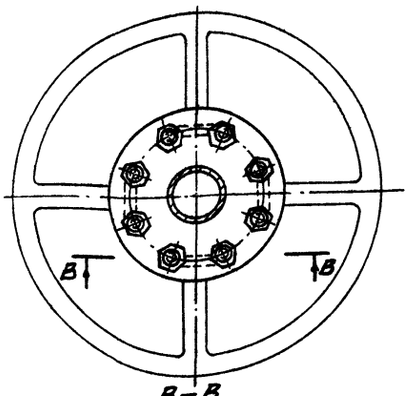


В-В
М1:2

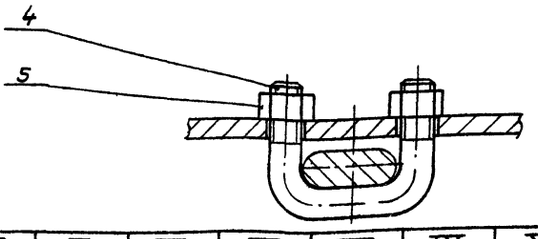


| Типоразмер колонок | | I | II | III | IV | V | VI | VII | VIII | IX | X | XI |
|---|---|---|---|---|---|---|---|---|---|---|---|---|
| Глубина заложения трубопровода H, м | | 2,0 | 2,5 | 3,0 | 3,5 | 4,0 | 4,5 | 5,0 | 5,5 | 6,0 | 6,5 | 7,0 |
| L, мм | Dy 300 | 1070 | 1570 | 2070 | 2570 | 3070 | 3570 | 4070 | 4570 | 5070 | 5570 | 6070 |
| | Dy 350 | 925 | 1425 | 1925 | 2425 | 2925 | 3425 | 3925 | 4425 | 4925 | 5425 | 5925 |
| | Dy 400 | 800 | 1300 | 1800 | 2300 | 2800 | 3300 | 3800 | 4300 | 4800 | 5300 | 5800 |
| Масса колонки, кг | Dy 300 | 59,0 | 62,5 | 63,0 | 69,5 | 73,0 | 76,5 | 80,0 | 83,5 | 87,0 | 90,5 | 94,0 |
| | Dy 350 | 58,0 | 61,5 | 65,0 | 68,5 | 72,0 | 75,5 | 73,0 | 82,5 | 86,0 | 89,5 | 93,0 |
| | Dy 400 | 57,0 | 60,5 | 64,0 | 67,5 | 71,0 | 74,5 | 78,0 | 81,5 | 85,0 | 88,5 | 92,0 |

Размеры для справок

Пример условного обозначения колонки управления задвижкой Dy 300 с ручным приводом при глубине заложения трубопровода H=4,5÷5м
Колонка Dy 300 с ручным приводом – VII

| | | | | |
|---|---|---|---|---|
| Изм. | Лист | № докум. | Подп. | Дата |
| Разраб. | | Корсакова | | |
| Пров. | | Зайнутдин | | |
| Т. контр. | | Смирнов | | |
| Гл. инж. пр. | | Блеков | | |
| Н. контр. | | Смирнов | | 12.78 |
| Утв. | | Авдеев | | 12.78 |

ТМ 73.06.00.00.00.СБ

Колонка управления задвижками Dy 300, 350, 400 с ручным приводом. Сборочный чертеж.

| Лит. | Масса | Масштаб |
|---|---|---|
| И | См. табл. | 1:10 |

Лист | Листов 1

Госстрой СССР
СОЮЗВОДОКАНАЛПРОЕКТ
г. Москва

Инв. № подл. | Подп. и дата | Взам. инв. № | Инв. № дубл. | Подп. и дата

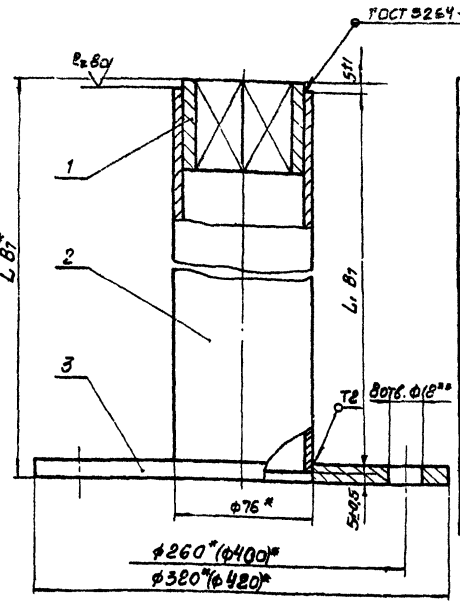


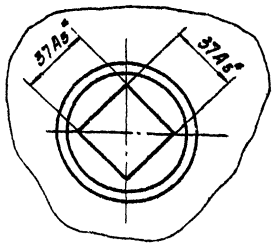


| Типоразмер колонок | | I | II | III | IV | V | VI | VII | VIII | IX | X | XI |
|---|---|---|---|---|---|---|---|---|---|---|---|---|
| L, мм | Dy 300 | 1050 | 1550 | 2050 | 2550 | 3050 | 3550 | 4050 | 4550 | 5050 | 5550 | 6050 |
| | Dy 350 | 905 | 1405 | 1905 | 2405 | 2905 | 3405 | 3905 | 4405 | 4905 | 5405 | 5905 |
| | Dy 400 | 780 | 1280 | 1780 | 2280 | 2780 | 3280 | 3780 | 4280 | 4780 | 5280 | 5780 |
| $L_1$, мм | Dy 300 | 1040 | 1540 | 2040 | 2540 | 3040 | 3540 | 4040 | 4540 | 5040 | 5540 | 6040 |
| | Dy 350 | 895 | 1395 | 1895 | 2395 | 2895 | 3395 | 3895 | 4395 | 4895 | 5395 | 5895 |
| | Dy 400 | 770 | 1270 | 1770 | 2270 | 2770 | 3270 | 3770 | 4270 | 4770 | 5270 | 5770 |
| Масса детали пов.2, кг | Dy 300 | 7,5 | 11,0 | 14,6 | 18,1 | 21,7 | 25,2 | 28,8 | 32,3 | 35,9 | 39,7 | 43,0 |
| | Dy 350 | 6,5 | 10,0 | 13,6 | 17,1 | 20,7 | 24,2 | 27,8 | 31,3 | 34,9 | 38,4 | 42,0 |
| | Dy 400 | 5,5 | 9 | 12,6 | 16,1 | 19,7 | 23,2 | 26,8 | 30,3 | 33,9 | 37,4 | 41,0 |
| Общая масса штанги, кг | Dy 300 | 11,2 | 14,7 | 18,3 | 21,8 | 25,4 | 28,9 | 32,5 | 36,0 | 39,6 | 43,1 | 46,7 |
| | Dy 350 | 10,2 | 13,7 | 17,3 | 20,8 | 24,4 | 27,9 | 31,5 | 35,0 | 38,6 | 42,1 | 45,7 |
| | Dy 400 | 9,2 | 12,7 | 16,3 | 19,8 | 23,4 | 26,9 | 30,5 | 34,0 | 37,6 | 41,1 | 44,7 |

1.* Размеры для справок.

2.** Количество отверстий ф18 уточните по маховику задвижки.

3. Размер $L_1$ уточнить при монтаже колонки

| Изм. | Лист | № докум. | Подп. | Дата |
|---|---|---|---|---|
| Разраб. | | Корсакова | | |
| Пров. | | Вайнштейн | | |
| Т.контр. | | Смирнов | | |
| Гл.инж.пр. | | Блоков | | |
| Н.контр. | | Смирнов | | 16.12.75 |
| Утв. | | Авдеев | | 12.75 |

ТМ73.06.02.00.00 СБ

Штанга
Сборочный чертеж

| Лит. | Масса | Масштаб |
|---|---|---|
| И | См. табл. | 1:2 |
| Лист | Листов 1 | |

Госстрой СССР
СОЮЗВОДОКАНАЛПРОЕКТ
г. Москва

Формат 12



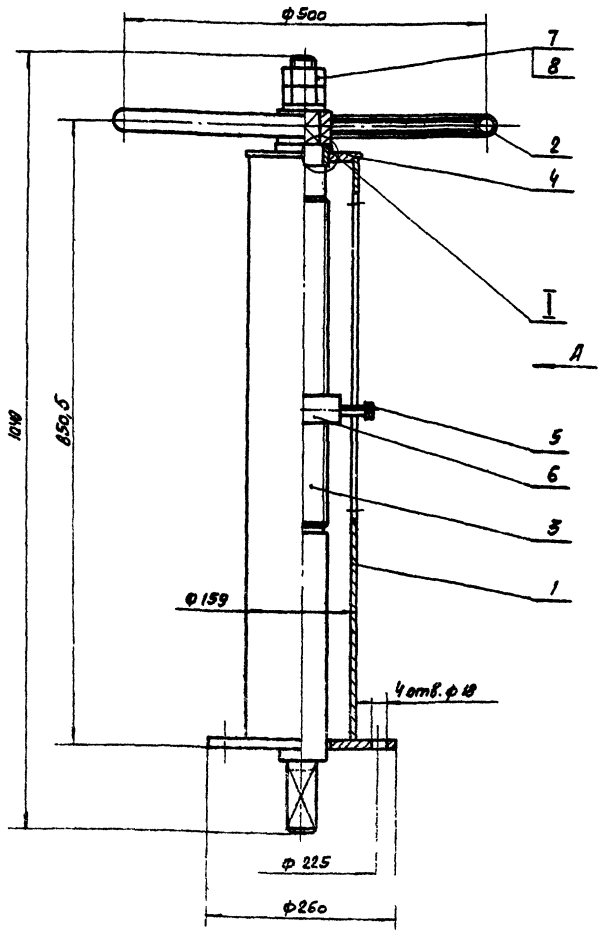


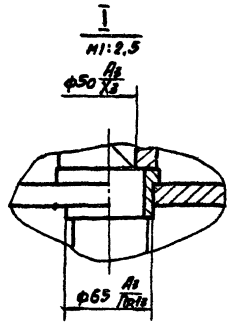


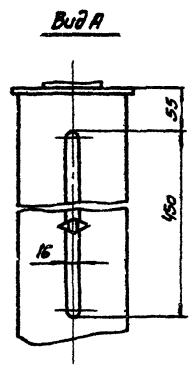


Размеры для справок

| Изм. | Лист | № докум. | Подп. | Дата |
|---|---|---|---|---|
| Разраб. | | Корсакова | | |
| Пров. | | Вайнштейн | | |
| Т.контр. | | Смирнов | | |
| Гл.инж.пр. | | Блоков | | |
| Н.контр. | | Смирнов | | 16.12.75 |
| Утв. | | Авдеев | | 12.75 |

ТМ73.06.01.00.00 СБ

Колонка.
Сборочный чертеж.

| Лит. | Масса | Масштаб |
|---|---|---|
| И | 42,5 | 1:5 |
| Лист | Листов 1 | |

Госстрой СССР
СОЮЗВОДОКАНАЛПРОЕКТ
г. Москва

Формат 12

Типовые конструкции Серия 3.901-13. Выпуск 6

Инв.№ подл. | Подп. и дата | Взам.инв.№ | Инв.№ дубл. | Подп. и дата

Типовые конструкции Серия 3 901-13 Выпуск 6

ТМ73.06.01.00.01

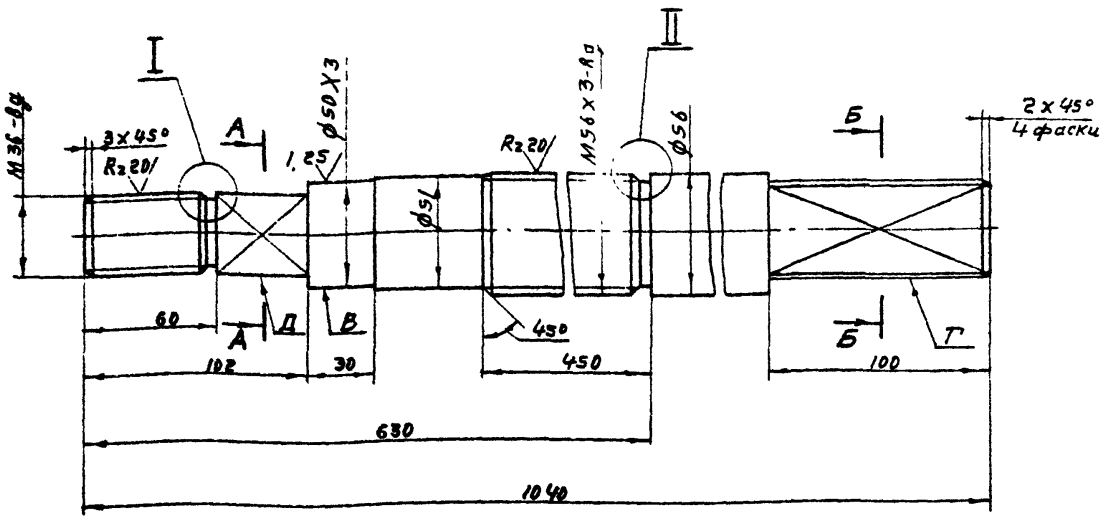


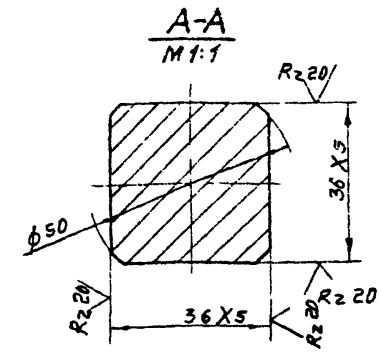


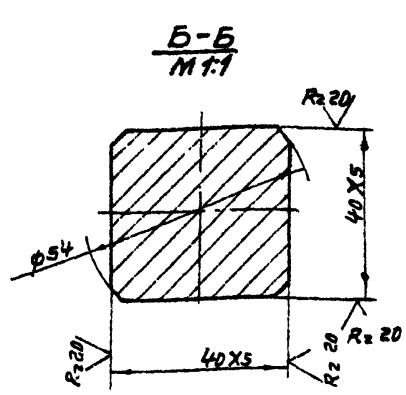


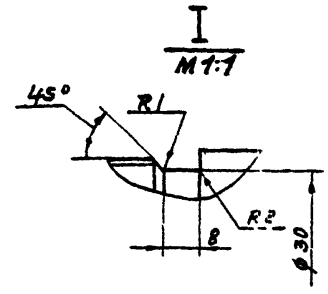


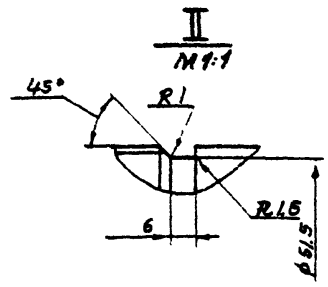


1. Неуказанные предельные отклонения размеров: валов – по $B_7$; остальных – по СМ 8.
2. Радиальное биение поверхности В относительно общей оси поверхностей Г и Д не более 0,1 мм

| | | | | | | | | |
|---|---|---|---|---|---|---|---|---|
| Изм | Лист | № докум | Подп | Дата | ТМ 73.06.01.00.01 | | | |
| Разраб | | Корсакова | | | Вал | Лит | Масса | Масштаб |
| Пров. | | Вайнштейн | | | | И | 18,0 | 1:2 |
| Т. контр | | Смирнов | | | | Лист | Листов 1 | |
| Гл. инж. пр. | | Блоков | | | Сталь 45 ГОСТ 1050-74 | Госстрой СССР СОЮЗВОДОКАНАЛПРОЕКТ г. Москва | | |
| Н. контр | | Смирнов | | 26.4.73 | | | | |
| Утв | | Авдеев | | | | | | |

Формат 12

ТМ73.06.00.00.02

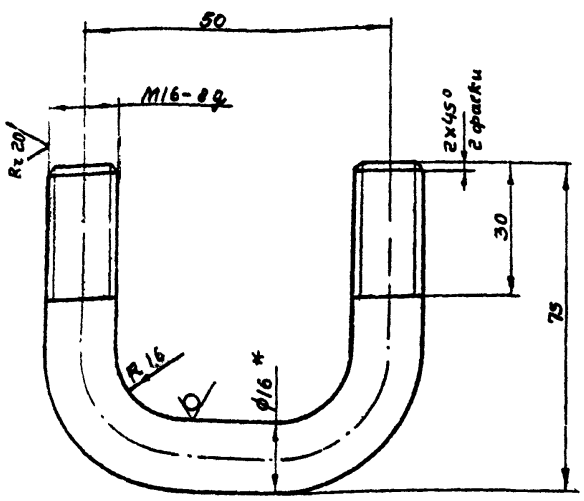


1* Размер для справок.
2 Неуказанные предельные отклонения размеров: валов – по $B_7$; остальных – по СМ8

| | | | | | | | | |
|---|---|---|---|---|---|---|---|---|
| Изм | Лист | № докум | Подпись | Дата | ТМ73.06.00.00.02 | | | |
| Разраб. | | Корсакова | | | Скоба | Литер | Масса | Масштаб |
| Пров | | Вайнштейн | | | | И | 0,3 | 1:1 |
| Т. контр | | Смирнов | | | | Лист | Листов 1 | |
| Гл. инж. пр. | | Блоков | | | Круг В16 ГОСТ 2590-71 / Ст 3 ГОСТ 535-58 | Госстрой СССР СОЮЗВОДОКАНАЛПРОЕКТ г. Москва | | |
| Н. контр | | Смирнов | | | | | | |
| Утв | | Авдеев | | | | | | |

ТМ73.06.01.02.00СБ

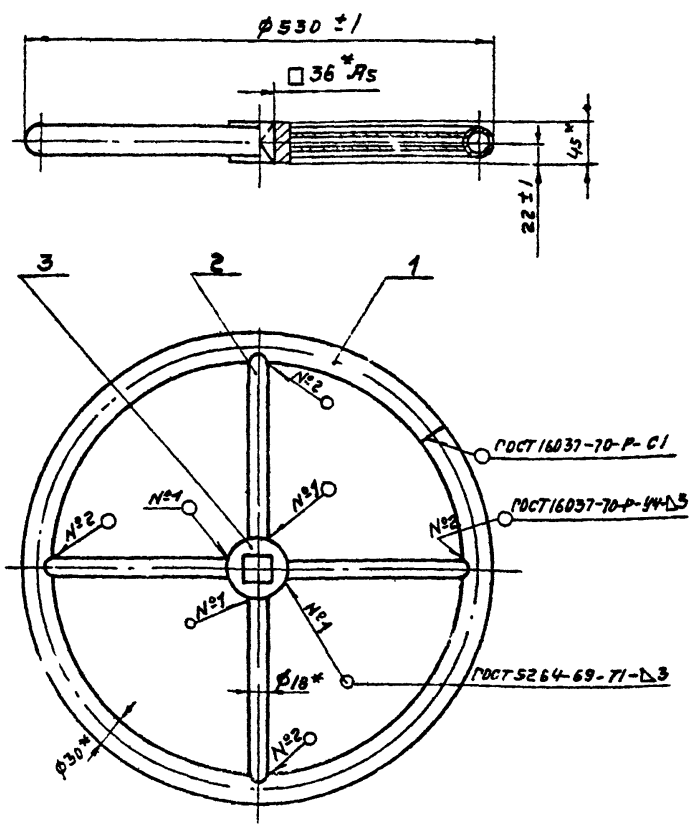


* Размеры для справок

| | | | | | | | | |
|---|---|---|---|---|---|---|---|---|
| Изм | Лист | № докум | Подп | Дата | ТМ73.06.01.02.00СБ | | | |
| Разраб. | | Корсакова | | | Маховик | Лит | Масса | Масштаб |
| Пров | | Вайнштейн | | | | И | 3,7 | 1,5 |
| Т. контр | | Смирнов | | | | | | |
| Гл. инж. пр. | | Блоков | | | | | | |
| Н. контр | | Смирнов | | | | | | |
| Утв | | Авдеев | | | | | | |

Типовые конструкции Серия 3.901-13. Выпуск 6

Инв. № подл. | Подп. и дата | Взам. инв. № | Инв. № дубл. | Подп. и дата

ТМ13.06.01.00.04

Rz80 (√)

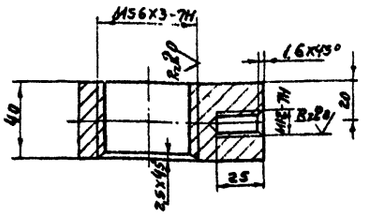


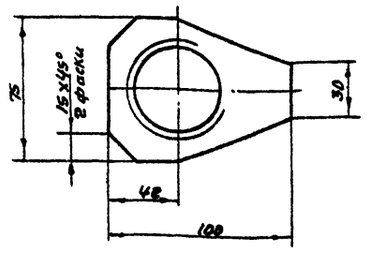


Неуказанные предельные отклонения размеров: валов - по $B_7$, остальных - по $CM_8$

| | | | | | |
|---|---|---|---|---|---|
| Изм. | Лист | № докум. | Подп. | Дата | |
| Разраб. | Корсекова | | | | ТМ13.06.01.00.04 |
| Пров. | Вайнштейн | | | | Указатель |
| Т.контр. | Смирнов | | | | Лит: И; Масса: 1.2; Масштаб: 1:2 |
| Гл.инж.пр. | Блоков | | | | Лист: Листов 1 |
| Н.контр. | Смирнов | | | | Ст. 3 ГОСТ 380-71 |
| Утв. | Авдеев | | | | Госстрой СССР СОЮЗВОДОКАНАЛПРОЕКТ г. Москва |

Формат А1

ТМ13.06.02.00.01

Rz80 (√)

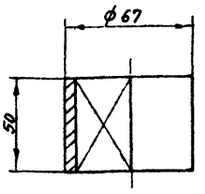


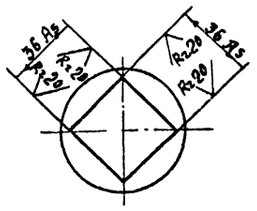


Неуказанные предельные отклонения размеров валов - по $B_7$.

| | | | | | |
|---|---|---|---|---|---|
| Изм. | Лист | № докум. | Подп. | Дата | |
| Разраб. | Корсекова | | | | ТМ13.06.02.00.01 |
| Пров. | Вайнштейн | | | | Сухарь |
| Т.контр. | Смирнов | | | | Лит: И; Масса: 0,9; Масштаб: 1:2 |
| Гл.инж.пр. | Блоков | | | | Лист: Листов 1 |
| Н.контр. | Смирнов | | | | Ст. 3 ГОСТ 380-71 |
| Утв. | Авдеев | | | | Госстрой СССР СОЮЗВОДОКАНАЛПРОЕКТ г. Москва |

Формат А1

ТМ13.06.01.00.02

Rz80 (√)

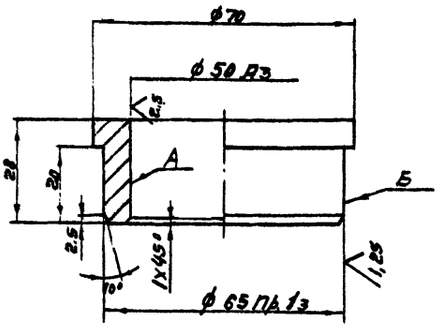


1. Неуказанные предельные отклонения размеров: валов - по $B_7$; остальных - по $CM_8$
2. Радиальное биение поверхн. А и Б относительно общей оси не более 0,1 мм

| | | | | | |
|---|---|---|---|---|---|
| Изм. | Лист | № докум. | Подп. | Дата | |
| Разраб. | Корсекова | | | | ТМ13.06.01.00.02 |
| Пров. | Вайнштейн | | | | Втулка |
| Т. контр. | Смирнов | | | | Лит: И; Масса: 0,3; Масштаб: 1:1 |
| Гл.инж.пр. | Блоков | | | | Лист: Листов 1 |
| Н.контр. | Смирнов | | | | Бр АЖ9-4 ГОСТ 493-54 |
| Утв. | Авдеев | | | | Госстрой СССР СОЮЗВОДОКАНАЛПРОЕКТ г. Москва |

ТМ13.06.01.00.03

Rz80 (√)

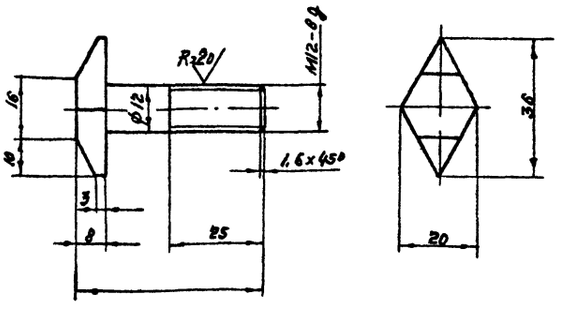


Неуказанные предельные отклонения размеров: валов - по $B_7$; остальных - по $CM_8$.

| | | | | | |
|---|---|---|---|---|---|
| Изм. | Лист | № докум. | Подп. | Дата | |
| Разраб. | Корсекова | | | | ТМ13.06.01.00.03 |
| Пров. | Вайнштейн | | | | Стрелка |
| Т.контр. | Смирнов | | | | Лит: И; Масса: 0,07; Масштаб: 1:1 |
| Гл.инж.пр. | Блоков | | | | |
| Н.контр. | Смирнов | | | | |
| Утв. | Авдеев | | | | |

ТМ 73.06.01.01.03

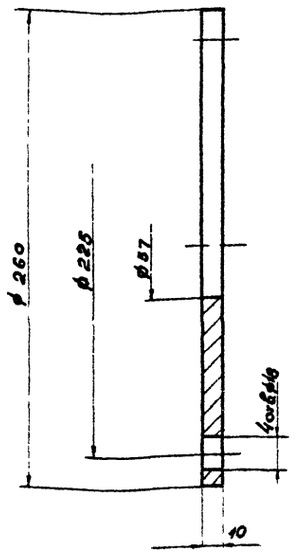


Предельные отклонения размеров отверстий - по $A_7$, болов - по $B_7$, остальных по $CM_8$

| | | | | | | |
|---|---|---|---|---|---|---|
| Изм. | Лист | N докум. | Подпись | Дата | ТМ 73.06.01.01.03 | |
| Разраб. | | Корсакова | | | Фланец | Лит. И; Масса 38; Масштаб 1:2 |
| Пров. | | Воинштейн | | | | Лист; Листов 1 |
| Т.контр. | | Смирнов | | | Ст 3 ГОСТ 380-71 | Госстрой СССР СОЮЗВОДОКАНАЛПРОЕКТ г. Москва |
| Гл.ин.пр. | | Блатов | | | | |
| Н.контр. | | Смирнов | | | | |
| Утв. | | Авдеев | | | | |

Формат 11

ТМ 73.06.01.02.03

$R_z 40$ (√)

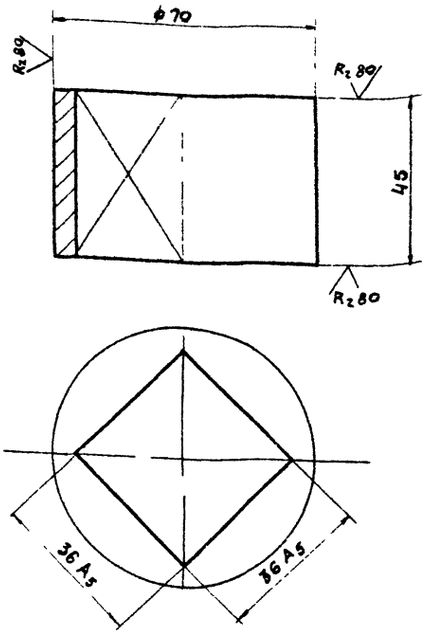





Неуказанные предельные отклонения размеров болов - по $B_7$

| | | | | | | |
|---|---|---|---|---|---|---|
| Изм. | Лист | N докум. | Подпись | Дата | ТМ 73.06.01.02.03 | |
| Разраб. | | Корсакова | | | Бобышка | Лит. И; Масса 0,9; Масштаб 1:1 |
| Пров. | | Воинштейн | | | | Лист; Листов 1 |
| Т.контр. | | Смирнов | | | Ст 3 ГОСТ 380-71 | Госстрой СССР СОЮЗВОДОКАНАЛПРОЕКТ г. Москва |
| Гл.ин.пр. | | Блатов | | | | |
| Н.контр. | | Смирнов | | | | |
| Утв. | | Авдеев | | | | |

Формат 11

ТМ 73.06.01.01.01

$R_z 80$ (√)

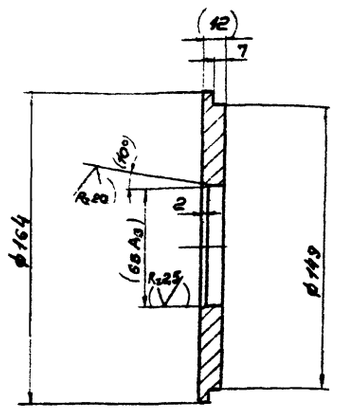


1. Неуказанные предельные отклонения размеров болов - по $B_7$, остальных - по $CM_8$
2. Размеры и шероховатость поверхностей в скобках - после сборки

| | | | | | | |
|---|---|---|---|---|---|---|
| Изм. | Лист | N докум. | Подпись | Дата | ТМ 73.06.01.01.01 | |
| Разраб. | | Корсакова | | | Опора | Лит. И; Масса 1,5; Масштаб 1:2 |
| Пров. | | Воинштейн | | | | Лист; Листов 1 |
| Т.контр. | | Смирнов | | | Ст 3 ГОСТ 380-71 | |
| Гл.ин.пр. | | Блатов | | | | |
| Н.контр. | | Смирнов | | | | |
| Утв. | | Авдеев | | | | |

ТМ 73.06.02.00.03

$R_z 80$ (√)

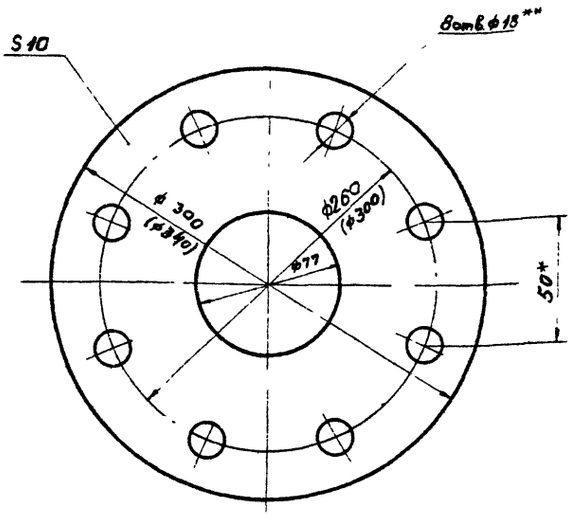


1. Размеры в скобках относятся к колонкам управления задвижками Ду 400
2. Предельные отклонения размеров отверстий - по $A_7$, болов - по $B_7$, остальных - по $CM_8$
3* Размер для справок
4** Количество отверстий уточнить по маховику задвижки

| | | | | | | |
|---|---|---|---|---|---|---|
| Изм. | Лист | N докум. | Подпись | Дата | ТМ 73.06.02.00.03 | |
| Разраб. | | | | | Фланец | Лит.; Масса; Масштаб 1:2 |
| Пров. | | | | | | Лист; Листов 1 |
| Т.контр. | | | | | | |
| Гл.ин.пр. | | | | | | |
| Н.контр. | | | | | | |
| Утв. | | | | | | |

gost.e-ecolog.ru