ТИПОВЫЕ КОНСТРУКЦИИ, ИЗДЕЛИЯ И УЗЛЫ ЗДАНИЙ И СООРУЖЕНИЙ

СЕРИЯ 3.901-13

4824/2

КОЛОНКИ УПРАВЛЕНИЯ ЗАДВИЖКАМИ Ду 100-1200 мм С РУЧНЫМ И ЭЛЕКТРИЧЕСКИМ ПРИВОДОМ

ВЫПУСК 3

КОЛОНКА УПРАВЛЕНИЯ ЗАДВИЖКАМИ Ду 500÷1000 мм С ЭЛЕКТРИЧЕСКИМ ПРИВОДОМ ТИПА В

РАБОЧИЕ ЧЕРТЕЖИ

gost.e-ecolog.ru

Госстрой СССР
Тбилисский филиал ЦИТП
Типовой проект (серия)
№ 3-901-13 в 3
Заказ № 869 а
Цена 1 руб. 06 коп
Тираж 2500
Дата «11» 8 1981 г.

ТИПОВЫЕ КОНСТРУКЦИИ, ИЗДЕЛИЯ И УЗЛЫ ЗДАНИЙ И СООРУЖЕНИЙ

СЕРИЯ 3.901-13

КОЛОНКИ УПРАВЛЕНИЯ ЗАДВИЖКАМИ Ду 100÷1200 мм С РУЧНЫМ И ЭЛЕКТРИЧЕСКИМ ПРИВОДОМ

ВЫПУСК 3

КОЛОНКА УПРАВЛЕНИЯ ЗАДВИЖКАМИ Ду 500÷1000 мм С ЭЛЕКТРИЧЕСКИМ ПРИВОДОМ ТИПА В

РАБОЧИЕ ЧЕРТЕЖИ

РАЗРАБОТАНЫ ИНСТИТУТОМ
СОЮЗВОДОКАНАЛПРОЕКТ
ГЛАВНЫЙ ИНЖЕНЕР ИНСТИТУТА В.Н. Самохин
ГЛАВНЫЙ ИНЖЕНЕР ПРОЕКТА В.М. Блоков

Утверждены и введены в действие
в/о Союзводоканалниипроект
Приказ № 97
от 22.05.1979г.

СОДЕРЖАНИЕ АЛЬБОМА

Наименование	Обозначение чертежа	стр. альбома
Титульный лист		
Содержание альбома		2
Технические условия	ТМ73.03.ТУ	3
Пояснительная записка	ТМ73.03.ПЗ	3
Колонка управления задвижками Ду 500, 600, 800, 1000		
с электрическим приводом типа В. Спецификация	ТМ73.03.00.00	4
Подставка. Спецификация	ТМ73.03.01.00	4
Штанга. Спецификация	ТМ73.03.02.00	4
Переходник. Спецификация	ТМ73.03.03.00	5
Вал приводной. Спецификация	ТМ73.03.04.00	5
Колонка управления задвижками Ду 500, 600, 800, 1000		
с электрическим приводом типа В. Сборочный чертеж	ТМ73.03.00.00 СБ	6÷7
Подставка. Сборочный чертеж	ТМ73.03.01.00 СБ	8
Штанга. Сборочный чертеж	ТМ73.03.02.00 СБ	8
Переходник. Сборочный чертеж	ТМ73.03.03.00 СБ	9
Вал приводной. Сборочный чертеж	ТМ73.03.04.00 СБ	9
Прокладка	ТМ73.03.00.01	10
Фланец	ТМ73.03.00.02	11
Вал	ТМ73.03.00.03	10
Крышка	ТМ73.03.00.04	5
Прокладка	ТМ73.03.00.05	10
Прокладка	ТМ73.03.00.06	10
Стакан	ТМ73.03.01.01	11
Фланец	ТМ73.03.01.03	11
Сухарь	ТМ73.03.02.01	11
Фланец	ТМ73.03.03.01	12
Фланец	ТМ73.03.03.03.	12
Втулка кулачковая	ТМ73.03.04.01	12
Вал	ТМ73.03.04.02	12

Инв.№подл. | Подп. и дата | Взам.инв.№ | Инв.№дубл. | Подп. и дата

1. Введение

1.1. Проект типовых конструкций „Колонки управления задвижками Ду 500, 600, 800, 1000 с электрическим приводом типа В" разработан на основании утвержденного Главпромстройпроектом Госстроя СССР перечня-графика разработки узлов и деталей сооружений водоснабжения и канализации п 19 раздел VII плана типового проектирования на 1978 г.

1.2. Проект состоит из шести выпусков:

Выпуск 1. Колонка управления задвижками Ду 100, 150 мм с электрическим приводом типа А.

Выпуск 2. Колонка управления задвижками Ду 200÷400 мм с электрическим приводом типа Б.

Выпуск 3. Колонка управления задвижками Ду 500÷1000 мм с электрическим приводом типа В

Выпуск 4. Колонка управления задвижками Ду 800-1200 мм с электрическим приводом типа Г

Выпуск 5. Колонка управления задвижками Ду 100-250 мм с ручным приводом.

Выпуск 6. Колонка управления задвижками Ду 300-400 мм с ручным приводом.

2. Назначение и область применения.

2.1. Колонка предназначена для дистанционного управления задвижками с электрическим приводом и может применяться в сооружениях водоснабжения и канализации.

3. Описание конструкции и работы колонки.

3.1. Конструкция колонки разработана применительно к задвижкам с выдвижным шпинделем типа 30ч 915бр 30ч 925бр м, оборудованных электроприводом 87В085 и 87В050 и обеспечивает управление задвижками глубиной заложения от 2м до 7м.

3.2. Конструкция колонки включает в себя следующие основные узлы: подставку поз. 1, штангу поз. 2, переходник поз. 3 и приводной вал поз. 4, черт. ТМ73.03.00.00 СБ

Изм	Лист	№ докум.	Подпись	Дата	ТМ73.03ПЗ			
Разраб.		Родионов			Колонка управления задвижками Ду 500 600, 800, 1000 с электрическим приводом типа В. Пояснительная записка	Лит	Лист	Листов
Пров.		Вайнштейн				И	1	2
Гл.инж.пр.		Блоков				Госстрой СССР СОЮЗВОДОКАНАЛПРОЕКТ г. Москва		
Н.контр.		Смирнов						
Утв.		Авдеев						

Инв.№ подл. | Подп. и дата | Взам.инв.№ | Инв.№ дубл. | Подп. и дата

Формат 11 В

3.3. При переоборудовании задвижек с электрическим приводом на дистанционное управление электропривод задвижки полностью снимается и монтируется на подставке поз. 1,

3.4. При наружной установке электроприводов необходимо предусмотреть кожух для защиты от атмосферных осадков и прямой солнечной радиации.

3.5 Вращательное движение шпинделю задвижки передается через вал поз. 8, приваренный при монтаже к штанге поз. 2, которая посредством сухаря связана с приводным валом поз. 4, входящим в зацепление с кулачковой муфтой электропривода.

4. Технико-экономические показатели.

С учетом опыта эксплуатации колонок управления задвижками разработана более простая конструкция, в которой изменено крепление подставки под привод к фундаменту, увеличено отверстие под закладную трубу в строительной части, уменьшена длина приводного вала, изменена конструкция его направляющей, аннулированы ребра подставки. В результате этого упрощен монтаж колонки, улучшены условия её эксплуатации и на 3% снижена металлоемкость конструкции по сравнению с ранее применявшимися колонками серии 3.901-10.

5. Указания по привязке проекта.

5.1. При привязке проекта необходимо:
а) определить типоразмер колонки в зависимости от глубины заложения трубопровода „Н" согласно таблицы, приведенной на черт. ТМ73.03.00.00 СБ.
б) внести в заказную спецификацию условное обозначение выбранной колонки управления задвижкой.

5.2. Пример условного обозначения колонки управления задвижкой Ду 500 с электрическим приводом типа В при глубине заложения трубопровода Н = 4,5 ÷ 5м Колонна Ду 500 типа В-VII

Изм.	Лист	№ докум.	Подп.	Дата	ТМ 73.03ПЗ	Лист 2

Инв.№ подл. | Подп. и дата | Взам.инв.№ | Инв.№ дубл. | Подп. и дата

Формат 11 В

Настоящие технические условия распространяются на колонки управления задвижками Ду 500, 600, 800, 1000 с электрическим приводом типа В.

1. Технические требования.

1.1. При изготовлении колонки управления задвижкой все принципиальные изменения в чертежах и отступления от технических требований должны быть согласованы с институтом „Союзводоканалпроект"

1.2. Организация изготовляющая колонку имеет право под свою ответственность заменять материалы, указанные в рабочих чертежах, материалами других марок, равноценными по механическим свойствам.

1.3. Не допускается наличие на поверхности всех прокатных материалов вмятин, забоин и других механических повреждений.

1.4. Сварку производить электродом типа Э42 ГОСТ 9467-75.

1.5. Свариваемые поверхности перед сваркой должны быть тщательно очищены от ржавчины, масла, грязи и пыли, а в случае необходимости-промыты и просушены.

1.6. Сварные швы должны быть без трещин, прожегов, наплывов, пор, непроваров.

1.7. Обработанные поверхности деталей не должны иметь глубоких царапин, забоин, задиров и других механических повреждений.

1.8 Грунтовка и окраска колонки производится на месте её установки после монтажа и

Изм	Лист	№ докум.	Подпись	Дата	ТМ73.03ТУ			
Разраб.		Родионов			Колонка управления задвижками Ду 500, 600, 800, 1000 с электрическим приводом типа В. Технические условия	Лит.	Лист	Листов
Пров.		Вайнштейн				И	1	2
Гл.инж.пр.		Блоков				Госстрой СССР СОЮЗВОДОКАНАЛПРОЕКТ г. Москва		
Н.контр.		Смирнов						
Утв.		Авдеев						

Инв.№ подл. | Подп. и дата | Взам.инв.№ | Инв.№ дубл. | Подп. и дата

Формат 11 В

проверки её работы. Перед грунтовкой все нетрущиеся поверхности металлоконструкции колонки очистить от масла, грязи, ржавчины и окалины, после чего грунтовать их 2мя слоями грунта ХС-010 ГОСТ 9355-60 и красить 2мя слоями эмали ХС-710 ГОСТ 9355-60 в серый цвет.

Перед установкой колонки упорный подшипник поз. 18, приводной вал поз. 4 и вал поз. 8 черт. ТМ73.03.00.00 СБ густо смазать консистентной смазкой ЦИАТИМ-201 ГОСТ 6267-74.

2. Упаковка, транспортирование и хранение.

2.1. Упаковка производится в деревянный ящик по особому требованию заказчика.

2.2 Транспортирование колонки на место монтажа производится в разобранном виде по узлам и должно обеспечивать их сохранность от механических повреждений.

2.3. Хранение изделия разрешается в закрытых помещениях складского типа или под навесом.

3. Указания по монтажу.

3.1. Перед монтажом необходимо проверить вертикальное положение шпинделя задвижки. Неперпендикулярность оси шпинделя относительно горизонтальной плоскости должна быть не более 2мм.

3.2. При монтаже подставки поз. 1 под электропривод необходимо производить прокрутку штанги поз. 2 вручную. В случае обнаружения перекосов в установке штанги необходимо дополнительно отрегулировать установку подставки.

3.3. Длину штанги поз. 2 уточнить и обрезать при монтаже

Изм.	Лист	№ докум.	Подп.	Дата	ТМ 73.03ТУ	Лист 2

Инв.№ подл. | Подп. и дата | Взам.инв.№ | Инв.№ дубл. | Подп. и дата

Формат 11 В

Форм.	Зона	Поз.	Обозначение	Наименование	Кол.	Прим.
				Документация		
12			ТМ 73.03.02.00 СБ	Сборочный чертеж		
				Детали		
11		1	ТМ 73.03.02.01	Сухарь	1	
64		2	ТМ 73.03.02.02	Труба		
				Труба 68×3 ГОСТ 8734-75 / Д ГОСТ 8734-74	1	см. черт. ТМ 73.03.02.00 СБ

Изм.	Лист	№ докум.	Подп.	Дата
Разраб.	Солдатова			
Пров.	Самсонова			
Гл. инж. пр.	Блаков			
Н. контр.	Смирнов			
Утв.	Авдеев			

ТМ 73.03.02.00

Штанга

Лит. | Лист | Листов: 1

Госстрой СССР Союзводоканалпроект г. Москва

Формат 11

Форм.	Зона	Поз.	Обозначение	Наименование	Кол.	Прим.
				Документация		
12			ТМ 73.03.01.00 СБ	Сборочный чертеж		
				Детали		
11		1	ТМ 73.03.01.01	Стакан	1	
64		2	ТМ 73.03.01.02	Стойка		
				Труба 108×6 ГОСТ 8732-78 / Д ГОСТ 8731-74		
				L = 596	1	9,0 кг
11		3	ТМ 73.03.01.03	Фланец	1	

Изм.	Лист	№ докум.	Подп.	Дата
Разраб.	Солдатова			
Пров.	Самсонова			
Гл. инж. пр.	Блаков			
Н. контр.	Смирнов			
Утв.	Авдеев			

ТМ 73.03.01.00

Подставка

Лит | Лист | Листов: И | 1

Госстрой СССР Союзводоканалпроект г. Москва

Формат 11

Форм.	Зона	Поз.	Обозначение	Наименование	Кол.	Примечание
		16		Гайка М12.5.0115 ГОСТ 5915-70	4	
		17		Гайка М16.5.0115 ГОСТ 5915-70	4	
		18		Подшипник 7212Н ГОСТ 333-71	1	
		19		Шайба 12.65Г.0115 ГОСТ 6402-70	4	
		20		Шайба 16.65Г.0115 ГОСТ 6402-70	4	
		21		Шайба 20.65Г.0115 ГОСТ 6402-70	4	
		22		Шпилька М16-6g×35.58 ГОСТ 22032-76	4	
		23		Кольцо С Г 103-84-7 ГОСТ 6418-67	1	

Изм.	Лист	№ докум.	Подпись	Дата

ТМ 73.03.00.00

Лист 2

Формат Н

Форм.	Зона	Поз.	Обозначение	Наименование	Кол.	Прим.
				Документация		
22			ТМ 73.03.00.00 СБ	Сборочный чертеж		
				Сборочные единицы		
11		1	ТМ 73.03.01.00	Подставка	1	
11		2	ТМ 73.03.02.00	Штанга	1	
11		3	ТМ 73.03.03.00	Переходник	1	
11		4	ТМ 73.03.04.00	Вал приводной	1	
				Детали		
11		6	ТМ 73.03.00.01	Прокладка	1	
11		7	ТМ 73.03.00.02	Фланец	1	
11		8	ТМ 73.03.00.03	Вал	1	
12		9	ТМ 73.03.00.04	Крышка	1	
11		10	ТМ 73.03.00.05	Прокладка	1	
11		11	ТМ 73.03.00.06	Прокладка	2	
				Стандартные изделия		
		14		Болт М12×36.58.0115 ГОСТ 7798-70	4	
		15		Болт М20×40.58.0115 ГОСТ 7798-70	4	

Изм.	Лист	№ докум.	Подп.	Дата
Разраб.	Солдатова			
Пров.	Самсонова			
Гл. инж. пр.	Блаков			
Н. контр.	Смирнов			
Утв.	Авдеев			

ТМ 73.03.00.00

Колонка управления задвижками Ду 500; 600; 800; 1000 с электрическим приводом типа В

Лит. | Лист | Листов: И | 1 | 2

Госстрой СССР Союзводоканалпроект г. Москва

Формат 11

Rz 80 (▽)

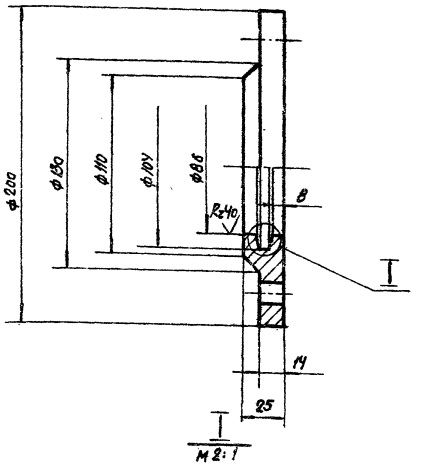

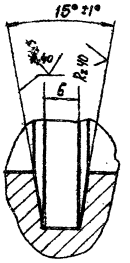

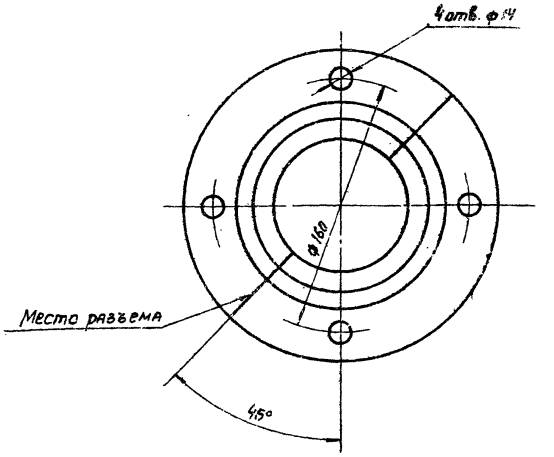

Предельные отклонения размеров:
отверстий – по A_7; валов – по B_7; остальных – по CM_8

Изм.	Лист	№ докум.	Подп.	Дата	ТМ73.03.00.04				
Разраб.		Солдатова			Крышка	Лит.	Масса	Масштаб	
Пров.		Самсонова				И	3.5	1:2	
Т.контр.		Смирнов				Лист	Листов 1		
Гл.инж.пр.		Блоков				Госстрой СССР			
Н.контр.		Смирнов		12.78	Ст.3 ГОСТ 380-71	СОЮЗВОДОКАНАЛПРОЕКТ г. Москва			
Утв.		Авдеев							

Формат 12

Типовые конструкции. Серия 3.901-13.

Инв. № подл. | Подп. и дата | Взам. инв. № | Инв. № дубл. | Подп. и дата

Форм.	Зона	Поз.	Обозначение	Наименование	Кол.	Прим.
				Документация		
12			ТМ73.03.04.00 СБ	Сборочный чертеж		
				Детали		
11		1	ТМ73.03.04.01	Втулка кулачковая	1	
11		2	ТМ73.03.04.02	Вал	1	

Изм.	Лист	№ докум.	Подп.	Дата	ТМ73.03.04.00 СБ				
Разраб.		Солдатова			Вал приводной	Лит.	Лист	Листов	
Пров.		Самсонова				И		1	
Гл.инж.пр.		Блоков				Госстрой СССР			
Н.контр.		Смирнов		12.78		СОЮЗВОДОКАНАЛПРОЕКТ г. Москва			
Утв.		Авдеев							

Формат 11

Инв. № подл. | Подп. и дата | Взам. инв. № | Инв. № дубл. | Подп. и дата

Форм.	Зона	Поз.	Обозначение	Наименование	Кол.	Прим.
				Документация		
12			ТМ 73.03.03.00 СБ	Сборочный чертеж		
				Детали		
11		1	ТМ 73.03.03.01	Фланец		
64		2	ТМ 73.03.03.02	Труба		
				Труба 108×5 ГОСТ 8734-75 / Д ГОСТ 8733-74		
				$L = 88$	1	0.9кг
11		3	ТМ 73.03.03.03	Фланец	1	

Изм.	Лист	№ докум.	Подп.	Дата	ТМ73.03.03.00 СБ				
Разраб.		Солдатова			Переходник	Лит.	Лист	Листов	
Пров.		Самсонова				И		1	
Гл.инж.пр.		Блоков				Госстрой СССР			
Н.контр.		Смирнов		12.78		СОЮЗВОДОКАНАЛПРОЕКТ г. Москва			
Утв.		Авдеев							

Формат 11

ТМ 73.03.00.00.СБ

Типовые конструкции. Серия 3.900.1-13 Вып. 3

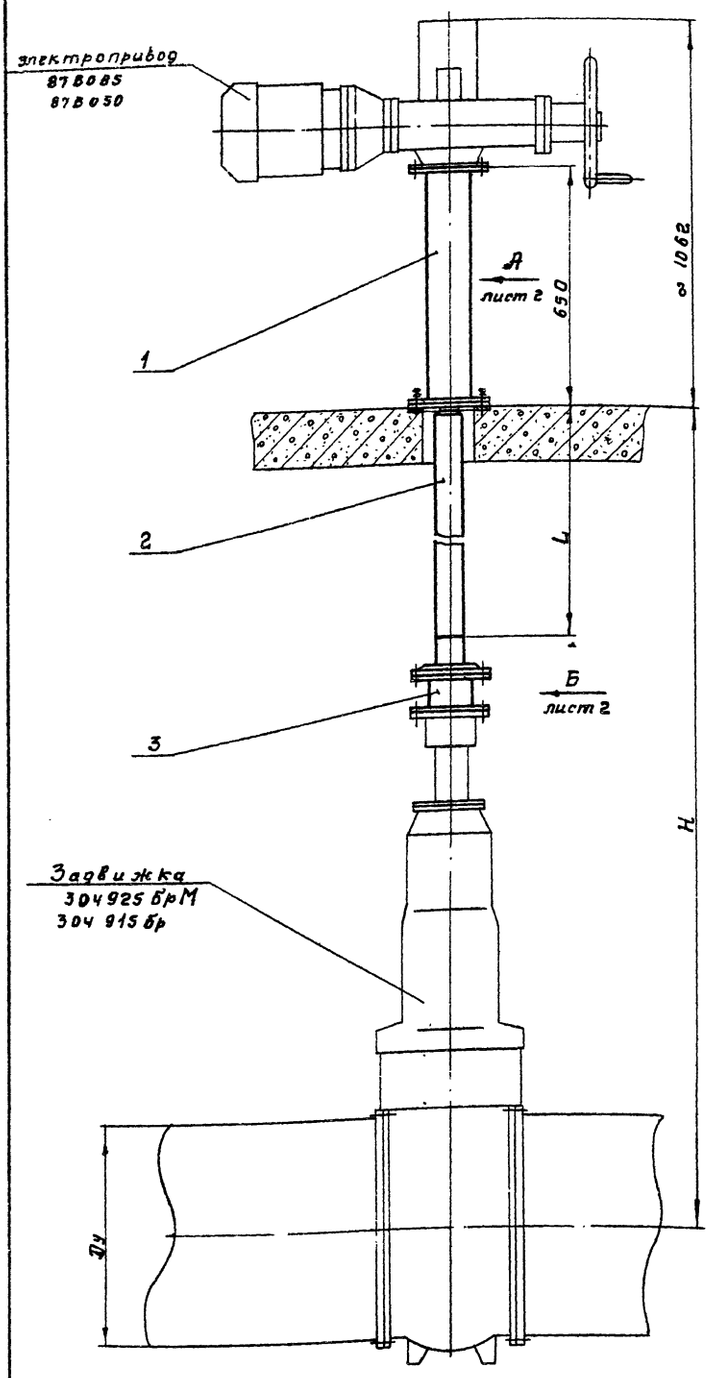

Техническая характеристика

1. Тип задвижки	30ч915бр.	30ч925брМ	
2. Условный проход задвижки Dy	500, 600;	800, 1000	
3. Тип электропривода	87В085	87В050	87В085
3.1. Максимальный крутящий момент, Н.м (кгс.м)	800(80)	450(45)	800(80)
3.2. Частота вращения приводного вала, об/мин	50	48	50
3.3. Электродвигатель:			
тип	АОЛС2-31-4	АОЛС2-22-4	АОЛС2-31-4
мощность, квт	3	2	3
Частота вращения вала об/мин	1350	1300	1350
3.4. Максимальное усилие на ободе маховика, ручного дублера, Н (кгс)	500(50)	300(30)	500(50)
4. Время открывания или закрывания задвижки электроприводом, мин.	1,3	1,6	2,3	2,1

Технические требования

1. Размеры для справок
2. Длину штанги поз. 2 уточнить и обрезать при монтаже.

Типоразмер Колонок		I	II	III	IV	V	VI	VII	VIII	IX	X	XI
Глубина заложения трубопровода H, м		2,0	2,5	3,0	3,5	4,0	4,5	5,0	5,5	6,0	6,5	7,0
L, мм	Dy 500	640	1140	1640	2140	2640	3140	3640	4140	4640	5140	5640
	Dy 600	485	985	1485	1985	2485	2985	3485	3985	4485	4985	5485
	Dy 800	348	848	1348	1848	2348	2848	3348	3848	4348	4848	5348
	Dy 1000	—	510	1010	1510	2010	2510	3010	3510	4010	4510	5010
Масса колонки кг	Dy 500	58,5	61	63	65,5	68	70,5	73	75,5	77,5	80	82,5
	Dy 600	58	60	63	65	67,5	70	72	74,5	77	79,5	82
	Dy 800	57	59	61,5	64	66,5	69	71	73,5	76	78,5	81
	Dy 1000	—	57,4	60	62,5	65	67	69,5	72	74,5	77	79,5

Пример условного обозначения колонки управления задвижкой Dy 500 с электрическим приводом типа В при глубине заложения трубопровода H = 4,5 ÷ 5 м: Колонка Dy 500 типа В-VII

Изм.	Лист	№ докум.	Подп.	Дата
Разраб.		Корсакова		
Пров.		Солдатова		
Т.контр.		Смирнов		
Гл.инж.пр.		Блохов		
Н.контр.		Смирнов		XI.78
Утв.		Авдеев		

ТМ.73.03.00.00.СБ

Колонки управления задвижками Dy 500, 600, 800, 1000 с электрическим приводом типа В. Сборочный чертеж.

Лит.	Масса	Масштаб
И		1:10

Лист | Листов 1

Госстрой СССР
СОЮЗВОДОКАНАЛПРОЕКТ
г. Москва

Формат А2

Инв.№ подл. | Подп. и дата | Взам.инв.№ | Инв.№ дубл. | Подп. и дата

Типовые конструкции. Серия 3.900-13. Выпуск 3

Вид А лист 1

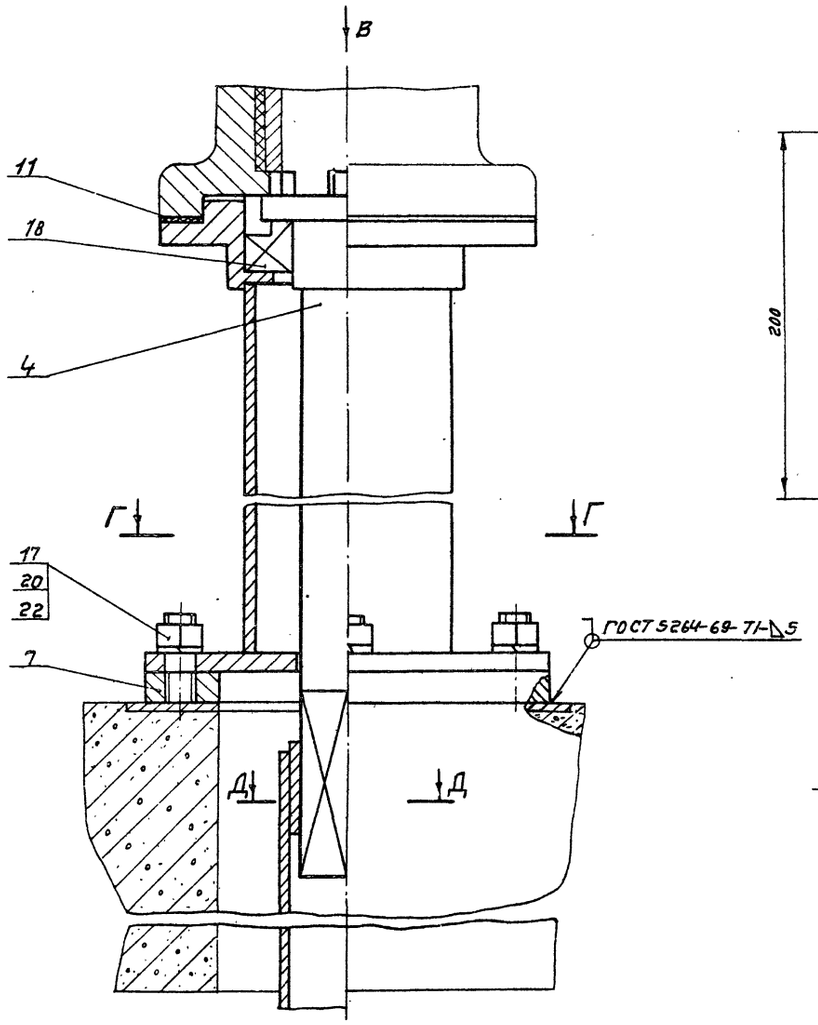

Вид В

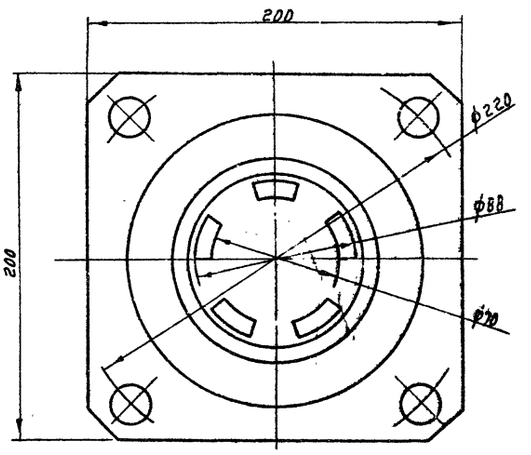

Г-Г

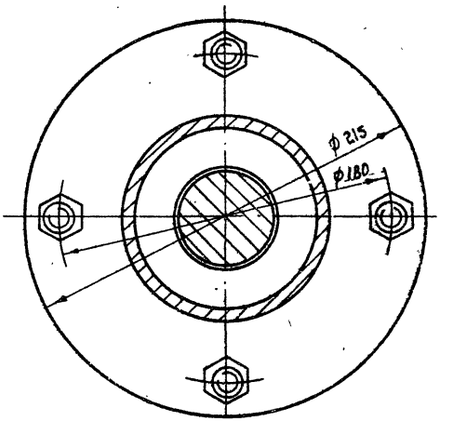

Е-Е

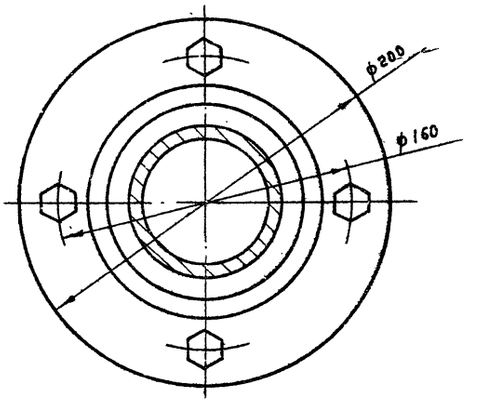

Вид Б лист 1

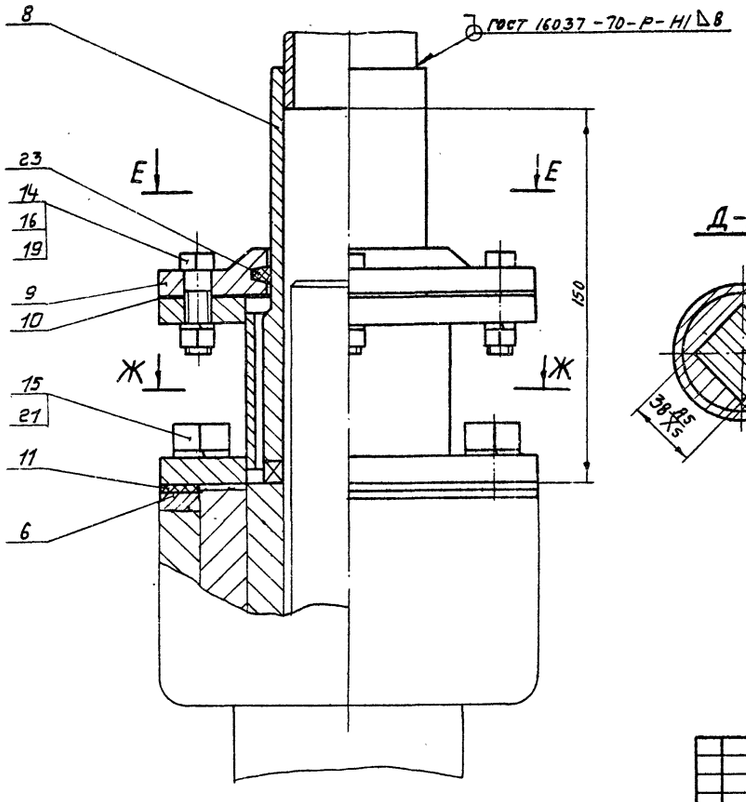

Д-Д

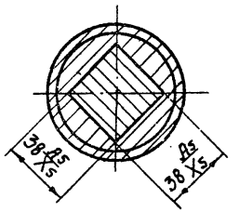

Ж-Ж
М1:2,5

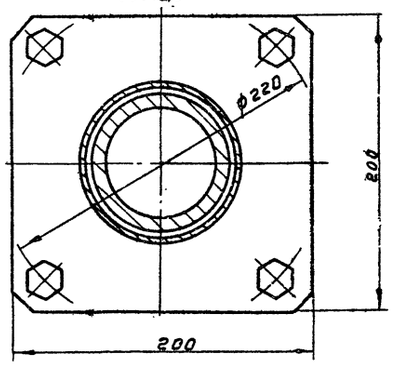

Изм.	Лист	№ докум.	Подп.	Дата
Разраб.		Солдатова		
Пров.		Сатсенова		
Т. контр.		Смирнов		
Гл. инж. пр.		Блаков		
Н. контр.		Смирнов		12.88
Утв.		Авдеев		

ТМ73.03.00.00 СБ

Колонка управления задвижками Ду 500-600; 800 1000 с электрическим приводом типа В сборочный чертеж.

Лит	Масса	Масштаб
Н	—	1:2

Лист 2 Листов

Госстрой СССР
СОЮЗВОДОКАНАЛПРОЕКТ
г. Москва

Инв. № подл. | Подп. и дата | Взам. инв. № | Инв. № дубл. | Подп. и дата

Формат А2

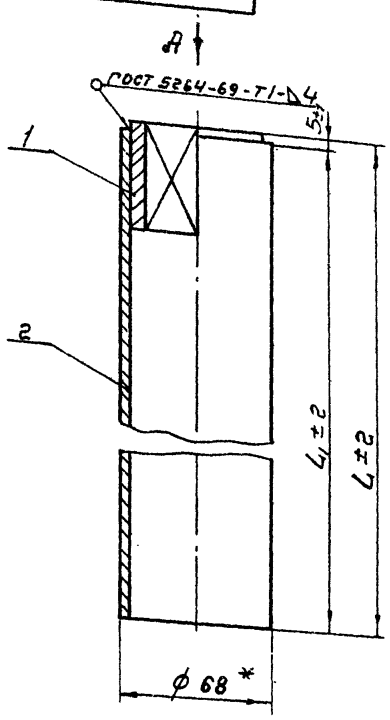

Типоразмер колонок		I	II	III	IV	V	VI	VII	VIII	IX	X	XI
L, мм	Dy 500	620	1120	1620	2120	2620	3120	3620	4120	4620	5120	5620
	Dy 600	465	965	1465	1965	2465	2965	3465	3965	4465	4965	5465
	Dy 800	328	828	1328	1828	2328	2828	3328	3828	4328	4828	5328
	Dy 1000	—	490	990	1490	1990	2490	2990	3490	3990	4490	4990
L, мм	Dy 500	673	1173	1673	2173	2673	3173	3673	4173	4673	5173	5673
	Dy 600	523	1023	1523	2023	2523	3023	3523	4023	4523	5023	5523
	Dy 800	323	823	1323	1823	2323	2823	3323	3823	4323	4823	5323
	Dy 1000	—	485	985	1485	1985	2485	2985	3485	3985	4485	4985
Масса детали по з. 2 кг	Dy 500	3,0	5,40	7,75	10,20	12,60	15,25	17,40	19,8	22,20	24,6	27,0
	Dy 600	2,26	4,66	7,05	9,46	11,86	14,26	16,66	19,05	21,46	23,66	26,26
	Dy 800	1,55	3,95	6,35	8,75	11,15	13,55	15,95	18,35	20,75	23,15	25,55
	Dy 1000	—	2,33	4,73	7,13	9,53	11,93	14,33	16,73	19,13	21,53	23,93
Масса штанги кг	Dy 500	3,6	6,0	8,35	10,8	13,20	15,85	18,00	20,40	23,8	25,20	27,6
	Dy 600	2,86	5,26	7,65	10,1	12,46	14,86	17,26	19,65	22,1	24,46	26,86
	Dy 800	2,15	4,55	6,95	9,35	11,75	14,15	16,55	18,95	21,35	23,75	26,15
	Dy 1000	—	2,9	5,3	7,7	10,1	12,5	14,9	17,3	19,7	22,1	24,5

Вид А
М 1:1

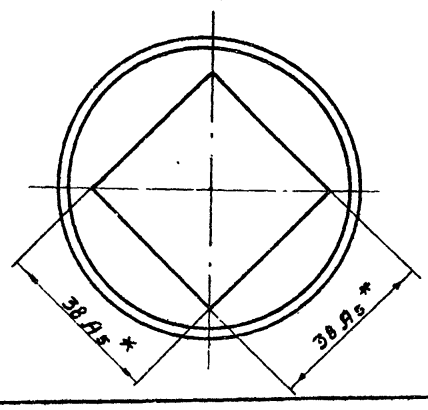

1.* Размеры для справок

2. Размер L, уточнить при монтаже колонки.

Изм	Лист	№ докум	Подп.	Дата
Разраб.		Корсакова		
Пров.		Солдатова		
Т. контр.		Смирнов		
Гл. инж. пр.		Блоков		
Н. контр.		Смирнов		
Утв.		Авдеев		05.12.76

ТМ 73.03.02.00 СБ

Штанга
Сборочный чертеж.

Лит	Масса	Масштаб
Н	см. табл.	1:2

Лист | Листов 1

Госстрой СССР
СОЮЗВОДОКАНАЛПРОЕКТ
г. Москва

Формат 12

Типовые конструкции Серия 3.901.13 Выпуск

Инв. № подл. | Подп. и дата | Взам. инв. № | Инв. № дубл. | Подп. и дата

ТМ 73.03.01.00 СБ

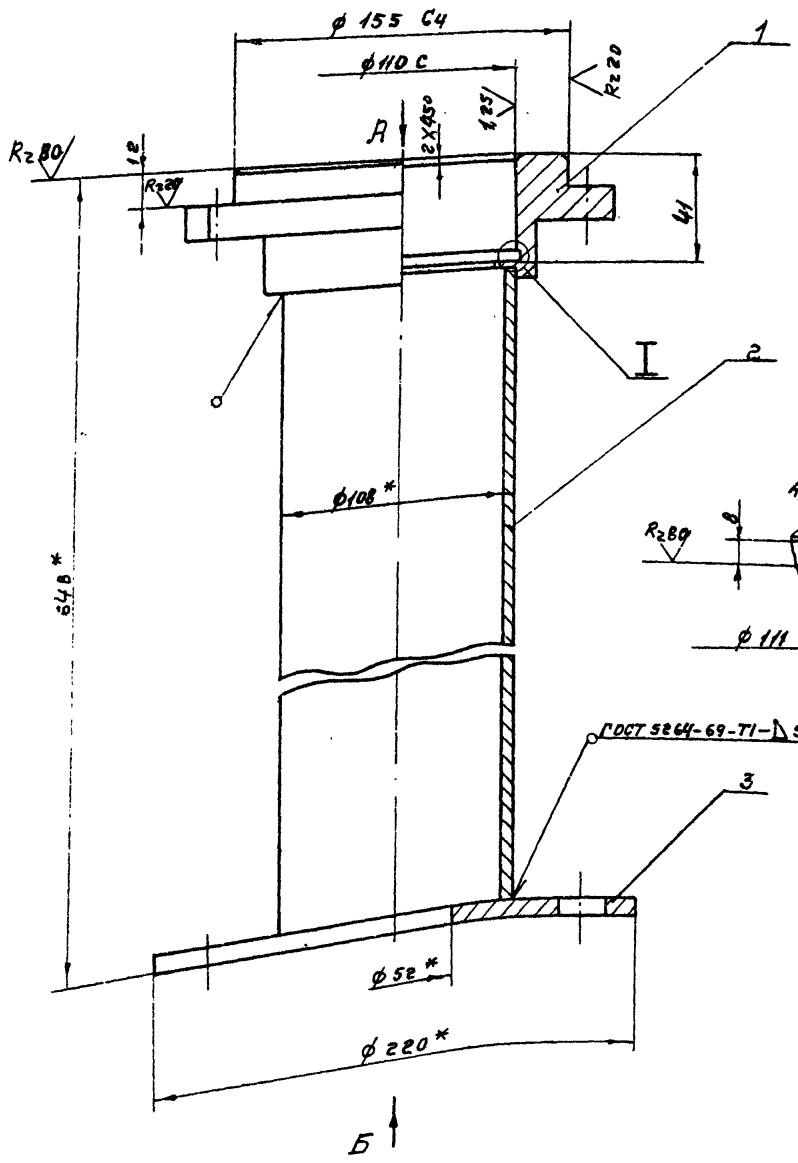

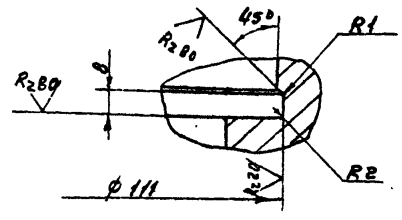

Вид А
М 1:2,5

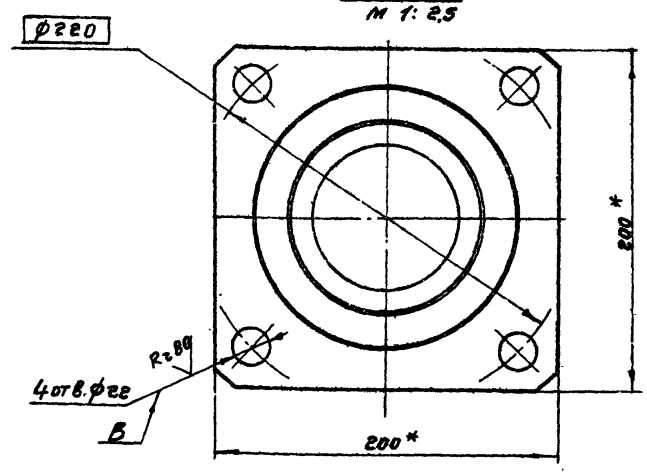

Вид Б
М 1:2,5

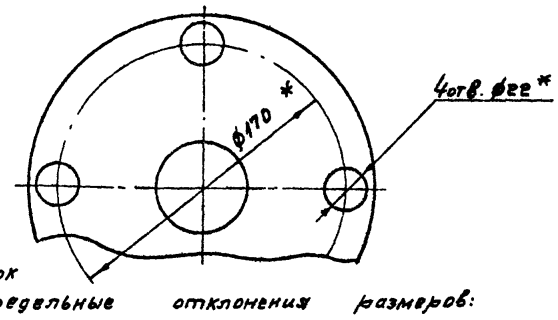

1* Размеры для справок

2. Неуказанные предельные отклонения размеров: отверстий – по А7; остальных – по СМ8.

3. Смещение осей отв. В от номинального расположения не более 0,1 мм.

Изм	Лист	№ докум.	Подп.	Дата
Разраб.		Корсакова		
Пров.		Солдатова		
Т. контр.		Смирнов		
Гл. инж. пр.		Блоков		
Н. контр.		Смирнов		26.11.75
Утв.		Авдеев		12.3.75

ТМ 73.03.01.00 СБ

Подставка
Сборочный чертеж.

Лит	Масса	Масштаб
Н	15	1:2

Лист | Листов 1

Госстрой СССР
СОЮЗВОДОКАНАЛПРОЕКТ
г. Москва

Формат 12

Подп. и дата | Взам. инв. № | Инв. № дубл. | Подп. и дата

ТМ73.03.04.00 СБ

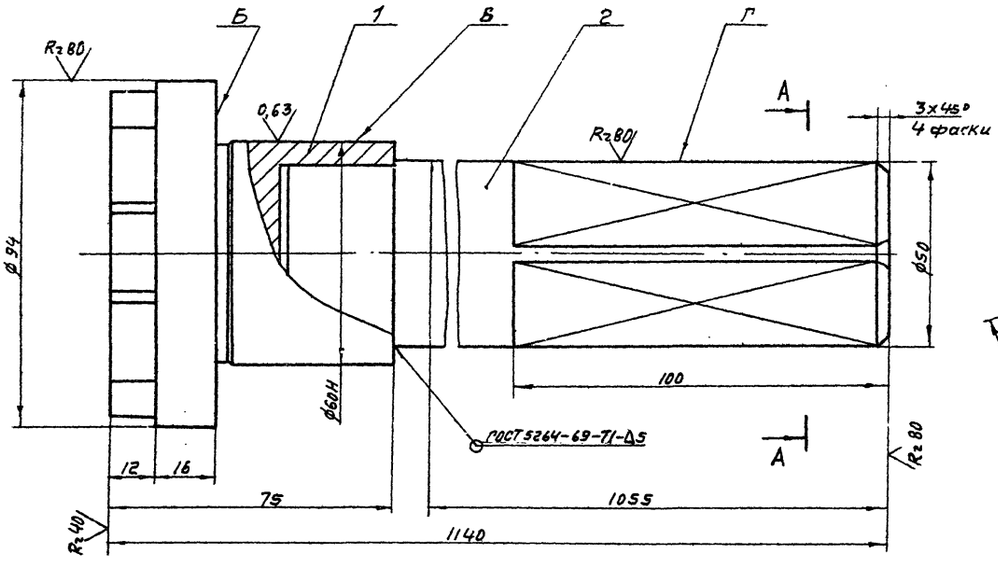

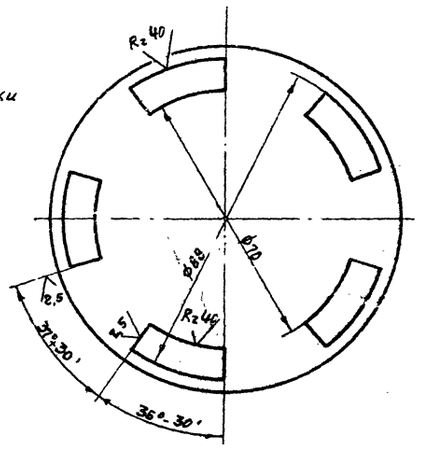

А–А

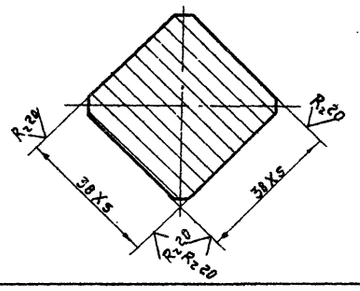

1. Неуказанные предельные отклонения размеров: отверстий-по A_7, валов-по B_7, остальных-по CM_8.
2. Торцовое биение поверхности Б относительно общей оси поверхностей В и Г не более 0,05 мм.
3. Радиальное биение поверхности В относительно общей оси поверхностей В и Г не более 0,1 мм.

Изм	Лист	№ докум.	Подп.	Дата	ТМ73.03.04.00.СБ	Лит	Масса	Масштаб
Разраб.		Самсонова			Вал приводной. Сборочный чертеж	И	18,3	1:1
Пров.		Солдатова				Лист	Листов 1	
Т. контр.		Смирнов				Госстрой СССР		
Гл. инж. пр.		Блоков				СОЮЗВОДОКАНАЛПРОЕКТ г. Москва		
Н. контр.		Смирнов						
Утв.		Авдеев						

Формат 12

ТМ73.03.03.00 СБ

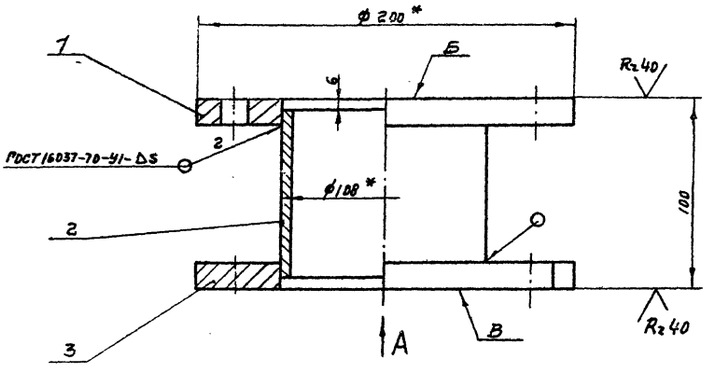

Вид А

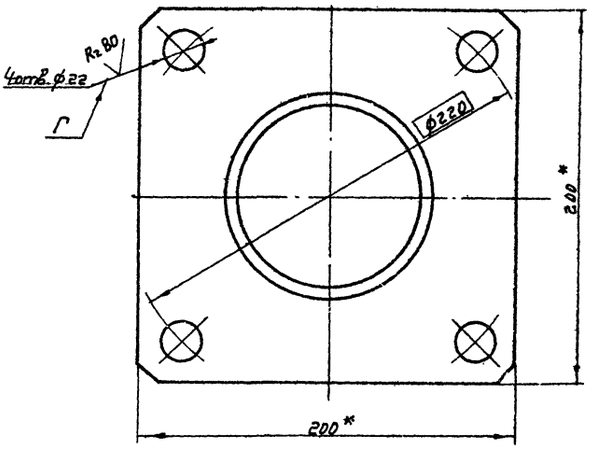

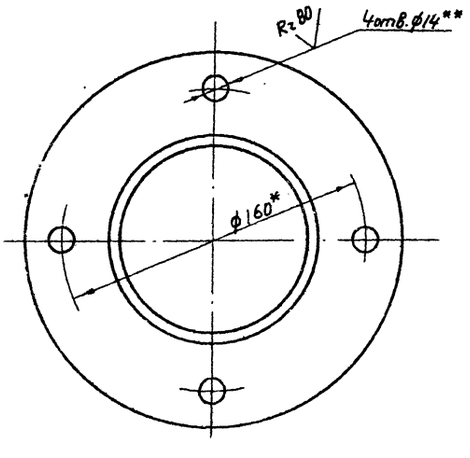

1. * Размеры для справок.
2. Предельные отклонения размеров: отверстий-по A_7, валов-по B_7; остальных-по CM_8.
3. Непараллельность поверхности Б относительно поверхности В не более 0,1 мм.
4. Смещение осей отв. Г от номинального расположения не более 0,1 мм (допуск зависимый).
5. ** Обработать по сопрягаемой детали.

Изм	Лист	№ докум.	Подп.	Дата	ТМ.73.03.03.00.СБ	Лит	Масса	Масштаб
Разраб.		Самсонова			Переходник Сборочный чертеж	И	6,2	1:2
Пров.		Солдатова				Лист	Листов 1	
Т. контр.		Смирнов				Госстрой СССР		
Гл. инж. пр.		Блоков				СОЮЗВОДОКАНАЛПРОЕКТ г. Москва		
Н. контр.		Смирнов						
Утв.		Авдеев						

Формат 12

ТМ73.03.00.05

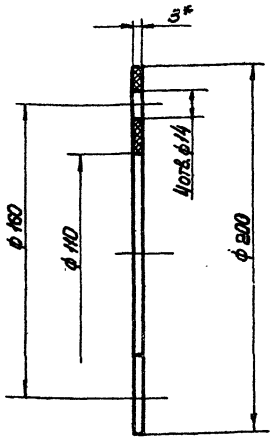

* Размер для справок.

Изм.	Лист	N докум.	Подп.	Дата	ТМ73.03.00.05		
Разраб.		Солдатова			Прокладка	Лит.	Масса 0.1	Масшт. 1:2
Пров.		Самсонова				И		
Т. Контр.		Смирнов				Лист	Листов 1
Гл. инж. пр.		Блохов			Резина-пластина ЗМБ-Ам ГОСТ 7338-77	Госстрой СССР СОЮЗВОДОКАНАЛПРОЕКТ г. Москва
Н. Контр.		Смирнов					
Утв.		Авдеев					

Формат А1

ТМ73.03.00.06

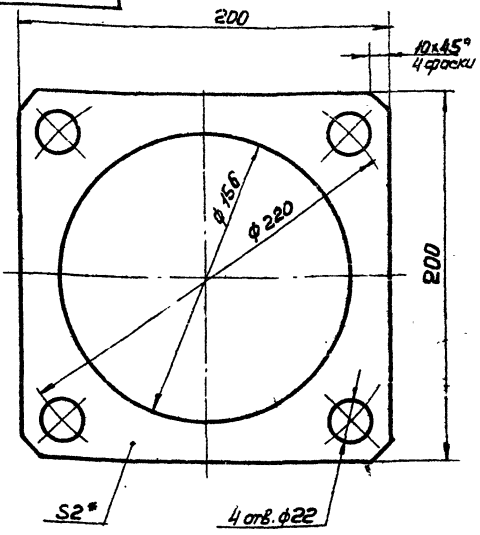

* Размер для справок.

Изм.	Лист	N докум.	Подп.	Дата	ТМ73.03.00.06		
Разраб.		Солдатова			Прокладка	Лит.	Масса 0.1	Масшт. 1:2
Пров.		Самсонова				И		
Т. Контр.		Смирнов				Лист	Листов 1
Гл. инж. пр.		Блохов			Резина-пластина ЗМБ-Ам ГОСТ 7338-77	Госстрой СССР СОЮЗВОДОКАНАЛПРОЕКТ г. Москва
Н. Контр.		Смирнов					
Утв.		Авдеев					

Формат А1

ТМ73.03.00.03

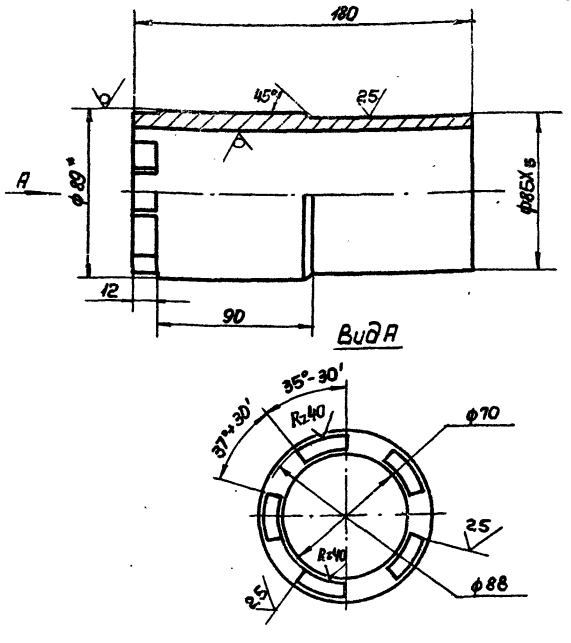

1.* Размер для справок.

2. Неуказанные предельные отклонения размеров: Валов - по B_7; остальных - по CM_8.

Изм.	Лист	N докум.	Подп.	Дата	ТМ73.03.00.03		
Разраб.		Солдатова			Вал	Лит.	Масса 3.5	Масшт. 1:2
Пров.		Самсонова				И		
Т. Контр.		Смирнов				Лист	Листов 1
Гл. инж. пр.		Блохов			Труба 89х10 ГОСТ 8732-78 / Д ГОСТ 8731-74	Госстрой СССР СОЮЗВОДОКАНАЛПРОЕКТ г. Москва
Н. Контр.		Смирнов					
Утв.		Авдеев					

Формат А1

ТМ73.03.00.01

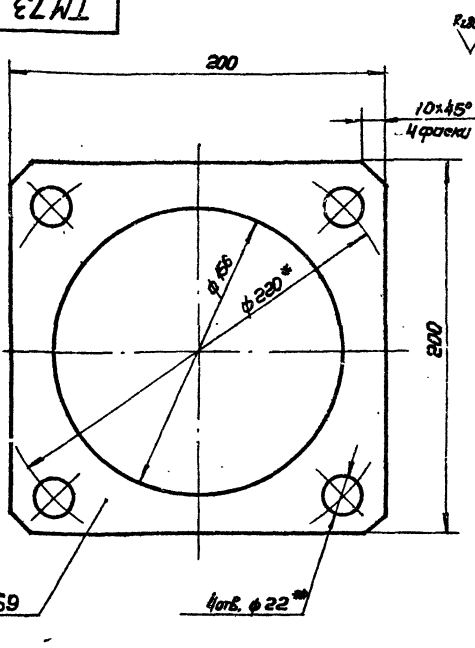

1.* Размер для справок.

2. Предельные отклонения размеров отверстий - по A_7; Валов - по B_7; остальных - по CM_8

3.** Обработать по сопрягаемой детали.

Изм.	Лист	N докум.	Подп.	Дата	ТМ73.03.00.01		
Разраб.		Солдатова			Прокладка	Лит.	Масса 1.5	Масшт. 1:2
Пров.		Самсонова				И		
Т. Контр.		Смирнов				Лист	Листов 1
Гл. инж. пр.		Блохов			Ст. 3 ГОСТ 380-71	Госстрой СССР СОЮЗВОДОКАНАЛПРОЕКТ г. Москва
Н. Контр.		Смирнов					
Утв.		Авдеев					

Формат А1

Типовые конструкции Серия 3.901-13.

ТМ73 03.00.02

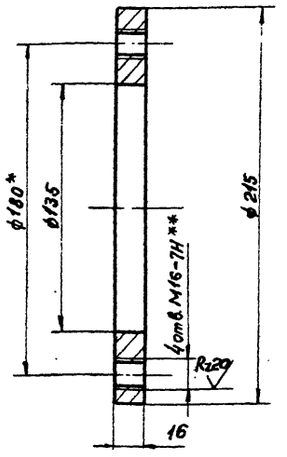

1.* Размер для справок.

2. Неуказанные предельные отклонения размеров: отверстий - по A_7, валов - по B_7, остальных - по СМ8.

3.** Обработать по сопрягаемой детали.

Изм.	Лист	№ докум.	Подпись	Дата
Разраб.	Самсонова			
Пров.	Солдатова			
Т.контр.	Смирнов			
Гл.ин.пр.	Блоков			
Н.контр.	Смирнов			16.10.73
Утв.	Авдеев			

ТМ73.03.00.02

Фланец

Лит.	Масса	Масштаб
И	27	1:2
Лист	Листов 1	

Ст.3 ГОСТ 380-71

Госстрой СССР СОЮЗВОДОКАНАЛПРОЕКТ г. Москва

Формат 11

Инв.№ подл. | Подп. и дата | Взам.инв.№ | Инв.№ дубл. | Подп. и дата

ТМ73 03.02.01

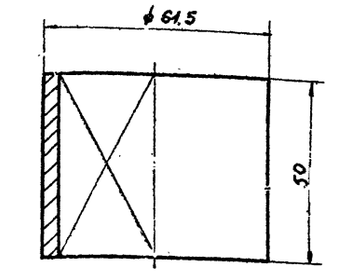

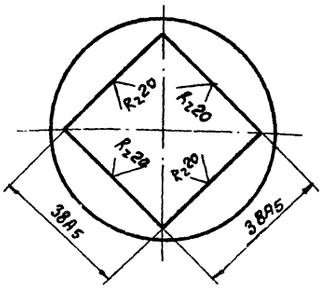

Неуказанные предельные отклонения размеров: валов - по B_7.

Изм.	Лист	№ докум.	Подпись	Дата
Разраб.	Самсонова			
Пров.	Солдатова			
Т.контр.	Смирнов			
Гл.ин.пр.	Блоков			
Н.контр.	Смирнов			16.10.73
Утв.	Авдеев			

ТМ73.03.02.01

Сухарь

Лит.	Масса	Масштаб
И	0,6	1:1
Лист	Листов 1	

Ст.3 ГОСТ 380-71

Госстрой СССР СОЮЗВОДОКАНАЛПРОЕКТ г. Москва

Формат 11

ТМ73 03.01.03

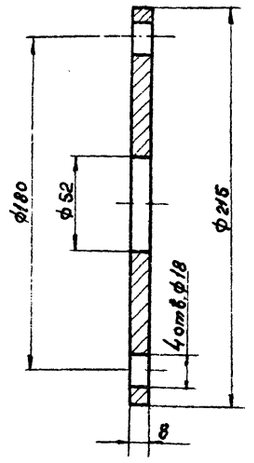

Предельные отклонения размеров: отверстий - по A_7, валов - по B_7, остальных - по СМ8.

Изм.	Лист	№ докум.	Подпись	Дата
Разраб.	Самсонова			
Пров.	Солдатова			
Т.контр.	Смирнов			
Гл.ин.пр.	Блоков			
Н.контр.	Смирнов			16.10.73
Утв.	Авдеев			

ТМ73.03.01.03

Фланец

Лит.	Масса	Масштаб
И	2,0	1:2
Лист	Листов 1	

Ст.3 ГОСТ 380-71

Госстрой СССР СОЮЗВОДОКАНАЛПРОЕКТ г. Москва

Формат 11

ТМ73 03.01.01

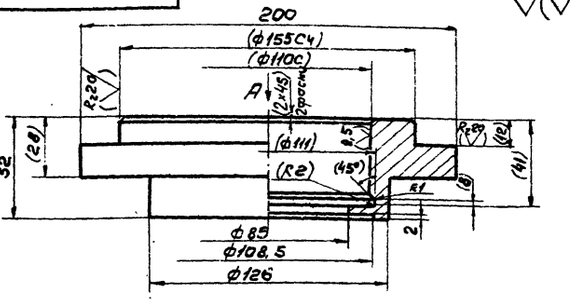

Вид А
М1:2,5

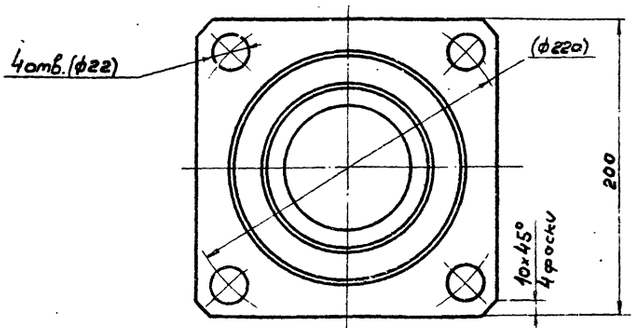

1. Неуказанные предельные отклонения размеров: отверстий - по A_7, валов - по B_7, остальных - по СМ8.
2. Размеры и шероховатость поверхности в скобках - после сборки.

Изм.	Лист	№ докум.	Подпись	Дата
Разраб.	Самсонова			
Пров.	Солдатова			
Т.контр.	Смирнов			
Гл.ин.пр.	Блоков			
Н.контр.	Смирнов			16.10.73
Утв.	Авдеев			17.10.73

ТМ73.03.01.01

Стакан

Лит.	Масса	Масштаб
И	4,0	1:2
Лист	Листов 1	

Ст.3 ГОСТ 380-71

Госстрой СССР СОЮЗВОДОКАНАЛПРОЕКТ г. Москва

Формат 11

ТМ73.03.04.01

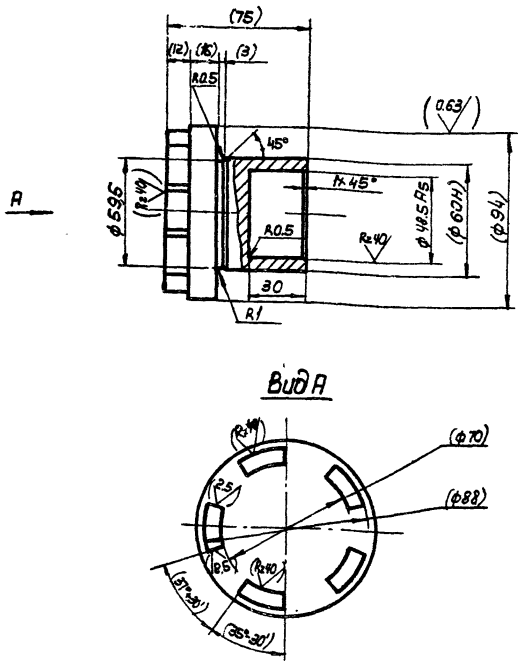

1. Неуказанные предельные отклонения размеров: Валов-по B_7, остальных-по CM_8.
2. Размеры и шероховатость поверхностей в скобках-после сборки.

					ТМ73.03.04.01			
Изм.	Лист	N докум.	Подп.	Дата	Втулка кулачковая	Лит.	Масса	Масшт.
Разраб.		Самсонова				И	1.5	1:2
Пров.		Солдатова				Лист	Листов 1	
Т. Контр.		Смирнов						
Гл. инж. пр.		Блоков						
Н. Контр.		Смирнов			Сталь 45 ГОСТ 1050-74	Госстрой СССР СОЮЗВОДОКАНАЛПРОЕКТ г. Москва		
Утв.		Авдеев						

Формат 11

ТМ73.03.04.02

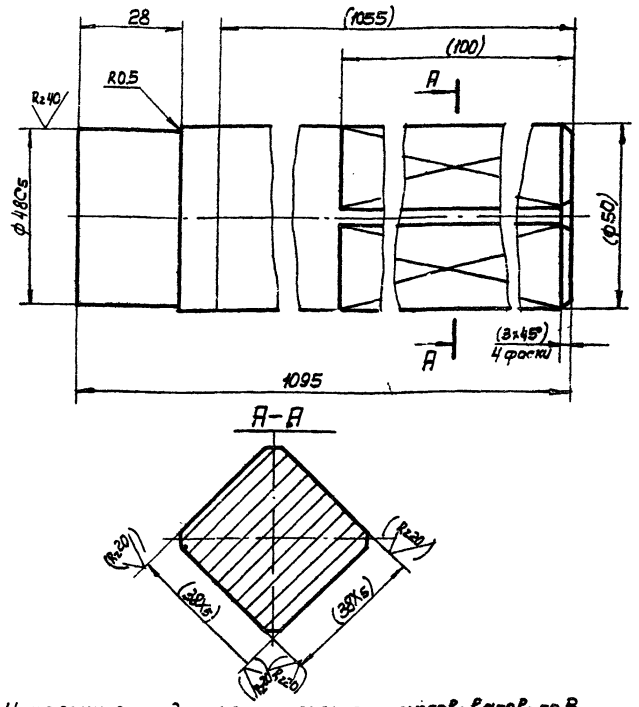

1. Неуказанные предельные отклонения размеров: Валов-по B_7, остальных-по CM_8.
2. Размеры и шероховатость поверхностей в скобках-после сборки.

					ТМ73.03.04.02			
Изм.	Лист	N докум.	Подп.	Дата	Вал	Лит.	Масса	Масшт.
Разраб.		Самсонова				И	16.8	1:1
Пров.		Солдатова				Лист	Листов 1	
Т. Контр.		Смирнов						
Гл. инж. пр.		Блоков						
Н. Контр.		Смирнов			Сталь 45 ГОСТ 1050-74	Госстрой СССР СОЮЗВОДОКАНАЛПРОЕКТ г. Москва		
Утв.		Авдеев						

Формат 11

ТМ73.03.03.03

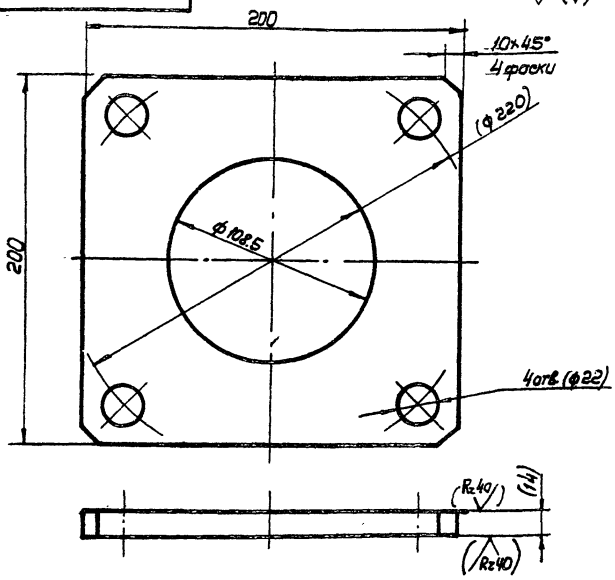

1. Предельные отклонения размеров: отверстий-по A_7, Валов-по B_7, остальных-по CM_8.
2. Размеры и шероховатость поверхностей в скобках-после сборки.

					ТМ73.03.03.03			
			Подп.	Дата	Фланец	Лит.	Масса	Масшт.
Разраб.		Самсонова				И	3.0	1:2
Пров.		Солдатова				Лист	Листов 1	
Т. Контр.		Смирнов						
Гл. инж. пр.		Блоков						
Н. Контр.		Смирнов			Ст. 3 ГОСТ 380-71	Госстрой СССР СОЮЗВОДОКАНАЛПРОЕКТ г. Москва		
Утв.		Авдеев						

Формат 11

ТМ73.03.03.01

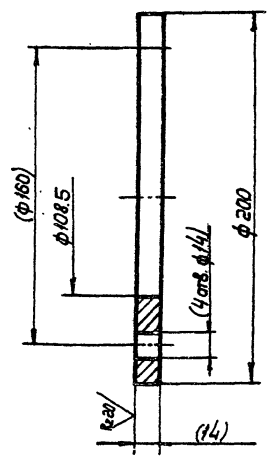

1. Предельные отклонения размеров: отверстий-по A_7, Валов-по B_7, остальных-по CM_8.
2. Размеры и шероховатость поверхностей в скобках-после сборки.

					ТМ73.03.03.01			
Изм.	Лист	N докум.	Подп.	Дата	Фланец	Лит.	Масса	Масшт.
Разраб.		Самсонова				И	2.3	1:2
Пров.		Солдатова				Лист	Листов 1	
Т. Контр.		Смирнов						
Гл. инж. пр.		Блоков						
Н. Контр.		Смирнов			Ст. 3 ГОСТ 380-71	Госстрой СССР СОЮЗВОДОКАНАЛПРОЕКТ г. Москва		
Утв.		Авдеев						

Формат 11

Типовые конструкции. Серия 3.901-13, Выпуск 3

Подп. и дата | Инв. N дубл. | Взам. инв. N | Подп. и дата | Инв. N подл.

gost.e-ecolog.ru