ТИПОВЫЕ КОНСТРУКЦИИ, ИЗДЕЛИЯ И УЗЛЫ ЗДАНИЙ И СООРУЖЕНИЙ

СЕРИЯ 3.901-13

КОЛОНКИ УПРАВЛЕНИЯ ЗАДВИЖКАМИ Ду 100÷1200 мм С РУЧНЫМ И ЭЛЕКТРИЧЕСКИМ ПРИВОДОМ

ВЫПУСК 1

КОЛОНКА УПРАВЛЕНИЯ ЗАДВИЖКАМИ Ду 100÷150 мм С ЭЛЕКТРИЧЕСКИМ ПРИВОДОМ ТИПА А

РАБОЧИЕ ЧЕРТЕЖИ

РАЗРАБОТАНЫ ИНСТИТУТОМ
СОЮЗВОДОКАНАЛПРОЕКТ
ГЛАВНЫЙ ИНЖЕНЕР ИНСТИТУТА В.Н. Замохин
ГЛАВНЫЙ ИНЖЕНЕР ПРОЕКТА В.М. Блоков

Утверждены и введены в действие
б/о Союзводоканалниипроект
Приказ № 97
от 22. 05. 1979г.

gost.e-ecolog.ru

СОДЕРЖАНИЕ АЛЬБОМА

Наименование	Обозначение чертежа	Стр. альбома
Титульный лист		
Содержание альбома		2
Технические условия	ТМ73. 01. ТУ	3
Пояснительная записка	ТМ73. 01. ПЗ	3
Колонка управления задвижками Ду 100, 150		
с электрическим приводом типа А. Спецификация.	ТМ73. 01. 00. 00	4
Подставка. Спецификация.	ТМ73. 01. 01. 00	4
Штанга. Спецификация.	ТМ73. 01. 02. 00	4
Переходник. Спецификация.	ТМ73. 01. 03. 00	5
Вал приводной. Спецификация.	ТМ73. 01. 04. 00	5
Колонка управления задвижками Ду 100, 150		
с электрическим приводом типа А. Сборочный чертеж.	ТМ73. 01. 00. 00 СБ	6÷7
Подставка. Сборочный чертеж.	ТМ73. 01. 01. 00 СБ	8
Штанга. Сборочный чертеж.	ТМ73. 01. 02. 00. СБ	8
Переходник. Сборочный чертеж.	ТМ73. 01. 03. 00. СБ	9
Вал приводной. Сборочный чертеж.	ТМ73. 01. 04. 00. СБ	9
Прокладка	ТМ73. 01. 00. 01	10
Фланец	ТМ73. 01. 00. 02	11
Вал	ТМ73. 01. 00. 03	10
Крышка	ТМ73. 01. 00. 04	5
Прокладка	ТМ73. 01. 00. 05	10
Прокладка	ТМ73. 01. 00. 06	5
Прокладка	ТМ73. 01. 00. 07	10
Стакан	ТМ73. 01. 01. 01	11
Фланец	ТМ73. 01. 01. 03	11
Сухарь	ТМ73. 01. 02. 01	11
Фланец	ТМ73. 01. 03. 01	12
Фланец	ТМ73. 01. 03. 03	12
Втулка кулачковая	ТМ73. 01. 04. 01	12
Вал	ТМ73. 01. 04. 02	12

Инв. № подл. | Подп. и дата | Взам. инв. № | Инв. № дубл. | Подп. и дата

Типовые конструкции. Серия 3.901-13. Выпуск 1

1. Введение.

1.1. Проект типовых конструкций „Колонки управления задвижками Ду 100, 150 с электрическим приводом типа А" разработан на основании утвержденного Главпромстройпроектом Госстроя СССР перечня-графика разработки узлов и деталей сооружений водоснабжения и канализации п. 19 раздел VII плана типового проектирования на 1978 г.

1.2 Проект состоит из шести выпусков:

Выпуск 1. Колонка управления задвижками Ду 100, 150 мм с электрическим приводом типа А.

Выпуск 2. Колонка управление задвижками Ду 200÷400 мм с электрическим приводом типа Б

Выпуск 3. Колонка управления задвижками Ду 500÷1000 мм с электрическим приводом типа В

Выпуск 4. Колонка управления задвижками Ду 800÷1200 мм с электрическим приводом типа Г.

Выпуск 5. Колонка управления задвижками Ду 100÷950 мм с ручным приводом.

Выпуск 6. Колонка управления задвижками Ду 300÷400 мм с ручным приводом.

2. Назначение и область применения.

2.1 Колонка предназначена для дистанционного управления задвижками с электрическим приводом и может применяться в сооружениях водоснабжения и канализации.

3. Описание конструкции и работы колонки.

3.1. Конструкция колонки разработана применительно к задвижкам с выдвижным шпинделем типа 30 ч 906 бр., оборудованных электроприводом 87А00В и обеспечивает управление задвижками глубиной заложения от 2м до 7м.

3.2. Конструкция колонки включает в себя следующие основные узлы: подставку поз. 1, штангу поз. 2, переходник поз. 3 и приводной вал поз. 4, черт. ТМ 73.01.00.00 СБ

Изм.	Лист	№ докум.	Подпись	Дата	ТМ 73.01 ПЗ			
Разраб.		Родионов			Колонка управления задвижками Ду 100, 150, с электрическим приводом типа А. Пояснительная записка.	Лит	Лист	Листов
Пров.		Войнштейн				И	1	2
Гл. инж. пр.		Блоков				Госстрой СССР СОЮЗВОДОКАНАЛПРОЕКТ г. Москва		
Н. контр.		Смирнов						
Утв.		Авдеев						

Инв. № подл. | Подп. и дата | Взам. инв. № | Инв. № дубл. | Подп. и дата

Формат 4 в

3.3 При переоборудовании задвижек с электрическим приводом на дистанционное управление электропривод задвижки полностью снимается и монтируется на подставке поз. 1,

3.4. При наружной установке электроприводов необходимо предусмотреть кожух для защиты от атмосферных осадков и прямой солнечной радиации.

3.5. Вращательное движение шпинделю задвижки передается через вал поз. 8, приваренный при монтаже к штанге поз. 2, которая посредством сухаря связана с приводным валом поз. 4, входящим в зацепление с кулачковой муфтой электропривода.

4. Технико-экономические показатели.

С учетом опыта эксплуатации колонок управления задвижками разработана более простая конструкция, в которой изменено крепление подставки под привод к фундаменту, увеличено отверстие под закладную трубу в строительной части, уменьшена длина приводного вала, изменена конструкция его направляющей, аннулированы ребра подставки. В результате этого упрощен монтаж колонки, улучшены условия её эксплуатации и на 2% снижена металлоемкость конструкции по сравнению с ранее применявшимися колонками серии 3.901-10.

5. Указания по привязке проекта.

5.1. При привязке проекта необходимо:

а) определить типоразмер колонки в зависимости от глубины заложения трубопровода „Н" согласно таблицы, приведенной на черт. ТМ 73.01.00.00 СБ.

б) внести в заказную спецификацию условное обозначение выбранной колонки управления задвижкой.

5.2. Пример условного обозначения колонки управления задвижкой Ду 100 с электрическим приводом типа А при глубине заложения трубопровода Н=4,5÷5м колонна Ду 300 типа А-VII.

Изм.	Лист	№ докум.	Подп.	Дата	ТМ 73.01 ПЗ	Лист 2

Инв. № подл. | Подп. и дата | Взам. инв. № | Инв. № дубл. | Подп. и дата

Формат 11 в

Настоящие технические условия распространяются на колонки управления задвижками Ду 100, 150 с электрическим приводом тип А.

1. Технические требования.

1.1. При изготовлении колонки управления задвижкой все принципиальные изменения в чертежах и отступления от технических требований должны быть согласованы с институтом „Союзводоканалпроект".

1.2. Организация, изготовляющая колонку, имеет право под свою ответственность заменять материалы, указанные в рабочих чертежах, материалами других марок, равноценными по механическим свойствам.

1.3. Не допускается наличие на поверхности всех прокатных материалов вмятин, забоин и других механических повреждений.

1.4. Сварку производить электродом типа Э42 ГОСТ 9467-75.

1.5. Свариваемые поверхности перед сваркой должны быть тщательно очищены от ржавчины, масла, грязи и пыли, а в случае необходимости-промыты и просушены.

1.6. Сварные швы должны быть без трещин, прожегов, наплывов, пор, непроваров.

1.7. Обработанные поверхности деталей не должны иметь глубоких царапин, забоин, задиров и других механических повреждений.

1.8. Грунтовка и окраска колонки производится на месте её установки после монтажа и проверки

Изм.	Лист	№ докум.	Подпись	Дата	ТМ 73.01 ТУ			
Разраб.		Родионов			Колонка управления задвижками Ду 100, 150 с электрическим приводом типа А. Технические условия	Лит.	Лист	Листов
Пров.		Войнштейн				И	1	2
Гл. инж. пр.		Блоков				Госстрой СССР СОЮЗВОДОКАНАЛПРОЕКТ г. Москва		
Н. контр.		Смирнов						
Утв.		Авдеев						

Инв. № подл. | Подп. и дата | Взам. инв. № | Инв. № дубл. | Подп. и дата

Формат 11 в

её работы. Перед грунтовкой все нетрущиеся поверхности металлоконструкции колонки очистить от масла, грязи, ржавчины и окалины, после чего грунтовать их 2мя слоями грунта ХС-010 ГОСТ 9355-60 и красить 2мя слоями эмали ХС-710 ГОСТ 9355-60 в серый цвет. Перед установкой колонки упорный подшипник поз. 23, приводной вал поз. 4 и вал поз. 8 черт. ТМ 73.01.00.00 СБ густо смазать консистентной смазкой ЦИАТИМ-201 ГОСТ 6267-74.

2. Упаковка, транспортирование и хранение.

2.1. Упаковка производится в деревянный ящик по особому требованию заказчика.

2.2. Транспортирование колонки на место монтажа производится в разобранном виде по узлам и должно обеспечивать их сохранность от механических повреждений

2.3. Хранение изделия разрешается в закрытых помещениях складского типа или под навесом.

3. Указания по монтажу.

3.1. Перед монтажом необходимо проверить вертикальное положение шпинделя задвижки. Неперпендикулярность оси шпинделя относительно горизонтальной плоскости должно быть не более 2мм.

3.2. При монтаже подставки поз. 1 под электропривод необходимо производить прокрутку штанги поз. 2 вручную. В случае обнаружения перекосов в установке штанги необходимо дополнительно отрегулировать установку подставки.

3.3. Длину штанги поз. 2 уточнить и обрезать при монтаже.

Изм.	Лист	№ докум.	Подп.	Дата	ТМ 73.01 ТУ	Лист 2

Инв. № подл. | Подп. и дата | Взам. инв. № | Инв. № дубл. | Подп. и дата

Формат 11 в

Форм. зона	Поз.	Обозначение	Наименование	Кол.	Прим.
			Документация		
12		ТМ73.01.02.00 СБ	Сборочный чертеж		
			Детали		
11	1	ТМ73.01.02.01	Сухарь	1	
БЧ	2	ТМ73.01.02.02	Труба 45×4 ГОСТ 8734-75 / Д ГОСТ 8733-74	1	см. чертеж ТМ73.01.02.00 СБ

Инв. № подл. | Подп. и дата | Взам. инв. № | Инв. № дубл. | Подп. и дата

Изм.	Лист	№ докум.	Подп.	Дата
Разраб.		Корсакова		
Пров.		Вайнштейн		
Гл. инж. пр.		Блоков		
Н. контр.		Смирнов		
Утв.		Авдеев		

ТМ73.01.02.00

Штанга

Лит.	Лист	Листов
И		1

Госстрой СССР
Союзводоканалпроект
г. Москва

Формат 11

Форм. зона	Поз.	Обозначение	Наименование	Кол.	Прим.
			Документация		
12		ТМ73.01.01.00 СБ	Сборочный чертеж		
			Детали		
11	1	ТМ73.01.01.01	Стакан	1	
БЧ	2	ТМ73.01.01.02	Стойка L=469		
			Труба 76×5 ГОСТ 8734-75 / Д ГОСТ 8731-74	1	4,0 кг
11	3	ТМ73.01.01.03	Фланец	1	

Инв. № подл. | Подп. и дата | Взам. инв. № | Инв. № дубл. | Подп. и дата

Изм.	Лист	№ докум.	Подп.	Дата
Разраб.		Корсакова		
Пров.		Вайнштейн		
Гл. инж. пр.		Блоков		
Н. контр.		Смирнов		
Утв.		Авдеев		

ТМ73.01.01.00

Подставка

Лит.	Лист	Листов
И		1

Госстрой СССР
Союзводоканалпроект
г. Москва

Формат 11

Форм. зона	Поз.	Обозначение	Наименование	Кол.	Прим.
			Стандартные изделия		
	15		Болт М12×36.58.0115 ГОСТ 7798-70	8	
	16		Гайка М12.5.0115 ГОСТ 5915-70	4	
	17		Гайка М16.5.0115 ГОСТ 5915-70	4	
	18		Шайба 12.65Г.0115 ГОСТ 6402-70	8	
	19		Шайба 16.65Г ГОСТ 6402-70	4	
	20		Шпилька М16-6g×35.58 ГОСТ 22032-76		
	22		Кольцо СГ57-44-5 ГОСТ 6418-67	1	
	23		Подшипник 7207 ГОСТ 333-71	1	

Инв. № подл. | Подп. и дата | Взам. инв. № | Инв. № дубл. | Подп. и дата

Изм.	Лист	№ докум.	Подпись	Дата

ТМ73.01.00.00

Лист 2

Формат 11

Форм. зона	Поз.	Обозначение	Наименование	Кол.	Прим.
			Документация		
22		ТМ73.01.00.00 СБ	Сборочный чертеж		
			Сборочные единицы		
11	1	ТМ73.01.01.00	Подставка	1	
11	2	ТМ73.01.02.00	Штанга	1	
11	3	ТМ73.01.03.00	Переходник	1	
11	4	ТМ73.01.04.00	Вал приводной	1	
			Детали		
11	6	ТМ73.01.00.01	Прокладка	1	
11	7	ТМ73.01.00.02	Фланец	1	
11	8	ТМ73.01.00.03	Вал	1	
11	9	ТМ73.01.00.04	Крышка	1	
11	10	ТМ73.01.00.05	Прокладка	1	
11	11	ТМ73.01.00.06	Прокладка	1	
11	12	ТМ73.01.00.07	Прокладка	1	

Инв. № подл. | Подп. и дата | Взам. инв. № | Инв. № дубл. | Подп. и дата

Изм.	Лист	№ докум.	Подп.	Дата
Разраб.		Корсакова		
Пров.		Вайнштейн		
Гл. инж. пр.		Блоков		
Н. контр.		Смирнов		
Утв.		Авдеев		

ТМ73.01.00.00

Колонка управления задвижками Ду 100, 150 с электрическим приводом типа А

Лит.	Лист	Листов
И		1

Госстрой СССР
Союзводоканалпроект
г. Москва

Формат 11

Типовые конструкции Серия 3.901.13 Вып. 9

ТМ73.01.00.04

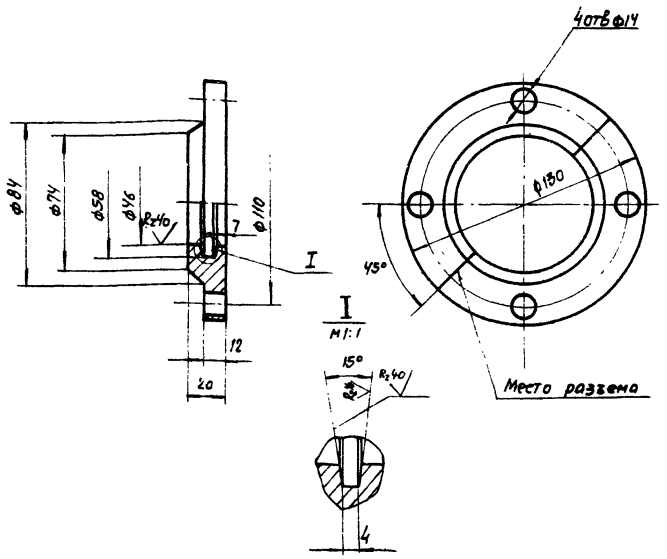

Предельные отклонения размеров: отверстий – по A_7; валов – по B_7; остальных – по CM_8

Изм.	Лист	№ докум.	Подп.	Дата	ТМ.73.01.00.04	Лит.	Масса	Масштаб
Разраб.		Корсакова			Крышка	И	1,35	1:2
Пров.		Вайнштейн				Лист	Листов 1	
Т.контр.		Смирнов						
Гл.инж.пр.		Блоков						
Н.контр.		Смирнов		26.10.73	Ст. 3 ГОСТ 380-71	Госстрой СССР СОЮЗВОДОКАНАЛПРОЕКТ г. Москва		
Утв.		Авдеев						

Формат 11

ТМ73.01.00.06

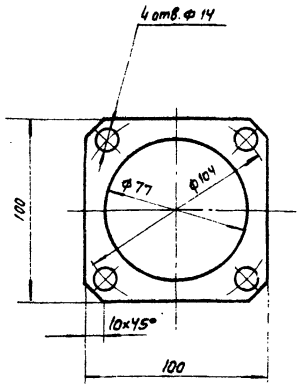

Изм.	Лист	№ докум.	Подп.	Дата	ТМ73.01.00.06	Лит.	Масса	Масштаб
Разраб.		Корсакова			Прокладка	И	0,01	1:2
Пров.		Вайнштейн				Лист	Листов 1	
Т.контр.		Смирнов						
Гл.инж.пр.		Блоков						
Н.контр.		Смирнов		26.10.73	Резина-пластина 2МБ-А-М ГОСТ 7338-77	Госстрой СССР СОЮЗВОДОКАНАЛПРОЕКТ г. Москва		
Утв.		Авдеев						

Формат 11

Форм.	Зона	Поз.	Обозначение	Наименование	Кол.	Прим.
				Документация		
12			ТМ73.01.04.00 СБ	Сборочный чертеж		
				Детали		
11		1	ТМ73.01.04.01	Втулка кулачковая	1	
11		2	ТМ73.01.04.02	Вал	1	

Изм.	Лист	№ докум.	Подп.	Дата	ТМ73.01.04.00	Лит.	Лист	Листов
Разраб.		Корсакова			Вал приводной	И		1
Пров.		Вайнштейн						
Гл.инж.пр.		Блоков						
Н.контр.		Смирнов		26.10.73		Госстрой СССР СОЮЗВОДОКАНАЛПРОЕКТ г. Москва		
Утв.		Авдеев						

Формат 11

Форм.	Зона	Поз.	Обозначение	Наименование	Кол.	Прим.
				Документация		
12			ТМ73.01.03.00 СБ	Сборочный чертеж		
				Детали		
11		1	ТМ73.01.03.01	Фланец	1	
64		2	ТМ73.01.03.02	Стойка	1	
				Труба 76×5 ГОСТ 8734-75 / Д ГОСТ 8733-74	1	0.81 кг
11		3	ТМ73.01.03.03	Фланец	1	

Изм.	Лист	№ докум.	Подп.	Дата	ТМ73.01.03.00	Лит.	Лист	Листов
Разраб.		Корсакова			Переходник	И		1
Пров.		Вайнштейн						
Гл.инж.пр.		Блоков						
Н.контр.		Смирнов		26.10.73		Госстрой СССР СОЮЗВОДОКАНАЛПРОЕКТ г. Москва		
Утв.		Авдеев		12.73				

Формат 11

Типовые конструкции. Серия 3.901-15 Выпуск

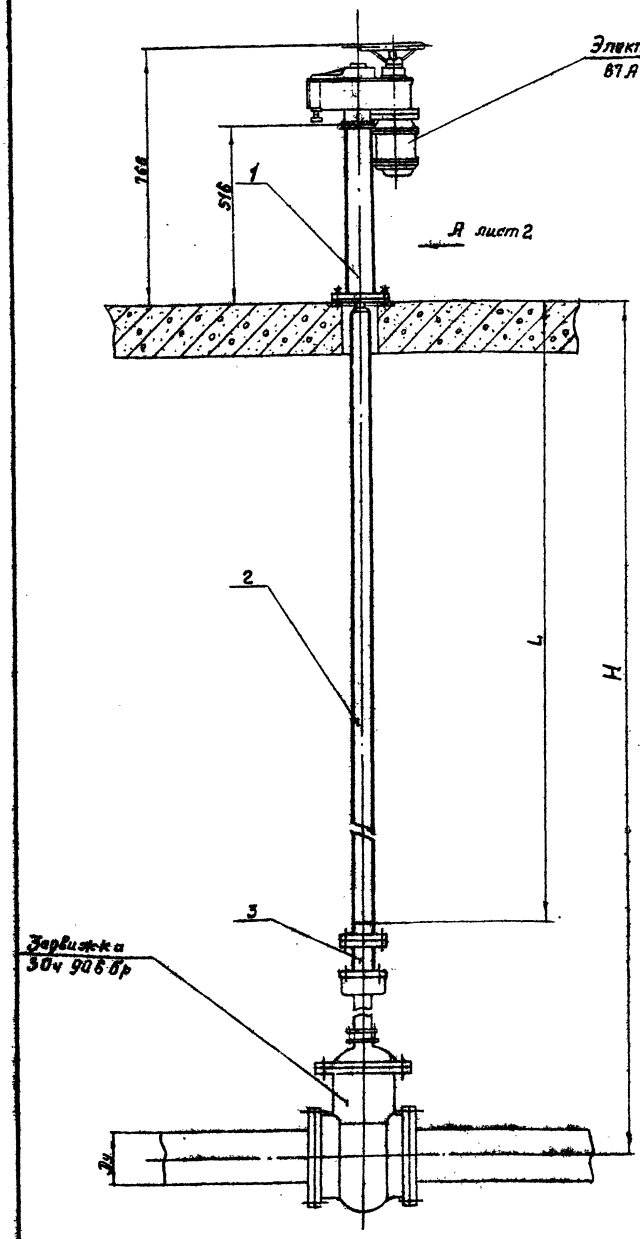

Техническая характеристика

1. Тип задвижки — 30ч 906
2. Условный проход задвижки Ду — 100, 150
3. Тип электропривода — 87А 00
3.1 Максимальный крутящий момент, Н м (кгс.м) — 80(8)
3.2 Частота вращения приводного вала, об/мин — 12
3.3 Электродвигатель:
   тип — АОЛ11-2
   мощность, квт — 0,18
   Частота вращения вала, об/мин. — 2800
4. Время открывания или закрывания задвижки электроприводом, мин.
   при Ду 100 — 1,1
   при Ду 150 — 1,3

Технические требования

1. Размеры для справок
2. Длину штанги поз.2 уточнить и обрезать при монтаже.

Типоразмер колонок		I	II	III	IV	V	VI	VII	VIII	IX	X	XI
Глубина заложения трубопровода; Нм		2,0	2,5	3,0	3,5	4,0	4,5	5,0	5,5	6,0	6,5	7,0
L, мм	Ду 100	1415	1915	2415	2915	3415	3915	4415	4915	5415	5915	6415
	Ду 150	1295	1795	2295	2795	3295	3795	4295	4795	5295	5795	6295
Масса колонки, кг	Ду 100	22	23,5	26	28	30	32	34	36	38	40	42
	Ду 150	21,5	23,5	25,5	27,5	29,5	31,5	33,5	35,5	37,5	39,5	41,5

Пример условного обозначения колонки управления задвижкой Ду 100 с электрическим приводом типа А при глубине заложения трубопровода Н=4,5÷5: Колонка Ду 100 типа А – VII

Инв.№ подл. | Подп. и дата | Взам. инв.№ | Инв.№ дубл. | Подп. и дата

Изм.	Лист	№ докум.	Подп.	Дата
Разраб.		Корсаков		
Пров.		Вайнштейн		
Т.контр.		Смирнов		
Гл.инж.пр.		Блоков		11.16
Н.контр.		Смирнов		
Утв.		Авдеев		

ТМ 73.01.00.0006

Колонка управления задвижками Ду 100, 150 с электрическим приводом типа А. Сборочный чертеж.

Лит	Масса	Масштаб
И	ст. табл.	1:10

Лист 1 | Листов 2

Госстрой СССР
СОЮЗВОДОКАНАЛПРОЕКТ
г. Москва

Формат А3

Типовые конструкции Серия 3 ...

Вид А лист 1

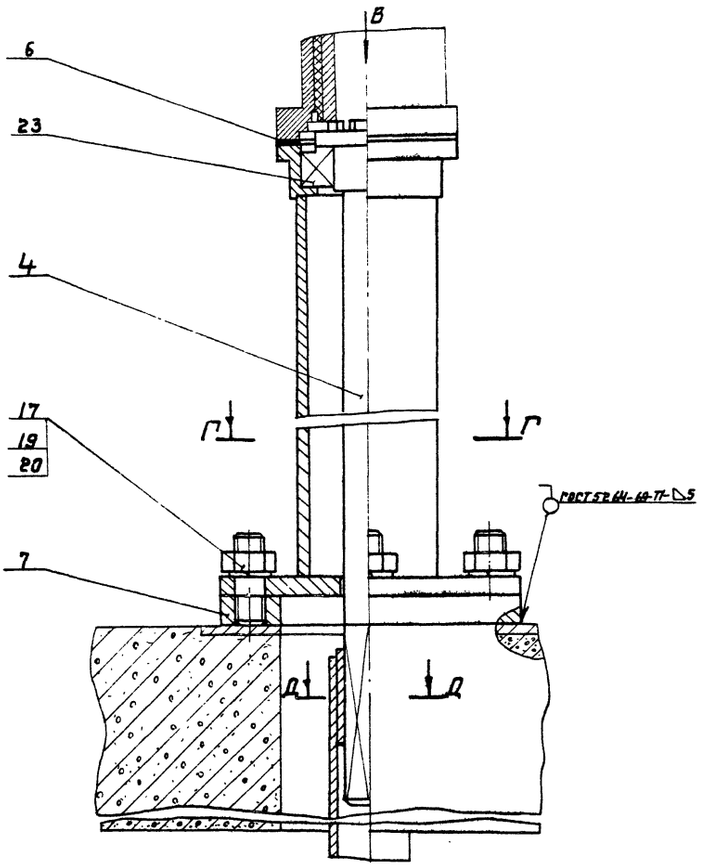

Вид В

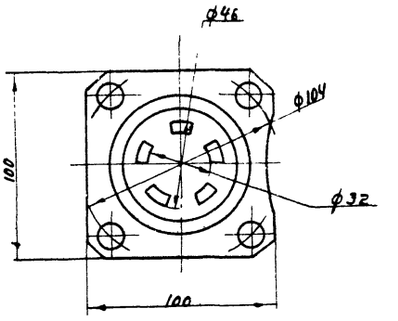

Г-Г

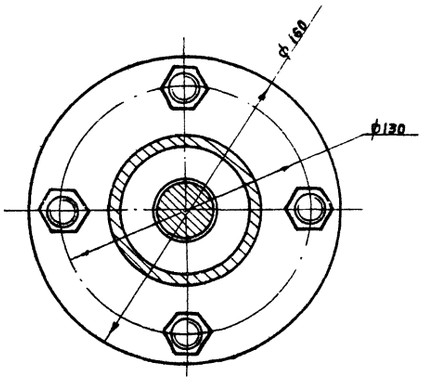

Ж-Ж

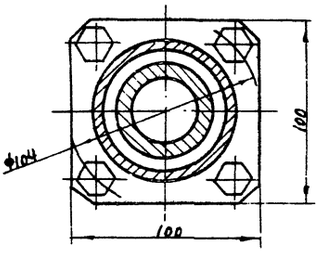

Вид Б лист 1
М 1:2,5

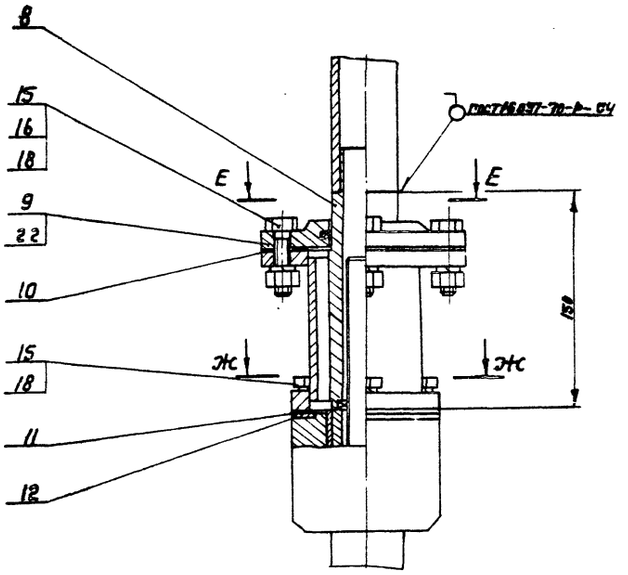

Д-Д



Е-Е
М 1:2,5

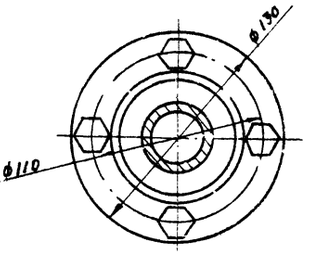

Изм.	Лист	Докум.	Подп.	Дата	ТМ73.01.00.00.СБ			
Разраб.		...сакова			Колонка управления задвижками Ду 100, 150 с электрическим приводом типа А. Сборочный чертеж	Лит	Масса	Масштаб
Пров.		Вайнштейн				И	—	1:2
Т. контр.		Смирнов		XI.73		Лист 2	Листов	
Гл. инж. пр.		Блоков				Госстрой СССР СОЮЗВОДОКАНАЛПРОЕКТ г. Москва		
Н. контр.		Солдатова						
Утв.		Авдеев						

Инв. № подл. | Подп. и дата | Взам. инв. № | Инв. № дубл. | Подп. и дата

Формат 23

ТМ73.01.02.00 СБ

Типовые конструкции. Серия 3.901-13. В. 1

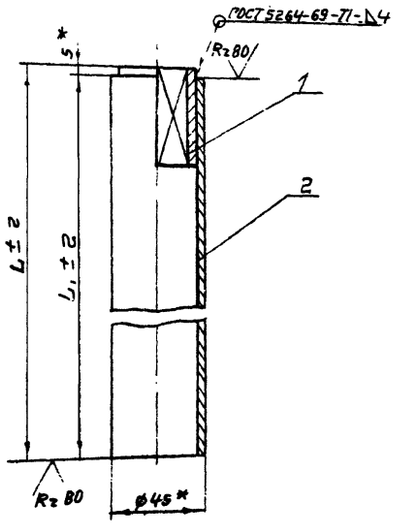

Типоразмер колонок		I	II	III	IV	V	VI	VII	VIII	IX	X	XI
L, мм	Dy 100	1395	1895	2395	2895	3395	3895	4395	4895	5395	5895	6395
	Dy 150	1275	1775	2275	2775	3275	3775	4275	4775	5275	5775	6275
L_1, мм	Dy 100	1390	1890	2390	2890	3390	3890	4390	4890	5390	5890	6390
	Dy 150	1270	1770	2270	2770	3270	3770	4270	4770	5270	5770	6270
Масса детали поз. 2 кг	Dy 100	5,6	7,7	9,6	11,6	13,7	15,7	17,7	19,7	21,8	23,8	25,8
	Dy 150	5,2	7,1	9,1	11,2	13,2	15,2	17,2	19,3	21,3	23,3	25,3
Масса штанги, кг	Dy 100	5,8	8,0	9,9	11,9	14,0	16,0	18,0	20,0	22,1	24,1	26,1
	Dy 150	5,4	7,4	9,4	11,5	13,5	15,5	17,5	19,6	21,6	23,6	25,6

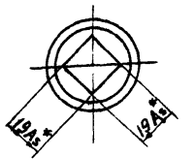

1* Размеры для справок.
2. Размер L, уточнить при монтаже колонки

Изм.	Лист	№ докум.	Подп.	Дата
Разраб.		Корсакова		
Пров.		Вайнштейн		
Т. контр.		Смирнов		
Гл. инж. пр.		Блоков		
Н. контр.		Смирнов		16.11.71
Утв.		Авдеев		

ТМ 73.01.02.00 СБ

Штанга
Сборочный чертеж

Лит	Масса	Масштаб
Н	см. табл.	1:2

Лист | Листов 1

Госстрой СССР
СОЮЗВОДОКАНАЛПРОЕКТ
г. Москва

Формат 12

ТМ73.01.01.00 СБ

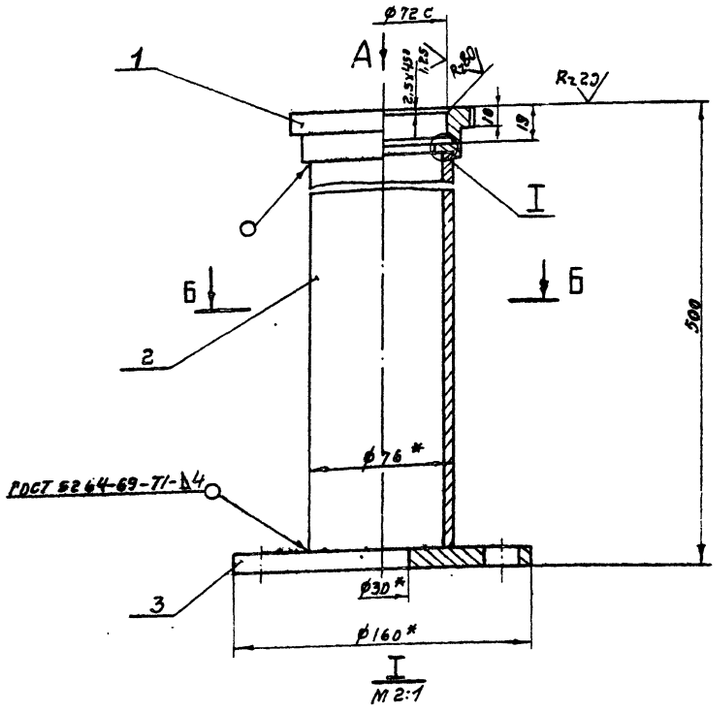

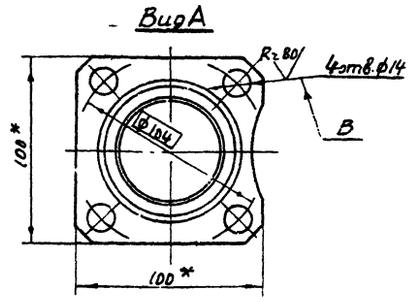

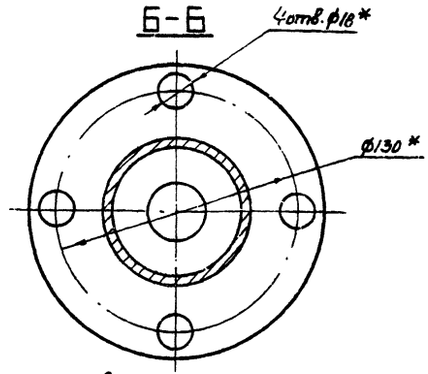

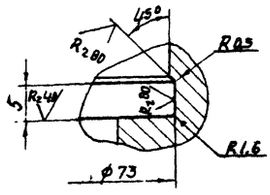

1* Размеры для справок.
2. Неуказанные предельные отклонения размеров: отверстий – по A_7; валов – по B_7; остальных – по CM_8.
3. Смещение осей отв. В от номинального расположения не более 0,1 мм. (допуск зависимый)

Изм.	Лист	№ докум.	Подп.	Дата
Разраб.		Корсакова		
Пров.		Вайнштейн		
Т. контр.		Смирнов		
Гл. инж. пр.		Блоков		
Н. контр.		Смирнов		16.11.71
Утв.		Авдеев		12.11.71

ТМ 73.01.01.00 СБ

Подставка
Сборочный чертеж

Лит	Масса	Масштаб
Н	5,6	1:2

Лист | Листов 1

Госстрой СССР
СОЮЗВОДОКАНАЛПРОЕКТ
г. Москва

Формат 12

ТМ 73. 01. 04. 00. СБ

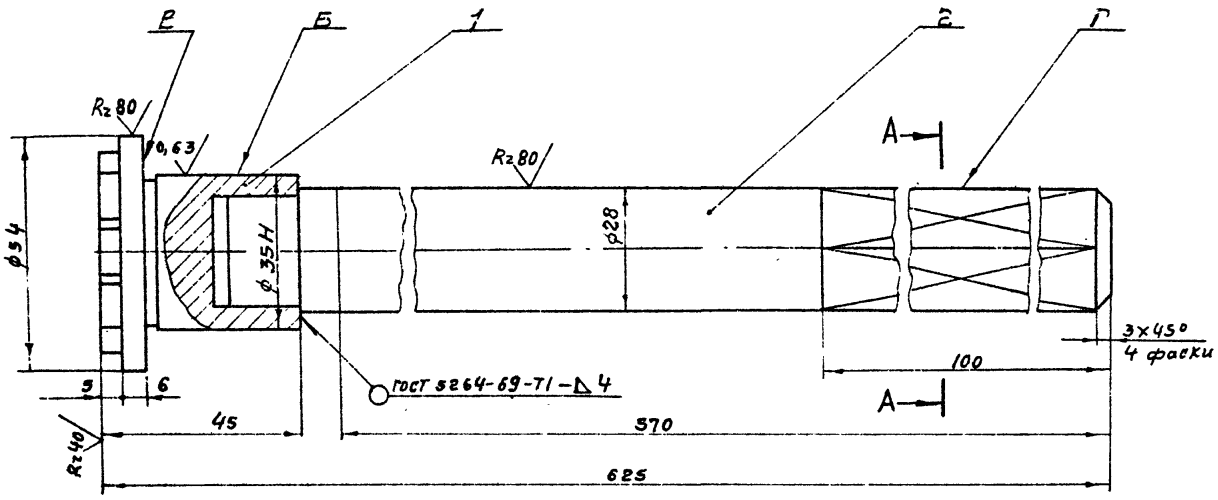

А-А

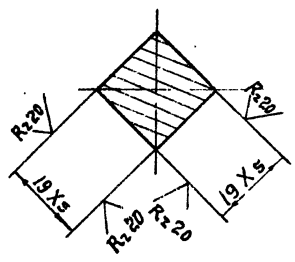

1. Неуказанные предельные отклонения размеров: отверстий - по A_7, валов - по B_7; остальных - по СМ8.
2. Торцовое биение поверхности В относительно общей оси поверхности Б и Г не более 0,05 мм.
3. Радиальное биение поверхности Б относительно общей оси поверхностей Б и Г не более 0,1 мм

Изм.	Лист	№ докум.	Подп.	Дата	ТМ 73. 01. 04. 00. СБ			
Разраб.		Корсакова			Вал приводной сборочный чертеж	Лит.	Масса	Масштаб
Пров.		Вайнштейн				И	2,9	1:1
Т. контр.		Турукин				Лист	Листов 1	
Рук. гр.		Турукин				Госстрой СССР СОЮЗВОДОКАНАЛПРОЕКТ г. Москва		
Н. контр.		Смирнов		11.11.74				
Утв.		Авдеев						

Формат 12

ТМ73. 01.03.00.СБ

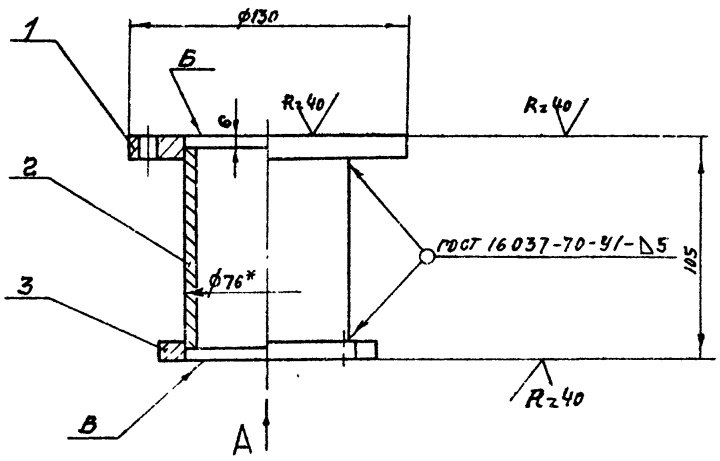

Вид А

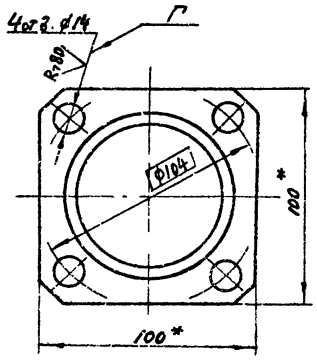

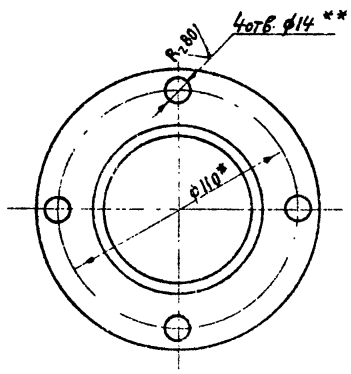

1.* Размеры для справок.
2. Предельные отклонения размеров: отверстий - по A_7, валов - по B_7, остальных - по СМ8.
3. Непараллельность поверхности Б относительно поверхности В не более 0,1 мм.
4.** Обработать по сопрягаемой детали.
5. Смещение осей отв. Г от номинального расположения не более 0,1 мм (допуск зависимый).

Изм.	Лист	№ докум.	Подп.	Дата	ТМ 73. 01. 03. 00 СБ			
Разраб.		Корсакова			Переходник сборочный чертеж	Лит.	Масса	Масштаб
Пров.		Вайнштейн				И	2,1	1:2
Т. контр.		Смирнов				Лист	Листов 1	
Рук. гр.		Блохов				Госстрой СССР СОЮЗВОДОКАНАЛПРОЕКТ г. Москва		
Н. контр.		Смирнов		11.11.74				
Утв.		Авдеев						

Формат 12

Инв. № подл. | Подп. и дата | Взам. инв. № | Инв. № дубл. | Подп. и дата | Инв. № подл. | Подп. и дата

Типовые конструкции. Серия 3.901-13. Выпуск

ТМ73.01.00.05

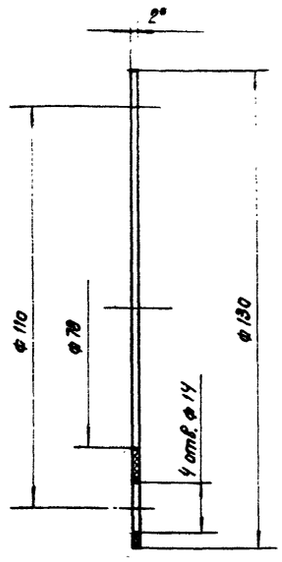

* Размер для справок

				ТМ73.01.00.05		
Изм.	Лист	№ докум.	Подпись	Дата		
Разраб.		Корсакова			Прокладка	Лит. И; Масса 0.02; Масштаб 1:1
Пров.		Вайнштейн				Лист; Листов 1
Т.контр.		Смирнов				
Гл.инж.пр.		Блоков			Резина-пластина 2МБ-А-м ГОСТ 7338-77	Госстрой СССР СОЮЗВОДОКАНАЛПРОЕКТ г. Москва
Н.контр.		Смирнов				
Утв.		Авдеев				

Инв. № подл. | Подп. и дата | Взам. инв. № | Инв. № дубл. | Подп. и дата

Формат 11

ТМ73.01.00.01

4 отв. ф14

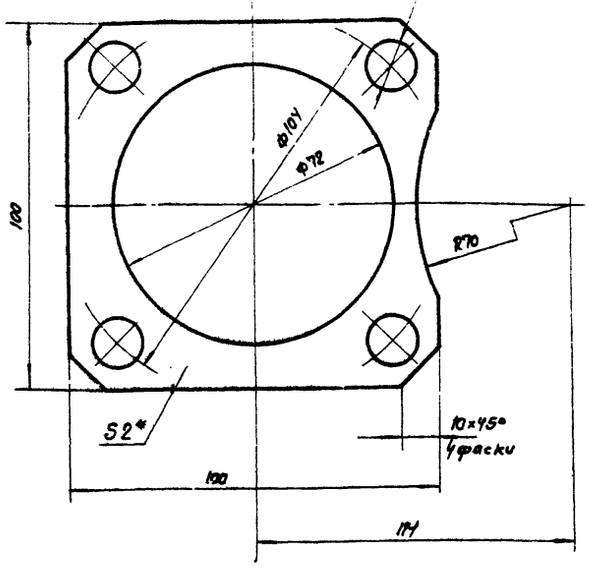

* Размер для справок

				ТМ73.01.00.01		
Изм.	Лист	№ докум.	Подпись	Дата		
Разраб.		Корсакова			Прокладка	Лит. К; Масса 0.01; Масштаб 1:2
Пров.		Вайнштейн				Лист; Листов 1
Т.контр.		Сирнов				
Гл.инж.пр.		Блоков			Резина-пластина 2МБ-А-м ГОСТ 7338-77	Госстрой СССР СОЮЗВОДОКАНАЛПРОЕКТ г. Москва
Н.контр.		Смирнов				
Утв.		Авдеев				

Инв. № подл. | Подп. и дата | Взам. инв. № | Инв. № дубл. | Подп. и дата

Формат 11

ТМ73.01.00.03

Rz 80 (V)

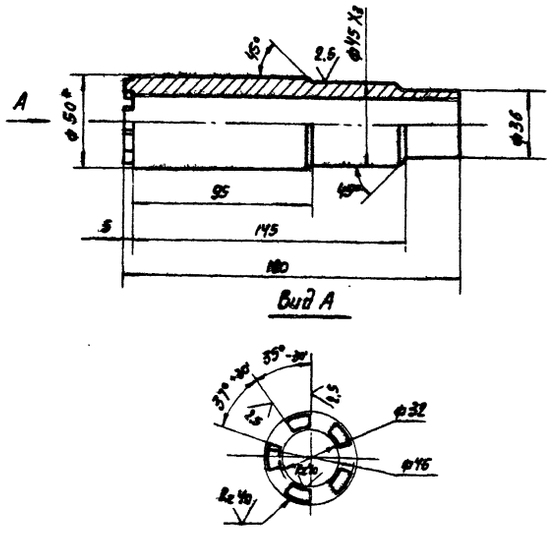

1. * Размер для справок
2. Неуказанные предельные отклонения размеров: валов - по B_7; остальных - по CM_8

				ТМ73.01.00.03		
Изм.	Лист	№ докум.	Подпись	Дата		
Разраб.		Корсакова			Вал	Лит. И; Масса 1,4; Масштаб 1:2
Пров.		Вайнштейн				Лист; Листов 1
Т.контр.		Смирнов				
Гл.инж.пр.		Блоков			Труба 50×10 ГОСТ 8734-75 / В45 ГОСТ 8733-74	Госстрой СССР СОЮЗВОДОКАНАЛПРОЕКТ г. Москва
Н.контр.		Смирнов				
Утв.		Авдеев				

Инв. № подл. | Подп. и дата | Взам. инв. № | Инв. № дубл. | Подп. и дата

Формат 11

ТМ73.01.00.07

Rz 80

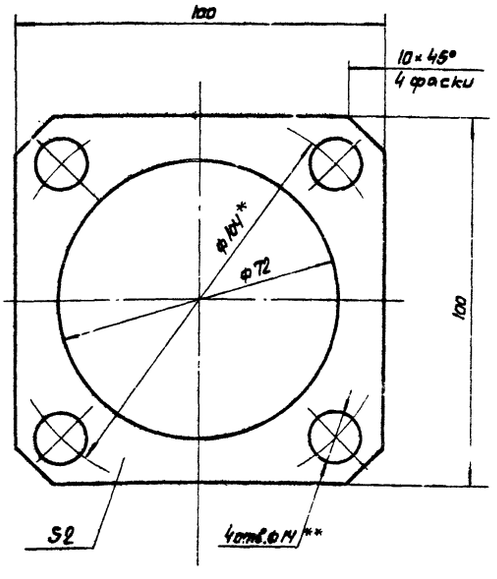

1. * Размер для справок.
2. Предельные отклонения размеров: отверстий - по A_7; валов - по B_7; остальных - по CM_8
3. ** Обработать по сопрягаемой детали

				ТМ73.01.00.07		
Изм.	Лист	№ докум.	Подпись	Дата		
Разраб.		Корсакова			Прокладка	Лит. И; Масса 0.08; Масштаб 1:2
Пров.		Вайнштейн				Лист; Листов 1
Т.контр.		Смирнов				
Гл.инж.пр.		Блоков			Ст. 3 ГОСТ 380-71	Госстрой СССР СОЮЗВОДОКАНАЛПРОЕКТ г. Москва
Н.контр.		Смирнов				
Утв.		Авдеев				

Инв. № подл. | Подп. и дата | Взам. инв. № | Инв. № дубл. | Подп. и дата

Формат 11

ТМ73.01.00.02

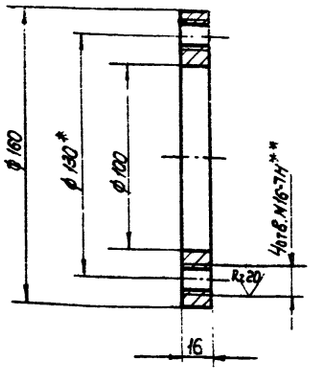

1. * Размер для справок
2. Неуказанные предельные отклонения размеров: отверстий - по A_7; валов - по B_7; остальных - по CM_8
3. ** Обработать по сопрягаемой детали

Изм	Лист	№ докум	Подп.	Дата	ТМ73.01.00.02	Лит.	Масса	Масшт.
Разраб		Корсакова			Фланец	И	1.5	1:2
Пров.		Вайнштейн				Лист	Листов 1	
Т. Контр.		Смирнов						
Гл. ин. пр.		Блоков			Ст. 3 ГОСТ 380-71	Госстрой СССР СОЮЗВОДОКАНАЛПРОЕКТ г. Москва		
Н. Контр.		Смирнов						
Утв.		Авдеев						

Формат 11

ТМ73.01.02.01

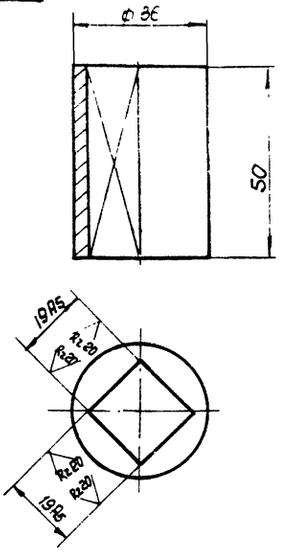

Неуказанные предельные отклонения размеров: Валов - по B_7

Изм	Лист	№ докум.	Подп.	Дата	ТМ73.01.02.01	Лит.	Масса	Масшт.
Разраб.		Корсакова			Сухарь	И	0.25	1:1
Пров.		Вайнштейн				Лист	Листов 1	
Т. Контр.		Смирнов						
Гл. ин. пр.		Блоков			Ст. 3 ГОСТ 380-71	Госстрой СССР СОЮЗВОДОКАНАЛПРОЕКТ г. Москва		
Н. Контр.		Смирнов						
Утв.		Авдеев						

Формат 11

ТМ73.01.01.03

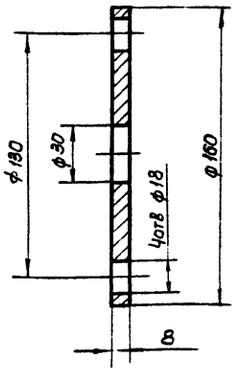

Предельные отклонения размеров: отверстий - по A_7; валов - по B_7; остальных - по CM_8

Изм	Лист	№ докум.	Подп.	Дата	ТМ73.01.01.03	Лит.	Масса	Масшт.
Разраб.		Корсакова			Фланец	И	0.8	1:2
Пров.		Вайнштейн				Лист	Листов 1	
Т. Контр.		Смирнов						
Гл. ин. пр.		Блоков			Ст. 3 ГОСТ 380-71	Госстрой СССР СОЮЗВОДОКАНАЛПРОЕКТ г. Москва		
Н. Контр.		Смирнов						
Утв.		Авдеев						

Формат 11

ТМ73.01.01.01

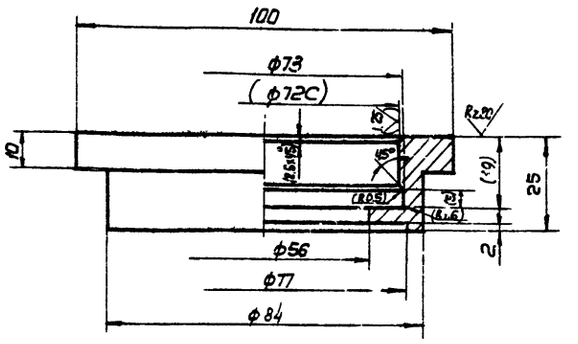

Вид А
М1:2

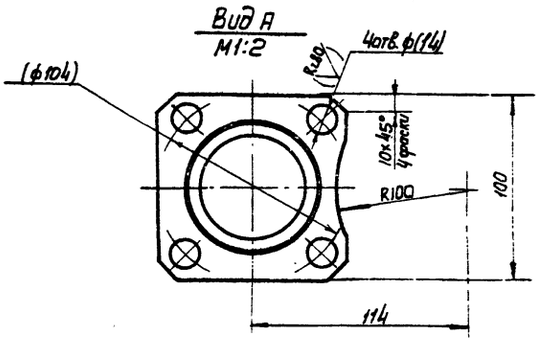

1. Неуказанные предельные отклонения размеров: отверстий - по A_7, валов - по B_7; остальных - по CM_8.
2. Размеры и шероховатость поверхностей в скобках - после сборки

Изм	Лист	№ докум.	Подп.	Дата	ТМ73.01.01.01	Лит.	Масса	Масшт.
Разраб.		Корсакова			Стакан	И	0.45	1:1
Пров.		Вайнштейн				Лист	Листов 1	
Т. Контр.		Смирнов						
Гл. ин. пр.		Блоков			Ст. 3 ГОСТ 380-71	Госстрой СССР СОЮЗВОДОКАНАЛПРОЕКТ г. Москва		
Н. Контр.		Смирнов						
Утв.		Авдеев						

Формат 11

Типовые конструкции. Серия 3.901-13 Вып

ТМ73.01.04.01

Rz80 (√)

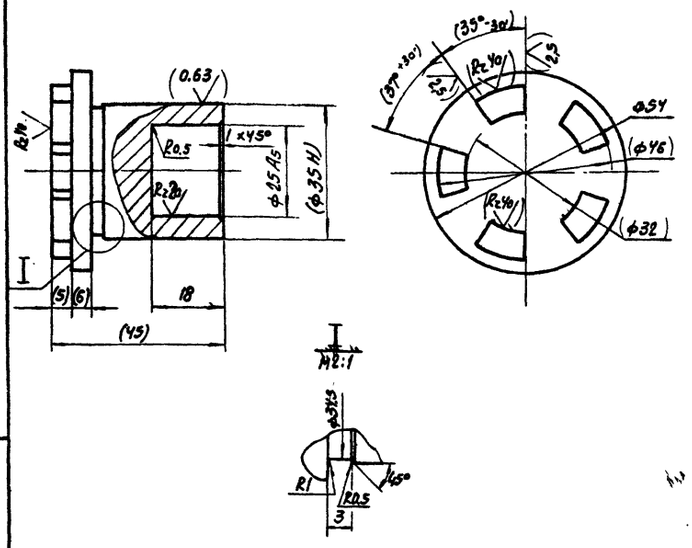

1. Неуказанные предельные отклонения размеров: валов - по B_7; остальных - по CM_8
2. Размеры и шероховатость поверхности в скобках - после сборки.

Изм.	Лист	№ докум.	Подпись	Дата	ТМ73.01.04.01	Лит.	Масса	Масштаб
Разраб.		Корсакова			Втулка кулачковая	И	0.3	1:1
Пров.		Вайнштейн				Лист	Листов 1	
Т.контр.		Смирнов				Госстрой СССР		
Гл.инж.пр.		Блоков				СОЮЗВОДОКАНАЛПРОЕКТ		
Н.контр.		Смирнов		16.10.78	Сталь 45 ГОСТ 1050-74	г. Москва		
Утв.		Авдеев						

Формат 11

ТМ73.01.04.02

Rz80 (√)

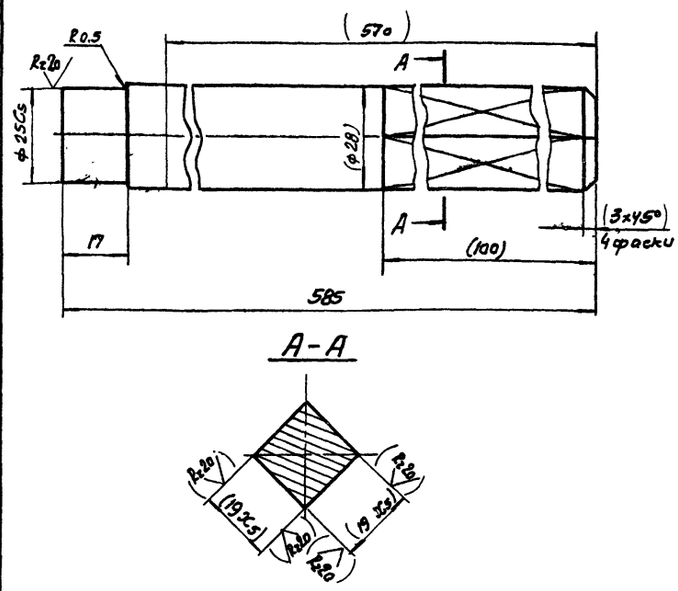

1. Неуказанные предельные отклонения размеров: валов - по B_7; остальных - по CM_8.
2. Размеры и шероховатость поверхностей в скобках - после сборки.

Изм.	Лист	№ докум.	Подпись	Дата	ТМ73.01.04.02	Лит.	Масса	Масштаб
Разраб.		Корсакова			Вал	И	2,6	1:1
Пров.		Вайнштейн				Лист	Листов 1	
Т.контр.		Смирнов				Госстрой СССР		
Гл.инж.пр.		Блоков				СОЮЗВОДОКАНАЛПРОЕКТ		
Н.контр.		Смирнов		26.10.78	Ст 45 ГОСТ 1050-74	г. Москва		
Утв.		Авдеев						

Формат 11

ТМ73.01.03.03

Rz80 (√)

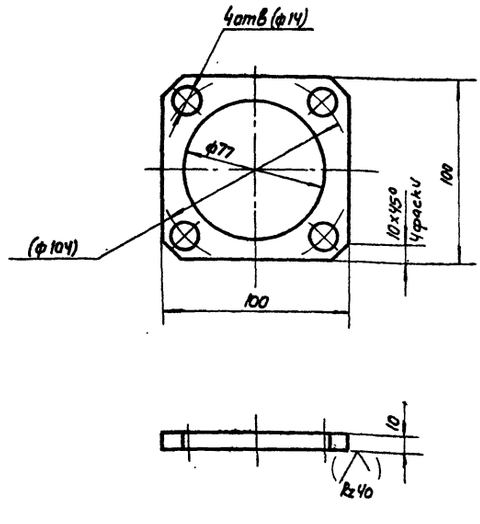

1. Предельные отклонения размеров: отверстий - по A_7; валов - по B_7; остальных - по CM_8
2. Размеры и шероховатость поверхности в скобках - после сборки.

Изм.	Лист	№ докум.	Подпись	Дата	ТМ73.01.03.03	Лит.	Масса	Масштаб
Разраб.		Корсакова			Фланец	И	0,4	1:2
Пров.		Вайнштейн				Лист	Листов 1	
Т.контр.		Смирнов				Госстрой СССР		
Гл.инж.пр.		Блоков				СОЮЗВОДОКАНАЛПРОЕКТ		
Н.контр.		Смирнов			Ст. 3 ГОСТ 380-71	г. Москва		
Утв.		Авдеев						

Формат 11

ТМ73.01.03.01

Rz80 (√)

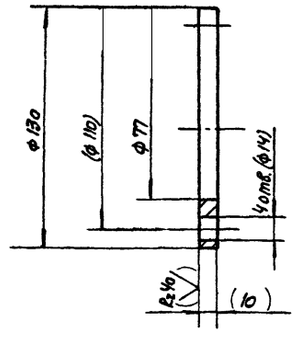

1. Предельные отклонения размеров: отверстий - по A_7; валов - по B_7; остальных - по CM_8.
2. Размеры и шероховатость поверхностей в скобках - после сборки.

Изм.	Лист	№ докум.	Подпись	Дата	ТМ73.01.03.01	Лит.	Масса	Масштаб
Разраб.		Корсакова			Фланец	И	0.7	1:2
Пров.		Вайнштейн				Лист	Листов 1	
Т.контр.		Смирнов				Госстрой СССР		
Гл.инж.пр.		Блоков				СОЮЗВОДОКАНАЛПРОЕКТ		
Н.контр.		Смирнов		26.10.78	Ст. 3 ГОСТ 380-71	г. Москва		
Утв.		Авдеев						

Формат 11

Инв. № подл. | Подп. и дата | Взам. инв. № | Инв. № дубл. | Подп. и дата

gost.e-ecolog.ru