ГОСУДАРСТВЕННЫЙ КОМИТЕТ СОВЕТА МИНИСТРОВ СССР
ПО ДЕЛАМ СТРОИТЕЛЬСТВА
(ГОССТРОЙ СССР)

Типовые конструкции и детали зданий и сооружений

СЕРИЯ 3.900-3

СБОРНЫЕ ЖЕЛЕЗОБЕТОННЫЕ КОНСТРУКЦИИ ЕМКОСТНЫХ СООРУЖЕНИЙ ДЛЯ ВОДОСНАБЖЕНИЯ И КАНАЛИЗАЦИИ

ВЫПУСК 7

ИЗДЕЛИЯ ДЛЯ КРУГЛЫХ КОЛОДЦЕВ

ЧАСТЬ 2

РАБОЧИЕ ЧЕРТЕЖИ АРМАТУРНЫХ ИЗДЕЛИЙ

gost.e-ecolog.ru

ГОСУДАРСТВЕННЫЙ КОМИТЕТ СОВЕТА МИНИСТРОВ СССР
ПО ДЕЛАМ СТРОИТЕЛЬСТВА
(ГОССТРОЙ СССР)

Типовые конструкции и детали зданий и сооружений

СЕРИЯ 3.900-3

СБОРНЫЕ ЖЕЛЕЗОБЕТОННЫЕ КОНСТРУКЦИИ ЕМКОСТНЫХ СООРУЖЕНИЙ ДЛЯ ВОДОСНАБЖЕНИЯ И КАНАЛИЗАЦИИ

ВЫПУСК 7

ИЗДЕЛИЯ ДЛЯ КРУГЛЫХ КОЛОДЦЕВ

ЧАСТЬ 2

РАБОЧИЕ ЧЕРТЕЖИ АРМАТУРНЫХ ИЗДЕЛИЙ

РАЗРАБОТАНЫ
ГОСУДАРСТВЕННЫХ ПРОЕКТНЫМ ИНСТИТУТОМ
СОЮЗВОДОКАНАЛПРОЕКТ И ЦНИИПРОИЗДАНИЙ
ПРИ УЧАСТИИ НИИЖБ И
ГИПРОСТРОММАШ

УТВЕРЖДЕНЫ
И ВВЕДЕНЫ В ДЕЙСТВИЕ
С 1 ОКТЯБРЯ 1978 г
Постановление Госстроя СССР
от 7 июня 1978г № 110

15459-02

СОДЕРЖАНИЕ

2

NN п/п	Наименование	Лист	Стр.
1	Содержание	С-1,2	2,3
2	Пояснительная записка	ПЗ-1	4
3	Кольцо стеновое КЦ-7-3 Арматурная сетка С-1	1	5
4	" " КЦ-7-9 " " С-2	2	6
5	" " КЦ-15-6 " " С-3	3	7
6	" " КЦ-10-6 " " С-4	4	8
7	" " КЦ-20-6 " " С-5	5	9
8	" " КЦ-20-9 " " С-6	6	10
9	" " КЦ-10-9 " " С-7	7	11
10	" " КЦ-15-9 " " С-8	8	12
11	" " КЦ-15-6а " " С-9	9	13
12	" " КЦ-15-9а " " С-10	10	14
13	" " КЦ-20-6а " " С-11	11	15
14	" " КЦ-20-12а " " С-12	12	16
15	" " КЦ-10-9а " " С-13	13	17
16	" " КЦ-20-9а " " С-14	14	18
17	Кольцо опорное КЦО-1 " " С-15	15	19
18	Плиты перекрытия КЦП1-10-1; КЦП1-10-2. Арматурные сетки С-16 и С-17	16	20
19	" " КЦП1-10-1; КЦП1-10-2 Арматурная сетка С-18	17	21
20	Плита перекрытия КЦП 1-15-1 " " С-19	18	22
21	" " КЦП1-15-2 " " С-20	19	23
22	Плиты перекрытия КЦП1-15-1; КЦП1-15-2 " " С-21	20	24
23	Плита перекрытия КЦП1-20-1 " " С-22	21	25
24	" " КЦП1-20-2 " " С-23	22	26
25	Плиты перекрытия КЦП1-15-2; КЦП1-20-2 Спецификация на арматурные сетки С-20 и С-23.	23	27
26	Плиты перекрытия КЦП1-20-1; КЦП1-20-2 Арматурная сетка С-24	24	28
27	Плита перекрытия КЦП2-13-1. " " С-25	25	29

ТК	Изделия для круглых колодцев.	Серия 3.900-3	
1976	Содержание.	Выпуск 7 Часть 2	Лист С-1

Бочаров Алмазов

Гл. инж. пр. Рук. бриг.

г. Москва

СОДЕРЖАНИЕ

NN п/п	Наименование	Лист	Стр.
27	Плита перекрытия КЦП2-15-2.. Арматурная сетка С-26	26	30
28	Плиты перекрытия КЦП2-15-1; КЦП2-15-2 " " С-27	27	31
29	Плита перекрытия КЦП2-20-1 " " С-28	28	32
30	Плита перекрытия КЦП2-20-2 " " С-29	29	33
31	Плиты перекрытия КЦП2-15-2; КЦП2-20-2 Спецификация на арматурные сетки С-26 и С-29	30	34
32	Плиты перекрытия КЦП2-20-1; КЦП2-20-2. Арматурная сетка С-30	31	35
33	Плита днища КЦД20 " " С-31	32	36
34	" " КЦД15 " " С-32	33	37
35	" " КЦД15 " " С-33	34	38
36	" " КЦД20 " " С-34	35	39
37	" " КЦД10 " " С-35	36	40
38	Дорожная плита с нишей для люка КЦО-3 " " С-36	37	41
39	Дорожная плита с нишей для люка КЦО-3 " " С-37	38	42
40	Кольца стеновое КЦ-10-3 " " С-38	39	43
41	Плиты перекрытия КЦП3-15-1; КЦП3-15-2 " " С-39	40	44
42	Плита перекрытия КЦП3-15-1 " " С-40	41	45
43	" " КЦП3-15-2 " " С-41	42	46
44	" " КЦП3-20-1 " " С-42	43	47
45	" " КЦП3-20-2 " " С-43	44	48
46	Плиты перекрытия КЦП3-15-2; КЦП3-20-2 Спецификация на арматурные сетки С-41 и С-43.	45	49
47	Плиты перекрытия КЦП3-20-1; КЦП3-20-2. Арматурная сетка С-44	46	50
48	Плита опорная КЦО-2 " " С-45	47	51
49	Дорожная плита с нишей для люка КЦО-4 " " С-46	48	52
50	Дорожная плита с нишей для люка КЦО-4 " " С-47	49	53
51	Дорожная плита с нишей для люка КЦО-4 " " С-48	50	54
52	Плита перекрытия КЦП1-12.5-2 " " С-49	51	55
53	" " КЦП1-12.5-2 " " С-50	52	56
54	Закладные изделия МН-1; МН-2; МН-3 и УП2-4	53	57

Инв. № подл. | Подпись и дата | Взам. инв. №

г. Москва, Ленинградский проспект, 31 Госстрой СССР Союздорпроект

Настоящая часть выпуска 7 содержит рабочие чертежи арматурных и закладных изделий и монтажных петель для железобетонных изделий смотровых колодцев водопроводных и канализационных сетей

Арматурные изделия запроектированы из товарных сеток по ГОСТ 8478-66 и индивидуальных сеток, изготовление которых предусмотрено на одноэлектродных контактно-сварочных машинах, возможно также и изготовление изделий с помощью сварочных клещей.

Арматурные сетки для стеновых колец с проемами С9÷12и С14 запроектированы сборными из двух типов сеток, которые могут изготавливаться на многоэлектродных или одноточечных машинах с последующим укрупнением на сварке.

Сварку арматурных и закладных изделий выполнять в соответствии „Указаниями по сварке соединений арматуры и закладных деталей железобетонных конструкций" (СН 393-69).

Для строповочных петель применять сталь класса А I.

Марки сталей применять согласно указаниям, приведенным в выпуске 1 настоящей серии.

Масса арматурных изделий, изготавливаемых из товарных сеток, указана в спецификациях без учета отходов при раскрое.

Серия 3.900-3
Выпуск 7
Часть 2
Лист 1

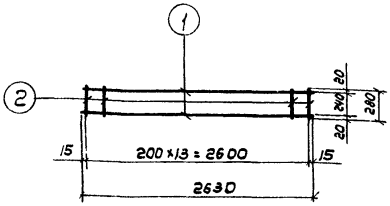

С-1

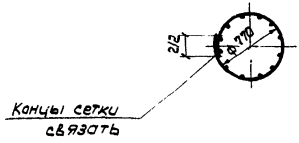

С-1 после сгиба

Спецификация и выборка стали на одно изделие

Марка изделия	NN поз.	Эскиз	Ф мм	Длина мм	Кол. шт	Общая длина м	Выборка стали: Ф мм	Общая длина м	Масса кг
С-1	1	—	5ВI	2630	2	5,3	5ВI	9,2	1,4
	2		5ВI	280	14	3,9			
							Итого:		1,4

Изаксон
Проверил
Картелин
Бочаров
Алмазов
Нач. отдела
Гл. инж. пр-та
Рук. бригады

СОЮЗВОДОКАНАЛПРОЕКТ г. Москва

ТК	Изделия для круглых колодцев	Серия 3.900-3	
1976	Кольцо стеновое КЦ-7-3 Арматурная сетка С-1	Выпуск 7 Часть 2	Лист 1

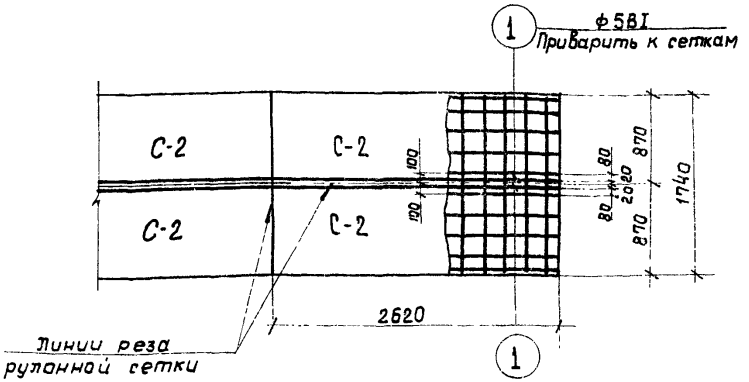

Раскрой С-2 из сетки $\frac{200/200/5/5}{1700}$ ГОСТ 8478-66

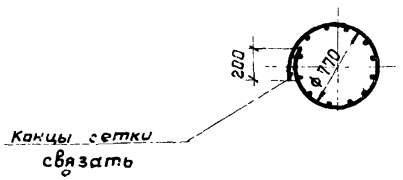

С-2 после сгиба

Спецификация и выборка стали на одно изделие

Марка изделия	NN поз.	Марка сетки или ф мм	Длина мм	Кол. шт.	Общая длина м
С-2		200/200/5/5 1700 см. раскрой	2620	1	2.6
	1	ф 5ВI	2620	1	2,5

Выборка стали		
Марка сетки или ф мм	общая длина м	Масса кг
200/200/5/5 1700 См. раскрой	2,6	3,7
ф 5ВI	2,6	0,4
Итого:		4,1

ТК	Изделия для круглых колодцев	Серия 3.900-3
1978	Кольца стеновое КЦ-7-9. Арматурная сетка С-2.	Выпуск 7 Часть 2 / Лист 2

Бочаров
Алмазов
Рук. бриг.

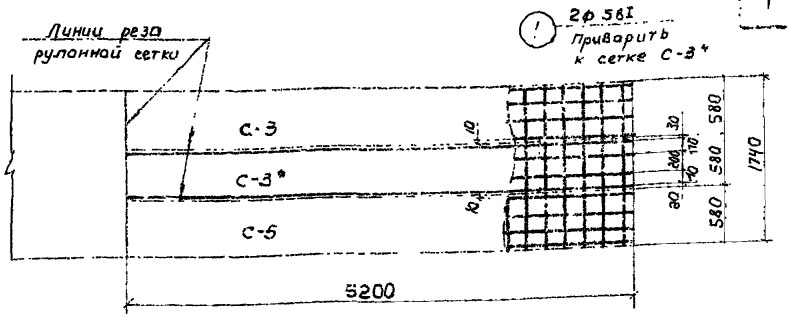

Раскрой С-3 из сетки $\frac{200/200/5/5}{1700}$ ГОСТ 8478-66

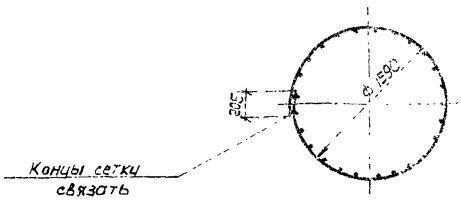

С-3 после сгиба

Спецификация и выборка стали на одна изделие

Марка изделия	NN поз.	Марка сетки или ф мм	Длина мм	Кол шт.	Общая длина м	Выборка стали: Марка сетки или ф мм	Общая длина м	Масса кг.
С-3		$\frac{200/200/5/5}{1700}$ см. раскрой	5200	1	5,2	$\frac{200/200/5/5}{1700}$ См. раскрой	5.2	5.6
							Итого	5,6
С-3 * соответствует С-3		$\frac{200/200/5/5}{1700}$ см. раскрой	5200	1	5,2	$\frac{200/200/5/5}{1700}$ См. раскрой	5 2	4.0
	1	5ВI	5200	2	10,4	5ВI	10 4	1.6
							Итого:	5.6

ТК	Изделия для круглых колодцев	Серия 3.900-3
1976	Кольца стеновое КЦ-15-6 Арматурная сетка С-3	Выпуск 1 Лист 3

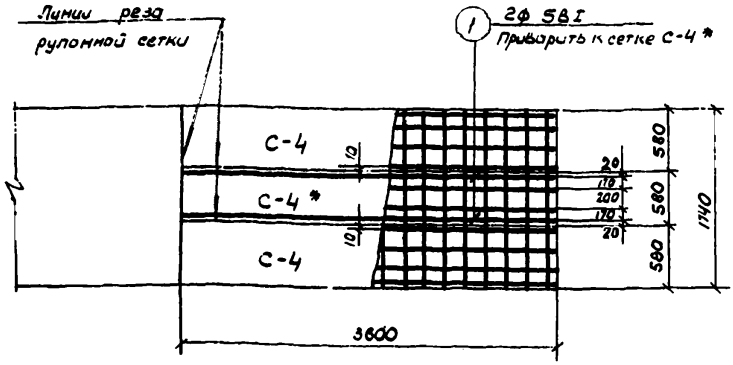

Раскрой С-4 из сетки $\frac{200/200/5/5}{1700}$ ГОСТ 8478-66

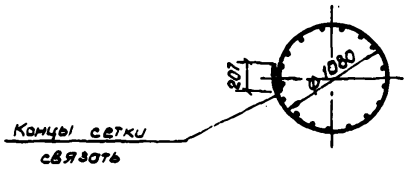

С-4 после сгиба

Спецификация и выборка стали на одно изделие

Марка изделия	NN поз.	Марка сетки или ф мм	Длина мм	Кол шт	Общая длина м	Выборка стали: Марка сетки или ф мм	Общая длина м	Масса кг
С-4		$\frac{200/200/5/5}{1700}$ см. раскрой	3600	1	3,6	$\frac{200/200/5/5}{1700}$ см. раскрой	3.6	3.8
							Итого	3.8
С-4 *		$\frac{200/200/5/5}{1700}$ см. раскрой	3600	1	3,6	$\frac{200/200/5/5}{1700}$ см. раскрой	3.6	2.7
соответствует С-4	1	5ВI	3600	2	7,2	5ВI	7,2	1,1
							Итого	3,8

Гл. инж. пр-та Бочаров
Рук. бригады Алмазов
г. Москва

ТК	Изделия для круглых колодцев	Серия 3.900-3	
1976	Кольцо стеновое КЦ-10-6 Арматурная сетка С-4	Выпуск 7 Часть 2	Лист 4

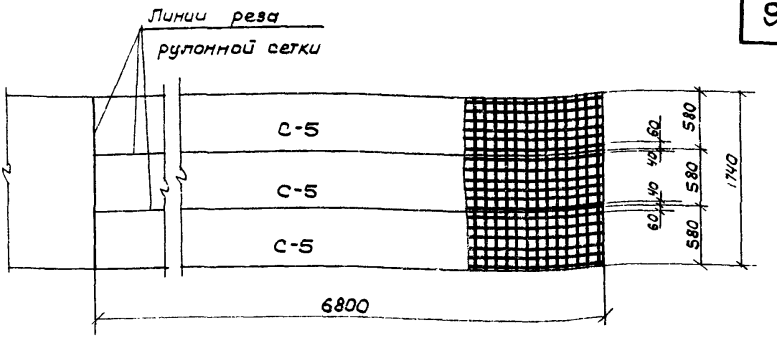

Раскрой С-5 из сетки $\frac{100/100/5/5}{1700}$ ГОСТ 8478-66

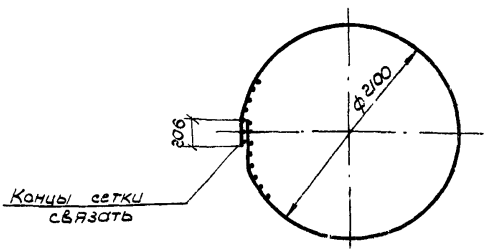

С-5 после сгиба

Спецификация и выборка стали на одно изделие

Марка изделия	NN поз.	Марка сетки или ф мм	Длина мм	Кол. шт.	Общая длина м	Выборка стали: Марка сетки или ф мм	Выборка стали: Общая длина м	Выборка стали: Масса кг.
С-5		$\frac{100/100/5/5}{1700}$ см. раскрой	6800	1	6,8	$\frac{100/100/5/5}{1700}$ см. раскрой	6,8	12,4
							Итого:	12.4

ТК	Изделия для круглых колодцев	Серия 3.900-3
1976	Кольцо стеновое КЦ-20-6 Арматурная сетка С-5	Выпуск 7 Часть 2 / Лист 5

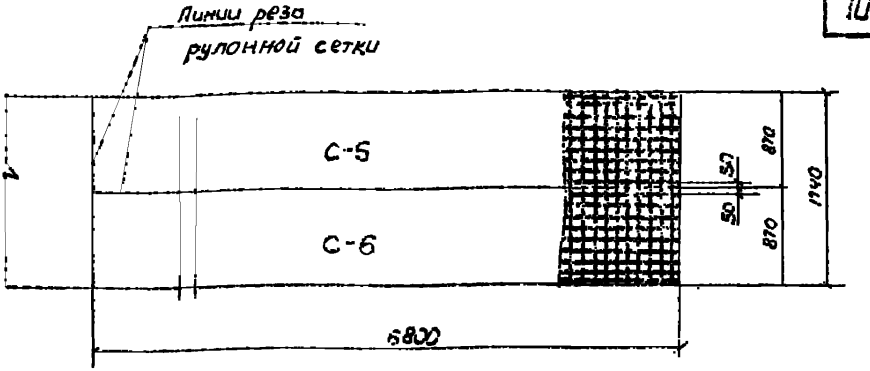

Раскрой С-6 из сетки $\frac{100/100/5/5}{1700}$ ГОСТ 8478-66

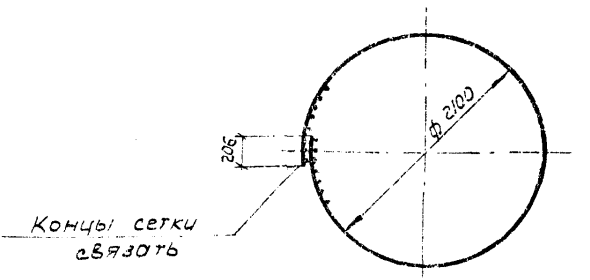

С-6 после сгиба

Спецификация и выборка стали на одно изделие

Марка изделия	NN поз.	Марка сетки или ф мм	Длина мм	Кол-во шт	Общая длина м	Выборка стали: Марка сетки или ф мм	Общая длина м	Масса кг.
С-6		$\frac{100/100/5/5}{1700}$ см. раскрой	6800	1	6,8	$\frac{100/100/5/5}{1700}$ см. раскрой	6,8	18,5
							Итого:	18,5

ТК	Изделия для круглых колодцев	Серия 3.900-3	
1976	Кольцо стеновое КЦ-20-9 Арматурная сетка С-6	Выпуск 7 Часть 2	Лист 6

Изменен | Проверил | Коптелин | Бочаров | Алмазов | Нач. отдела | Гл. инж. пр. | Рук. бриг. | г. Москва

СОЮЗВОДОКАНАЛПРОЕКТ

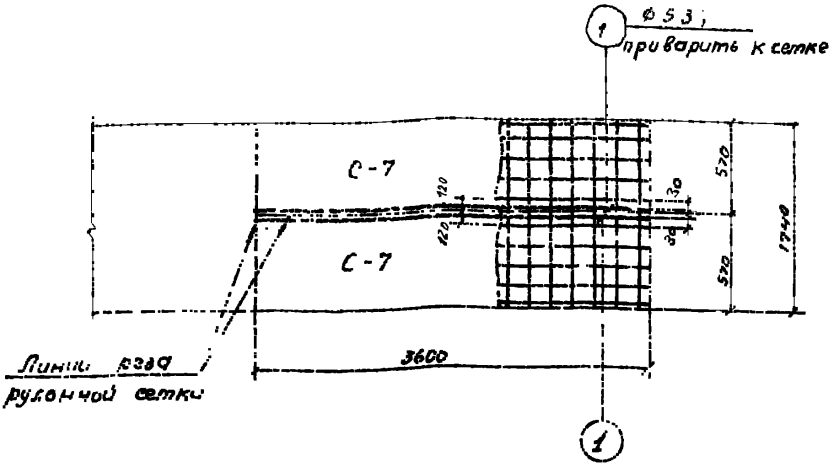

Раскрой С-7 из сетки $\frac{200/200/5/5}{1700}$ ГОСТ 8478-66

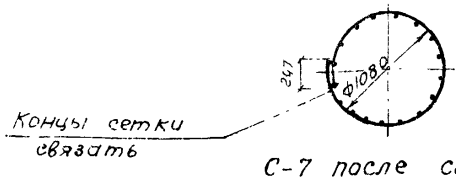

С-7 после сгиба

Спецификация и выборка стали на одно изделие

Марка изделия	№№ поз	Марка сетки или ф мм	Длина мм	Кол шт	Общая длина м	Выборка стали: Марка сетки или ф мм	Выборка стали: Общая длина м	Выборка стали: Масса кг.
С-7		$\frac{200/200/5/5}{1700}$ см раскрой	3600	1	3,6	$\frac{200/200/5/5}{1700}$ см раскрой	3,6	5,2
	1	ф 5 ВI	3600	1	3,6	ф 5 ВI	3,6	0,6
						Итого		5,8

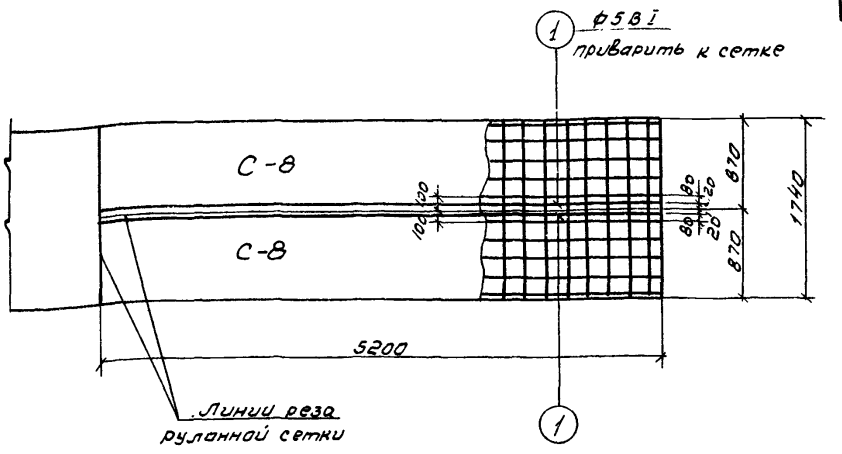

раскрой С-8 из сетки $\frac{200/200/5/5}{1700}$ ГОСТ 8478-66

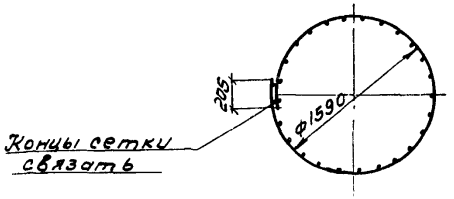

С-8 после сгиба

Спецификация и выборка стали на одно изделие.

Марка изделия	№№ поз.	Марка сетки или ф мм	Длина мм	Кол. шт	Общая длина м	Выборка стали: Марка сетки или ф мм	Выборка стали: Общая длина м	Выборка стали: Масса кг
С-8		$\frac{200/200/5/5}{1700}$ см. раскрой	5200	1	5,2	$\frac{200/200/5/5}{1700}$ см. раскрой	5,2	7,5
	1	ф5 В I	5200	1	5,2	ф5 В I	5,2	0,8
						Итого:		8,3

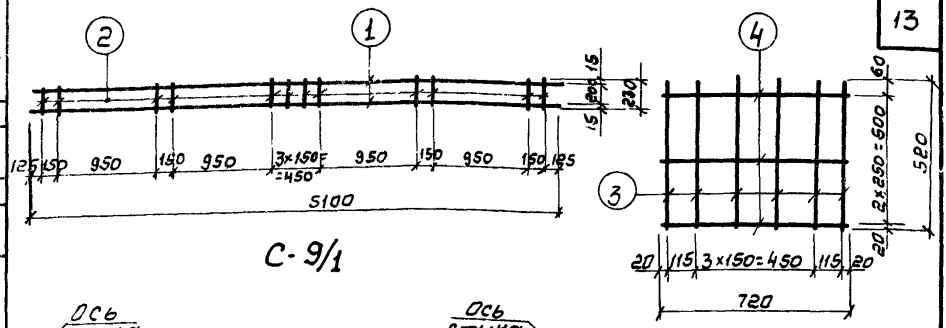

С-9/1

С-9/2

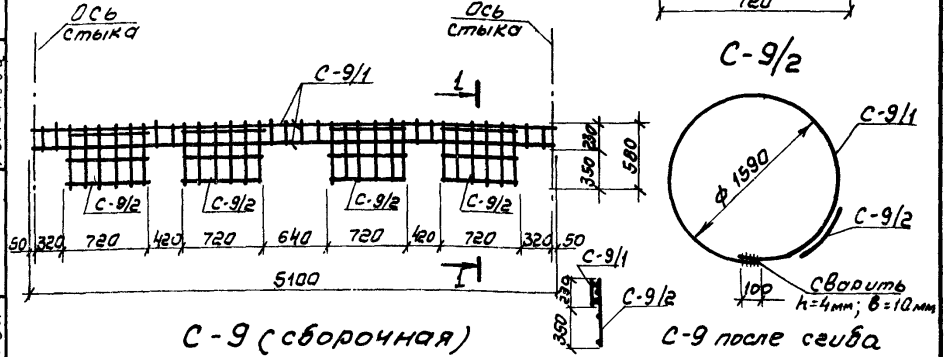

С-9 (сборочная)

С-9 после сгиба

Спецификация и выборка стали на одно изделие

Марка изделия	№№ поз.	Эскиз	ф мм	Длина мм	Кол-во шт.	Общая длина м	Выборка стали: ф мм	Выборка стали: общая длина м	Выборка стали: всего кг
С-9/1	1	—	10АIII	5100	2	10.2	5ВI	2.8	0.4
	2		5ВI	230	12	2.8	10АIII	10.2	6.3
								Итого	6.7
С-9/2	3	—	10АIII	580	6	3.5	5ВI	2.2	0.3
	4		5ВI	720	3	2,2	10АIII	3.5	2.2
								Итого	2.5

Сборочные единицы и детали на один элемент

Сетка	Марка изделий или №№ поз.	Количество шт	№ листа
С-9	С-9/1	1	9
	С-9/2	4	

Примечания:

1. Сетку С-9/2 приварить или привязать к С-9/1
2. Вес сетки С-9 - 16,7 кг.

ТК 1976

Изделия для круглых колодцев.

Кольца стеновое КЦ-15-6а
Арматурная сетка С-9

Серия 3.900-3
Выпуск 1 лист 8

г. Москва

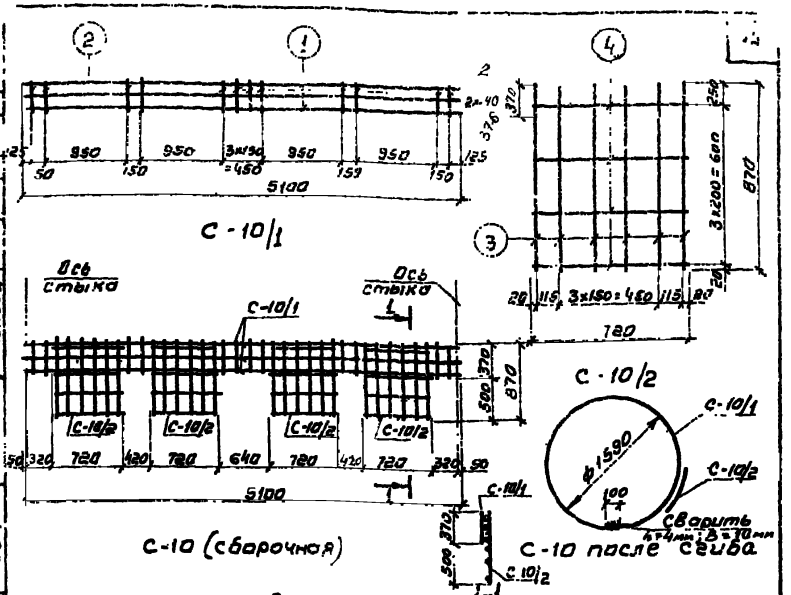

Спецификация и выборка стали на одно изделие

Марка изделия	№№ поз.	Эскиз	ф мм	Длина мм	Кол-во шт.	Общая длина м	Выборка стали: ф мм	Выборка стали: общая длина м	Выборка стали: всего кг
С-10/1	1	—	10АIII	5100	3	15.3	5ВI	4.4	0.7
	2	—	5ВI	370	12	4.4	10АIII	15.3	9.5
								Итого	10.2
С-10/2	3	—	10АIII	870	6	5.2	5ВI	2.9	0.4
	4	—	5ВI	720	4	2.9	10АIII	9.2	3.2
								Итого	3.6

Сборочные единицы и детали на один элемент

Сетка	Марка изделий или №№ поз.	кол-во шт.	№ листа
С-10	С-10/1	1	10
	С-10/2	4	

Примечания:

1. Сетку С-10/2 приварить или привязать к С-10/1
2. Вес сетки С-10 – 24.6 кг.

ТК	Изделия для круглых колодцев	серия 3.900-3
1976	Кольца стеновое КЦ-15-9а Арматурная сетка С-10	выпуск 1 часть 2 — лист 10

15159-02 12

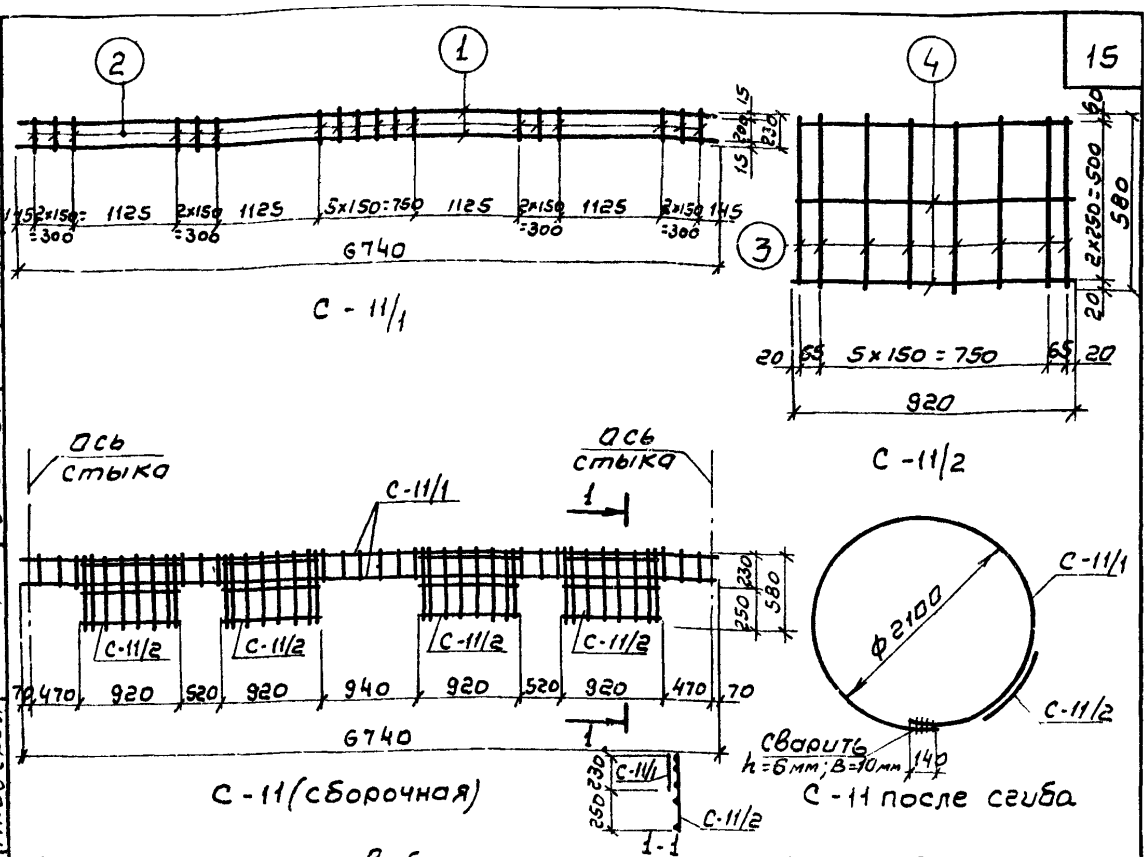

Спецификация и выборка стали на одно изделие

Марка изделия	№№ поз.	эскиз	ф мм	Длина мм	Кол-во шт.	Общая длина м	Выборка стали: ф мм	Выборка стали: Общая длина м	Выборка стали: Всего кг.
С-11/1	1	—	14АI	6740	2	13,5	5ВI	4.1	0.6
	2		5ВI	230	18	4.1	14АI	13 5	16.3
								Итого	16.9
С-11/2	3	—	10АIII	580	8	4.6	5ВI	2.8	0.4
	4		5ВI	920	3	2.8	10АIII	4.6	2.8
								Итого	3,2

Сборочные единицы и детали на один элемент

Сетка	Марка изделий или №поз.	Количество шт.	№ листа
С-11	С-11/1	1	11
	С-11/2	4	

Примечания:

1. Сетку С-11/2 приварить или привязать к С-11/1
2. Вес сетки С-11 - 29.7 кг.

ТК	Изделия для круглых колодцев.	Серия 3.900-3
1976	Кольцо стеновое КЦ-20-6а Арматурная сетка С-11	Выпуск 1 Часть 2 — Лист 11

ГИП Инж. пр. Гл. спец. Бочаров Узаксон Шкл
Ст. инж. Проверил Волстикова Ромонсева
г. Москва

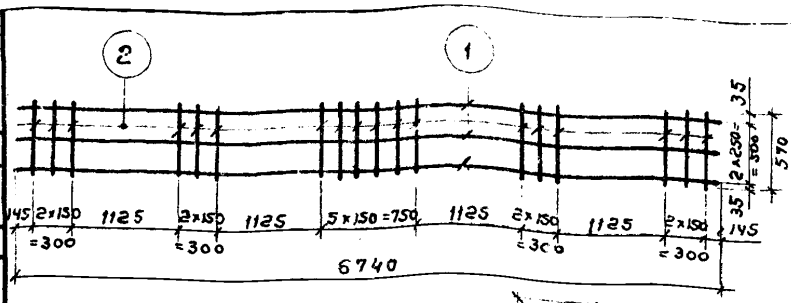

С-12/1

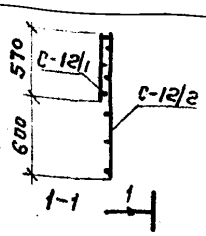

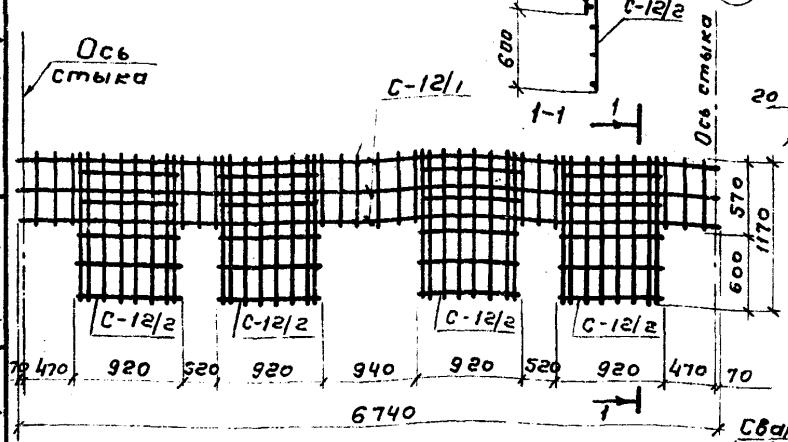

С-12 (сборочная)

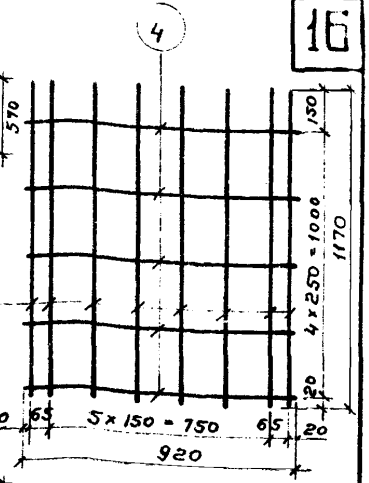

С-12/2

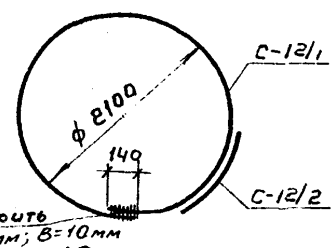

С-12 после сгиба

Спецификация и выборка стали на одно изделие

Марка изделия	№№ поз.	Эскиз	ф мм	Длина мм	Кол-во шт	Общая длина м	Выборка стали ф мм	Общая длина м	Всего кг
С-12/1	1	—	14АI	6740	3	20,2	5ВI	10,3	1.6
	2		5ВI	570	18	10,3	14АI	20,2	24.4
								Итого	26,0
С-12/2	3	—	10АIII	1170	8	9.4	5ВI	4.6	0,7
	4		5ВI	920	5	4.6	10АIII	9,4	5,8
								Итого	6,5

Сборочные единицы и детали на один элемент

Сетка	Марка изделий или №поз.	Количество шт	№ листа
С-12	С-12/1	1	12
	С-12/2	4	

Примечания:

1. Сетку С-12/2 приварить или привязать к С-12/1
2. Вес сетки С-12 - 52 кг.

ТК 1976	Изделия для круглых колодцев	Серия 3.900-3
	Кольцо стеновое КЦ-20-12а Арматурная сетка С-12	Выпуск 7 Часть 2 / Лист 12

Серия 3.900-3 Выпуск 7 Часть 2 Лист 12

Алмазов, Толстикова, Романова, Рук. бриг., Ст. инж., Проверил, Каптелин, Бочаров, Изаксон, Нач. отд., Гл. инж. пр., Гл. спец.

г. Москва

15159-02 17

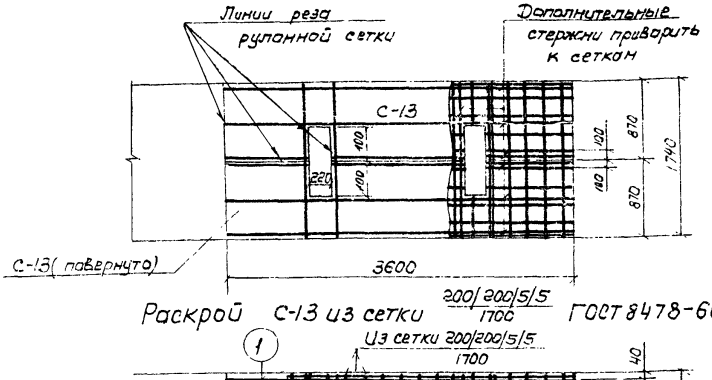

Раскрой С-13 из сетки $\frac{200/200/5/5}{1700}$ ГОСТ 8478-66

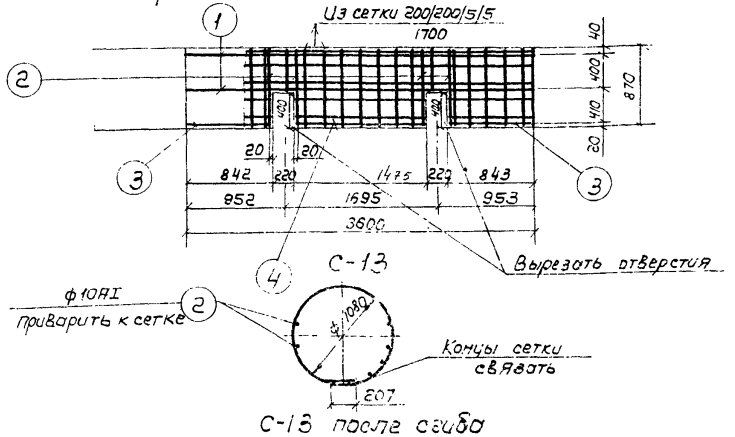

С-13 после сгиба

Спецификация и выборка стали на одно изделие

Марка изделия	NN поз.	Марка сетки или ф мм	Длина мм	Кол шт	Общая длина м	Выборка стали: Марка сетки или ф мм	Общая длина м	Масса кг
С-13		$\frac{200/200/5/5}{1700}$ см раскрой	3600	1	3.6	$\frac{200/200/5/5}{1700}$ см раскрой	3.6	5.2
	1	ф10АI	3600	2	7.2	ф10АI	10.7	6.6
	2	ф10АI	870	4	3.5	ф5ВI	3.2	0.5
	3	ф5ВI	840	2	1.7			
	4	ф5ВI	1475	1	1.5			
						Итого:		12.3

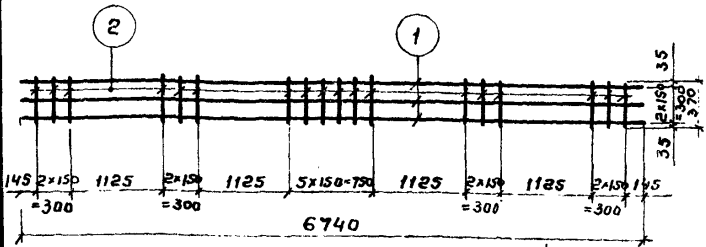

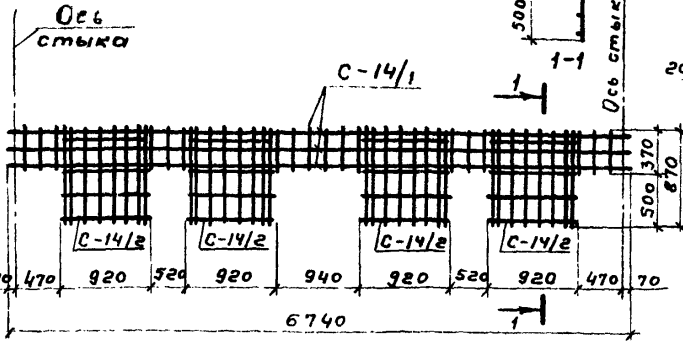

С-14 (сборочная)

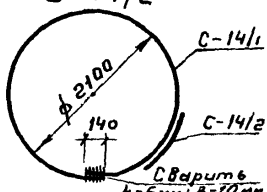

С-14 после сгиба

Спецификация и выборка стали на одно изделие

Марка изделия	№№ поз.	Эскиз	ф мм	Длина мм	Кол-во шт	Общая длина м	Выборка стали ф мм	Выборка стали Общая длина м	Выборка стали Всего кг
С-14/1	1		14АI	6740	3	20,2	5ВI	6,7	1,0
	2		5ВI	370	18	6,7	14АI	20,2	24,4
								Итого	25,4
С-14/2	3		10АIII	870	8	7.0	5ВI	3,7	0,6
	4		5ВI	920	4	3,7	10АIII	7.0	4.3
								Итого	4.9

Сборочные единицы и детали на один элемент

Сетка	Марка, изделий или №поз.	Количество шт	№ листа
С-14	С-14/1	1	14
	С-14/2	4	

Примечания:

1. Сетку С-14/2 приварить или привязать к С-14/1
2. Вес сетки С-14 - 45,0 кг

ТК	Изделия для круглых колодцев	Серия 3.900-3	
1976	Кольцо стеновое КЦ-20-9а Арматурная сетка С-14	Выпуск 2 Часть 2	Лист 14

Гл. инж. пр. Гл. спец. Ст. инж. Проверил Бочаров Узаксон Шолез Толстикова Ротанова Шолез Фалин Шолез Шолез 2. Москва

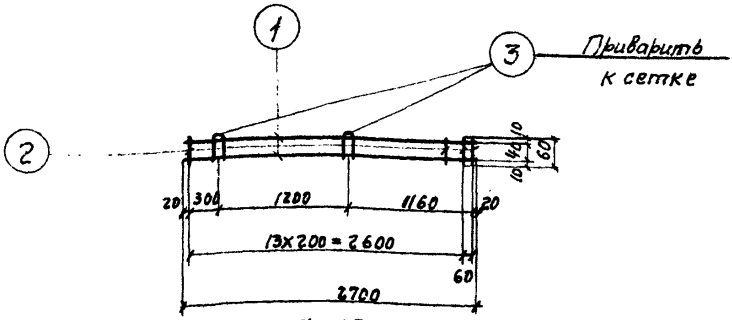

С-15

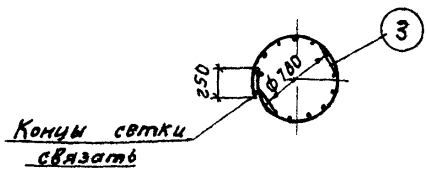

С-15 после сгиба

Спецификация и выборка стали на одно изделие.

Марка изделия	NN поз.	Эскиз	ф мм	Длина мм	Кол. шт	Общая длина м	Выборка стали ф мм	Выборка стали общая длина м	Выборка стали масса кг
С-15	1		SBI	2700	2	5,4	SBI	7,1	1,1
	2		SBI	60	15	0,9			
	3	150 50	SBI	405	2	0,8			

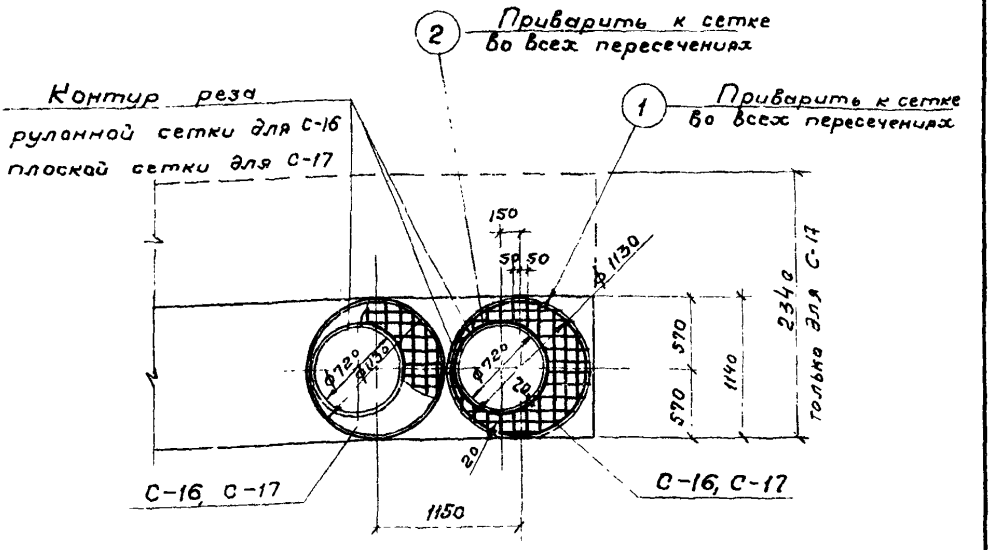

Раскрой С-16 из сетки $\frac{100/100/5/5}{1100}$ ГОСТ 8478-66

Раскрой С-17 из сетки $\frac{100/100/8/8АIII}{2300}$ ГОСТ 8478-66

Спецификация и выборка стали на одно изделие

Марка изделия	NN поз.	Марка сетки или ф мм	Длина мм	Кол. шт	Общая длина м	Выборка стали: Марка сетки или ф мм	Общая длина м	Масса кг
С-16		$\frac{100/100/5/5}{1100}$ См. раскрой	1130	1	1,1	$\frac{100/100/5/5}{1100}$ См. раскрой	1.1	2.0
	1	ф 5ВI сварить	3625	1	3,6	ф 12АII	2.5	2.2
	2	ф 12АII	2490	1	2.5	ф 5ВI	3.6	0.6
						Итого:		4.8
С-17		$\frac{100/100/8/8АIII}{2300}$ См раскрой	1130	1	1,1	$\frac{100/100/8/8АIII}{2300}$ См. раскрой	1.1	5.0
	1	ф 10АI сварить	3755	1	3,8	ф 10А I	3.8	2.3
	2	ф 14АII	2500	1	2,5	ф 14 АII	2,5	3.0
						Итого:		10,3

г. Москва | Рук. Бриг. | Алмазов

ТК	Изделия для круглых колодцев	Серия 3.900-3	
1976	Плиты перекрытия КЦП1-10-1; КЦП1-10-2 Арматурные сетки С-16 и С-17.	Выпуск 7 Часть 2	Лист 16

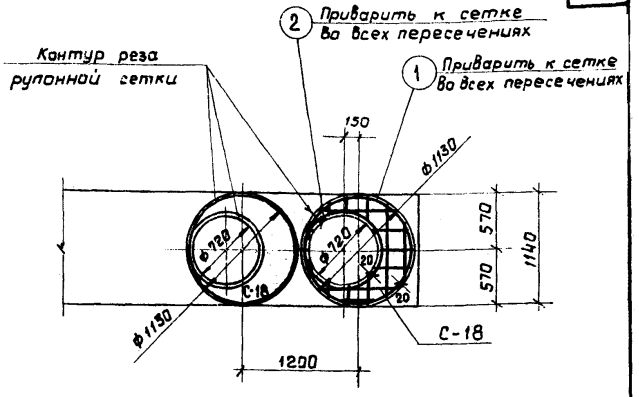

Раскрой С-18 из сетки $\frac{200/200/5/5}{1100}$ ГОСТ 8478-66

Спецификация и выборка стали на одно изделие.

Марка изделия	NN поз.	Марка сетки или ф мм	Длина мм	Кол. шт.	Общая длина м	Выборка стали: Марка сетки или ф мм	Выборка стали: Общая длина м	Выборка стали: Масса кг
С-18		$\frac{200/200/5/5}{1100}$ См. раскрой	1130	1	1,1	$\frac{200/200/5/5}{1100}$ См. раскрой	1,1	1,1
	1	ф1130 ф760 ф5ВI	3750	4	3,8	ф5ВI	6,4	1,0
	2	ф5ВI	2590	1	2,6	Итого:		2,1

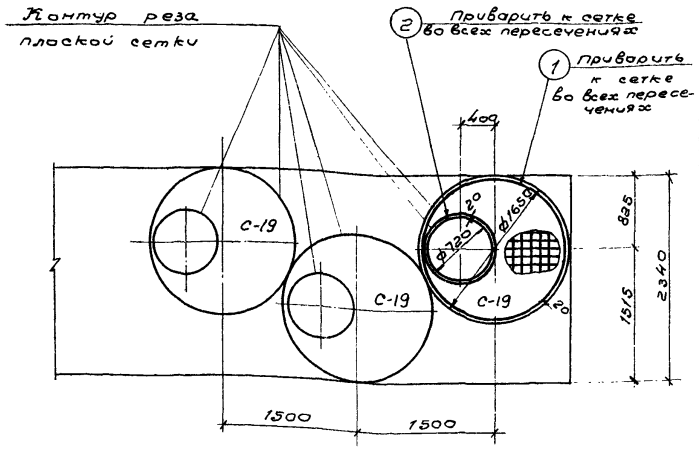

Раскрой С-19 из сетки $\frac{100/100/8/8A\,III}{2300}$ ГОСТ 8478-66

Спецификация и выборка стали на одно изделие.

Марка изделия	№№ поз	Марка сетки или ф мм	Длина мм	Кол. шт.	Общая длина. м	Выборка стали: Марка сетки или ф мм	Общая длина м	Масса кг
С-19		100/100/8/8AIII 2300 См. раскрой	1650	1	1,7	100/100/8/8AIII 2300 См. раскрой	1.7	14,0
	1	ф 1610 200 ф10AI сварить	5390	1	5,4	ф14AII	2,5	3,0
	2	ф 760 112 ф14AII	2500	1	2,5	ф10AI	5,4	3,3
						Итого:		20,3

ТК	Изделия для круглых колодцев.	Серия 3.900-3	
1976	Плита перекрытия КЦП1-15-1 Арматурная сетка С-19	Выпуск 7 Часть 2	Лист 18

Армазов

Рук. бриг.

г. Москва

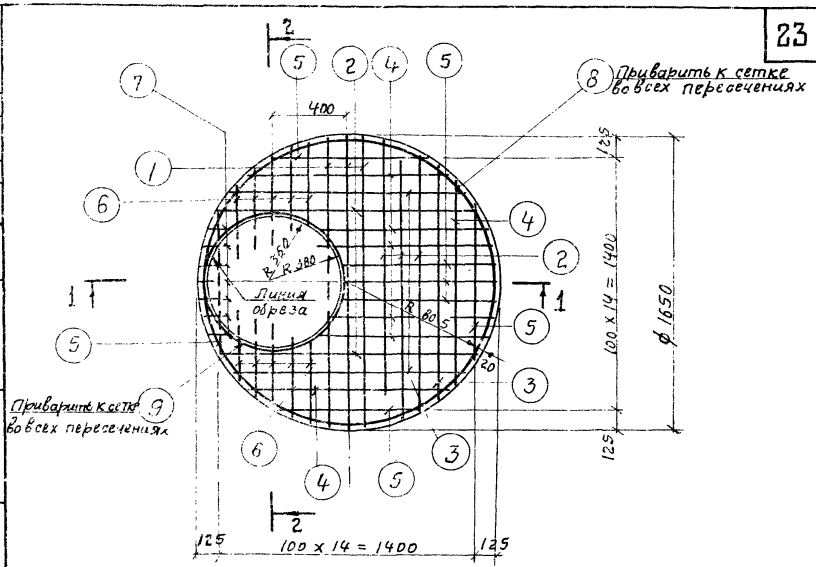

С-20

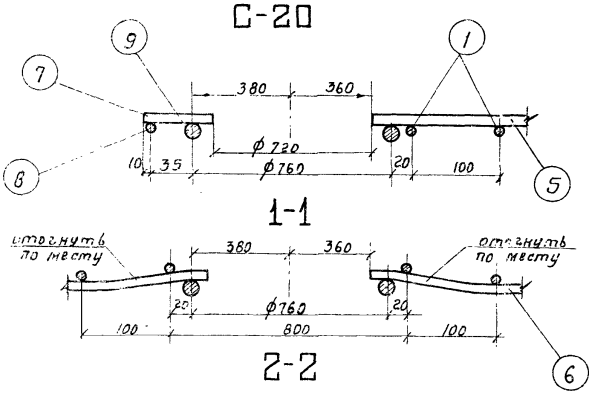

Примечание

Спецификацию смотреть лист 23.

ТК	Изделия для круглых колодцев.	Серия 3.900-3	
1976	Плита перекрытия КЦП1-15-2. Арматурная сетка С-20.	Выпуск 7 Часть 2	Лист 19

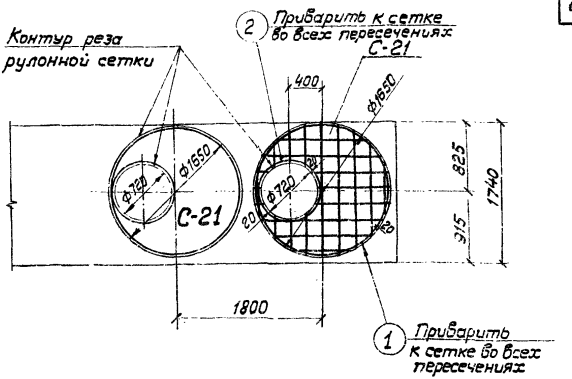

Раскрой С-21 из сетки $\frac{200/200/5/5}{1700}$ ГОСТ 8478-66

Спецификация и выборка стали на одно изделие

Марка изделия	N N поз.	Марка сетки или ф мм	Длина мм.	Кол. шт	Общая длина м	Выборка стали: Марка сетки или ф мм.	Общая длина м	Масса кг
С-21		$\frac{200/200/5/5}{1700}$ см. раскрой	1650	1	1.7	$\frac{200/200/5/5}{1700}$ см. раскрой	1.7	2.8
	1	ф1610 ф5ВI	5260	1	5.3	ф5ВI	7.9	1.2
	2	ф760 ф5ВI	2590	1	2.6	Итого:		4.0

Гл. инж. пр-та Бочаров
Рук. бригады Алмазов
г. Москва

ТК	Изделия для круглых колодцев	Серия 3.900-3	
1976	Плиты перекрытия КЦП1-15-1; КЦП1-15-2. Арматурная сетка С-21.	Выпуск 7 Часть 2	Лист 20

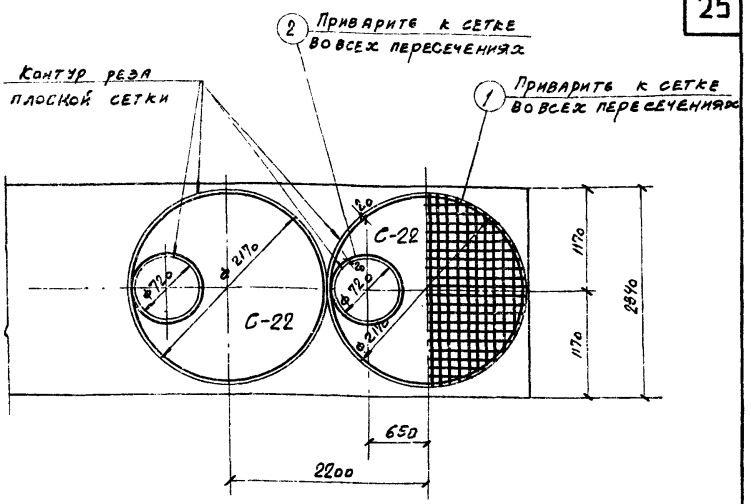

Раскрой С-22 из сетки $\frac{100/100/8/8A\text{III}}{2300}$ ГОСТ 8478-66

Спецификация и выборка стали на одно изделие

Марка изделия	№№ поз.	Марка сетки или ф мм	Длина мм	Кол. шт	Общая длина м	Выборка стали: Марка сетки или ф мм	Общая длина м	Масса кг
С-22		$\frac{100/100/8/8A\text{III}}{2300}$ см. раскрой	2170	1	2,2	$\frac{100/100/8/8A\text{III}}{2300}$ см. раскрой	2,2	26,1
	1	ф 2130 200 10 AII	6890	1	6,9	10 AII	6,9	4,3
	2	ф 760 сварить 112 16 AII	2500	1	2,5	16 AII	2,5	3,9
						Итого:		34,3

Рук. бригады | Алмазов

г. Москва

ТК	Изделия для круглых колодцев	Серия 3.900-3
1976	Плита перекрытия КЦП 1-20-1 Арматурная сетка С-22.	Выпуск 7 часть 2 / Лист 21

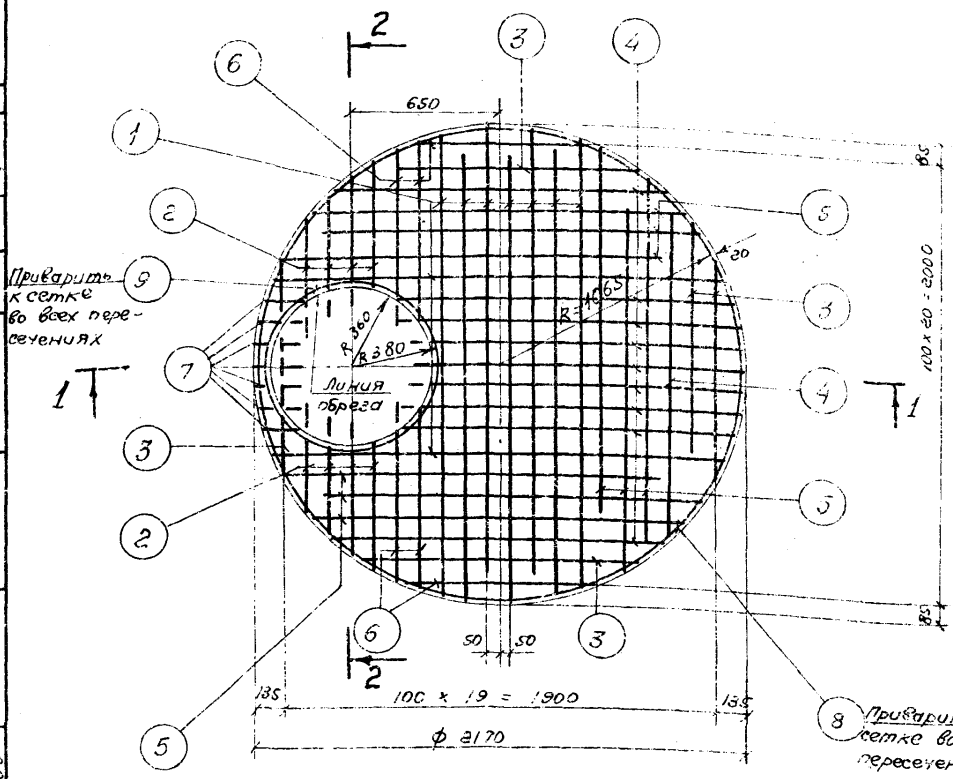

С-23

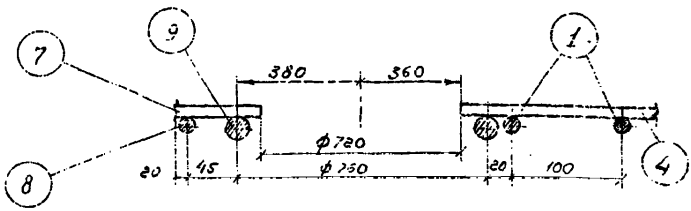

1-1

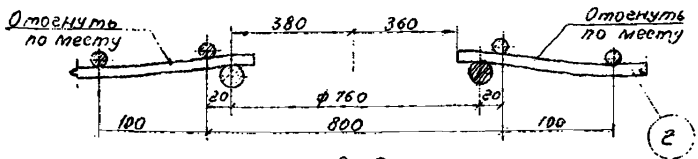

2-2

Примечание.
Спецификацию смотреть лист 23

ТК	Изделия для круглых колодцев	Серия 3 900 3
1976	Плита перекрытия КУП1-20-2 Арматурная сетка С-23	Выпуск 7 Часть 2 Лист 23

Бочаров
Алмазов
Гл.инж. пр-та
Рук. бриг.
г. Москва

Спецификация и выборка стали на одно изделие

Марка изделия	NN поз.	Эскиз	ф мм	Длина мм	Кол. шт.	Общая длина м	Выборка стали: ф мм	Выборка стали: Общая длина м	Выборка стали: Масс кг
С-20	1		10 А III	1640	3	4.9	8 А III	5.3	2.1
	2		10 А III	1440	5	7.2	18 А II	2.5	5.0
	3		10 А III	1310	3	3.9	10 А III	36.2	22,3
	4		10 А III	1130	7	7.9			
	5		10 А III	870	7	6.1	Итого:		29.4
	6		10 А III	500	10	5.0			
	7		10 А III	170	7	1.2			
	8	⌀8 А III, 200	8 А III	5260	1	5.3			
	9	⌀18 А II, 150, Сварить	18 А II	2538	1	2.5			
С-23	1		12 А III	2020	9	18.2	10 А II	6.9	4.3
	2		12 А III	585	8	4.7	22 А II	2.6	7.8
	3		12 А III	1050	5	5.3	12 А III	64.3	57.1
	4		12 А III	1470	10	14.7			
	5		12 А III	1660	9	15.0			
	6		12 А III	840	6	5.1			
	7		12 А III	190	7	1.3			
	8	⌀8 А III, 200	10 А II	6890	1	6.9	Итого:		69.2
	9	⌀22 А II, 180, Сварить	22 А II	2570	1	2.6			

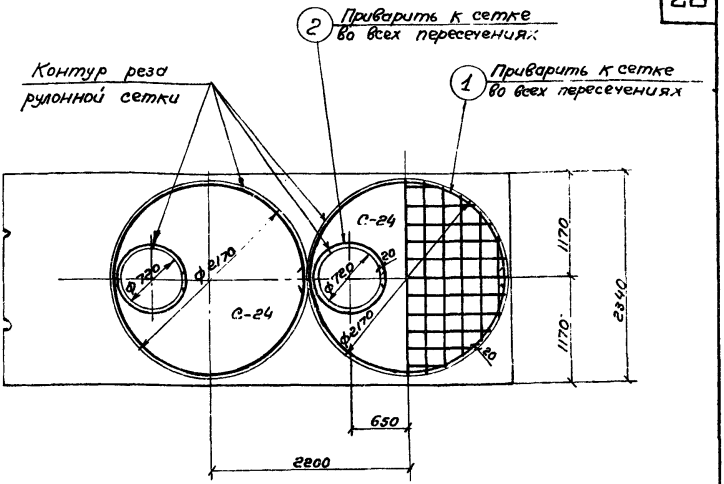

Раскрой С-24 из сетки $\frac{200/200/5/5}{2300}$ ГОСТ 8478-66

Спецификация и выборка стали на одно изделие

Марка изделия	№№ поз.	Марка сетки или ф мм	Длина мм	Кол. шт.	Общая длина м	Выборка стали: Марка сетки или ф мм	Общая длина м	Масса кг
С-24		$\frac{200/200/5/5}{2300}$ см. раскрой	2170	1	2,2	$\frac{200/200/5/5}{2300}$ см. раскрой	2,2	5,2
	1	ф2130 200 ф760 5ВI	6890	1	6,9	5ВI	9,5	1,5
	2	5ВI	2590	1	2,6	Итого:		6,7

ТК	Изделия для круглых колодцев.	Серия 3.900-3	
1976	Плиты перекрытия КУП1-20-1; КУП1-20-2 Арматурная сетка С-24	Выпуск 7 Часть 2	Лист 24

Алмазов

Рук бригады

г. Москва

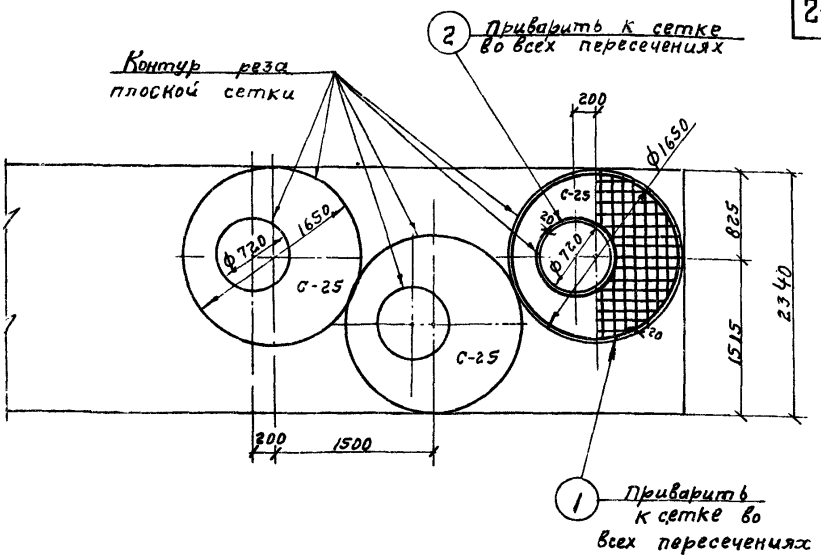

Раскрой С-25 из сетки $\frac{100/100/8/8AIII}{2300}$ ГОСТ 8478-66

Спецификация и выборка стали на одно изделие

Марка изделия	NN поз.	Марка сетки или ф мм	Длина мм	Кол. шт.	Общая длина м	Выборка стали: Марка сетки или ф мм	Выборка стали: Общая длина м	Выборка стали: Масса кг
С-25		$\frac{100/100/8/8AIII}{2300}$ см. раскрой	1650	1	1,7	$\frac{100/100/8/8AIII}{2300}$ см. раскрой	1,7	13,8
	1	ф10AI 200	5390	1	5,4	10AI	5,4	3,3
	2	ф14AII 112 сварить	2500	1	2,5	14AII	2,5	3,0
						Итого:		20,1

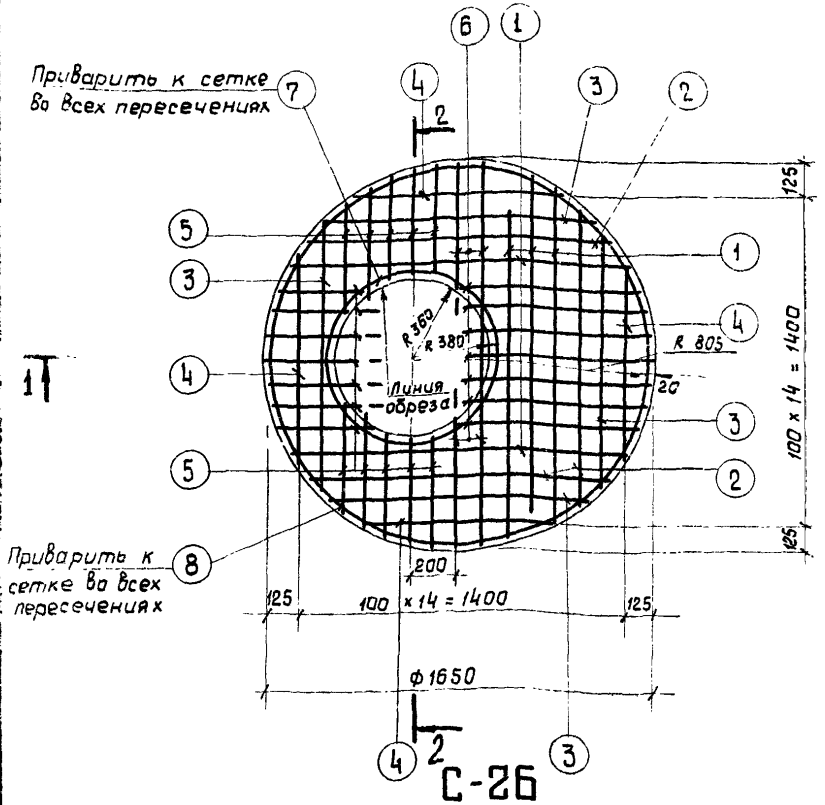

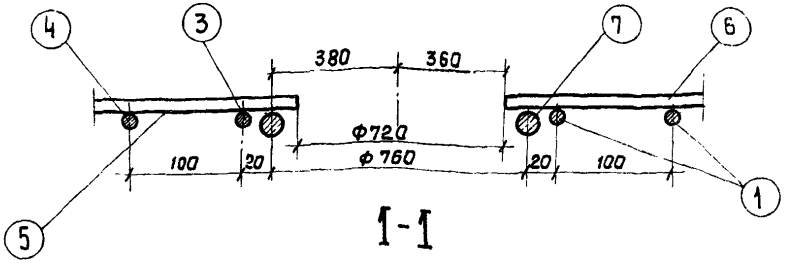

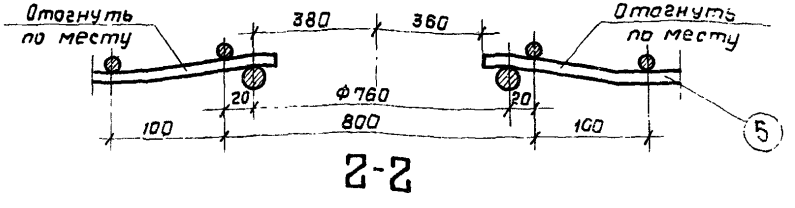

Примечание.

Спецификацию см. лист 30

ТК 19[illegible]	Изделия для круглых колодцев.	Серия 3.900-3	
	Плита перекрытия КЦП2-15-2. Арматурная сетка С-26.	Выпуск 7 часть 2	Лист 26

г. Москва

Гл. инж. пр. Овчаров
Рук. бриг. Алмазов

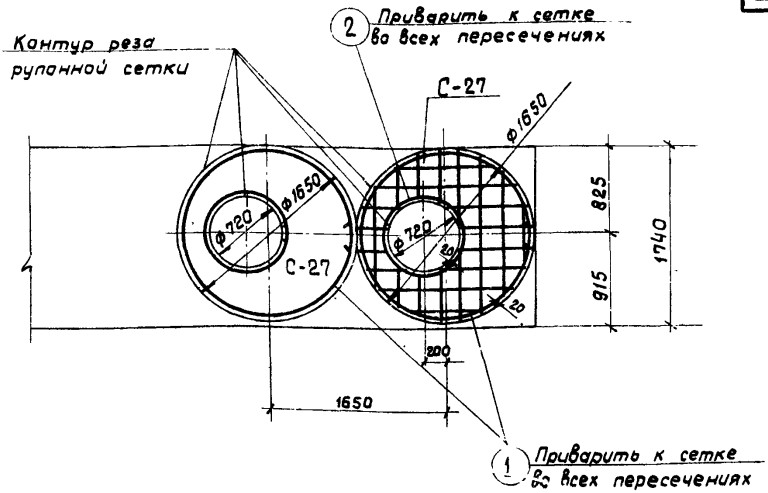

Раскрой С-27 из сетки $\frac{200/200/5/5}{1700}$ ГОСТ 8478-66

Спецификация и выборка стали на одно изделие

Марка изделия	N N поз	Марка сетки или ф мм	Длина мм	Кол. шт.	Общая длина м	Выборка стали: Марка сетки или ф мм	Общая длина м	Масса кг
С-27		$\frac{200/200/5/5}{1700}$ См. раскрой	1650	1	1.7	$\frac{200/200/5/5}{1700}$ См. раскрой	1.7	2.7
	1	ф1610 200 ф760 5ВI	5260	1	5.3	- 5ВI	7.9	1.2
	2	5ВI	2590	1	2.6	Итого		3.9

ТК	Изделия для круглых колодцев	Серия 3.900-3	
1976	Плиты перекрытия КЦП2-15-1; КЦП2-15-2. Арматурная сетка С-27	Выпуск 7 Часть 2	Лист 27

г. Москва

Рук. бригады

Алмазов

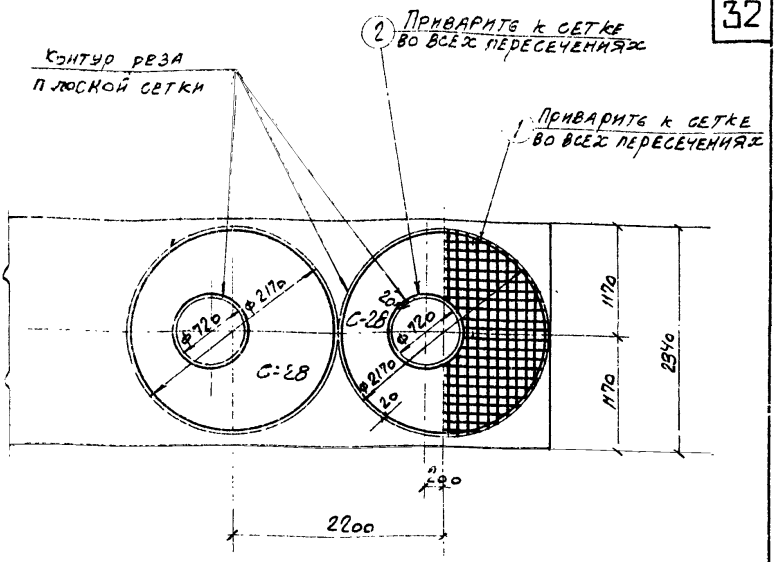

Раскрой С-28 из сетки $\frac{100/100/8/8A^{III}}{2300}$ ГОСТ 8478-66

Спецификация и выборка стали на одно изделие.

Марка изделия	№№ поз.	Марка сетки или ф мм	Длина мм	Кол. шт	Общая длина м	Выборка стали: Марка сетки или ф мм	Общая длина м	Масса кг
С-28		$\frac{100/100/8/8A^{III}}{2300}$ см. раскрой	2170	1	2,2	$\frac{100/100/8/8A^{III}}{2300}$ см. раскрой	2,2	26,4
	1	ф 230 200 10 А II	6890	1	6,9	10 А II	6,9	4,3
	2	ф 160 сварить 112 16 А II	2500	1	2,5	16 А II	2,5	3,9
						Итого:		34,6

ТК	Изделия для круглых колодцев	Серия 3.900-3	
1976	Плита перекрытия КЦП 2-20-1 Арматурная сетка С-28	Выпуск 7 часть 2	Лист 28

Изаксон
Проверил
Каптелин
Бочаров
Алмазов
Нач. к отдела
Гл. инж. пр-та
Рук. бригады
г. Москва

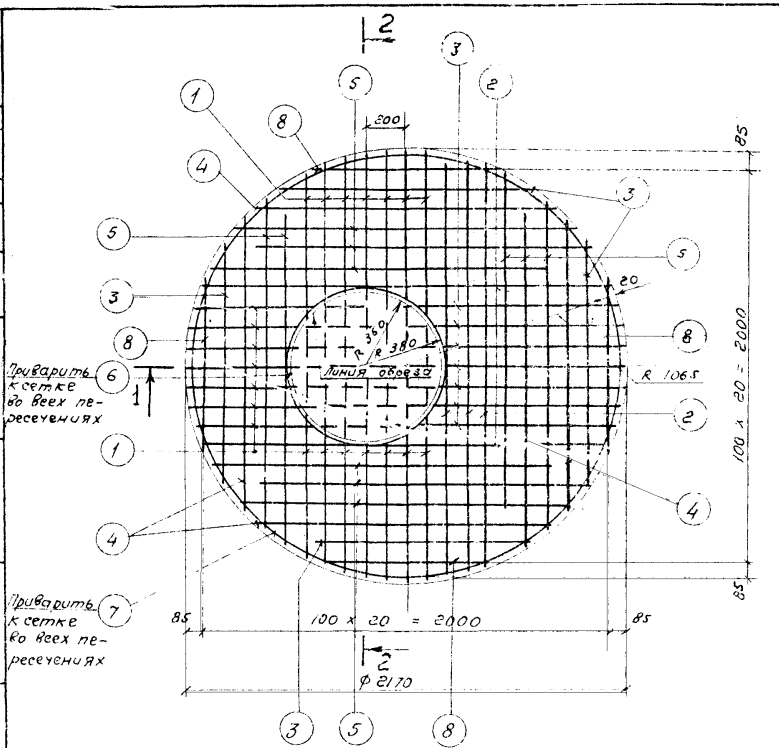

С-29

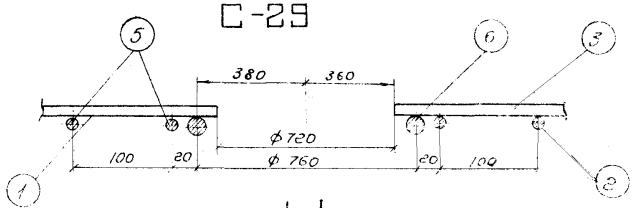

1-1

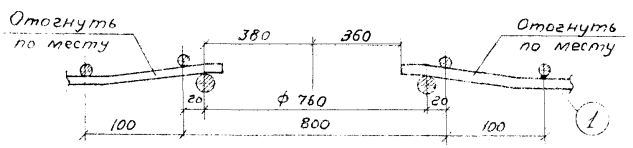

2-2

Примечание. Спецификацию см. лист 30

ТК	Изделия для круглых колодцев	Серия 3.900-3
1976	Плита перекрытия КУП2-20-2 Арматурная сетка С-29	Выпуск 7 Часть 2 / Лист 29

Спецификация и выборка стали на одно изделие.

Марка изделия	NN поз.	Эскиз	ф мм	Длина мм	Кол. шт	Общая длина м	Выборка стали ф мм	Выборка стали Общая длина м	Выборка стали Масса кг
С-26	1		10АIII	1440	5	7.2	10АIII	40.2	24.8
	2		10АIII	1305	3	3.9	18АII	2.5	5.0
	3		10АIII	1120	4	4.5			
	4		10АIII	850	4	3.4	Итого:		29.8
	5		10АIII	435	17	8.4			
	6		10АIII	680	11	7.5			
	7	Ф760 Сварить 144	18АII	2530	1	2.5			
	8	Ф1610 200	10АIII	5260	1	5.3			
С-29	1		12АIII	880	21	18.5	12АIII	74.8	66.4
	2		12АIII	2015	5	10.1	22АII	2.6	7.8
	3		12АIII	1060	11	11.7			
	4		12АIII	1470	4	5.9	Итого:		74.2
	5		12АIII	1660	11	18.3			
	6	Ф760 Сварить 176	22АII	2564	1	2.6			
	7	Ф2130 200	12АIII	6890	1	6.9			
	8		12АIII	840	4	3.4			

Разработано: Ивакин, Каптелин, Бочаров, Алмазов
Нач. отдела: Гл. инж. пр.: Рук. бриг.:
г. Москва

ТК	Изделия для круглых колодцев.	Серия 3.900-3	
1976	Плиты перекрытия КЦП2-15-2; КЦП2-20-2. Спецификация на арматурные сетки С-26 и С-29	Выпуск 7 Часть 2	Лист 30

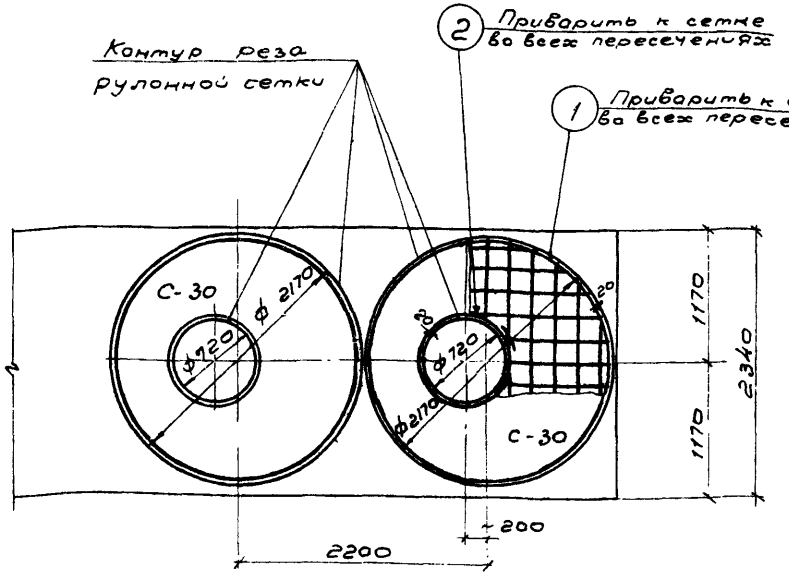

Раскрой С-30 из сетки $\frac{200/200/5/5}{2300}$ ГОСТ 8478-66

Спецификация и выборка стали на одно изделие

Марка изделия	№ поз.	Марка сетки или ф мм	Длина мм	Кол. шт.	Общая длина м	Выборка стали: Марка сетки или ф мм	Выборка стали: Общая длина м	Выборка стали: Масса кг.
С-30		$\frac{200/200/5/5}{2300}$ См. раскрой	2170	1	2,2	$\frac{200/200/5/5}{2300}$ см. раскрой	2,2	5,3
	1	Ф2130	6890	1	6,9	ф 5 В I	9,5	1,5
	2	ф 5 В I	2590	1	2,6			
		Ф760				Итого:		6,8

ТК	Изделия для круглых колодцев.	Серия	3.900-3
1976	Плиты перекрытия КЦП2-20-1; КЦП2-20-2 Арматурная сетка С-30	Выпуск 7 Часть 2	Лист 31

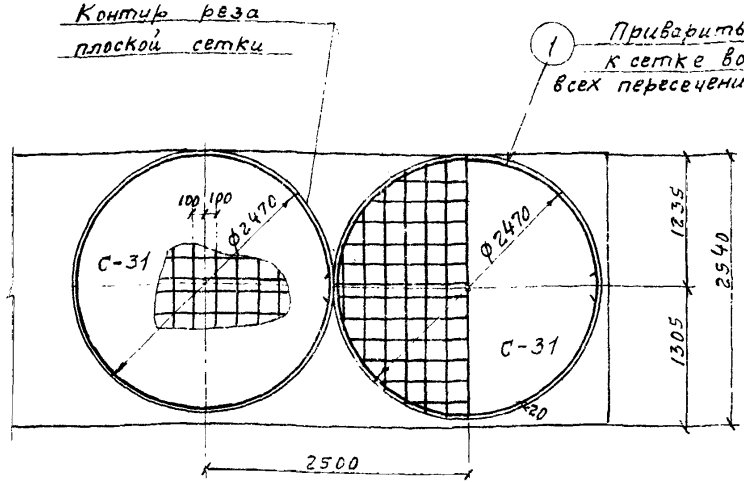

Раскрой С-31 из сетки $\frac{200/200/8/8\,AIII}{2500}$ ГОСТ 8478-66

Спецификация и выборка стали на одно изделие.

Марка изделия	NN поз.	Марка сетки или ф мм	Длина мм	Кол. шт	Общая длина м	Выборка стали: Марка сетки или ф мм	Выборка стали: Общая длина м	Выборка стали: Масса кг
С-31		$\frac{200/200/8/8\,AIII}{2500}$ см. раскрой	2470	1	2,5	$\frac{200/200/8/8\,AIII}{2500}$ см. раскрой	2,5	20,0
	1	 ф5ВI	7835	1	7,8	ф5ВI	7,8	1,2
							Итого:	21,2

ТК	Изделия для круглых колодцев.	Серия 3.900-3	
1976	Плита днища КЦД 20. Арматурная сетка С-31.	Выпуск 7 Часть 2	Лист 32

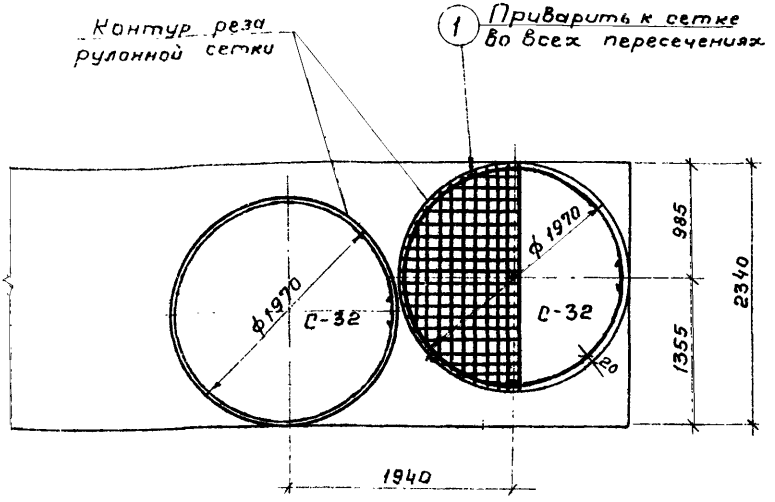

Раскрой С-32 из сетки $\frac{100/100/5/5}{2300}$ ГОСТ 8478-66

Спецификация и выборка стали на одно изделие

Марка изделия	№№ поз	Марка сетки или ф мм	Длина мм	Кол. шт.	Общая длина м	Выборка стали: Марка сетки или ф мм	Выборка стали: Общая длина м	Выборка стали: Масса кг
С-32		$\frac{100/100/5/5}{2300}$ См. раскрой	1970	1	2.0	$\frac{100/100/5/5}{2300}$ См. раскрой	2.0	10.0
	1	 ф5ВI	6250	1	6,3	ф5ВI	6,3	1.0
						Итого:		11.0

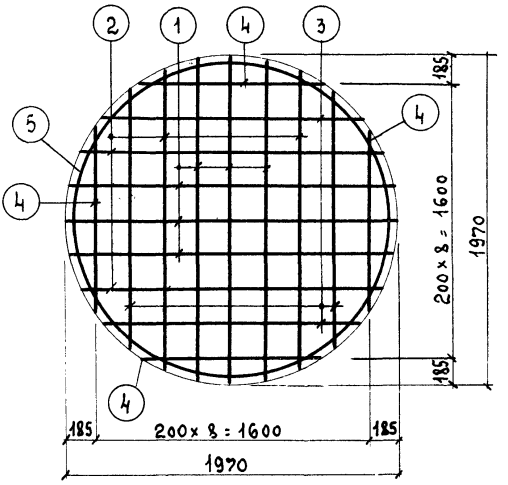

С-33

Спецификация и выборка стали на одно изделие

Марка изделия	№ поз.	Эскиз	ф мм	Длина мм	Кол-во шт	Общая длина м	Выборка стали: ф мм	Выборка стали: Общая длина м	Выборка стали: Масса кг
С-33	1		10АIII	1930	6	11,6	10АIII	29,6	18,3
	2		10АIII	1800	4	7,2	5ВI	6,2	1,0
	3	—	10АIII	1560	4	6,2		Итого	19,3
	4		10АIII	1150	4	4,6			
	5	⌀1000 200	5ВI	6170	1	6,2			

Инв.№ подл. | Подпись и дата | Взам.инв.№

г. Москва

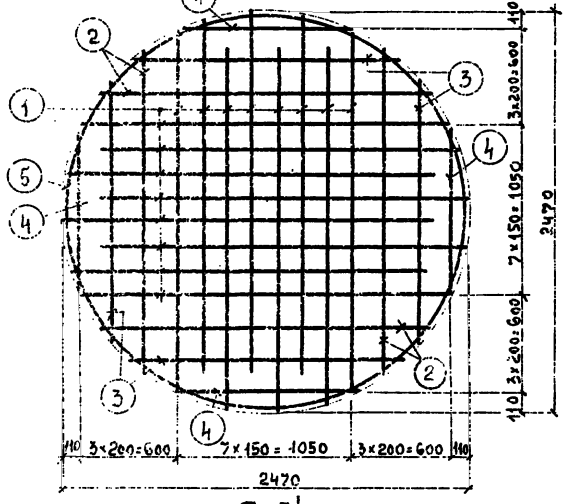

С-34

Спецификация и выборка стали на одно изделие

Марка изделия	№ поз.	Эскиз	ф мм	Длина мм	Кол-во шт.	Общая длина м	Выборка стали: ф мм	Общая длина м	Масса кг
С-34	1		12А III	2235	16	35,8	12А III	54,4	48,3
	2		12А III	2000	4	8,0	8А I	7,7	3,0
	3		12А III	1635	4	6,5		Итого	51,3
	4		12А III	1020	4	4,1			
	5		8А I	7740	1	7,7			

ТК	Изделия для круглых колодцев	Серия 3.900-3
1976	Плита днища КУД-20 Арматурная сетка С-34	Выпуск 7 Часть 2 Лист 35

Госкомгражданпроект г. Москва

Нач. отд. Гл. инж. пр. Гл. спец. Коптелик Богаров Изаксон Ст. инж. Проверил Толстикова Романова

Серия 3.900-3 Выпуск 7 Часть 2 Лист 35

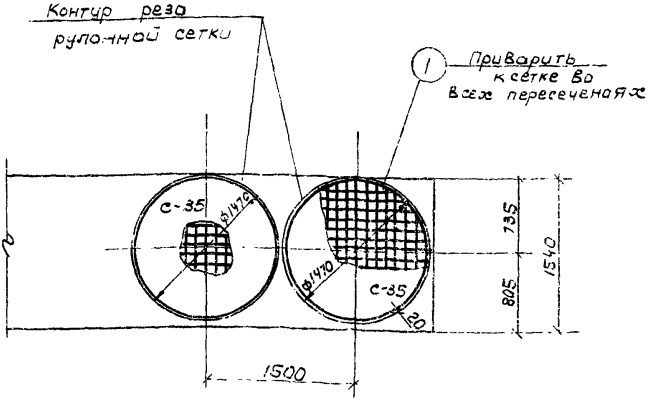

Раскрой С-35 из сетки $\frac{100/100/5/5}{1500}$ ГОСТ 8478-66

Спецификация и выборка стали на одно изделие

Марка изделия	NN поз.	Марка сетки или ф мм	Длина мм	Кол. шт	Общая длина м	Выборка стали: Марка сетки или ф мм	Выборка стали: Общая длина м	Выборка стали: Масса кг
С-35		$\frac{100/100/5/5}{1500}$ см. раскрой	1470	1	1.5	$\frac{100/100/5/5}{1500}$ см. раскрой	1.5	5.3
	1	ф1490 200 ф6ВI	4690	1	4.7	ф6ВI	4.7	0.7
							Итого	6.0

ТК	Изделия для круглых колодцев	Серия 3.900-3	
1976	Плита днища КЦД10 Арматурная сетка С-35	Выпуск 2 Часть 2	Лист 36

Бочаров
Алмазов
Гл. инж. пр.
рук. бриг.
г. Москва

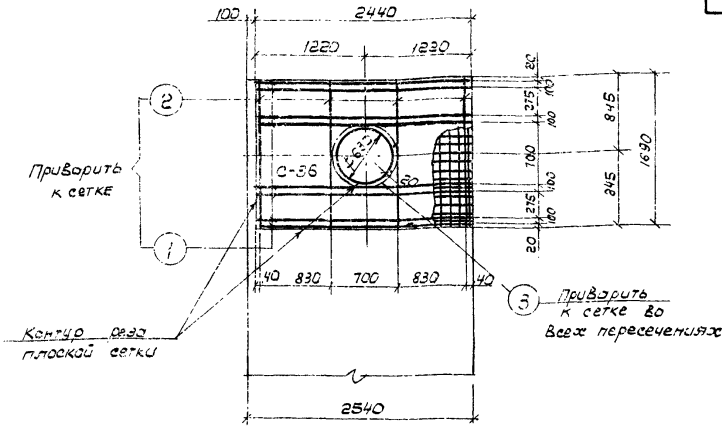

Раскрой С-36 из сетки $\frac{100/100/8/8\,AIII}{2500}$ ГОСТ 8478-66

Спецификация и Выборка стали на одно изделие

Марка изделия	NN поз	Марка сетки или ф мм	Длина мм	Кол. шт	Общая длина м	Выборка стали: Марка сетки или ф мм	Выборка стали: Общая длина м	Выборка стали: Масса кг
С-36		$\frac{100/100/8/8\,AIII}{2500}$ см. раскрой	1690	1	1.7	$\frac{100/100/8/8\,AIII}{2500}$ см. раскрой	1.7	32.5
	1	ф 12 AIII	2440	8	19.5	ф 12 AIII	28.9	25.6
	2	ф 12 AIII	1690	4	6.8			
	3	ф 12 AIII	2585	1	2.6			
						Итого:		58.1

ТК	Изделия для круглых колодцев	Серия 3.900-3	
1976	Дорожная плита с нишей для люка КЦО-3 Арматурная сетка С-36	Выпуск 1 Часть 2	Лист 37

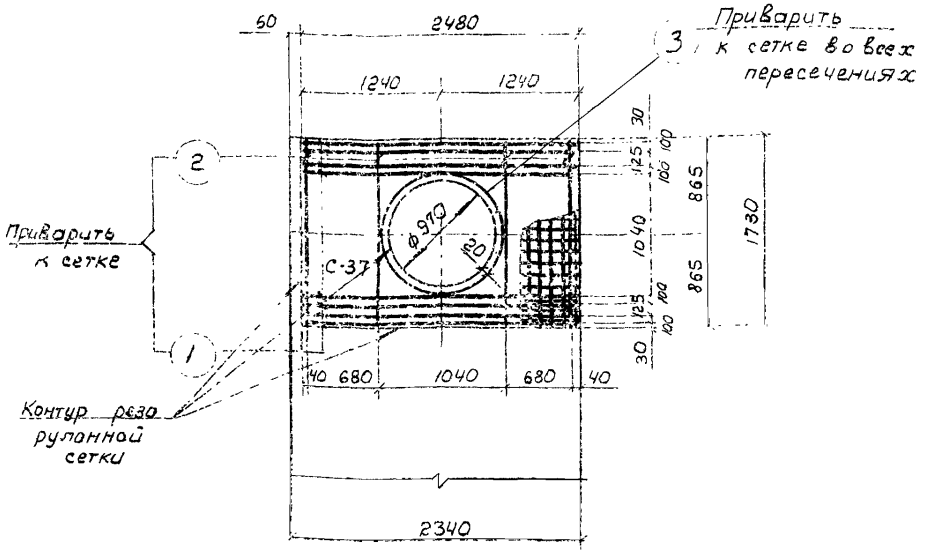

Раскрой С-37 из сетки $\frac{100/100/5/5}{2500}$ ГОСТ 8478-66

Спецификация и выборка стали на одно изделие

Марка изделия	NN поз.	Марка сетки или фмм	Длина м	Кол шт.	Общая длина м	Выборка стали: Марка сетки или фн.	Общая длина м	Масса кг
С-37		$\frac{100/100/5/5}{2500}$ см. раскрой	1730	1	1,7	$\frac{100/100/5/5}{2500}$ см. раскрой	1,7	12,6
	1	12АI	2440	8	19,5	13АI	30,0	26,6
	2	12АI	1690	4	6,8			
	3	12АI	3580	1	3,7			
						Итого		39.2

Бондарев
Алмазов
Гл. инж. пр-та
Руков. бриг.
Москва

ТК	Изделия для круглых колодцев	Серия 3.900-3
1976	Дорожная плита с нишей для люка КЦО-3 Арматурная сетка С-37	Вып. пуск 1 Часть 2 Лист 38

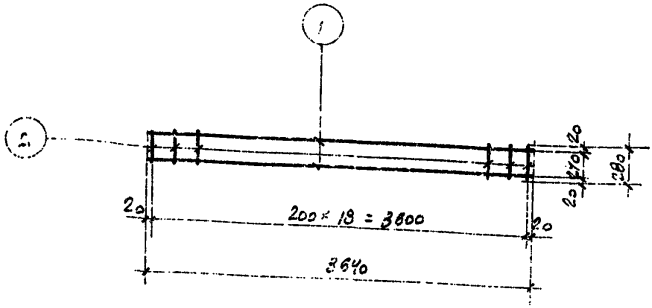

С-38

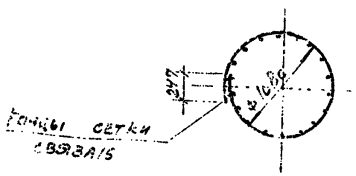

С-38 после сгиба

Спецификация и выборка стали на одно изделие

Марка изделия	№ поз	Эскиз	Ø мм	Длина мм	Кол шт.	Общая длина м	Выборка стали Ø мм	Выборка стали Общая длина м	Выборка стали Масса кг
С-38	1	—	5ВI	3640	2	7,3	5ВI	12,6	2,0
	2		5ВI	280	19	5,3			
							Итого:		2,0

ТК	Изделия для круглых колодцев	Серия 3.900-3
1976	Кольцо стеновое КЦ-10-3. Арматурная сетка С-39	Выпуск 1 Часть 2 / Лист 39

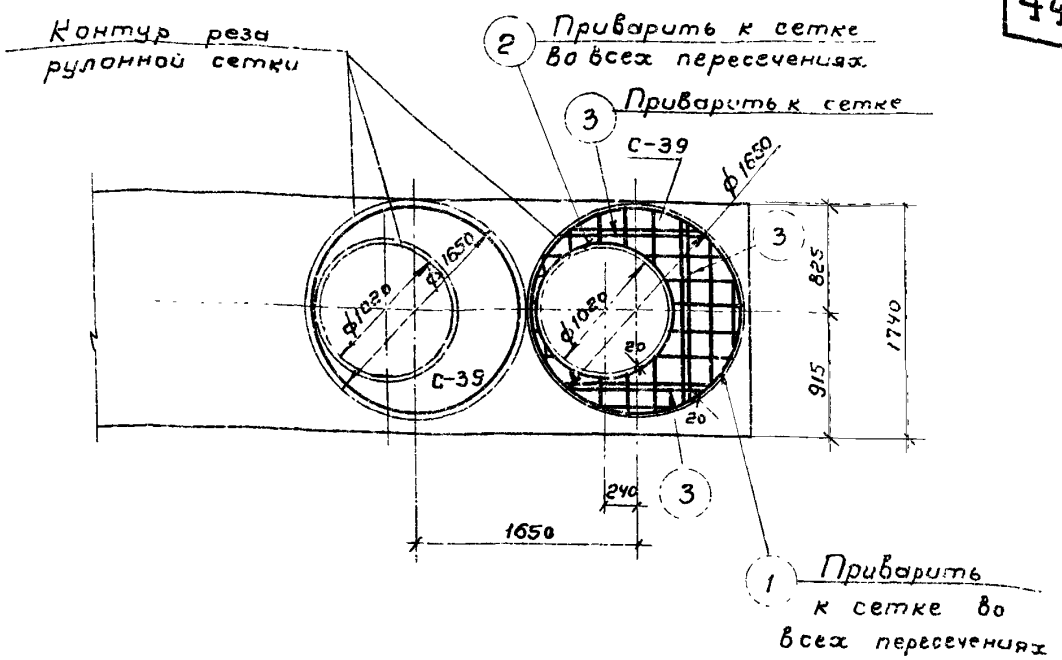

Раскрой С-39 из сетки $\frac{200/200/5/5}{1700}$ ГОСТ 8478-66

Спецификация и выборка стали на одно изделие

Марка изделия	№№ поз.	Марка сетки или ф мм	Длина мм	Кол. шт	Общая длина м	Выборка стали: Марка сетки или ф мм	Выборка стали: Общая длина м	Выборка стали: Масса кг
С-39		200/200/5/5 1700 Ст. раскрой	1650	1	1.7	200/200/5/5 1700 ст. раскрой	1,7	2,1
	1	ф1610 5 В I ф1062	5260	1	5,3	5 В I	12,5	2,0
	2		3530	1	3,5	Итого:		4,1
	3	5 В I	1230	3	3,7			

ГПВ	Изделия для круглых колодцев Плита перекрытия КЦП3-15-1, КЦП3-15-2 Арматурная сетка С-39	Серия 3.900-3	Выпуск 2 / Лист 40

Рук. бригады Алмазов

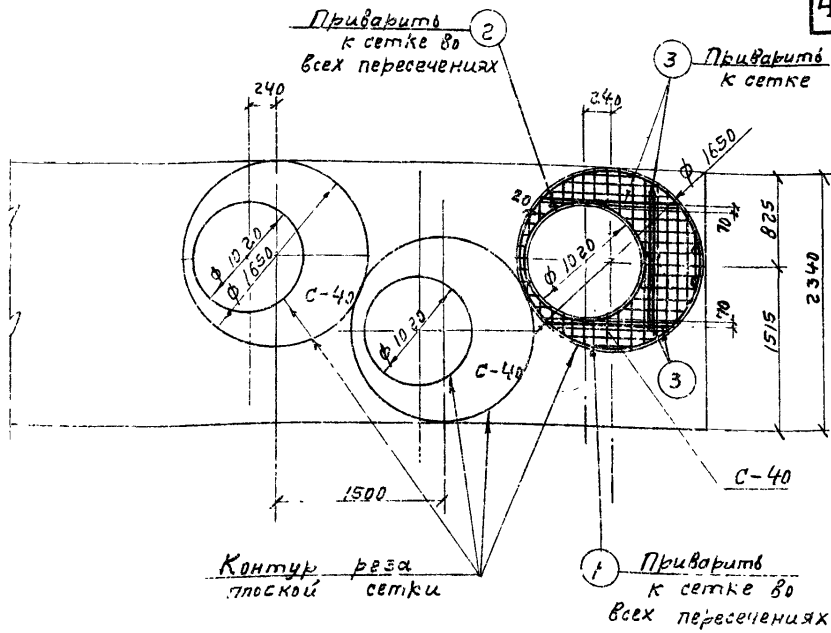

Раскрой С-40 из сетки $\frac{100/100/8/8\,AIII}{2300}$ ГОСТ 8478-66

Спецификация и выборка стали на одно изделие

Марка изделия	№№ поз	Марка сетки или ф мм	Длина мм	Кол. шт	Общая длина м	Выборка стали: Марка сетки или ф мм	Выборка стали: Общая длина м	Выборка стали: Масса кг
С-40		$\frac{100/100/8/8\,AIII}{2300}$ см. раскрой	1650	1	1,7	$\frac{100/100/8/8\,AIII}{2300}$ см раскрой	1,7	10,9
	1	Ф1650 200 10AI	5390	1	5,4	8AIII	4,4	1,8
	2	Ф1650 сварить 128 16AII	3458	1	3,5	10AI	5,4	3,3
	3	8AIII	1100	4	4,4	16AII	3,5	5,5
						Итого:		21,5

ТК 1976	Изделия для круглых колодцев. Плита перекрытия Арматурная КУПЗ-15-1 сетка С-40.	Серия 3.901.3 Выпуск 7 Часть 2	Лист 41

г. Москва

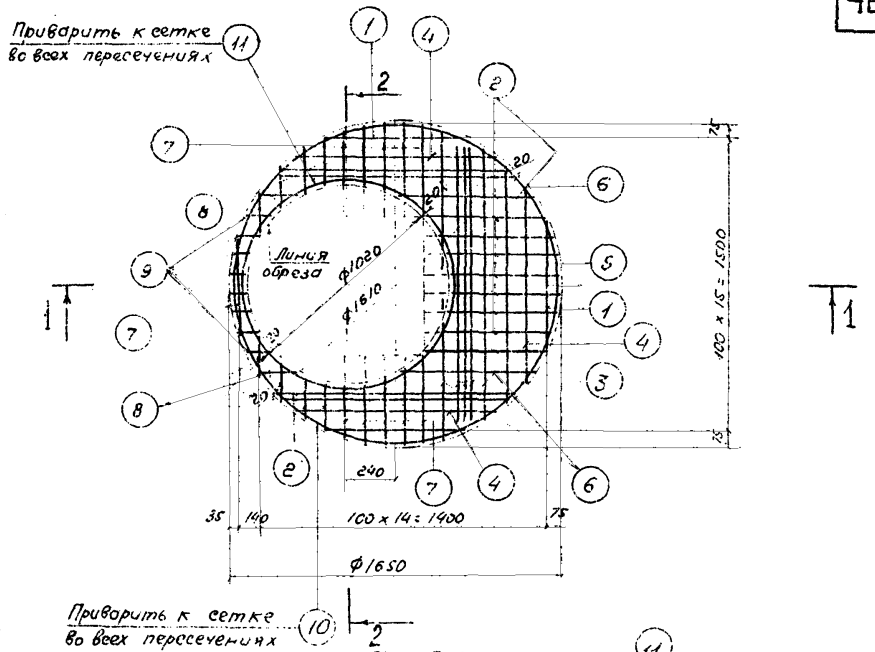

С - 41

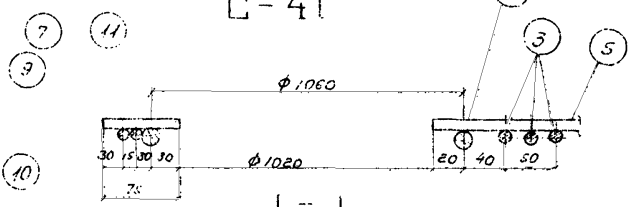

1 - 1

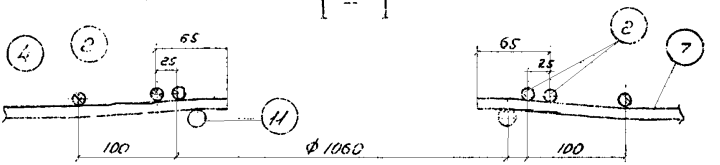

2 - 2

Примечание.

Спецификацию см. лист 45

ТК	Изделия для круглых колодцев.	Серия 3.900-3	
1976	Плита перекрытия КУПЗ-15 - 2 Арматурная сетка С - 41	Выпуск 7 Часть 2	Лист 42

Изаксин
Проверил
Бочаров
Алмазов
Гл. инж. пр-та
Рук. бригады
г. Москва

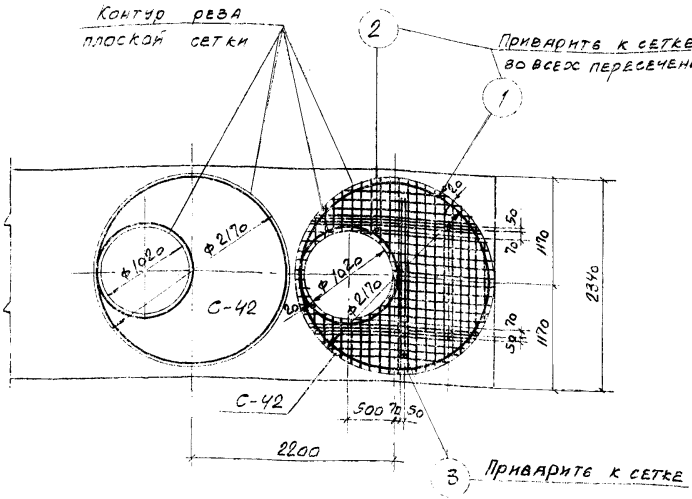

Раскрой С-42 из сетки $\frac{100/100/8/8A\,III}{2300}$ ГОСТ 8478-66

Спецификация и выборка стали на одно изделие

Марка изделия	Nn поз.	Марка сетки или ф мм	Длина мм	Кол. шт.	Общая длина м	Выборка стали: Марка сетки или ф мм	Общая длина м	Масса кг
С-42		$\frac{100/100/8/8A\,III}{2300}$ см. раскрой	2170	1	2,2	$\frac{100/100/8/8A\,III}{2300}$ см. раскрой	2.2	24.0
	1	200 ф 12 A II	6890	1	6,9	ф 18 A II	3.5	7.0
						ф 12 A II	6.9	6.2
	2	сварить 142 ф 18 A II	3470	1	3,5	ф 8 A III	10.5	4.1
	3	——— ф 8 A III	1750	6	10,5	Итого:		41.3

ТК	Изделия для круглых колодцев	Серия 3.3083
1976	Плита перекрытия КЦП3-20-1 Арматурная сетка С-42	Выпуск 7 часть 2 Лист 43

Изаксон | Проверил | Каптелин | Бочаров | Алмазов | Нач. отд. | Гл. инж. пр. | Руков. бриг.

г. Москва

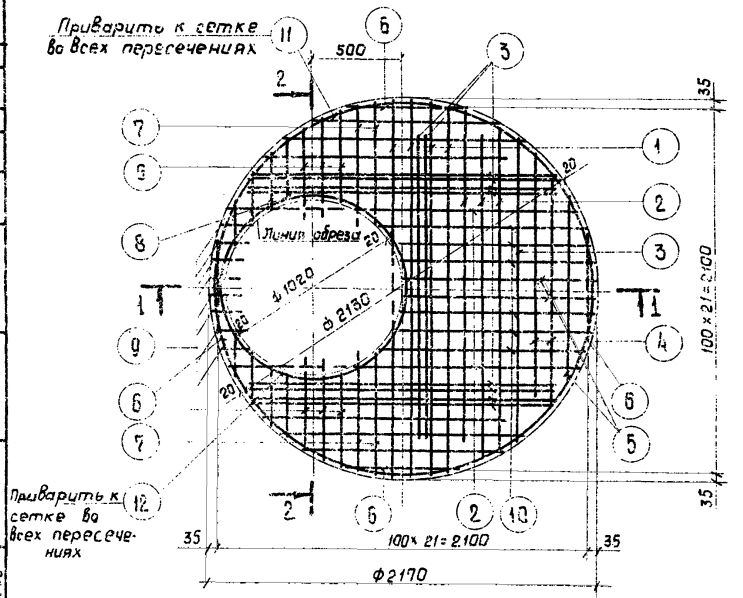

С-43

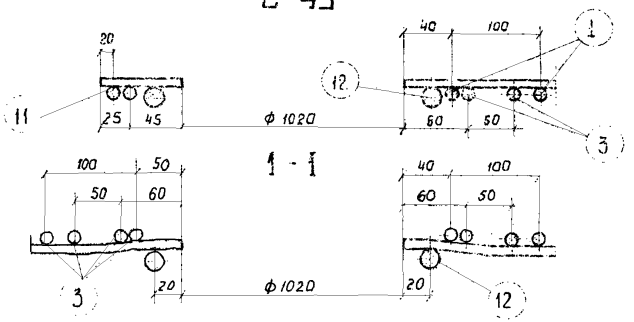

Примечание.
Спецификацию см. лист 45

ТК 10-78	Изделия для круглых колодцев Плита перекрытия КЦП 3-20-2 Арматурная сетка С-43.	Серия 3.800-3 Выпуск 1 Часть 2	Лист 44

15159-02

Спецификация и выборка стали на одно изделие



Марка изделия	NN поз.	Эскиз	ф мм	Длина мм	Кол. шт	Общая длина м	Выборка стали: ф мм	Общая длина м	Масса кг
С-41	1		10АIII	690	3	2.1	8АII	5.3	2.1
	2		10АIII	1230	5	6.2	10АIII	34.1	21.0
	3		10АIII	1380	4	5.5	20АII	3.5	8.6
	4		10АIII	1015	3	3.0			
	5		10АIII	695	8	5.6		Итого:	31.7
	6		10АIII	690	4	2.8			
	7		10АIII	480	11	5.3			
	8		10АIII	250	10	2.5			
	9		10АIII	140	8	1.1			
	10	ф1610 200	8АII	5260	1	5.3			
	11	Сварить ф1060 162	20АII	3490	1	3.5			
С-43	1		12АIII	2110	4	8.5	12АIII	69.9	62.1
	2		12АIII	1870	5	9.4	10АII	5.9	4.3
	3		12АIII	1735	11	19.1	22АII	3.5	10.4
	4		12АIII	1350	6	8.1			
	5		12АIII	1050	5	5.3		Итого:	76.8
	6		12АIII	545	10	5.5			
	7		12АIII	705	4	2.8			
	8		12АIII	380	8	3.0			
	9		12АIII	155	8	1.2			
	10		12АIII	1160	6	7.0			
	11	ф2130 200	10АII	6890	1	6.9			
	12	Сварить ф1060 172	22АII	3500	1	3.5			







Бочаров
Алмазов
Гл. инж. пр.
Руков. бриг.
г. Москва

ТК	Изделия для круглых колодцев	Серия 3.900-3	
1976	Плиты перекрытия КЦП3-15-2; КЦП3-20-2. Спецификация на арматурные сетки С-41 и С-43	Выпуск 7 Часть 2	Лист 45

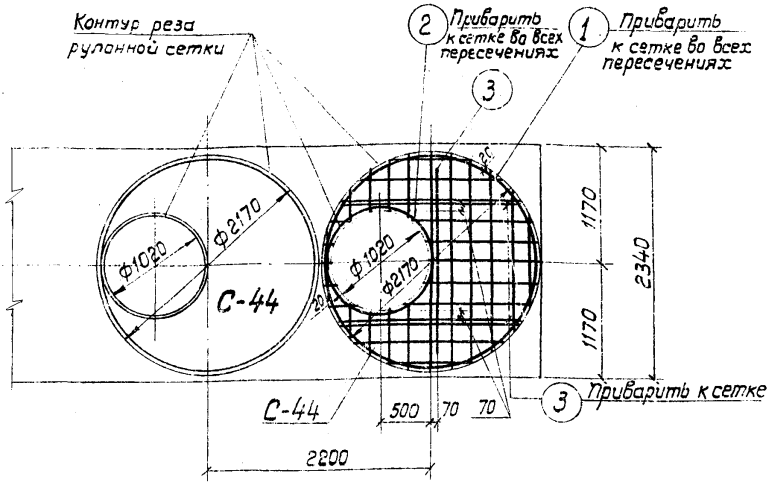

Раскрой С-44 из сетки $\frac{200/200/5/5}{2300}$ ГОСТ 8478-66

Спецификация и выборка стали на одно изделие

Марка изделия	NN поз.	Марка сетки или ф мм	Длина мм	Кол. шт	Общая длина м	Выборка стали: Марка сетки или ф мм	Выборка стали: Общая длина м	Выборка стали: Масса кг
С-44		200/200/5/5 2300 см. раскрой	2170	1	2.2	200/200/5/5 2300 см. раскрой	2.2	4.6
	1	ф2130, ф1060, 200, ф5ВI	6890	1	6.9	ф5ВI	15.7	2.4
	2		3530	1	3.5	Итого:		7.0
	3	ф5ВI	1750	3	5.3			

ТК	Изделия для круглых колодцев	серия 3.900-3	
1976	Плиты перекрытия КЦП3-20-1; КЦП3-20-2 Арматурная сетка С-44.	Выпуск 2	Лист 46
		15159-02	51

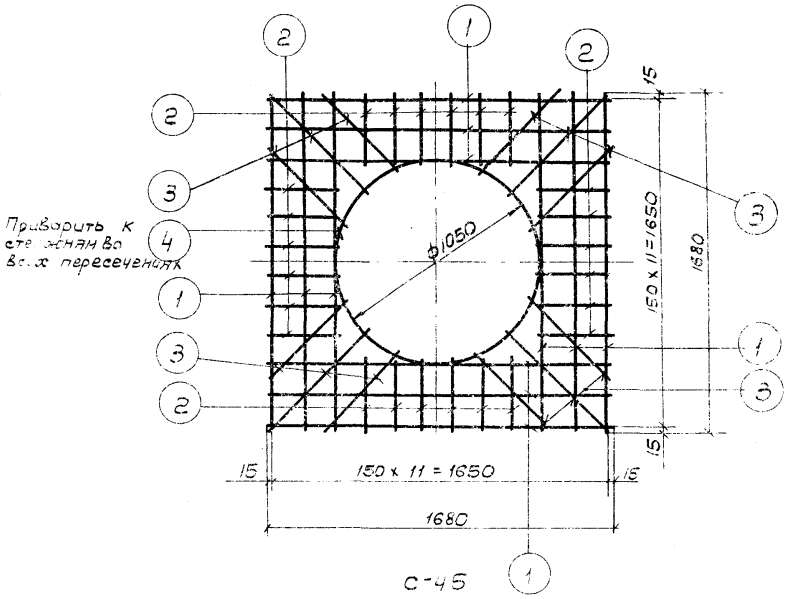

Спецификация и выборка стали на одно изделие

Марка изделия	NN поз.	Эскиз	ф мм	Длина мм	Кол. шт.	Общая длина м	Выборка стали: ф мм	Общая длина м	Масса кг
С-45	1	—	10АII	1680	12	20.2	10АII	23,9	14.7
	2		6АI	330	24	7,9	6АI	14,8	3.3
	3		6АI	ср. 575	12	6.9			
	4	ф1050 350	10АII	3650	1	3.7		Итого:	18,0

Рук. фрог. Алмазов

Изделия для круглых колодцев

Плита опорная КЦО-2
Арматурная сетка С-45

Серия 3.500.2
Лист 47

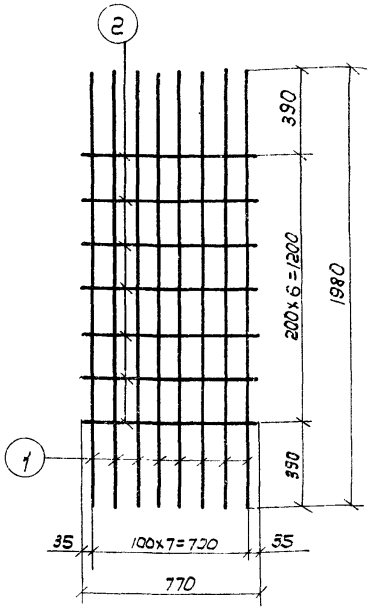

С-46

Спецификация и выборка стали на одно изделие

Марка изделия	№№ поз.	Эскиз	ф мм	Длина мм	Кол. шт.	Общая длина м	Выборка стали: ф мм	Выборка стали: Общая длина м	Выборка стали: Масса кг
С-46	1	—	8АIII	1980	8	15.8	8АIII	21.2	8.4
	2		8АIII	770	7	5.4			

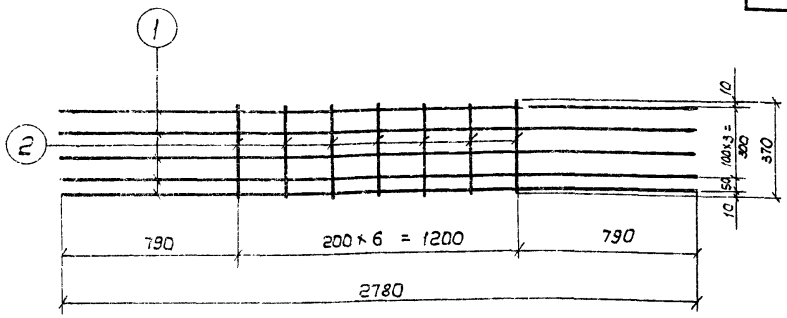

С-47

Спецификация и выборка стали на одно изделие

Марка изделия	NN поз.	Эскиз	ф мм	Длина мм	Кол. шт.	Общая длина м	Выборка стали ф мм	Общая длина, м	Масса кг
С-47	1	—	8АIII	2780	5	13.9	8АIII	16.5	6.5
	2		8АIII	370	7	2.6			

Изаксон

Проверил

Каптелин

Бочаров

Алмазов

Нач. отдела

Гл. инж. пр.

Рук. бриг.

СОЮЗВОДОКАНАЛПРОЕКТ г. Москва

ТК	Изделия для круглых колодцев	Серия 3.900-3	
1976	Дорожная плита с нишей для люка КЦО-4 Арматурная сетка С-47	Выпуск 7 Часть 2	Лист 49

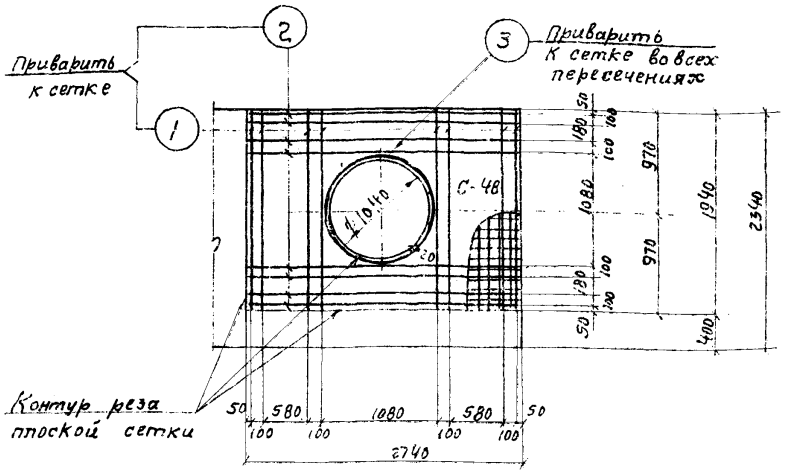

Раскрой С-48 из сетки $\frac{100/100/8/8\,A\,III}{2300}$ ГОСТ 8478-66

Спецификация и выборка стали на одно изделие

Марка изделия	NN поз	Марка сетки или ф мм	Длина мм	Кол. шт.	Общая длина м	Выборка стали: Марка сетки или ф мм	Общая длина м	Масса кг
С-48		$\frac{100/100/8/8\,A\,III}{2300}$ см. раскрой	2740	1	2,7	$\frac{100/100/8/8\,A\,III}{2300}$ см. раскрой	2,7	42,7
	1	12 A III	1940	8	15,5	12 A I	3,8	3,4
	2	12 A III	2740	8	21,9	12 A III	37,4	33,2
	3	12 A I	3840	1	3,8			
						Итого:		79,3

ТК	Изделия для круглых колодцев	Серия 3.900-3	
1976	Дорожная плита с нишей для люка КЦО-4 Арматурная сетка С-48.	Выпуск 7 Часть 2	Лист 50

Изаксон | Проверил | Каптелин | Бочаров | Алмазов | Нач отдела | Гл. инж. пр-та | Руков. бриг. | СОЮЗВОДОКАНАЛПРОЕКТ г. Москва

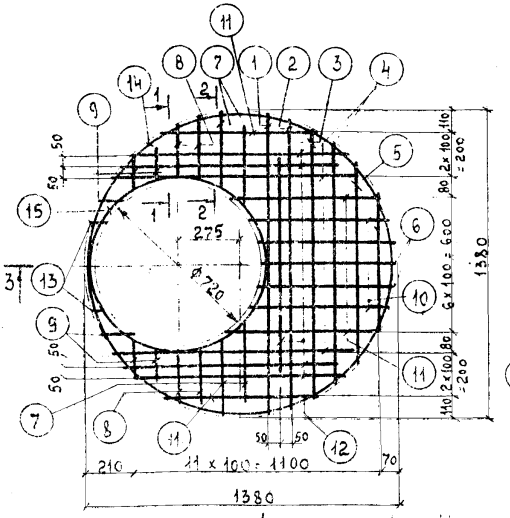

С-49

Сварка пересечений крайних стержней обязательна

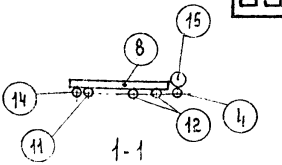

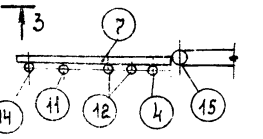

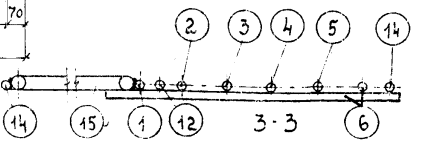

Спецификация и выборка стали на одно изделие

Марка изделия	№№ поз.	Эскиз	ф мм	Длина мм	Кол-во шт	Общая длина м	Выборка стали: ф мм	Выборка стали: Общая длина м	Выборка стали: Масса кг
С-49	1		10АIII	1355	1	1,4	10АI	4,3	2,7
	2		10АIII	1305	1	1,3	10АIII	23,0	14,2
	3		10АIII	1220	1	1,2	16АII	2,6	4,1
	4		10АIII	1090	3	3,3		Итого	21,0
	5		10АIII	905	1	0,9			
	6		10АIII	605	4	2,4			
	7	——	10АIII	355	4	1,4			
	8		10АIII	250	4	1,0			
	9		10АIII	135	6	0,8			
	10		10АIII	640	2	1,3			
	11		10АIII	700	4	2,8			
	12		10АIII	990	5	5,0			
	13		10АIII	80	2	0,2			
	14	80 ⌀1340	10АI	4310	1	4,3			
	15	80 ⌀760	16АII	2550	1	2,6			

ТК 1976 — Изделия для круглых колодцев. Плита перекрытия КЦП 1-12,5-2. Арматурная сетка С-49

Серия 3.900-3. Выпуск 2, Лист 51

15159-02 5 С

г. Москва. Альтшиц Ю.Я. Гл. спец. Богаров Изаксон проверил Романов

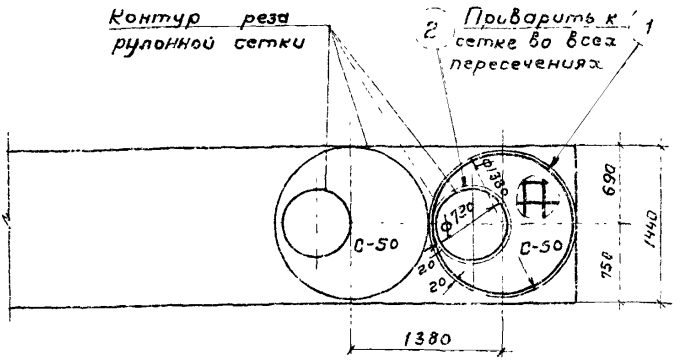

Раскрой С-50 из сетки $\frac{200/200/5/5}{1400}$ ГОСТ 8478-66

Спецификация и выборка стали на одно изделие

Марка изделия	NN поз.	Марка сетки или ф мм	Длина мм	Кол. шт	Общая длина м	Выборка стали: Марка сетки или ф мм	Общая длина м	Масса кг
С-50		$\frac{200/200/5/5}{1400}$ см. раскрой	1380	1	1,4	$\frac{200/200/5/5}{1400}$ см. раскрой	1,4	1,8
	1	ф1340 ф5ВI	4410	1	4,4	ф 5ВI	7,0	1,1
	2	ф760 ф5ВI	2590	1	2,6		Итого:	2,9

ТК	Изделия для круглых колодцев	Серия 3.900-3	
1976	Плита перекрытия КЦП-1-12,5-2 Арматурная сетка С-50	Выпуск I Часть 2	Лист 52

Бочаров
Алмазов
Гл. инж. пр.
Рук. бриг.
г Москва

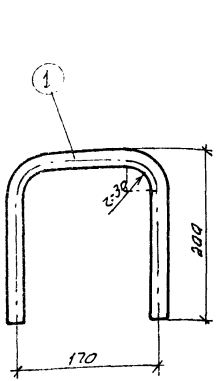

мн-1

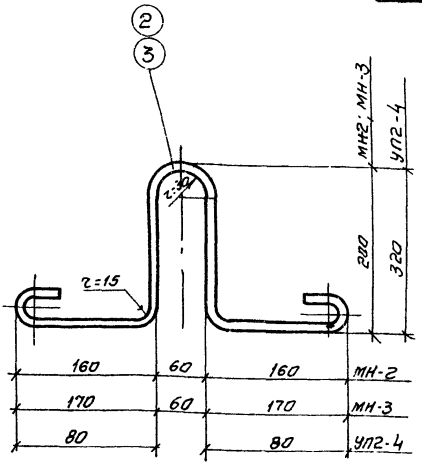

мн-2,мн-3, уп2-4

Спецификация и выборка стали на одно изделие

Марка изделия	NN поз.	ф мм	Длина мм	Кол. шт.	Общая длина м	Выборка стали: ф мм	Выборка стали: Общая длина м	Выборка стали: Масса кг
мн-1	1	16AII	520	1	0.5	16AII	0.5	0.8
мн-2	2	6AI	800	1	0.8	6AI	0.8	0.2
мн-3	3	10AI	860	1	0.9	10AI	0.9	0.6
уп2-4 серия 1.400-9		12AI	1070	1	1.07	12AI	1.07	0.98

ТК	Изделия для круглых колодцев	Серия 3.900-3	
1976	Закладные изделия: мн-1; мн-2; мн-3 и уп2-4	Выпуск 7 часть 2	Лист 53

15159-02

ЦЕНТРАЛЬНЫЙ ИНСТИТУТ ТИПОВОГО ПРОЕКТИРОВАНИЯ
ГОССТРОЯ СССР

Москва, А-445, Смольная ул., 22

Сдано в печать 1978 года

Заказ № 9009 Тираж 4850 экз.

gost.e-ecolog.ru