Копия верна

ОТКРЫТОЕ АКЦИОНЕРНОЕ ОБЩЕСТВО ОГРН 1027700046208
«Научно-исследовательский и конструкторский институт химического машиностроения»
ОТДЕЛ СТАНДАРТИЗАЦИИ И МЕТРОЛОГИИ
ОАО «НИИхиммаш»
МОСКВА



УДК 621.643.43 Группа Г18

ОТРАСЛЕВОЙ СТАНДАРТ

КОМПЕНСАТОРЫ ЛИНЗОВЫЕ ОСЕВЫЕ С ПАТРУБКАМИ И НАПРАВЛЯЮЩЕЙ ОБЕЧАЙКОЙ НА $P_у \leq 2,5$ МПа (25 кгс/см^2). КОНСТРУКЦИЯ И РАЗМЕРЫ

ОСТ 26-01-1507-76

Взамен ОН 26-01-79-68

Приказом Всесоюзного промышленного объединения от 30 декабря 1976 г. № 93 срок действия установлен с 01.07.1978 г. до 01.07.1983 г.

Несоблюдение стандарта преследуется по закону.

1. Настоящий стандарт распространяется на компенсаторы с патрубками и направляющей обечайкой с условным диаметром от 100 до 4000 мм, остаточным давлением от 0,67 кПа (5 мм рт.столба) до условного давления 2,5 МПа (25 кгс/см^2), температурой от минус 70 до плюс 700°С и их детали.

2. Конструкция и основные размеры компенсаторов с патрубками и направляющей обечайкой должны соответствовать черт. 1 и табл. 1.

Издание официальное Перепечатка воспрещена

ГР 8042294 от 24.08.77

gost.e-ecolog.ru

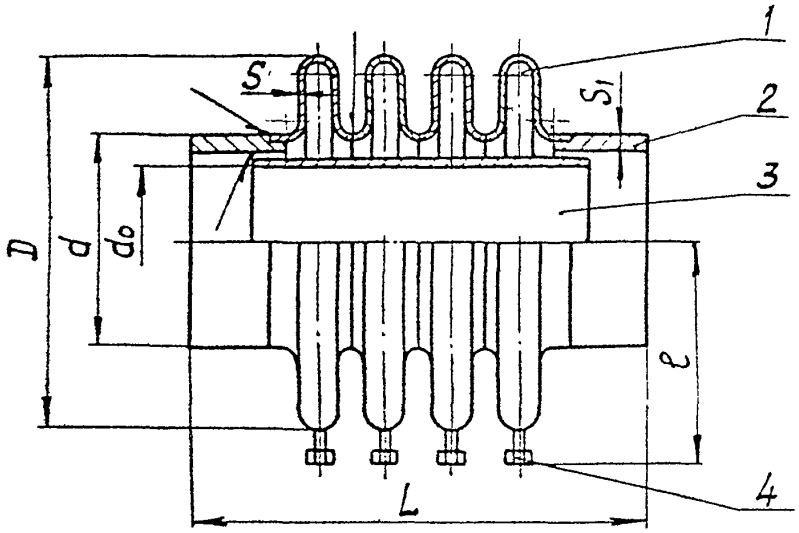

Вариант соединения линзы с патрубком при $S_1 - S < 2$

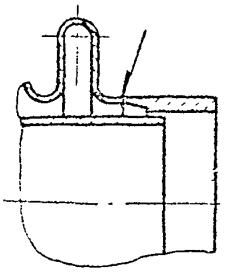

1 - линза; 2 - патрубок; 3 - направляющая обечайка; 4 - дренажная трубка.

Черт. I

Таблица I

Размеры в мм

Давление условное p_y, МПа (кгс/см²)	D_y	d		s_1		d_o		D	ℓ	s	Компенсатор однолинзовый		Компенсатор двухлинзовый		Компенсатор трехлинзовый		Компенсатор четырехлинзовый	
		Трубн	Обечайки								L (пред. откл. ±4)	Масса, кг	L (пред. откл. ±5)	Масса, кг	L (пред. откл. ±6)	Масса, кг	L (пред. откл. ±7)	Масса, кг
0,25 (2,5)	I00	I08	–	4	4,5*	94	93	358	229	3	304	8,6 8,9	405	I45 I49	506	204 203	607	263 267
	I25	I33	–	5	5	II7	II7	383	24I			I06 I06		I72 I72		238 238		305 305
	I50	I59	–	6	6	I4I	I4I	409	254			I30 I30		203 203		277 277		35I 35I
	200	2I9	–	6	I0	20I	I93	469	284			I66 205		257 296		348 386		450 478
	250	273	–	7	II	252	244	523	3II			2I3 262		3I7 364		424 473		539 578
	300	325	–	8	I2	302	294	573	337			265 330		384 449		506 57I		627 69I
	350	377	–	9	–	352	–	627	363			40,5		54,I		67,8		8I,5
	400	426	–	I0	–	399	–	676	388			48,7		63,5		78,6		93,7
	400	–	4I2	6		393		662	38I			34,7		49,3		64,0		78,7
	450	–	462	6		443		7I2	406			38,6		54,6		70,7		86,8
	500	530	–	7		509		780	440		404	48,I	505	66,0	606	84,I	707	I02,3
	500	–	5I2	6		493		762	43I			42,6		60,0		77,6		95,2
	600	630	–	7		607		880	490			59,3		8I,6		I04,4		I27,2
	600	–	6I2	6		59I		862	48I			53,I		75,0		97,I		II9,4
	700	–	7I6	8		69I		966	533			72,6		97,6		I23,2		I48,6
	800	820	–	8		794		I066	583			82,I		II0,3		I39,I		I68,0
	800	–	8I6	8		790		I066	583			82,7		II0,8		I39,6		I68,4
	900	–	9I6	8		890		II66	633			92,7		I24,I		I56,I		I88,I

Продолжение табл. I

Размеры в мм

Давление условное p_y, МПа (кгс/см²)	D_y	d: Трубы	d: Обечайки	s_1	d_o	D	ℓ	s	Компенсатор однолинзовый: L (пред. откл. ±4)	Компенсатор однолинзовый: Масса, кг	Компенсатор двухлинзовый: L (пред. откл. ±5)	Компенсатор двухлинзовый: Масса, кг	Компенсатор трехлинзовый: L (пред. откл. ±6)	Компенсатор трехлинзовый: Масса, кг	Компенсатор четырехлинзовый: L (пред. откл. ±7)	Компенсатор четырехлинзовый: Масса, кг
0,25 (2,5)	I000	I020	–	I0	990	I266	683	3	404	II7,0	505	I5I,4	606	I86,5	707	22I,5
	I000	–	I0I6	8	990	I266	683			I02,0		I36,4		I7I,5		206,5
	I200	I220	–	I2	II86	I466	783		504	I94,I	605	234,7	706	276,3	807	3I7,7
	I200	–	I2I6	8	II90	I466	783			I45,6		I86,2		227,8		269,3
	I400	I420	–	I4	I382	I666	883			254,9		30I,6		349,4		397,2
	I400	–	I4I6	8	I390	I666	883			I69,2		2I6,0		263,9		3II,7
	I600	I620	–	I6	I578	I870	985			325,2		378,I		432,4		486,5
	I600	–	I620	I0	I590	I870	985			226,3		279,4		333,7		388,0
	I800	–	I820	I0	I789	2070	II85			254,3		3I3,8		374,6		435,4
	2000	–	2020	I0	I989	2270	II85			28I,4		347,I		4I4,0		48I,I
	2200	–	2224	I2	2I89	2470	I285			353,I		424,9		498,4		57I,9
	2400	–	2424	I2	2389	2670	I385		604	450,5	705	537,6	806	6I7,5	907	697,4
	2600	–	2624	I2	2589	2870	I485			497,I		58I,3		667,4		753,7
	2800	–	2824	I2	2788	3070	I585			535,2		625,8		7I8,2		8II,I
	3000	–	3024	I2	2988	3270	I585			572,7		669,5		768,5		867,5
	3200	–	3224	I2	3I86	3470	I785			624,7		737,3		85I,I		965,8

Продолжение табл. I

Размеры в мм

Давление условное p_y, МПа (кгс/см²)	D_y	d		s_1	d_o	D	ℓ	s	Компенсатор однолинзовый		Компенсатор двухлинзовый		Компенсатор трехлинзовый		Компенсатор четырехлинзовый	
		Трубы	Обечайки						L (пред. откл. ±4)	Масса, кг	L (пред. откл. ±5)	Масса, кг	L (пред. откл. ±6)	Масса, кг	L (пред. откл. ±7)	Масса, кг
0,25 (2,5)	3400	–	3424	I2	3386	3670	I885	3	604	663,6	705	782,0	806	903,9	907	I025,8
	3600	–	3624	I2	3586	3870	I985			692,2		827,4		956,0		I084,7
	3800	–	3824	I2	3786	4070	2085			74I,0		873,0		I008,6		II44,4
	4000	–	4024	I2	3986	4270	2I85			779,7		9I3,4		I06I,0		I203,6
0,6 (6)	I00	I08	–	4	4,5*	94	93	358	228	306	I04	I07	409	I8I	I85	5I2	258	262	6I5	335	339
	I25	I33	–	5	5	II7	II7	383	240		I26	I26		2I2	2I2		299	299		385	385
	I50	I59	–	6	6	I4I	I4I	409	253		I53	I53		248	248		344	344		440	440
	200	2I9	–	6	I0	20I	I93	469	283		I97	232		3I4	349		433	467		55I	583
	250	273	–	7	II	252	244	523	3I0		246	295		382	43I		520	569		659	707
	300	325	–	8	I2	302	294	575	336		300	365		455	520		6I2	677		769	833
	350	377	–	9	–	352	–	627	362		44,3			6I,8			79,4			96,9	
	400	426	–	I0	–	399	–	676	387		53,I			72,2			9I,6			II0,9	
	400	–	4I2	6		393		658	378		39,6			58,3			76,9			95,5	
	450	–	462	6		443		708	403	4	406	44,0	509	64,5	6I2		85,0		7I5	I05,6	
	500	530	–	7		509		780	439			52,9		75,8			99,0			I22,2	
	500	–	5I2	6		493		758	438			49,0		7I,3			93,7			II6,2	
	600	630	–	7		607		880	439			65,I		93,2			I2I,9			I5I,0	

Размеры в мм

Давление условное P_y, МПа (кгс/см²)	D_y	d: Трубы	d: Обечайки	s_1	d_o	D	ℓ	s	Компенсатор однолинзовый: L (пред. откл. ±4)	Компенсатор однолинзовый: Масса, кг	Компенсатор двухлинзовый: L (пред. откл. ±5)	Компенсатор двухлинзовый: Масса, кг	Компенсатор трехлинзовый: L (пред. откл. ±6)	Компенсатор трехлинзовый: Масса, кг	Компенсатор четырехлинзовый: L (пред. откл. ±7)	Компенсатор четырехлинзовый: Масса, кг
0,6 (6)	600	–	6I2	6	59I	858	478	4	406	60,0	509	87,4	6I2	II5,I	7I5	I43,0
	700	–	7I6	8	69I	966	532			79,2		II0,8		I42,9		I74,9
	800	820	–	8	794	I066	582			9I,9		I27,5		I63,6		I99,9
	800	–	8I6	8	790	I066	582			89,9		I25,4		I6I,5		I97,6
	900	–	9I6	8	890	II66	632			I00,4		I39,4		I79,9		2I9,9
	I000	I020	–	I0	990	I266	682			I25,7		I69,0		2I3,0		257,0
	I000	–	I0I6	8	990	I266	682			II0,9		I54,2		I98,2		242,2
	I200	I220	–	I2	II86	I466	782		506	204,5	609	255,5	7I2	307,5	8I5	359,3
	I200	–	I2I6	8	II90	I466	782			I55,8		206,8		258,8		3I0,7
	I400	I420	–	I4	I382	I666	882			266,6		325,3		385,I		444,8
	I400	–	I4I6	8	I390	I666	882			I8I,I		239,9		299,8		359,5
	I600	I620	–	I6	I578	I870	984			338,5		405,0		472,8		540,6
	I600	–	I620	I0	I590	I870	934			239,6		306,3		374,I		442,I
	I800	–	I820	I0	I789	2070	I084			269,2		343,8		4I9,6		495,5
	2000	–	2020	I0	I989	2270	II84			297,8		380,2		463,9		547,7
	2200	–	2224	I2	2I89	2470	I284			370,9		460,9		552,7		644,4
	2400	–	2424	I2	2389	2670	I384		606	478,2	709	576,0	8I2	675,7	9I5	775,3
	2600	–	2624	I2	2589	2870	I484			5I7,4		623,0		730,6		838,2

Размеры в мм

Давление условное P_y, МПа (кгс/см²)	D_y	d		s_1	d_o	D	ℓ	s	Компенсатор одно-линзовый		Компенсатор двух-линзовый		Компенсатор трех-линзовый		Компенсатор четырех-линзовый	
		Трубы	Обечайки						L (пред. откл. ±4)	Масса, кг	L (пред. откл. ±5)	Масса, кг	L (пред. откл. ±6)	Масса, кг	L (пред. откл. ±7)	Масса, кг
0,6 (6)	2800	–	2824	I2	2788	3070	I584	4	606	556,8	709	670,3	8I2	784,8	9I5	90I,4
	3000	–	3024	I2	2988	3270	I684			596,0		7I7,3		840,7		964,2
	3200	–	3224	I2	3I86	3470	I784			648,6		786,3		927,I		I067,9
	3400	–	3424	I2	3386	3670	I884			689,9		835,9		985,3		II34,8
	3600	–	3624	I2	3586	3870	I984			729,8		884,0		I04I,7		II99,4
I(I0)	I00	I08	–	4	4,5* 94	93	258	I78	272	5,7	6,I	341	87	9I	410	II8	I22	479	I48	I52
	I25	I33	–	5	5 II7	II7	283	I9I		7,3	7,3		I03	I03		I42	I42		I86	I86
	I50	I59	–	6	6 I4I	I4I	309	204		9,5	9,5		I34	I34		I73	I73		2I3	2I3
	200	2I9	–	6	I0 20I	I93	369	234		I25	I64		I75	2I4		226	265		277	3I6
	250	273	–	7	II 252	244	423	26I		I66	2I5		225	274		285	333		344	392
	300	325	–	8	I2 302	294	475	287		2I3	278		282	347		352	4I7		42I	485
	350	377	–	9	– 352	–	527	3I3	3		34,7			42,6			50,5			58,5
	400	426	–	I0	– 399	–	576	337			42,4			5I,2			59,9			68,7
	400	–	4I2	6	393		562	330			28,5			37,I			45,6			54,2
	450	–	462	6	443		6I2	355		372	32,0	44I		4I,4	5I0		50,9	579		60,4
	500	530	–	7	509		680	389			40,7			5I,4			62,2			72,8
	500	–	5I2	6	493		662	380			35,3			45,7			56,0			66,4
	600	630	–	7	607		780	439			50,I			63,8			77,4			9I,I

Продолжение табл. 1

Размеры в мм

Давление условное p_y, МПа (кгс/см²)	D_y	d: Трубы	d: Обсечайки	s_1	d_o	D	ℓ	s	Компенсатор одно-линзовый: L (пред. откл. ±4)	Компенсатор одно-линзовый: Масса, кг	Компенсатор двух-линзовый: L (пред. откл. ±5)	Компенсатор двух-линзовый: Масса, кг	Компенсатор трех-линзовый: L (пред. откл. ±6)	Компенсатор трех-линзовый: Масса, кг	Компенсатор четырех-линзовый: L (пред. откл. ±7)	Компенсатор четырех-линзовый: Масса, кг
I(I0)	600	–	6I2	6	59I	762	430	3	372	44,3	44I	57,7	5I0	7I,0	579	84,4
	700	–	7I6	8	69I	866	482			62,6		88,0		93,5		I08,9
	800	820	–	8	794	966	532			70,8		88,2		I05,6		I23;I
	800	–	8I6	8	790	966	532			7I,3		88,7		I06,I		I23,6
	900	–	9I6	8	890	I066	582			80,2		99,6		II9,I		I38,6
	I000	I020	–	I0	990	II66	632			I03,4		I24,9		I46,3		I67,7
	I000	–	I0I6	8	990	II66	632			88,4		I09,9		I3I,3		I52,7
	I200	I220	–	I2	II86	I366	732		472	I78,I	54I	203,6	6I0	229,I	679	254,5
	I200	–	I2I6	8	II90	I366	732			I29,6		I55,0		I80,6		206,I
	I400	I420	–	I4	I382	I566	832			236,6		266,I		295,6		325,I
	I400	–	I4I6	8	I390	I566	832			I50,8		I80,4		209,9		239,5
	I600	I620	–	I6	I578	I770	934			304,6		338,I		37I,8		405,4
	I600	–	I620	I0	I590	I770	934			205,7		239,3		273,0		306,6
	I800	–	I820	I0	I789	I970	I034			23I,2		268,9		306,6		344,3
	2000	–	2024	I2	I989	2I74	II36	4	474	308,2	545	359,8	6I6	4II,8	687	463,8
	2200	–	2224	I2	2I89	2374	I236			338,4		405,4		452,5		509,4
	2400	–	2424	I2	2389	2574	I336		574	444,0	645	506,0	7I6	568,I	787	630,2
	2600	–	2628	I4	2589	2774	I436			546,3		6I3,2		680,2		747,2

Продолжение табл. I

Размеры в мм

Давление условное P_y, МПа (кгс/см²)	D_y	d: Трубы	d: Обечайки	S_1	d_o	D	ℓ	S	Компенсатор одно-линзовый: L (пред. откл. ±4)	Компенсатор одно-линзовый: Масса, кг	Компенсатор двух-линзовый: L (пред. откл. ±5)	Компенсатор двух-линзовый: Масса, кг	Компенсатор трех-линзовый: L (пред. откл. ±6)	Компенсатор трех-линзовый: Масса, кг	Компенсатор четырех-линзовый: L (пред. откл. ±7)	Компенсатор четырех-линзовый: Масса, кг
I(I0)	2800	–	2828	I4	2788	2974	I536	4	574	587,I	645	659,2	7I6	73I,3	787	803,4
	3000	–	3028	I4	2988	3I74	I536			628,7		705,8		782,9		860,0
I,6 (I6)	I00	I08	–	4	4,5*	94	93	258	I77	4	274	66	70	345	I04	I09	4I6	I44	I48	437	I84	I88
	I25	I33	–	5	5	II7	II7	283	I90			83	83		I28	I28		I72	I72		2I6	2I6
	I50	I59	–	6	6	I4I	I4I	309	203			I07	I07		I57	I57		207	207		258	258
	200	2I9	–	6	I0	20I	I93	369	233			I43	I78		207	242		262	307		336	37I
	250	273	–	7	II	252	244	423	260			I85	23,6		262	3I3		339	389		4I7	467
	300	325	–	8	I2	302	294	475	286			23,2	297		32I	386		4I0	475		499	563
	350	377	–	9	–	352	–	527	3I2			36,8			46,9			57,0			67,I	
	400	426	–	I0	–	399	–	576	336			44,9			56,I			67,2			78,3	
	400	–	4I2	6		393		558	327			3I,7			42,6			53,4			64,2	
	450	–	462	6		443		608	352			35,5			47,5			59,5			7I,6	
	500	530	–	I0		503		680	393		374	55,6	445		69,4	55		83,I	537		96,7	
	500	–	5I2	6		493		653	377			39,2			52,6			65,7			78,9	
	600	630	–	I0		60I		780	438			68,2			85,2			I02,3			II9,4	
	600	–	6I2	6		59I		758	427			48,3			66,3			83,3			I00,3	
	700	–	7I6	8		69I		866	48I			66,5			85,8			I05,I			I24,4	
	800	820	–	I0		790		966	53I			87,5			I09,3			I3I,0			I52,8	
	800	–	8I6	8		790		966	53I			75,5			97,3			II9,0			I40,8	

Размеры в мм

Давление условное Ру, МПа (кгс/см²)	D_y	d		S_1	d_o	D	ℓ	S	Компенсатор однолинзовый		Компенсатор двухлинзовый		Компенсатор трехлинзовый		Компенсатор четырехлинзовый	
		Трубы	Обечайки						L (пред. откл. ±4)	Масса, кг	L (пред. откл. ±5)	Масса, кг	L (пред. откл. ±6)	Масса, кг	L (пред. откл. ±7)	Масса, кг
I,6 (I6)	900	–	9I6	8	890	I066	58I	4	474	84,6	545	I08,7	6I6	I33,0	687	I57,2
	I000	I020	–	I2	986	II66	63I			I24,2		I5I,0		I77,8		204,5
	I000	–	I0I6	8	990	II66	63I			93,7		I20,5		I47,2		I74,0
	I200	I220	–	I5	II80	I366	73I			22I,4		253,I		284,9		3I6,6
	I200	–	I220	I0	II90	I366	73I			I6I,I		I92,I		224,7		256,5
	I400	I420	–	I6	I378	I566	83I			272,3		309,I		345,9		382,5
	I400	–	I420	I0	I390	I576	83I			I87,3		224,I		26I,3		297,7
	I600	I620	–	I6	I578	I770	933			3II,0		352,8		394,7		436,7
	I600	–	I624	I2	I590	I770	933			245,9		287,8		329,8		37I;8
	I800	–	I824	I2	I789	I970	I033			276,0		322,9		369,7		4I6,6
	2000	–	2028	I4	I989	2I74	II35			347,8		393,8		45I,8		503,8
	2200	–	2228	I4	2I89	2374	I235			382,2		439,2		496,3		553,2
2,5 (25)	200	2I9	–	6	I0*	20I	I93	3I9	–		302	I36	I75	348	I66	205	440	226	265**
	250	273	–	8	II	250	244	373				I80	229		2I6	265		259	308
	300	325	–	8	I2	302	294	475				230	295		273	338		358	422
	350	377	–	9	–	352	–	477	–	3	402	36,7		448	4I,5		540	5I,3	
	400	426	–	I0	–	399	–	526				44,7			50,I			60,9	
	400	–	4I2	6		393		5I2				30,7			36,0			46,5	

ООТ 26-0I-I507-76

Стр. I0

67

Продолжение табл. 1

Размеры в мм

Давление условное p_y, МПа (кгс/см²)	D_y	d		s_1	d_o	D	ℓ	s	Компенсатор однолинзовый		Компенсатор двухлинзовый		Компенсатор трехлинзовый		Компенсатор пятилинзовый	
		Трубы	Обечайки							Масса, кг	L (пред. откл. ±5)	Масса, кг	L (пред. откл. ±6)	Масса, кг	L (пред. откл. ±7)	Масса, кг
2,5 (25)	450	–	462	6	443	562	–	3			402	34,5	448	40,4	540	52,1
	500	530	–	12	499	630						63,8		70,4		83,7
	500	–	516	8	493	616						46,4		52,9		65,9
	600	630	–	12	597	730						78,3		76,9		104,0
	600	–	616	8	591	716						57,8		66,2		83,0
	700	–	720	10	691	820						78,6		88,4		107,8
	800	820	–	14	783	920						114,3		125,3		147,3
	800	–	820	10	791	920						89,4		100,4		122,5

* Толщина стенок патрубков и з труб D_y 100–300 мм из коррозионностойкой стали по ГОСТ 9941-72, ГОСТ 9940-72.

** Для компенсаторов с пятью линзами.

ПРИМЕЧАНИЯ:

1. Компенсаторы D_y 100–400 мм предназначены для сварки с трубами, D_y 400–1600 мм – с трубами, 400–1600 мм – с трубами и обечайками, изготавливаемыми из листовой стали, свыше D_y 1600 мм – с обечайками.

2. Гибкая оболочка (линзы, полулинзы, гибкий элемент), дренажная трубка – по ОСТ 26-01-1505-76, патрубки – по ОСТ 26-01-1506-76.

3. Для условных давлений P_y 0,25; 0,6; 1; 1,6 МПа (2,5; 6; 10; 16 кгс/см^2) в таблице приведены значения длины компенсаторов L с гибкой оболочкой, изготовленной из линз и сваренных кольцевым швом по внутреннему диаметру линзы. Для компенсаторов с гибкой оболочкой, изготовленной из полулинз, длина L должна быть увеличена для однолинзовых компенсаторов на 7, двухлинзовых - 14, трехлинзовых - 21, четырехлинзовых - 28 мм. Для компенсаторов с гибким элементом, не имеющем кольцевых сварных швов, длина L должна быть уменьшена для двухлинзовых компенсаторов на 7, трехлинзовых - 14, четырехлинзовых - 21 мм.

Для условного давления P_y 2,5 МПа (25 кгс/см^2) в таблице приведены значения длины L для компенсаторов с гибким элементом не имеющем кольцевых сварных швов.

4. В таблице приведены значения массы компенсаторов без дренажных трубок.

5. По согласованию с головным институтом отрасли допускается изготавливать компенсаторы с патрубками, имеющими другие толщины стенок.

6. При изготовлении патрубков с другими толщинами стенок также необходимо соответственно изменить размеры направляющей обечайки.

7. При подсчете массы удельная плотность для стали принята равной 7,85 г/см^3, для паронита - 2,0 г/см^3.

Пример условного обозначения компенсатора из линз (полулинз) D_y 800 мм, P_y 1,6 МПа(16 кгс/см^2) с числом линз 2, с патрубками из трубы, с дренажной трубкой, с шифром материального оформления 1, имеющего применение по группе 2:

Компенсатор ЛО 800-16-2ТД-1-2 ОСТ 26-01-1507-76

То же компенсатора без дренажной трубки:

Компенсатор ЛО 800-16-2Т-1-2 ОСТ 26-01-1507-76

То же компенсатора с гибким элементом из обечайки:

Компенсатор ЛО 800-16-2ТЭ-1-2 · ОСТ 26-01-1507-76

То же компенсатора с патрубками из обечаек:

Компенсатор ЛО 800-16-203-I-2 ОСТ 26-01-1507-76

То же компенсатора из линз (полулинз):

Компенсатор ЛО 800-16-20-I-2 ОСТ 26-01-1507-76

То же компенсатора с дренажной трубкой:

Компенсатор ЛО 800-16-20Д-I-2 ОСТ 26-01-1507-76

3. Конструкция и размеры направляющих обечаек должны соответствовать черт. 2 и табл.2.

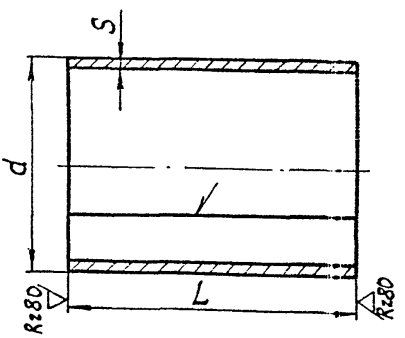

Сварку продольного шва для обечаек с условным диаметром до 400 мм выполнять с наружной стороны, для обечаек диаметром свыше 400 мм – с внутренней стороны. Усиление сварного шва с наружной стороны зачистить заподлицо.

Черт. 2

Таблица 2

Размеры в мм

Обозначение направляющей обечайки	Давление условное P_y, МПа (кгс/см^2)	D_y	d		s	L (пред. откл. ±2)	Развернутая длина		Масса, кг	
100-6-1Т-	0,25(2,5) 0,6(6)	100	98	97*	2	180	301	298	0,9	0,8
100-6-2Т-						290			1,4	1,4
100-6-3Т-						410			1,9	1,9
100-6-4Т-						530			2,5	2,5
125-6-1Т-		125	121	121		180	374	374	1,1	1,1
125-6-2Т-						290			1,7	1,7
125-6-3Т-						410			2,4	2,4
125-6-4Т-						530			3,1	3,1
150-6-1Т-		150	145	145		180	449	449	1,3	1,3
150-6-2Т-						290			2,0	2,0
150-6-3Т-						410			2,9	2,9
150-6-4Т-						530			3,7	3,7
200-6-1Т-		200	205	197		180	638	613	1,8	1,7
200-6-2Т-						290			2,9	2,8
200-6-3Т-						410			4,1	3,9
200-6-4Т-						530			5,3	5,1
250-6-1Т-		250	256	248		180	797	772	2,3	2,2
250-6-2Т-						290			3,6	3,5
250-6-3Т-						410			5,1	5,0
250-6-4Т-						530			6,6	6,4
300-6-1Т-		300	306	298		180	956	930	2,7	2,6
300-6-2Т-						290			4,3	4,2
300-6-3Т-						410			6,1	6,0
300-6-4Т-						530			7,9	7,7
350-6-1Т-		350	356	-		180	1112	-	3,1	
350-6-2Т-						290			5,1	
350-6-3Т						410			7,2	
350-6-4Т-						530			9,2	

Продолжение табл. 2

Размеры в мм

Обозначение направляющей обечайки	Давление условное P_y, МПа (кгс/см^2)	D_y	d		S	L (пред. откл. ±2)	Развернутая длина		Масса, кг
400-6-1Т-	0,25(2,5) 0,6(6)	400	403	-	2	180	1259	-	3,6
400-6-2Т-						290			5,7
400-6-3Т-						410			8,1
400-6-4Т-						530			10,5
400-6-1-		400	397			180	1240		3,5
400-6-2-						290			5,7
400-6-3-						410			8,0
400-6-4-						530			10,3
450-6-1-		450	447			180	1397		3,9
450-6-2-						290			6,4
450-6-3-						410			9,0
450-6-4-						530			11,6
500-6-1Т-		500	513			180	1604		4,5
500-6-2Т-						290			7,3
500-6-3Т-						410			10,3
500-6-4Т-						530			13,4
500-6-1-		500	497			180	1554		4,4
500-6-2-						290			7,1
500-6-3-						410			10,0
500-6-4-						530			12,9
600-6-1Т-		600	613		3	180	1915		8,1
600-6-2Т-						290			13,0
600-6-3Т-						410			18,5
600-6-4Т-						530			23,9
600-6-1-		600	597			180	1865		7,9
600-6-2-						290			12,8
600-6-3-						410			18,0
600-6-4-						530			23,3

Продолжение табл. 2

Размеры в мм

Обозначение направляющей обечайки	Условное давление P_y, МПа ($кгс/см^2$)	D_y	d	s	L (пред. откл. ±2)	Развернутая длина	Масса, кг
700-6-I-	0,25 (2,5) 0,6 (6)	700	697	3	180	2179	9,2
700-6-2-					290		14,9
700-6-3-					410		21,1
700-6-4-					530		27,2
800-6-1T-		800	800		180	2503	10,6
800-6-2T-					290		17,1
800-6-3T-					410		24,2
800-6-4T-					530		31,3
800-6-I-		800	796		180	2490	10,6
800-6-2-					290		17,0
800-6-3-					410		24,1
800-6-4-					530		31,1
900-6-I-		900	896		180	2804	11,9
900-6-2-					290		19,2
900-6-3-					410		27,1
900-6-4-					530		35,0
1000-6-1T-		1000	996		180	3118	13,2
1000-6-2T-					290		21,3
1000-6-3T-					410		30,1
1000-6-4T-					530		38,9
1000-6-I-		1000	996		180	3118	13,2
1000-6-2-					290		21,3
1000-6-3-					410		30,1
1000-6-4-					530		38,9
1200-6-1T-		1200	1192		180	3783	15,8
1200-6-2T-					290		25,5
1200-6-3T-					410		36,1
1200-6-4T-					530		46,6

Продолжение табл. 2

Размеры в мм

Обозначение направляющей обечайки	Давление условное P_y, МПа ($кгс/см^2$)	D_y	d	s	L (пред. откл. ±2)	Развернутая длина	Масса, кг
1200-6-1-	0,25 (2,5) 0,6 (6)	1200	1196	3	180	3746	15,9
1200-6-2-					290		25,6
1200-6-3-					410		36,2
1200-6-4-					530		46,8
1400-6-1T-		1400	1388		180	4349	18,5
1400-6-2T-					290		29,7
1400-6-3T-					410		42,0
1400-6-4T-					530		54,3
1400-6-1-		1400	1396		180	4374	18,6
1400-6-2-					290		29,9
1400-6-3-					410		42,3
1400-6-4-					530		54,6
1600-6-1T-		1600	1584		180	4964	21,1
1600-6-2T-					290		33,9
1600-6-3T-					410		48,0
1600-6-4T-					530		62,0
1600-6-1-		1600	1596		180	5002	21,2
1600-6-2-					290		34,2
1600-6-3-					410		48,3
1600-6-4-					530		62,5
1800-6-1-		1800	1795		180	5627	23,9
1800-6-2-					290		38,5
1800-6-3-					410		54,4
1800-6-4-					530		70,3
2000-6-1-		2000	1995		180	6255	26,5
2000-6-2-					290		42,8
2000-6-3-					410		60,4
2000-6-4-					530		78,1

Продолжение табл. 2

Размеры в мм

Обозначение направляющей обечайки	Давление условное P_y, МПа (кгс/см^2)	D_y	d	S	L (пред. откл. ±2)	Развернутая длина	Масса, кг
2200-6-I-		2200	2195		180		29,2
2200-6-2-					290	6383	47,0
2200-6-3-					410		66,5
2200-6-4-					530		86,0
2400-6-I-		2400	2395		180		31,9
2400-6-2-					290	7511	51,3
2400-6-3-					410		72,6
2400-6-4-					530		93,8
2600-6-I-		2600	2595		180		34,5
2600-6-2-					290	8139	55,5
2600-6-3-					410		78,6
2600-6-4-					530		101,7
2800-6-I-		2800	2794		180		37,2
2800-6-2-					290	8764	59,9
2800-6-3-	0,25(2,5)				410		84,7
2800-6-4-	0,6(6)			3	530		109,5
3000-6-I-		3000	2994		180		39,8
3000-6-2-					290	9392	64,2
3000-6-3-					410		90,7
3000-6-4-					530		117,3
3200-6-I		3200	3194		180		56,6
3200-6-2 -					290	10020	91,2
3200-6-3-					410		129,0
3200-6-4-					530		166,7
3400-6-I-		3400	3394	4	180		60,2
3400-6-2-					290	10650	96,9
3400-6-3-					410		137,0
3400-6-4-					530		177,2

Продолжение табл. 2

Размеры в мм

Обозначение направляющей обечайки	Давление условное P_y, МПа ($кгс/см^2$)	D_y	d		S	L (пред. откл. ±2)	Развернутая длина		Масса, кг	
3300-6-I-	0,25(2,5) 0,6(6)	3600	3594			I80	II270		63,7	
3300-6-2-						290			I02,7	
3300-6-3-						4I0			I45,I	
3300-6-4-						530			I87,6	
3300-2,5-I-	0,25(2,5)	3600	3794		4	I80	II900		67,3	
3300-2,5-2-						290			I08,4	
3300-2,5-3-						4I0			I53,2	
3300-2,5-4-						530			I98,I	
4000-2,5-I-	0,25(2,5)	4000	3994			I80	I2340		70,8	
4000-2,5-2-						290			II4,I	
4000-2,5-3-						4I0			I6I,3	
4000-2,5-4-						530			208,5	
I00-I6-IT-	I(I0) I,6(I6)	I00	98	97	2	I40	30[illegible]	298	0,7	0,7
I00-I6-2T-						220			I,0	I,0
I00-I6-3T-						300			I,4	I,4
I00-I6-4T-						380			I,8	I,8
I25-I6-IT-		I25	I2I	I2I		I40	374	374	0,8	0,8
I25-I6-2T-						220			I,3	I,3
I25-I6-3T-						300			I,8	I,8
I25-I6-4T-						380			2,3	2,2
I50-I6-IT-		I50	I45	I45		I40	449	449	I,0	I,0
I50-I6-2T-						220			I,5	I,5
I50-I6-3T-						300			2,I	2,I
I50-I6-4T-						380			2,7	2,7
200-I6-IT-		200	205	I97		I40	637	6I2	I,4	I,3
200-I6-2T-						220			2,2	2,I
200-I6-3T-						300			3,0	2,9
200-I6-4T-						380			3,8	3,7

Продолжение табл. 2

Размеры в мм

Обозначение направляющей обечайки	Давление условное P_y, МПа (кгс/см^2)	D_y	d		$\frac{S}{2}$	L (пред. откл. ±2)	Развернутая длина		Масса, кг	
250-I6-IT-	I(I0) I,6(I6)	250	256	248*	2	I40	793	772	I,8	I,7
250-I6-2T-						220			2,8	2,7
250-I6-3T-						300			3,8	3,6
250-I6-4T-						380			4,8	4,6
300-I6-IT-		300	306	298		I40	955	929	2,I	2,0
300-I6-2T-						220			3,3	3,2
300-I6-3T-						300			4,5	4,4
300-I6-4T-						380			5,7	5,5
350-I6-IT-		350	356	–		I40	III2	–	2,4	–
350-I6-2T-						220			3,8	–
350-I6-3T-						300			5,2	–
350-I6-4T-						380			6,6	–
400-I6-IT-		400	403	–		I40	I259		2,8	–
400-I6-2T-						220			4,4	–
400-I6-3T-						300			5,9	–
400-I6-4T-						380			7,5	–
400-I6-I-		400	397			I40	I240		2,7	
400-I6-2-						220			4,3	–
400-I6-3-						300			5,8	
400-I6-4-						380			7,4	
450-I6-I-		450	447			I40	I397		3,I	
450-I6-2-						220			4,8	
450-I6-3-						300			6,6	
450-I6-4-						380			8,4	
500-I0-IT-	I(I0)	500	5I3			I40	I604		3,5	
500-I0-2T-						220			5,5	
500-I0-3T-						300			7,6	
500-I0-4T-						380			9,6	

Продолжение табл. 2

Размеры в мм

Обозначение направляющей обечайки	Давление условное P_y, МПа ($кгс/см^2$)	D_y	d	s	L (пред. отк. ±2)	Развернутая длина	Масса, кг
500-I6-IT-	I,6(I6)	500	507	2	I40	I586	3,5
500-I6-2T-					220		3,5
500-I6-3T-					300		7,5
500-I6-4T-					380		9,5
500-I6-I-	I(I0) I,6(I6)	500	497		I40	I554	3,4
500-I6-2-					220		5,4
500-I6-3-					300		7,3
500-I6-4					380		9,3
600-I0-IT-	I(I0)	600	6I3	3	I40	I9I5	6,3
600-I0-2T-					220		9,9
600-I0-3T-					300		I3,5
600-I0-4T-					380		I7,I
600-I6-IT-	I,6(I6)	600	607		I40	I897	6,3
600-I6-2T-					220		9,8
600-I6-3T-					300		I3,4
600-I6-4T-					380		I7,0
600-I6-I-	I(I0) I6(I6)	600	597		I40	I865	6,2
600-I6-2-					220		9,7
600-I6-3-					300		I3,2
600-I6-4-					380		I6,7
700-I6-I-		700	697		I40	2I79	7,2
700-I6-2-					220		II,3
700-I6-3-					300		I5,4
700-I6-4-					380		I9,5
800-I0-IT-	I(I0)	800	800		I40	2503	8,3
800-I0-2T-					220		I3,0
800-I0-3T-					300		I7,7
800-I0-4T-					380		22,4

Продолжение табл. 2

Размеры в мм

Обозначение направляющей обечайки	Давление условное P_y, МПа ($кгс/см^2$)	D_y	d	S	L (пред. откл. ±2)	Развернутая длина	Масса, кг
800-I6-IT-	I6(I6)	800	796	3	I40	2490	8,2
800-I6-2T-					220		I2,9
800-I6-3T-					300		I7,6
800-I6-4T-					380		22,3
800-I6-I-	I(I0) I,6(I6)	800	796		I40	2490	8,2
800-I6-2-					220		I2,9
800-I6-3-					300		I7,6
800-I6-4-					380		22,3
900-I6-I-		900	896		I40	2804	9,3
900-I6-2-					220		I4,5
900-I6-3-					300		I9,8
900-I6-4					380		25,I
I000-I0-IT-	I(I0)	I000	996		I40	3II8	I0,3
I000-I0-2T-					220		I6,2
I000-I0-3T-					300		22,0
I000-I0-4T-					380		27,9
I000-I6-IT-	I,6(I6)	I000	992		I40	3I05	I0,2
I000-I6-2T-					220		I6,I
I000-I6-3T-					300		22,0
I000-I6-4T-					380		27,8
I000-I6-I-	I(I0) I,6(I6)	I000	996		I40	3II8	I0,3
I000-I6-2-					220		I6,2
I000-I6-3-					300		22,0
I000-I6-4-					380		27,9
I200-I0-IT-	I(I0)	I200	II92		I40	3733	I2,3
I200-I0-2T-					220		I9,4
I200-I0-3T-					300		26,4
I200-I0-4T-					380		33,4
I200-I6-IT-	I,6(I6)	I200	II86		I40	37I5	I2,3
I200-I6-2T-					220		I9,3
I200-I6-3T-					300		26,3
I200-I6-4T-					380		33,3

Продолжение табл. 2

Размеры в мм

Обозначение направляющей обечайки	Давление условное P_y, МПа (кгс/см^2)	D_y	d	s	L (пред. откл. ±2)	Развернутая длина	Масса, кг
I200-I6-I-	I(I0) I,6(I6)	I200	II93	3	I40	3746	I2,4
I200-I6-2-					220		I9,4
I200-I6-3-					300		26,5
I200-I6-4-					380		33,6
I400-I0-IT-	I(I0)	I400	I388		I40	4349	I4,4
I400-I0-2T-					220		22,6
I400-I0-3T-					300		30,8
I400-I0-4T-					380		39,0
I400-I6-IT-	I,6(I6)	I400	I384		I40	4336	I4,3
I400-I6-2T-					220		22,5
I400-I6-3T-					300		30,7
I400-I6-4T-					380		38,8
I400-I6-I-	I(I0) I,6(I6)	I400	I396		I40	4374	I4,4
I400-I6-2-					220		22,7
I400-I6-3-					300		30,9
I400-I6-4-					380		39,2
I600-I6-IT-		I600	I584		I40	4964	I6,4
I600-I6-2T-					220		25,7
I600-I6-3T-					300		35,I
I600-I6-4T-					380		44,5
I600-I6-I-		I600	I596		I40	5002	I6,5
I600-I6-2-					220		25,9
I600-I6-3-					300		35,4
I600-I6-4-					380		44,8
I800-I6-I-		I800	I795		I40	5627	I8,6
I800-I6-2-					220		29,2
I800-I6-3-					300		39,8
I800-I6-4-					380		50,4

Продолжение табл. 2

Размеры в мм

Обозначение направляющей обечайки	Давление условное P_y, МПа ($кгс/см^2$)	D_y	d		$	L (пред. откл. ±2)	Развернутая длина		Масса, кг	
2000-I6-I-	I(I0) I,6(I6)	2000	I995		3	I40	6255		20,6	
2000-I6-2-						220			32,4	
2000-I6-3-						300			44,2	
2000-I6-4-						380			56,0	
2200-I6-I-		2200	2I95			I40	6883		22,7	
2200-I6-2-						220			35,7	
2200-I6-3-						300			48,7	
2200-I6-4-						380			6I,6	
2400-I0-I-	I(I0)	2400	2395			I40	75II		24,8	
2400-I0-2-						220			38,9	
2400-I0-3-						300			53,I	
2400-I0-4-						380			67,3	
2600-I0-I-		2600	2595			I40	8I39		26,9	
2600-I0-2-						220			42,2	
2600-I0-3-						300			57,5	
2600-I0-4-						380			72,9	
2800-I0-I-		2800	2794			I40	8764		28,9	
2800-I0-2-						220			45,4	
2800-I0-3-						300			62,0	
2800-I0-4-						380			78,5	
3000-I0-I-		3000	2994			I40	9392		3I,0	
3000-I0-2-						220			48,7	
3000-I0-3-						300			66,4	
3000-I0-4-						380			84,I	
200-25-2T-	2,5(25)	200	205	I97*	2	I60	637	6I2	I,6	I,5
200-25-3T-						2I0			2,I	2,0
200-25-5T-						3I0			3,I	3,0
250-25-2T-		250	254	248		I60	79I	772	2,0	I,9
250-25-3T-						2I0			2,6	2,5
250-25-5T-						3I0			3,9	3,8

Продолжение табл. 2

Размеры в мм

Обозначение направляющей обсадки	Давление условное P_y, МПа (кгс/см^2)	D_y	d		S	L (пред. откл. ±2)	Габаритная длина		Масса, кг	
300-25-2Т-	2,5(25)	300	306	298*	2	160	955	929	2,4	2,3
300-25-3Т-						210			3,2	3,1
300-25-5Т-						310			4,7	4,5
350-25-2Т-		350	356	-		160	1112	-	2,3	-
350-25-3Т-						210			3,7	-
350-25-5Т-						310			5,4	-
400-25-2Т-		400	403	-		160	1259	-	3,2	-
400-25-3Т-						210			4,2	-
400-25-5Т-						310			6,1	-
400-25-2-		400	397			160	1240		3,1	
400-25-3-						210			4,1	
400-25-5-						310			6,0	
450-25-2-		450	447			160	1397		3,5	
450-25-3-						210			4,6	
450-25-5-						310			6,8	
500-25-2Т-		500	503			160	1573		4,0	
500-25-3Т-						210			5,2	
500-25-5Т-						310			7,7	
500-25-2-		500	497			160	1554		3,9	
500-25-3-						210			5,1	
500-25-5-						310			7,6	
600-25-2Т-		600	603		3	160	1884		7,1	
600-25-3Т-						210			9,3	
600-25-5Т-						310			13,0	
600-25-2-		600	597			160	1865		7,0	
600-25-3-						210			9,2	
600-25-5-						310			13,5	

Продолжение табл. 2

Размеры в мм

Обозначение направляющей обечайки	Давление условное P_y, МПа (кгс/см^2)	D_y	d	s	L (пред. откл. ±2)	Развернутая длина	Масса, кг
700-25-2-	2,5(25)	700	697	3	160	2179	8,2
700-25-3-					210		10,8
700-25-5-					310		15,9
800-25-2Т-		800	789		160	2468	9,3
800-25-3Т-					210		12,2
800-25-5Т-					310		18,0
800-25-2-		800	797		160	2493	9,4
800-25-3-					210		12,3
800-25-5-					310		18,2

* Для патрубков из труб из коррозионностойкой стали по ГОСТ 9941-72, ГОСТ 9940-72.

Примечание. При подсчете массы удельная плотность для стали принята равной 7,85 г/см^3.

Пример условного обозначения направляющей обечайки трехлинзового компенсатора с патрубками, предназначенного для сварки с трубами, D_y 600 мм, P_y 10 МПа (10 кгс/см^2), из стали марки ВСт3сп:

Направляющая обечайка 600-10-3Т- ВСт3сп ОСТ 26-01-1507-76

То же для сварки с обечайкой:

Направляющая обечайка 600-10-3-ВСт3сп ОСТ 26-01-1507-76

4. Технические требования - по ОСТ 26-01-1512-76.

Всесоюзный научно-исследовательский и проектно-технологический институт химического машиностроения (ВНИИПТхиммаш)

ДИРЕКТОР Ю.Б.РОХЛОВ

ЗАВЕДУЮЩИЙ ОТДЕЛОМ СТАНДАРТИЗАЦИИ Д.В.КОЧКУРОВ

РУКОВОДИТЕЛЬ ТЕМЫ И
ИСПОЛНИТЕЛЬ, ЗАВЕДУЮЩИЙ
ОТДЕЛОМ Б.М.АНЦИРСКИЙ

СОГЛАСОВАНО:

Всесоюзный научно-исследовательский и конструкторский институт химического машиностроения (НИИХИММАШ)

ЗАМ.ДИРЕКТОРА И.В.ИЛЬИНСОНКС

НАЧАЛЬНИК БАЗОВОГО
НАУЧНО-ИССЛЕДОВАТЕЛЬСКОГО
ОТДЕЛА СТАНДАРТИЗАЦИИ В.В.ДЮПИН

gost.e-ecolog.ru