УДК Группа Г47

ОТРАСЛЕВОЙ СТАНДАРТ

УСТРОЙСТВА ДЛЯ УСТАНОВКИ ПРИБОРОВ ИЗМЕРЕНИЯ УРОВНЯ

Типы, конструкция и размеры

ОСТ 26-01-1351-81

Взамен: ОСТ 26-01-1351-75

Приказом Всесоюзного промышленного объединения
от 81 12 04 19 г. № 191 срок действия
с 01.01.1983 г.
до 01.01.1988 г.

Настоящий стандарт распространяется на устройства для установки уровнемеров буйковых УБ-П для оперативного контроля уровня жидкости, находящейся под атмосферным или избыточным давлением до 10,0 МПа (100 кгс/см^2), на стальных сосудах и аппаратах при температуре от минус 50 до плюс 400^0 С.

Стандарт не распространяется на устройства для установки уровнемеров на сосудах и аппаратах с защитными покрытиями из полимерных материалов и эмали.

1. ТИПЫ

Типы устройств для установки приборов измерения уровня должны соответствовать указанным в табл. 1.

Издание официальное Перепечатка воспрещена

ГР 8246177 от 17.04.82

gost.e-ecolog.ru

Таблица I

Тип	Исполнение	Эскиз	Проход условный, D_y мм	Давление условное, P_y МПа	Давление условное, P_y кгс/см^2	Назначение
I.		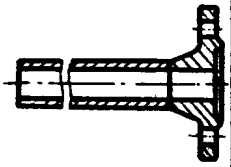	25	6,3 I0,0	63 I00	Для установки уровнемеров типа УБ-П, УБ-ПМ Рязанского завода "Теплоприбор" на аппаратах с неподвижной измеряемой средой. ТУ 25.02.I062-74
2.	I.	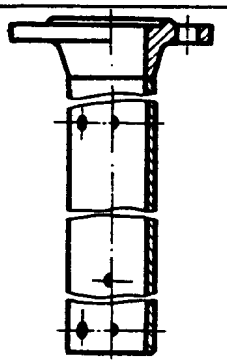	50	4,0 6,3	40 63	Для установки уровнемеров типа УБ-ПА, УБ-ПБ, УБ-ПВ, УБ-ПГ, УБ-ПВИ Рязанского завода "Теплоприбор" на аппаратах с подвижной измеряемой средой. ТУ 25.02.I062-74
	2.	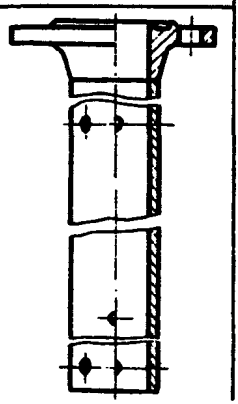				

Продолжение табл. I

Тип	Исполнение	Эскиз	Проход условный, D_y мм	Давление условное, P_y МПа	Давление условное, P_y кгс/см^2	Назначение
	3.	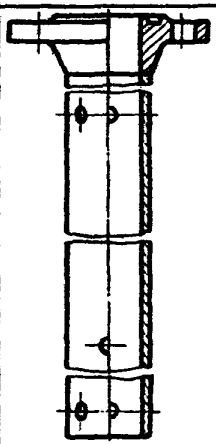		4,0 6,3	40 63	Для установки уровнемеров типа УБ-ПА, УБ-ПВ, УБ-ПВ, УБ-ПГ, УБ-ПВМ Рязанского завода "Теплоприбор" на аппаратах с подвижной измеряемой средой, с фторопластовой прокладкой. ТУ 25.02.1062-74
2.	4.	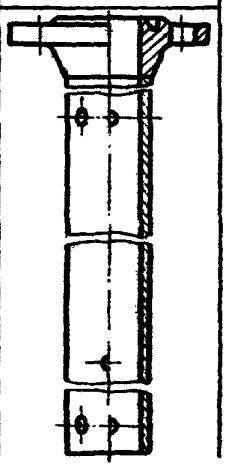	50	6,3	63	Для установки уровнемеров типа УБ-ПГ Рязанского завода "Теплоприбор" на аппаратах с подвижной измеряемой средой. ТУ 25.02.1062-74

Продолжение табл.I

Тип	Исполнение	Эскиз	Проход условный, D_y мм	Давление условное, P_y МПа	Давление условное, P_y кгс/см^2	Назначение
3.	I.	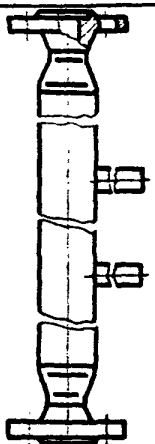	50	4,0	40	Для установки уровнемеров типа УБ-ПА, УБ-ПБ, УБ-ПВ, УБ-ПГ, УБ-ПВИ Рязанского завода "Теплоприбор" на аппаратах с подвижной и неподвижной измеряемой средой. ТУ 25.02.1062-74
	2.	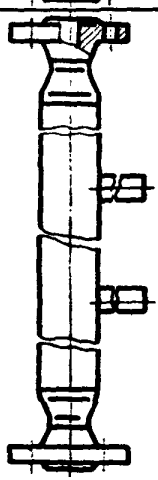		6,3	63	

Продолжение табл. I

Тип	Исполнение	Эскиз	Проход условный, D_y, мм	Давление условное, P_y		Назначение
				МПа	кгс/см^2	
3.	3.	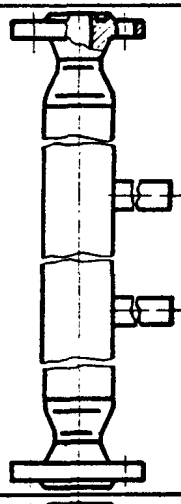	50	4,0 6,3	40 63	Для установки уровнемеров типа УБ-ПА, УБ-ПБ, УБ-ПВ, УБ-ПГ, УБ-ПВМ Рязанского завода "Теплоприбор" на аппаратах с подвижной и неподвижной измеряемой средой, с фторопластовой прокладкой. ТУ 25.02.1062-74
	4.	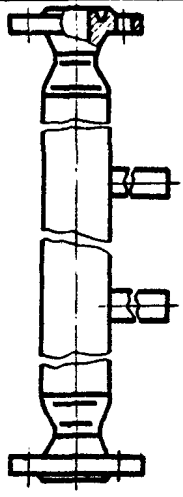		6,3	63	Для установки уровнемеров типа УБ-ПГ Рязанского завода "Теплоприбор" на аппаратах с подвижной и неподвижной измеряемой средой. ТУ 25.02.1062-74

Продолжение табл. I

Тип	Исполнение	Эскиз	Проход условный, D_y, мм	Давление условное, P_y		Назначение
				МПа	кгс/см^2	
3.	5.	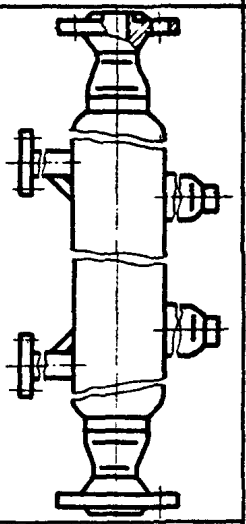	50	4,0	40	Для установки уровнемеров типа УБ-ПА, УБ-ПБ, УБ-ПВ, УБ-ПГ, УБ-ПВМ Рязанского завода "Теплоприбор" на аппаратах с подвижной и неподвижной измеряемой средой. ТУ 25.02.I062-74
	6.	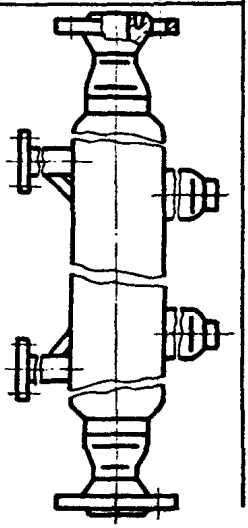		6,3	63	

Продолжение табл. I

Тип	Исполнение	Эскиз	Проход условный, D_y мм	Давление условное, P_y МПа	Давление условное, P_y кгс/см^2	Назначение
3.	7.	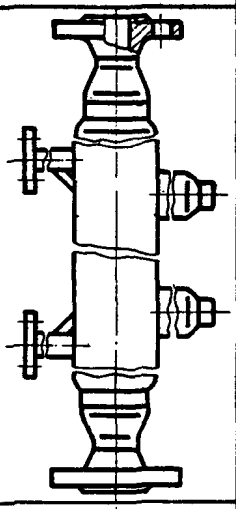	50	4,0 6,3	40 63	Для установки уровнемеров типа УБ-ПА, УБ-ПБ, УБ-ПВ, УБ-ПГ, УБ-ПВИ Рязанского завода "Теплоприбор" на аппаратах с подвижной и неподвижной измеряемой средой, с фторопластовой прокладкой. ТУ 25.02.I062-74
	8.	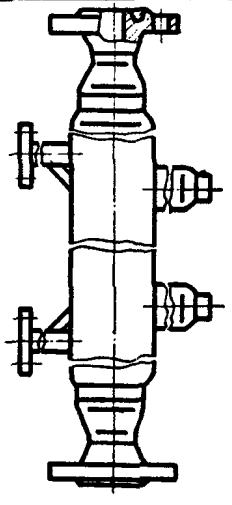		6,3	63	Для установки уровнемеров типа УБ-ПГ Рязанского завода "Теплоприбор" на аппаратах с подвижной и неподвижной измеряемой средой. ТУ 25.02.I062-74

2. КОНСТРУКЦИЯ И РАЗМЕРЫ

2.1. Конструкция и размеры устройства типа I должны соответствовать указанным на черт.I.

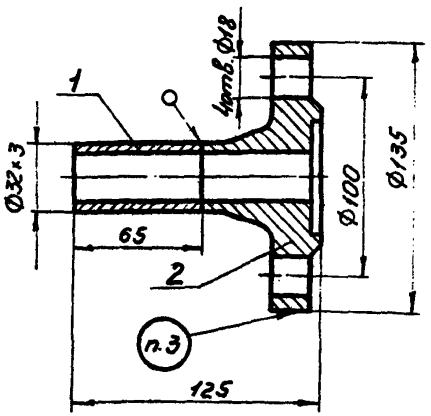

I-патрубок; 2-фланец 3-25-P_y- ГОСТ I282I-80.

Масса устройства: 2,36 кг.

Примечание. Масса подсчитана из условия плотности материала 7,85 г/см^3.

Черт.I

Пример условного обозначения устройства типа I на условное давление P_y 63 кгс/см^2 из стали I2XI8H10T:

Устройство I-63-I2XI8H10T ОСТ 26-01-137 -81

2.2. Конструкция и размеры устройства типа 2, исполнения I-4 должны соответствовать указанным на черт.2-5 и в табл. 2.

Исполнение I

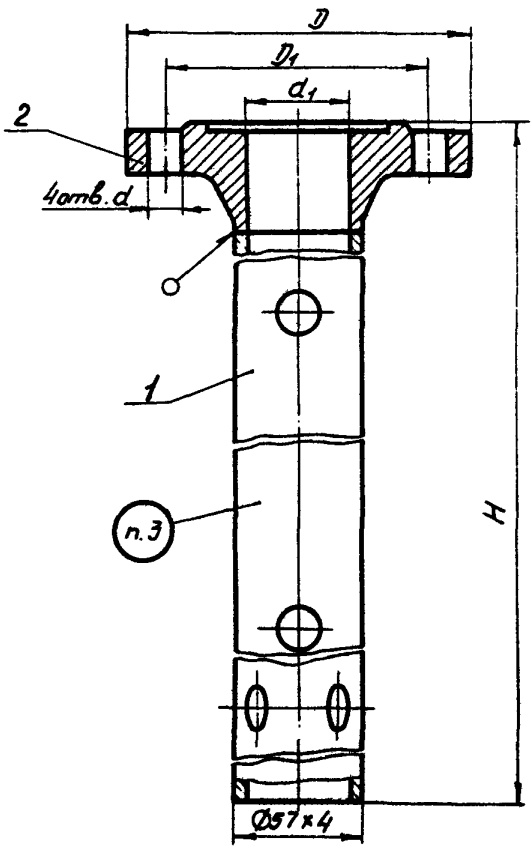

I-патрубок ОСТ 26-01-1359-81; 2-фланец 3-50-P_y-ГОСТ 12821-80.

Черт. 2

Исполнение 2

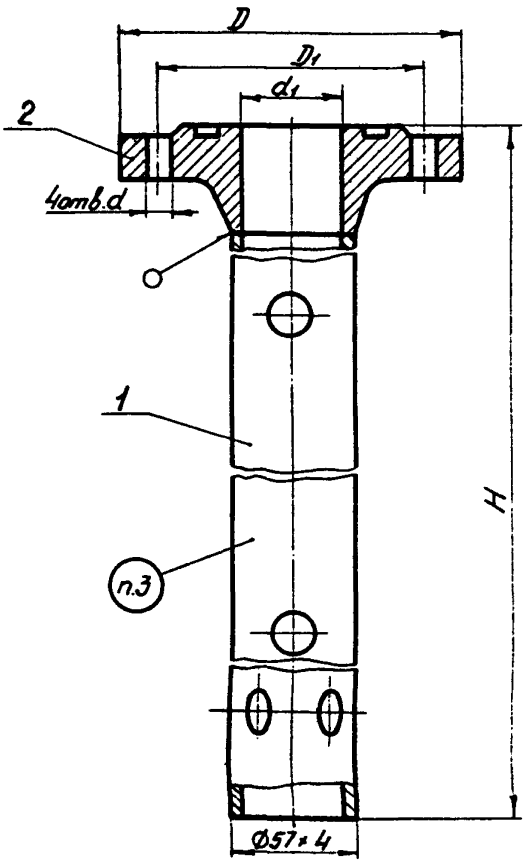

1-патрубок - ОСТ 26-01-1357-81; 2-фланец 5-50-P_y-ГОСТ 12821-80.

Черт. 3

Исполнение 3

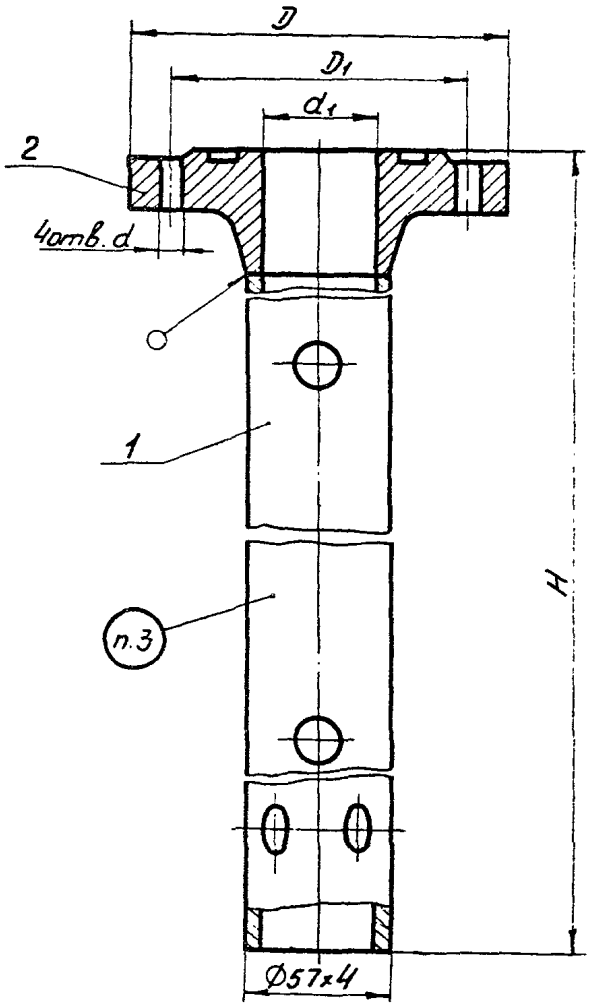

1-патрубок - ОСТ 26-01-1357-81; 2-фланец 9-50-$Р_у$-Ф ГОСТ 12821-80.

Черт. 4

Исполнение 4

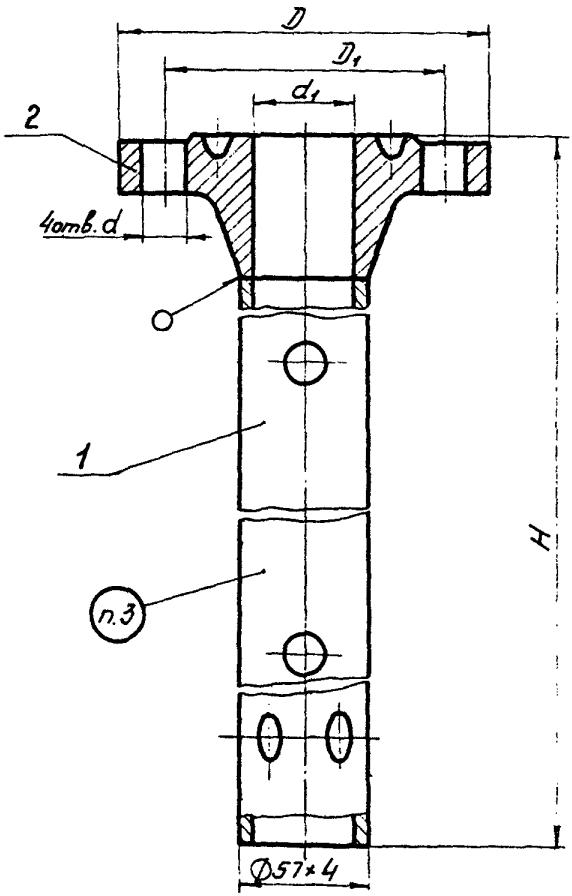

1-патрубок - ОСТ 26-01-1351-81; 2-фланец 7-50-63-ГОСТ 12821-80.

Черт. 5

Размеры в мм

Таблица 2

Давление условное, P_y		D	D_1	d	d_1	H	Масса, кг		
МПа	кгс/см^2						Исполнение 1	Исполнение 2 и 3	Исполнение 4
4,0	40	160	125	18	48	648	5,7	5,8	-
						798	6,5	6,6	
						998	7,5	7,6	
						1198	8,6	8,7	
						1398	9,6	9,7	
						1998	12,8	12,9	
						2398	14,9	15,0	
						2898	17,7	17,8	
						3398	20,1	20,2	
						4398	25,3	25,4	
						6398	35,8	35,9	
						8398	47,2	47,3	
						10398	56,7	56,8	
						16398	88,1	88,2	
6,3	63	175	135	22	47	670	7,5	7,6	7,5
						820	8,3	8,4	8,3
						1020	9,3	9,4	9,3
						1220	10,4	10,5	10,4
						1420	11,4	11,5	11,4
						2020	14,6	14,7	14,6
						2420	16,7	16,8	16,7
						2920	19,3	19,4	19,3
						3420	21,9	22,0	21,9
						4420	27,1	27,2	27,1
						6420	37,6	37,7	37,6
						8420	49,0	49,1	49,0
						10420	58,5	58,6	58,5
						16420	89,9	90,0	89,9

Примечание. Масса подсчитана из условия плотности материала 7,85 г/см^3.

Пример условного обозначения устройства типа 2, исполнения 1, на условное давление P_y 40 кгс/см^2, высотой H = 648 мм из стали 12Х18Н10Т:

Устройство 2-1-40-648-12Х18Н10Т ОСТ 26-01-1357-81

2.3. Конструкция и размеры патрубка устройства типа 2, исполнения I должны соответствовать указанным на черт. 6 и в табл. 3.

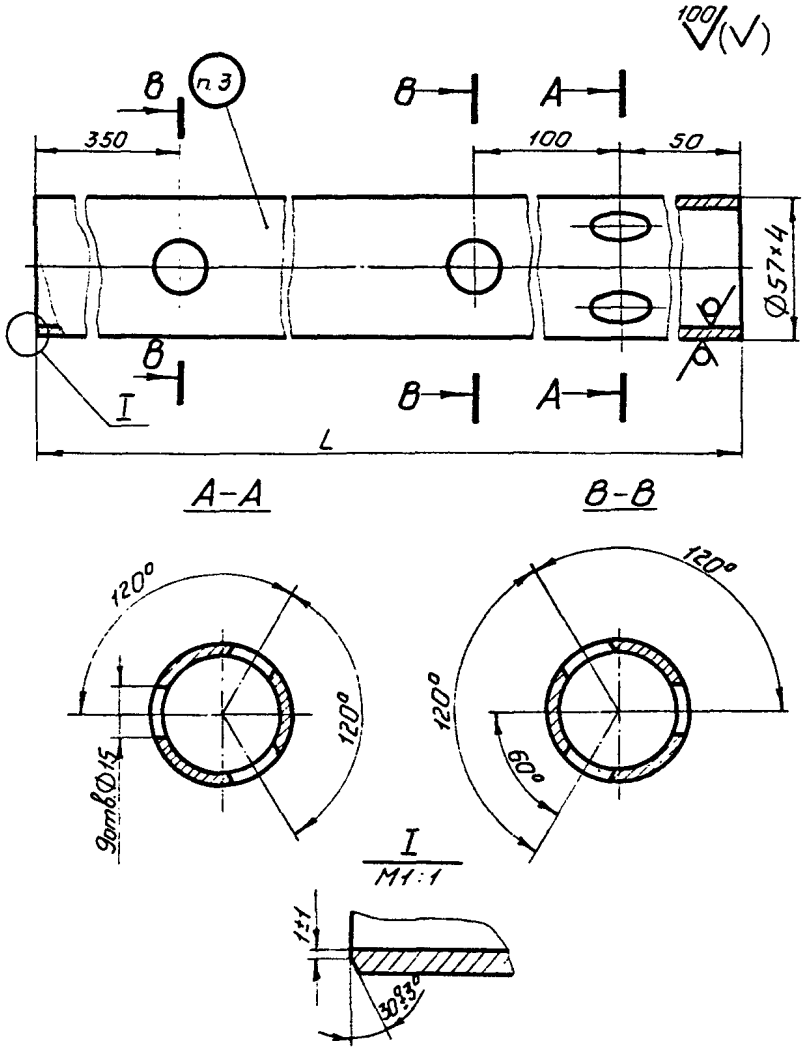

Черт. 6

Таблица 3

L мм	Масса, кг
600	3,0
750	3,8
950	4,8
1150	5,9
1350	6,9
1950	10,1
2350	12,2
2850	14,8
3350	17,4
4350	22,6
6350	33,1
8350	44,5
10350	54,0
16350	85,4

Примечание. Масса подсчитана из условия плотности материала 7,85 г/см^3.

Пример условного обозначения патрубка с длиной L = 600 мм из стали 12Х18Н10Т:

Патрубок 600-12Х18Н10Т ОСТ 26-01-1357-81

2.4. Конструкция и размеры устройства типа 3, исполнения I-8 должны соответствовать указаниям на черт. 7-I4 и в табл.4.

Исполнение I

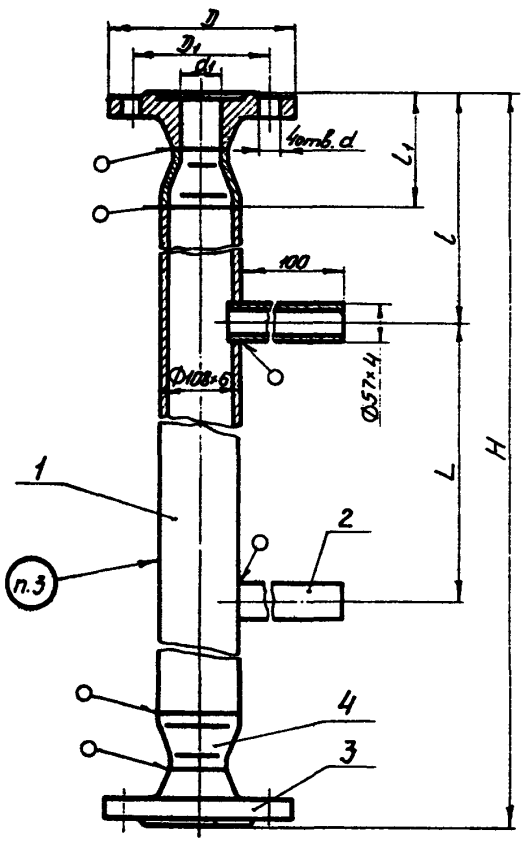

I-гильза; 2-патрубок; 3-фланец 3-50-P_y- ГОСТ I282I-80; 4-переход К I08х6-57х4 ГОСТ I7378-77.

Черт. 7

Исполнение 2

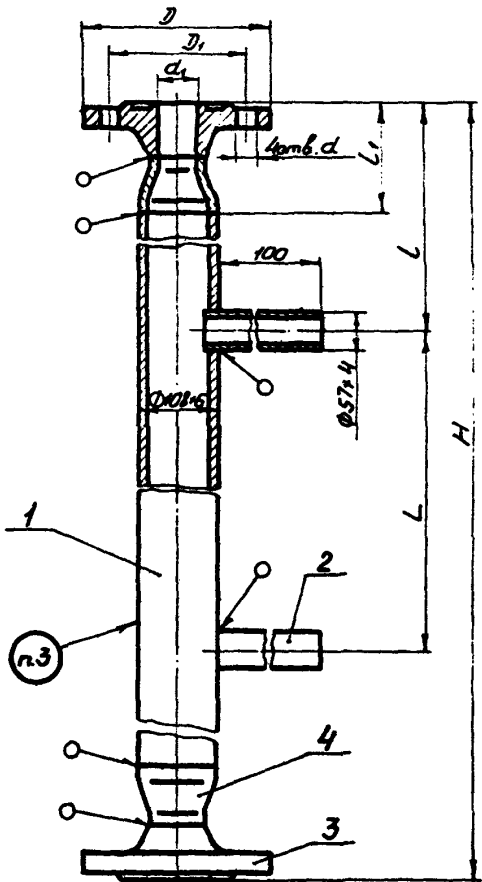

1-гильза; 2-патрубок; 3-фланец 5-50-P_y- ГОСТ 12821-80;
4-переход К 108х6-57х4 ГОСТ 17378-77.

Черт. 8

Исполнение 3

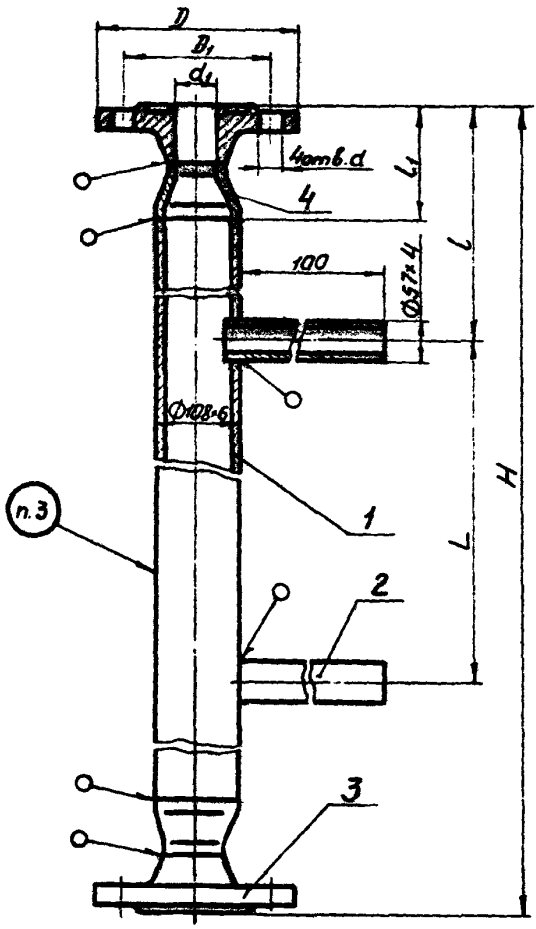

1-тройник; 2-патрубок; 3-фланец 9-50-P_y-6 ГОСТ 12821-80; -переход К 108х6-57х4 ГОСТ 17378-77.

Черт. 9

Исполнение 4

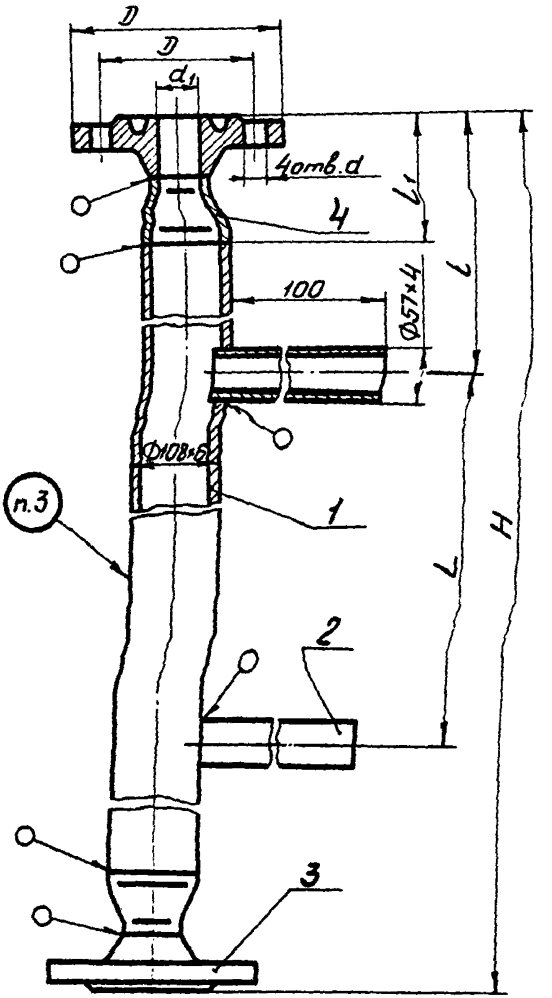

1-гильза; 2-патрубок; 3-фланец 7-50-63- ГОСТ 12821-80;
4-переход К 108х6-57х4 ГОСТ 17378-77.

Черт. 10

Исполнение 5

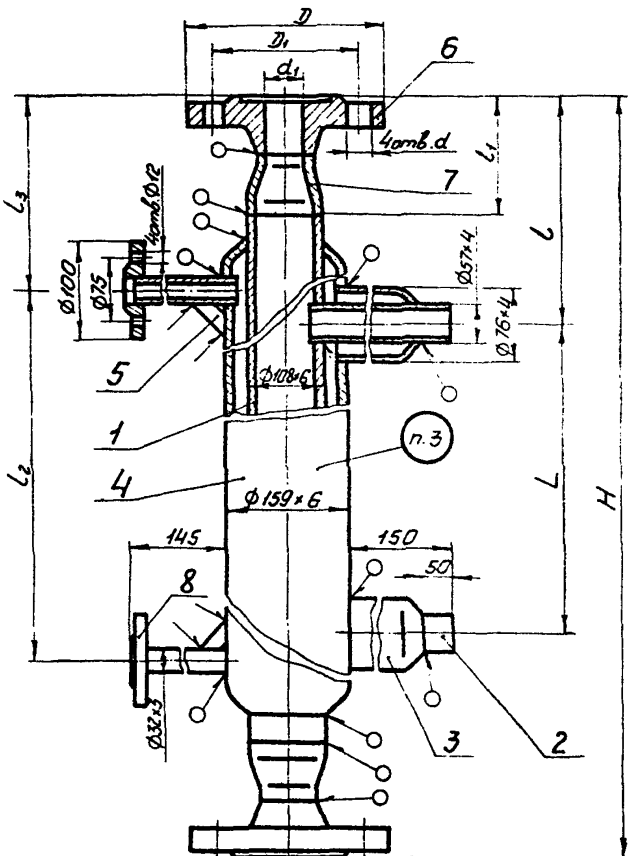

1-гильза; 2-патрубок; 3-рубашка; 4-рубашка; 5-ребро ОСТ 26-01-/357-81; 6-фланец 3-50-P_y- ГОСТ 12821-80; 7-переход К 108х6-57х4 ГОСТ 17378-77; 8-штуцер 25-6- ОСТ 26-1404-76.

Черт.11

Исполнение 6

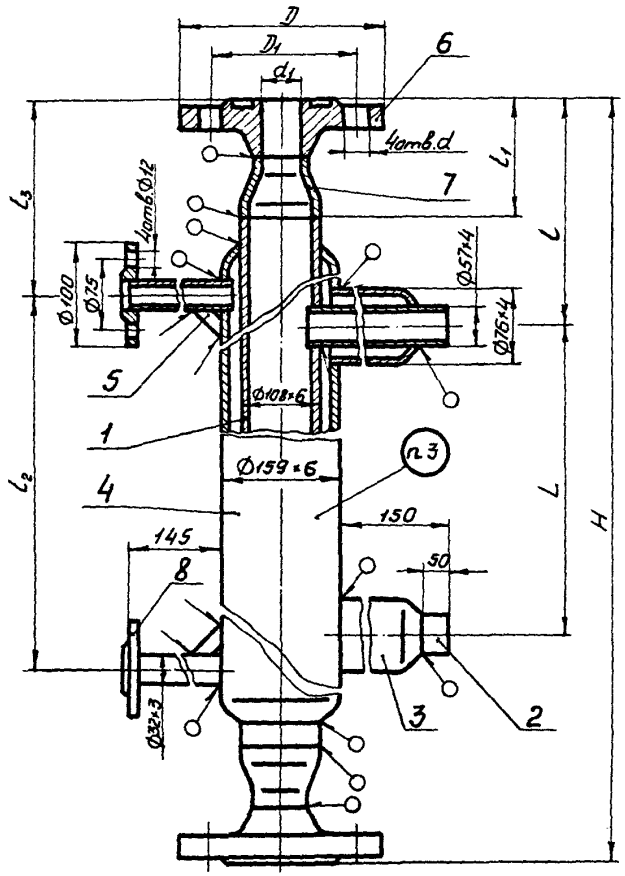

1-гильза; 2-патрубок; 3-рубашка; 4-рубашка; 5-ребро
ОСТ 26-01-1357-81; 6-фланец 5-50-P_y- ГОСТ 12821-80; 7-переход
К 108х6-57х4 ГОСТ 17378-77; 8-штуцер 25-6- ОСТ 26-1404-76.

Черт.12

Исполнение 7

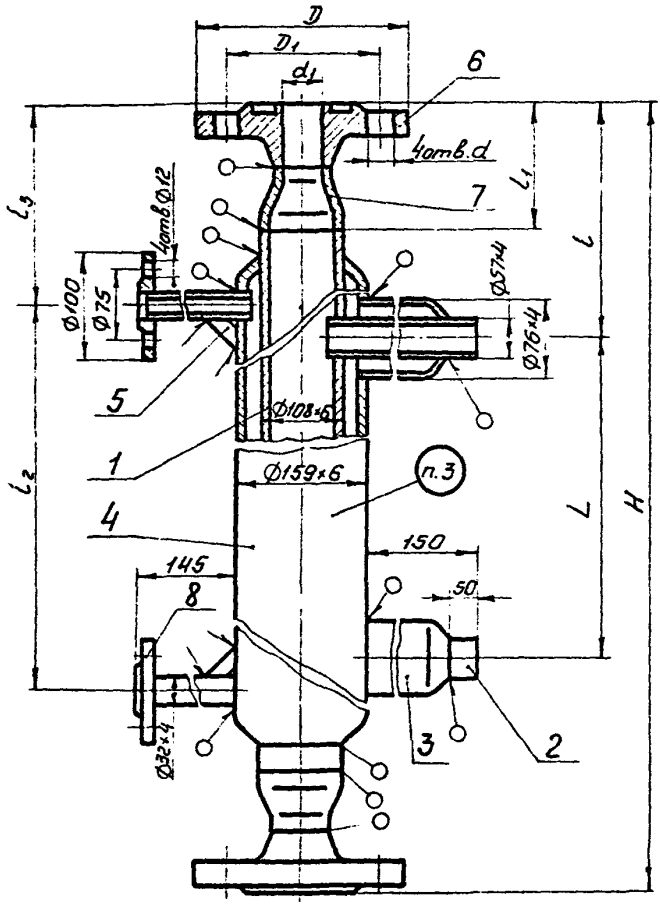

1-гильза; 2-патрубок; 3-рубашка; 4-рубашка; 5-ребро ОСТ 26-01-1351-81; 6-фланец 9-50-P_y-Ф ГОСТ 12821-80; 7-переход К 108х6-57х4 ГОСТ 17378-77; 8-штуцер 25-6- ОСТ 26-1404-76.

Черт.13

Исполнение 8

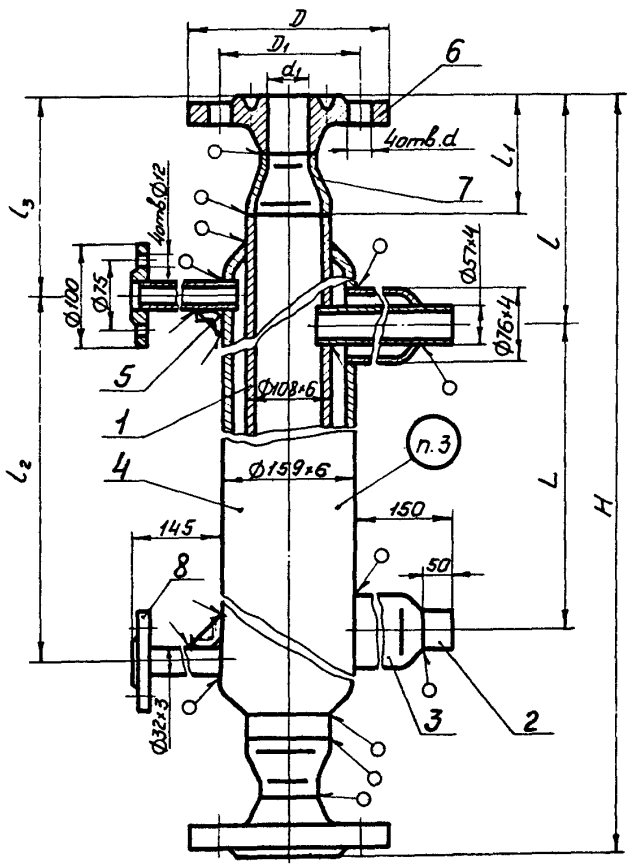

1-гильза; 2-патрубок; 3-рубашка; 4-рубашка; 5-ребро ОСТ 26-01-1357-81; 6-фланец 7-50-63-К 108х6-57х4 ГОСТ 17378-77; 8-штуцер 25-6-ГОСТ 12821-80; 7-переход ОСТ 26-1404-76.

Черт.14

Размеры в мм

Таблица 4

Давление условное, P_y		D	D_1	l_1	d	d_1
МПа	кгс/см^2					
4,0	40	160	125	118	18	48
6,3	63	175	135	150	22	47

Примечания:

1. Размеры камеры H, L, l, l_2, l_3 назначаются конструктором с учётом конструкции аппарата и диапазона измерения.
2. Переходы из коррозионностойкой стали должны изготавливаться по рабочей документации заводов-изготовителей.

Пример условного обозначения устройства типа 3, исполнения I на условное давление P_y 40 кгс/см^2 из стали 12Х18Н10Т:

Устройство 3-I-40-12Х18Н10Т ОСТ 26-01-1357-81

2.5. Конструкция и размеры ребра устройства типа 3, исполнения 5-8 должны соответствовать указанным на черт. 15.

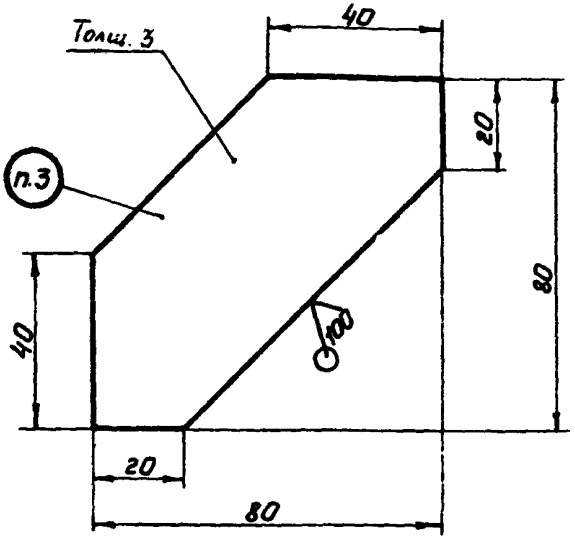

Масса ребра: 0,12 кг

Примечание. Масса подсчитана из условия плотности материала 7,85 г/см³.

Черт. 15

Пример условного обозначения ребра из стали марки ВСт3пс3:

Ребро ВСт3пс3 ОСТ 26-01-1357-81

3. ТЕХНИЧЕСКИЕ ТРЕБОВАНИЯ И МАРКИРОВКА ПО ОСТ 26-01-1350-81

ПЕРЕЧЕНЬ ДОКУМЕНТОВ, НА КОТОРЫЕ ДАНА ССЫЛКА В НАСТОЯЩЕМ СТАНДАРТЕ

ГОСТ 12821-80	Фланцы стальные приварные встык на P_y от 0,1 до 20,0 МПа (от 1 до 200 кгс/см^2). Конструкция и размеры
ГОСТ 17378-77	Переходы. Конструкция и размеры
ОСТ 26-1404-76	Штуцера с фланцами стальными плоскими приварными с соединительным выступом. Конструкция и размеры

ЛИСТ РЕГИСТРАЦИИ ИЗМЕНЕНИЙ ОСТ 26-01-1357-81

Изм.	Номера листов (страниц)				Номер документа	Подпись	Дата	Срок введения изменения
	измененных	заменённых	новых	аннулированных				

gost.e-ecolog.ru