СССР

ОТРАСЛЕВОЙ СТАНДАРТ

Приводы вертикальные для аппаратов с перемешивающими устройствами
Типы, параметры, конструкции и основные размеры.

ОСТ26-01-1225 – 75 ÷ ОСТ26-01-1228-75

Издание официальное

Министерство химического нефтяного машиностроения СССР

Москва

gost.e-ecolog.ru

Разработан Украинским научно-исследовательским и конструкторским институтом химического машиностроения (УкрНИИХИММАШ)

Зам. директора института — Перцев Л.П.
Зав. лаборатории приводов — Сигов И.В.
Руководитель темы — Пясецкий В.В.

Внесен и подготовлен к утверждению Всесоюзным научно-исследовательским и конструкторским институтом химического машиностроения (НИИХИММАШ)

Зам. директора института — Ильгисонис И.В.
Начальник ВНИОС — Дюкин В.В.

Согласован Управлением по ремонту предприятий химической промышленности и оборудования Министерства химической промышленности

Начальник управления — Талкин Б.И.

Утвержден Всесоюзным Промышленным Объединением

Начальник Всесоюзного Промышленного Объединения — Григорьев П.Д.

Введен в действие Приказом по Всесоюзному Промышленному Объединению

за №85 от 25.09. 1975 г.

Отраслевой стандарт

Муфты зубчатые. ОСТ26-01-1228 -75

Конструкция и основные размеры.

Приказом от 25. 09. 1975г. №85 Срок действия установлен с 01. 01. 1977г. до 01. 01. 1982г.

Несоблюдение стандарта преследуется по закону

1. Настоящий стандарт распространяется на зубчатые муфты, предназначенные для соединения вертикальных соосных валов диаметром от 40 до 180 мм приводов аппаратов с перемешивающими устройствами, применяемых в химической и других отраслях промышленности.

2. Конструкция и размеры муфт должны соответствовать чертежу и таблице.

Издание официальное Перепечатка воспрещена

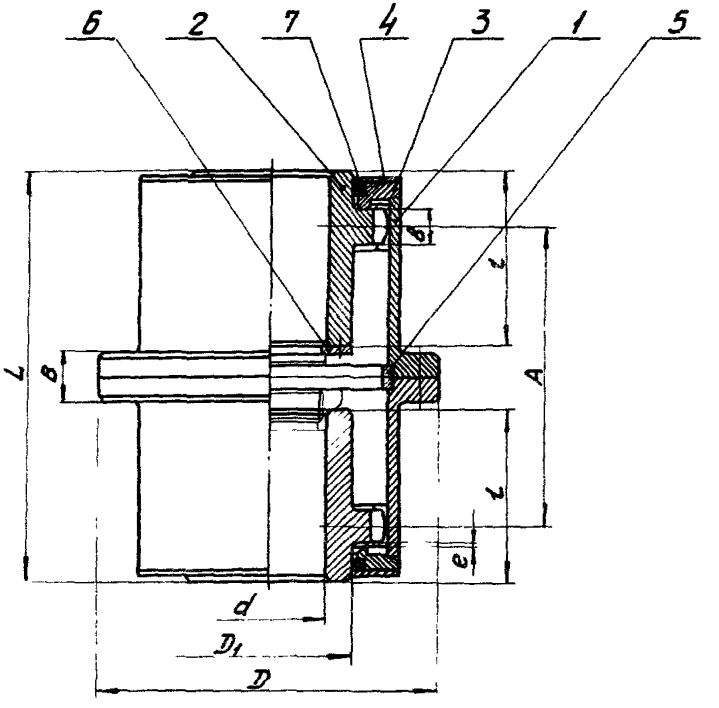

1. Обойма зубчатая. 2 Втулка зубчатая. 3. Крышка
4. Крышка. 5. Кольцо центрирующее. 6. Фиксатор.
7. Манжета по ГОСТ 8752-70.

Размеры в мм

Габарит муфты	d	Номинальный крутящий момент, кгс·м	A	L	D	D_1	B	l	e, не менее	m	z	b	Масса, кг, не более
1	40	60	100	180	170	55	34	70	1,8	2,5	30	12	17
2	50	125	100	180	190	70	34	70	1,8	2,5	40	15	19
3	65	200	175	300	220	100	40	125	2,0	3	40	15	40
4	80	400	240	365	240	120	50	150	2,6	3	45	25	72
5	95	800	240	365	300	130	50	150	3,0	4	43	30	118
6	110	1200	315	450	330	150	50	188	3,5	4	53	30	180
7	125	1600	315	450	350	180	50	188	4,0	4	56	35	210
8	150	2500	380	520	430	200	50	215	5,0	6	46	35	245
9	180	5000	475	630	510	260	50	260	6,0	8	45	45	325

Размер D_1 относится только к месту под уплотнение.

Пример условного обозначения муфты зубчатой габарита 3:

Муфта 3 ОСТ 26-01-1228-75

3. Муфты должны изготовляться в соответствии с требованиями настоящего стандарта по рабочим чертежам, утвержденным в установленном порядке.

4. Профиль зубьев зубчатых сопряжений и технические требования к муфтам – по ГОСТ 5006-55.

Ротапринт УкрНИИхиммаша, г. Харьков, Райсоветский пер., 2

Заказ №27 Тираж 1000 экз

gost.e-ecolog.ru