ТИПОВОЙ ПРОЕКТ
704-1-235.88

# РЕЗЕРВУАР ВЕРТИКАЛЬНЫЙ С ПОНТОНОМ ДЛЯ НЕФТЕПРОДУКТОВ ВМЕСТИМОСТЬЮ 1000 $м^3$ ИЗ КРУПНОГАБАРИТНЫХ ЛИСТОВ ПРОКАТА

АЛЬБОМ V

## МОНТАЖНЫЕ ПРИСПОСОБЛЕНИЯ

gost.e-ecolog.ru

Инв. №

©Казахский филиал ЦИТП Госстроя СССР.1989г.

Заказ № 3636 Тираж 500экз Цена 5-17 ТП 704-1-235,а 5 Сдано в печать 13/9

# ТИПОВОЙ ПРОЕКТ
# 704-1-235.88

# РЕЗЕРВУАР ВЕРТИКАЛЬНЫЙ С ПОНТОНОМ ДЛЯ НЕФТЕПРОДУКТОВ ВМЕСТИМОСТЬЮ 1000 м³ ИЗ КРУПНОГАБАРИТНЫХ ЛИСТОВ ПРОКАТА

## АЛЬБОМ V
## СОСТАВ ПРОЕКТА:

| | |
|---|---|
| АЛЬБОМ I | ОБЩАЯ ПОЯСНИТЕЛЬНАЯ ЗАПИСКА. |
| АЛЬБОМ II | ТЕХНОЛОГИЧЕСКОЕ ОБОРУДОВАНИЕ, ПОЖАРОТУШЕНИЕ, МОЛНИЕЗАЩИТА, АВТОМАТИЗАЦИЯ. |
| АЛЬБОМ III | КОНСТРУКЦИИ МЕТАЛЛИЧЕСКИЕ РЕЗЕРВУАРА. |
| АЛЬБОМ IV | ОСНОВНЫЕ ПОЛОЖЕНИЯ ПО ПРОИЗВОДСТВУ МОНТАЖНЫХ РАБОТ. |
| АЛЬБОМ V | МОНТАЖНЫЕ ПРИСПОСОБЛЕНИЯ. |
| АЛЬБОМ VI | СПЕЦИФИКАЦИИ ОБОРУДОВАНИЯ. |
| АЛЬБОМ VII | ПОНТОН ИЗ ПЕНОПОЛИУРЕТАНА. |
| АЛЬБОМ VIII | СМЕТЫ. |

Примененные типовые проекты:

ТИПОВОЙ ПРОЕКТ 704-1-166.84. РЕЗЕРВУАР СТАЛЬНОЙ ВЕРТИКАЛЬНЫЙ ЦИЛИНДРИЧЕСКИЙ ДЛЯ НЕФТИ И НЕФТЕПРОДУКТОВ ЕМКОСТЬЮ 1000м³

АЛЬБОМЫ III и XI

РАЗРАБОТАН:
ИНСТИТУТОМ ГИПРОНЕФТЕСПЕЦМОНТАЖ

РАБОЧИЙ ПРОЕКТ УТВЕРЖДЕН И ВВЕДЕН В ДЕЙСТВИЕ МИННЕФТЕПРОМОМ
06.10.88г. ПРИКАЗ № 180 "З"

Главный инженер института И.С.Гольденберг
Главный инженер проекта А.Е.Кузьменко

Привязан

Инв.№

# Содержание альбома


| Обозначение | Наименование | Стр. |
|---|---|---|
| ПВ31.01.00.00СБ | Приспособление для раскатки рулонов. Сборочный чертеж | 4 |
| ПВ31.01.00.00 | Приспособление для раскатки рулонов | 4 |
| ПВ31.01.00.02 | Штырь | 4 |
| ПВ31.01.01.00СБ | Крестовина. Сборочный чертеж | 5 |
| ПВ31.01.01.04 | Косынка | 5 |
| ПВ31.01.00.00 | Крестовина | 5 |
| ПВ31.01.00.01 | Щека | 5 |
| 15-1370-ПГ.00.00СБ | Приспособление для перетаскивания рулонов Сборочный чертеж | 6 |
| 15-1370-ПГ.00.00 | Приспособление для перетаскивания рулонов | 6 |
| 15-1370-ПГ.01.00 | Проушина | 6 |
| 15-1370-ПГ.02.00 | Пластина | 6 |
| ПВ2.12.00.00 | Затворное устройство | 7 |
| ПВ2.12.02.00 | Стойка | 7 |
| ПВ2.12.03.00 | Ось | 7 |
| ПВ2.12.01.00 | Хомут | 7 |
| ПВ2.12.00.00СБ | Затворное устройство. Сборочный чертеж | 8 |
| ПВ2.12.05.00СБ | Ось Сборочный чертеж | 8 |
| ПВ2.12.02.00СБ | Стойка. Сборочный чертеж | 8 |
| ГВ2.12.01.02 | Кронштейн | 9 |
| ПВ2.12.01.00СБ | Хомут. Сборочный чертеж | 9 |
| ПВ2.12.00.01 | Пластина | 9 |
| ПВ2.12.01.01 | Скоба | 9 |
| ПВ5К.02.00.00СБ | Шарнир для подъема рулона массой до 45т кранам. Сборочный чертеж | 10 |
| ПВ5К.02.00.00 | Шарнир для подъема рулона массой до 45т кранам | 10 |
| ПВ5К.02.00.01 | Скоба | 11 |
| ПВ5К.02.01.00СБ | Опора. Сборочный чертеж | 11 |
| ПВ5К.02.02.00СБ | Основание. Сборочный чертеж | 12 |
| ПВ5К.02.01.00 | Опора | 12 |
| ПВ5К.02.01.01 | Стойка | 13 |
| ПВ5К.02.01.02 | Ребро | 13 |
| ПВ5К.02.01.03 | Стойка | 13 |
| ПВ5К.02.02.00 | Основание | 13 |
| ПВ5К.12.00.00СБ | Захват для подъема рулона массой до 45т. Сборочный чертеж | 14 |
| ПВ5К.12.02.00СБ | Упор. Сборочный чертеж | 14 |
| ПВ5К.12.02.00 | Упор | 15 |
| ПВ5К.12.00.00 | Захват для подъема рулона массой до 45т кранам | 15 |
| ПВ5К.12.01.00 | Корпус | 15 |
| ПВ5К.12.01.00СБ | Корпус. Сборочный чертеж | 16 |
| ПВ5К.12.01.06 | Стенка | 17 |
| ПВ5К.12.01.01 | Щека | 17 |
| ПВ5К.12.01.03 | Гайка | 18 |
| ПВ5К.12.01.12 | Ребро | 18 |
| ПВ5К.12.01.05 | Накладка | 18 |
| ПВ5К.12.00.01 | Винт | 19 |
| ПВ5К.12.00.02 | Подпятник | 19 |
| ПВ5К.12.00.03 | Кольцо запорное | 19 |
| ПВ5К.12.01.11 | Фланец | 20 |
| ПВ5К.12.01.09 | Ребро | 20 |
| ПВ5К.12.01.07 | Пластина | 20 |
| 15-1307.03.00.00СБ | Стойка монтажная. Сборочный чертеж | 21 |
| 15-1307.03.00.00 | Стойка монтажная | 21 |
| 15-1307.03.01.00СБ | Стойка верхняя. Сборочный чертеж | 22 |
| 15-1307.03.01.00 | Стойка верхняя | 22 |
| 15-1307.03.01.04 | Ребро | 22 |
| 15-1307.03.02.00СБ | Стойка нижняя. Сборочный чертеж | 23 |
| 15-1307.03.02.00 | Стойка нижняя | 23 |
| 15-1307.03.02.01 | Ребро | 23 |
| 15-1307.03.03.00СБ | Лестница. Сборочный чертеж | 24 |
| 15-1307.03.03.00 | Лестница | 24 |
| 15-1307.03.01.02 | Косынка | 24 |
| АПВ12.01.00.00СБ | Отбой. Сборочный чертеж | 25 |
| АПВ12.01.00.00 | Отбой | 25 |
| АПВ12.01.00.01 | Серьга | 25 |
| АПВ12.01.00.02 | Груз | 25 |
| ПВ31.02.00.00СБ | Скоба для развертывания рулона. Сборочный чертеж | 26 |
| ПВ31.02.00.01 | Палец | 26 |
| ПВ31.02.00.00 | Корпус | 26 |
| ПВ31.02.00.00 | Корпус | 27 |
| ПВ31.02.00.00СБ | Корпус. Сборочный чертеж | 27 |
| ПВ31.02.02.02 | Щека | 27 |
| ПВ31.02.01.00СБ | Втулка. Сборочный чертеж | 28 |
| ПВ31.02.01.00 | Втулка | 28 |
| ПВ31.02.01.01 | Втулка | 28 |
| ПВ31.02.01.02 | Кольцо | 28 |
| ПВ7.11.00.00СБ | Клин. Сборочный чертеж | 29 |
| ПВ7.11.00.00 | Клин | 29 |
| ПВ7.11.00.01 | Уголок | 29 |
| ПВ6.07.00.00СБ | Приспособление для запыкания вертикального монтажного стыка. Сборочный чертеж | 30 |
| ПВ6.07.00.00 | Приспособление для запыкания вертикального монтажного стыка | 31 |
| ПВ6.07.02.02 | Лобутель | 31 |
| ПВ6.07.03.00 | Лестница | 31 |
| ПВ6.07.02.00 | Балка | 31 |
| ПВ6.07.01.00СБ | Кронштейн. Сборочный чертеж | 32 |
| ПВ6.07.01.00 | Кронштейн | 32 |
| ПВ6.07.01.01 | Косынка | 32 |
| ПВ6.07.00.02 | Винт | 32 |
| ПВ6.07.01.02 | Швеллер | 33 |
| ПВ6.07.01.03 | Швеллер | 33 |
| ПВ6.07.01.04 | Швеллер | 33 |
| ПВ6.07.01.05 | Швеллер | 33 |
| ПВ6.07.02.00СБ | Балка | 34 |
| ПБ6.07.03.00СБ | Лестница | 35 |
| ПВ6.07.02.06 | Гайка | 35 |
| ПВ6.07.02.07 | Скоба | 35 |
| ПВ6.07.04.00СБ | Площадка. Сборочный чертеж | 36 |
| ПВ6.07.04.00 | Площадка | 36 |
| ПВ6.07.02.01 | Кронштейн | 37 |
| ПВ6.07.02.03 | Пластина | 37 |
| ПВ6.07.04.06 | Основание боковое | 37 |
| ПВ6.07.04.05 | Основание | 37 |
| ПВ9.10.00.00СБ | Леса навесные для запыкания вертикального монтажного стыка. Сборочный чертеж | 38 |
| ПВ9.10.00.00 | Леса навесные для запыкания вертикального монтажного стыка стенки | 39 |
| ПВ9.10.03.01 | Крюк | 39 |
| ПВ9.10.03.00 | Площадка | 39 |
| ПВ9.10.01.00 | Лестница | 39 |
| ПВ9.10.01.00СБ | Лестница. Сборочный чертеж | 40 |
| ПВ9.10.02.00СБ | Ограждение мягкое. Сборочный чертеж | 41 |
| ПВ9.10.02.00 | Ограждение мягкое | 41 |
| ПВ9.10.03.04 | Полка | 41 |
| ПВ9.10.02.01 | Крюк | 41 |
| ПВ9.10.03.00СБ | Площадка. Сборочный чертеж | 42 |
| ПВ9.10.04.01 | Петля | 42 |
| ПВ9.10.04.00 | Боковина | 42 |
| ПВ9.10.04.00СБ | Боковина. Сборочный чертеж | 43 |
| ПВ51.06.00.00СБ | Козлы для демонтажа монтажной стойки. Сборочный чертеж | 44 |
| ПВ9.10.03.04 | Полка | 44 |
| ПВ9.10.00.01 | Ограждение жесткое | 44 |
| ПВ51.06.00.00 | Козлы для демонтажа монтажной стойки | 44 |
| ПВ51.06.00.01 | Ухо | 45 |
| ПВ51.06.00.02 | Палец | 45 |
| ПВ51.06.00.03 | Труба | 45 |
| 15-1307.01.00.00СБ | Приспособление для подвески этажки к щиту. Сборочный чертеж | 46 |
| 15-1307.01.00.00 | Приспособление для подвески этажки к щиту | 46 |
| 15-1307.01.00.03 | Ухо | 46 |


Инв.№ подл. | Подп. и дата | Взам. инв.№ | Инв.№ дубл. | Подп. и дата

Продолжение таблицы

| Обозначение | Наименование | Стр |
|---|---|---|
| ПВ4.05.00.00СБ | Стяжное приспособление. Сборочный чертеж. | 47 |
| ПВ4.05.00.03 | Гайка | 47 |
| ПВ4.05.01.02 | Уголок | 47 |
| ПВ4.05.01.01 | Ребро | 47 |
| ПВ4.05.00.00 | Стяжное приспособление | 48 |
| ПВ4.05.00.02 | Сухарь | 48 |
| ПВ4.05.01.00СБ | Кронштейн. Сборочный чертеж | 48 |
| ПВ4.05.01.00 | Кронштейн | 48 |
| ПВ5.07.00.00СБ | Ролик отводной для демонтажа монтажной стойки. Сборочный чертеж | 49 |
| ПВ5.07.00.00 | Ролик отводной для демонтажа монтажной стойки | 49 |
| ПВ5.07.00.04 | Щека | 49 |
| ПВ8.04.00.00СБ | Кронштейн для расчалок. Сборочный чертеж | 50 |
| ПВ8.04.00.00 | Кронштейн для расчалок | 50 |
| ПВ8.04.00.01 | Пластина | 50 |
| ПВ12.02.00.00 | Подвал | 50 |
| ПВ8.05.00.04 | Диафрагма | 51 |
| ПВ8.05.00.01 | Ось | 51 |
| ПВ8.05.00.00 | Упор клиновой | 51 |
| ПВ8.05.00.00СБ | Упор клиновой. Сборочный чертеж | 52 |
| ПВ8.05.00.07 | Ручка | 53 |
| ПВ8.05.00.08 | Уголок | 53 |
| ПВ8.05.00.09 | Уголок | 53 |
| ПВ8.05.00.10 | Уголок | 53 |
| 1ПВ10.04.00.00СБ | Строп 3-х ветвевой Q=3т Сборочный чертеж | 54 |
| 1ПВ10.04.00.00 | Строп 3-х ветвевой Q=3т | 54 |
| ПВ8.05.00.11 | Уголок | 54 |
| ПВ8.05.00.13 | Уголок | 54 |
| ПВ5А.3-0-0СБ | Скоба для установки навесной лестницы Сборочный чертеж | 55 |
| ПВ5А.3-0-0 | Скоба для установки навесной лестницы | 55 |
| ПВ5А.3-0-1 | Скоба | 55 |
| ПВ5А.3-0-2 | Пластина | 55 |
| 15-1307.02.00.00СБ | Ловитель. Сборочный чертеж | 56 |
| 15-1307.02.00.00 | Ловитель | 56 |
| ПВ5.52.00.00СБ | Скоба для навешивания блока. Сборочный чертеж | 56 |
| ПВ5.52.00.00 | Скоба для навешивания блока | 56 |
| К5.0240.15.00.00СБ | Стойка монтажная. Сборочный чертеж | 57,58 |
| К5.0240.15.00.00 | Стойка монтажная | 59 |
| К5.0240.15.01.03 | Косынка | 59 |
| К5.0240.15.00.01 | Кронштейн | 59 |
| К5.0240.15.01.00СБ | Подкос. Сборочный чертеж | 60 |
| К5.0240.15.01.00 | Подкос | 60 |
| К5.0240.15.04.06 | Заглушка | 60 |
| К5.0240.15.02.01 | Ушко | 61 |
| К5.0240.15.02.02 | Кронштейн | 61 |
| К5.0240.15.02.03 | Ограничитель | 61 |
| К5.0240.15.02.00 | Стойки I | 61 |
| К5.0240.15.02.00СБ | Стойка I Сборочный чертеж | 62 |
| К5.0240.15.03.00СБ | Стойка II Сборочный чертеж | 62 |
| К5.0240.15.22.00 | Стойка I | 62 |
| К5.0240.15.04.00СБ | Оголовник. Сборочный чертеж | 63 |
| К5.0240.15.04.00 | Оголовник | 63 |
| К5.0240.15.06.00СБ | Лестница I. Сборочный чертеж | 64 |
| К5.0240.15.05.00 | Лестница I | 64 |
| К5.0240.15.06.00СБ | Лестница II. Сборочный чертеж | 65 |
| К5.0240.15.06.00 | Лестница II | 65 |
| ПВС5.50.00.00СБ | Ролик поддерживающий. Сборочн. чертеж | 66 |
| ПВС5.50.06.00 | Ролик поддерживающий | 66 |
| ПВС5.50.00.01 | Скоба | (66) |

Инв.№ подл. | Подп. и дата | Взам. инв.№ | Инв.№ дубл. | Подп. и дата

ПВ31.01.00.02

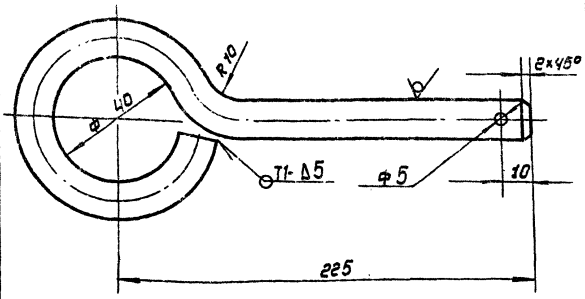


1. Сварные швы по ГОСТ 5264-80. Электроды типа Э42 по ГОСТ 9467-75
2. H15; h16; ± IT16/2
3. Длина заготовки 350 мм.

| Изм. | Лист | № докум. | Подп. | Дата |
|---|---|---|---|---|
| Разраб. | | Возтищева | | |
| Пров. | | Кузетченко | | |
| Т. контр. | | | | |
| ГИП | | Кузетченко | | |
| Н. контр. | | Панова | | 03.88 |
| Утв. | | Кузнецов | | |

ПВ31.01.00.02.

Штырь

| Лит | Масса | Масштаб |
|---|---|---|
| | 0.3 | 1:1 |
| Лист | Листов 1 | |

Круг 12-В ГОСТ 2590-71 / Вст.3пс6-1 ГОСТ 535-79

Шпринтерспецмонтаж г. Москва

Альбом V

Типовой проект 1141-1-235.88

Инв. № подл. | Подп. и дата | Взам. инв. № | Инв. № дубл. | Подп. и дата

| Формат | Зона | Поз. | Обозначение | Наименование | Кол. | Примечание |
|---|---|---|---|---|---|---|
| | | | | Документация | | |
| А3 | | | ПВ31.01.00.00 СБ | Сборочный чертеж | | |
| | | | | Сборочные единицы | | |
| А4 | | 1 | ПВ31.01.01.00 | Крестовина | 1 | |
| | | | | Детали | | |
| А4 | | 2 | ПВ31.01.00.01 | Щека | 1 | |
| А4 | | 3 | ПВ31.01.00.02 | Штыре | 1 | |
| | | | | Стандартные изделия | | |
| | | 4 | | Болт М20×70 ГОСТ 7798-70 | 4 | |
| | | 5 | | Гайка М20 ГОСТ 5915-70 | 4 | |
| | | 6 | | Шплинт 5×20 ГОСТ 397-79 | 1 | |

| Изм. | Лист | № докум. | Подп. | Дата |
|---|---|---|---|---|
| Разраб. | | Возтищева | | |
| Пров. | | Кузетченко | | |
| ГИП | | Кузетченко | | |
| Н. контр. | | Панова | | 03.88 |
| Утв. | | Кузнецов | | |

ПВ31.01.00.00

Приспособление для раскатки рулонов

| Лит | Лист | Листов |
|---|---|---|
| | 1 | 1 |

Шпринтерспецмонтаж г. Москва

ПВ31.01.00.00 СБ

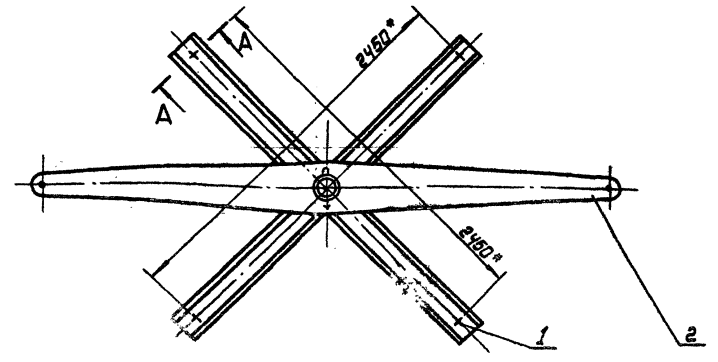


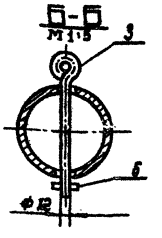


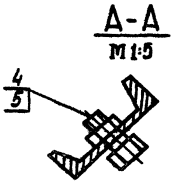


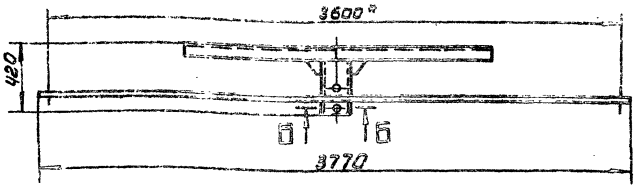


* Размеры для справок

| Изм. | Лист | № докум. | Подп. | Дата |
|---|---|---|---|---|
| Разраб. | | Возтищева | | |
| Пров. | | Кузетченко | | |
| Т. контр. | | | | |
| ГИП | | Кузетченко | | |
| Н. контр. | | Панова | | 03.88 |
| Утв. | | Кузнецов | | |

ПВ31.01.00.00 СБ

Приспособление для раскатки рулонов

Сборочный чертеж

| Лит | Масса | Масштаб |
|---|---|---|
| | 170.0 | 1:20 |
| Лист | Листов 1 | |

Шпринтерспецмонтаж г. Москва

Инв. № подл. | Подп. и дата | Взам. инв. № | Инв. № дубл. | Подп. и дата

ПВ 31. 01. 01. 04

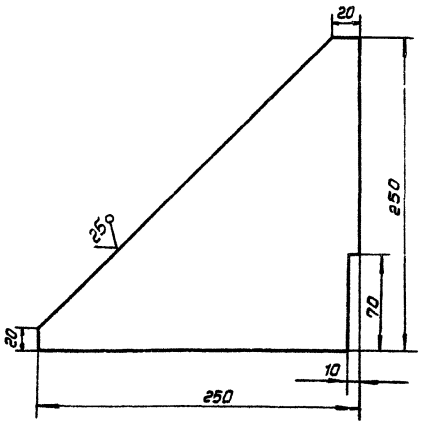


Неуказанные предельные отклонения размеров: h 16

| | | | | | | | |
|---|---|---|---|---|---|---|---|
| Изм. | Лист | N докум. | Подп. | Дата | ПВ 31. 01. 01. 04. | | |
| Разраб. | | Вознищева | | | Косынка | Лит | Масса | Масштаб |
| Провер. | | Кузнечёнко | | | | | | 1:2,5 |
| Т. контр. | | | | | | Лист | Листов 1 |
| ГИП | | Кузнечёнко | | | | | |
| Н. контр. | | Панова | | | 5-8 ГОСТ 19903-74 Вст3пс6 ГОСТ 14637-79 | Гипронефтеспецмонтаж г. Москва | |
| Утв. | | Кузнецов | | | | | |

ПВ 31. 01. 01. 00 СБ

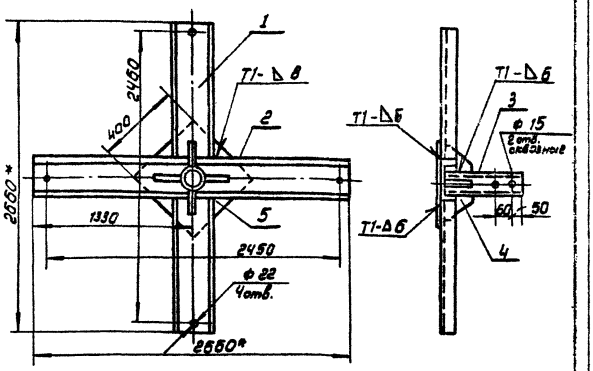


1. Сварные швы по ГОСТ 5264-80. Электроды типа Э42А ГОСТ 9467-75.
2. $H16$ ; $h16$ ; $\pm \frac{IT16}{2}$
3. Шероховатость поверхностей реза для деталей Б4- $\frac{25}{\sqrt{}}$
4. * Размеры для справок.

| | | | | | | | |
|---|---|---|---|---|---|---|---|
| Изм. | Лист | N докум. | Подп. | Дата | ПВ 31. 01. 01. 00 СБ | | |
| Разраб. | | Вознищева | | | Крестовина Сборочный чертеж | Лит | Масса | Масштаб |
| Пров. | | | | | | | 115.0 | 1:20 |
| Т. контр. | | | | | | Лист | Листов 1 |
| ГИП | | Кузнечёнко | | | | | |
| Н. контр. | | Панова | | | | Гипронефтеспецмонтаж г. Москва | |
| Утв. | | Кузнецов | | | | | |

| Формат | Зона | Поз. | Обозначение | Наименование | Кол. | Примечание |
|---|---|---|---|---|---|---|
| | | | | Документация | | |
| А4 | | | ПВ 31. 01. 01. 00. СБ | Сборочный чертеж | | |
| | | | | Детали | | |
| Б4 | | 1 | ПВ 31. 01. 01. 01. | Швеллер | | |
| | | | | Швеллер 18 ГОСТ 8240-72 / Вст3пс6-1 ГОСТ 535-79 | | |
| | | | | L = 1240 мм | 2 | 20,5 кг |
| Б4 | | 2 | ПВ 31. 01. 01. 02 | Швеллер | | |
| | | | | Швеллер 18 ГОСТ 8240-72 / Вст3пс6-1 ГОСТ 535-79 | | |
| | | | | L = 2650 мм | 1 | 43,5 кг |
| Б4 | | 3 | ПВ 31. 01. 01. 03 | Труба | | |
| | | | | Труба 159×8 ГОСТ 8732-78 / В-10 ГОСТ 8731-74 | | |
| | | | | L = 450 мм | 1 | 13,5 кг |
| А4 | | 4 | ПВ 31. 01. 01. 04 | Косынка | 4 | |
| Б4 | | 5 | ПВ 31. 01. 01. 05 | Подкладка | | |
| | | | | Лист 5-8 ГОСТ 19903-74 / Вст3пс6 ГОСТ 14637-79 | | |
| | | | | 400 × 400 | 1 | 10,0 кг |

| | | | | | | | |
|---|---|---|---|---|---|---|---|
| Изм. | Лист | N докум. | Подп. | Дата | ПВ 31. 01. 01. 00 | | |
| Разраб. | | Вознищева | | | Крестовина | Лит | Масса | Масштаб |
| Пров. | | Кузнечёнко | | | | | | |
| ГИП | | Кузнечёнко | | | | Лист | Листов 1 |
| Н. контр. | | Панова | | | | Гипронефтеспецмонтаж г. Москва | |
| Утв. | | Кузнецов | | | | | |

ПВ 31. 01. 00. 01

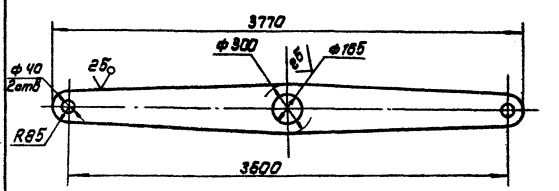


Неуказанные предельные отклонения размеров: $H16$; $h16$ ; $\pm \frac{IT16}{2}$

| | | | | | | | |
|---|---|---|---|---|---|---|---|
| Изм. | Лист | N докум. | Подп. | Дата | ПВ 31.01. 00. 01 | | |
| Разраб. | | Вознищева | | | Щека | Лит | Масса | Масштаб |
| Провер. | | Кузнечёнко | | | | | 45.0 | 1:20 |
| Т. контр. | | | | | | Лист | Листов 1 |
| ГИП | | Кузнечёнко | | | | | |
| Н. контр. | | Панова | | | 5-8 ГОСТ 19903-74 Вст3кп2 ГОСТ 14637-79 | Гипронефтеспецмонтаж г. Москва | |
| Утв. | | Кузнецов | | | | | |

Типовой проект 704-1-235.88 Альбом V

15-1370-П1.02.00

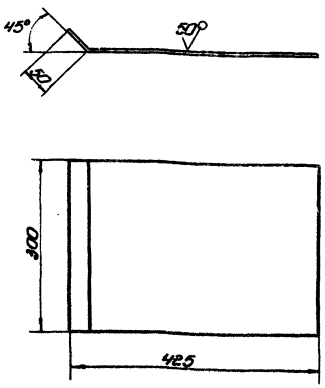


Неуказанные предельные отклонения размеров: h 16; $\pm\frac{IT16}{2}$.

| Изм. | Лист | № докум. | Подп. | Дата | 15-1370-П1.02.00 | Лит. | Масса | Масштаб |
|---|---|---|---|---|---|---|---|---|
| Разраб. | | Возмищева | | | Пластина | | 10,01 | 1:5 |
| Пров. | | | | | | Лист | Листов 1 | |
| Т.контр. | | | | | | | | |
| ГИП | | Кузнеченко | | | | | | |
| Н.контр. | | Панова | | | | | | |
| Утв. | | Кузнецов | | | | | | |

Лист 5-10 ГОСТ 19903-74 / 8 Ст 3 кп 2 ГОСТ 4637-79

Гипронефтеспецмонтаж г. Москва

Копировал Формат

15-1370-П1.01.00

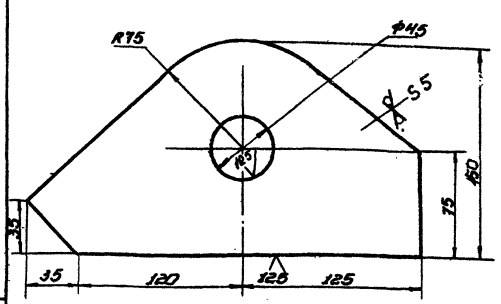


1. H16; h 16; $\pm\frac{IT16}{2}$.
2.* Размер для справок.

| Изм. | Лист | № докум. | Подп. | Дата | 15-1370-П1.01.00 | Лит. | Масса | Масштаб |
|---|---|---|---|---|---|---|---|---|
| Разраб. | | Возмищева | | | Проушина | | 1,42 | 1:2 |
| Пров. | | | | | | Лист | Листов 1 | |
| Т.контр. | | | | | | | | |
| ГИП | | Кузнеченко | | | | | | |
| Н.контр. | | Панова | | | | | | |
| Утв. | | Кузнецов | | | | | | |

Лист 5-6 ГОСТ 19903-74

Гипронефтеспецмонтаж

Копировал

| Формат | Зона | Поз. | Обозначение | Наименование | Кол. | Примечание |
|---|---|---|---|---|---|---|
| | | | | Документация | | |
| А4 | | | 15-1370-П1.00.00СБ | Сборочный чертеж | | |
| | | | | Сборочные единицы | | |
| А4 | | 1 | 15-1370-П1.01.00 | Проушина | 1 | 1,42 |
| А4 | | 2 | 15-1370-П1.02.00 | Пластина | 1 | 10,01 |

| Изм. | Лист | № докум. | Подп. | Дата | 15-1370-П1.00.00 | Лит. | Лист | Листов |
|---|---|---|---|---|---|---|---|---|
| Разраб. | | Возмищева | | | Приспособление для перетаскивания полотнищ. | | | 1 |
| Пров. | | Кузнеченко | | | | | | |
| ГИП | | Кузнеченко | | | | | | |
| Н.контр. | | Панова | | | | | | |
| Утв. | | Кузнецов | | | | | | |

Гипронефтеспецмонтаж г. Москва

Копировал Формат

15-1370-П1.00.00СБ

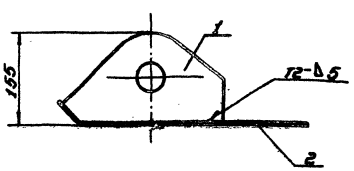


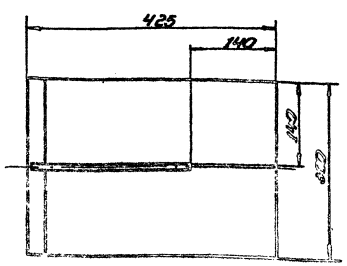


1. Сварные швы по ГОСТ 5264-69. Электроды типа Э42А ГОСТ 9467-75.
2. h 16; $\pm\frac{IT16}{2}$.

| Изм. | Лист | № докум. | Подп. | Дата | 15-1370-П1.00.00СБ | Лит. | Масса | Масштаб |
|---|---|---|---|---|---|---|---|---|
| Разраб. | | Возмищева | | | Приспособление для перетаскивания полотнищ. | | 11,45 | 1:5 |
| Пров. | | | | | Сборочный чертеж | Лист | Листов 1 | |
| Т.контр. | | | | | | | | |
| ГИП | | Кузнеченко | | | | | | |
| Н.контр. | | Панова | | | | | | |
| Утв. | | Кузнецов | | | | | | |

Гипронефтеспецмонтаж г. Москва

Копировал Формат

Альбом V

Типовой проект 704-1-235.88

| Формат | Зона | Поз. | Обозначение | Наименование | Кол. | Примечание |
|---|---|---|---|---|---|---|
| | | | | Документация | | |
| | | | ПВ2.12.00.00 СБ | Сборочный чертеж | | |
| | | | | Сборочные единицы | | |
| А4 | | 1 | ПВ2.12.01.00 | Хомут | 1 | |
| А4 | | 2 | ПВ2.12.02.00 | Стойка | 1 | |
| А4 | | 3 | ПВ2.12.03.00 | Ось | 1 | |
| | | | | Детали | | |
| А4 | | 4 | ПВ2.12.00.01 | Пластина | 21 | |
| | | | | Стандартные изделия | | |
| | | 5 | | Болт М10×22.58.026 ГОСТ 7798-70 | 11 | |
| | | 6 | | Болт М10×75.58.026 ГОСТ 7798-70 | 1 | |
| | | 7 | | Гайка М10.4.026 ГОСТ 5915-70 | 12 | |
| | | 8 | | Подшипник 211 ГОСТ 8338-75 | 1 | |

| Изм. | Лист | № докум. | Подп. | Дата |
|---|---|---|---|---|
| Разраб. | Ахмадеев | | | |
| Пров. | Чиченов | | | |
| ГИП | Кузнецов | | | |
| Н. контр. | Попова | | | |
| Утв. | Кузнецов | | | |

ПВ2.12.00.00

Замерное устройство

| Лит. | Лист | Листов |
|---|---|---|
| | | 1 |

Гипронефтеспецмонтаж г. Москва

Копировал Формат

| Формат | Зона | Поз. | Обозначение | Наименование | Кол. | Примечание |
|---|---|---|---|---|---|---|
| | | | | Документация | | |
| А4 | | | ПВ2.12.02.00 СБ | Сборочный чертеж | | |
| | | | | Детали | | |
| Б4 | | 1 | ПВ2.12.02.01 | Фланец Лист Б-5 ГОСТ 19903-74 Ст3пс2 ГОСТ 14637-79 | | |
| | | | | D=120; d=60 | 1 | 0,2 кг |
| Б4 | | 2 | ПВ2.12.02.02 | Труба Ст20 ГОСТ 8732-70 Труба Б-10 ГОСТ 8731-74 | | |
| | | | | L=150 мм | 1 | 1,0 кг |

| Изм. | Лист | № докум. | Подп. | Дата |
|---|---|---|---|---|
| Разраб. | Ахмадеев | | | |
| Пров. | Чиченов | | | |
| ГИП | Кузнецов | | | |
| Н. контр. | Попова | | | |
| Утв. | Кузнецов | | | |

ПВ2.12.02.00

Стойка

| Лит. | Лист | Листов |
|---|---|---|
| | | 1 |

Гипронефтеспецмонтаж г. Москва

Копировал Формат

| Формат | Зона | Поз. | Обозначение | Наименование | Кол. | Примечание |
|---|---|---|---|---|---|---|
| | | | | Документация | | |
| Б4 | | | ПВ2.12.03.00 СБ | Сборочный чертеж | | |
| | | | | Детали | | |
| Б4 | | 1 | ПВ2.12.03.01 | Труба Труба 45×5 ГОСТ 8732-78 В10 ГОСТ 8731-74 | | |
| | | | | L=155 мм | 1 | 0,65 кг |
| Б4 | | 2 | ПВ2.12.03.02 | Фланец Б-10 ГОСТ 19903-74 Лист Ст3пс2 ГОСТ 14637-79 | | |
| | | | | R=160; d=45 | 1 | 1,5 кг |

| Изм. | Лист | № докум. | Подп. | Дата |
|---|---|---|---|---|
| Разраб. | Ахмадеев | | | |
| Пров. | Чиченов | | | |
| ГИП | Кузнецов | | | |
| Н. контр. | Попова | | | |
| Утв. | Кузнецов | | | |

ПВ2.12.03.00

Ось

| Лит. | Лист | Листов |
|---|---|---|
| | | 1 |

Гипронефтеспецмонтаж г. Москва

Копировал Формат

| Формат | Зона | Поз. | Обозначение | Наименование | Кол. | Примечание |
|---|---|---|---|---|---|---|
| | | | | Документация | | |
| А4 | | | ПВ2.12.01.00 СБ | Сборочный чертеж | | |
| | | | | Детали | | |
| А4 | | 1 | ПВ2.12.01.01 | Скоба | 1 | |
| А4 | | 2 | ПВ2.12.01.02 | Кронштейн | 1 | |

| Изм. | Лист | № докум. | Подп. | Дата |
|---|---|---|---|---|
| Разраб. | Ахмадеев | | | |
| Пров. | Чиченов | | | |
| ГИП | Кузнецов | | | |
| Н. контр. | Попова | | | |
| Утв. | Кузнецов | | | |

ПВ2.12.01.00

Хомут

| Лит. | Лист | Листов |
|---|---|---|
| | | 1 |

Гипронефтеспецмонтаж г. Москва

Копировал Формат

ПВ2.12.03.00 СБ

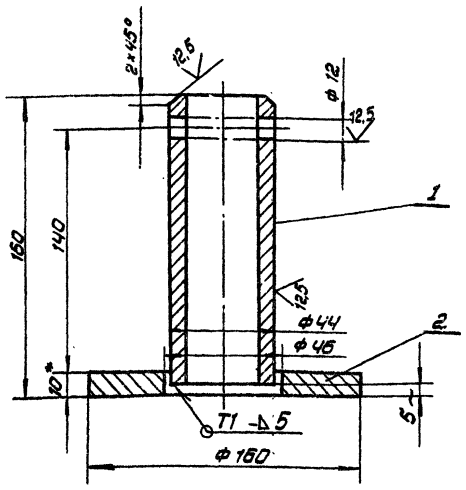


1. Сварные швы по ГОСТ 5264-80. Электроды типа Э42А по ГОСТ 9467-75.
2. Шероховатость поверхностей для деталей Б4- 50
3. Неуказанные предельные отклонения размеров: H16; h16; ± IT16/2

| | | | | | |
|---|---|---|---|---|---|
| Изм. Лист | N докум. | Подп. | Дата | ПВ2.12.05.00 СБ | |
| Разраб. | Возтищева | | | Ось | Лит. / Масса 2.15 / Масштаб 1:2 |
| Пров. | Числова | | | Сборочный чертеж | Лист / Листов 1 |
| Т.контр. | | | | | Гипронефтеспецмонтаж г. Москва |
| ГИП | Кузетченко | | | | |
| Н.контр. | Панова | | | | |
| Утв. | Кузнецов | | | | |

Инв.№ подл. | Подп. и дата | Взам. инв.№ | Инв.№ дубл. | Подп. и дата

ПВ2.12.02.00 СБ

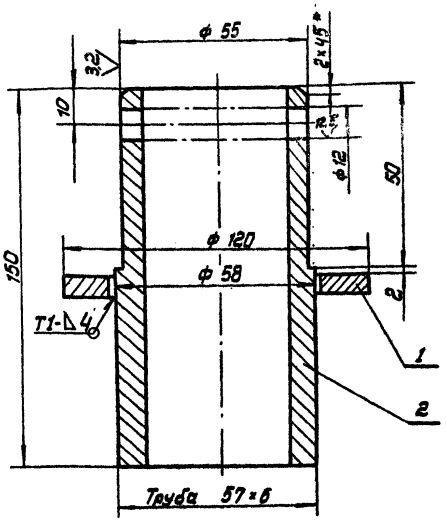


1. Сварные швы по ГОСТ 5264-80. Электроды типа Э42А по ГОСТ 9467-75.
2. Шероховатость поверхностей для дет. Б4 50
3. Неуказанные предельные отклонения размеров: H16; h16; ± IT16/2
4. * Размеры для справок.

| | | | | | |
|---|---|---|---|---|---|
| Изм. Лист | N докум. | Подп. | Дата | ПВ2.12.02.00 СБ | |
| Разраб. | Возтищева | | | Стойка | Лит. / Масса 1.2 / Масштаб 1:1 |
| Пров. | Числова | | | Сборочный чертеж | Лист / Листов 1 |
| Т.контр. | | | | | Гипронефтеспецмонтаж г. Москва |
| ГИП | Кузетченко | | | | |
| Н.контр. | Панова | | | | |
| Утв. | Кузнецов | | | | |

Инв.№ подл. | Подп. и дата | Взам. инв.№ | Инв.№ дубл. | Подп. и дата

ПВ2.12.00.00 СБ

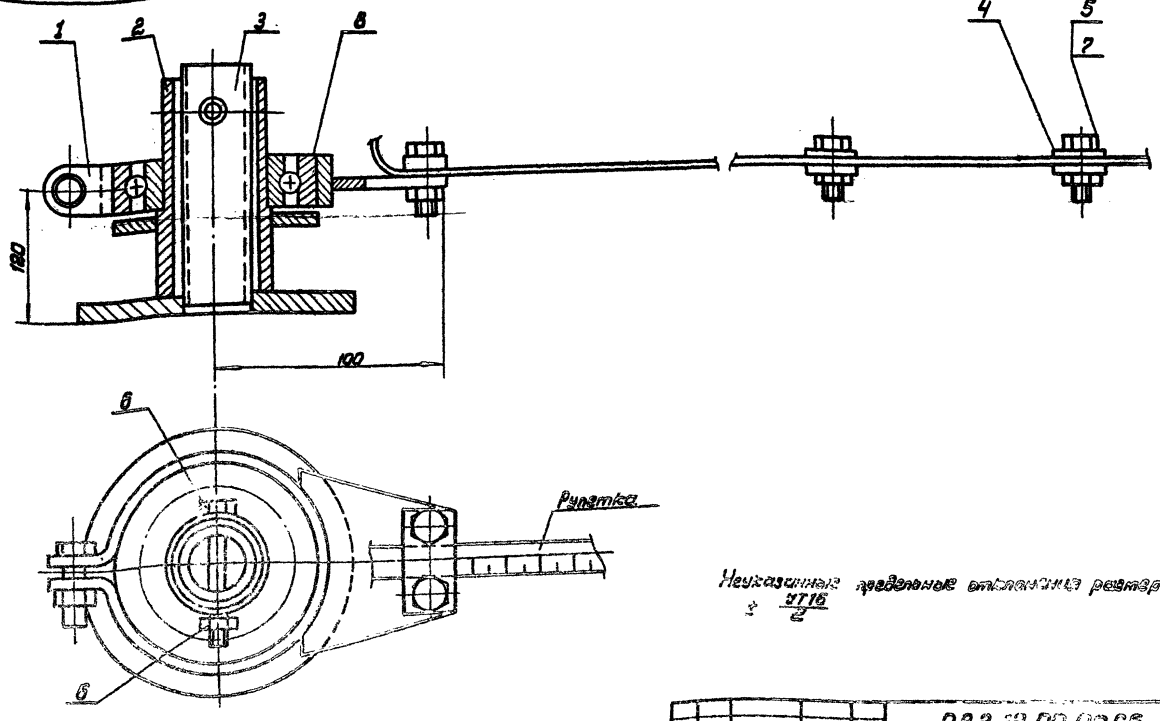


Неуказанные предельные отклонения размеров: ± IT16/2

| | | | | | |
|---|---|---|---|---|---|
| Изм. Лист | N докум. | Подп. | Дата | ПВ2.12.00.00 СБ | |
| Разраб. | Возтищева | | | Замерная установка | Лит. / Масса 5.3 / Масштаб 1:2 |
| Пров. | Числова | | | Сборочный чертеж | Лист / Листов 1 |
| Т.контр. | | | | | Гипронефтеспецмонтаж г. Москва |
| ГИП | Кузетченко | | | | |
| Н.контр. | Панова | | | | |
| Утв. | Кузнецов | | | | |

Инв.№ подл. | Подп. и дата | Взам. инв.№ | Инв.№ дубл. | Подп. и дата

Альбом V

Типовой проект 704-1-235.88

Инв. № подл. | Подп. и дата | Взам. инв. № | Инв. № дубл. | Подп. и дата

ПВ2. 12.01.02

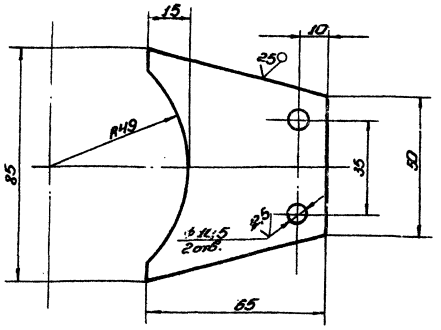


Неуказанные предельные отклонения размеров: $H16;\ h16;\ \pm\frac{IT16}{2}$.

| | | | | | |
|---|---|---|---|---|---|
| Изм. | Лист | № докум. | Подп. | Дата | |
| Разраб. | | Вазилина | | | |
| Пров. | | Куценчева | | | |
| Т.контр. | | | | | |
| ГИП | | Куценчева | | | |
| Н.контр. | | Ланова | | | |
| Нач. | | Куценчева | | | |

ПВ2. 12.01.02

Кронштейны

| Лит. | Масса | Масштаб |
|---|---|---|
| Q2 | | 1:1 |
| Лист | Листов 1 | |

Гипронефтеспецмонтаж г. Москва

Лист 6-6 ГОСТ 19903-74
Ст3 гп 2 ГОСТ 14637-89

Копировал

Формат А4

ПВ2. 12.01.00.СБ

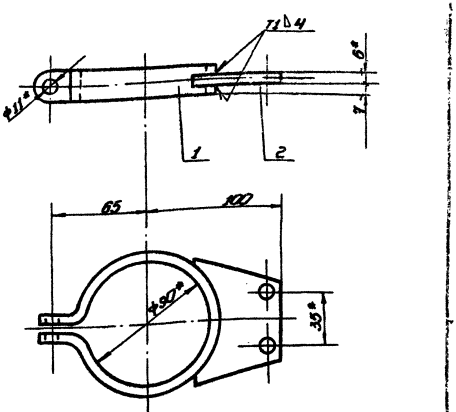


1. Сварные швы по ГОСТ 5264-80. Электроды типа Э42А по ГОСТ 9467-75.
2. $H16;\ h16;\ \pm\frac{IT16}{2}$.
3. * Размеры для справок.

| | | | | | |
|---|---|---|---|---|---|
| Изм. | Лист | № докум. | Подп. | Дата | |
| Разраб. | | Вазилина | | | |
| Пров. | | Куценчева | | | |
| Т.контр. | | | | | |
| ГИП | | Куценчева | | | |
| Н.контр. | | Ланова | | | |
| Нач. | | Куценчева | | | |

ПВ2. 12.01.00.СБ

Хомут

Сборочный чертеж

| Лит. | Масса | Масштаб |
|---|---|---|
| Q4 | | 1:2 |
| Лист | Листов 1 | |

Гипронефтеспецмонтаж г. Москва

Копировал

Формат А4

ПВ2. 12.00.01

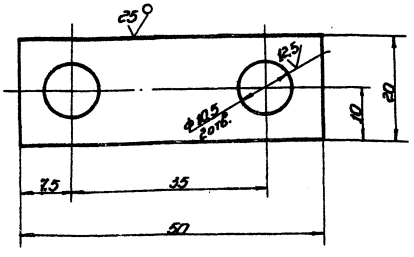


Неуказанные предельные отклонения размеров: $H16;\ h16;\ \pm\frac{IT16}{2}$.

| | | | | | |
|---|---|---|---|---|---|
| Изм. | Лист | № докум. | Подп. | Дата | |
| Разраб. | | Вазилина | | | |
| Пров. | | Куценчева | | | |
| Т.контр. | | | | | |
| ГИП | | Куценчева | | | |
| Н.контр. | | Ланова | | | |
| Нач. | | Куценчева | | | |

ПВ2. 12.00.01

Пластина

| Лит. | Масса | Масштаб |
|---|---|---|
| | 0,025 | 2:1 |
| Лист | Листов 1 | |

Гипронефтеспецмонтаж г. Москва

Лист 6-4 ГОСТ 19903-74
Ст3 гп 2 ГОСТ 14637-89

Копировал

Формат А4

ПВ2. 12.01.01

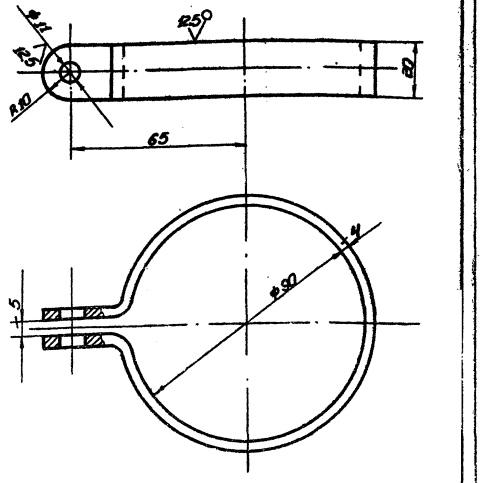


| | | | | | |
|---|---|---|---|---|---|
| Изм. | Лист | № докум. | Подп. | Дата | |
| Разраб. | | Вазилина | | | |
| Пров. | | Куценчева | | | |
| Т.контр. | | | | | |
| ГИП | | Куценчева | | | |
| Н.контр. | | Ланова | | | |
| Нач. | | Куценчева | | | |

ПВ2. 12.01.01

Скоба

| Лит. | Масса | Масштаб |
|---|---|---|
| Q2 | | 1:1 |
| Лист | Листов 1 | |

Гипронефтеспецмонтаж г. Москва

Лист 6-4 ГОСТ 19903-74
Ст3 гп 2 ГОСТ 14637-89

Копировал

Формат А4

Типовой проект 704-1-235.88 Альбом 7

| Формат | Зона | Поз. | Обозначение | Наименование | Кол. | Примечание |
|---|---|---|---|---|---|---|
| | | | | Документация | | |
| А3 | | | ПВ5К.02.00.00СБ | Сборочный чертеж | | |
| | | | | Сборочные единицы | | |
| А2 | | 1 | ПВ5К.02.01.00 | Опора | 1 | |
| А3 | | 2 | ПВ5К.02.02.00 | Основание | 1 | |
| | | | | Детали | | |
| А4 | | 3 | ПВ5К.02.00.01 | Скоба | 1 | |
| - | | 4 | ПВ5К.02.00.01-01 | Скоба | 1 | |
| Б4 | | 5 | ПВ5К.02.00.02 | Сектор | | |
| | | | | Лист Б-5 ГОСТ 19903-74 / Ст3пс6 ГОСТ 14637-79 | | |
| | | | | 450×450 | 1 | 7,8 кг |
| Б4 | | 6 | ПВ5К.02.00.03 | Стрелка | | |
| | | | | Полоса 4×20 ГОСТ 103-76 / ВСт3пс6 ГОСТ 535-79 | | |
| | | | | L=400 мм | 1 | 0,2 кг |
| Б4 | | 7 | ПВ5К.02.00.04 | Накладка | | |
| | | | | Лист Б-16 ГОСТ 19903-74 / ВСт3пс6 ГОСТ 14637-79 | | |
| | | | | 300×210 | 2 | 6,5 кг |
| | | | | Стандартные изделия | | |
| | | | | Болты ГОСТ 7798-70 | | |
| | | 8 | | М35×75.58.013 | 6 | |
| | | 9 | | М14×35.58.013 | 2 | |
| | | | | Гайки ГОСТ 5915-70 | | |
| | | 10 | | М35.4.013 | 6 | |
| | | 11 | | М14.4.013 | 2 | |

| Изм. | Лист | № докум. | Подп. | Дата |
|---|---|---|---|---|
| Разраб. | | Возмищев | | |
| Пров. | | Кузнецова | | |
| ГИП | | Кузнецова | | |
| Н. контр. | | Панова | | 05.XI |
| Утв. | | Кузнецов | | |

ПВ5К.02.00.00

Шарнир для подъёма рулона массой до 45т кранам.

| Лит. | Лист | Листов |
|---|---|---|
| | | 1 |

Гипронефтеспецмонтаж г. Москва

Копировал — формат

ПВ5К.02.00.01

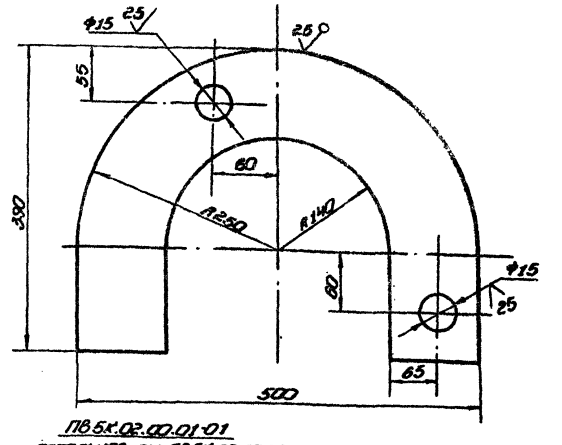


ПВ5К.02.00.01-01
остальное см. ПВ5К.02.00.01

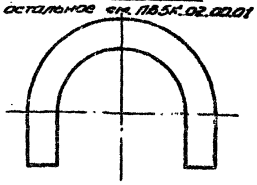

Неуказанные предельные отклонения размеров: H16; h16; ±IT16/2

| Изм. | Лист | № докум. | Подп. | Дата |
|---|---|---|---|---|
| Разраб. | | Возмищев | | |
| Пров. | | Кузнецова | | |
| Т. контр. | | | | |
| ГИП | | Кузнецова | | |
| Н. контр. | | Панова | | 05.XI |
| Утв. | | Кузнецов | | |

ПВ5К.02.00.01

Скоба

| Лит. | Масса | Масштаб |
|---|---|---|
| | 15,2 | 1:4 |

Лист — Листов 1

Лист Б-20 ГОСТ 19903-74 / ВСт3пс6 ГОСТ 14637-79

Гипронефтеспецмонтаж г. Москва

Копировал — формат

ПВ5К.02.00.00СБ

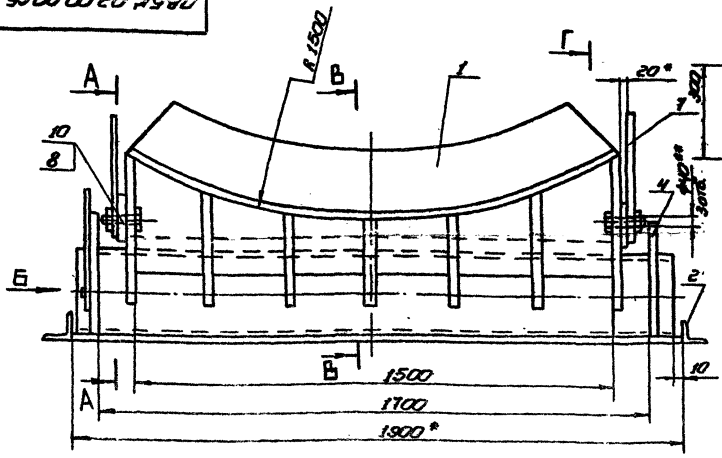


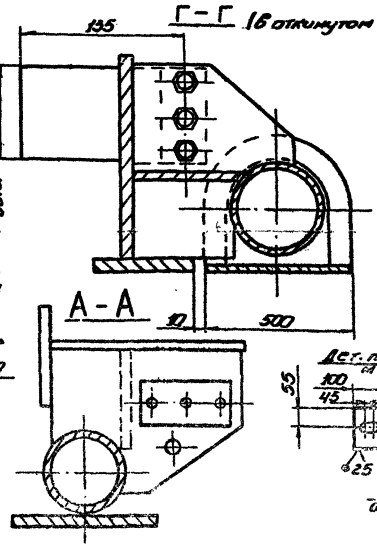


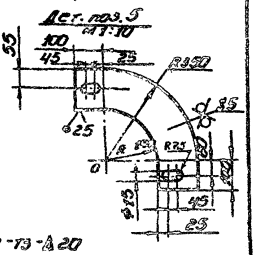


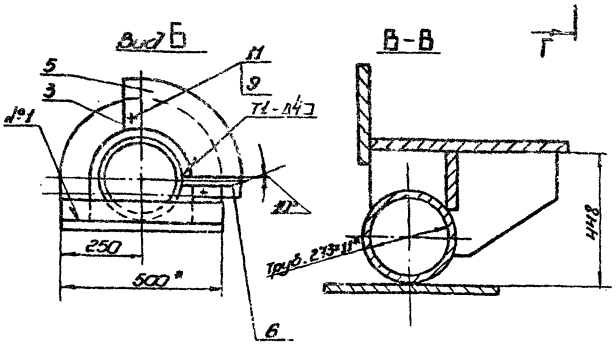


1. Сварной шов №1 - ГОСТ 5264-80-Т3-Δ20
Электроды типа Э42А ГОСТ 9467-75.
2. H16; h16; ±IT16/2
3. Шероховатость поверхностей реза для дет. Б4 ⌀.
4.* Размеры для справок.
5.** Согласовать с отверстиями в дет. ПВ5К.02.01.06.

| Изм. | Лист | № докум. | Подп. | Дата |
|---|---|---|---|---|
| Разраб. | | Возмищев | | |
| Пров. | | Кузнецова | | |
| Т. контр. | | | | |
| ГИП | | Кузнецова | | |
| Н. контр. | | Панова | | 05.XI |
| Утв. | | Кузнецов | | |

ПВ5К.02.00.00СБ

Шарнир для подъёма рулона массой до 45т кранам.
Сборочный чертеж

| Лит. | Масса | Масштаб |
|---|---|---|
| | 590 | 1:10 |

Лист — Листов 1

Гипронефтеспецмонтаж г. Москва

Копировал — формат

ПВ5К.02.01.00.СБ

Типовой проект 704-1-235.88 Альбом V

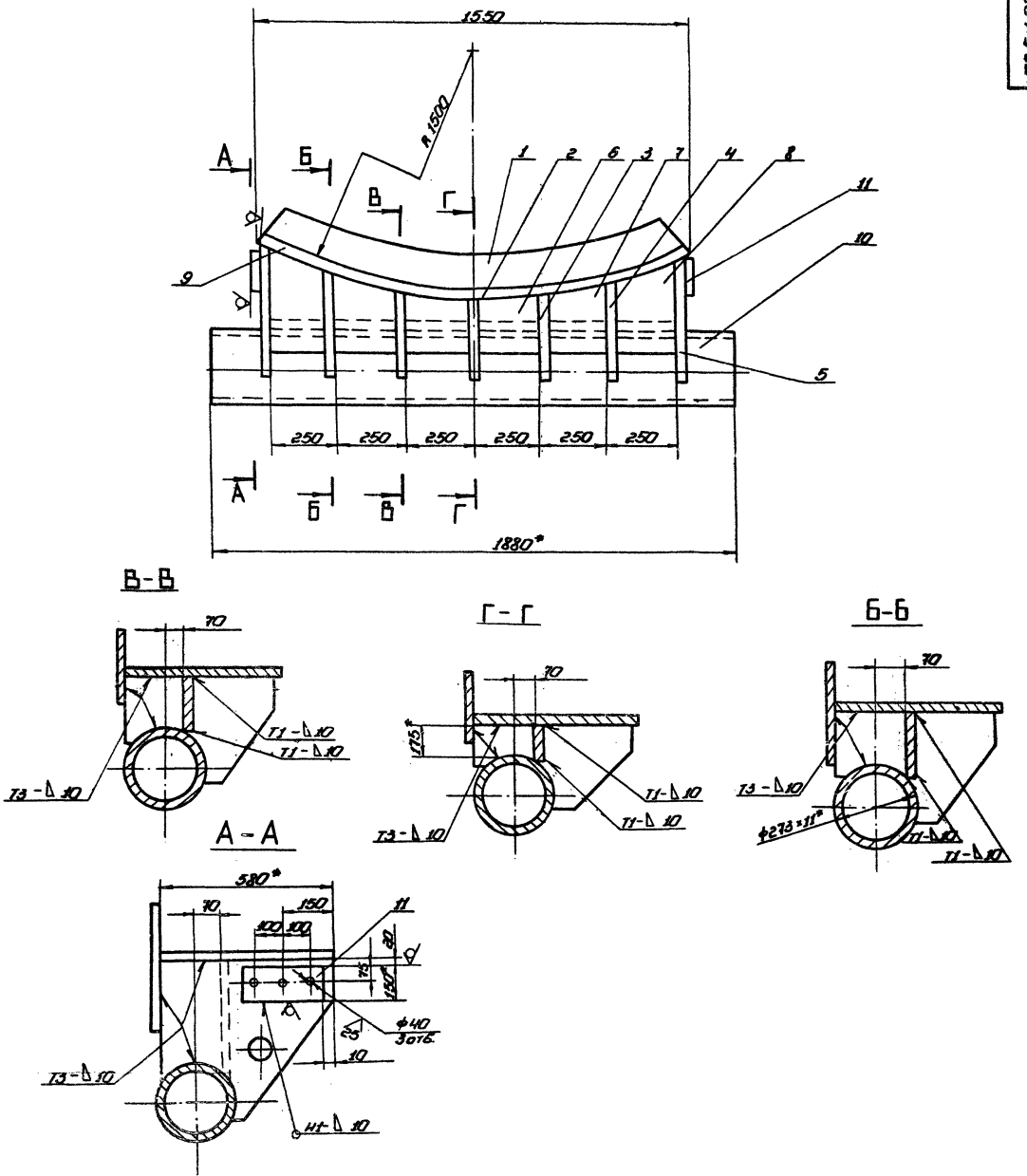


1. Сварные швы по гост 5264-80. Электроды типа Э42А гост 9467-75.
2. Н16; h16; ± $\frac{IT16}{2}$.
3. Шероховатость поверхностей реза для деталей Б4 $\frac{25}{}$.
4. * Размеры для справок.

| | | | | |
|---|---|---|---|---|
| Изм. | Лист | № докум. | Подп. | Дата |
| Разраб. | | Вознесенский | | |
| Пров. | | Кузнецова | | |
| Т. контр. | | | | |
| Гип. | | Кременчуг | | |
| Н. контр. | | Панова | | |
| Утв. | | Кузнецов | | |

ПВ5К.02.01.00СБ

Опора

Сварочный чертеж

| Лит. | Масса | Масштаб |
|---|---|---|
| | 440 | 1:10 |

Лист 1 Листов 1

Гипроэнергоспецмонтаж г. Москва

Формат

Инв. № подл. | Подп. и дата | Взам. инв. № | Инв. № дубл. | Подп. и дата

Альбом V

Типовой проект 704-1-235.88

| Формат | Зона | Поз. | Обозначение | Наименование | Кол. | Примечан. |
|---|---|---|---|---|---|---|
| | | | | L = 1880 ± 5мм | 1 | 134кг |
| Б4 | | 11 | ПВ5К.02.01.06 | Пластина | | |
| | | | | Лист 20×150 ГОСТ 103-76 / ВСт3пс6 ГОСТ 14637-79 | | |
| | | | | L = 300мм | 2 | 7кг |

| Формат | Зона | Поз. | Обозначение | Наименование | Кол. | Примечан. |
|---|---|---|---|---|---|---|
| | | | | Документация | | |
| А2 | | | ПВ5К.02.01.00СБ | Сборочный чертеж | | |
| | | | | Детали | | |
| А4 | | 1 | ПВ5К.02.01.01 | Стойка | 1 | |
| А4 | | 2 | ПВ5К.02.01.02 | Ребро | 1 | |
| – | | 3 | ПВ5К.02.01.02-01 | Ребро | 2 | |
| – | | 4 | ПВ5К.02.01.02-02 | Ребро | 2 | |
| – | | 5 | ПВ5К.02.01.02-03 | Ребро | 2 | |
| А4 | | 6 | ПВ5К.02.01.03 | Стойка | 2 | |
| – | | 7 | ПВ5К.02.01.03-01 | Стойка | 2 | |
| – | | 8 | ПВ5К.02.01.03-01 | Стойка | 2 | |
| Б4 | | 9 | ПВ5К.02.01.04 | Ложе | 1 | |
| | | | | Лист Б-16 ГОСТ 19903-74 / ВСт3пс6 ГОСТ 537-79 | | |
| | | | | 1600×600 | 1 | 120.0кг |
| Б4 | | 10 | ПВ5К.02.01.05 | Ось | | |
| | | | | Труба 273×11 ГОСТ 8732-78 / В-10 ГОСТ 8731-74 | | |

Инв.№ подл. | Подп. и дата | Взам.инв.№ | Инв.№ дубл. | Подп. и дата

| Изм. | Лист | № докум. | Подп. | Дата |
|---|---|---|---|---|
| Разраб. | | Волчихина | | |
| Пров. | | Числова | | |
| ГИП | | Кузетченко | | |
| Н. контр. | | Панова | | |
| Утв. | | Кузнецов | | |

ПВ5К.02.01.00

Опара

| Лит. | Масса | Масштаб |
|---|---|---|
| | 1 | 2 |

Гипронефтеспецмонтаж г. Москва

Инв.№ подл. | Подп. и дата | Взам.инв.№ | Инв.№ дубл. | Подп. и дата

ПВ5К.02.02.00СБ

∀(√)

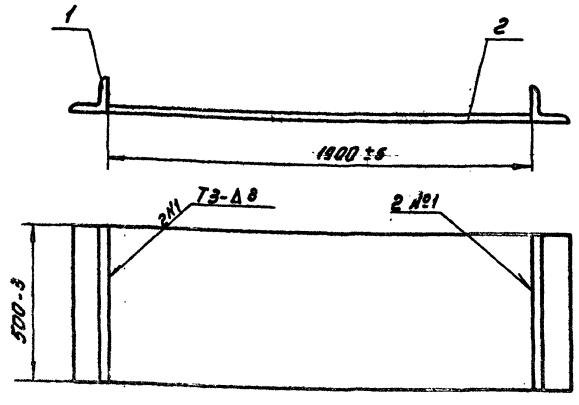


1. Сварные швы по ГОСТ 5264-80
Электроды типа Э42А по ГОСТ 9467-75
2. Шероховатость поверхностей реза для деталей Б4 - ∀

| Изм. | Лист | № докум. | Подп. | Дата |
|---|---|---|---|---|
| Разраб. | | Волчихина | | |
| Пров. | | Числова | | |
| Т. контр. | | | | |
| ГИП | | Кузетченко | | |
| Н. контр. | | Панова | | |
| Утв. | | Кузнецов | | |

ПВ5К.02.02.00СБ

Основание

Сборочный чертеж

| Лит. | Масса | Масштаб |
|---|---|---|
| | 1180 | 1:10 |

Гипронефтеспецмонтаж г. Москва

Инв.№ подл. | Подп. и дата | Взам.инв.№ | Инв.№ дубл. | Подп. и дата

Типовой проект 704-1-235.88 Альбом V

Инв.№ подл. | Подп. и дата | Взам. инв.№ | Инв.№ дубл. | Подп. и дата

ПВ5К.02.01.03

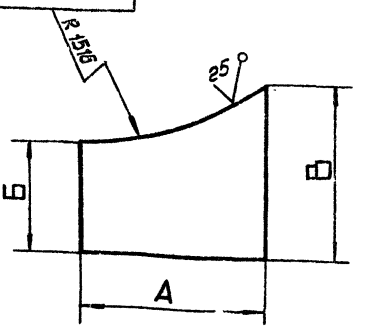


| Обозначение | Размеры, мм А | Б | В | Масса, кг |
|---|---|---|---|---|
| ПВ5К.02.01-03 | 240 | 200 | 200 | 6.25 |
| -01 | 230 | 220 | 290 | 9,15 |
| -02 | 230 | 290 | 410 | 10.2 |

Неуказанные предельные отклонения размеров: h16; h16; $\pm \frac{IT16}{2}$

| Изм. | Лист | N докум. | Подп. | Дата |
|---|---|---|---|---|
| Разраб. | | Вознищева | | |
| Пров. | | Кузетченко | | |
| Т. контр. | | | | |
| ГИП | | Кузетченко | | |
| Н. контр. | | Панова | | 05.88 |
| Утв. | | Кузнецов | | |

ПВ 5К.02.01.03

Стойка

| Лит. | Масса | Масштаб |
|---|---|---|
| | ст. табл. | – |

Лист | Листов 1

Б-15 ГОСТ 19903-74
Лист ВСт3пс6 ГОСТ 14637-79

Гипронефтеспецмонтаж г. Москва

ПВ5К.02.01.02

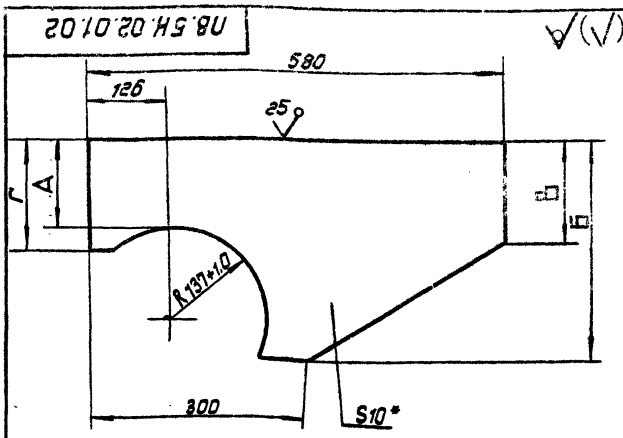


| Обозначение | Размеры, мм А | Б | В | Г | Масса, кг |
|---|---|---|---|---|---|
| ПВ5К.02.01-02 | 175 | 350 | 40 | 230 | 7.8 |
| -01 | 185 | 360 | 40 | 240 | 8.3 |
| -02 | 250 | 425 | 150 | 210 | 10.1 |
| -03 | 375 | 550 | 170 | 430 | 12.4 |

ПВ5К.02.01.02-03
Остальное см. ПВ5К.02.01.02
m 1:20

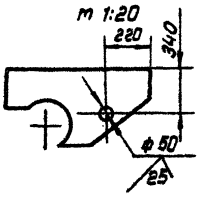


1. Н16; h16; $\pm \frac{IT16}{2}$
2. * Размеры для справок.

| Изм. | Лист | N докум. | Подп. | Дата |
|---|---|---|---|---|
| Разраб. | | Вознищева | | |
| Провер. | | Числова | | |
| Т. контр. | | | | |
| ГИП | | Кузетченко | | |
| Н. контр. | | Панова | | 05.88 |
| Утв. | | Кузнецов | | |

ПВ5К.02.01.02

Ребро

| Лит. | Масса | Масштаб |
|---|---|---|
| | ст. табл. | 1:50 |

Лист | Листов 1

Б-10 ГОСТ 19903-74
Лист ВСт3пс6 ГОСТ 14637-79

Гипронефтеспецмонтаж г. Москва

ПВ5К.02.01.01

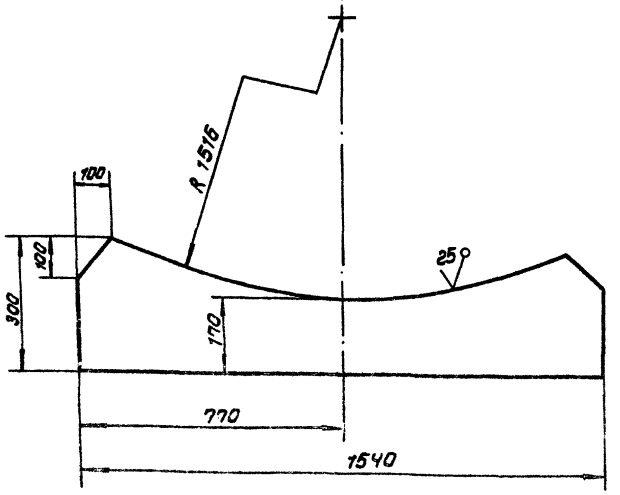


Неуказанные предельные отклонения размеров: h16; h16; $\frac{IT16}{2}$

| Изм. | Лист | N докум. | Подп. | Дата |
|---|---|---|---|---|
| Разраб. | | Вознищева | | |
| Пров. | | Числова | | |
| Т. контр. | | | | |
| ГИП | | Кузетченко | | |
| Н. контр. | | Панова | | 05.88 |
| Утв. | | Кузнецов | | |

ПВ5К.02.01.01

Стойка

| Лит. | Масса | Масштаб |
|---|---|---|
| | 60 | 1:10 |

Лист | Листов 1

Б-25 ГОСТ 19903-74
Лист ВСт3пс6 ГОСТ 14637-79

Гипронефтеспецмонтаж г. Москва

| Формат | Зона | Поз. | Обозначение | Наименование | Кол. | Примечание |
|---|---|---|---|---|---|---|
| | | | | Документация | | |
| А3 | | | ПВ5К.02.02.00 СБ | Сборочный чертеж | | |
| | | | | Детали | | |
| Б4 | | 1 | ПВ5К.02.02.01 | Упор | | |
| | | | | Уголок 75х75х8-В ГОСТ 8509-86 / ВСт3пс6 ГОСТ 535-79 | | |
| | | | | L = 500 мм | 2 | 9.0 кг |
| Б4 | | 2 | ПВ5К.02.02.02 | Пластина | | |
| | | | | Лист Б-14 ГОСТ 19903-74 / ВСт3пс6 14637-79 | | |
| | | | | 1900 × 500 | 1 | 10.5 кг |

ПВ5К.02.02.00

Основание

| Лит. | Масса | Масштаб |
|---|---|---|
| | | |

Лист | Листов 1

Гипронефтеспецмонтаж г. Москва

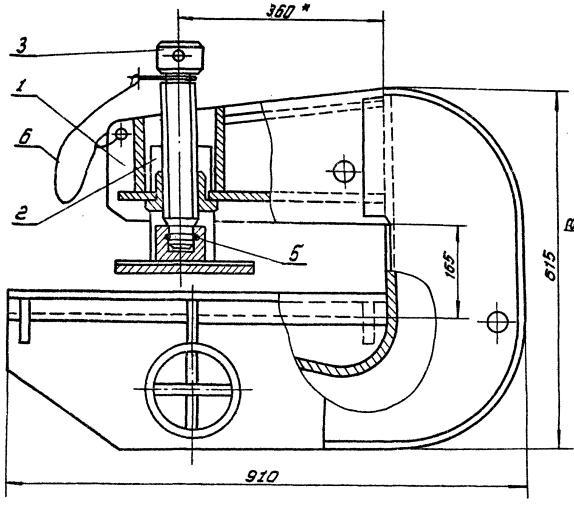


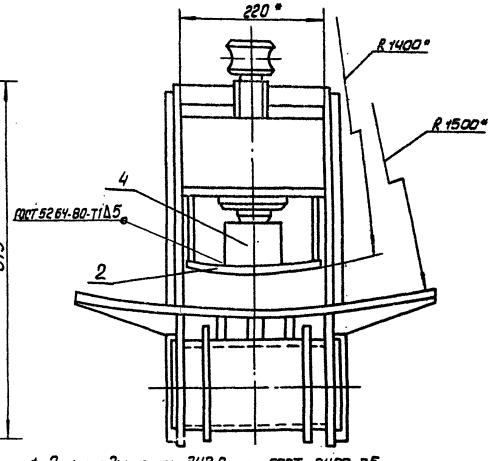


1. Электроды типа Э42А по ГОСТ 9467-75.
2. Н16; h16; ± IT16/2.
3. * Размеры для справок.

| | | | | | |
|---|---|---|---|---|---|
| Изм. | Лист | N докум. | Подп. | Дата | ПВ5К.12.00.00 СБ |
| Разраб. | | Кузнецова | | | Захват для подъема рулонов массой до 45 т. Сборочный чертеж |
| Пров. | | Кузнеченко | | | |
| Т.контр. | | | | | |
| ГИП | | Кузнеченко | | | |
| Н.контр. | | Панова | | | |
| Утв. | | Кузнецов | | | |

| Лит | Масса | Масштаб |
|---|---|---|
| | 150,0 | 1:5 |
| Лист | Листов 1 | |

Гипронефтеспецмонтаж г. Москва

Альбом V

Типовой проект 704-1-235.88

Инв.№ подл. | Подп. и дата | Взам.инв.№ | Инв.№ дубл. | Подп. и дата



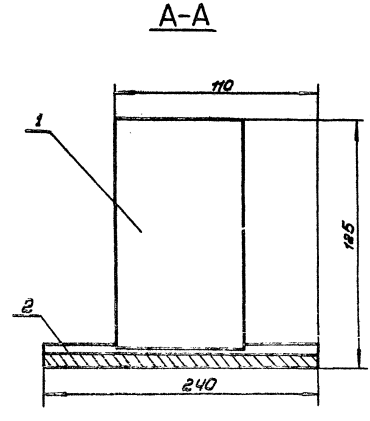


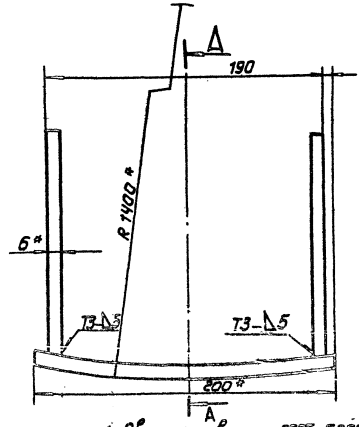


1. Сварные швы по ГОСТ 5264-80.
   Электроды типа Э42А ГОСТ 9467-75.
2. Н16.
3. Шероховатость поверхностей реза для деталей Б4-25
4. * Размеры для справок.

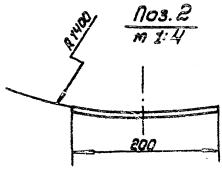


| | | | | | |
|---|---|---|---|---|---|
| Изм. | Лист | N докум. | Подп. | Дата | ПВ5К.12.02.00 СБ |
| Разраб. | | Кузнецова | | | Упор Сборочный чертеж |
| Пров. | | Кузнеченко | | | |
| Т.контр. | | | | | |
| ГИП | | Кузнеченко | | | |
| Н.контр. | | Панова | | | |
| Утв. | | Кузнецов | | | |

| Лит | Масса | Масштаб |
|---|---|---|
| | 7,4 | 1:2,5 |
| Лист | Листов 1 | |

Гипронефтеспецмонтаж г. Москва

Инв.№ подл. | Подп. и дата | Взам.инв.№ | Инв.№ дубл. | Подп. и дата

Альбом IV

Типовой проект 704-1-235.88

| Формат | Зона | Поз. | Обозначение | Наименование | Кол. | Примечание |
|---|---|---|---|---|---|---|
| | | | | Документация | | |
| А2 | | | ПВ5К.12.01.00 СБ | Сборочный чертеж | | |
| | | | | Детали | | |
| А4 | | 1 | ПВ5К.12.01.01 | Щека | 2 | |
| Б4 | | 2 | ПВ5К.12.01.02 | Пластина | | |
| | | | | Лист $\frac{6-10}{Ст3пс6}$ ГОСТ 19903-74 ГОСТ 14637-79 | | |
| | | | | 200×120 | 1 | 1,9 кг |
| А4 | | 3 | ПВ5К.12.01.03 | Гайка | 1 | |
| Б4 | | 4 | ПВ5К.12.01.04 | Пластина | | |
| | | | | Лист $\frac{6-10}{Ст3пс6}$ ГОСТ 19903-74 ГОСТ 14637-79 | | |
| | | | | 200×140 | 1 | 2,2 кг |
| А3 | | 5 | ПВ5К.12.01.05 | Накладка | 2 | |
| А3 | | 6 | ПВ5К.12.01.06 | Стенка | 1 | |
| А3 | | 7 | ПВ5К.12.01.07 | Пластина | 1 | |
| Б4 | | 1 | ПВ5К.12.01.08 | Ложе | | |
| | | | | Лист $\frac{6-10}{Ст3пс6}$ ГОСТ 19903-74 ГОСТ 14637-79 | | |
| | | | | 600×655 | 1 | 31,5 кг |
| А4 | | 9 | ПВ5К.12.01.09 | Ребро | 4 | |
| - | | 10 | ПВ5К.12.01.09-01 | Ребро | 2 | |

ПВ5К.12.01.00

Корпус

Разраб. Размещев 9.11 | Пров. Кузнецов | ГИП Кузнецов | Н.контр. Попова | Утв. Кузнецов

Лит. | Лист 1 | Листов 2

Гипронефтеспецмонтаж г. Москва

Копировал | Формат А4

| Формат | Зона | Поз. | Обозначение | Наименование | Кол. | Примечание |
|---|---|---|---|---|---|---|
| Б4 | | 11 | ПВ5К.12.01.10 | Ось | | |
| | | | | Труба $\frac{133\times8}{В10}$ ГОСТ 8732-78 ГОСТ 8731-74 | | |
| | | | | L=240 мм | 1 | 5,7 кг |
| А4 | | 12 | ПВ5К.12.01.11 | Фланец | 2 | |
| А4 | | 13 | ПВ5К.12.01.12 | Ребро | 3 | |
| Б4 | | 14 | ПВ5К.12.01.13 | Пластина | | |
| | | | | Полоса $\frac{8\times55}{Ст3пс6}$ ГОСТ 103-76 ГОСТ 535-79 | | |
| | | | | L=240 мм | 2 | 1,3 кг |
| Б4 | | 15 | ПВ5К.12.01.14 | Пластина | | |
| | | | | Полоса $\frac{8\times110}{Ст3пс6}$ ГОСТ 103-76 ГОСТ 535-79 | | |
| | | | | L=240 мм | 1 | 2,0 кг |
| Б4 | | 16 | ПВ5К.12.01.15 | Пластина | | |
| | | | | Лист $\frac{6-10}{Ст3пс6}$ ГОСТ 19903-74 ГОСТ 14637-79 | | |
| | | | | 290×200 | 1 | 5,0 кг |

ПВ5К.12.01.00

Лист 2

Копировал | Формат А4

| Формат | Зона | Поз. | Обозначение | Наименование | Кол. | Примечание |
|---|---|---|---|---|---|---|
| | | | | Документация | | |
| А3 | | | ПВ5К.12.02.00 СБ | Сборочный чертеж | | |
| | | | | Детали | | |
| Б4 | | 1 | ПВ5К.12.02.01 | Пластина | | |
| | | | | Полоса $\frac{6\times110}{Ст3пс6}$ ГОСТ 103-76 ГОСТ 535-79 | | |
| | | | | L=200 мм | 2 | 1,0 кг |
| Б4 | | 2 | ПВ5К.12.02.02 | Пластина | | |
| | | | | Лист $\frac{6-12}{Ст3пс6}$ ГОСТ 19903-74 ГОСТ 14637-79 | | |
| | | | | 200×240 | 1 | 5,4 кг |

ПВ5К.12.02.00

Упор

Разраб. Размещев | Пров. Кузнецов | ГИП Кузнецов | Н.контр. Попова | Утв. Кузнецов

Лит. | Лист | Листов

Гипронефтеспецмонтаж г. Москва

Копировал | Формат А4

| Формат | Зона | Поз. | Обозначение | Наименование | Кол. | Примечание |
|---|---|---|---|---|---|---|
| | | | | Документация | | |
| А2 | | | ПВ5К.12.00.00 СБ | Сборочный чертеж | | |
| | | | | Сборочные единицы | | |
| | | 1 | ПВ5К.12.01.00 | Корпус | 1 | |
| | | 2 | ПВ5К.12.02.00 | Упор | 1 | |
| | | | | Детали | | |
| А3 | | 3 | ПВ5К.12.00.01 | Винт | 1 | |
| Б4 | | 4 | ПВ5К.12.00.02 | Подпятник | 1 | |
| А4 | | 5 | ПВ5К.12.00.03 | Кольцо запорное | 1 | |
| | | | | Материал | | |
| | | 6 | | Проволока ⌀1 ГОСТ 3282-74 | | 0,1 кг |

ПВ5К.12.00.00

Лит. | Лист 1 | Листов

Гипронефтеспецмонтаж г. Москва

Типовой проект 704-1-235.88 Альбом V

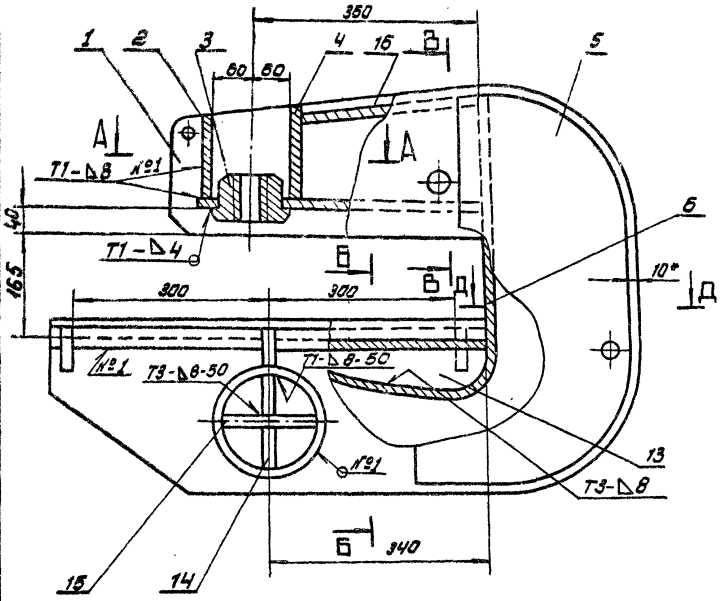


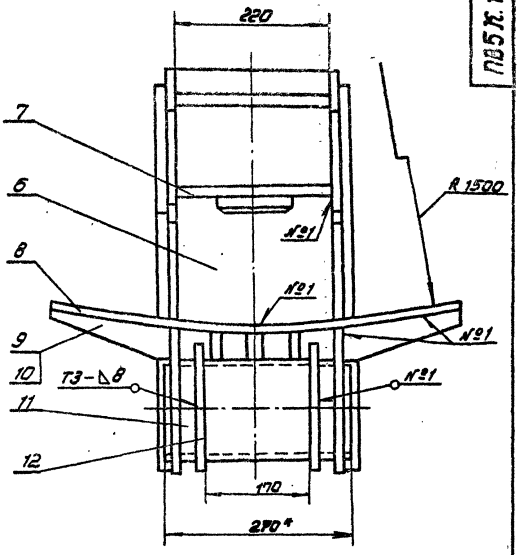


А-А

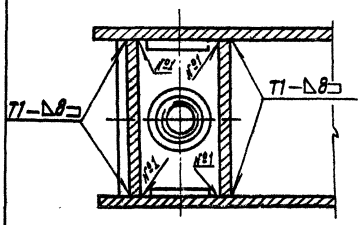


В-В

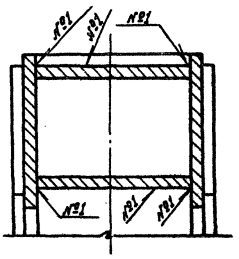


Б-Б

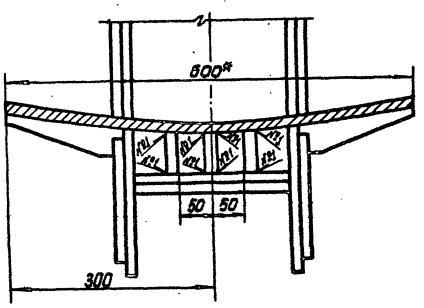


Д-Д

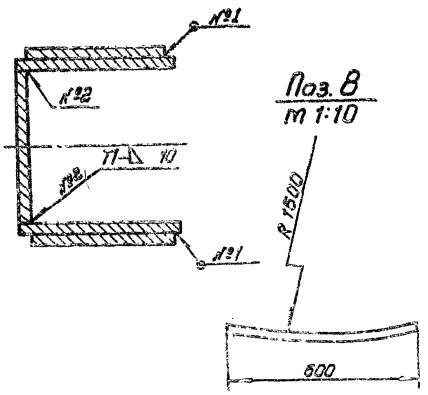


1. Сварные швы по ГОСТ 5264-80. Электроды типа Э42 А ГОСТ 9467-75.
2. Приварку дет. поз. 8 выполнить после приварки 3-х деталей поз. 13 к дет. поз. 8.
3. H 16; h 15; $\ell \frac{3 \text{Т} 16}{2}$
4. Шероховатость поверхностей реза для деталей Б4 - $\sqrt{Rz\ 80}$
5. * Размеры для справок.

| | | | | | | | | |
|---|---|---|---|---|---|---|---|---|
| | | | | | | ПЗ 5К. 12.01.00 СБ | | |
| Изм. | Лист | № докум. | Подп. | Дата | | | | |
| Разраб. | | Возницкая | | | Ковш | Лит. | Масса | Масштаб |
| Пров. | | Кузнецова | | | | | 93,0 | 1:5 |
| Т. контр. | | | | | Сборочный чертеж | Лист | Листов 1 | |
| ГИП | | Жуковченко | | | | Гипрокаучуктеплохиммонтаж г. Москва | | |
| Н. контр. | | Попова | | | | | | |
| Утв. | | Жуковченко | | | | | | |

Инв. № подл. | Подп. и дата | Взам. инв. № | Инв. № дубл. | Подп. и дата

50 √(√)

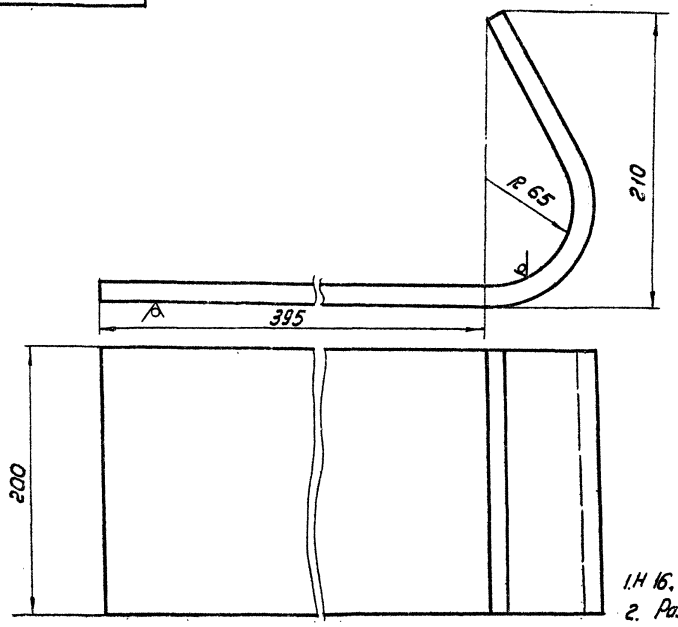


1. H 16, h 16, $\pm \frac{JT16}{2}$
2. Развернутая длина заготовки 700 ± 2,5 мм

| | | | | | | | |
|---|---|---|---|---|---|---|---|
| | | | | | ПВ5К.12.01.06 | | |
| Изм. | Лист | № докум. | Подп. | Дата | Стенка | Лит. | Масса | Масштаб |
| Разраб. | | Ратищево | | | | | 14,0 | 1:2 |
| Пров. | | Клепченко | | | | Лист | Листов 1 |
| Т. контр. | | | | | | | Упранефтеспецмонтаж г. Москва |
| ГИП | | Клепченко | | | | | |
| Н. контр. | | Попова | | | Лист 5-10 ГОСТ 19903-74 Вст3пс6 ГОСТ 14637-79 | | |
| Утв. | | Кузнецов | | | | | |



12,5 √(√)

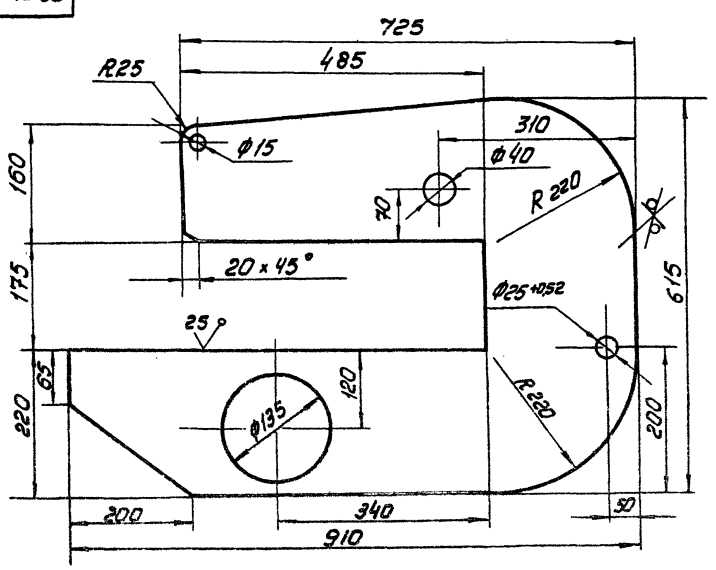


1. H16; h16, $\pm \frac{JT16}{2}$
2. *Размер для справок

| | | | | | | | |
|---|---|---|---|---|---|---|---|
| | | | | | ПВ5К.12.01.01 | | |
| Изм. | Лист | № докум. | Подп. | Дата | Щека | Лит. | Масса | Масштаб |
| Разраб. | | Ратищево | | | | | 38,0 | 1:5 |
| Пров. | | Клепченко | | | | Лист | Листов 1 |
| Т. контр. | | | | | | | Упранефтеспецмонтаж г. Москва |
| ГИП | | Клепченко | | | | | |
| Н. контр. | | Попова | | | Лист 5-11 ГОСТ 19903-74 Вст3пс6 ГОСТ 14637-79 | | |
| Утв. | | Кузнецов | | | | | |

Инв. № подл. | Подп. и дата | Взам. инв. № | Инв. № дубл. | Подп. и дата

Типовой проект 704-1-235.88 Альбом V

## ПВ5К.12.01.03

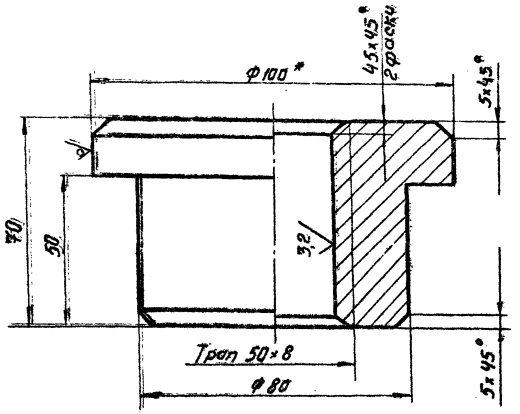


1. Н16; h16, $\pm\frac{JT16}{2}$
2. * Размер для справок

| | | | | | |
|---|---|---|---|---|---|
| Изм. | Лист | № докум. | Подп. | Дата | ПВ5К.12.01.03 |
| Разраб. | | Возмищева | | | Гайка |
| Пров. | | Кузенченко | | | |
| Т.контр. | | | | | |
| ГИП | | Кузенченко | | | |
| Н.контр. | | Панова | | | |
| Утв. | | Кузнецов | | | |

| Лит. | Масса | Масштаб |
|---|---|---|
| | 2.1 | 1:1 |
| Лист | Листов 1 | |

Круг 100-8 ГОСТ 2591-71 ВСТ3пс6-1 ГОСТ 535-79

Гипронефтеспецмонтаж г. Москва

## ПВ5К.12.01.12

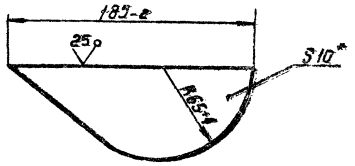


*Размер для справок

| | | | | | |
|---|---|---|---|---|---|
| Изм. | Лист | № докум. | Подп. | Дата | ПВ5К.12.01.12 |
| Разраб. | | Возмищева | | | Ребро |
| Пров. | | Кузенченко | | | |
| Т.контр. | | | | | |
| ГИП | | Кузенченко | | | |
| Н.контр. | | Панова | | | |
| Утв. | | Кузнецов | | | |

| Лит. | Масса | Масштаб |
|---|---|---|
| | 1.2 | 1:1 |
| Лист | Листов 1 | |

Лист Б-10 ГОСТ 19903-74 ВСТ3пс6 ГОСТ 14637-79

Гипронефтеспецмонтаж г. Москва

## ПВ5К.12.01.05

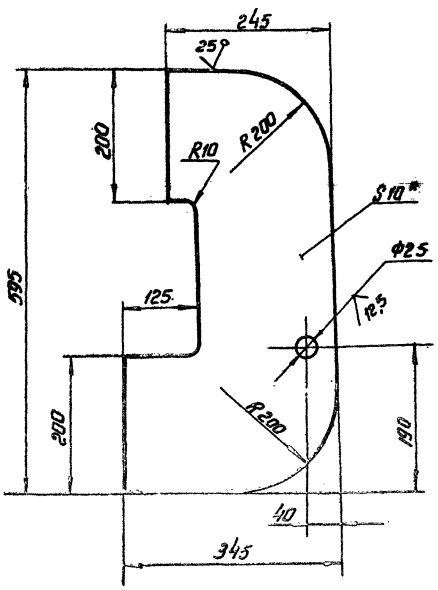


1. Н16, h16, $\pm\frac{JT16}{2}$
2. * Размер для справок.

| | | | | | |
|---|---|---|---|---|---|
| Изм. | Лист | № докум. | Подп. | Дата | ПВ5К.12.01.05 |
| Разраб. | | Возмищева | | | Накладка |
| Пров. | | Кузенченко | | | |
| Т.контр. | | | | | |
| ГИП | | Кузенченко | | | |
| Н.контр. | | Панова | | | |
| Утв. | | Кузнецов | | | |

| Лит. | Масса | Масштаб |
|---|---|---|
| | 11.0 | 1:5 |
| Лист | Листов 1 | |

Лист Б-10 ГОСТ 19903-74 ВСТ3пс6 ГОСТ 14637-79

Гипронефтеспецмонтаж г. Москва

Типовой проект 704-1-235.88 Альбом V

ПВ5К.12.00.02

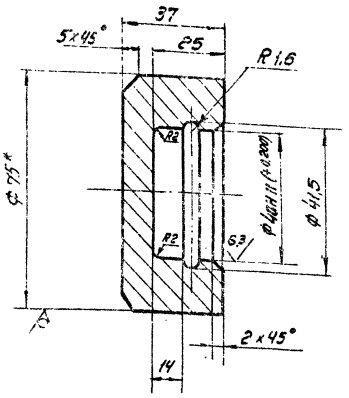


1. H16, h16, $\pm \frac{JT16}{2}$
2. *Размер для справок

| | | | | | | | |
|---|---|---|---|---|---|---|---|
| ПВ5К.12.00.02 | | | | | | | |
| Изм. | Лист | № докум. | Подп. | Дата | Подпятник | Лит. | Масса 0,7 | Масштаб 1:1 |
| Разраб. | | Возмищева | | | | Лист | Листов 1 |
| Пров. | | Кузенченко | | | | Гипронефтеспецмонтаж г. Москва | |
| Т.контр. | | | | | | | |
| ГИП | | | | | | | |
| Н.контр. | | | | | | | |
| Утв. | | | | | | | |

Круг 15-8 ГОСТ 2590-75
Вст3пс6-I ГОСТ 535-79

ПВ5К.12.00.03

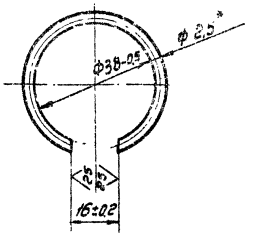


1. Развернутая длина заготовки 104±0,5 мм
2. *Размер для справок.

| | | | | | | | |
|---|---|---|---|---|---|---|---|
| ПВ5К.12.00.03 | | | | | | | |
| Изм. | Лист | № докум. | Подп. | Дата | Кольцо запорное | Лит. | Масса 0,07 | Масштаб 1:1 |
| Разраб. | | Возмищева | | | | Лист | Листов 1 |
| Пров. | | Кузенченко | | | | Гипронефтеспецмонтаж г. Москва | |
| Т.контр. | | | | | | | |
| ГИП | | | | | | | |
| Н.контр. | | | | | | | |
| Утв. | | | | | | | |

Правилова II-2,5 ГОСТ 9389-75

ПВ5К.12.00.01

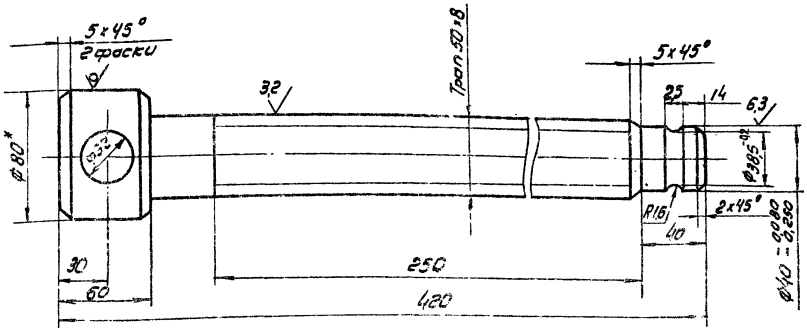


1. H16, h16, $\pm \frac{JT16}{2}$
2. Предельные отклонения резьбы по классу 3Х ГОСТ 9562-60
3. *Размер для справок.

| | | | | | | | |
|---|---|---|---|---|---|---|---|
| ПВ5К.12.00.01 | | | | | | | |
| Изм. | Лист | № докум. | Подп. | Дата | Вилка | Лит. | Масса 5,0 | Масштаб 1:2 |
| Разраб. | | Возмищева | | | | Лист | Листов 1 |
| Пров. | | Кузенченко | | | | Гипронефтеспецмонтаж г. Москва | |
| Т.контр. | | | | | | | |
| ГИП | | | | | | | |
| Н.контр. | | | | | | | |
| Утв. | | | | | | | |

Круг 80-8 ГОСТ 2590-71
Вст3пс6-I ГОСТ 535-79

Типовой проект 704-1-235.88 Альбом V

ПВ 5К. 21.01.11

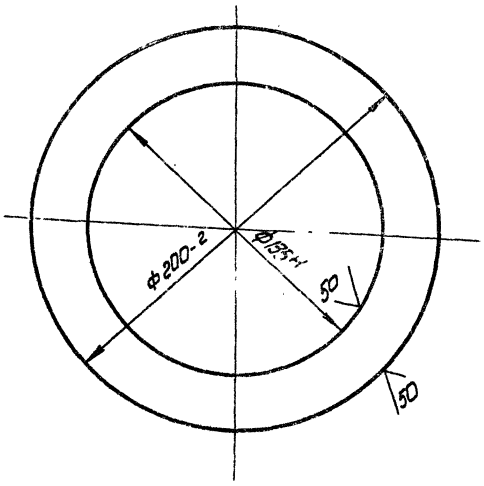


| | | | | | | | |
|---|---|---|---|---|---|---|---|
| Изм. | Лист | № докум. | Подп. | Дата | ПВ5К. 12.01.11 | | |
| Разраб. | | Возмищева | | | Фланец | Лит. | Масса 1.0 | Масштаб 1:2 |
| Пров. | | Кузенченко | | | | Лист | Листов 1 |
| Т.контр. | | | | | | | |
| ГИП | | Кузенченко | | | Б-9 ГОСТ 19903-74 | Типронефтеспецмонтаж г. Москва | |
| Н.контр. | | Панова | | | Вст3пс6-I ГОСТ 14637-79 | | |
| Утв. | | Кузнецов | | | | | |

ПВ 5К. 21.01.09

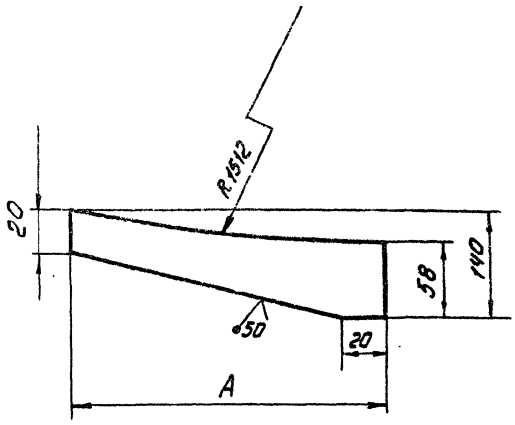


| Обозначение | А, мм | Масса кг |
|---|---|---|
| ПВ5К. 12.01.09 | 185 | 0,62 |
| -01 | 170 | 0,58 |

Неуказанные предельные отклонения размеров:
$H16,\ h16,\ \pm\frac{7716}{2}$

| | | | | | | | |
|---|---|---|---|---|---|---|---|
| Изм. | Лист | № докум. | Подп. | Дата | ПВ5К. 12.01.09 | | |
| Разраб. | | Возмищева | | | Ребро | Лит. | Масса см.табл. | Масштаб – |
| Пров. | | Кузенченко | | | | Лист | Листов 1 |
| Т.контр. | | | | | | | |
| ГИП | | Кузенченко | | | Полоса 10х15 ГОСТ 103-76 | Типронефтеспецмонтаж г. Москва | |
| Н.контр. | | Панова | | | Вст3пс6-I ГОСТ 535-79 | | |
| Утв. | | Кузнецов | | | | | |

ПВ 5К. 21.01.07

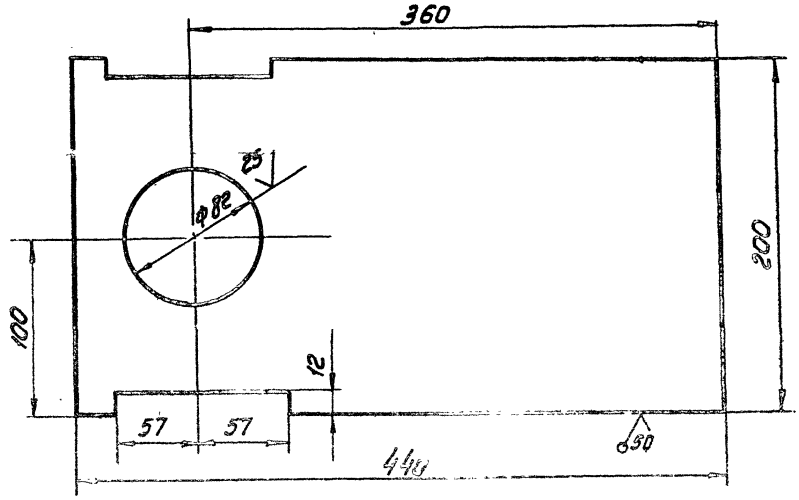


Неуказанные предельные отклонения размеров:
$H16,\ h16,\ \pm\frac{7716}{2}$

| | | | | | | | |
|---|---|---|---|---|---|---|---|
| Изм. | Лист | № докум. | Подп. | Дата | ПВ 5К. 12.01.07 | | |
| Разраб. | | Алферова | | | Пластина | Лит. | Масса 3,5 | Масштаб 1:25 |
| Пров. | | Кузенченко | | | | Лист | Листов 1 |
| Т.контр. | | | | | | | |
| ГИП | | Кузенченко | | | Лист Б-10 ГОСТ 19903-74 | Типронефтеспецмонтаж г. Москва | |
| Н.контр. | | Панова | | | Вст3пс6 ГОСТ 14637-79 | | |
| Утв. | | Кузнецов | | | | | |

Типовой проект 704-1 235 88 Альбом V

| Изм. | Лист | № докум. | Подп. | Дата |
|---|---|---|---|---|
| | | | | |

| Обозначение | Наименование | Кол. | Примечание |
|---|---|---|---|
| | Стандартные изделия | | |
| 7 | Шпилька М16х100 5.8.013 ГОСТ 9066-75 | 12 | |
| 8 | Гайка М16 4.013 ГОСТ 5915-70 | 12 | |

15-1307.03.00.00

| Изм. | Лист | № докум. | Подп. | Дата |
|---|---|---|---|---|
| | | | | |

| Обозначение | Наименование | Кол. | Примечание |
|---|---|---|---|
| | Документация | | |
| А3 | 15-1307.03.00.00СБ | Сборочный чертеж | |
| | Сборочные единицы | | |
| А4 | 1 15-1307.03.01.00 | Стойка верхняя | |
| А4 | 2 15-1307.03.02.00 | Стойка нижняя | |
| А4 | 3 15-1307.03.03.00 | Лестница | |
| | Детали | | |
| Б4 | 4 15-1307.03.00.01 | Настил Лист ПВ 508 ГОСТ 8706-78 D=1240, d=280 | 1 | 18.0кг |
| Б4 | 5 15-1307.03.00.02 | Крепление Уголок 50х50х5-В ГОСТ 8509-86 ВСт3кп2-I ГОСТ 535-79 L=1100мм | 2 | 4.2кг |
| Б4 | 6 15-1307.03.00.03 | Балка соединительная Уголок 50х50х5-В ГОСТ 8509-86 ВСт3кп2-I ГОСТ 535-79 L=450мм | 2 | 1.7кг |

15-1307.03.00.00

Стойка монтажная

| Изм. | Лист | № докум. | Подп. | Дата |
|---|---|---|---|---|
| Разраб. | Возмищева | | | |
| Пров. | Кузенченко | | | |
| ГИП | Кузенченко | | | |
| Н. контр. | | | | |
| Утв. | Кузнецов | | | |

Лит. | Лист 1 | Листов 2

Гипронефтеспецпромпроект

15-1307.03.00.00СБ

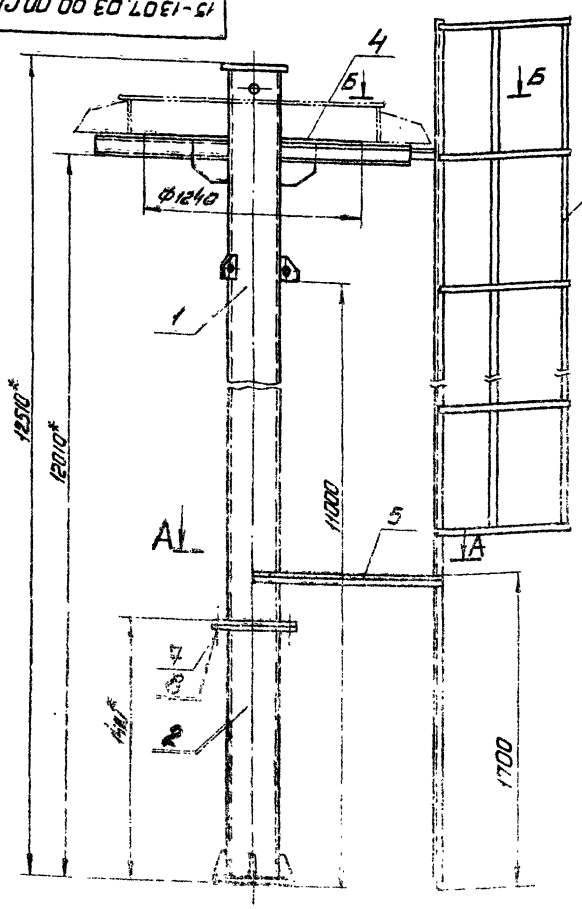


А-А
М1:10

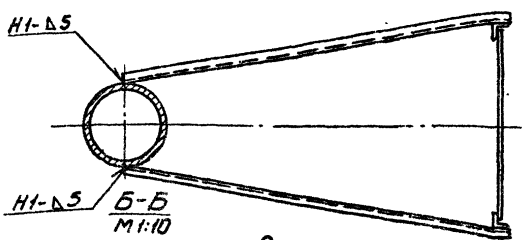


Б-Б
М1:10

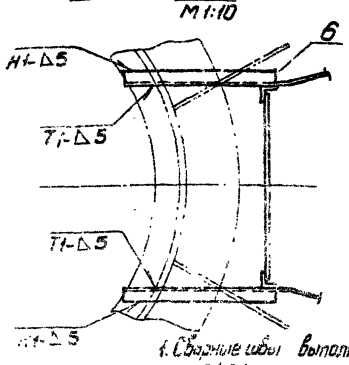


1. Сварные швы выполнять по ГОСТ 5264-80. Электроды типа 342А по ГОСТ 9467-75.
2. Н13, h15, $\pm\frac{IT16}{2}$
3. Шероховатость поверхностей реза для деталей Б4-50/.
4. *Размеры для справок.

15-1307.03.00.00СБ

Стойка монтажная
Сборочный чертеж

| Изм. | Лист | № докум. | Подп. | Дата |
|---|---|---|---|---|
| Разраб. | Возмищева | | | |
| Пров. | Кузенченко | | | |
| Т. контр. | | | | |
| ГИП | Кузенченко | | | |
| Н. контр. | | | | |
| Утв. | | | | |

Лит. | Масса 3914 | Масштаб 1:20

Лист | Листов 1

Гипронефтеспецпромпроект

Альбом V

Типовой проект 704-1-235.88

| Формат | Зона | Поз | Обозначение | Наименование | Кол. | Примечание |
|---|---|---|---|---|---|---|
| | | | | Документация | | |
| А3 | | | 15-1307.03.01.00СБ | Сборочный чертеж | | |
| | | | | Детали | | |
| Б4 | | 1 | 15-1307.03.01.01 | Стойка | | |
| | | | | Труба 273×8 ГОСТ 8732-78 / В-10 ГОСТ 8731-74 | | |
| | | | | L=11100 мм | 1 | 580.5 кг |
| А4 | | 2 | 15-1307.03.01.02 | Косынка | 6 | |
| Б4 | | 3 | 15-1307.03.01.03 | Раскосы | | |
| | | | | Швеллер 10 ГОСТ 8240-72 / ВСт3пс6-I ГОСТ 535-79 | | |
| | | | | L=730 мм | 6 | 6,3 кг |
| А4 | | 4 | 15-1307.03.01.04 | Ребро | 5 | |
| Е4 | | 5 | 15-1307.03.01.05 | Захват | | |
| | | | | Труба 57×6 ГОСТ 8732-78 / В-10 ГОСТ 8731-74 | | |
| | | | | L=280 мм | 1 | 2.1 кг |
| Б4 | | 6 | 15-1307.03.01.06 | Кольцо | | |
| | | | | Лист Б-10 ГОСТ 19903-74 / ВСт3кп2-I ГОСТ 14637-79 | | |
| | | | | D=286; d=274 | 1 | 1.0 кг |
| | | | | Стандартные изделия | | |
| | | 7 | | Фланец 300-25 | | |
| | | | | ГОСТ 12820-80 | 1 | 9.33 |

| Изм. | Лист | № докум. | Подп. | Дата |
|---|---|---|---|---|
| Разраб. | Возмищева | | | |
| Пров. | Кузнецова | | | |
| ГИП | Кузнецова | | | |
| Н. контр. | Панова | | | |
| Утв. | Кузнецов | | | |

15-1307.03.01.00

Стойка верхняя

| Лит. | Лист | Листов |
|---|---|---|
| | | 1 |

Гипронефтеспецпонтажа г. Москва

Инв. № подл. | Подп. и дата | Взам. инв. № | Инв. № дубл. | Подп. и дата

15-1307.03.01.04

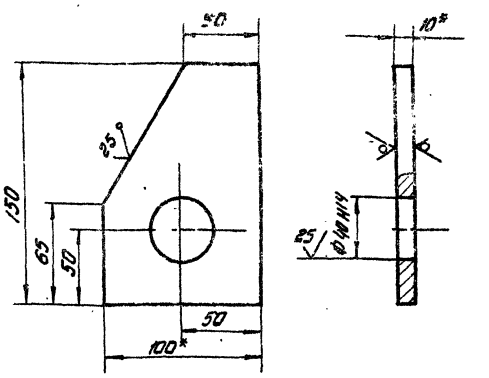


1. H16, h16 ± $\frac{IT16}{2}$
2. *Размеры для справок.

| Изм. | Лист | № докум. | Подп. | Дата |
|---|---|---|---|---|
| Разраб. | Возмищева | | | |
| Пров. | Кузнецова | | | |
| Т. контр. | | | | |
| ГИП | Кузнецова | | | |
| Н. контр. | Панова | | | |
| Утв. | Кузнецов | | | |

15-1307.03.01.04

Ребро

| Лит. | Масса | Масштаб |
|---|---|---|
| | 1,0 | 1:2 |

Лист | Листов

Полоса 10×100 ГОСТ 103-76 / ВСт3кп2-I ГОСТ 535-79

Гипронефтеспецпонтажа г. Москва

Инв. № подл. | Подп. и дата | Взам. инв. № | Инв. № дубл. | Подп. и дата

15-1307.03.01.00СБ

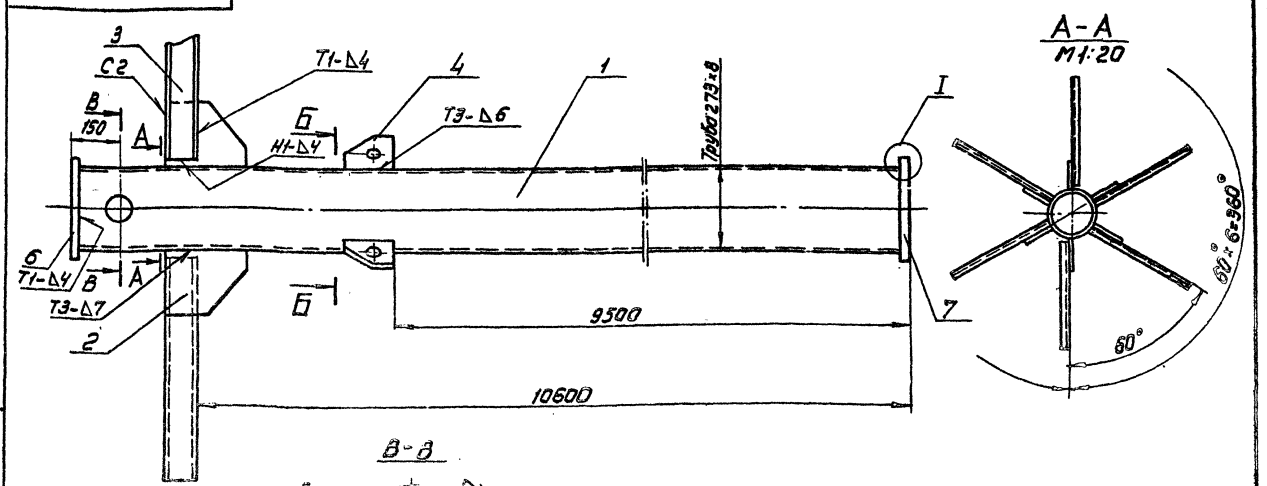


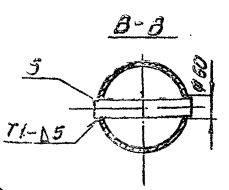


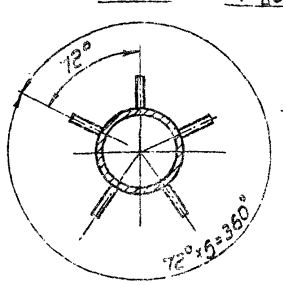


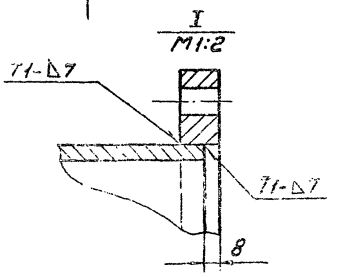


1. Сварные швы по ГОСТ 5264-80. Электроды типа Э42А по ГОСТ 9467-75.
2. H16, h16 ± $\frac{IT16}{2}$
3. Шероховатость поверхностей реза для деталей 69 $\overset{50}{\surd}$
4. * Размеры для справок.

| Изм. | Лист | № докум. | Подп. | Дата |
|---|---|---|---|---|
| Разраб. | Возмищева | | | |
| Пров. | Кузнецова | | | |
| Т. контр. | | | | |
| ГИП | Кузнецова | | | |
| Н. контр. | Панова | | | |
| Утв. | Кузнецов | | | |

15-1307.03.01.00СБ

Стойка верхняя

Сборочный чертеж

| Лит. | Масса | Масштаб |
|---|---|---|
| | 650 | 1:10 |

Лист | Листов 1

Гипронефтеспецпонтажа г. Москва

Инв. № подл. | Подп. и дата | Взам. инв. № | Инв. № дубл. | Подп. и дата

Типовой проект 704-1-235.88 Альбом II

## 15-1307.03.02.01

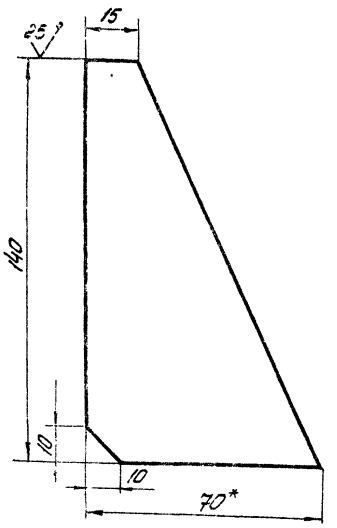


Неуказанные предельные отклонения размеров:
H16, h16, $\pm\frac{JT16}{2}$

| Изм. | Лист | № докум. | Подп. | Дата | 15-1307.03.02.01 | Лит. | Масса | Масштаб |
|---|---|---|---|---|---|---|---|---|
| Разраб. | | Возмищева | | | Ребро | | 0,28 | 1:5 |
| Пров. | | Кузьменко | | | | Лист | Листов 1 | |
| Т. контр. | | | | | | | | |
| ГИП | | Кузьменко | | | Лист Б-8 ГОСТ 19903-74 / ВСТ3 пс6-1 ГОСТ 14637-79 | Гипронефтеспецмонтаж г. Москва | | |
| Н. контр. | | Панова | | | | | | |
| Утв. | | Кузнецов | | | | | | |

| Формат | Зона | Поз. | Обозначение | Наименование | Кол. | Примечание |
|---|---|---|---|---|---|---|
| | | | | Документация | | |
| А3 | | | 15-1307.03.02.00 | Сборочный чертеж | | |
| | | | | Детали | | |
| А4 | | 1 | 15-1307.03.02.01 | ребро | 4 | |
| Б4 | | 2 | 15-1307.03.02.02 | Труба | | |
| | | | | Труба $\frac{273 \times 8 \text{ ГОСТ } 8732-78}{\text{В10 ГОСТ } 8731-74}$ | | |
| | | | | L=1382 мм | 1 | 72,2 |
| Б4 | | 3 | 15-1307.03.02.03 | Плита опорная | | |
| | | | | Лист $\frac{\text{Б-20 ГОСТ } 19903-74}{\text{ВСТ3кп2 ГОСТ } 14637-79}$ | | |
| | | | | D=450мм | 1 | 22,0кг |
| | | | | Стандартные изделия | | |
| | | 4 | | Фланец 250-25 | | |
| | | | | ГОСТ 12820-80 | 1 | 8,1 |

| Изм. | Лист | № докум. | Подп. | Дата | 15-1307.03.02.00 | Лит. | Лист | Листов |
|---|---|---|---|---|---|---|---|---|
| Разраб. | | Возмищева | | | Стойка нижняя | | | 1 |
| Пров. | | Кузьменко | | | | Гипронефтеспецмонтаж г. Москва | | |
| ГИП | | Кузьменко | | | | | | |
| Н. контр. | | Панова | | | | | | |
| Утв. | | Кузнецов | | | | | | |

## 15-1307.03.02.00СБ

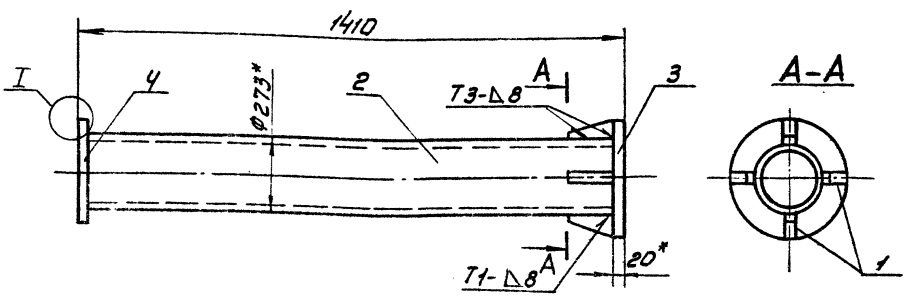


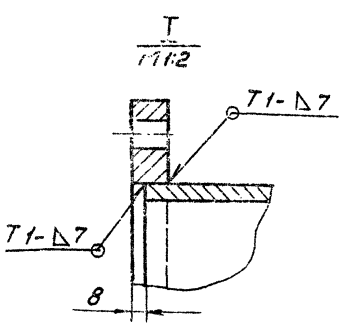


1. Сварные швы по ГОСТ 5264-80. Электроды типа Э42А ГОСТ 9467-76
2. H16, h16, $\pm\frac{JT16}{2}$
3. Шероховатость поверхностей реза для деталей Б4-50
4. *Размеры для справок.

| Изм. | Лист | № докум. | Подп. | Дата | 15-1307.03.02.00СБ | Лит. | Масса | Масштаб |
|---|---|---|---|---|---|---|---|---|
| Разраб. | | Возмищева | | | Стойка нижняя | | 103,4 | 1:10 |
| Пров. | | Кузьменко | | | Сборочный чертеж | Лист | Листов 1 | |
| Т. контр. | | | | | | Гипронефтеспецмонтаж | | |
| ГИП | | Кузьменко | | | | | | |
| Н. контр. | | Панова | | | | | | |
| Утв. | | Кузнецов | | | | | | |

15-1307.03.01.02

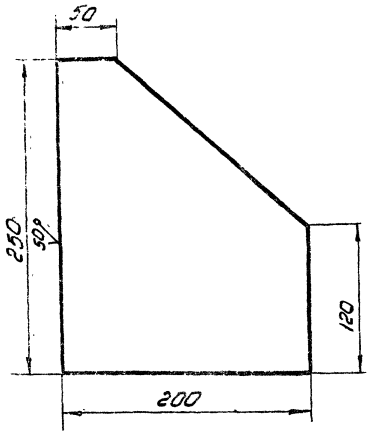


Неуказанные предельные отклонения размеров: $H16,\ h16,\ \pm\frac{IT16}{2}$

| Изм. | Лист | № докум. | Подп. | Дата | 15-1307.03.01.02 | | | |
|---|---|---|---|---|---|---|---|---|
| Разраб. | | | | | Косынка | Лит. | Масса | Масштаб |
| Пров. | | | | | | | 3,2 | 1:2,5 |
| Т.контр. | | | | | | Лист | Листов 1 | |
| ГИП | | | | | Б-2 ГОСТ 19903-74 / ВСт3кп2 ГОСТ 14637-79 | Гипронефтеспецмонтаж г. Москва | | |
| Н.контр. | | | | | | | | |
| Утв. | | | | | | | | |

| Формат | Зона | Поз. | | Наименование | Кол. | Примечание |
|---|---|---|---|---|---|---|
| | | | | Документация | | |
| А3 | | | 15-1307.03.03.00 | Сборочный чертеж | | |
| | | | | Детали | | |
| Б4 | | 1 | 15-1307.03.03.01 | Перекладина | | |
| | | | | Круг 18-В ГОСТ 8590-71 / ВСт3кп2-I ГОСТ 535-79 | | |
| | | | | L=570 мм | 35 | 1.14 кг |
| Б4 | | 2 | 15-1307.03.03.02 | Стойка | | |
| | | | | Уголок 50×50×3-В ГОСТ 8509-86 / ВСт3кп2-I ГОСТ 535-79 | | |
| | | | | L=13400 мм | 2 | 50.5 кг |
| Б4 | | 3 | 15. | Ограждение | | |
| | | | | Полоса 4×30 ГОСТ 103-76 / ВСт3кп2-I ГОСТ 535-79 | | |
| Б4 | | 3 | 15-1307.03.03.03 | L=11250 мм | 3 | 10.6 кг |
| Б4 | | 4 | 15-1307.03.03.04 | L=1950 мм | 16 | 1.84 кг |

| Изм. | Лист | № докум. | Подп. | Дата | 15-1307.03.03.00 | | | |
|---|---|---|---|---|---|---|---|---|
| Разраб. | | Вознесенская | | | Лестница | Лит. | Лист | Листов 1 |
| Пров. | | Кузнецова | | | | Гипронефтеспецмонтаж г. Москва | | |
| ГИП | | Кузнецова | | | | | | |
| Н.контр. | | Панова | | | | | | |
| Утв. | | Кузнецов | | | | | | |

15-1307.03.03.00СБ

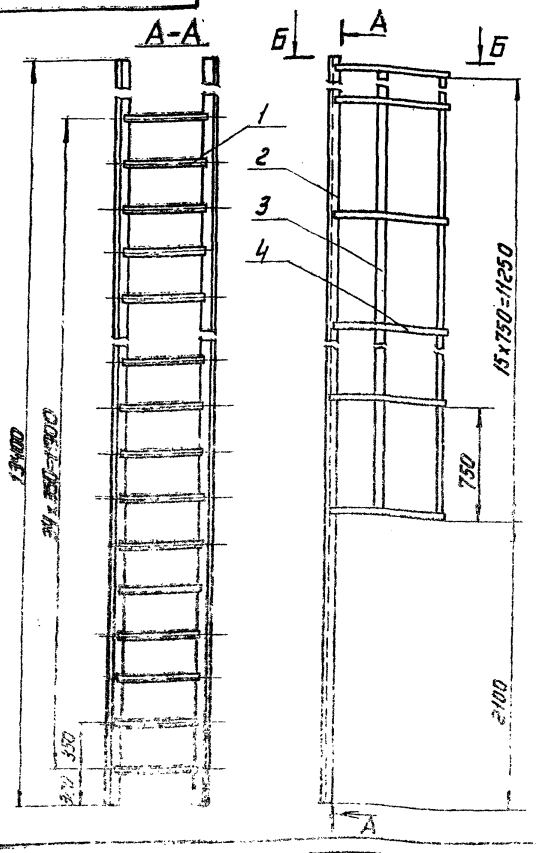


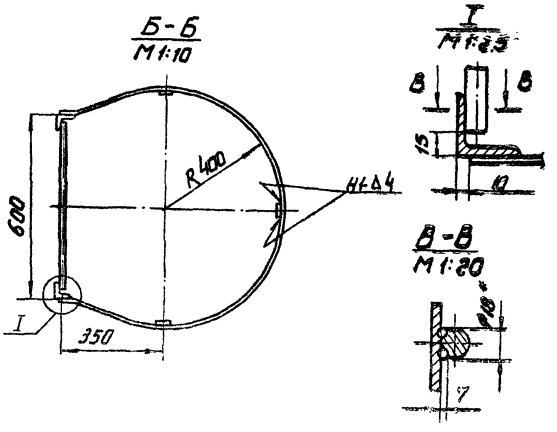


1. Сварные швы выполнять по ГОСТ 5264-80. Электроды типа Э-42А по ГОСТ 9467-75
2. $H16,\ h16,\ \pm\frac{IT16}{2}$
3. Шероховатость поверхностей реза для деталей $Rz\,80$.
4. * Размеры для справок.

| Изм. | Лист | № докум. | Подп. | Дата | 15-1307.03.03.00СБ | | | |
|---|---|---|---|---|---|---|---|---|
| Разраб. | | Вознесенская | | | Лестница | Лит. | Масса | Масштаб |
| Пров. | | Кузнецова | | | Сборочный чертеж | | 208 | 1:20 |
| Т.контр. | | | | | | Лист | Листов 1 | |
| ГИП | | Кузнецова | | | | Гипронефтеспецмонтаж г. Москва | | |
| Н.контр. | | Панова | | | | | | |
| Утв. | | Кузнецов | | | | | | |

Альбом VII

Типовой проект 704-1-235.88

Инв. № подл. | Подп. и дата | Взам. инв. № | Инв. № дубл. | Подп. и дата

Альбом 1

Типовой проект 704-1-235.88

АПВ. 12.01.00.01

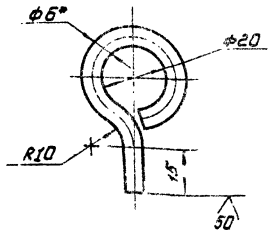


1. Длина заготовки 115 ± 1,7мм
2. H16; h16; ± IT16/2
3. *Размер для справок.

| | | | | | |
|---|---|---|---|---|---|
| Изм. | Лист | N докум. | Подп. | Дата | |
| Разраб. | | Волынцева | | | |
| Провер. | | Кузьменко | | | |
| Т. контр. | | | | | |
| ГИП | | Кузьменко | | | |
| Н. контр. | | Панова | | | |
| Утв. | | Кузнецов | | | |

АПВ. 12.01.00.01

Серьга

| Лит | Масса | Масштаб |
|---|---|---|
| | 0,05 | 1:1 |

Лист | Листов

Гипронефтеспецмонтаж г. Москва

Инв.№ подл. | Подп. и дата | Взам. инв.№ | Инв.№ дубл. | Подп. и дата

АПВ. 12.01.00.00СБ

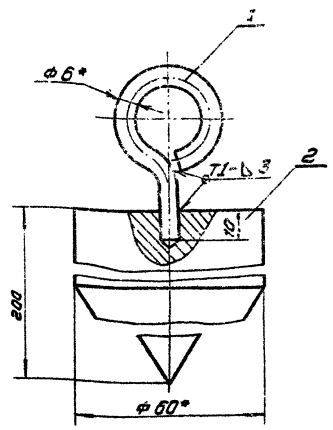


1. Сварные швы по ГОСТ 5264-80. Электроды типа Э42А ГОСТ 9467-75.
2. H16; h16; ± IT16/2
3. * Размеры для справок.

| | | | | | |
|---|---|---|---|---|---|
| Изм. | Лист | N докум. | Подп. | Дата | |
| Разраб. | | Волынцева | | | |
| Провер. | | Кузьменко | | | |
| Т. контр. | | | | | |
| ГИП | | Кузьменко | | | |
| Н. контр. | | Панова | | | |
| Утв. | | Кузнецов | | | |

АПВ 12.01.00.00 СБ

Отвес
Сборочный чертеж

| Лит | Масса | Масштаб |
|---|---|---|
| | 4,0 | 1:1 |

Лист | Листов

Гипронефтеспецмонтаж г. Москва

Инв.№ подл. | Подп. и дата | Взам. инв.№ | Инв.№ дубл. | Подп. и дата

АПВ. 12.01.00.02

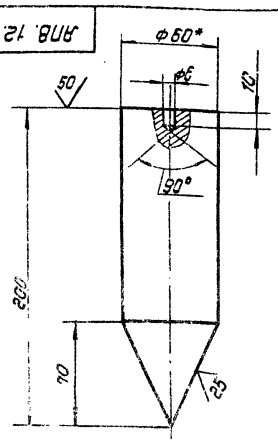


1. Длина заготовки 200 ± 1,5мм.
2. H16; h15; ± IT16/2
3. * Размер для справок.

| | | | | | |
|---|---|---|---|---|---|
| Изм. | Лист | N докум. | Подп. | Дата | |
| Разраб. | | Волынцева | | | |
| Провер. | | Кузьменко | | | |
| Т. контр. | | | | | |
| ГИП | | Кузьменко | | | |
| Н. контр. | | Панова | | | |
| Утв. | | Кузнецов | | | |

АПВ. 12.01.00.02

Груз

| Лит | Масса | Масштаб |
|---|---|---|
| | 1,9 | 1:2 |

Лист | Листов 1

Гипронефтеспецмонтаж г. Москва

Инв.№ подл. | Подп. и дата | Взам. инв.№ | Инв.№ дубл. | Подп. и дата

| Формат | Зона | Поз. | Обозначение | Наименование | Кол. | Примечание |
|---|---|---|---|---|---|---|
| | | | | Документация | | |
| А4 | | | АПВ. 12.01.00.00 | Сборочный чертеж | | |
| | | | | Детали | | |
| А4 | | 1 | АПВ. 12.01.00.01. | Серьга | 1 | |
| А4 | | 2 | АПВ. 12.01.00.02 | Груз | 1 | |

| | | | | | |
|---|---|---|---|---|---|
| Изм. | Лист | N докум. | Подп. | Дата | |
| Разраб. | | Волынцева | | | |
| Пров. | | Кузьменко | | | |
| Т. контр. | | | | | |
| ГИП | | Кузьменко | | | |
| Н. контр. | | Панова | | | |
| Утв. | | Кузнецов | | | |

АПВ. 12.01.00.00

Отвес

Гипронефтеспецмонтаж г. Москва

Инв.№ подл. | Подп. и дата | Взам. инв.№ | Инв.№ дубл. | Подп. и дата

ПВ31.02.00.00СБ

Типовой проект 704-1-235.88 Альбом V

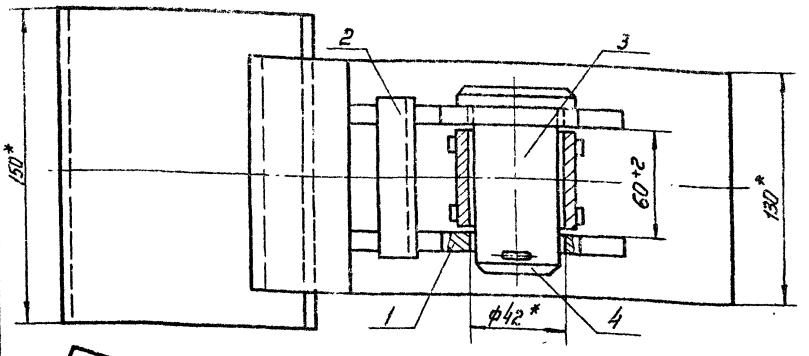


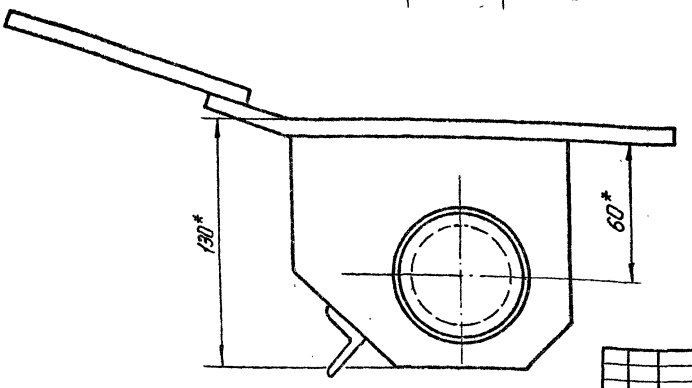


*Размеры для справок

| | | | | | | | | |
|---|---|---|---|---|---|---|---|---|
| | | | | | ПВ31.02.00.00 СБ | | | |
| Изм. | Лист | № докум. | Подп. | Дата | Скоба для развертывания рулона<br>Сборочный чертеж | Лит. | Масса | Масштаб |
| Разраб. | | Возмищева | | | | | 9,4 | 1:2 |
| Пров. | | Кузенченко | | | | Лист | Листов 1 | |
| Т.контр. | | | | | | | | |
| ГИП | | Кузенченко | | | | Гипронефтеспецмонтаж г. Москва | | |
| Н.контр. | | Панова | | | | | | |
| Утв. | | Кузнецов | | | | | | |

Инв.№ подл. | Подп. и дата | Взам.инв.№ | Инв.№ дубл. | Подп. и дата

ПВ31.02.00.01

12,5 √(√)

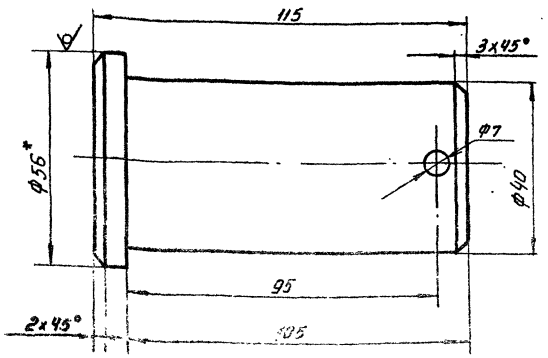


1. H16, h16, ± $\frac{\text{ЭТ16}}{2}$
2. *Размер для справок

| | | | | | | | | |
|---|---|---|---|---|---|---|---|---|
| | | | | | ПВ31.02.00.01 | | | |
| Изм. | Лист | № докум. | Подп. | Дата | Палец | Лит. | Масса | Масштаб |
| Разраб. | | Возмищева | | | | | 1,2 | 1:1 |
| Пров. | | Кузенченко | | | | Лист | Листов 1 | |
| Т.контр. | | | | | | | | |
| ГИП | | Кузенченко | | | Круг 56-8 ГОСТ 2590-71<br>ВСТ3сп5 ГОСТ535-79 | Гипронефтеспецмонтаж г. Москва | | |
| Н.контр. | | Панова | | | | | | |
| Утв. | | Кузнецов | | | | | | |

| Формат | Зона | Поз. | Обозначение | Наименование | Кол. | Примечание |
|---|---|---|---|---|---|---|
| | | | | Документация | | |
| А3 | | | ПВ31.02.00.00СБ | Сборочный чертеж | | |
| | | | | Сборочные единицы | | |
| А4 | | 1 | ПВ31.02.01.00 | Втулка | 1 | |
| А4 | | 2 | ПВ31.02.02.00 | Корпус | 1 | |
| | | | | Детали | | |
| А4 | | 3 | ПВ31.02.08.01 | Палец | 1 | |
| | | | | Стандартные изделия | | |
| | | 4 | | Шплинт 63×60-ПВ2 ГОСТ 397-79 | 1 | 0,02кг |

| | | | | | | | | |
|---|---|---|---|---|---|---|---|---|
| | | | | | ПВ31.02.00.00СБ | | | |
| Изм. | Лист | № докум. | Подп. | Дата | Корпус | Лит. | Лист | Листов |
| Разраб. | | Возмищева | | | | | | |
| Пров. | | Кузенченко | | | | Гипронефтеспецмонтаж г. Москва | | |
| ГИП | | Кузенченко | | | | | | |
| Н.контр. | | Панова | | | | | | |
| Утв. | | Кузнецов | | | | | | |

Инв.№ подл. | Подп. и дата | Взам.инв.№ | Инв.№ дубл. | Подп. и дата

ПВ 31.02.02.00СБ

Типовой проект 704-1-235.88 Альбом V

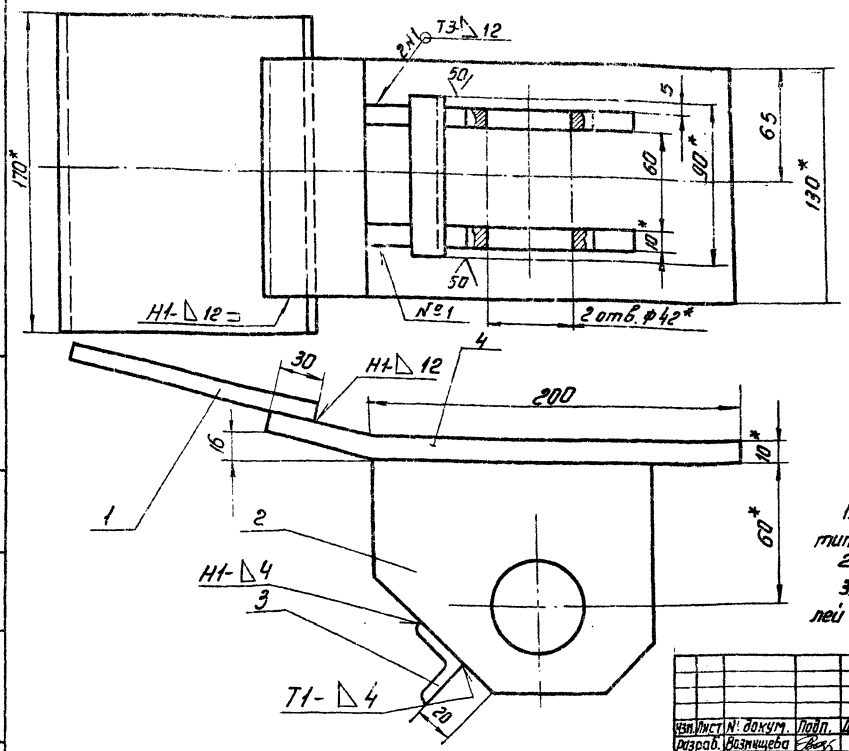


1. Сварные швы по ГОСТ 5264-80. Электроды типа Э42А ГОСТ 9467-75.
2. Н16, h16, $\pm\frac{IT16}{2}$
3. Шероховатость поверхностей реза для деталей Б4 50/

| | | | | | | | | |
|---|---|---|---|---|---|---|---|---|
| | | | | | ПВ31.02.00.00СБ | | | |
| Изм. | Лист | № докум. | Подп. | Дата | Корпус<br>Сборочный чертеж | Лит. | Масса | Масштаб |
| Разраб. | | Возмищева | | | | | 8,0 | 1:2 |
| Пров. | | Кузенченко | | | | Лист | Листов 1 | |
| Т.контр. | | | | | | Гипронефтеспецмонтаж г. Москва | | |
| ГИП | | Кузенченко | | | | | | |
| Н.контр. | | Панова | | | | | | |
| Утв. | | Кузнецов | | | | | | |

Инв. № подл. | Подп. и дата | Взам. инв. № | Инв. № дубл. | Подп. и дата

ПВ 31.02.02.02

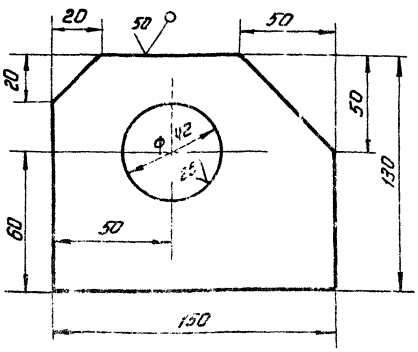


Неуказанные предельные отклонения размеров: Н16, h16, $\pm\frac{IT16}{2}$

| | | | | | | | | |
|---|---|---|---|---|---|---|---|---|
| | | | | | ПВ 31.02.02.02 | | | |
| Изм. | Лист | № докум. | Подп. | Дата | Щека | Лит. | Масса | Масштаб |
| Разраб. | | Возмищева | | | | | 2,5 | 1:2 |
| Пров. | | Кузенченко | | | | Лист | Листов 1 | |
| Т.контр. | | | | | | Гипронефтеспецмонтаж г. Москва | | |
| ГИП | | Кузенченко | | | | | | |
| Н.контр. | | Панова | | | | | | |
| Утв. | | Кузнецов | | | | | | |

Инв. № подл. | Подп. и дата | Взам. инв. № | Инв. № дубл. | Подп. и дата

| Формат | Зона | Поз. | Обозначение | Наименование | Кол. | Примечание |
|---|---|---|---|---|---|---|
| | | | | Документация | | |
| А3 | | | ПВ31.02.02.00 СБ | Сборочный чертеж | | |
| | | | | Детали | | |
| Б4 | | 1 | ПВ31.02.02.01 | Пластина | | |
| | | | | Полоса $\frac{10\times150\ ГОСТ\ 103-75}{ВСт3пс6-I\ ГОСТ\ 535-79}$ | | |
| | | | | L=200 мм | 1 | 3,0кг |
| А4 | | 2 | ПВ 31.02.02.02 | Щека | 2 | |
| Б4 | | 3 | ПВ 31.02.02.03 | Перекладина | | |
| | | | | Уголок $\frac{25\times25\times4-В\ ГОСТ\ 8509-86}{ВСт3пс6-I\ ГОСТ\ 535-79}$ | | |
| | | | | L=100мм | 1 | 0,20кг |
| Б4 | | 4 | ПВ31.02.02.04 | Пластина | 7 | |
| | | | | Полоса $\frac{6-10\times150\ ГОСТ\ 103-75}{ВСт3пс6-I\ ГОСТ\ 535-79}$ | | |
| | | | | L=270 мм | 1 | 4,20кг |

| | | | | | | | | |
|---|---|---|---|---|---|---|---|---|
| | | | | | ПВ31.02.02.00 | | | |
| Изм. | Лист | № докум. | Подп. | Дата | Корпус | Лит. | Листов 1 | |
| Разраб. | | Возмищева | | | | Гипронефтеспецмонтаж г. Москва | | |
| Пров. | | Кузенченко | | | | | | |
| ГИП | | Кузенченко | | | | | | |
| Н.контр. | | Панова | | | | | | |
| Утв. | | Кузнецов | | | | | | |

Инв. № подл. | Подп. и дата | Взам. инв. № | Инв. № дубл. | Подп. и дата

Типовой проект 704-1-235.88 Альбом I

ПВ31.02.01.01

25 √ (√)

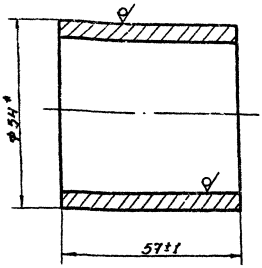


* Размер для справок.

| | | | |
|---|---|---|---|
| ПВ31.02.01.01 | | | |
| Втулка | Лит. | Масса | Масштаб |
| | | 0,7 | 1:1 |
| | Лист | Листов 1 | |
| Труба 54×5 ГОСТ 8732-78 / В-10 ГОСТ 8731-74 | Гипронефтеспецмонтаж г. Москва | | |
| Копировал | формат | | |

ПВ31.02.01.02

25 √ (√)

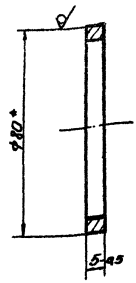


* Размер для справок.

| | | | |
|---|---|---|---|
| ПВ31.02.01.02 | | | |
| Кольцо | Лит. | Масса | Масштаб |
| | | 0,2 | 1:1 |
| | Лист | Листов 1 | |
| Труба 80×5 ГОСТ 8732-78 / В-10 ГОСТ 8731-74 | Гипронефтеспецмонтаж г. Москва | | |
| Копировал | формат | | |

ПВ31.02.01.00

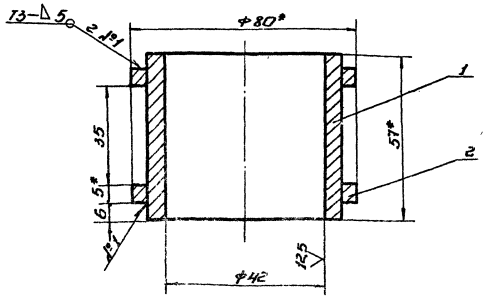


1. Сварные швы по ГОСТ 3264-80. Электроды типа Э42А ГОСТ 9467-75.
2. H 16; h 16; $+\frac{\Delta T \times 16}{2}$
3.* Размеры для справок.

| | | | |
|---|---|---|---|
| ПВ31.02.01.00 СБ | | | |
| Втулка | Лит. | Масса | Масштаб |
| Сборочный чертеж | | 1,2 | 1:1 |
| | Лист | Листов 1 | |
| | Гипронефтеспецмонтаж г. Москва | | |
| Копировал | формат | | |

| Формат | Зона | Поз. | Обозначение | Наименование | Кол. | Примечание |
|---|---|---|---|---|---|---|
| | | | | Документация | | |
| А4 | | | ПВ31.02.01.00СБ | Сборочный чертеж | | |
| | | | | Детали | | |
| А4 | | 1 | ПВ31.02.01.01 | Втулка | 1 | |
| А4 | | 2 | ПВ31.02.01.02 | Кольцо | 2 | |

| | | | |
|---|---|---|---|
| ПВ31.02.01.00 | | | |
| Втулка | Лит. | Лист | Листов |
| | | | 1 |
| | Гипронефтеспецмонтаж г. Москва | | |
| Копировал | формат | | |

Типовой проект 704-1-235.88

| Изм. | Лист | № докум. | Подп. | Дата |
|---|---|---|---|---|
| | | | | |

| Обозначение | Наименование | Кол. | Примечание |
|---|---|---|---|
| | Документация | | |
| А3 | ПВ7.11.00.00 СБ | Сборочный чертеж | |
| | Детали | | |
| А4 | 1 ПВ7.11.00.01 | Уголок | 2 |

ПВ7.11.00.00

Клин

| Лит. | Лист | Листов |
|---|---|---|
| И | | 1 |

Гипронефтеспецсантеж г. Москва

ПВ7.11.00.01

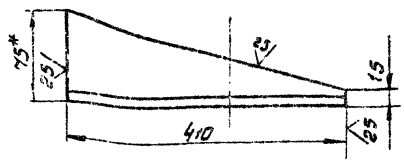


1. R 16,
2. * Размер для справок

ПВ7.11.00.01

Уголок

| Лит. | Масса | Масштаб |
|---|---|---|
| | 3,5 | 1:5 |

Лист 1 Листов 1

Уголок ПВ7.5х8-9 ГОСТ 8509-86
Эст.Экп 2-I ГОСТ 535-79

Гипронефтеспецсантеж г. Москва

ПВ7.11.00.00 СБ

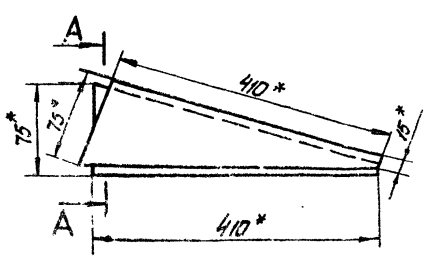


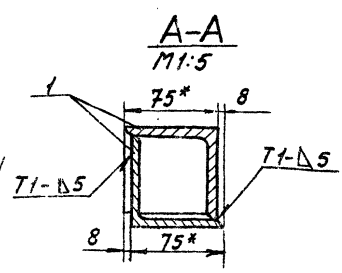


1. Сварные швы по ГОСТ 5264-80 Электроды типа 342А по ГОСТ 9467-75.
2. $\pm \frac{\pi T 16}{2}$
3. * Размеры для справок

ПВ7.11.00.00 СБ

Клин
Сборочный чертеж

| Лит. | Масса | Масштаб |
|---|---|---|
| | 4,0 | 1,5 |

Лист 1 Листов 1

Гипронефтеспецсантеж г. Москва

Типовой проект 1.04-1-215.83 Альбом V

ПВ6.07.00.00СБ

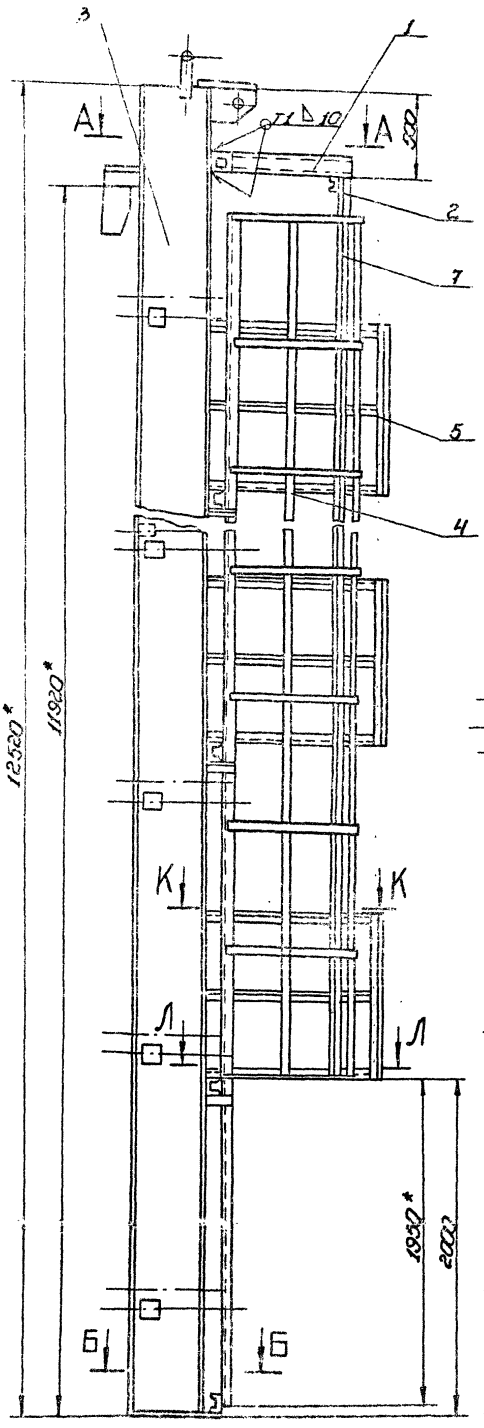


А-А
М1:10

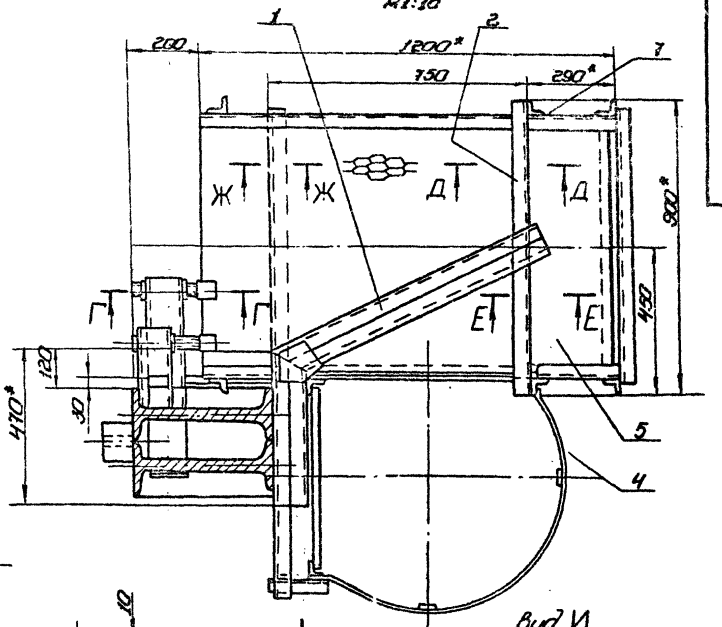


Б-Б
М1:10

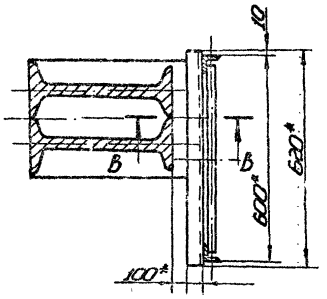


Ж-Ж
М1:5

И

Вид И
М1:5

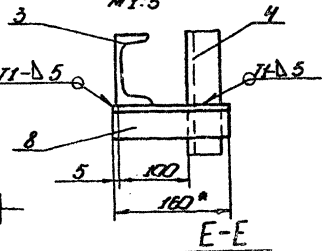


Г-Г
М1:5

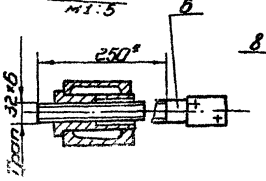


Е-Е
М1:5

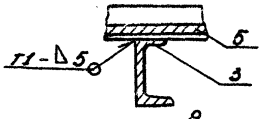


К-К
М1:10

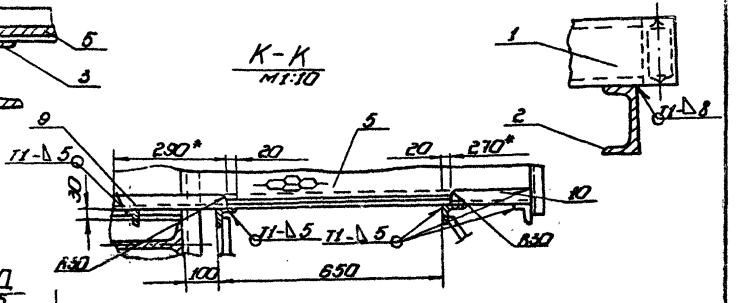


Д-Д
М1:5

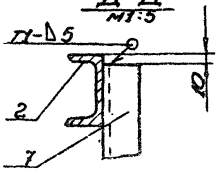


Л-Л
М1:10

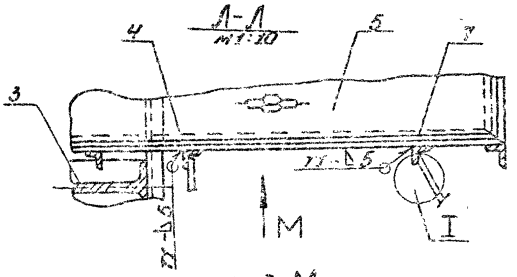


I
М1:5

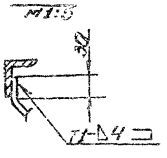


Вид М
М1:10

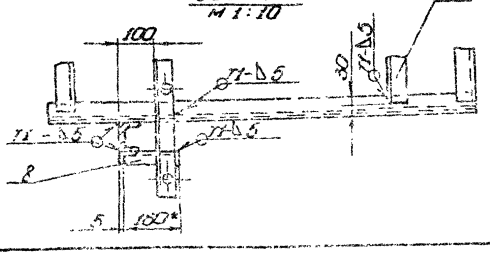


В-В
М1:10

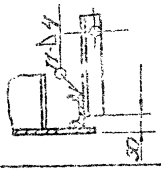


1. Сварные швы по ГОСТ 5264-80. Электроды типа Э42А. ГОСТ 9467-75.
2. $H16; h16; \pm \frac{IT16}{2}$.
3. Шероховатость поверхностей реза для деталей $\frac{Б4}{25}$ V.

| | | | | | | | |
|---|---|---|---|---|---|---|---|
| Изм. | Лист | № докум. | Подп. | Дата | ПВ6.07.00.00СБ | | |
| Разраб. | | Зотников | | | Приспособление для замыкания вертикального монтажного стыка | Литер | Масса | Масштаб |
| Пров. | | | | | | | | 1:20 |
| Т. контр. | | | | | | Лист | Листов 11 | |
| ГИП | | Высочина | | | Сборочный чертеж | Гипронефтеспецмонтаж г. Москва | | |
| Н. контр. | | Панова | | | | | | |
| Утв. | | Сутницкий | | | | | | |

Копир. 6Б2

Типовой проект 1.020.1-2.85 Альбом V

ПВ6.07.02.02

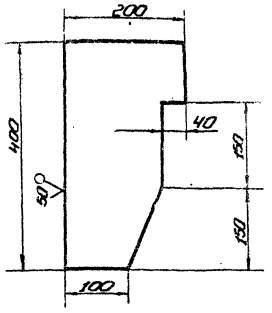


Неуказанные предельные отклонения размеров: h16; h16; ±IT16/2.

| Изм. | Кол. | Лист | № докум. | Подп. | Дата |
|---|---|---|---|---|---|
| Разраб. | | Ковшова | | | |
| Пров. | | | | | |
| Т. контр. | | | | | |
| ГИП | | Кушнерев | | | |
| Н. контр. | | Ланина | | | |
| ИЗО | | Шишкина | | | |

ПВ6.07.02.02

Ловитель

| Лит. | Масса | Масштаб |
|---|---|---|
| | 8,0 | 1:5 |

Лист Б ГОСТ 10028-74 ОСТ 36.13-76 ОСТ 36.27-78

Гипронефтеспецмонтаж г. Москва

Копировал Формат А4

| Формат | Зона | Поз. | Обозначение | Наименование | Кол. | Примечание |
|---|---|---|---|---|---|---|
| | | | | Документация | | |
| А2 | | | ПВ6.07.03.00СБ | Сборочный чертеж | | |
| | | | | Детали | | |
| Б4 | | 1 | ПВ6.07.03.01 | Круг | | |
| | | | | Круг В-18 ГОСТ 2590-71 ВСт3кп2-1 ГОСТ 535-79 | | |
| | | | | L=570 мм | 37 | 1,35кг |
| Б4 | | 2 | ПВ6.07.03.02 | Уголок | | |
| | | | | Уголок №50×5-В ГОСТ 8509-86 ВСт3кп2-1 ГОСТ 535-79 | | |
| | | | | L=11750 мм | 2 | 44,3кг |
| | | | | Ограждение | | |
| | | | | Полоса 4×30 ГОСТ 103-76 ВСт3кп2-1 ГОСТ 535-79 | | |
| Б4 | | 3 | ПВ6.07.03.03 | L=9770 мм | 2 | 9,2кг |
| Б4 | | 4 | ПВ6.07.03.04 | L=1350 мм | 14 | 1,3кг |

| Изм. | Кол. | Лист | № докум. | Подп. | Дата |
|---|---|---|---|---|---|
| Разраб. | | Ковшова | | | |
| Пров. | | Кушнерев | | | |
| ГИП | | Кушнерев | | | |
| Н. контр. | | Ланина | | | |
| ИЗО | | Шишкина | | | |

ПВ6.07.03.00

Лестница

| Лит. | Лист | Листов |
|---|---|---|
| | 1 | |

Гипронефтеспецмонтаж г. Москва

Копировал Формат А4

| Формат | Зона | Поз. | Обозначение | Наименование | Кол. | Примечание |
|---|---|---|---|---|---|---|
| | | | | Документация | | |
| А2 | | | ПВ6.07.02.00СБ | Сборочный чертеж | | |
| | | | | Детали | | |
| Б4 | | 1 | ПВ6.07.02.01 | Кронштейн | 1 | |
| Б4 | | 2 | ПВ6.07.02.02 | Ловитель | 1 | |
| Б4 | | 3 | ПВ6.07.02.03 | Пластина | 1 | |
| Б4 | | 4 | ПВ6.07.02.04 | Ребро | | |
| | | | | Полоса 4×100 ГОСТ 103-76 ВСт3кп2-1 ГОСТ 535-79 | | |
| | | | | L=200 мм | 1 | 2,2кг |
| Б4 | | 5 | ПВ6.07.02.05 | Переладина | | |
| | | | | Швеллер [ГОСТ 8240-72 ВСт3кп6-1 ГОСТ 535-79 | | |
| | | | | L=620 мм | 1 | 5,35кг |
| Б4 | | 6 | ПВ6.07.02.06 | Гайка | 16 | |
| Б4 | | 7 | ПВ6.07.02.07 | Скоба | | |
| Б4 | | 8 | ПВ6.07.02.08 | Скобка | | |
| | | | | Автолр. 5-А1 ГОСТ 12.2.33-72 ВСт3кп6-1 ГОСТ 535-79 | | |
| | | | | L=12500 мм | 2 | 602,6кг |
| | | | | Швеллер [ГОСТ 8240-72 ВСт3кп6-1 ГОСТ 535-79 | | |
| Б4 | | 9 | ПВ6.07.02.09 | L=250 мм | 16 | 4,35кг |
| Б4 | | 10 | ПВ6.07.02.10 | L=600 мм | 16 | 5,2кг |
| Б4 | | 11 | ПВ6.07.02.11 | L=1500 мм | 5 | 12,85кг |
| | | | | Полоса 5×130 ГОСТ 103-76 ВСт3кп2-1 ГОСТ 535-79 | | |
| Б4 | | 12 | ПВ6.07.02.12 | L=110 мм | 8 | 0,5кг |
| Б4 | | 13 | ПВ6.07.02.13 | L=315 мм | 32 | 0,75кг |
| Б4 | | 14 | ПВ6.07.02.14 | Косынка | | |
| | | | | 6-Б3 ГОСТ 19903-74 Лист Б ВСт3кп2 ГОСТ 535-79 | | |
| | | | | 320,4470 | 1 | 23,6кг |

| Изм. | Кол. | Лист | № докум. | Подп. | Дата |
|---|---|---|---|---|---|
| Разраб. | | Ковшова | | | |
| Пров. | | Кушнерев | | | |
| ГИП | | Кушнерев | | | |
| Н. контр. | | Ланина | | | |
| ИЗО | | Шишкина | | | |

ПВ6.07.02.00

Балка

| Лит. | Лист | Листов |
|---|---|---|
| | 1 | |

Гипронефтеспецмонтаж г. Москва

Копировал Формат А4

| Формат | Зона | Поз. | Обозначение | Наименование | Кол. | Примечание |
|---|---|---|---|---|---|---|
| | | | | Документация | | |
| А2 | | | ПВ6.07.00.00СБ | Сборочный чертеж | | |
| | | | | Сборочные единицы | | |
| Б4 | | 1 | ПВ6.07.01.00 | Кронштейн | 1 | |
| | | | | Детали | | |
| Б4 | | 2 | ПВ6.07.00.01 | Швеллер | | |
| | | | | Швеллер [ГОСТ 8240-72 ВСт3кп6-1 ГОСТ 535-79 | | |
| | | | | L=900 мм | 1 | |
| Б4 | | 3 | ПВ6.07.02.00 | Балка | 1 | |
| Б4 | | 4 | ПВ6.07.03.03 | Лестница | 1 | |
| Б4 | | 5 | ПВ6.07.04.03 | Площадка | 5 | |
| Б4 | | 6 | ПВ6.07.00.02 | Винт | 16 | |
| | | | | Уголок 50×50×5 ГОСТ 8509-86 ВСт3кп2-2 ГОСТ 535-79 | | |
| Б4 | | 7 | ПВ6.07.00.03 | L=10000 мм | 2 | 37,7кг |
| Б4 | | 8 | ПВ6.07.00.04 | L=250 мм | 10 | 4,6кг |
| Б4 | | 9 | ПВ6.07.00.05 | L=290 мм | 5 | 1,1кг |
| Б4 | | 10 | ПВ6.07.00.06 | L=270 мм | 5 | 1,0кг |

| Изм. | Кол. | Лист | № докум. | Подп. | Дата |
|---|---|---|---|---|---|
| Разраб. | | Ковшова | | | |
| Пров. | | Кушнерев | | | |
| ГИП | | Кушнерев | | | |
| Н. контр. | | Ланина | | | |
| ИЗО | | Шишкина | | | |

ПВ6.07.00.00

Приспособление для изготовления вертикальных стыков

| Лит. | Лист | Листов |
|---|---|---|
| | 1 | |

Гипронефтеспецмонтаж г. Москва

Копировал Формат А4

Типовой проект 704-1-235.88 Альбом V

## ПВ6.07.01.00 СБ

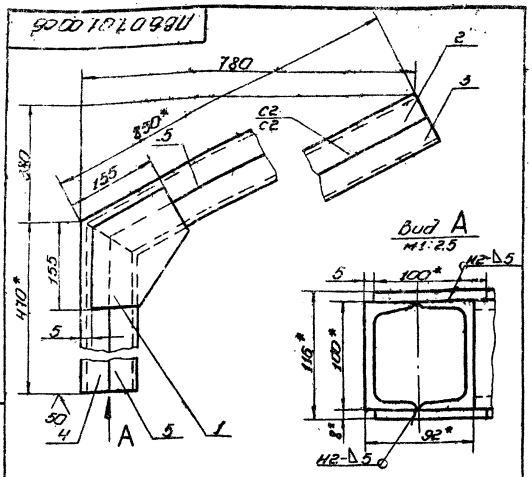


1. Сварные швы по ГОСТ 5264-80. Электрод типа Э42А по ГОСТ 9467-75.
2. Н16; h16; $\pm\frac{IT16}{2}$.
3. * Размеры для справок.

| | | | |
|---|---|---|---|
| ПВ6.07.01.00 СБ | Лит. | Масса | Масштаб |
| Кронштейн | | 25,5 | 1:5 |
| Сборочный чертеж | Лист | Листов 1 | |
| | Гипронефтеспецмонтаж г. Москва | | |

Копировал Формат

## ПВ6.07.01.01

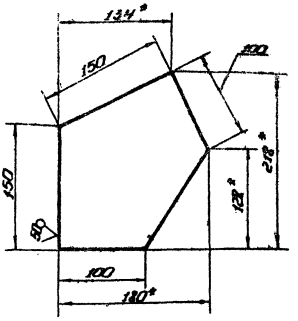


1. Неуказанные предельные отклонения h16; $\pm\frac{IT16}{2}$.
2. * Размеры для справок.

| | | | |
|---|---|---|---|
| ПВ6.07.01.01 | Лит. | Масса | Масштаб |
| Косынка | | 1,30 | 1:2,5 |
| | Лист | Листов 1 | |
| Лист 5-8 ГОСТ 19903-74 ВСт3пс6 ГОСТ 14637-79 | Гипронефтеспецмонтаж г. Москва | | |

Копировал Формат

## ПВ6.07.00.02

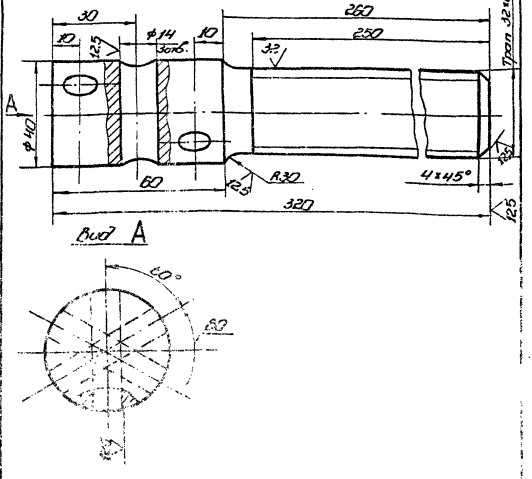


Неуказанные предельные отклонения размеров: Н16; h16; $\pm\frac{IT16}{2}$.

| | | | |
|---|---|---|---|
| ПВ6.07.00.02 | Лит. | Масса | Масштаб |
| Винт | | 22 | 1:1 |
| Круг 40-В ГОСТ 2590-71 ВСт3пс6-1 ГОСТ 535-79 | Гипронефтеспецмонтаж г. Москва | | |

Копировал Формат

| Формат | Зона | Поз. | Обозначение | Наименование | Кол. | Примечание |
|---|---|---|---|---|---|---|
| | | | | Документация | | |
| А4 | | | ПВ6.07.01.00 СБ | Сборочный чертеж | | |
| | | | | Детали | | |
| А4 | | 1 | ПВ6.07.01.01 | Косынка | 2 | |
| А4 | | 2 | ПВ6.07.01.02 | швеллер | 1 | |
| А4 | | 3 | ПВ6.07.01.03 | швеллер | 1 | |
| А4 | | 4 | ПВ6.07.01.04 | швеллер | 1 | |
| А4 | | 5 | ПВ6.07.01.05 | швеллер | 1 | |

| | | | |
|---|---|---|---|
| ПВ6.07.01.00 | Лит. | Лист | Листов |
| Кронштейн | Гипронефтеспецмонтаж г. Москва | | |

Копировал

Типовой проект 704-1-235.88 Альбом V

## ПВ6.07.01.03

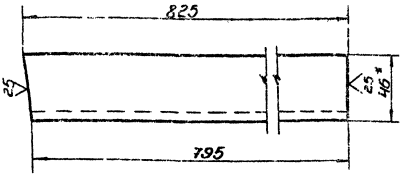


1. H16; h16; $\pm\frac{\pi T16}{2}$
2. * Размер для справок.

| | | | | | | | |
|---|---|---|---|---|---|---|---|
| Изм. | Лист | № докум. | Подп. | Дата | ПВ6.07.01.03 | | |
| Разраб. | | Размещ. | | | Швеллер | Лит. | Масса 7,1 | Масштаб 1:2 |
| Пров. | | | | | | Лист | Листов 1 |
| Т. контр. | | | | | | | |
| Гип. | | Стеклов | | | Швеллер 10 ГОСТ 8240-72 / ВСТ3пс6-1 ГОСТ 535-79 | Гипронефтеспец. монтаж г. Москва | |
| Н. контр. | | Панова | | | | | |
| Утв. | | Кузнецов | | | | | |

Копировал — Формат

## ПВ6.07.01.02

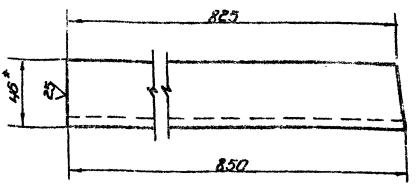


1. H16; h16; $\pm\frac{\pi T16}{2}$
2. * Размер для справок.

| | | | | | | | |
|---|---|---|---|---|---|---|---|
| Изм. | Лист | № докум. | Подп. | Дата | ПВ6.07.01.02 | | |
| Разраб. | | Размещ. | | | Швеллер | Лит. | Масса 7,3 | Масштаб 1:2 |
| Пров. | | | | | | Лист | Листов 1 |
| Т. контр. | | | | | | | |
| Гип. | | Стеклов | | | Швеллер 10 ГОСТ 8240-72 / ВСТ3пс6-1 ГОСТ 535-79 | Гипронефтеспец. монтаж г. Москва | |
| Н. контр. | | Панова | | | | | |
| Утв. | | Кузнецов | | | | | |

Копировал — Формат

## ПВ6.07.01.05

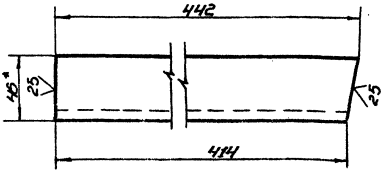


1. H16; h16; $\pm\frac{\pi T16}{2}$
2. * Размер для справок.

| | | | | | | | |
|---|---|---|---|---|---|---|---|
| Изм. | Лист | № докум. | Подп. | Дата | ПВ6.07.01.05 | | |
| Разраб. | | Размещ. | | | Швеллер | Лит. | Масса 3,56 | Масштаб 1:2 |
| Пров. | | | | | | Лист | Листов 1 |
| Т. контр. | | | | | | | |
| Гип. | | Стеклов | | | Швеллер 10 ГОСТ 8240-72 / ВСТ3пс6-1 ГОСТ 535-79 | Гипронефтеспец. монтаж г. Москва | |
| Н. контр. | | Панова | | | | | |
| Утв. | | Кузнецов | | | | | |

Копировал — Формат

## ПВ6.07.01.04

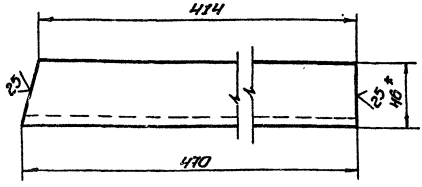


1. H16; h16; $\pm\frac{\pi T16}{2}$
2. * Размер для справок.

| | | | | | | | |
|---|---|---|---|---|---|---|---|
| Изм. | Лист | № докум. | Подп. | Дата | ПВ6.07.01.04 | | |
| Разраб. | | Размещ. | | | Швеллер | Лит. | Масса 40 | Масштаб 1:2 |
| Пров. | | | | | | Лист | Листов 1 |
| Т. контр. | | | | | | | |
| Гип. | | Стеклов | | | Швеллер 10 ГОСТ 8240-72 / ВСТ3пс6-1 ГОСТ 535-79 | Гипронефтеспец. монтаж г. Москва | |
| Н. контр. | | Панова | | | | | |
| Утв. | | Кузнецов | | | | | |

Копировал — Формат

ПВ6.07.02.00СБ

Типовой проект 701-1-235.88 Альбом V

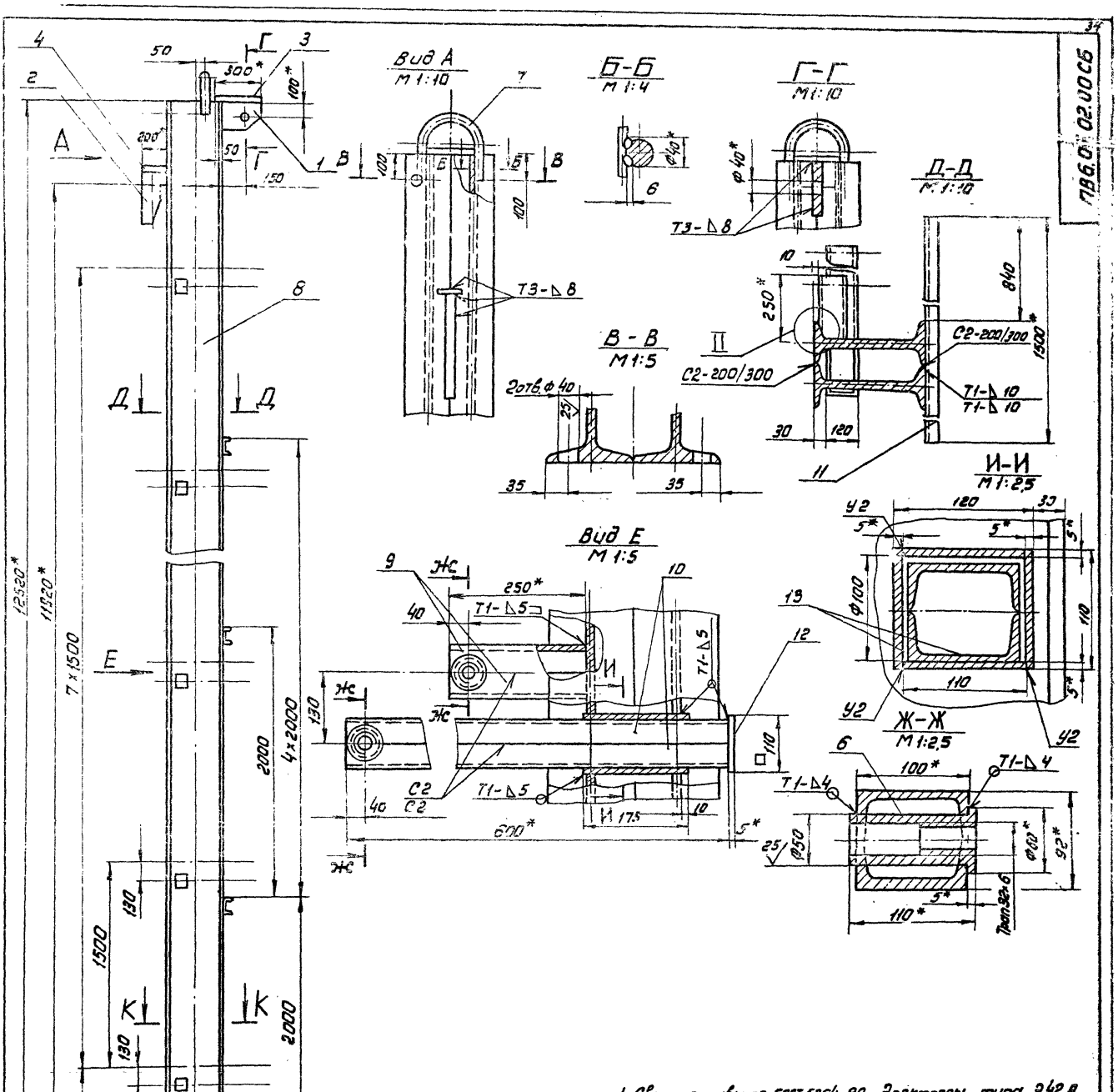


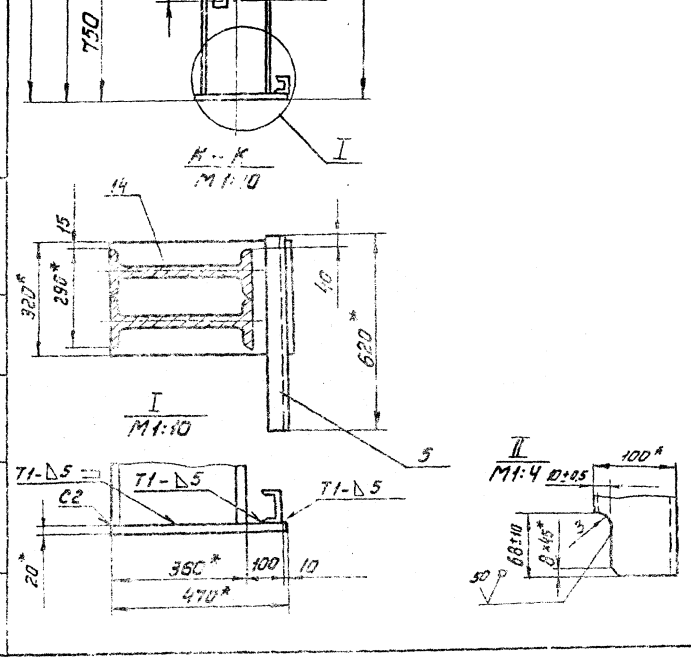


1. Сварные швы по ГОСТ 5264-80. Электроды типа Э42А по ГОСТ 9467-75.
2. Н16; h16; $\pm\frac{IT16}{2}$
3. Сборку балки выполнять в следующей последовательности:
1) сварить между собой две дет. поз. 8;
2) в изготовленном элементе прорезать окно (см. И-И);
3) дет. поз. 15 сварить в коробку (см. И-И);
4) коробки установить в подготовленные окна и приварить (см. Вид Е);
5) сварить между собой попарно детали поз. 9, 10 (см. Вид 2), вырезать отверстие Ф50, оставить и приварить гайку дет. поз. 6 (Ж-Ж);
6) завести готовые элементы (поз. 6) в коробки, установить и приварить пластину дет. поз. 12;
7) сварить между собой попарно дет. поз. 9 (см. Вид Е) вырезать отв. Ф50 оставить и приварить гайку дет. 6 (см. Ж-Ж); готовые элементы обрезать по контуру сопряжаемой детали (см. II), установить их и приварить;
8) произвести установку и приварку всех остальных деталей балки.
4. Шероховатость поверхностей реза для деталей БЧ-23.
5. * Размеры для справок.
6. При сборке обеспечить меры, исключающие сварочную деформацию узлов балки.
7. После окончания сборки трущиеся поверхности узлов смазать солидолом.

| | | | | | | | |
|---|---|---|---|---|---|---|---|
| Изм. | Лист | № докум. | Подп. | Дата | ПВ 6.07.02.00СБ | | |
| Разраб. | | Розницева | | | Балка | Лит. | Масса 14560 | Масштаб 1:20 |
| Пров. | | | | | Сборочный чертеж | Лист | Листов 1 |
| Т.контр. | | | | | | Гипронефтеспецмонтаж г.Москва | |
| ГИП | | Кузьменко | | | | | |
| Н.контр. | | Полова | | | | | |
| Утв. | | Кузнецов | | | | | |

Инв. № подл. | Подп. и дата | Взам. инв. № | Инв. № дубл. | Подп. и дата

ПВ6.07.03.00СБ

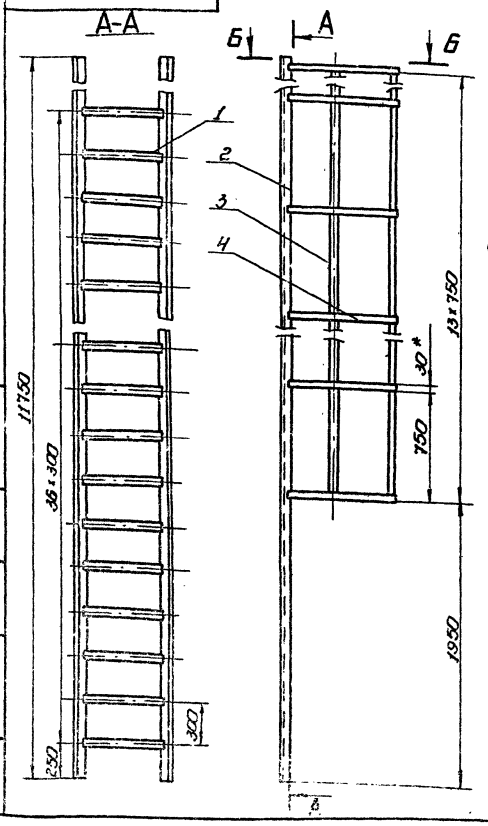


1. Сварка ручная электродуговая, электроды типа Э42А ГОСТ 9467-75. Сварные швы по ГОСТ 5264-80.
2. $H16;\ h16;\ \pm\frac{IT16}{2}$.
3. Шероховатость поверхностей реза для дет. 64 $\nabla 50$.
4. * Размеры для справок.

| | | | | | | | | | | | |
|---|---|---|---|---|---|---|---|---|---|---|---|
| Изм. | Кол. | № докум. | Подп. | Дата | ПВ6.07.03.00СБ | | | | | | |
| Разраб. | | Ермилова | | | Лестница | | | Лит. | Масса | Масштаб | |
| Пров. | | Кузнецова | | | | | | | 2100 | 1:20 | |
| Т.контр. | | | | | Сборочный чертеж | | | Лист | Листов 1 | | |
| ГИП | | Кузнецова | | | | | | Гипронефтеспецмонтаж г. Москва | | | |
| Н.контр. | | Кузнецова | | | | | | | | | |
| Нач. | | Кузнецова | | | | | | | | | |

Копировал

Формат

ПВ6.07.02.06

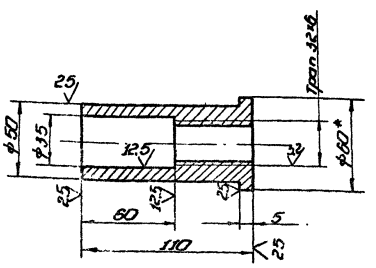


1. $H16;\ h16;\ \pm\frac{IT16}{2}$.
2. * Размер для справок.

| | | | | | | | | | | | |
|---|---|---|---|---|---|---|---|---|---|---|---|
| Изм. | Кол. | № докум. | Подп. | Дата | ПВ6.07.02.06 | | | | | | |
| Разраб. | | | | | Гайка | | | Лит. | Масса | Масштаб | |
| Пров. | | | | | | | | | 0,5 | 1:2 | |
| Т.контр. | | | | | | | | Лист | Листов 1 | | |
| ГИП | | | | | | | | Гипронефтеспецмонтаж г. Москва | | | |
| Н.контр. | | | | | | | | | | | |
| Нач. | | | | | | | | | | | |

Крепление 6G.8 ГОСТ 2590-71 Ст3 пс6-1 ГОСТ 535-79

Копировал

Формат

ПВ6.07.02.07

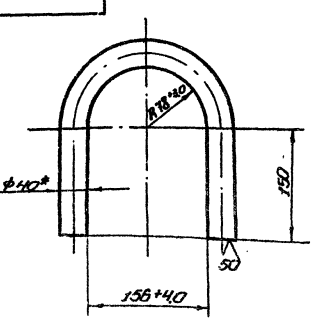


1. $H16;\ h16;\ \pm\frac{IT16}{2}$.
2. * Размер для справок.

| | | | | | | | | | | | |
|---|---|---|---|---|---|---|---|---|---|---|---|
| Изм. | Кол. | № докум. | Подп. | Дата | ПВ6.07.02.07 | | | | | | |
| Разраб. | | | | | Скоба | | | Лит. | Масса | Масштаб | |
| Пров. | | | | | | | | | 5,3 | 1:5 | |
| Т.контр. | | | | | | | | Лист | Листов 1 | | |
| ГИП | | | | | | | | Гипронефтеспецмонтаж г. Москва | | | |
| Н.контр. | | | | | | | | | | | |
| Нач. | | | | | | | | | | | |

Крепление 6G.8 ГОСТ 2590-71 Ст3 пс6-1 ГОСТ 535-79

Копировал

Формат

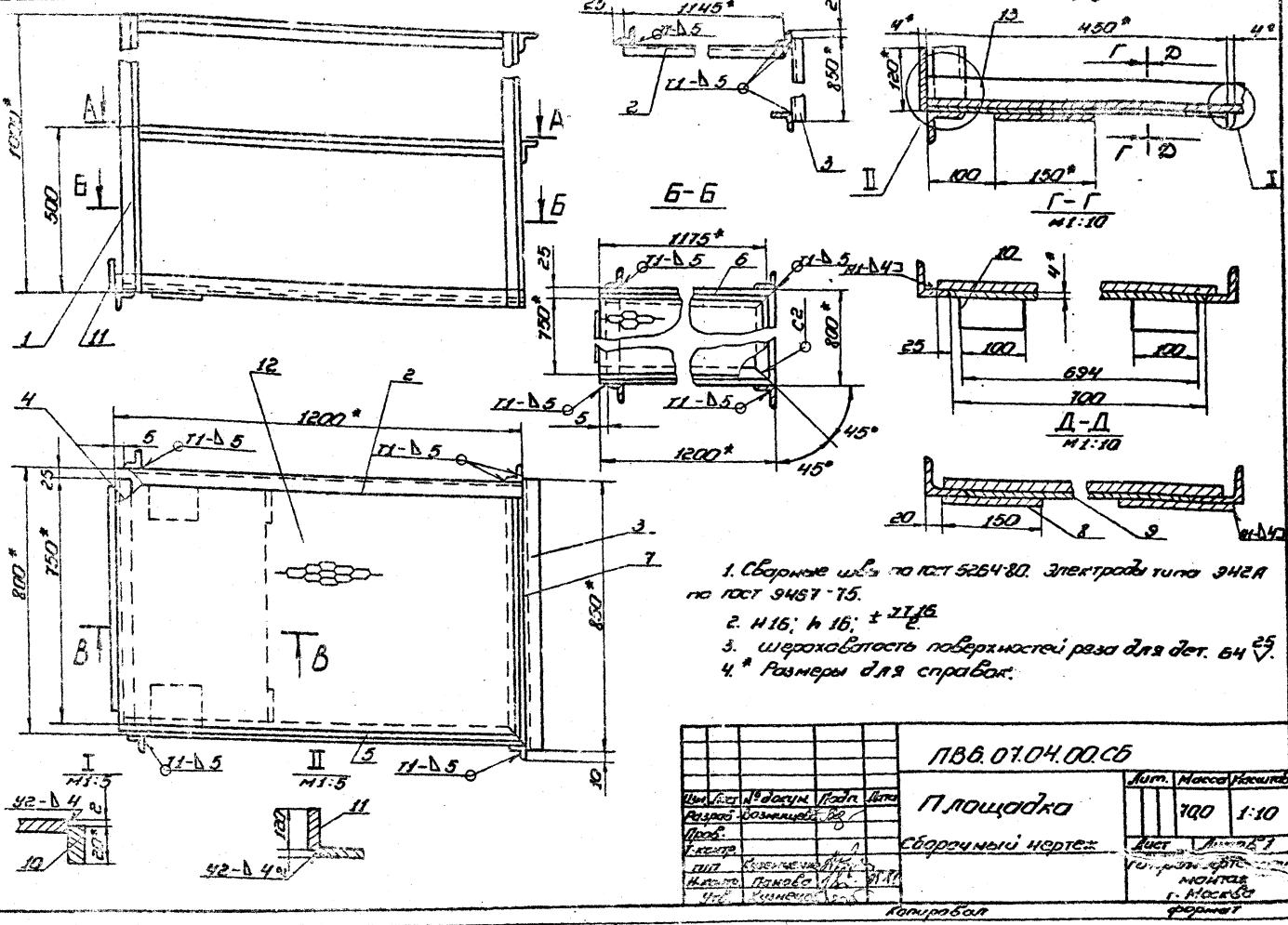


1. Сварные швы по ГОСТ 5264-80. Электроды типа Э42А по ГОСТ 9467-75.
2. $H16;\ h16;\ \pm\frac{IT16}{2}$.
3. Шероховатость поверхностей реза для дет. 64 $\frac{25}{\nabla}$.
4. * Размеры для справок.

| | | |

Типовой проект 704-1-235.88 Альбом V

ПВ6.07.02.01

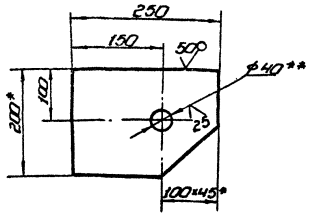


1. H16; h16; $\pm\frac{IT16}{2}$.
2. ** Острые кромки отверстий ф40 округлить радиусом 5 мм.
3. * Размеры для справок.

| | | | |
|---|---|---|---|
| ПВ6.07.02.01 | | | |
| Кронштейн | Лит. | Масса 4,8 | Масштаб 1:5 |
| | Лист | Листов 1 | |
| Полоса 14×2 ... | Гипронефтеспецмонтаж г. Москва | | |

Копировал Формат

ПВ6.07.02.03

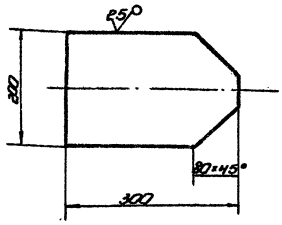


Неуказанные предельные отклонения размеров: H16; h16; $\pm\frac{IT16}{2}$.

| | | | |
|---|---|---|---|
| ПВ6.07.02.03 | | | |
| Пластина | Лит. | Масса 6,0 | Масштаб 1:5 |
| | Лист | Листов 1 | |
| Лист Б-14 ГОСТ 19903-74 / ВСТ3 пс5 ГОСТ 14637-79 | Гипронефтеспецмонтаж г. Москва | | |

Копировал Формат

ПВ6.07.04.06

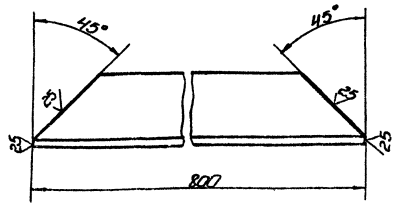


Неуказанные предельные отклонения размеров: H16; h16; $\pm\frac{IT16}{2}$.

| | | | |
|---|---|---|---|
| ПВ6.07.04.06 | | | |
| Основание боковое | Лит. | Масса 3,0 | Масштаб 1:2 |
| | Лист | Листов 1 | |
| Уголок 50×50×6 ... | Гипронефтеспецмонтаж г. Москва | | |

Копировал Формат

ПВ6.07.04.05

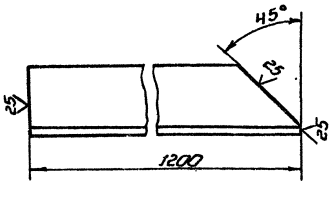


ПВ6.07.04.05.-01

зеркальное отражение, остальное см. ПВ6.07.04.05

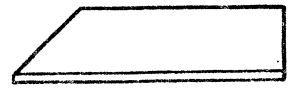

Неуказанные предельные отклонения размеров: H16; h16; $\pm\frac{IT16}{2}$.

| | | | |
|---|---|---|---|
| ПВ6.07.04.05 | | | |
| Основание | Лит. | Масса 4,5 | Масштаб 1:2 |
| | Лист | Листов 1 | |
| Уголок 50×50×6 ... | Гипронефтеспецмонтаж г. Москва | | |

Копировал Формат

ПВ9.10.00.00СБ

Типовой проект 704-1-235.88 Альбом V

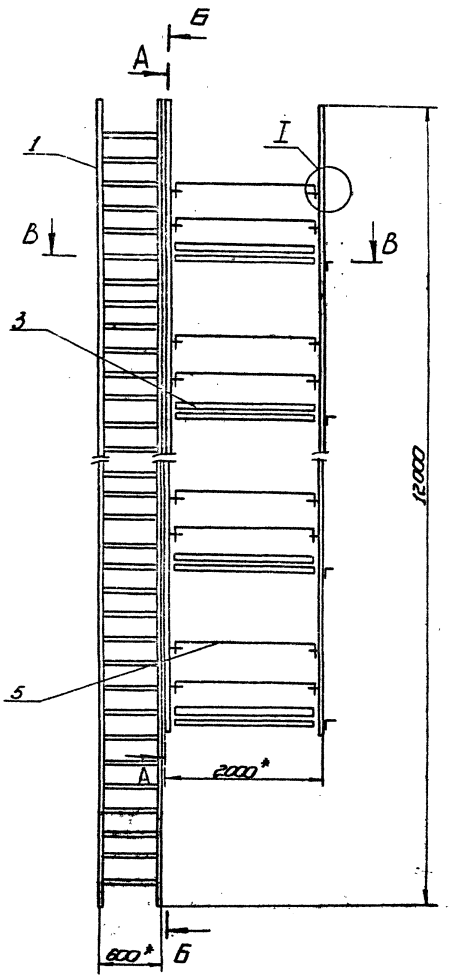


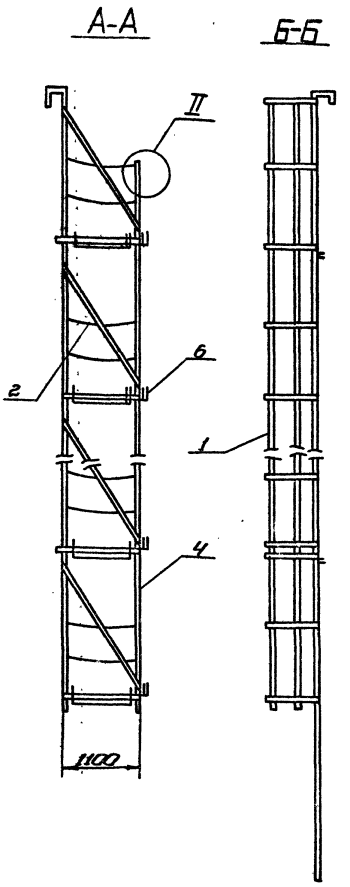


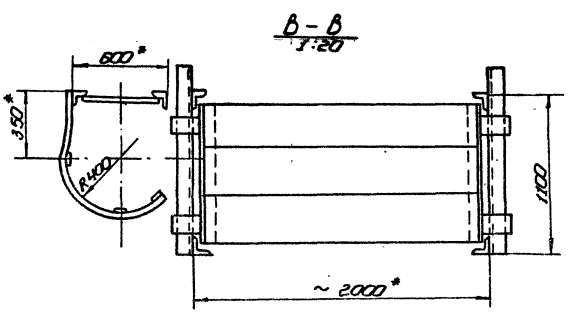


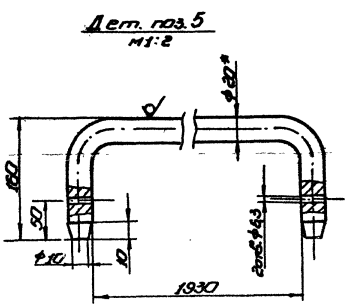


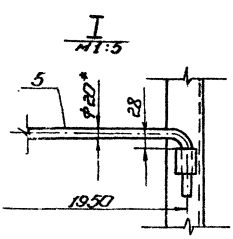


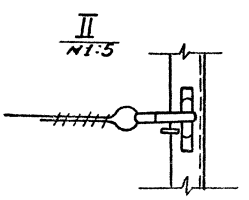


1. * Размер для справок.
2. Сварные швы по ГОСТ 5264-80. Электроды типа Э42А ГОСТ 9467-75.
3. H16; h16; $\pm \frac{IT16}{2}$.
4. Испытать на статическую нагрузку силой P=550кг
5. В местах выхода на площадку поз.3 ограждение на лестнице поз. 1 срезать (В-В)

| | | | | | | | | |
|---|---|---|---|---|---|---|---|---|
| | | | | | ПВ9.10.00.00СБ | | | |
| Изм. | Лист | № докум. | Подп. | Дата | Леса навесные для замыкания вертикального монтажного стыка Сборочный чертеж | Лит. | Масса | Масштаб |
| Разраб. | | Возмищев | | | | | 662,0 | 1:40 |
| Пров. | | | | | | Лист | Листов 1 | |
| Т.контр. | | | | | | Гипронефтеспецмонтаж г. Москва | | |
| Гип. | | Кузнецова | | | | | | |
| Н.контр. | | Панова | | | | | | |
| Утв. | | Кузнецова | | | | | | |

Копировал

Формат

Инв.№ подл. | Подп. и дата | Взам.инв.№ | Инв.№ дубл. | Подп. и дата

Типовой проект 704-1-235.88 Альбом V

ПВ9.10.04.01

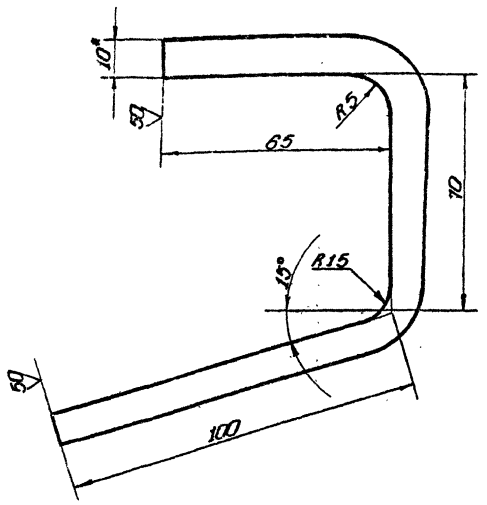


1. Н16; h16; ±IT16/2
2.* Размер для справок.

ПВ9.10.03.01

Крюк

| Лит. | Масса | Масштаб |
|---|---|---|
| | 0,9 | 1:1 |

Гипронефтеспецмонтаж г. Москва

Копировал

| Формат | Зона | Поз. | Обозначение | Наименование | Кол. | Примечание |
|---|---|---|---|---|---|---|
| | | | | Документация | | |
| А3 | | | ПВ9.10.03.00СБ | Сборочный чертеж | | |
| | | | | Детали | | |
| А4 | | 1 | ПВ9.10.03.01 | Крюк | 4 | |
| А4 | | 2 | ПВ9.10.03.02 | Полка | 2 | |
| | | | | Материалы | | |
| | | | | Пиломатериалы | | |
| | | | | ГОСТ 24454-80 | | |
| | | 3 | | Доски 40 | 0,08 | м³ |
| | | | | Стандартные изделия | | |
| | | | | Гвозди ГОСТ 283-75 | | |
| | | 4 | | 6×50 | 50 | |
| | | 5 | | 6×70 | 50 | |

ПВ9.10.03.00

Площадка

| Лит. | Лист | Листов |
|---|---|---|
| | | 1 |

Гипронефтеспецмонтаж г. Москва

Копировал

| Формат | Зона | Поз. | Обозначение | Наименование | Кол. | Примечание |
|---|---|---|---|---|---|---|
| | | | | Документация | | |
| А2 | | | ПВ9.10.00.00СБ | Сборочный чертеж | | |
| | | | | Сборочные единицы | | |
| А4 | | 1 | ПВ9.10.01.00 | Лестница | 1 | |
| А4 | | 2 | ПВ9.10.02.00 | Ограждение мягкое | 10 | |
| А4 | | 3 | ПВ9.10.03.00 | Площадка | 5 | |
| А4 | | 4 | ПВ9.10.04.00 | Боковина | 2 | |
| | | | | Детали | | |
| Б4 | | 5 | ПВ9.10.00.01 | Ограждение жесткое | | |
| | | | | Круг 20-Б ГОСТ 2590-71 / ВСт3кп2-1 ГОСТ 535-79 | | |
| | | | | L = 2250 мм | 10 | 2,6 кг |
| Б4 | | 6 | ПВ9.10.00.02 | Доска бортовая | | |
| | | | | Сосна 15×150 | | |
| | | | | ГОСТ 24454-80 | | |
| | | | | L = 1950 мм | 5 | 6,1 кг |

ПВ9.10.00.00

Леса навесные для замыкания вертикального монтажного стыка стенки.

| Лит. | Лист | Листов |
|---|---|---|
| | | 1 |

Гипронефтеспецмонтаж г. Москва

Копировал

| Формат | Зона | Поз. | Обозначение | Наименование | Кол. | Примечание |
|---|---|---|---|---|---|---|
| | | | | Документация | | |
| А3 | | | ПВ9.10.01.00СБ | Сборочный чертеж | | |
| | | | | Детали | | |
| | | | | Уголок | | |
| | | | | Уголок 40×40×4-В ГОСТ 2509-86 / ВСт3кп2-1 ГОСТ 535-79 | | |
| Б4 | | 1 | ПВ9.10.01.01 | L = 300 мм | 2 | 0,95 кг |
| Б4 | | 2 | ПВ9.10.01.02 | L = 200 мм | 2 | 0,1 кг |
| Б4 | | 3 | ПВ9.10.01.03 | L = 170 мм | 2 | 0,45 кг |
| Б4 | | 4 | ПВ9.10.01.04 | Уголок | | |
| | | | | Уголок [illegible] ГОСТ 2509-86 / [illegible] ГОСТ 535-79 | | |
| | | | | L = 12000 мм | 2 | 29,0 кг |
| Б4 | | 5 | ПВ9.10.01.05 | Круг | | |
| | | | | Круг В-12 ГОСТ 2590-71 / ВСт3кп2-1 ГОСТ 535-79 | | |
| | | | | L = 380 мм | 30 | 0,43 кг |
| | | | | Полоса | | |
| | | | | Полоса Б4-20 ГОСТ 103-76 / ВСт3кп2-1 ГОСТ 535-79 | | |
| Б4 | | 6 | ПВ9.10.01.06 | L = 1950 мм | 14 | 1,23 кг |
| Б4 | | 7 | ПВ9.10.01.07 | L = 10150 мм | 3 | 6,3 кг |

ПВ9.10.01.00

Лестница

| Лит. | Лист | Листов |
|---|---|---|
| | | 1 |

Гипронефтеспецмонтаж г. Москва

Копировал

ПВ9.10.01.00СБ

Типовой проект 704-1-235.88 Альбом V

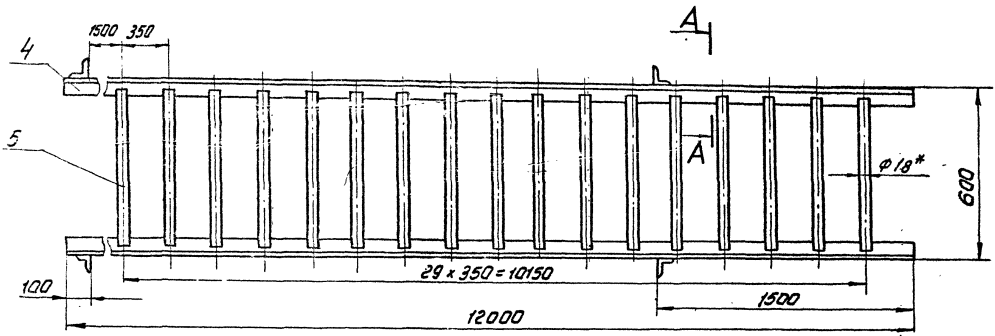


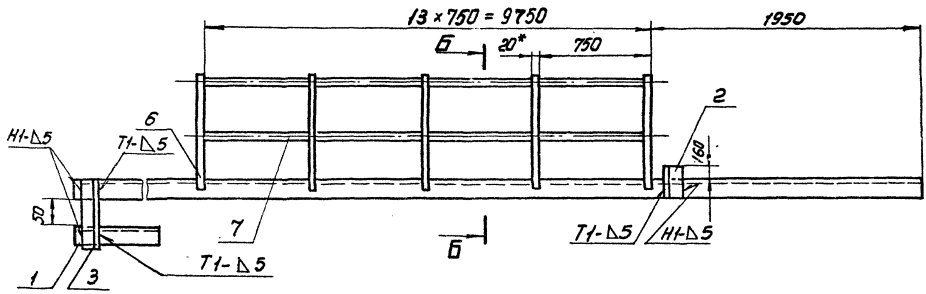


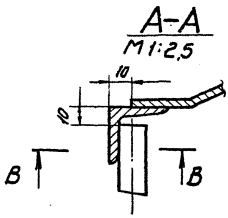


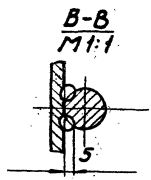


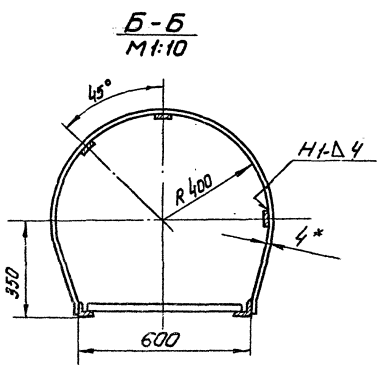


1. Сварные швы по ГОСТ 5264-80. Электроды типа Э42А по ГОСТ 9467-75.
2. Н16. $h16 \pm \frac{JT16}{2}$
3. Шероховатость поверхностей реза для деталей Б4-50
4. *Размеры для справок.

| | | | | | | | | |
|---|---|---|---|---|---|---|---|---|
| | | | | | ПВ9.10.01.00СБ | | | |
| Изм. | Лист | № докум. | Подп. | Дата | Лестница Сборочный чертеж | Лит. | Масса 111.0 | Масштаб 1:10 |
| Разраб. | | Вазмищева | | | | Лист | Листов | |
| Пров. | | | | | | Гипрометтеспецмонтаж г. Москва | | |
| Т.контр. | | | | | | | | |
| ГИП | | Кузнецова | | | | | | |
| Н.контр. | | Панова | | | | | | |
| Утв. | | Кузнецов | | | | | | |

Инв.№ подл. | Подп. и дата | Взам.инв.№ | Инв.№ дубл. | Подп. и дата

Альбом V

Типовой проект 704-1-235.88

ПВ9.10.03.04

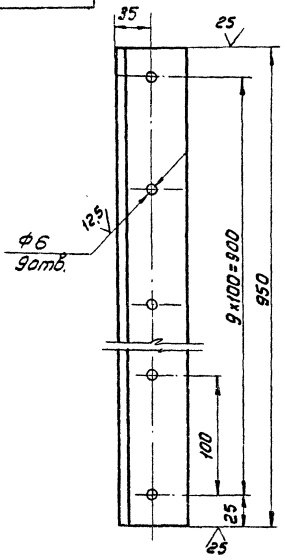


Неуказанные предельные отклонения размеров:
H16, h16, $\pm \frac{IT16}{2}$

| | | | |
|---|---|---|---|
| ПВ 9.10.03.04 | | | |
| Полка | Лит. | Масса | Масштаб |
| | | 5.8 | 1:5 |
| | Лист | Листов | |
| | | | |
| Госстрой СССР ГОСТ 23120-78 | Типоспецмонтаж г. Москва | | |

ПВ9.10.02.00СБ

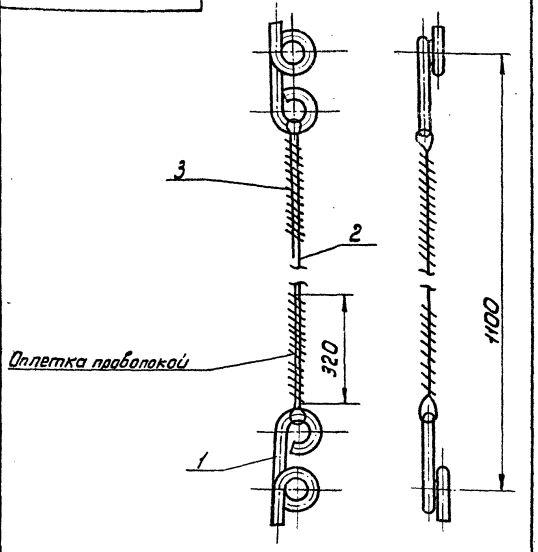


1. H16, h16, $\pm \frac{IT16}{2}$
2. *Размер для справок.

| | | | |
|---|---|---|---|
| ПВ 9.10.02.00СБ | | | |
| Ограждение мягкое Сборочный чертеж | Лит. | Масса | Масштаб |
| | | 0.4 | 1:2 |
| | Лист | Листов 1 | |
| | Типоспецмонтаж г. Москва | | |

ПВ9.10.02.01

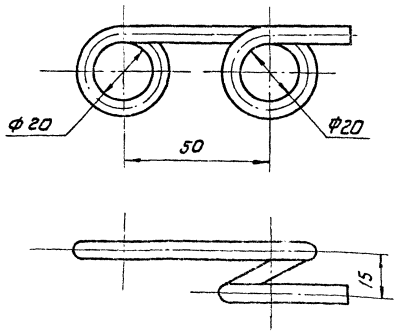


1. H16, h16, $\pm \frac{IT16}{2}$
2. Длина заготовки L=2300мм

| | | | |
|---|---|---|---|
| ПВ 9.10.02.01 | | | |
| Крюк | Лит. | Масса | Масштаб |
| | | 0.1 | 1:1 |
| | Лист | Листов 1 | |
| ГОСТ 2590-71 ОСТ36П5-1 ГОСТ1535-79 | Типоспецмонтаж г. Москва | | |

| Формат | Зона | Поз. | Обозначение | Наименование | Кол. | Примечание |
|---|---|---|---|---|---|---|
| | | | | Документация | | |
| А4 | | | ПВ9.10.02.00СБ | Сборочный чертеж | | |
| | | | | Детали | | |
| А4 | | 1 | ПВ9.10.02.01 | Крюк | 2 | |
| | | | | Материалы | | |
| | | 2 | | Канат 8.1-Г-Т-1764-(180) ГОСТ 7668-80 L=1300мм | 1 | 0.5кг |
| | | 3 | | Проволока 1.6 ГОСТ 3282-74 | 2 | 0.23кг |

| | | | |
|---|---|---|---|
| ПВ 9.10.02.00 | | | |
| Ограждение мягкое | Лит. | Масса | Масштаб |
| | Лист | Листов 1 | |
| | Типоспецмонтаж г. Москва | | |

Альбом V

Типовой проект 704-1-235.88

ПВ9.10.04.08

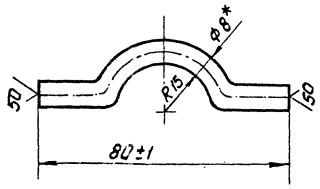


1. Длина заготовки L=110 мм
2. *Размер для справок

| Изм. | Лист | № докум. | Подп. | Дата |
|---|---|---|---|---|
| Разраб. | | Горшков | | |
| Пров. | | | | |
| ГИП | | | | |
| Н.контр. | | | | |
| Утв. | | | | |

ПВ9.10.04.08

Петля

| Лит. | Масса | Масштаб |
|---|---|---|
| | 0.04 | 1:1 |

Лист | Листов 1

Круг 8-В ГОСТ 2590-71 / ВСт3 кп2-I ГОСТ 535-79

Гипронефтеспецмонтаж г. Москва

| Формат | Зона | Поз. | Обозначение | Наименование | Кол. | Примечание |
|---|---|---|---|---|---|---|
| | | | | Документация | | |
| А2 | | | ПВ9.10.04.00 | Сборочный чертеж | | |
| | | | | Детали | | |
| | | | | Захват | | |
| | | | | Швеллер 8 ГОСТ 8240-72 / ВСт3кп2-I ГОСТ 535-79 | | |
| Б4 | | 1 | ПВ9.10.04.01 | L=400 мм | 1 | 1.7 кг |
| Б4 | | 2 | ПВ9.10.04.02 | L=350 мм | 1 | 1.3 кг |
| Б4 | | 3 | ПВ9.10.04.03 | Стойка | | |
| | | | | Уголок 63×63×5-В ГОСТ 8509-86 / ВСт3кп2-I ГОСТ 535-79 | | |
| | | | | L=10140 мм | 1 | 48.2 кг |
| | | | | Уголок | | |
| | | | | Уголок 50×50×5-В ГОСТ 8509-86 / ВСт3кп2-I ГОСТ 535-79 | | |
| Б4 | | 4 | ПВ9.10.04.04 | L=9150 мм | 1 | 35.0 кг |
| Б4 | | 5 | ПВ9.10.04.05 | L=1150 мм | 5 | 40 кг |
| Б4 | | 6 | ПВ9.10.04.06 | Крюк | | |
| | | | | Круг 8-28 ГОСТ 2590-71 / ВСт3кп2-I ГОСТ 535-79 | | |
| | | | | L=60 мм | 10 | 0.4 кг |
| Б4 | | 7 | ПВ9.10.04.07 | Подкосы | | |
| | | | | Уголок 40×40×4-В ГОСТ 8509-86 / ВСт3сп2-I ГОСТ 535-79 | | |
| | | | | L=2100 мм | 5 | 5.1 кг |
| А4 | | 8 | ПВ9.10.04.08 | Петля | 20 | |
| Б4 | | 9 | ПВ9.10.04.09 | Полоса | | |
| | | | | Полоса 5×40 ГОСТ 103-76 / ВСт3кп2-I ГОСТ 535-79 | | |
| | | | | L=140 мм | 5 | 0.3 кг |

| Изм. | Лист | № докум. | Подп. | Дата |
|---|---|---|---|---|
| Разраб. | | Горшков | | |
| Пров. | | | | |
| ГИП | | Кузенченко | | |
| Н.контр. | | Панова | | 05.88 |
| Утв. | | Кузнецов | | |

ПВ9.10.04.00

Боковина

| Литера | Лист | Листов |
|---|---|---|
| | 1 | |

Гипронефтеспецмонтаж г. Москва

ПВ9.10.03.00СБ

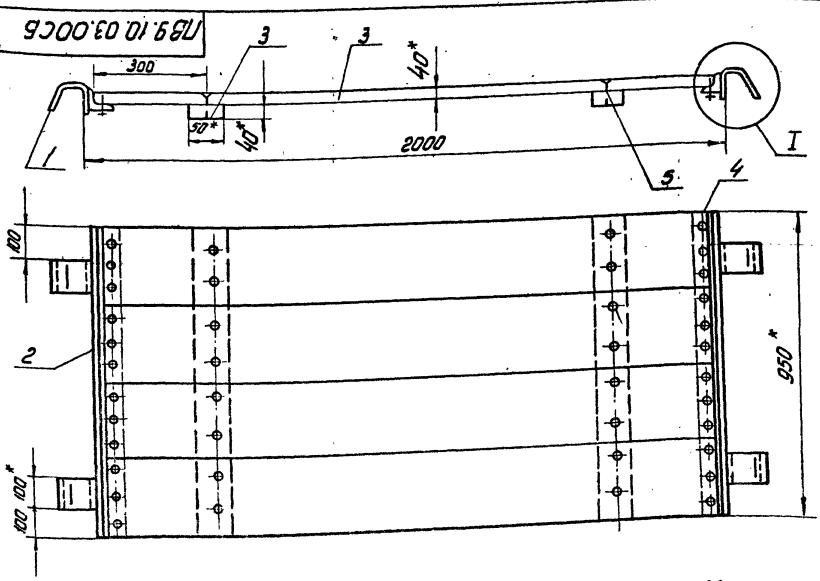


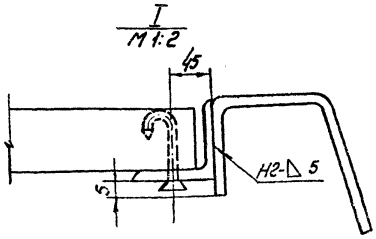


1. Сварные швы по ГОСТ 5264-80. Электроды типа Э42А ГОСТ 9467-75
2. Н16, h16 ± 7Т16/2
3. *Размеры для справок

| Изм. | Лист | № докум. | Подп. | Дата |
|---|---|---|---|---|
| Разраб. | | Безпищева | | |
| Пров. | | | | |
| Т.контр. | | | | |
| ГИП | | Кузенченко | | |
| Н.контр. | | Панова | | 05.88 |
| Утв. | | Кузнецов | | |

ПВ9.10.03.00СБ

Площадка

Сборочный чертеж

| Лит. | Масса | Масштаб |
|---|---|---|
| | 41.0 | 1:10 |

Лист | Листов 1

Гипронефтеспецмонтаж г. Москва

Инв. № подл. | Подп. и дата | Взам. инв. № | Инв. № дубл. | Подп. и дата

Типовой проект 704-1-235.88 Альбом V

ПВ9.10.04.00СБ

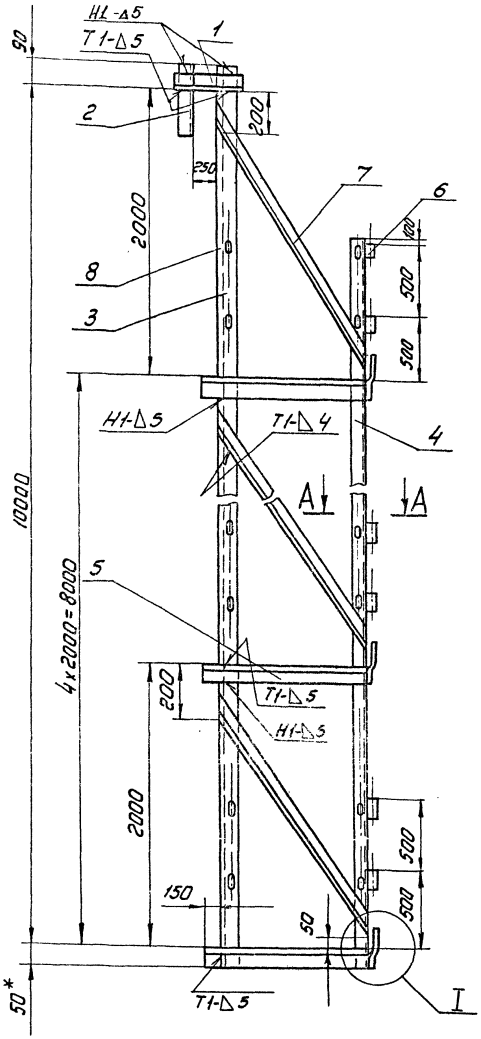


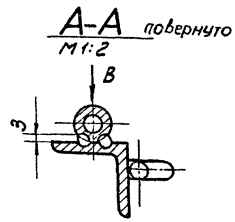


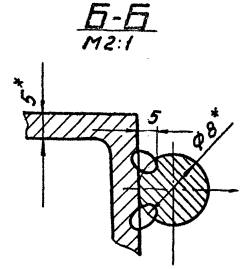


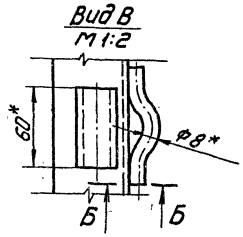


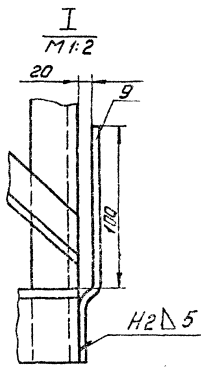


1. Сварные швы по ГОСТ 6264-80. Электроды типа Э42А ГОСТ 9467-75.
2. Н16, h16 ± $\frac{IT16}{2}$
3. Шероховатость поверхностей реза для деталей Б4-25/
4. *Размер для справок

| | | | | | | | | |
|---|---|---|---|---|---|---|---|---|
| | | | | | ПВ9.10.04.00СБ | | | |
| Изм. | Лист | № докум. | Подп. | Дата | Боковина | Лит. | Масса | Масштаб |
| Разраб. | | Размещенко | | | | | 1980 | 1:20 |
| Пров. | | | | | Сборочный чертеж | Лист | Листов 2 | |
| Т.контр. | | | | | | | | |
| ГИП | | Коломенко | | | | Гипрометрия | | |
| Н.контр. | | Тимофеев | | | | | | |
| Утв. | | Кузнецов | | | | | | |

Инв. № подл. | Подп. и дата | Взам. инв. № | Инв. № дубл. | Подп. и дата

ПВ9.10.03.04

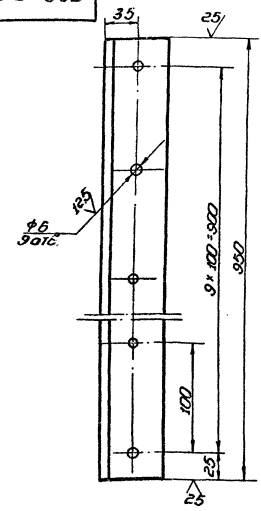


Неуказанные предельные отклонения размеров: H16; h16; ±IT16/2.

| | | | | |
|---|---|---|---|---|
| | | ПВ9.10.03.04 | | |
| Инв.№ подл. | Подп. и дата | Полка | Лит. | Масса | Масштаб |
| | | | | 5,8 | 1:5 |
| | | | Лист | Листов 1 |
| | | Полка 6а*53-5 ГОСТ 8509-93 / Б.Зл.кп.2-Г-ОСТ 36-19-73 | Гипронефтеспецмонтаж г. Москва формат | |

Копировал

ПВ9.10.00.01

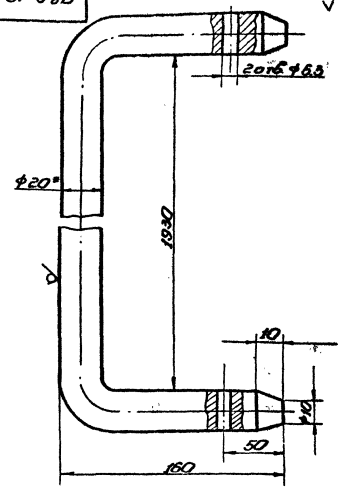


| | | | | |
|---|---|---|---|---|
| | | ПВ9.10.00.01 | | |
| Инв.№ подл. | Подп. и дата | Ограждение жесткое | Лит. | Масса | Масштаб |
| | | | | 41 | 1:1 |
| | | | Лист | Листов 5 |
| | | Труба 27-В ГОСТ 8590-71 / Ст3кп2-1гр-ГОСТ 1535-79 | Гипронефтеспецмонтаж г. Москва формат | |

Копировал

ПВ51.06.00.00.СБ

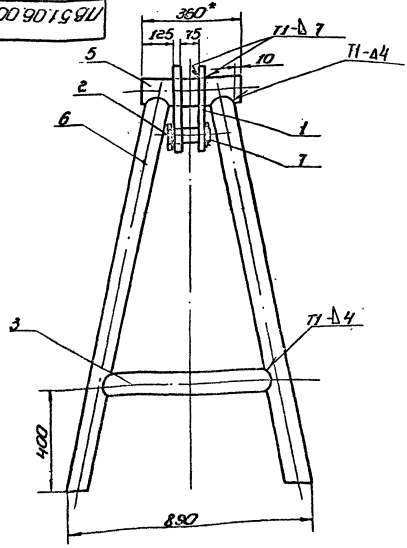


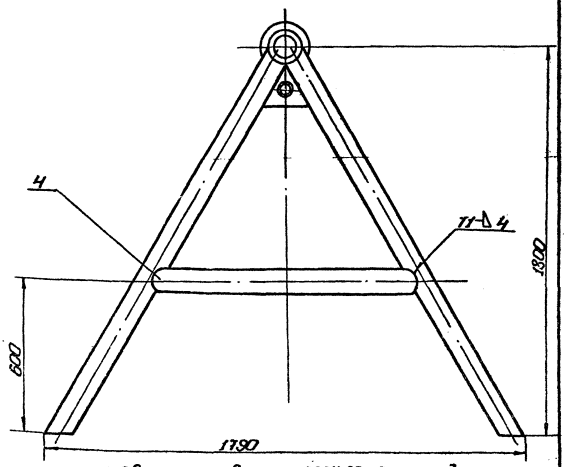


1. Сварочные швы по ГОСТ 5264-80. Электроды типа Э42А ГОСТ 9467-75.
2. H18; h16; ±IT16/2.
3. * Размер для справок.
4. Шероховатость поверхностей реза для дет. 5Б ▽50

| | | | | |
|---|---|---|---|---|
| | | ПВ51.06.00.00.СБ | | |
| Инв.№ подл. | Подп. и дата | Козлы для демонтажа монтажной стойки. Сборочный чертеж. | Лит. | Масса | Масштаб |
| Разраб. | | | | 112 | 1:10 |
| Пров. | | | Лист | Листов 1 |
| Т.контр. | | | Гипронефтеспецмонтаж г. Москва формат | |
| ГИП | | | | |
| Н.контр. | | | | |
| Утв. | | | | |

Копировал

ПВ51.06.00.01

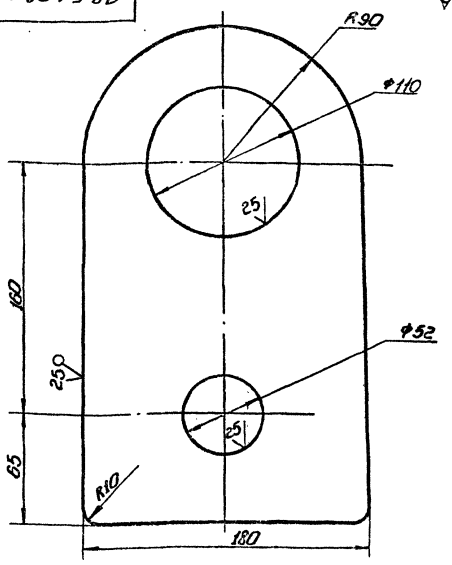


1. Неуказанные предельные отклонения размеров: H16, h16; $\pm\frac{IT16}{2}$.

| ПВ51.06.00.01 | | | |
|---|---|---|---|
| Ухо | | Масса | Масштаб |
| | | 5,0 | 1:2 |
| | | Лист | Листов 1 |
| Лист 6-12 ГОСТ 8509-72 | | Гипронефтеспецмонтаж г. Москва | |

ПВ51.06.00.02

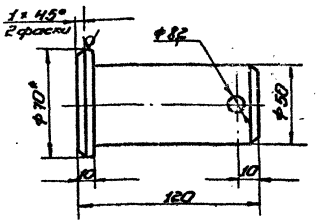


1. H16; h16; $\pm\frac{IT16}{2}$.
2.* Размеры для справок.

| ПВ51.06.00.02 | | | |
|---|---|---|---|
| Палец | | Масса | Масштаб |
| | | 1,6 | 1:2 |
| | | Лист | Листов 1 |
| Круг 30-В ГОСТ 2590-71 / ОСТ3 пс6-1 ГОСТ 535-79 | | Гипронефтеспецмонтаж г. Москва | |

ПВ51.06.00.03

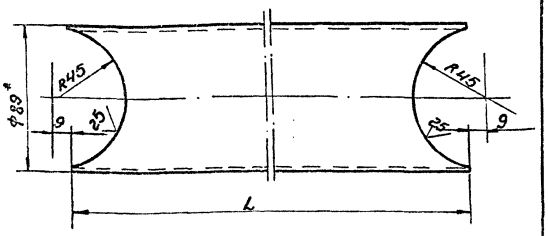


| Обозначение | L, мм | Масса, кг |
|---|---|---|
| ПВ51.06.00.03 | 650 | 5,45 |
| ПВ51.06.00.03-01 | 1170 | 9,0 |

1. H16; h16; $\pm\frac{IT16}{2}$.
2.* Размеры для справок.

| ПВ51.06.00.03 | | | |
|---|---|---|---|
| Труба | | Масса | Масштаб |
| | | См. табл. | 1:2 |
| | | Лист | Листов |
| Труба 89*4 ГОСТ 8732-78 / В10 ГОСТ 8731-74 | | Гипронефтеспецмонтаж г. Москва | |

| Формат | Зона | Поз. | Обозначение | Наименование | Кол. | Примечание |
|---|---|---|---|---|---|---|
| | | | | Документация | | |
| А3 | | | ПВ51.06.00.00 СБ | Сборочный чертеж | | |
| | | | | Детали | | |
| А4 | | 1 | ПВ51.06.00.01 | Ухо | 2 | |
| А4 | | 2 | ПВ51.06.00.02 | Палец | 1 | |
| А4 | | 3 | ПВ51.06.00.03 | Труба | 2 | |
| | | 4 | ПВ51.06.00.03-01 | Труба | 2 | |
| Б4 | | 5 | ПВ51.06.00.04 | Труба 108*7 ГОСТ 8732-78 / В-10 ГОСТ 8731-74 | | |
| | | | | L = 360 мм | 1 | 30 кг |
| Б4 | | 6 | ПВ51.06.00.05 | Стойка | | |
| | | | | Труба 89*4 ГОСТ 8732-78 / В-10 ГОСТ 8731-74 | | |
| | | | | L = 2000 мм | 4 | 130 кг |
| | | | | Стандартные изделия | | |
| | | 7 | | Шплинт 8*55 ГОСТ 397-79 | 1 | |

ПВ51.06.00.00

| Козлы для демонтажа монтажной стойки | Лит. | Лист | Листов |
|---|---|---|---|
| | | | |
| | Гипронефтеспецмонтаж г. Москва | | |

Копировал
Формат

Альбом V

Типовой проект 704-1-235.88

15-1307.01.00.00СБ

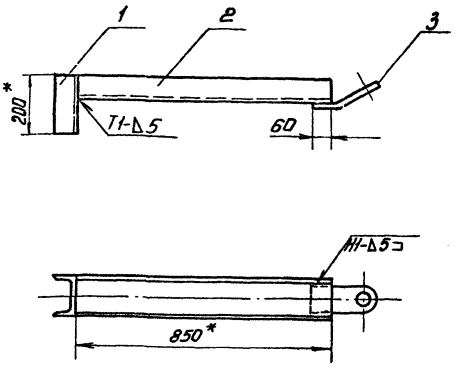


1. Сварные швы по ГОСТ 5264-80. Электроды типа Э42А ГОСТ 9467-75.
2. $\pm \frac{IT16}{2}$
3. Шероховатость поверхностей реза для деталей Б4-$\overset{50}{\surd}$.
4. *Размеры для справок.

| Изм. | Лист | № докум. | Подп. | Дата | 15-1307.01.00.00СБ | Лит. | Масса | Масштаб |
|---|---|---|---|---|---|---|---|---|
| Разраб. | | Возмищева | | | Приспособление для прижима стенки к щиту. Сборочный чертеж | | 15.5 | 1:10 |
| Пров. | | Кузенченко | | | | Лист | Листов 1 | |
| Т.контр. | | | | | | Гипронефтеспецмонтаж г. Москва | | |
| ГИП | | Кузенченко | | | | | | |
| Н.контр. | | Панова | | 05.86 | | | | |
| Утв. | | Кузнецов | | | | | | |

Инв. № подл. | Подп. и дата | Взам. инв. № | Инв. № дубл. | Подп. и дата

15-1307.01.00.03

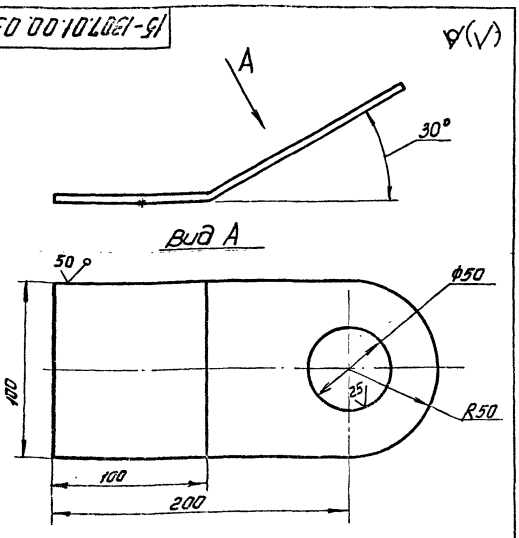


Неуказанные предельные отклонения размеров: H16; h16; $\pm \frac{IT16}{2}$

| Изм. | Лист | № докум. | Подп. | Дата | 15-1307.01.00.03 | Лит. | Масса | Масштаб |
|---|---|---|---|---|---|---|---|---|
| Разраб. | | Возмищева | | | Ухо | | 1.0 | 1:2 |
| Пров. | | Кузенченко | | | | Лист | Листов 1 | |
| Т.контр. | | | | | | | | |
| ГИП | | Кузенченко | | | Лист Б-С ГОСТ 19903-74 / ВСт3кп2 ГОСТ 14637-79 | Гипронефтеспецмонтаж г. Москва | | |
| Н.контр. | | Панова | | 05.86 | | | | |
| Утв. | | Кузнецов | | | | | | |

Инв. № подл. | Подп. и дата | Взам. инв. № | Инв. № дубл. | Подп. и дата

| Формат | Зона | Поз. | Обозначение | Наименование | Кол. | Примечание |
|---|---|---|---|---|---|---|
| | | | | Документация | | |
| А3 | | | 15-1307.01.00.00 | Сборочный чертеж | | |
| | | | | Детали | | |
| Б4 | | 1 | 15-1307.01.00.01 | Прижим | | |
| | | | | Швеллер 14 ГОСТ 8240-72 / ВСт3пс6-I ГОСТ 535-79 | | |
| | | | | L=200мм | 1 | 2.7кг |
| Б4 | | 2 | 15-1307.01.00.02 | Направляющая | | |
| | | | | Швеллер 14 ГОСТ 8240-72 / ВСт3пс6-I ГОСТ 535-79 | | |
| | | | | L=850мм | 1 | 11.6кг |
| А4 | | 3 | 15-1307.01.00.03 | Ухо | 1 | |

| Изм. | Лист | № докум. | Подп. | Дата | 15-1307.01.00.00СБ | Лит. | Лист | Листов |
|---|---|---|---|---|---|---|---|---|
| Разраб. | | Возмищева | | | Приспособление для прижима стенки к щиту | | | 1 |
| Пров. | | Кузенченко | | | | Гипронефтеспецмонтаж г. Москва | | |
| ГИП | | Кузенченко | | | | | | |
| Н.контр. | | Панова | | 05.86 | | | | |
| Утв. | | Кузнецов | | | | | | |

Инв. № подл. | Подп. и дата | Взам. инв. № | Инв. № дубл. | Подп. и дата

Типовой проект 704-1-235.88 Альбом V

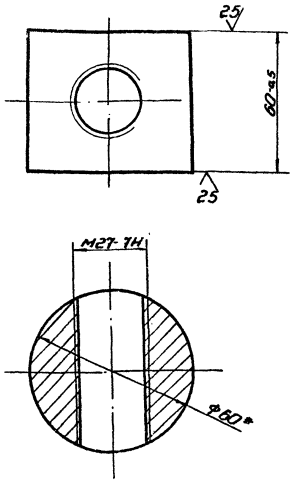


* Размер для справок.

| | | | | | |
|---|---|---|---|---|---|
| ПВ4.05.00.03 | | | | | |
| Гайка | Лит. | Масса | Масштаб | | |
| | | 12 | 1:1 | | |
| | Лист | Листов 1 | | | |
| Копировал | | Гипронефтеспецмонтаж | | | |

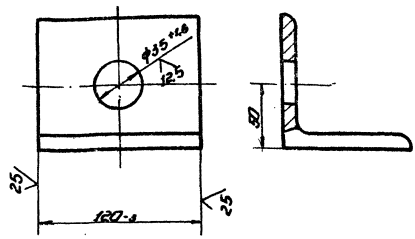


| | | | | | |
|---|---|---|---|---|---|
| ПВ4.05.01.02 | | | | | |
| Уголок | Лит. | Масса | Масштаб | | |
| | | 1,25 | 1:2 | | |
| | Лист | Листов 1 | | | |
| Копировал | | Гипронефтеспецмонтаж | | | |

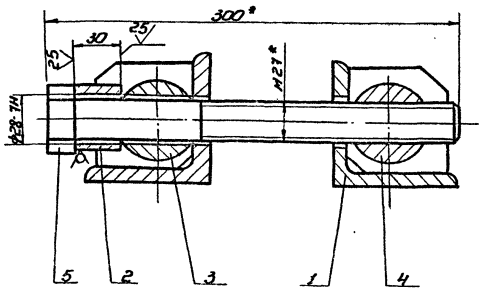


* Размеры для справок.

| | | | | | |
|---|---|---|---|---|---|
| ПВ4.05.00.00 СБ | | | | | |
| Стяжное приспособление | Лит. | Масса | Масштаб | | |
| | | 7,6 | 1:2 | | |
| | Лист | Листов 1 | | | |
| Копировал | | Гипронефтеспецмонтаж | | | |

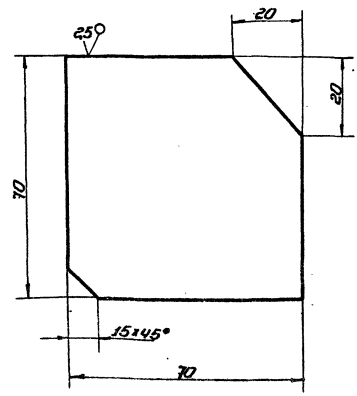


Неуказанные предельные отклонения размеров: валов - H16; h16; $\pm\frac{IT16}{2}$.

| | | | | | |
|---|---|---|---|---|---|
| ПВ4.05.01.01 | | | | | |
| Ребро | Лит. | Масса | Масштаб | | |
| | | 0,3 | 1:1 | | |
| | Лист | Листов 1 | | | |
| Копировал | | Гипронефтеспецмонтаж | | | |

Альбом V

Типовой проект 704-1-235.88

| Формат | Зона | Поз. | Обозначение | Наименование | Кол. | Примечание |
|---|---|---|---|---|---|---|
| | | | | Документация | | |
| А4 | | | ПВ4.05.00.00СБ | Сборочный чертеж | | |
| | | | | Сборочные единицы | | |
| А4 | | 1 | ПВ4.05.01.00 | Кронштейн | 2 | |
| | | | | Детали | | |
| А4 | | 2 | ПВ4.05.00.01 | Втулка | | |
| | | | | Круг 45-В ГОСТ 2590-71 / В ст3 пс6-1 ГОСТ 535-79 | | |
| | | | | L=30 мм | 1 | 0,15кг |
| А4 | | 3 | ПВ4.05.00.02 | Сухарь | 1 | |
| А4 | | 4 | ПВ4.05.00.03 | Гайка | 1 | |
| | | | | Стандартные изделия | | |
| | | 5 | | Болт М27×300×58.026 ГОСТ 7798-70 | 1 | |

ПВ4.05.00.00

Стяжное приспособление

Лит. | Лист | Листов 1

Гипронефтеспецмонтаж г. Москва

Копировал | Формат

ПВ4.05.00.02

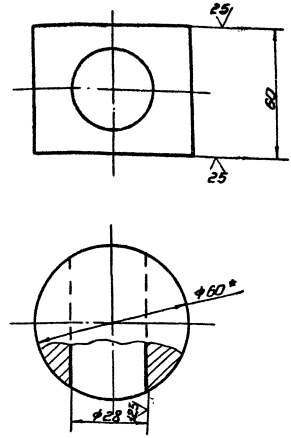


1. H16; h16; ± $\frac{IT16}{2}$.
2.* Размер для справок.

ПВ4.05.00.02

Сухарь

Лит. | Масса 1,2 | Масштаб 1:1

Лист | Листов 1

Круг В-60 ГОСТ 2590-71 / В ст3 пс6-1 ГОСТ 535-79

Гипронефтеспецмонтаж г. Москва

Копировал | Формат

| Формат | Зона | Поз. | Обозначение | Наименование | Кол. | Примечание |
|---|---|---|---|---|---|---|
| | | | | Документация | | |
| А4 | | | ПВ4.05.01.00СБ | Сборочный чертеж | | |
| | | | | Детали | | |
| А4 | | 1 | ПВ4.05.01.01 | Ребро | 2 | |
| А4 | | 2 | ПВ4.05.01.02 | Уголок | 1 | |

ПВ4.05.01.00

Кронштейн

Лит. | Лист | Листов 1

Гипронефтеспецмонтаж г. Москва

Копировал | Формат

ПВ4.05.01.00СБ

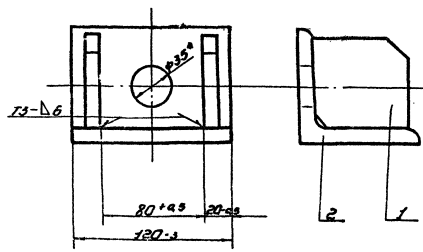


1. Сварные швы по ГОСТ 5264-80. Электроды типа Э42А ГОСТ 9467-75.
2.* Размер для справок.

ПВ4.05.01.00СБ

Кронштейн

Сборочный чертеж

Лит. | Масса 1,85 | Масштаб 1:2

Лист | Листов 1

Гипронефтеспецмонтаж г. Москва

Копировал | Формат

ПВ5.07.00.00 СБ

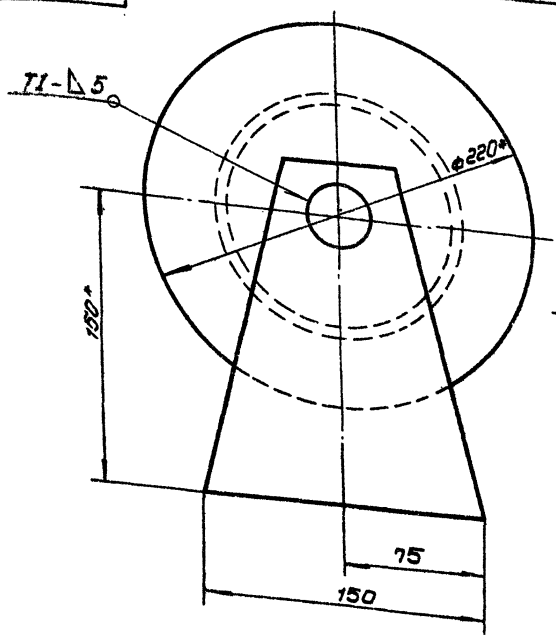


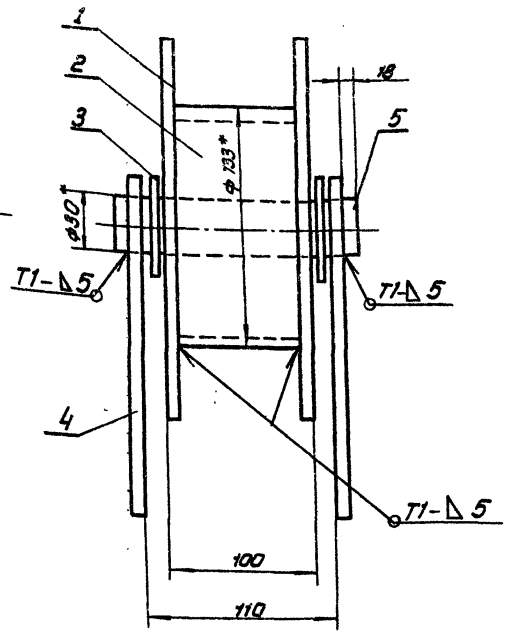


1. Сварные швы по ГОСТ 5264-80. Электроды типа Э42А ГОСТ 9467-75.
2. $H16$; $h16$; $\pm \frac{IT16}{2}$
3. Шероховатость поверхностей реза для деталей Б4- 50
4. * Размеры для справок.

| | | | | | | | | |
|---|---|---|---|---|---|---|---|---|
| Изм. | Лист | № докум. | Подп. | Дата | ПВ5.07.00.00 СБ | | | |
| Разраб. | | Вознищева | | | Ролик отводной для демонтажа монтажной стойки | Лит. | Масса | Масштаб |
| Пров. | | Кузетченко | | | | | 7.6 | 1:2 |
| Т.контр. | | | | | Сборочный чертеж | Лист | Листов 1 | |
| ГИП | | Тюрин | | | | Гипронефтеспецмонтаж г. Москва | | |
| Н.контр. | | Пенава | | | | | | |
| Утв. | | Кузнецов | | | | | | |

ПВ5.07.00.04

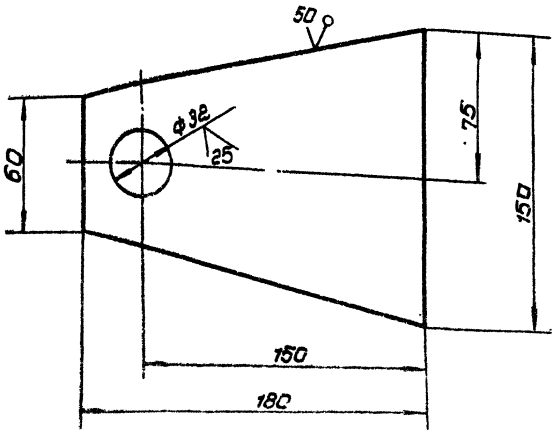


1. $H16$; $h16$; $\pm \frac{IT16}{2}$
2. * Размеры для справок.

| | | | | | | | | |
|---|---|---|---|---|---|---|---|---|
| Изм. | Лист | № докум. | Подп. | Дата | ПВ5.07.00.04 | | | |
| Разраб. | | Вознищева | | | Щека | Лит. | Масса | Масштаб |
| Пров. | | Кузетченко | | | | | 0.75 | 1:2 |
| Т.контр. | | | | | | Лист | Листов 1 | |
| ГИП | | Кузетченко | | | Б-Б ГОСТ 19903-74 Лист Вст3кп2 ГОСТ 14637-79 | Гипронефтеспецмонтаж г. Москва | | |
| Н.контр. | | Пенава | | | | | | |
| Утв. | | Кузнецов | | | | | | |

| Формат | Зона | Поз. | Обозначение | Наименование | Кол. | Примечание |
|---|---|---|---|---|---|---|
| | | | | **Документация** | | |
| А3 | | | ПВ5.07.00.00 СБ | Сборочный чертеж | | |
| | | | | **Детали** | | |
| Б4 | | 1 | ПВ5.07.00.01 | Фланец | | |
| | | | | Лист Б-Б ГОСТ 19903-74 Вст3кп2 ГОСТ 14637-79 | | |
| | | | | D = 220; d = 32 | 2 | 3.54 кг |
| Б4 | | 2 | ПВ5.07.00.02 | Труба | | |
| | | | | Труба *133×6 ГОСТ 8752-76 В10 ГОСТ 8731-74 | | |
| | | | | L = 90 мм | 1 | 1.9 кг |
| Б4 | | 3 | ПВ5.07.00.03 | Шайба | | |
| | | | | Круг 50-В ГОСТ 2590-71 Вст3кп2-1 ГОСТ 535-79 | | |
| | | | | a=32, L=4 мм | 2 | 0.037кг |
| А4 | | 4 | ПВ5.07.00.04 | Щека | 2 | |
| Б4 | | 5 | ПВ5.07.00.05 | Ось | | |
| | | | | Круг 30-В ГОСТ 2590-71 Вст3кп2-1 ГОСТ 535-79 | | |
| | | | | L = 180 мм | 1 | 0.7 кг |

| | | | | | | | | |
|---|---|---|---|---|---|---|---|---|
| Изм. | Лист | № докум. | Подп. | Дата | ПВ5.07.00.00 | | | |
| Разраб. | | Вознищева | | | Ролик отводной для демонтажа монтажной стойки | Лит. | Масса | Масштаб |
| Пров. | | | | | | | | |
| ГИП | | Кузетченко | | | | Лист | Листов 1 | |
| Н.контр. | | Пенава | | | Сборочный | Гипронефтеспецмонтаж г. Москва | | |
| Утв. | | Кузнецов | | | | | | |

Инв.№ подл. | Подп. и дата | Взам. инв.№ | Инв.№ дубл. | Подп. и дата

Типовой проект 704-1-235.88 Альбом V

ПВ8.04.00.00СБ

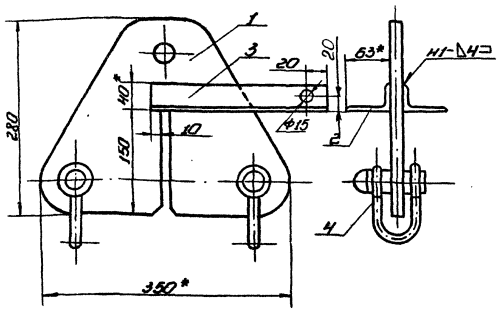


1. Сварные швы по гост 5264-80. Электроды типа Э42А гост 9467-75.
2. Н16; h16; $\pm\frac{IT16}{2}$.
3.* Размеры для справок.

| Изм. | Лист | № докум. | Подп. | Дата |
|---|---|---|---|---|
| Разраб. | | Алферова | | |
| Пров. | | Кузьменко | | |
| Т.контр. | | | | |
| ГИП | | Кузьменко | | |
| Н.контр. | | Панова | | |
| Утв. | | Кузнецов | | |

ПВ8.04.00.00СБ

Кронштейн для расчалок. Сборочный чертеж

| Лит. | Масса | Масштаб |
|---|---|---|
| | 12,8 | 1:4 |

Лист | Листов 1

Гипронефтеспецмонтаж г. Москва

Копировал | формат

| Формат | Зона | Поз. | Обозначение | Наименование | Кол. | Примечание |
|---|---|---|---|---|---|---|
| | | | | Документация | | |
| А4 | | | ПВ8.04.00.00СБ | Сборочный чертеж | | |
| | | | | Детали | | |
| А4 | | 1 | ПВ8.04.00.01 | Пластина | 1 | |
| | | | | Опора | | |
| | | | | Уголок 63×40×4-В ГОСТ 8510-86 / ВСт3кп2-1 ГОСТ 535-79 | | |
| Б4 | | 2 | ПВ8.04.00.02 | L=50 мм | 1 | 0,16 кг |
| Б4 | | 3 | ПВ8.04.00.03 | L=240 мм | 1 | 0,80 кг |
| | | | | Стандартные изделия | | |
| | | 4 | | Скоба СА-2,5 ОСТ 5.2312-79 | 2 | 1,38 кг |

| Изм. | Лист | № докум. | Подп. | Дата |
|---|---|---|---|---|
| Разраб. | | Алферова | | |
| Пров. | | Кузьменко | | |
| Т.контр. | | | | |
| ГИП | | Кузьменко | | |
| Н.контр. | | Панова | | |
| Утв. | | Кузнецов | | |

ПВ8.04.00.00

Кронштейн для расчалок

| Лит. | Лист | Листов |
|---|---|---|
| | | 1 |

Гипронефтеспецмонтаж г. Москва

Копировал | формат

ПВ8.04.00.01

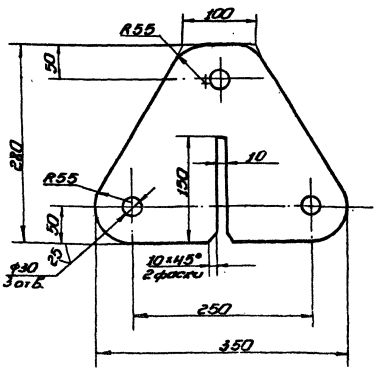


Неуказанные предельные отклонения размеров: Н16; h16; $\pm\frac{IT16}{2}$.

| Изм. | Лист | № докум. | Подп. | Дата |
|---|---|---|---|---|
| Разраб. | | Алферова | | |
| Пров. | | Кузьменко | | |
| Т.контр. | | | | |
| ГИП | | Кузьменко | | |
| Н.контр. | | Панова | | |
| Утв. | | Кузнецов | | |

ПВ8.04.00.01

Пластина

| Лит. | Масса | Масштаб |
|---|---|---|
| | 9,5 | 1:4 |

Лист | Листов 1

Лист Б-8 гост 19903-74 / ВСт3кп2 гост 14637-79

Гипронефтеспецмонтаж г. Москва

Копировал | формат

ПВ12.02.00.00

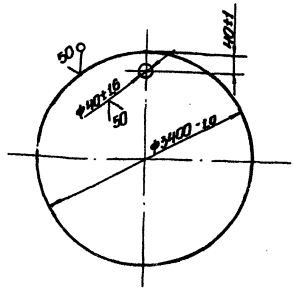


| Изм. | Лист | № докум. | Подп. | Дата |
|---|---|---|---|---|
| Разраб. | | Алферова | | |
| Пров. | | Кузьменко | | |
| Т.контр. | | | | |
| ГИП | | Кузьменко | | |
| Н.контр. | | Панова | | |
| Утв. | | Кузнецов | | |

ПВ12.02.00.00

Поддон

| Лит. | Масса | Масштаб |
|---|---|---|
| | 580,0 | 1:20 |

Лист | Листов 1

Лист Б-8 гост 19903-74 / ВСт3кп2 гост 14637-79

Гипронефтеспецмонтаж г. Москва

Копировал | формат

Типовой проект 704-1-255.88 Альбом V

ПВ8.05.00.04

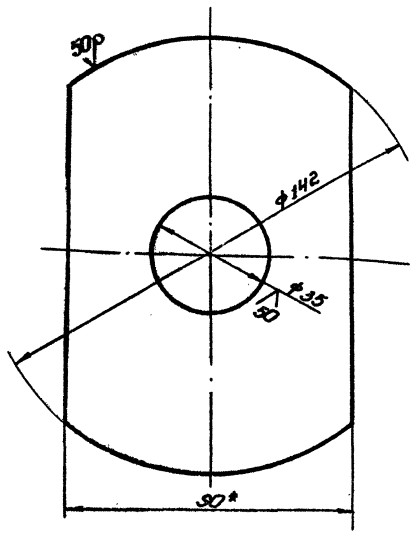


1. Н16; h16; $\pm\frac{IT16}{2}$
2. * Размер для справок.

| | | | | | | | |
|---|---|---|---|---|---|---|---|
| Изм. | Лист | № докум. | Подп. | Дата | ПВ8.05.00.04 | | |
| Разраб. | Алферова | | | | Диафрагма | Лит. | Масса 0,65 | Масштаб 1:1 |
| Пров. | Кузнецова | | | | | Лист | Листов 1 |
| Н.контр. | Панова | | | | Полоса $\frac{8\times90\ гост\ 103\text{-}76}{В\ Ст3\ пс6\text{-}1\ гост\ 535\text{-}79}$ | Гипронефтеспецмонтаж г. Москва | |
| Утв. | Кузнецов | | | | | | |

Копировал формат

ПВ8.05.00.01

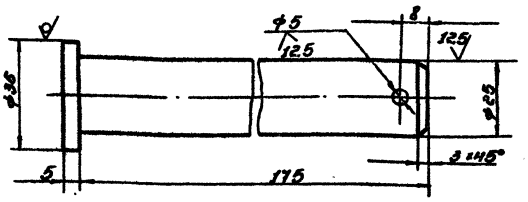


1. Н16; h16; $\pm\frac{IT16}{2}$
2. * Размер для справок.

| | | | | | | | |
|---|---|---|---|---|---|---|---|
| Изм. | Лист | № докум. | Подп. | Дата | ПВ8.05.00.01 | | |
| Разраб. | Алферова | | | | Ось | Лит. | Масса 0,70 | Масштаб 1:1 |
| Пров. | Кузнецова | | | | | Лист | Листов 1 |
| Н.контр. | Панова | | | | Круг $\frac{36\text{-}6\ гост\ 2591\text{-}71}{В\ Ст3\ пс6\text{-}1\ гост\ 535\text{-}79}$ | Гипронефтеспецмонтаж г. Москва | |
| Утв. | Кузнецов | | | | | | |

Копировал формат

| Формат | Зона | Поз. | Обозначение | Наименование | Кол. | Примечание |
|---|---|---|---|---|---|---|
| Б4 | | 15 | ПВ8.05.00.12 | Уголок | | |
| | | | | Уголок $\frac{63\times63\times5\ В\ ГОСТ\ 8510\text{-}86}{В\ Ст3\ пс6\text{-}1\ гост\ 535\text{-}79}$ | | |
| | | | | L = 430 мм | 2 | 1,68кг |
| А4 | | 16 | ПВ8.05.00.13 | Уголок | 2 | |
| | | | | Стандартные изделия | | |
| | | 17 | | шайба 25.04.016 | | |
| | | | | гост 11371-78 | 1 | 0,02кг |
| | | 18 | | шплинт 5×50.002 | | |
| | | | | гост 397-79 | 1 | 0,01кг |

| Изм. | Лист | № докум. | Подп. | Дата | ПВ8.05.00.00 | Лист 2 |
|---|---|---|---|---|---|---|

Копировал формат

| Формат | Зона | Поз. | Обозначение | Наименование | Кол. | Примечание |
|---|---|---|---|---|---|---|
| | | | | Документация | | |
| Б4 | | | ПВ8.05.00.00 СБ | Сборочный чертеж | | |
| | | | | Детали | | |
| А4 | | 1 | ПВ8.05.00.01 | Ось | 1 | |
| Б4 | | 2 | ПВ8.05.00.02 | Ступица | | |
| | | | | Труба 25×3,2 гост 3262-75 | | |
| | | | | L = 130 мм | 1 | 0,38кг |
| Б4 | | 3 | ПВ8.05.00.03 | Обод | | |
| | | | | Труба $\frac{159\times8\ гост\ 8732\text{-}78}{В\text{-}10\ гост\ 8731\text{-}74}$ | | |
| | | | | L = 50 мм | 1 | 1,50кг |
| А4 | | Б4 | ПВ8.05.00.04 | Диафрагма | 1 | |
| Б4 | | 5 | ПВ8.05.00.05 | Накладка | | |
| | | | | Полоса $\frac{8\times50\ гост\ 103\text{-}76}{В\ Ст3\ пс6\text{-}1\ гост\ 535\text{-}79}$ | | |
| | | | | L = 62 мм | 2 | 0,16кг |
| А4 | | 6 | ПВ8.05.00.05 | Перекладина | 2 | |
| А4 | | 7 | ПВ8.05.00.07 | Ручка | 1 | |
| А4 | | 8 | ПВ8.05.00.08 | Уголок | 2 | |
| А4 | | 9 | ПВ8.05.00.08-01 | Уголок | 2 | |
| А4 | | 10 | ПВ8.05.00.09 | Уголок | 2 | |
| А4 | | 11 | ПВ8.05.00.09-01 | Уголок | 2 | |
| А4 | | 12 | ПВ8.05.00.10 | Уголок | 2 | |
| А4 | | 13 | ПВ8.05.00.11 | Уголок | 2 | |
| А4 | | 14 | ПВ8.05.00.11-01 | Уголок | 2 | |

| Изм. | Лист | № докум. | Подп. | Дата | ПВ8.05.00.00 | | |
|---|---|---|---|---|---|---|---|
| Разраб. | Алферова | | | | Упор клиновой | Лит. | Лист 1 | Листов 2 |
| Пров. | Кузнецова | | | | | Гипронефтеспецмонтаж г. Москва | |
| Н.контр. | Панова | | | | | | |
| Утв. | Кузнецов | | | | | | |

Копировал формат

Типовой проект 704-1-235.88 Альбом V

ПВ8.05.00.00 СБ

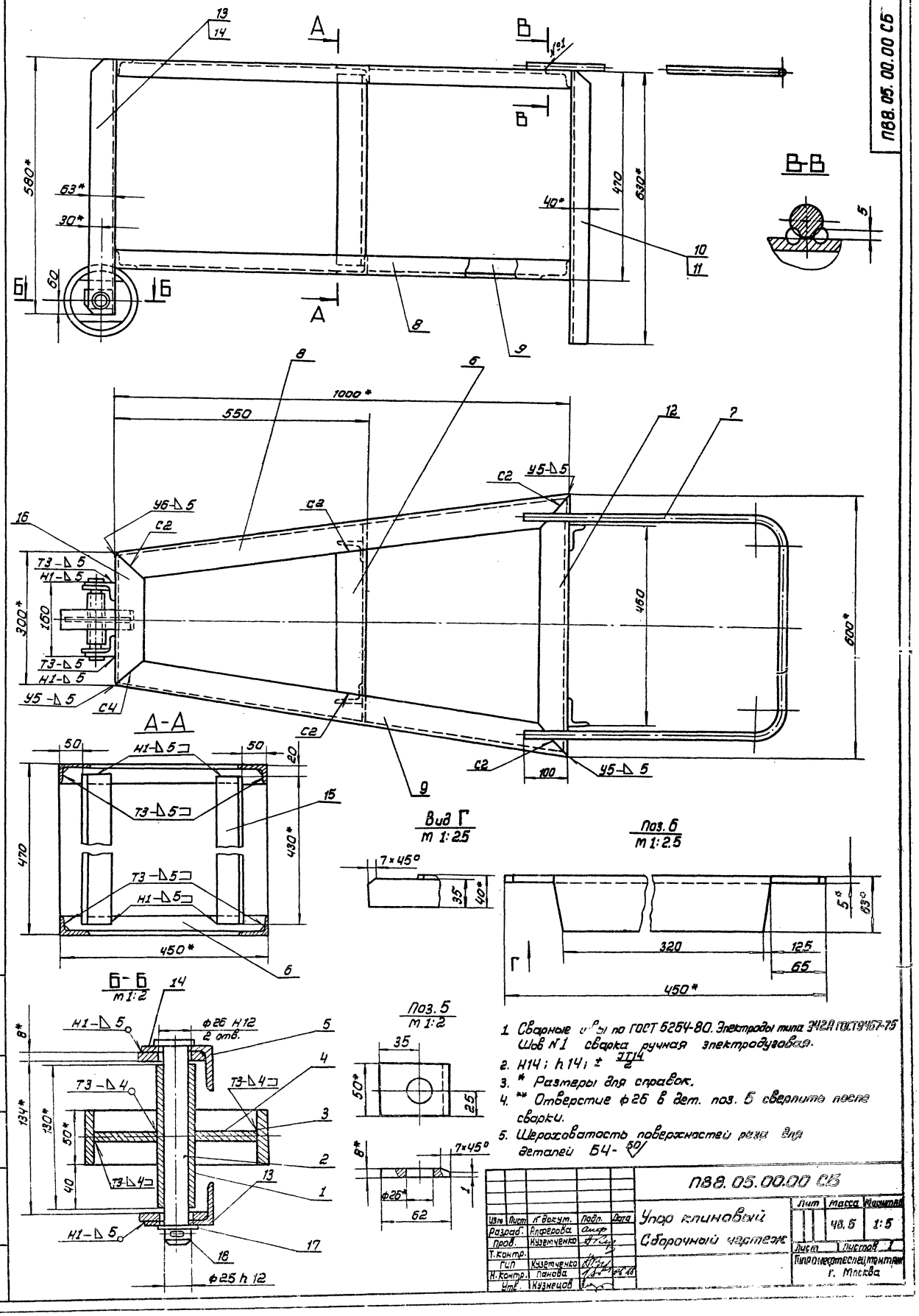


1. Сварные швы по ГОСТ 5264-80. Электроды типа Э42А ГОСТ 9467-75 Шов №1 сварка ручная электродуговая.
2. Н14; h14; ± $\frac{IT14}{2}$
3. * Размеры для справок.
4. ** Отверстие ф26 в дет. поз. 5 сверлить после сварки.
5. Шероховатость поверхностей реза для деталей Б4-50

| Изм | Лист | № докум. | Подп. | Дата | ПВ8.05.00.00 СБ | Лит | Масса | Масштаб |
|---|---|---|---|---|---|---|---|---|
| Разраб. | | Алферова | | | Упор клиновый | | 48.5 | 1:5 |
| Пров. | | Кузетченко | | | Сборочный чертеж | Лист | Листов 1 | |
| Т.контр. | | | | | | Типпроектспецтрактор г. Москва | | |
| ГИП | | Кузетченко | | | | | | |
| Н.контр. | | Панова | | | | | | |
| Утв. | | Кузнецов | | | | | | |

Инв. № подл. | Подпись и дата | Взам. инв. № | Инв. № дубл. | Подп. и дата

Типовой проект 704-1-235.88 Альбом V

## ПВ8.05.00.07

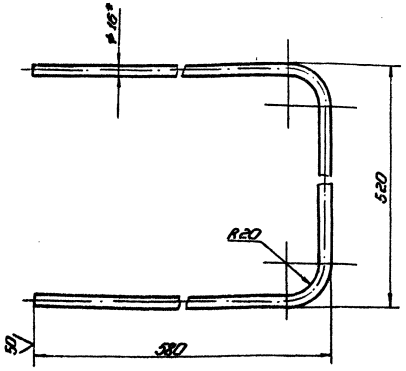


1. Длина заготовки 1600 мм
2. Н16; h16; $\pm\frac{IT16}{2}$
3. * Размеры для справок.

| | | | | | | | |
|---|---|---|---|---|---|---|---|
| Изм. | Лист | № докум. | Подп. | Дата | ПВ8.05.00.07 | Лит. | Масса | Масштаб |
| Разраб. | Алферова | | Алф | | Ручка | | 25 | 1:4 |
| Пров. | Кузнецова | | | | | Лист | Листов 1 | |
| Т.контр. | | | | | | | | |
| ГИП | Кузнецова | | | | | | | |
| Н.контр. | Панова | | | | | | | |
| Утв. | Кузнецов | | | | | | | |

Круг 16-В ГОСТ 25.90-71 / В Ст3 кп 2-I ГОСТ 535-79

Гипронефтеспецмонтаж г. Москва

Копировал формат

## ПВ8.05.00.09

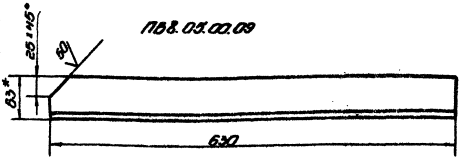


ПВ8.05.00.09-01 - зеркальное отражение остальное см. ПВ8.05.00.09.

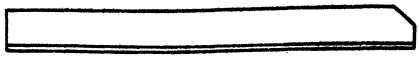

1. Н16; h16; $\pm\frac{IT16}{2}$
2. * Размеры для справок.

| | | | | | | | |
|---|---|---|---|---|---|---|---|
| Изм. | Лист | № докум. | Подп. | Дата | ПВ8.05.00.09 | Лит. | Масса | Масштаб |
| Разраб. | Алферова | | Алф | | Уголок | | 245 | 1:4 |
| Пров. | Кузнецова | | | | | Лист | Листов 1 | |
| Т.контр. | | | | | | | | |
| ГИП | Кузнецова | | | | | | | |
| Н.контр. | Панова | | | | | | | |
| Утв. | Кузнецов | | | | | | | |

Уголок 63×40×5-В ГОСТ 25.10-86 / В Ст3 пс6-I ГОСТ 535-79

Гипронефтеспецмонтаж г. Москва

Копировал формат

## ПВ8.05.00.08

ПВ8.05.00.08

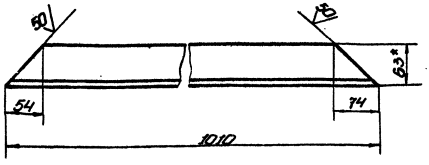


ПВ8.05.00.08-01 - зеркальное отражение остальное см. ПВ8.05.00.08

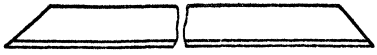

1. Н16; h16; $\pm\frac{IT16}{2}$
2. * Размеры для справок.

| | | | | | | | |
|---|---|---|---|---|---|---|---|
| Изм. | Лист | № докум. | Подп. | Дата | ПВ8.05.00.08 | Лит. | Масса | Масштаб |
| Разраб. | Алферова | | Алф | | Уголок | | 395 | 1:4 |
| Пров. | Кузнецова | | | | | Лист | Листов 1 | |
| Т.контр. | | | | | | | | |
| ГИП | Кузнецова | | | | | | | |
| Н.контр. | Панова | | | | | | | |
| Утв. | Кузнецов | | | | | | | |

Уголок 63×40×5-В ГОСТ 25.10-86 / В Ст3 пс6-I ГОСТ 535-79

Гипронефтеспецмонтаж г. Москва

Копировал формат

## ПВ8.05.00.10

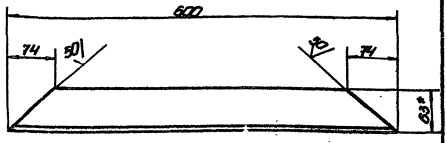


1. Н16; h16; $\pm\frac{IT16}{2}$
2. * Размеры для справок.

| | | | | | | | |
|---|---|---|---|---|---|---|---|
| Изм. | Лист | № докум. | Подп. | Дата | ПВ8.05.00.10 | Лит. | Масса | Масштаб |
| Разраб. | Алферова | | Алф | | Уголок | | 235 | 1:4 |
| Пров. | Кузнецова | | | | | Лист | Листов 1 | |
| Т.контр. | | | | | | | | |
| ГИП | Кузнецова | | | | | | | |
| Н.контр. | Панова | | | | | | | |
| Утв. | Кузнецов | | | | | | | |

Уголок 63×40×5-В ГОСТ 25.10-86 / В Ст3 пс6-I ГОСТ 535-79

Гипронефтеспецмонтаж г. Москва

Копировал формат

Альбом V

Типовой проект 704-1-235.88

ПВ8. 05. 00. 11

(\) А

ПВ8.05.00.11

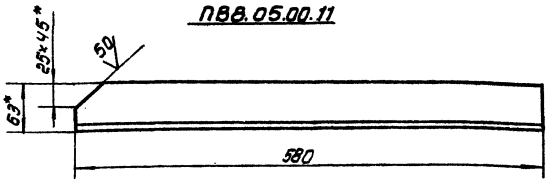


ПВ8. 05.00.11-01 – зеркальное отражение остальное см. ПВ8. 05. 00. 11.

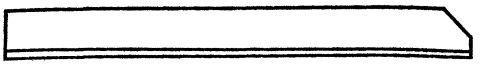

1. H16; h16; $\pm \frac{IT16}{2}$
2. * Размеры для справок.

| Изм. | Лист | N докум. | Подп. | Дата |
|---|---|---|---|---|
| Разраб. | | Андреева | | |
| Пров. | | Кузьменко | | |
| Т.контр. | | | | |
| ГИП | | Кузьменко | | |
| Н.контр. | | Панова | | 07.88 |
| Утв. | | Кузнецов | | |

ПВ8. 05. 00. 11.

Уголок

| Лит | Масса | Масштаб |
|---|---|---|
| | 2,27 | 1:4 |
| Лист | Листов 1 | |

Уголок: 63×40×5-В ГОСТ 8510-86 / Ст3 пс5-1 ГОСТ 535-79

Гипронефтеспецмонтаж г. Москва

Инв.№ подл. | Подп. и дата | Взам. инв.№ | Инв.№ дубл. | Подп. и дата

ПВ8. 05. 00. 13

(\) А

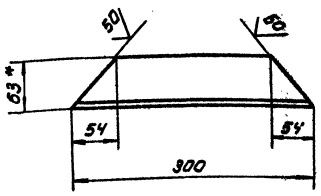


1. H16; h16; $\pm \frac{IT16}{2}$
2. * Размеры для справок.

| Изм. | Лист | N докум. | Подп. | Дата |
|---|---|---|---|---|
| Разраб. | | Андреева | | |
| Пров. | | Кузьменко | | |
| Т.контр. | | | | |
| ГИП | | Кузьменко | | |
| Н.контр. | | Панова | | 07.88 |
| Утв. | | Кузнецов | | |

ПВ8. 05. 00. 13

Уголок

| Лит | Масса | Масштаб |
|---|---|---|
| | 1,17 | 1:4 |
| Лист | Листов 1 | |

Уголок: 63×40×5-В ГОСТ 8510-86 / Ст3 пс5-1 ГОСТ 535-79

Гипронефтеспецмонтаж г. Москва

Инв.№ подл. | Подп. и дата | Взам. инв.№ | Инв.№ дубл. | Подп. и дата

| Формат | Зона | Поз. | Обозначение | Наименование | Кол. | Примечание |
|---|---|---|---|---|---|---|
| | | | | Документация | | |
| А4 | | | 1ПВ10. 04. 00. 00 СБ | Сборочный чертеж | | |
| | | | | Стандартные изделия | | |
| | | 1 | | Звено R1- 10.0 | | |
| | | | | ГОСТ 25573-82 | 1 | 22,4кг |
| | | 2 | | Звено Рт 1-1,6 | | |
| | | | | ГОСТ 25573-82 | 1 | 1,69кг |
| | | 3 | | Коуш 45 | | |
| | | | | ГОСТ 2224-72 | 6 | 0,2 кг |
| | | 4 | | Скоба СА 16 | | |
| | | | | ОСТ 5. 2312-79 | 3 | 0,51кг |
| | | 5 | | Зажим ЗК- 16 | | |
| | | | | ТУ36 1839-75 | 3 | 0,96кг |
| | | | | Материалы | | |
| | | | | Канат 15-Г-І-І-1764-(180) | | |
| | | | | ГОСТ 7668-80 | | |
| | | 6 | | L= 5350мм | 1 | 2,72 кг |
| | | 7 | | L = 4900мм | 2 | 3,98 кг |

| Изм. | Лист | N докум. | Подп. | Дата |
|---|---|---|---|---|
| Разраб. | | Андреева | | |
| Пров. | | Кузьменко | | |
| ГИП | | Кузьменко | | |
| Н.контр. | | Панова | | 07.88 |
| Утв. | | Кузнецов | | |

1ПВ10. 04. 00. 00

Строп 3-х ветвевой Q=3т

| Лит. | Лист. | Листов |
|---|---|---|
| | | 1 |

Гипронефтеспецмонтаж г. Москва

Инв.№ подл. | Подп. и дата | Взам. инв.№ | Инв.№ дубл. | Подп. и дата

1ПВ10.04.00.00СБ

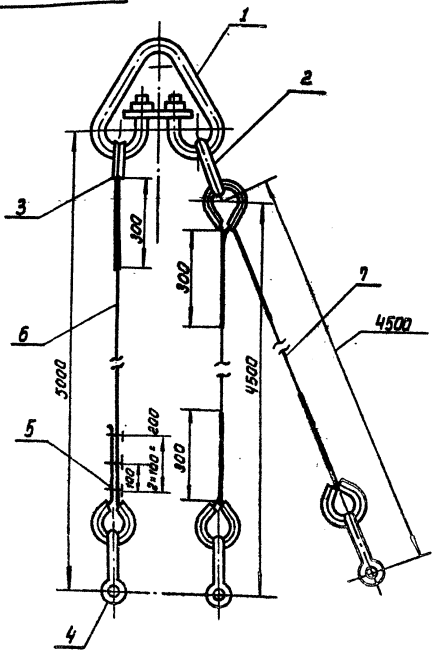


| Изм. | Лист | N докум. | Подп. | Дата |
|---|---|---|---|---|
| Разраб. | | Андреева | | |
| Пров. | | Кузьменко | | |
| Т.контр. | | | | |
| Утв. | | Кузьменко | | |
| Н.контр. | | Панова | | 07.88 |
| Утв. | | Кузнецов | | |

1ПВ10. 04. 00. 00 СБ.

Строп 3-х ветвевой Q=3т Сборочный чертеж

| Лит | Масса | Масштаб |
|---|---|---|
| | 32.46 | 1:10 |
| Лист | Листов 1 | |

Гипронефтеспецмонтаж г. Москва

Инв.№ подл. | Подп. и дата | Взам. инв.№ | Инв.№ дубл. | Подп. и дата

15-1307.02.00.00СБ

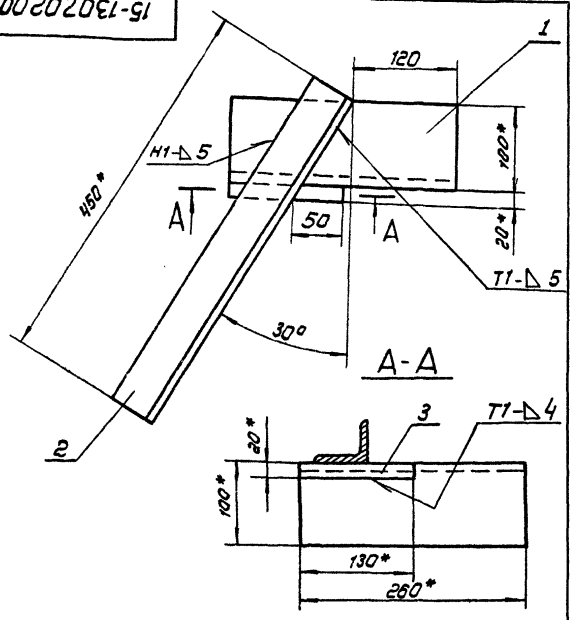


1. Сварные швы по ГОСТ 5264-80. Электроды типа Э42-А ГОСТ 9467-75.
2. Н16; h16; ± IT16/2
3. Шероховатость поверхностей реза для деталей Б4- 25
4. * Размеры для справок

| Изм. | Лист | N докум. | Подп. | Дата |
|---|---|---|---|---|
| Разраб. | | Алферова | | |
| Пров. | | Кузнецова | | |
| Т.контр. | | | | |
| ГИП | | Кузнецова | | |
| Н.контр. | | Панова | | 05.88 |
| Утв. | | Кузнецов | | |

15-1307.02.00.00 СБ

Ловитель
Сборочный чертеж

| Лит | Масса | Масштаб |
|---|---|---|
| | 6,0 | 1:4 |
| Лист | Листов 1 | |

Гипронефтеспецмонтаж г. Москва

Инв.№ подл. | Подп. и дата | Взам.инв.№ | Инв.№ дубл. | Подп. и дата



| Поз. | Обозначение | Наименование | Кол. | Примечание |
|---|---|---|---|---|
| | | **Документация** | | |
| А3 | 15-1307.02.00.00.СБ | Сборочный чертеж | | |
| | | **Детали** | | |
| Б4 | 1 15-1307.02.00.01. | Опора | | |
| | | Уголок 100×100×8-В ГОСТ 8509-86 ВСт3кп2-1 ГОСТ 535-79 | | |
| | | L = 260мм | 1 | 3,2 кг |
| Б4 | 2 15-1307.02.00.02 | Косынка | | |
| | | Уголок 63×63×5-В ГОСТ 8509-86 ВСт3кп2-1 ГОСТ 535-79 | | |
| | | L = 450мм | 1 | 2,2 кг |
| Б4 | 3 15-1307.02.00.03 | Брусок | | |
| | | Квадрат 20-В ГОСТ 2591-71 ВСт3кп2-1 ГОСТ 535-79 | | |
| | | L = 130мм | 1 | 0,5 кг |

Инв.№ подл. | Подп. и дата | Взам.инв.№ | Инв.№ дубл. | Подп. и дата

| Изм. | Лист | N докум. | Подп. | Дата |
|---|---|---|---|---|
| Разраб. | | Алферова | | |
| Пров. | | Кузнецова | | |
| ГИП | | Кузнецова | | |
| Н.контр. | | Панова | | 05.88 |
| Утв. | | Кузнецов | | |

15-13.07.02.00.00

Ловитель

| Лит. | Лист | Листов |
|---|---|---|
| | | 1 |

Гипронефтеспецмонтаж г. Москва.

ПВ5.52.00.00.СБ

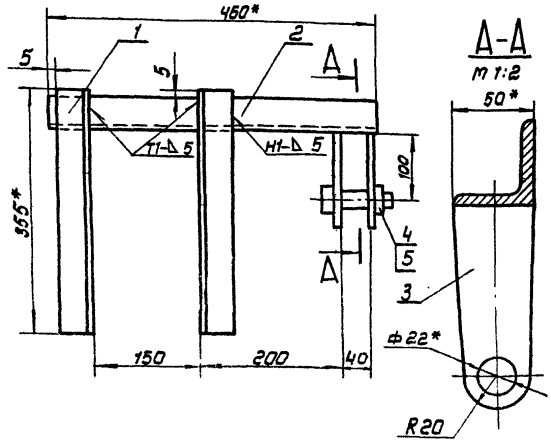


1. Сварные швы по ГОСТ 5264-80
   Электроды типа Э42А ГОСТ 9467-75.
2. Н16; h16; ± IT16/2
3. Шероховатость поверхностей реза для деталей Б4- 25
4. * Размеры для справок.

| Изм. | Лист | N докум. | Подп. | Дата |
|---|---|---|---|---|
| Разраб. | | Алферова | | |
| Пров. | | Кузнецова | | |
| Т.контр. | | | | |
| ГИП | | Кузнецова | | |
| Н.контр. | | Панова | | 05.88 |
| Утв. | | Кузнецов | | |

ПВ5.52.00.00 СБ

Скоба для навешивания блока
Сборочный чертеж

| Лит | Масса | Масштаб |
|---|---|---|
| | 50 | 1:2 |
| Лист | Листов | |

Гипронефтеспецмонтаж г. Москва

Инв.№ подл. | Подп. и дата | Взам.инв.№ | Инв.№ дубл. | Подп. и дата

| Формат | Зона | Поз. | Обозначение | Наименование | Кол. | Примечание |
|---|---|---|---|---|---|---|
| | | | | **Документация** | | |
| А4 | | | ПВ5.52.00.00 СБ | Сборочный чертеж | | |
| | | | | **Детали** | | |
| Б4 | | 1 | ПВ5.52.00.01 | Уголок | | |
| | | | | Уголок 50×50×5-В ГОСТ 8509-86 ВСт3кп2-1 ГОСТ 535-79 | | |
| | | | | L = 355 мм | 2 | 1,3 кг |
| Б4 | | 2 | ПВ5.52.00.02 | Уголок | | |
| | | | | Уголок 50×50×5-В ГОСТ 8509-86 ВСт3кп2-1 ГОСТ 535-79 | | |
| | | | | L = 460 мм | 1 | 1,7 кг |
| Б4 | | 3 | ПВ5.52.00.03 | Щека | 2 | 0,4 кг |
| | | | | **Стандартные изделия** | | |
| | | | | Болт М20×75.58 ГОСТ 7798-70 | 1 | |
| | | | | Гайка М20 ГОСТ 5915-70 | 1 | |

Инв.№ подл. | Подп. и дата | Взам.инв.№ | Инв.№ дубл. | Подп. и дата

| Изм. | Лист | N докум. | Подп. | Дата |
|---|---|---|---|---|
| Разраб. | | Алферова | | |
| Пров. | | Кузнецова | | |
| ГИП | | Кузнецова | | |
| Н.контр. | | Панова | | 05.88 |
| Утв. | | Кузнецов | | |

ПВ5.52.00.00

Скоба для навешивания блока

| Лит. | Лист | Листов |
|---|---|---|
| | | 1 |

Гипронефтеспецмонтаж г. Москва

Типовой проект 704-1-235.88 Альбом V

К5.0240.15.00.00СБ

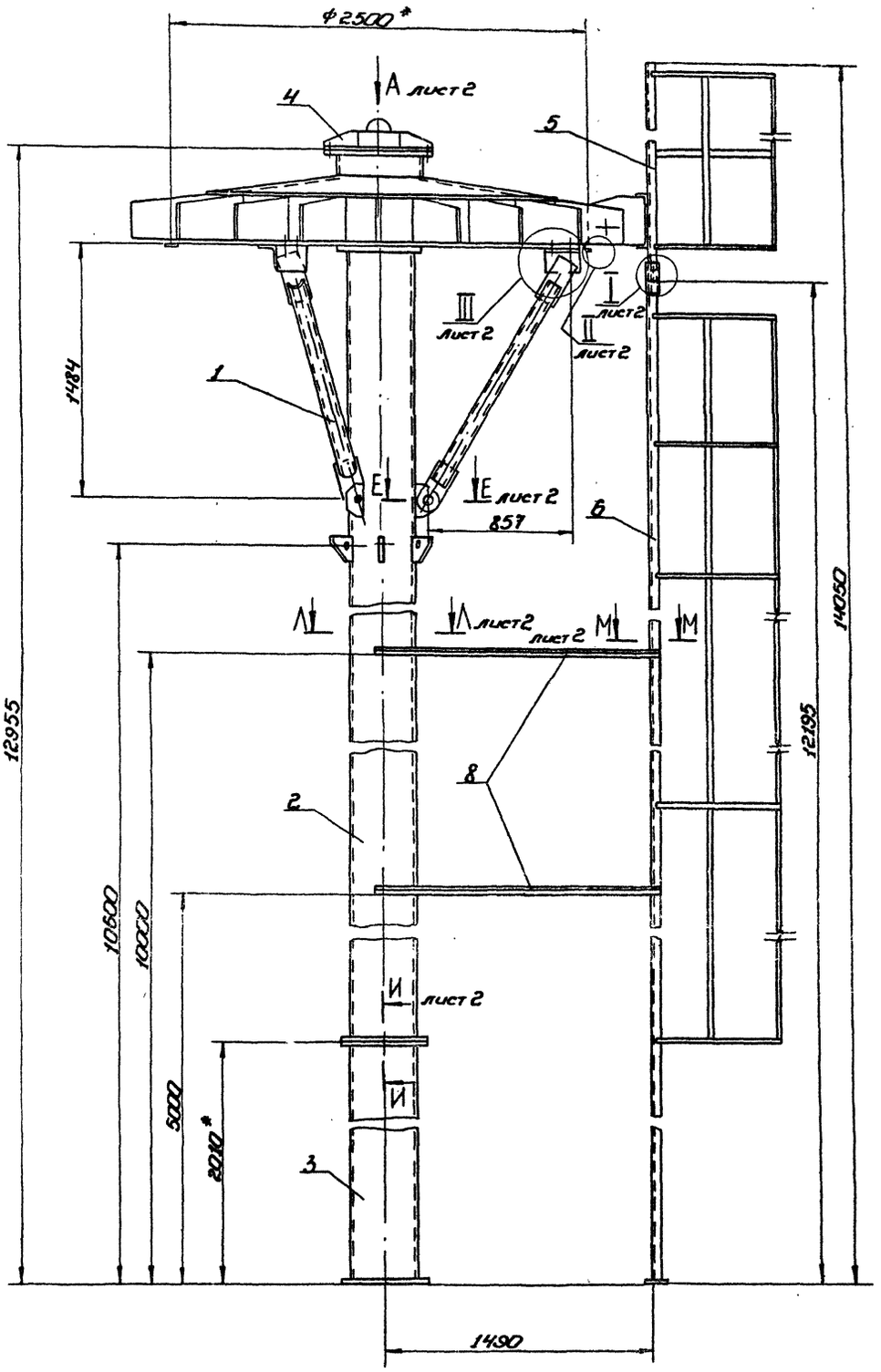


1. Сварные швы по ГОСТ 5264-80. Электроды типа Э-42А ГОСТ 946-75.
2. H14; h14; $\pm\frac{IT14}{2}$.
3. Шероховатость поверхностей реза для деталей 7 и 8 $\overset{50}{\nabla}$.
4.* Размеры для справок.

| | | | | | | | | |
|---|---|---|---|---|---|---|---|---|
| | | | | | К5.0240.15.00.00СБ | | | |
| Изм. | Лист | № докум. | Подп. | Дата | Стойка монтажная Сборочный чертеж | Лит. | Масса | Масштаб |
| Разраб. | | Горшков | | | | | 1941 | 1:20 |
| Пров. | | Яшина | | | | Лист 1 | Листов 2 | |
| Т. контр. | | | | | | Гипронефтеспец-монтаж г. Москва | | |
| ГИП | | Кузнецова | | | | | | |
| Н. контр. | | Панова | | | | | | |
| Утв. | | Кузнецов | | | | | | |

Инв. № подл. | Подп. и дата | Взам. инв. № | Инв. № дубл. | Подп. и дата

Вид А
Лист 1

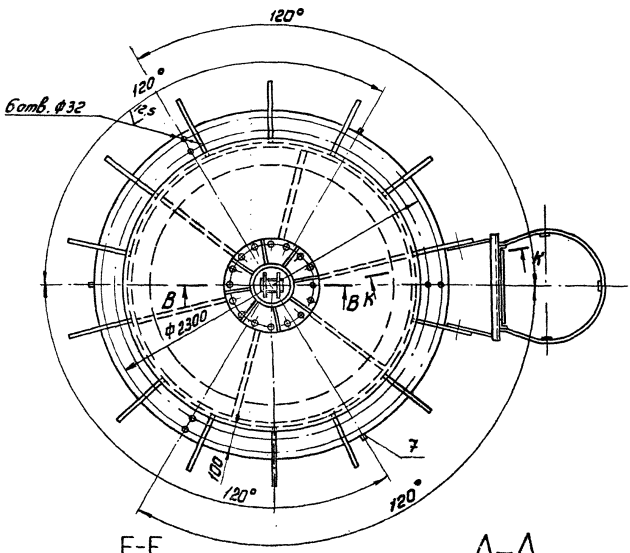


Т
М 1:2 лист 1

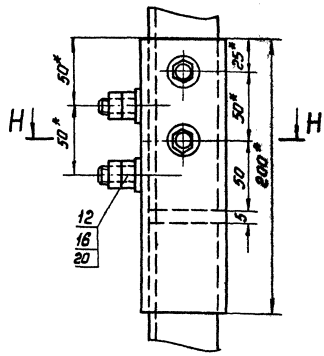


II
М 1:2 лист 1

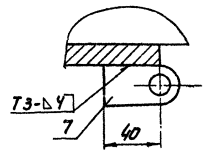


Е-Е
М 1:5 лист 1

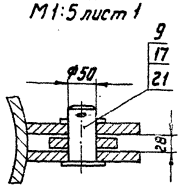


Л-Л
М 1:20 лист 1

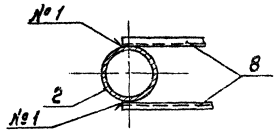


Н-Н
М 1:2

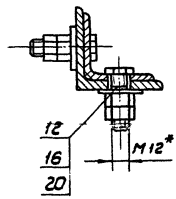


И-И
М 1:2 лист 1

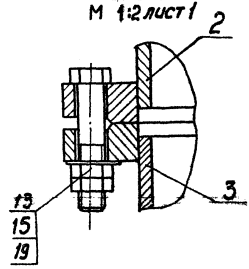


III
М 1:5 лист 1

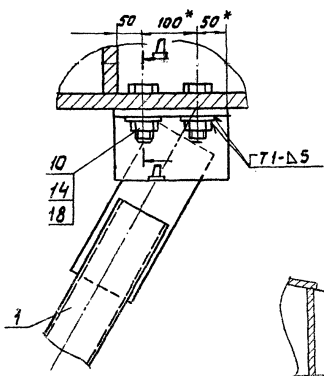


К-К
М 1:10

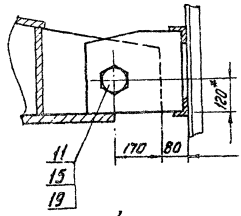


В-В
М 1:10

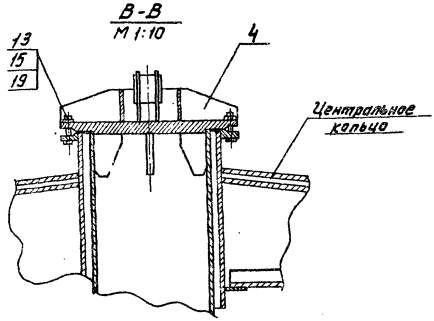


Д-Д
М 1:5

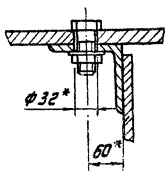


М'-М
лист 1 М 1:10

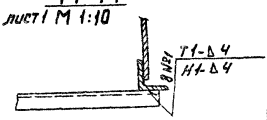

Типовой проект 704-1-235.88 Альбом V

| Формат | Зона | Поз. | Обозначение | Наименование | Кол. | Примечание |
|---|---|---|---|---|---|---|
| | | | | Документация | | |
| А2 | | | К5.0240.15.00.00 СБ | Сборочный чертеж | | |
| | | | | Сборочные единицы | | |
| А4 | | 1 | К5.0240.15.01.00 | Подкос | 3 | |
| А4 | | 2 | К5.0240.15.02.00 | Стойка I | 1 | |
| А4 | | 3 | К5.0240.15.03.00 | Стойка II | 1 | |
| А4 | | 4 | К5.0240.15.04.00 | Оголовник | 1 | |
| А4 | | 5 | К5.0240.15.05.00 | Лестница I | 1 | |
| А4 | | 6 | К5.0240.15.06.00 | Лестница II | 1 | |
| | | | | Детали | | |
| А4 | | 7 | К5.0240.15.00.01 | Кронштейн | 3 | |
| А4 | | 8 | К5.0240.15.00.02 | Уголок | | |
| | | | | Уголок $\frac{Б\text{-}32\times32\times4\ ГОСТ\ 8509\text{-}86}{В\ ст3\ кп2\text{-}I\ ГОСТ\ 535\text{-}79}$ | | |
| | | | | L = 1560 мм | 4 | 32 кг |

| Изм. | Лист | № докум. | Подп. | Дата |
|---|---|---|---|---|
| Разраб. | | Горшков | | |
| Пров. | | Яшина | | |
| Гип | | | | |
| Н.контр. | | Панова | | |
| Утв. | | | | |

К5.0240.15.00.00

Стойка монтажная

| Лит. | Лист | Листов |
|---|---|---|
| | 1 | 2 |

Гипронефтеспецмонтаж г. Москва

| Формат | Зона | Поз. | Обозначение | Наименование | Кол. | Примечание |
|---|---|---|---|---|---|---|
| | | | | Стандартные изделия | | |
| | | 9 | | Ось 22-50 Х5×85×45 ЦБ | | |
| | | | | ГОСТ 9650-80 | 3 | 1.5 кг |
| | | | | Болт ГОСТ 7798-70 | | |
| | | 10 | | М30×60. 56.013 | 6 | 0.583 кг |
| | | 11 | | М20×60. 56.013 | 2 | 0.22 кг |
| | | 12 | | М12×40 56.013 | 8 | 0.05 кг |
| | | 13 | | М20×110. 56.013 | 32 | 0.342 кг |
| | | | | Гайка ГОСТ 5916-70 | | |
| | | 14 | | М30. 6.013 | 6 | 0.224 кг |
| | | 15 | | М20. 6.013 | 36 | 0.062 кг |
| | | 16 | | М12 6.013 | 16 | 0.015 кг |
| | | 17 | | Шайба 50.02.013 | | |
| | | | | ГОСТ 9.649-78 | 3 | 0.082 кг |
| | | | | Шайба ГОСТ 11371-78 | | |
| | | 19 | | 20.01.013 | 34 | 0.023 кг |
| | | 20 | | 12.01.013 | 8 | 0.006 кг |
| | | 18 | | 30.01.013 | 6 | 0.06 кг |
| | | 21 | | Шплинт 8×60.002 | | |
| | | | | ГОСТ 397-79 | 3 | 0.03 кг |

| Изм. | Лист | № докум. | Подп. | Дата |
|---|---|---|---|---|

К5.0240.15.00.00.

Лист 2

К5.0240.15.01.03

А (√)

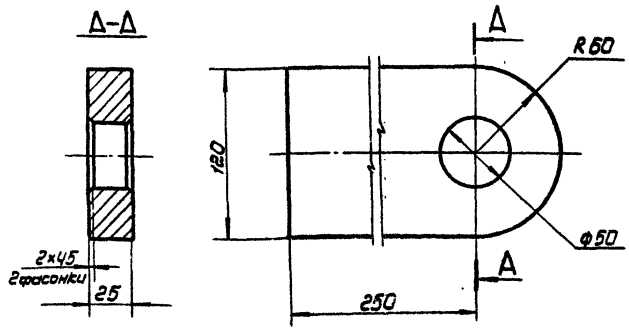


1. Неуказанные предельные отклонения размеров:

$H16;\ h16;\ \pm\frac{JT16}{2}$

| Изм. | Лист | № докум. | Подп. | Дата |
|---|---|---|---|---|
| Разраб. | | Горшков | | |
| Пров. | | Яшина | | |
| Т.контр. | | | | |
| ГИП | | Кузнеченко | | |
| Н.контр. | | Панова | | |
| Утв. | | Кузнецов | | |

К5.0240.15.01.03

Косынка

| Лит. | Масса | Масштаб |
|---|---|---|
| | 6,6 кг | 1:25 |

Лист | Листов

Полоса $\frac{525\times120\ ГОСТ\ 103\text{-}76}{В\ Ст3\ кп2\ I\ ГОСТ\ 535\text{-}79}$

Гипронефтеспецмонтаж г. Москва

К5.0240.15.00.01

А (√)

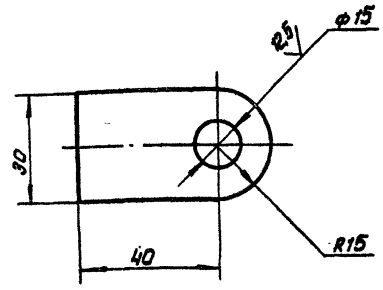


1. Неуказанные предельные отклонения размеров:

$H16;\ h16;\ \pm\frac{JT16}{2}$

| Изм. | Лист | № докум. | Подп. | Дата |
|---|---|---|---|---|
| Разраб. | | Горшков | | |
| Пров. | | Яшина | | |
| Т.контр. | | | | |
| ГИП | | Кузнеченко | | |
| Н.контр. | | Панова | | |
| Утв. | | Кузнецов | | |

К5.0240.15.00.01.

Кронштейн

| Лит. | Масса | Масштаб |
|---|---|---|
| | 0.11 кг | 1:1 |

Лист 1 | Листов 1

Полоса $\frac{610\times30\ ГОСТ\ 103\text{-}76}{В\ Ст3\ кп2\ I\ ГОСТ\ 535\text{-}79}$

Гипронефтеспецмонтаж г. Москва

Типовой проект 704-1-235.88 Альбом V

К5.0240.15.01.00СБ

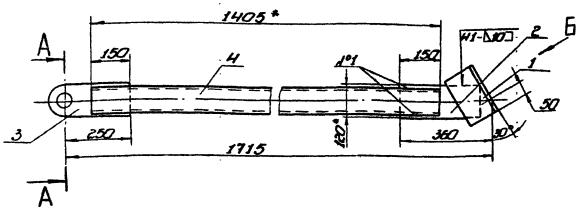


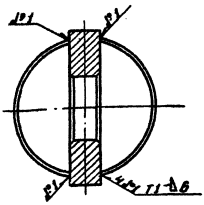


Вид Б повернуто
М1:5

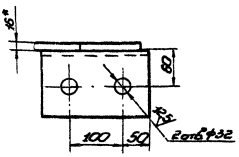


1. Сварные швы по ГОСТ 5264-80. Электроды типа Э42А ГОСТ 9467-75.
2. Н14; h14; ± $\frac{IT14}{2}$.
3. * Размеры для справок.
4. Шероховатость поверхностей реза для деталей 1,2,3,4- 50, остальных -∀.

| Изм. | Лист | № докум. | Подп. | Дата | К5.0240.15.01.00СБ | Лит. | Масса | Масштаб |
|---|---|---|---|---|---|---|---|---|
| Разраб. | Горшков | | | | Подкос | | 36,2 | 1:10 |
| Пров. | Яшина | | | | Сборочный чертеж | Лист | Листов 1 | |
| Т. контр. | | | | | | Гипронефтеспецмонтаж г. Москва | | |
| ГИП | Кузнецов | | | | | | | |
| Н. контр. | Панова | | | 15.10 | | | | |
| Утв. | Кузнецов | | | | | | | |

К5.0240.15.04.06

50 (√)

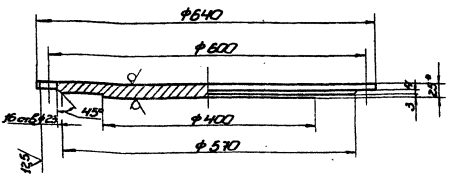


1. Н14; h14; ± $\frac{IT14}{2}$.
2. * Размер для справок.

| Изм. | Лист | № докум. | Подп. | Дата | К5.0240.15.04.06 | Лит. | Масса | Масштаб |
|---|---|---|---|---|---|---|---|---|
| Разраб. | Горшков | | | | Заглушка | | 54,00 | 1:50 |
| Пров. | Яшина | | | | | Лист | Листов 1 | |
| ГИП | Кузнецов | | | | Лист Б25 ГОСТ 15903-74 / Б-Ст3 пс6 ГОСТ 14637-79 | Гипронефтеспецмонтаж г. Москва | | |
| Н. контр. | Панова | | | | | | | |
| Утв. | Кузнецов | | | | | | | |

| Формат | Зона | Поз. | Обозначение | Наименование | Кол. | Примеч. |
|---|---|---|---|---|---|---|
| | | | | Документация | | |
| А3 | | | К5.0240.15.01.00СБ | Сборочный чертеж | | |
| | | | | Детали | | |
| Б4 | | 1 | К5.0240.15.01.01 | Уголок | | |
| | | | | Уголок Б-125×125×10 ГОСТ 8509-86 / ВСт3пс6-1 ГОСТ 535-79 | | |
| | | | | L=200 мм | 1 | 3,8 кг |
| Б4 | | 2 | К5.0240.15.01.02 | Косынка | | |
| | | | | Полоса Б-16×120 ГОСТ 103-76 / ВСт3пс6-1 ГОСТ 535-57 | | |
| | | | | L=300 мм | 1 | 4,5 кг |
| А4 | | 3 | К5.0240.15.01.03 | Косынка | 1 | |
| Б4 | | 4 | К5.0240.15.01.04 | Подкос | | |
| | | | | Труба 108×6 ГОСТ 8732-78 / Б-10 ГОСТ 8731-74 | | |
| | | | | L=1405 мм | 1 | 21,2 кг |

| Изм. | Лист | № докум. | Подп. | Дата | К5.0240.15.01.00 | Лит. | Лист | Листов |
|---|---|---|---|---|---|---|---|---|
| Разраб. | Горшков | | | | Подкос | | | 1 |
| Пров. | Яшина | | | | | Гипронефтеспецмонтаж г. Москва | | |
| ГИП | Кузнецов | | | | | | | |
| Н. контр. | Панова | | | 15.10 | | | | |
| Утв. | Кузнецов | | | | | | | |

Альбом V

Типовой проект 704-1-235.88

К5.0240.15.02.01

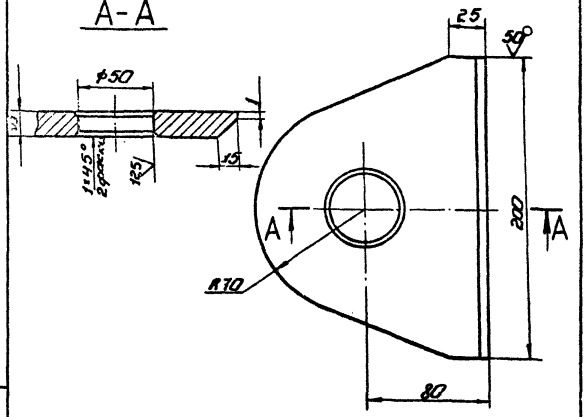


1. H14; $\pm\frac{IT14}{2}$.
2. * Размер для справок.

| | | | | | |
|---|---|---|---|---|---|
| Изм. | Лист | № докум. | Подп. | Дата | |
| Разраб. | | Ушков | | | |
| Пров. | | Ушко | | | |
| Т.контр. | | | | | |
| Н.контр. | | | | | |
| Утв. | | | | | |

К5.0240.15.02.01

Ушко

| Лит. | Масса | Масштаб |
|---|---|---|
| | 2,8 | 1:2 |

Лист | Листов 1

Гипронефтеспецмонтаж г. Москва

Лист 6-16 ГОСТ 19903-74
Ст3 пс6 ГОСТ 14637-79

К5.0240.15.02.02

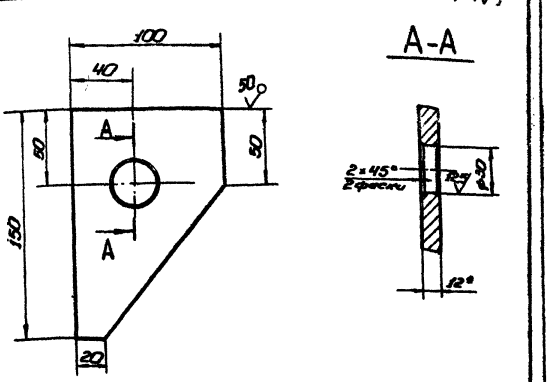


1. H14; $\pm\frac{IT14}{2}$.
2. * Размер для справок.

| | | | | | |
|---|---|---|---|---|---|
| Изм. | Лист | № докум. | Подп. | Дата | |
| Разраб. | | Ушков | | | |
| Пров. | | Ушко | | | |
| Т.контр. | | | | | |
| Н.контр. | | | | | |
| Утв. | | | | | |

К5.0240.15.02.02

Кронштейн

| Лит. | Масса | Масштаб |
|---|---|---|
| | 1,0 | 1:2 |

Лист | Листов 1

Гипронефтеспецмонтаж г. Москва

Лист 6-12 ГОСТ 19903-74
Ст3 пс6-1 ГОСТ 14637-79

К5.0240.15.02.03

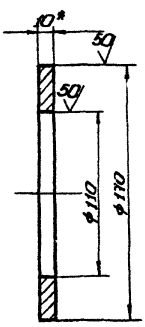


1. H14; h14; $\pm\frac{IT14}{2}$.
2. * Размер для справок.

| | | | | | |
|---|---|---|---|---|---|
| Изм. | Лист | № докум. | Подп. | Дата | |
| Разраб. | | Ушков | | | |
| Пров. | | Ушко | | | |
| Т.контр. | | | | | |
| Н.контр. | | | | | |
| Утв. | | | | | |

К5.0240.15.02.03

Ограничитель

| Лит. | Масса | Масштаб |
|---|---|---|
| | 1,0 | 1:2 |

Лист | Листов 1

Гипронефтеспецмонтаж г. Москва

Лист 6-10 ГОСТ 19903-74
Ст3 кп2 ГОСТ 14637-79

| Формат | Зона | Поз. | Обозначение | Наименование | Кол. | Примеч. |
|---|---|---|---|---|---|---|
| | | | | Документация | | |
| А3 | | | К5.0240.15.02.00СБ | Сборочный чертеж | | |
| | | | | Детали | | |
| А4 | | 1 | К5.0240.15.02.01 | Ушко | 6 | |
| А4 | | 2 | К5.0240.15.02.02 | Кронштейн | 5 | |
| А4 | | 3 | К5.0240.15.02.03 | Ограничитель | 2 | |
| Б4 | | 4 | К5.0240.15.02.04 | Направляющая | | |
| | | | | Уголок $\frac{Б\text{-}56\times56\times5\ ГОСТ\ 8509\text{-}86}{Ст3кп\ 2\text{-}Т\ ГОСТ\ 535\text{-}79}$ | | |
| | | | | L=590 мм | 4 | 25 кг |
| Б4 | | 5 | К5.0240.15.02.05 | Затвор | | |
| | | | | Труба $\frac{108\times5\ ГОСТ\ 8732\text{-}78}{В\ 10\ ГОСТ\ 8731\text{-}74}$ | | |
| | | | | L=450 мм | 1 | 6,8 кг |
| Б4 | | 6 | К5.0240.15.02.06 | Стойка | | |
| | | | | Труба $\frac{426\times10\ ГОСТ\ 8732\text{-}78}{В\text{-}10\ ГОСТ\ 8731\text{-}74}$ | | |
| | | | | L=10935 мм | 1 | 1122 кг |
| | | | | Стандартные изделия | | |
| | | 7 | | Фланец 1-400-6 ст 25 | | |
| | | | | ГОСТ 12820-80 | 1 | 15,2 кг |

| | | | | | |
|---|---|---|---|---|---|
| Изм. | Лист | № докум. | Подп. | Дата | |
| Разраб. | | Ушков | | | |
| Пров. | | Ушко | | | |
| Т.контр. | | | | | |
| Н.контр. | | Пучков | | | |
| Утв. | | Кузнецов | | | |

К5.0240.15.02.00

Стойка I

| Лит. | Лист | Листов |
|---|---|---|
| | | 1 |

Гипронефтеспецмонтаж г. Москва

Типовой проект 704-1-235.88 Альбом V

К5.0240.15.03.00СБ

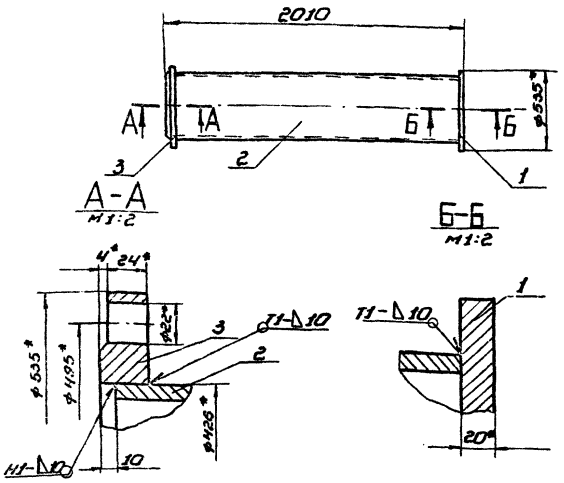


1. Сварные швы по ГОСТ 5264-80. Электроды типа Э-42А ГОСТ 9467-75.
2. Н14; h14; ± IT14/2.
3. * Размеры для справок.
4. Шероховатость поверхностей реза для дет. 1,2 50/ остальное

| | | | |
|---|---|---|---|
| К5.0240.15.03.00СБ | | | |
| Стойка II | Лит. | Масса | Масштаб |
| Сборочный чертеж | | 254 | 1:20 |
| | Лист | Листов 1 | |
| | Гипронефтеспецмонтаж г. Москва | | |

62

| Формат | Зона | Поз. | Обозначение | Наименование | Кол. | Примеч. |
|---|---|---|---|---|---|---|
| | | | | Документация | | |
| А4 | | | К5.0240.15.03.00СБ | Сборочный чертеж | | |
| | | | | Детали | | |
| Б4 | | 1 | К5.0240.15.03.01 | Основание | | |
| | | | | Лист 6-20 ГОСТ 19903-74 / 8 Ст3 кп2 ГОСТ 14637-79 | | |
| | | | | ф 535 мм | 1 | 35,3кг |
| Б4 | | 2 | К5.0240.15.03.02 | Стойка | | |
| | | | | Труба 426×10 ГОСТ 8732-78 / 8 10 ГОСТ 8731-74 | | |
| | | | | L=1980 мм | 1 | 204кг |
| | | | | Стандартные изделия | | |
| | | 3 | | Фланец 1-400-6 ст.25 | | |
| | | | | ГОСТ 12820-80 | 1 | 15,2кг |

| Изм. | Лист | № докум. | Подп. | Дата |
|---|---|---|---|---|
| Разраб. | | Горшков | | |
| Пров. | | Яшина | | |
| ГИП | | Кузнецова | | |
| Н.контр. | | Панова | | |
| Утв. | | Кузнецов | | |

К5.0240.15.03.00

Стойка II

| Лит. | Лист | Листов |
|---|---|---|
| | | 1 |

Гипронефтеспецмонтаж г. Москва

К5.0240.15.02.00СБ

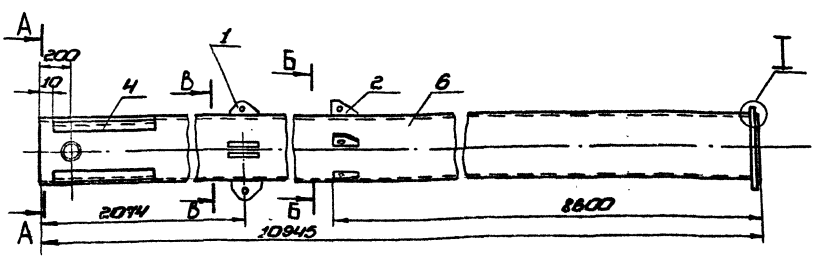


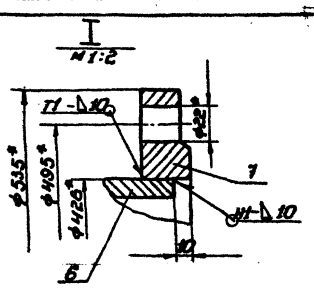


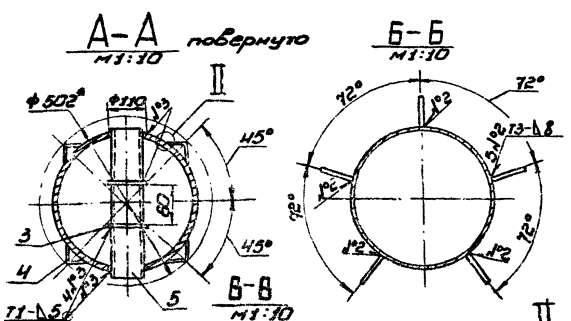


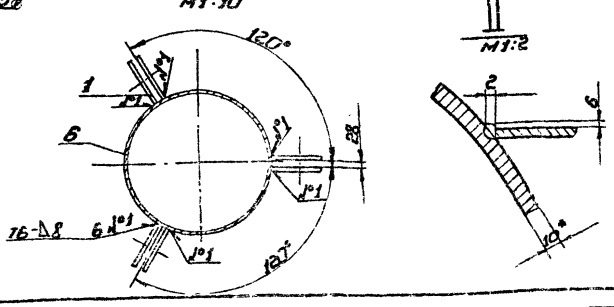


1. Сварные швы по ГОСТ 5264-80. Электроды типа Э-42А ГОСТ 9467-75.
2. Н-14; ± IT14/2.
3. Шероховатость поверхностей реза для деталей 4, 5, 6 50/, остальных
4. * Размеры для справок.

| | | | |
|---|---|---|---|
| К5.0240.15.02.00СБ | | | |
| Стойка I | Лит. | Масса | Масштаб |
| Сборочный чертеж | | 1277 | 1:20 |
| | Лист | Листов 1 | |
| | Гипронефтеспецмонтаж г. Москва | | |

| Изм. | Лист | № докум. | Подп. | Дата |
|---|---|---|---|---|
| Разраб. | | Горшков | | |
| Пров. | | Яшина | | |
| ГИП | | Кузнецова | | |
| Н.контр. | | Панова | | |
| Утв. | | Кузнецов | | |

Типовой проект 704-1-235.88 Альбом V

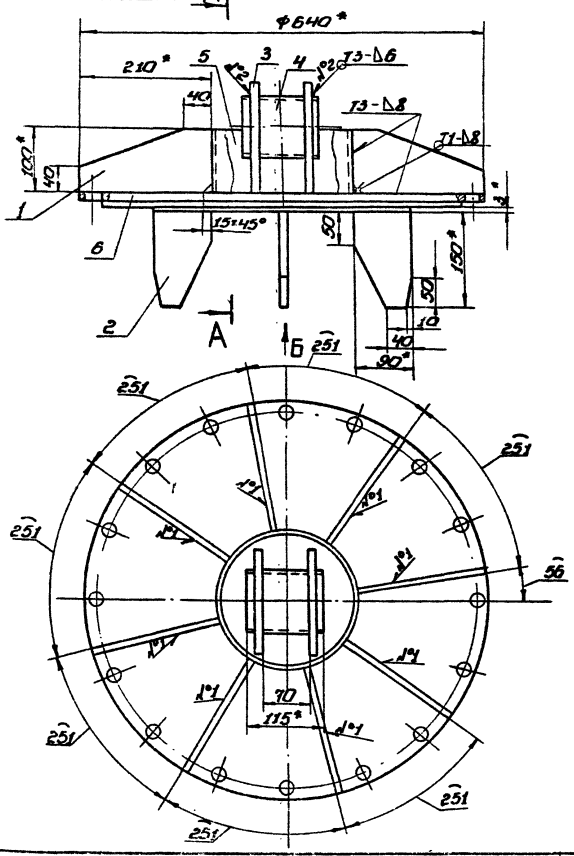


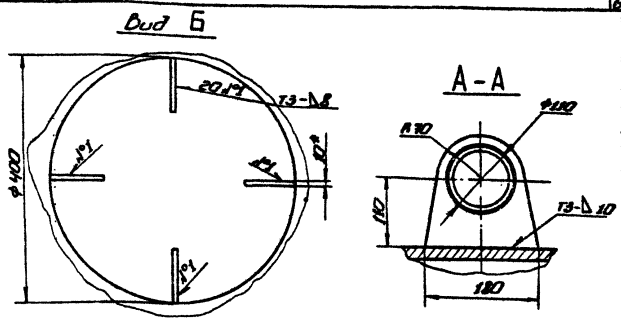


1. Сварные швы по ГОСТ 5264-80. Электроды типа Э42А ГОСТ 9467-75.
2. H14; h14; ±$\frac{IT14}{2}$.
3. * Размеры для справок.
4. Шероховатость поверхностей реза деталей 64 $\overset{50}{\nabla}$, остальных $\nabla$.

| Изм. | Лист | № докум. | Подп. | Дата | К5.0240.15.04.00СБ | | | |
|---|---|---|---|---|---|---|---|---|
| Разраб. | | Горшков | | | Оголовник | Лит. | Масса | Масштаб |
| Пров. | | Яшина | | | Сборочный чертеж | | 77.4 | 1:5 |
| Т.контр. | | | | | | Лист | Листов 1 | |
| ГИП | | Кузьменко | | | | Гипронефтеспецмонтаж г. Москва | | |
| Н.контр. | | Панова | | | | | | |
| Утв. | | Кузнецов | | | | | | |

| Формат | Зона | Поз. | Обозначение | Наименование | Кол. | Примеч. |
|---|---|---|---|---|---|---|
| А4 | | 6 | К5.0240.15.04.06 | Заглушка | 1 | |

| Изм. | Лист | № докум. | Подп. | Дата | К5.0240.15.04.00 | Лист 2 |
|---|---|---|---|---|---|---|

| Формат | Зона | Поз. | Обозначение | Наименование | Кол. | Примеч. |
|---|---|---|---|---|---|---|
| | | | | Документация | | |
| А3 | | | К5.0240.15.04.00СБ | Сборочный чертеж | | |
| | | | | Детали | | |
| Б4 | | 1 | К5.0240.15.04.01 | Ребро | | |
| | | | | Лист $\frac{Б-10\ ГОСТ\ 19903-74}{ВСт3кп2\ ГОСТ\ 535-79}$ | | |
| | | | | 100×210 | 8 | 1,2кг |
| Б4 | | 2 | К5.0240.15.04.02 | Направляющая | | |
| | | | | Лист $\frac{Б-10\ ГОСТ\ 19903-74}{ВСт3кп2\ ГОСТ\ 14637-79}$ | | |
| | | | | 90×150 | 4 | 0,9кг |
| Б4 | | 3 | К5.0240.15.04.03 | Щека | | |
| | | | | Лист $\frac{Б-16\ ГОСТ\ 19903-74}{ВСт3пс6\ ГОСТ\ 14637-79}$ | | |
| | | | | 180×180 | 2 | 2кг |
| Б4 | | 4 | К5.0240.15.04.04 | Захват | | |
| | | | | Труба $\frac{108×6\ ГОСТ\ 8732-78}{В\ 10\ ГОСТ\ 8731-74}$ | | |
| | | | | L = 115мм | 1 | 1,75кг |
| Б4 | | 5 | К5.0240.15.04.05 | Труба | | |
| | | | | Труба $\frac{219×8\ ГОСТ\ 8732-78}{В\ 10\ ГОСТ\ 8731-74}$ | | |
| | | | | L = 100мм | 1 | 4,2кг |

| Изм. | Лист | № докум. | Подп. | Дата | К5.0240.15.04.00 | | | |
|---|---|---|---|---|---|---|---|---|
| Разраб. | | Горшков | | | Оголовник | Лит. | Лист 1 | Листов 2 |
| Пров. | | Яшина | | | | Гипронефтеспецмонтаж г. Москва | | |
| ГИП | | Кузьменко | | | | | | |
| Н.контр. | | Панова | | | | | | |
| Утв. | | Кузнецов | | | | | | |

К5.0240.15.05.00СБ

Типовой проект 704-1-235.88 Альбом V

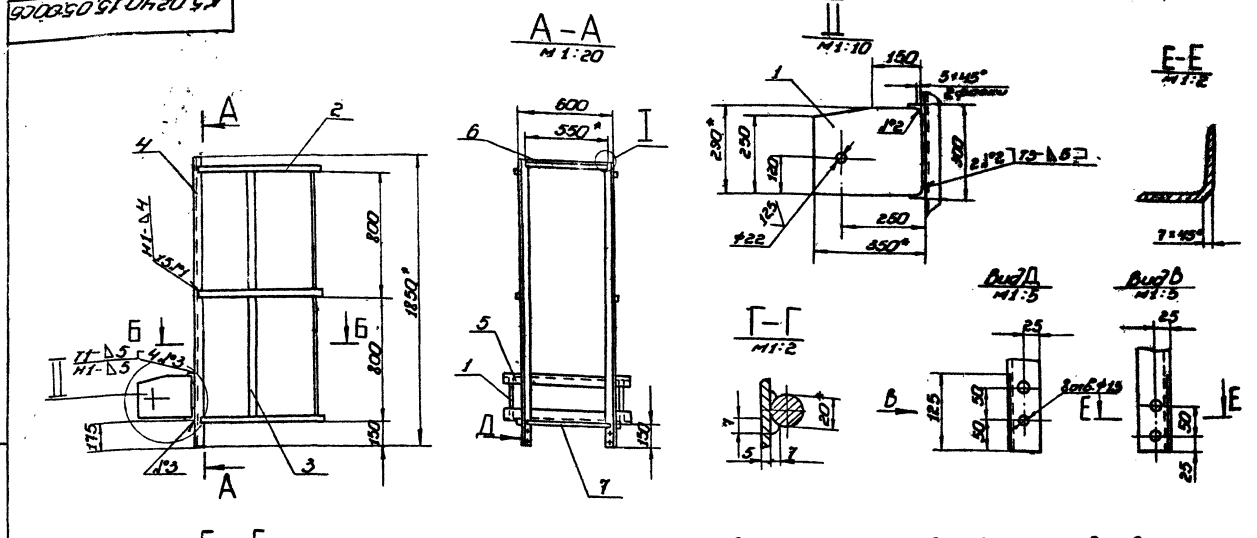


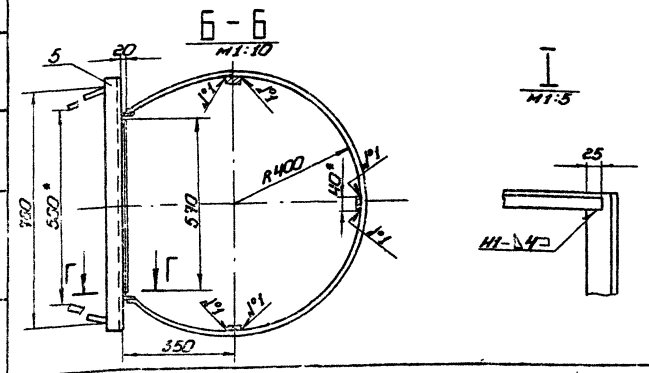


1. Сварные швы по ГОСТ 5264-80. Электроды сварочные типа Э42А ГОСТ 9467-75.
2. H14; h14; $\pm\frac{IT14}{2}$.
3. * Размеры для справок.
4. Шероховатость поверхностей реза дет. 50, остальное ∇

| Изм. | Лист | № докум. | Подп. | Дата | К5.0240.15.05.00СБ | | | |
|---|---|---|---|---|---|---|---|---|
| Разраб. | | Горшков | | | Лестница I | Лит. | Масса | Масштаб |
| Пров. | | Яшина | | | Сборочный чертеж | | 60 | 1:20 |
| Т.контр. | | | | | | Лист | Листов 1 | |
| ГИП | | Кузнецова | | | | Гипронефтеспецмонтаж г. Москва | | |
| Н.контр. | | Панова | | | | | | |
| Утв. | | Кузнецов | | | | | | |

| Формат | Зона | Поз. | Обозначение | Наименование | Кол. | Примеч. |
|---|---|---|---|---|---|---|
| | | | | Документация | | |
| А3 | | | К5.0240.15.05.00СБ | Сборочный чертеж | | |
| | | | | Детали | | |
| Б4 | | 1 | К5.0240.15.05.01 | Кронштейн | | |
| | | | | Лист Б-16 ГОСТ 19903-74 / ВСт3пс6 ГОСТ 14637-79 | | |
| | | | | 290×350 | 2 | 12,5кг |
| Б4 | | 2 | К5.0240.15.05.02 | Ограждение | | |
| | | | | Полоса 64×40 ГОСТ 103-76 / ВСт3кп2 ГОСТ 535-79 | | |
| | | | | L=2050 мм | 3 | 2,6кг |
| Б4 | | 3 | К5.0240.15.05.03 | Ограждение | | |
| | | | | Полоса 64×40 ГОСТ 103-76 / ВСт3кп2 ГОСТ 535-79 | | |
| | | | | L=1640 мм | 3 | 2,0кг |
| Б4 | | 4 | К5.0240.15.05.04 | Стойка | | |
| | | | | Уголок Б-50×50×5 ГОСТ 8509-86 / ВСт3кп2-I ГОСТ 535-79 | | |
| | | | | L=1850 мм | 2 | 7,0кг |
| Б4 | | 5 | К5.0240.15.05.05 | Уголок | | |
| | | | | Уголок Б-50×50×5 ГОСТ 8509-86 / ВСт3кп2-I ГОСТ 535-79 | | |
| | | | | L=800 мм | 2 | 3кг |

| Изм. | Лист | № докум. | Подп. | Дата | К5.0240.15.05.00 | | | |
|---|---|---|---|---|---|---|---|---|
| Разраб. | | Горшков | | | Лестница I | Лит. | Лист | Листов |
| Пров. | | Яшина | | | | | 1 | 2 |
| ГИП | | Кузнецова | | | | Гипронефтеспецмонтаж г. Москва | | |
| Н.контр. | | Панова | | | | | | |
| Утв. | | Кузнецов | | | | | | |

| Изм. | Лист | № докум. | Подп. | Дата | К5.0240.15.05.00 | Лист 2 |
|---|---|---|---|---|---|---|

Инв. № подл. | Подп. и дата | Взам. инв. № | Инв. № дубл. | Подп. и дата

К5.0240.15.06.00СБ

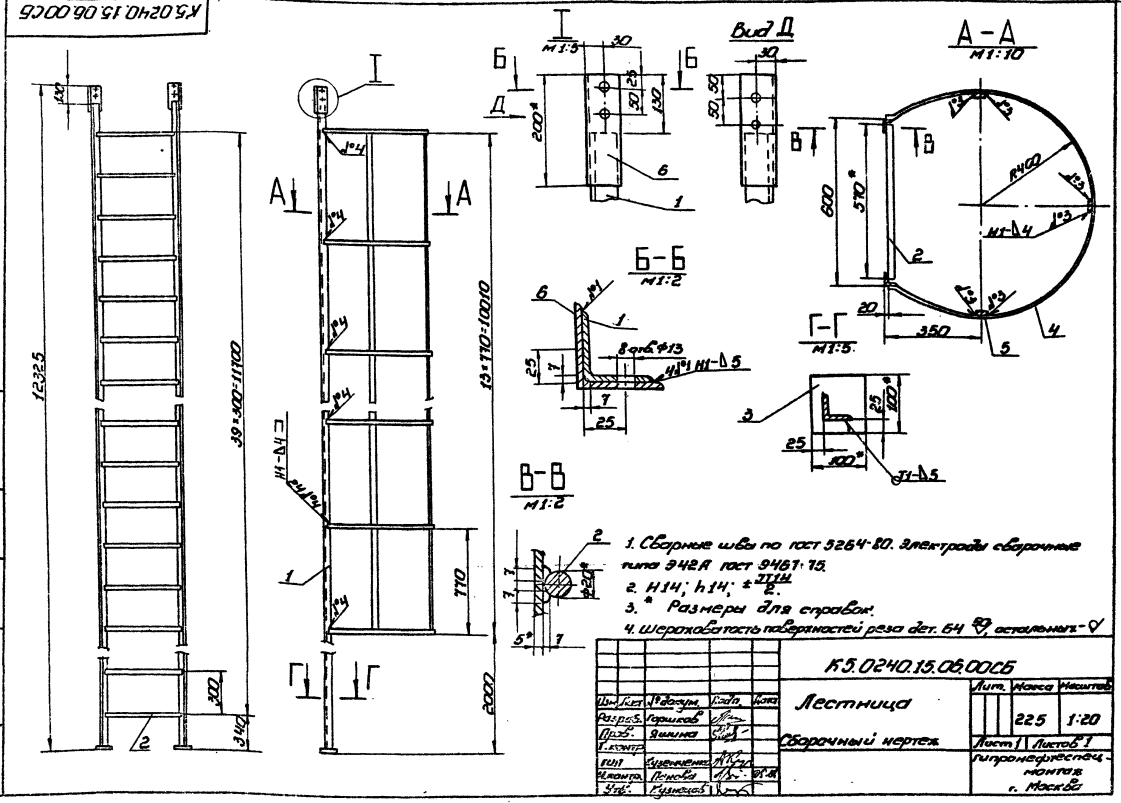


| | | | | | | | |
|---|---|---|---|---|---|---|---|
| Изм. | Лист | № докум. | Подп. | Дата | К5.0240.15.06.00СБ | | |
| Разраб. | | Гаршков | | | Лестница | Лит. | Масса | Масштаб |
| Пров. | | Ямина | | | | | 225 | 1:20 |
| Т.контр. | | | | | Сборочный чертеж | Лист 1 | Листов 1 | |
| ГИП | | Чувенкина | | | | Гипронефтеспецмонтаж г. Москва | | |
| Н.контр. | | Попова | | | | | | |
| Нач. | | Кузнецов | | | | | | |

Инв.№ подл. | Подп. и дата | Взам.инв.№ | Инв.№ дубл. | Подп. и дата

| Формат | Зона | Поз. | Обозначение | Наименование | Кол. | Примеч. |
|---|---|---|---|---|---|---|
| | | 5 | К5.0240.15.06.05 | Накладка | | |
| | | | | Уголок 63х63х5 гост 8509-86 Ст3кп2-1 гост 535-79 | | |
| | | | | L = 200 мм | 2 | 1кг |

К5.0240.15.06.00

Лист 2

Инв.№ подл. | Подп. и дата | Взам.инв.№ | Инв.№ дубл. | Подп. и дата

| Формат | Зона | Поз. | Обозначение | Наименование | Кол. | Примеч. |
|---|---|---|---|---|---|---|
| | | | | **Документация** | | |
| А3 | | | К5.0240.15.06.00СБ | Сборочный чертеж | | |
| | | | | **Детали** | | |
| Б4 | | 1 | К5.0240.15.06.01 | Стойка | | |
| | | | | Уголок Б-50х50х5 гост 8509-86 Ст3кп2-1 гост 535-79 | | |
| | | | | L = 12195 мм | 2 | 49,5кг |
| Б4 | | 2 | К5.0240.15.06.02 | Перекладина | | |
| | | | | Круг Ø20 гост 2590-71 Ст3кп2-1 гост 535-79 | | |
| | | | | L = 510 мм | 40 | 1,40кг |
| Б4 | | 3 | К5.0240.15.06.03 | Плита | | |
| | | | | Полоса Б-10х100 гост 103-76 Ст3кп2-1 гост 535-79 | | |
| | | | | L = 100 мм | 2 | 0,8кг |
| Б4 | | 4 | К5.0240.15.06.04 | Ограждение | | |
| | | | | Полоса Б4х40 гост 103-76 Ст3кп2-1 гост 535-79 | | |
| | | | | L = 2050 мм | 14 | 2,6кг |
| Б4 | | 5 | К5.0240.15.06.05 | Ограждение | | |
| | | | | Полоса Б4х40 гост 103-76 Ст3кп2-1 гост 535-79 | | |
| | | | | L = 10090 мм | 3 | 12,5кг |

| | | | | | | | |
|---|---|---|---|---|---|---|---|
| Изм. | Кол. | № докум. | Подп. | Дата | К5.0240.15.06.00 | | |
| Разраб. | | Гаршков | | | Лестница II | Лит. | Лист 1 | Листов 2 |
| Пров. | | Ямина | | | | Гипронефтеспецмонтаж г. Москва | | |
| ГИП | | Чувенкина | | | | | | |
| Н.контр. | | Попова | | | | | | |
| Нач. | | Кузнецов | | | | | | |

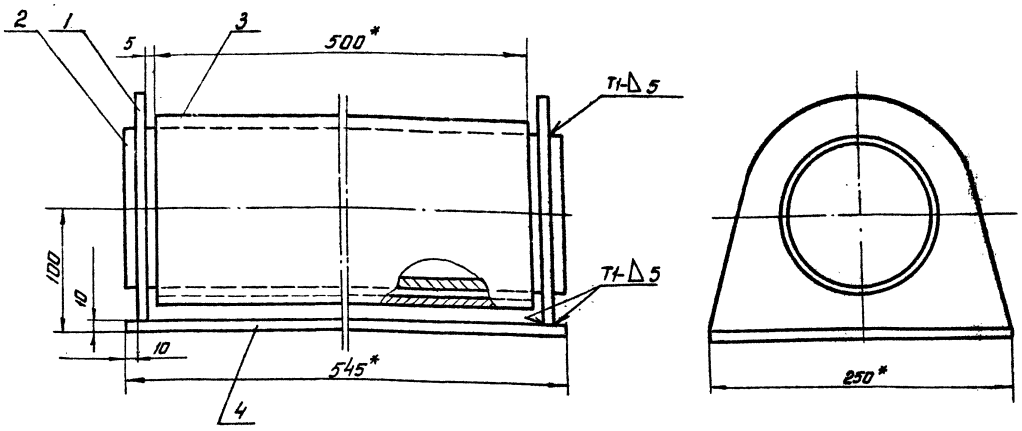


1. Сварные швы по ГОСТ 5264-80.
   Электроды сварочные типа Э42А ГОСТ 9467-75.
2. H16; h16; $\pm\frac{JT16}{2}$
3. Шероховатость поверхностей реза для деталей Б4-$^{25}\sqrt{}$
4* Размеры для справок.

| Изм. | Лист | № докум. | Подп. | Дата | ПВС 5.50.00.00 СБ | Лит. | Масса | Масштаб |
|---|---|---|---|---|---|---|---|---|
| Разраб. | | Яшина | | | Ропик поддерживающий | | 47.0 | 1:2,5 |
| Пров. | | | | | Сборочный чертеж | Лист | Листов 1 | |
| Т.контр. | | | | | | Гипронефтеспецмонтаж г. Москва | | |
| ГИП | | Кузнецова | | | | | | |
| Н.контр. | | Панова | | 05.81 | | | | |
| Утв. | | Кузнецов | | | | | | |

Типовой проект 704-1-235.86 Альбом V

Инв. № подл. | Подп. и дата | Взам. инв. № | Инв. № дубл. | Подп. и дата

| Поз. | Зона | Поз. | Обозначение | Наименование | Кол. | Примечание |
|---|---|---|---|---|---|---|
| | | | | Документация | | |
| А2 | | | ПВС 5.50.00.00 СБ | Сборочный чертеж | | |
| | | | | Детали | | |
| Б4 | | 1 | ПВС 5.50.00.01 | Скоба | 2 | |
| Б4 | | 2 | ПВС 5.50.00.02 | Труба | | |
| | | | | Труба $\frac{133\times8\ ГОСТ\ 8732-78}{В10\ ГОСТ\ 8731-74}$ | | |
| | | | | L = 545 мм | 1 | 12,45 кг |
| Б4 | | 3 | ПВС 5.50.00.03 | Труба | | |
| | | | | Труба $\frac{159\times10\ ГОСТ\ 8732-78}{В10\ ГОСТ\ 8731-74}$ | | |
| | | | | L = 500 мм | 1 | 18,5 кг |
| Б4 | | 4 | ПВС 5.50.00.04 | Основание | | |
| | | | | Лист $\frac{Б-10\ ГОСТ\ 19903-74}{ВСт3пс5\ ГОСТ\ 14637-79}$ | | |
| | | | | 250×545 | 1 | 10,0 кг |

| Изм. | Лист | № докум. | Подп. | Дата | ПВС 5.50.00.00 | Лит. | Лист | Листов |
|---|---|---|---|---|---|---|---|---|
| Разраб. | | Яшина | | | Ропик поддерживающий | | | 1 |
| Пров. | | | | | | Гипронефтеспецмонтаж г. Москва | | |
| Т.контр. | | | | | | | | |
| ГИП | | Кузнецова | | | | | | |
| Н.контр. | | Панова | | 05.81 | | | | |
| Утв. | | Кузнецов | | | | | | |

ПВС 5.50.00.01

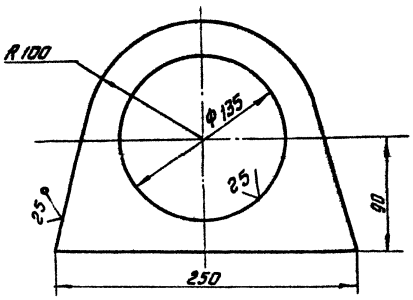


Неуказанные предельные отклонения размеров:
H16; h16; $\pm\frac{JT16}{2}$

| Изм. | Лист | № докум. | Подп. | Дата | ПВС 5.50.00.01 | Лит. | Масса | Масштаб |
|---|---|---|---|---|---|---|---|---|
| Разраб. | | Яшина | | | Скоба | | 3,0 | 1:2,5 |
| Пров. | | | | | | Лист | Листов 1 | |
| Т.контр. | | | | | | Гипронефтеспецмонтаж г. Москва | | |
| ГИП | | Кузнецова | | | | | | |
| Н.контр. | | Панова | | 05.81 | | | | |
| Утв. | | Кузнецов | | | | | | |

Инв. № подл. | Подп. и дата | Взам. инв. № | Инв. № дубл. | Подп. и дата

gost.e-ecolog.ru