ГОСУДАРСТВЕННЫЙ КОМИТЕТ СОВЕТА МИНИСТРОВ СССР ПО ДЕЛАМ СТРОИТЕЛЬСТВА

ГОССТРОЙ СССР

## ТИПОВЫЕ КОНСТРУКЦИИ И ДЕТАЛИ ЗДАНИЙ И СООРУЖЕНИЙ

# СЕРИЯ 3.006 - 2

# СБОРНЫЕ ЖЕЛЕЗОБЕТОННЫЕ КАНАЛЫ И ТОННЕЛИ ИЗ ЛОТКОВЫХ ЭЛЕМЕНТОВ

## ВЫПУСК III-1

## РАБОЧИЕ ЧЕРТЕЖИ УЗЛОВ ТРАСС

РАЗРАБОТАНЫ
ИНСТИТУТОМ ХАРЬКОВСКИЙ ПРОМСТРОЙНИИПРОЕКТ
СОВМЕСТНО С ЦНИИПРОМЗДАНИЙ
ПРИ УЧАСТИИ НИИЖБ ГОССТРОЯ СССР

УТВЕРЖДЕНЫ
И ВВЕДЕНЫ В ДЕЙСТВИЕ ГОССТРОЕМ СССР с 1.01.1979г.
ПОСТАНОВЛЕНИЕ №190 от 2 октября 1978г.

# Содержание


| | Лист | Стр. |
|---|---|---|
| Пояснительная записка | — | 5,6 |
| Номенклатура сборных железобетонных лотковых элементов для узлов трасс. Расход материалов на одно изделие | 1 | 7 |
| Номенклатура сборных железобетонных лотковых элементов для узлов трасс. Расход материалов на одно изделие (продолжение) | 2,3 | 8,9 |
| Номенклатура сборных железобетонных лотковых элементов для узлов трасс. Расход материалов на одно изделие (продолжение) | 4 | 10 |
| Номенклатура сборных железобетонных лотковых элементов для узлов трасс. Расход материалов на одно изделие. (продолжение) | 5 | 11 |
| Номенклатура сборных железобетонных лотковых элементов для узлов трасс. Расход материалов на одно изделие (окончание) | 6 | 12 |
| Номенклатура сборных железобетонных балок и плит для узлов трасс. Расход материалов на одно изделие | 7 | 13 |
| Таблица расхода материалов на углы поворотов каналов марки УПК | 8,9 | 14,15 |
| Таблица расхода материалов на углы поворотов каналов марок УПК и УПКЛс | 10 | 16 |
| Таблица расхода материалов на углы поворотов тоннелей марки УПТ | 11 | 17 |
| Таблица расхода материалов на углы поворотов тоннелей марок УПТ и УПТК | 12 | 18 |
| Таблица расхода материалов на компенсаторные ниши марки НК | 13 | 19 |
| Таблица расхода материалов на узлы кабельных каналов марки УК | 14÷17 | 20÷23 |
| Монтажная схема углов поворотов каналов УПК 30×30; УПК 45×30 | 18 | 24 |
| Монтажная схема углов поворотов каналов УПК 60×30; УПК 60×45; УПК 60×60 | 19 | 25 |
| Монтажная схема углов поворотов каналов УПК 90×45; УПК 90×60; УПК 90×90; УПК 90×120 | 20 | 26 |
| Монтажная схема углов поворотов каналов УПК 120×45; УПК 120×60; УПК 120×90; УПК 120×120 | 21 | 27 |
| Монтажная схема углов поворотов каналов УПК 150×45; УПК 150×60; УПК 150×90; УПК 150×120; УПК 150×150 | 22 | 28 |
| Монтажная схема углов поворотов каналов УПК 180×60; УПК 180×90; УПК 180×120 | 23 | 29 |
| Монтажная схема угла поворота канала УПК 180×150 | 24 | 30 |
| Монтажная схема углов поворотов каналов УПК 210×60; УПК 210×90 | 25 | 31 |
| Монтажная схема углов поворотов каналов УПК 210×120; УПК 210×150 | 26 | 32 |
| Монтажная схема углов поворотов каналов УПК 240×90; УПК 240×120; УПК 240×150 | 27 | 33 |
| Монтажная схема углов поворотов каналов УПК 300×90; УПК 300×120; УПК 300×150 | 28 | 34 |
| Монтажная схема углов поворотов каналов УПКЛс 90×90; УПКЛс 90×120; УПКЛс 120×90; УПКЛс 120×120; УПКЛс 120×150 | 29 | 35 |
| Монтажная схема углов поворотов каналов УПКЛс 150×90; УПКЛс 150×120; УПКЛс 180×120; УПКЛс 210×120 | 30 | 36 |
| Монтажная схема углов поворотов тоннелей УПТ 150×180; УПТ 150×210; УПТ 180×180; УПТ 180×210 | 31 | 37 |
| Монтажная схема углов поворотов тоннелей УПТ 210×180; УПТ 210×210; УПТ 210×240 | 32 | 38 |
| Монтажная схема углов поворотов тоннелей УПТ 240×180; УПТ 240×210; УПТ 240×240; УПТ 240×300 | 33 | 39 |

# Содержание (продолжение)


| | Лист | Стр. |
|---|---|---|
| Монтажная схема углов поворотов тоннелей УПТ 300×180; УПТ 300×210; УПТ 300×240; УПТ 300×300 | 34 | 40 |
| Монтажная схема углов поворотов тоннелей УПТ 360×180; УПТ 360×210; УПТ 360×240; УПТ 360×300 | 35 | 41 |
| Монтажная схема углов поворотов кабельных тоннелей УПТК 150×210; УПТК 180×210 | 36 | 42 |
| Монтажная схема компенсаторной ниши НК 60×45 для тепловых сетей | 37 | 43 |
| Монтажная схема компенсаторной ниши НК 90×45 для тепловых сетей | 38 | 44 |
| Монтажная схема компенсаторных ниш НК 120×45; НК 120×60 (тип I) для тепловых сетей | 39 | 45 |
| Монтажная схема компенсаторной ниши НК 120×45 (тип II) для тепловых сетей | 40 | 46 |
| Монтажная схема компенсаторной ниши НК 120×60 (тип II) для тепловых сетей | 41 | 47 |
| Монтажная схема компенсаторной ниши НК 150×60 (тип I) для тепловых сетей | 42 | 48 |
| Монтажная схема компенсаторной ниши НК 150×60 (тип II) для тепловых сетей | 43 | 49 |
| Монтажная схема компенсаторной ниши НК 180×90 (тип I) для тепловых сетей | 44 | 50 |
| Монтажная схема компенсаторной ниши НК 180×90 (тип II) для тепловых сетей | 45 | 51 |
| Монтажная схема компенсаторной ниши НК 180×90 (тип III) для тепловых сетей | 46 | 52 |
| Монтажная схема компенсаторной ниши НК 210×90 для тепловых сетей | 47 | 53 |
| Монтажная схема компенсаторной ниши НК 240×120 (тип I) для тепловых сетей | 48 | 54 |
| Монтажная схема компенсаторной ниши НК 240×120 (тип II) для тепловых сетей. Планы | 49 | 55 |
| Монтажная схема компенсаторной ниши НК 240×120 (тип II) для тепловых сетей. Разрезы 1-1; 2-2 | 50 | 56 |
| Монтажная схема компенсаторной ниши НК 240×120 (тип III) для тепловых сетей. Планы | 51 | 57 |
| Монтажная схема компенсаторной ниши НК 240×120 (тип III) для тепловых сетей. Разрезы 1-1; 2-2 | 52 | 58 |
| Монтажная схема компенсаторной ниши НК 300×120 для тепловых сетей. Планы | 53 | 59 |
| Монтажная схема компенсаторной ниши НК 300×120 для тепловых сетей. Разрезы 1-1, 2-2 | 54 | 60 |
| Монтажная схема компенсаторной ниши НК 300×150 (тип I) для тепловых сетей. Планы | 55 | 61 |
| Монтажная схема компенсаторной ниши НК 300×150 (тип I) для тепловых сетей. Разрезы 1-1; 2-2 | 56 | 62 |
| Монтажная схема компенсаторной ниши НК 300×150 (тип II) для тепловых сетей. Планы | 57 | 63 |
| Монтажная схема компенсаторной ниши НК 300×150 (тип II) для тепловых сетей. Разрезы 1-1; 2-2 | 58 | 64 |
| Монтажная схема компенсаторной ниши НК 300×150 (тип III) для тепловых сетей. Планы | 59 | 65 |
| Монтажная схема компенсаторной ниши НК 300×150 (тип III) для тепловых сетей. Разрезы 1-1; 2-2 | 60 | 66 |
| Монтажная схема узла кабельного канала УК-1 | 61 | 67 |
| Монтажная схема узла кабельного канала УК-2 | 62 | 68 |

# Содержание (окончание)


| | Лист | Стр. |
|---|---|---|
| Монтажные схемы узлов кабельных каналов УК-3; УК-4 | 63 | 69 |
| Монтажные схемы узлов кабельных каналов УК-5, УК-6 | 64 | 70 |
| Монтажные схемы узлов кабельных каналов УК-7, УК-8 | 65 | 71 |
| Монтажная схема узла кабельного канала УК-9 | 66 | 72 |
| Монтажные схемы узлов кабельных каналов УК-10; УК-11 | 67 | 73 |
| Монтажная схема узла кабельного канала УК-12 | 68 | 74 |
| Монтажная схема узла кабельного канала УК-13 | 69 | 75 |
| Монтажные схемы узлов кабельных каналов УК-14, УК-15 | 70 | 76 |
| Монтажные схемы узлов кабельных каналов УК-16, УК-17 | 71 | 77 |
| Монтажные схемы узлов кабельных каналов УК-18, УК-19 | 72 | 78 |
| Монтажные схемы узлов кабельных каналов УК-20, УК-21, УК-22, УК-23 | 73 | 79 |
| Монтажные схемы узлов кабельных каналов УК-24, УК-25 | 74 | 80 |
| Монтажная схема узла кабельного канала УК-26 | 75 | 81 |
| Монтажные схемы узлов кабельных каналов УК-27, УК-28 | 76 | 82 |
| Монтажные схемы узлов кабельных каналов УК-29, УК-30 | 77 | 83 |
| Монтажные схемы узлов кабельных каналов УК-31, УК-32 | 78 | 84 |
| Монтажные схемы узлов кабельных каналов УК-33, УК-34 | 79 | 85 |
| Монтажные схемы узлов кабельных каналов УК-35, УК-36 | 80 | 86 |
| Монтажная схема узла кабельного канала УК-37 | 81 | 87 |
| Монтажные схемы узлов кабельных каналов УК-38, УК-39 | 82 | 88 |
| Монтажные схемы узлов кабельных каналов УК-40, УК-41 | 83 | 89 |
| Монтажные схемы узлов кабельных каналов УК-42, УК-43 | 84 | 90 |
| Монтажные схемы узлов кабельных каналов УК-44, ЛК-45, УК-46, УК-47 | 85 | 91 |
| Монтажные схемы узлов кабельных каналов УК-48, УК-49 | 86 | 92 |
| Монтажные схемы узлов кабельных каналов УК-50, УК-51, УК-52 | 87 | 93 |
| Монтажные схемы узлов кабельных каналов УК-53, УК-54, УК-55 | 88 | 94 |
| Монтажные схемы узлов кабельных каналов УК-56, УК-57, УК-58 | 89 | 95 |
| Монтажные схемы перекрытий камер. Типы 1÷5 | 90 | 96 |
| Монтажные схемы перекрытий камер. Типы 6÷10 | 91 | 97 |
| Монтажные схемы перекрытий камер. Типы 11÷14 | 92 | 98 |
| Монтажные схемы перекрытий камер. Типы 15÷18 | 93 | 99 |
| Монтажные схемы перекрытий камер. Типы 19÷22 | 94 | 100 |
| Таблица для подбора сборных железобетонных элементов и расход материалов на перекрытия камер | 95 | 101 |
| Примеры решений уширений каналов в местах углов поворотов | 96 | 102 |
| Примеры решений поворотов каналов и тоннелей под углом больше 90° | 97 | 103 |
| Пример решения угла поворота каналов марки 2КЛ | 98 | 104 |
| Пример решения угла поворота каналов марки 2КЛс и тоннелей марки 2ТЛ | 99 | 105 |
| Примеры решений ответвлений каналов | 100 | 106 |
| Пример решения компенсаторной ниши каналов марки КЛс | 101 | 107 |
| Пример решения компенсаторной ниши каналов марки 2КЛ | 102 | 108 |
| Примеры решений уширений тоннелей | 103 | 109 |
| Примеры решений монтажных проемов и выходов из тоннелей | 104 | 110 |
| Примеры решений участков каналов в местах устройства неподвижных опор | 105и | 111 |
| Пример решения примыкания подземных каналов к камере | 106 | 112 |
| Пример решения приямка для отвода воды из внутрицеховых каналов и тоннелей | 107 | 113 |


Внесены исправления Ст. инж. Поляк 15.5.80г.

# Пояснительная записка

## I. Общая часть.

1. Настоящий выпуск серии 3.006-2 содержит рабочие чертежи узлов трасс каналов и тоннелей, включающие углы поворотов, равные 90°, компенсаторные ниши, узлы кабельных каналов и перекрытия камер.
В данном выпуске приведены также примеры решений поворотов трасс под углом больше 90°, уширений и ответвлений, участков каналов в местах неподвижных опор трубопроводов, примыканий каналов к камерам, монтажных проемов и выходов из тоннелей и др.
Рабочие чертежи железобетонных изделий для узлов трасс приведены в выпуске III-2, рабочие чертежи арматурных изделий и закладных деталей – в выпуске III-3.
2. Сборные железобетонные конструкции узлов трасс каналов и тоннелей могут применяться в обычных грунтовых условиях, а также на просадочных грунтах, при наличии грунтовых вод и в районах с сейсмичностью до 9 баллов включительно.
3. Рабочие чертежи узлов трасс каналов и тоннелей разработаны для наиболее распространенных прокладок и случаев заглубления верха перекрытия, составляющих 0.5 ÷ 2.2 м. Минимальное заглубление верха перекрытий камер принято 0.3 м.
Для остальных случаев узлы трасс решаются в конкретном проекте по аналогии с решениями, принятыми в настоящем выпуске.
4. Маркировка узлов трасс принята буквами и цифрами.
Примеры маркировки:
УПК 45×30 – угол поворота канала марки „КЛ" шириной в чистоте 45 см, высотой в чистоте 30 см.
УПКЛс 120×90 – угол поворота канала марки „КЛс" шириной в чистоте 120 см, высотой в чистоте 90 см.
УПТ 210×180 – угол поворота тоннеля марки „ТЛ" шириной в чистоте 210 см, высотой в чистоте 180 см.
УПТК 150×210 – угол поворота тоннеля марки „ТЛ" для прокладки кабелей шириной в чистоте 150 см, высотой в чистоте 210 см.
НК 60×45 – ниша компенсаторная шириной в чистоте 60 см, высотой в чистоте 45 см.
УК-8 – узел кабельного канала (цифра после букв обозначает порядковый номер узла).
Для узлов трасс многосекционных каналов и тоннелей цифра перед буквами определяет количество секций, например: 2 УПК 150×120.

## II. Конструктивные решения

5. Угловые сопряжения узлов трасс каналов и тоннелей (повороты, компенсаторные ниши, узлы кабельных каналов) запроектированы с применением сборных железобетонных лотковых элементов, имеющих проем в стенке, размер которого соответствует сечению примыкающего в перпендикулярном направлении канала.
Лотки с проемами изготавливаются в опалубочных формах лотков, разработанных в выпуске II-1 настоящей серии, по чертежам, приведенным в выпуске III-2.
6. Торцы лотков с проемами закладываются кирпичом марки 100 на растворе марки 50, либо заделываются монолитным бетоном марки 100 в соответствии с рабочими чертежами, приведенными в настоящем выпуске.
7. Плиты перекрытий в местах угловых сопряжений применены по выпуску II-2, сборные железобетонные балки перекрытий – по выпуску III-2 настоящей серии.
8. Углы поворотов разработаны для каналов и тоннелей всех габаритов, предусмотренных в выпуске I настоящей серии.
При необходимости устройства уширений в местах углов поворотов они должны выполняться в соответствии с примерами решения, приведенными в данном выпуске.
9. Углы поворотов и компенсаторные ниши для водяных и паровых тепловых сетей, прокладываемых в каналах, разработаны на основании технологического задания института Теплоэлектропроект, а узлы кабельных каналов – на основании задания института Тяжпромэлектропроект.
10. В тоннелях для прокладки коммуникаций предусмотрены монтажные проемы длиной 6 м. Верхние лотки на участке монтажного проема выполняются съемными.

11. В местах выходов из тоннелей предусмотрена установка верхних лотков с круглыми отверстиями диаметром 700 мм, рабочие чертежи которых приведены в выпуске III-2 настоящей серии.
Шахты колодцев приняты из сборных железобетонных колец по ГОСТ 8020-68, чугунные люки – по ГОСТ 3634-61.
Рекомендуемые расстояния между выходами из тоннелей и монтажными проемами приведены в выпуске I настоящей серии.
12. Перекрытия камер запроектированы с применением сборных железобетонных балок и плит.
В местах устройства люков применяются плиты перекрытий с отверстиями, разработанные в выпуске III-2 настоящей серии.
Конструкции колодцев и люков указаны в п. 11 настоящей записки.
Стены и днища камер разрабатываются в конкретном проекте.
13. Участки стен и днища каналов и тоннелей в местах расположения неподвижных опор для трубопроводов выполняются в монолитном железобетоне в соответствии с примером решения, приведенным в настоящем выпуске.
~~Рабочие чертежи неподвижных опор трубопроводов тепловых сетей и участков каналов в местах расположения неподвижных опор разработаны в серии 3.006-1 „Сборные железобетонные конструкции неподвижных опор трубопроводов тепловых сетей".~~
14. Конструкции узлов трасс, область применения которых указана в п. 3 настоящей записки, рассчитаны на эквивалентную расчетную вертикальную нагрузку 8 тс/м$^2$.
Соответствующие расчетные данные приведены в выпуске I настоящей серии.
Плиты перекрытий камер, кроме того, проверены на нагрузки от наземного транспорта при заглублении 0.3 м.
15. Монтаж сборных железобетонных лотковых элементов узлов трасс, установка и крепление соединительных элементов, ориентация плит перекрытия на монтаже должны соответствовать монтажным схемам и узлам, приведенным на листах 44÷48 выпуска I настоящей серии.
При проектировании и возведении узлов трасс следует руководствоваться также пояснительной запиской к выпуску I настоящей серии, в которой приведены указания по устройству подготовки, отводу случайных вод, гидроизоляции кабельных каналов и тоннелей, применению и монтажу конструкций, строительству в районах с высоким уровнем грунтовых вод, на просадочных грунтах и в сейсмических районах.
16. При проектировании узлов кабельных каналов в конкретном проекте следует привести расположение закладных деталей для крепления кабельных кронштейнов.
Рабочие чертежи закладных деталей разработаны в выпуске II-3 настоящей серии.
17. При проектировании узлов трасс, зеркальных по отношению к показанным на чертежах данного выпуска, следует применять вместо лотков марки Лу соответствующие угловые лотки с индексом „н", разработанные в выпуске III-2 настоящей серии.
18. Допускается при соответствующем обосновании применять для узлов трасс монолитные конструкции днища и стен, разрабатываемые в конкретном проекте. Конструкции перекрытия при этом должны приниматься по материалам настоящего выпуска.
19. Обратную засыпку грунта на участках расположения кирпичных стен следует производить в соответствии с указаниями, приведенными в п. 51 пояснительной записки к выпуску I, после замоноличивания плит перекрытия цементным раствором.

Внесены исправления Ст. инж. Поляк 15.5.80 г.

| ТК | Сборные железобетонные каналы и тоннели из лотковых элементов | Серия 3.006-2 | |
|---|---|---|---|
| 1976 | Пояснительная записка | Выпуск III-1 | Лист — |

| Эскиз | Марка элемента | Длина мм | Масса т | Марка бетона | Расход материалов: Бетон м³ | Сталь по ГОСТ 5781-75 класса, кг: AIII | AI | Холоднотянутая проволока кл. BI по ГОСТ 6727-53* кг | Профильная сталь по ГОСТ 380-71 кг | Итого | Лист вып III-2 серии |
|---|---|---|---|---|---|---|---|---|---|---|---|
| 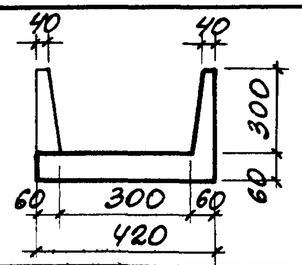 | Лу1-8 | 5970 | 0.85 | 300 | 0.33 | 10.5 | 1.4 | 4.6 | 0.8 | 17.3 | 1 |
| | Лу1-8н | | | 300 | | | | | | | |
| 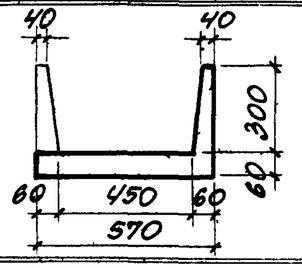 | Лу2-8 | 5970 | 0.92 | 300 | 0.37 | 13.7 | 1.4 | 4.6 | 0.8 | 20.5 | 1 |
| | Лу2-8н | | | 300 | | | | | | | |
| 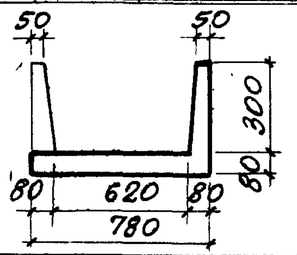 | Лу3-8 | 5970 | 1.45 | 300 | 0.58 | 17.2 | 2.4 | 5.8 | 0.8 | 26.2 | 2 |
| | Лу3-8н | | | 300 | | | | | | | |
| 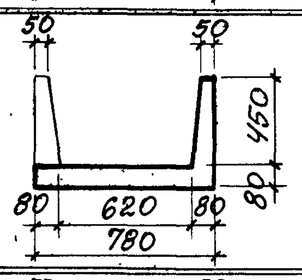 | Лу4-8 | 5970 | 1.73 | 300 | 0.69 | 28.1 | 2.4 | 6.4 | 0.8 | 37.7 | 2 |
| | Лу4-8н | | | 300 | | | | | | | |
| | Лу4-8-1 | 2970 | 0.78 | 300 | 0.31 | 24.4 | 1.2 | 3.2 | 1.6 | 30.4 | 3 |
| | Лу4-8н-1 | | | 300 | | | | | | | |
| 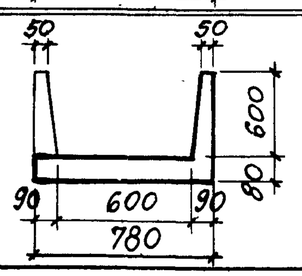 | Лу5-8 | 5970 | 2.10 | 300 | 0.84 | 31.6 | 3.6 | 6.9 | 0.8 | 42.9 | 2 |
| | Лу5-8н | | | 300 | | | | | | | |

| Эскиз | Марка элемента | Длина мм | Масса т | Марка бетона | Расход материалов: Бетон м³ | Сталь по ГОСТ 5781-75 класса, кг: AIII | AI | Холоднотянутая проволока кл. BI по ГОСТ 6727-53* кг | Проф. сталь по ГОСТ 380-71* кг | Итого | Лист вып III-2 серии |
|---|---|---|---|---|---|---|---|---|---|---|---|
| 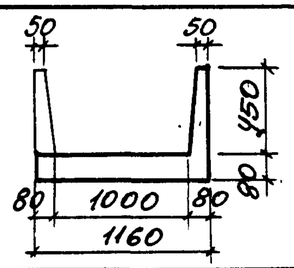 | Лу6-8 | 5970 | 2.18 | 300 | 0.87 | 64.9 | 3.6 | 9.0 | 1.2 | 78.7 | 4 |
| | Лу6-8н | | | 300 | | | | | | | |
| 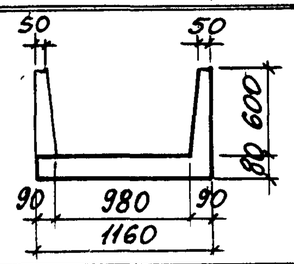 | Лу7-8 | 5970 | 2.50 | 300 | 1.00 | 70.4 | 3.6 | 9.6 | 1.2 | 84.8 | 4 |
| | Лу7-8н | | | 300 | | | | | | | |
| 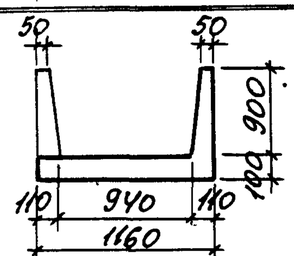 | Лу8-8 | 5970 | 3.65 | 300 | 1.46 | 79.3 | 6.1 | 11.4 | 1.2 | 98.0 | 4 |
| | Лу8-8н | | | 300 | | | | | | | |
| 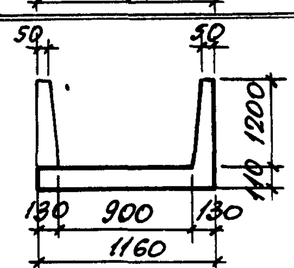 | Лу9-8 | 5970 | 4.73 | 300 | 1.89 | 122.1 | 8.8 | 12.6 | 1.2 | 144.7 | 4 |
| | Лу9-8н | | | 300 | | | | | | | |
| 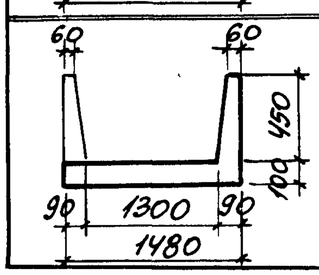 | Лу10-8 | 5970 | 3.14 | 300 | 1.26 | 107.3 | 7.1 | 16.8 | 1.2 | 132.4 | 5 |
| | Лу10-8н | | | 300 | | | | | | | |

| ТК | Сборные железобетонные каналы и тоннели из лотковых элементов | Серия 3.006-2 | |
|---|---|---|---|
| 1976 | Номенклатура сборных железобетонных лотковых элементов для узлов трасс<br>Расход материалов на одно изделие | Выпуск III-1 | Лист 1. |

| Эскиз | Марка элем. | Длина мм | Масса т | Марка бетона | Расход материалов: Бетон м³ | Сталь по ГОСТ 5781-75 класса, кг: AIII | AI | Холоднотянутая проволока кл. BI по ГОСТ 6727-53* кг | Прокатная сталь по ГОСТ 380-71* кг | Итого | Лист вып. III-2 серии |
|---|---|---|---|---|---|---|---|---|---|---|---|
| 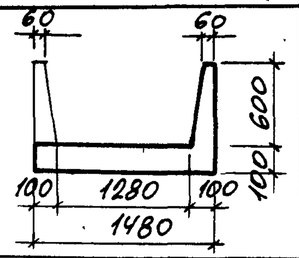 | Лу11-8 | 5970 | 3.40 | 300 | 1.36 | 141.5 | 16.0 | 12.2 | 1.2 | 170.9 | 5 |
| | Лу11-8н | | | 300 | | | | | | | |
| 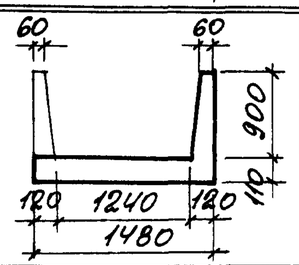 | Лу12-8 | 5970 | 4.45 | 300 | 1.78 | 166.3 | 11.6 | 20.2 | 1.2 | 199.3 | 5 |
| | Лу12-8н | | | 300 | | | | | | | |
| 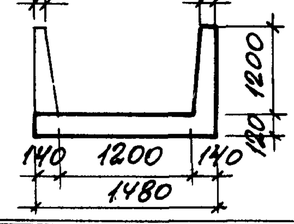 | Лу13-8 | 5970 | 5.80 | 300 | 2.32 | 177.5 | 15.4 | 22.4 | 1.2 | 216.5 | 5 |
| | Лу13-8н | | | 300 | | | | | | | |
| 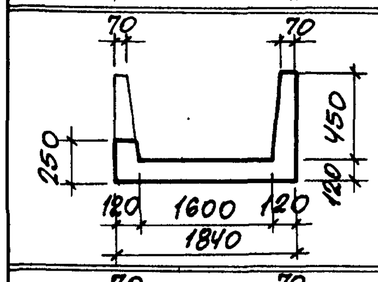 | Лу14-8 | 5970 | 4.35 | 300 | 1.77 | 135.2 | 15.3 | 22.7 | 1.6 | 174.8 | 6 |
| | Лу14-8н | | | 300 | | | | | | | |
| 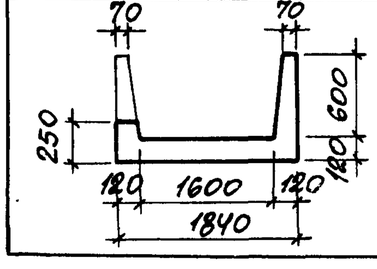 | Лу15-8 | 5970 | 4.73 | 300 | 1.86 | 169.6 | 23.1 | 14.9 | 5.8 | 213.4 | 6 |
| | Лу15-8н | | | 300 | | | | | | | |

| Эскиз | Марка элем. | Длина мм | Масса т | Марка бетона | Расход материалов: Бетон м³ | Сталь по ГОСТ 5781-75 класса, кг: AIII | AI | Холоднотянут. провол. кл. BI по ГОСТ 6727-53* кг | Проф. сталь по ГОСТ 380-71* кг | Итого | Лист вып. III-2 серии |
|---|---|---|---|---|---|---|---|---|---|---|---|
| 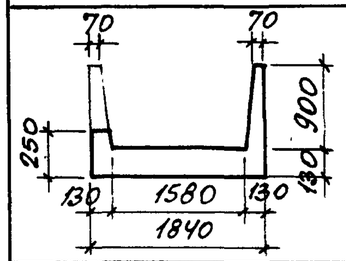 | Лу16-8 | 5970 | 5.95 | 300 | 2.34 | 246.8 | 50.7 | 14.5 | 5.8 | 317.8 | 6 |
| | Лу16-8н | | | 300 | | | | | | | |
| 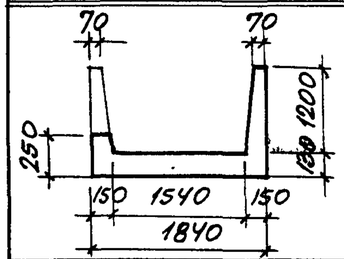 | Лу17-8 | 5970 | 7.48 | 300 | 2.74 | 275.4 | 53.9 | 15.9 | 5.8 | 351.0 | 6 |
| | Лу17-8н | | | 300 | | | | | | | |
| 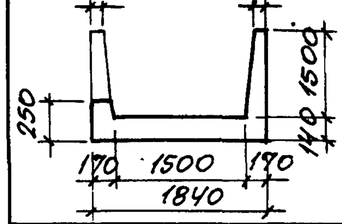 | Лу18-8 | 5970 | 8.10 | 300 | 3.36 | 288.6 | 56.8 | 20.1 | 5.8 | 371.3 | 6 |
| | Лу18-8н | | | 300 | | | | | | | |
| 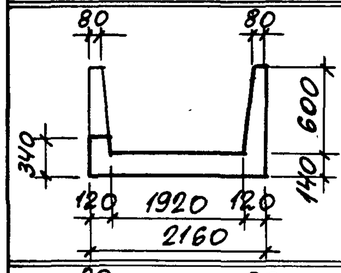 | Лу19-8 | 5970 | 6.25 | 300 | 2.38 | 255.5 | 59.3 | 6.1 | 6.2 | 327.1 | 7 |
| | Лу19-8н | | | 300 | | | | | | | |
| 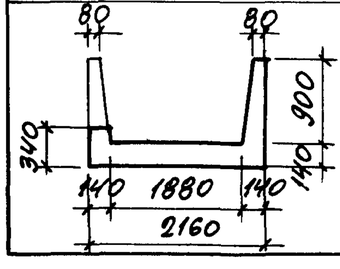 | Лу20-11 | 5970 | 6.90 | 300 | 2.77 | 300.5 | 63.1 | 11.1 | 6.2 | 380.9 | 7 |
| | Лу20-11н | | | 300 | | | | | | | |

| Эскиз | Марка элемента | Длина мм | Масса т | Марка бетона | Расход материалов: Бетон м³ | Сталь по ГОСТ 5781-75 класса, кг: AIII | AI | Холоднокат. проволока Кл. BI по ГОСТ 6727-53* | Проф. сталь по ГОСТ 380-71 кг | Итого | Лист вып. III-2 серии |
|---|---|---|---|---|---|---|---|---|---|---|---|
| 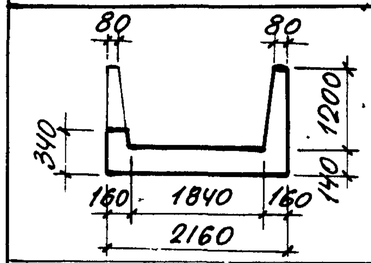 | Лу 21-11 | 5970 | 8.10 | 300 | 3.21 | 329.1 | 73.1 | 12.5 | 6.2 | 420.9 | 7 |
| | Лу 21-11н | | | 300 | | | | | | | |
| 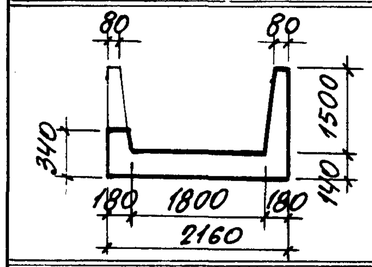 | Лу 22-8 | 2970 | 4.10 | 300 | 1.62 | 151.8 | 22.1 | 12.1 | 5.6 | 191.6 | 7 |
| | Лу 22-8н | | | 300 | | | | | | | |
| 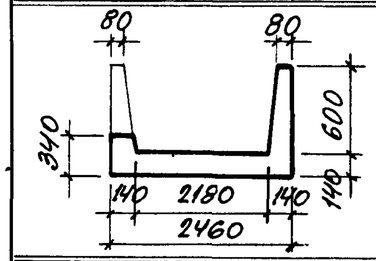 | Лу 23-8 | 5970 | 7.00 | 300 | 2.79 | 315.8 | 59.1 | 12.9 | 6.2 | 394.0 | 8 |
| | Лу 23-8н | | | 300 | | | | | | | |
| 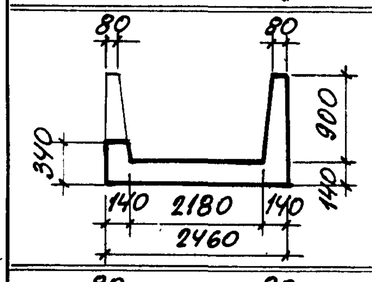 | Лу 24-8 | 5970 | 7.70 | 300 | 3.05 | 350.8 | 69.7 | 14.7 | 6.2 | 441.4 | 8 |
| | Лу 24-8н | | | 300 | | | | | | | |
| 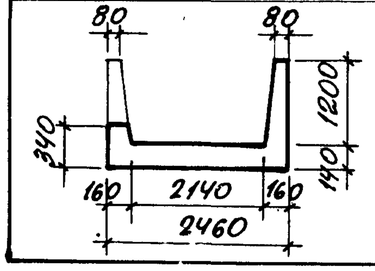 | Лу 25-8 | 2970 | 4.03 | 300 | 1.61 | 191.1 | 34.7 | 9.2 | 6.2 | 241.2 | 8 |
| | Лу 25-8н | | | 300 | | | | | | | |

| Эскиз | Марка элемента | Длина мм | Масса т | Марка бетона | Расход материалов: Бетон м³ | Сталь по ГОСТ 5781-75 класса, кг: AIII | AI | Холоднотян. проволока Кл. BI по ГОСТ 6727-53* | Проф. сталь по ГОСТ 380-71* кг | Итого | Лист вып. III-2 серии |
|---|---|---|---|---|---|---|---|---|---|---|---|
| 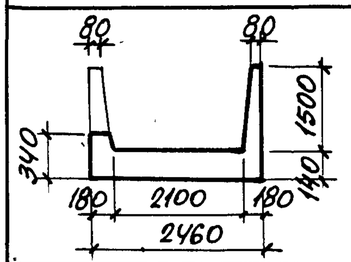 | Лу 26-8 | 2970 | 4.50 | 300 | 1.79 | 209.1 | 34.7 | 9.9 | 5.6 | 259.3 | 8 |
| | Лу 26-8н | | | 300 | | | | | | | |
| 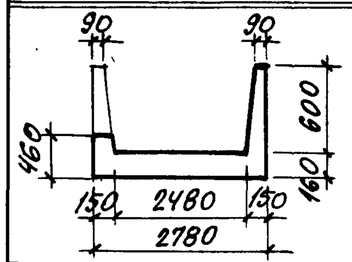 | Лу 27-15 | 2230 | 4.32 | 300 | 1.73 | 344.9 | 69.1 | 2.2 | 6.0 | 422.2 | 9 |
| | Лу 27-15н | | | 300 | | | | | | | |
| 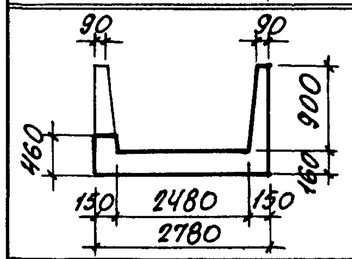 | Лу 28-15 | 2230 | 4.68 | 300 | 1.87 | 397.5 | 74.0 | 3.0 | 6.0 | 480.5 | 9 |
| | Лу 28-15н | | | 300 | | | | | | | |
| 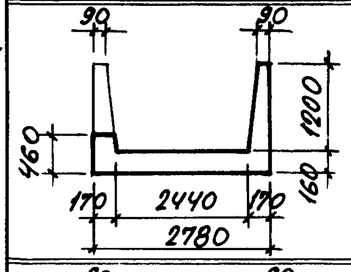 | Лу 29-15 | 2230 | 5.33 | 300 | 2.13 | 388.3 | 76.2 | 3.8 | 6.0 | 474.3 | 9 |
| | Лу 29-15н | | | | | | | | | | |
| | Лу 29-8-1 | 2970 | 4.88 | 300 | 1.95 | 253.8 | 40.1 | 11.3 | 6.4 | 311.6 | 10 |
| | Лу 29-8н-1 | | | | | | | | | | |
| 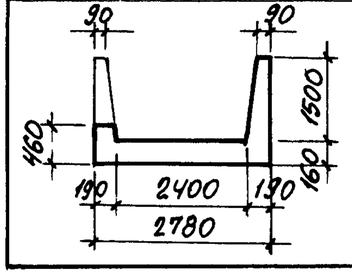 | Лу 30-15 | 2230 | 5.95 | 300 | 2.38 | 451.5 | 82.2 | 4.5 | 6.0 | 544.2 | 9 |
| | Лу 30-15н | | | 300 | | | | | | | |

| Эскиз | Марка элемента | Длина мм | Масса т | Марка бетона | Расход материалов: Бетон м³ | Сталь по ГОСТ 5781-75 класса, кг: AIII | AI | Холоднокатан. проволока по ГОСТ 6727-53 кг | Профильная сталь по ГОСТ 380-71 кг | Итого | Лист вып. III-2 серии |
|---|---|---|---|---|---|---|---|---|---|---|---|
| 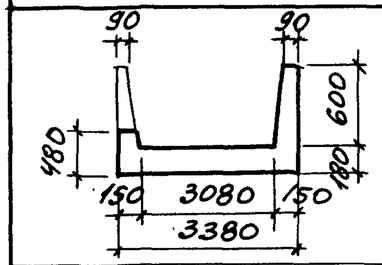 | Лу31-15 | 2970 | 5.48 | 300 | 2.19 | 592.1 | 98.8 | 2.2 | 6.0 | 699.1 | 11 |
| | Лу31-15н | | | 300 | | | | | | | |
| 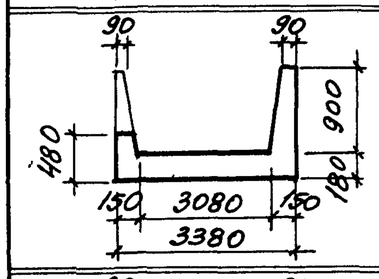 | Лу32-15 | 2970 | 5.88 | 300 | 2.35 | 598.0 | 104.6 | 3.0 | 6.0 | 711.6 | 11 |
| | Лу32-15н | | | 300 | | | | | | | |
| 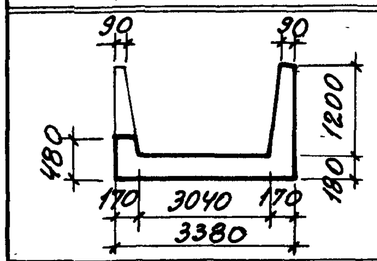 | Лу33-15 | 2970 | 6.48 | 300 | 2.59 | 629.4 | 106.0 | 3.8 | 6.0 | 745.2 | 11 |
| | Лу33-15н | | | 300 | | | | | | | |
| | Лу33-8-1 | 2970 | 5.90 | 300 | 2.37 | 346.5 | 49.5 | 13.0 | 7.2 | 416.2 | 12 |
| | Лу33-8н-1 | | | 300 | | | | | | | |
| 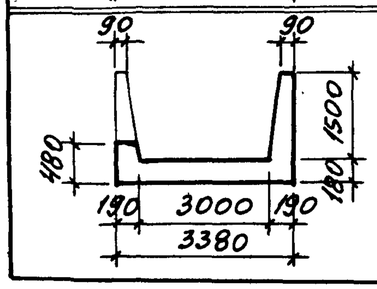 | Лу34-15 | 2970 | 7.15 | 300 | 2.86 | 657.6 | 115.8 | 4.9 | 6.0 | 784.3 | 11 |
| | Лу34-15н | | | 300 | | | | | | | |

| Эскиз | Марка элемента | Длина мм | Масса т | Марка бетона | Расход материалов: Бетон м³ | Сталь по ГОСТ 5781-75 класса, кг: AIII | AI | Холоднокатан. проволока по ГОСТ 6727-53 кг | Профильная сталь по ГОСТ 380-71 кг | Итого | Лист вып. III-2 серии |
|---|---|---|---|---|---|---|---|---|---|---|---|
| 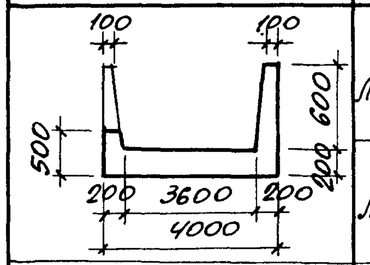 | Лу35-15 | 2970 | 7.05 | 300 | 2.81 | 916.5 | 140.6 | 2.2 | 7.2 | 1066.5 | 13 |
| | Лу35-15н | | | 300 | | | | | | | |
| 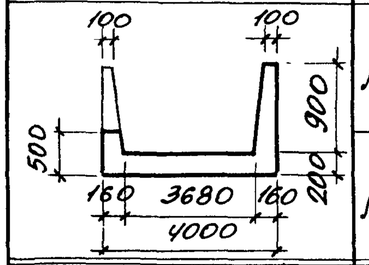 | Лу36-15 | 2970 | 7.40 | 300 | 2.96 | 946.1 | 149.0 | 3.0 | 7.2 | 1105.3 | 13 |
| | Лу36-15н | | | 300 | | | | | | | |
| 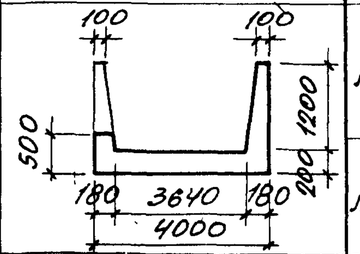 | Лу37-15 | 2970 | 8.00 | 300 | 3.20 | 905.2 | 143.4 | 3.8 | 7.2 | 1059.6 | 13 |
| | Лу37-15н | | | 300 | | | | | | | |
| 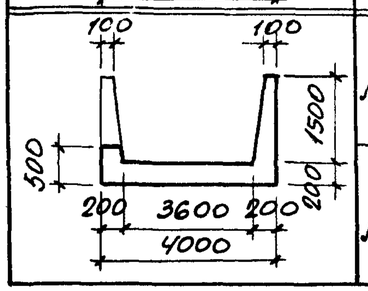 | Лу38-15 | 2970 | 8.60 | 300 | 3.45 | 1013.8 | 160.0 | 5.0 | 7.2 | 1186.0 | 13 |
| | Лу38-15н | | | 300 | | | | | | | |

| ТК | Сборные железобетонные каналы и тоннели из лотковых элементов | Серия 3.006-2 | |
|---|---|---|---|
| 1976 | Номенклатура сборных железобетонных лотковых элементов для узлов трасс. Расход материалов на одно изделие. (Продолжение) | Выпуск III-1 | Лист 4 |

| Эскиз | Марка элемента | Длина мм | Масса т | Марка бетона | Расход материалов: Бетон м³ | Сталь по ГОСТ 5781-75 класса, кг: AIII | AI | Холоднокатан. проволока кл. BI по ГОСТ 6727-53 кг | Профильная сталь по ГОСТ 380-71 кг | Итого | Лист вып. III-2 серии |
|---|---|---|---|---|---|---|---|---|---|---|---|
| 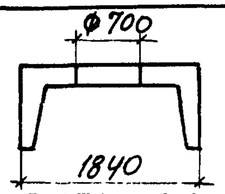 | Ло14-8 | 5970 | 4.90 | 300 | 1.96 | 163.0 | 29.3 | 15.7 | — | 208.0 | 14 |
| 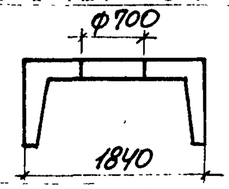 | Ло15-8 | 5970 | 5.20 | 300 | 2.08 | 196.0 | 37.1 | 7.9 | — | 241.0 | 14 |
| 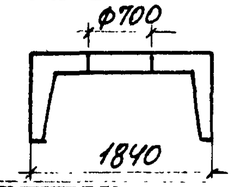 | Ло16-8 | 5970 | 6.50 | 300 | 2.62 | 273.2 | 64.7 | 7.5 | — | 345.4 | 14 |
| 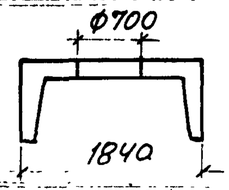 | Ло17-8 | 5970 | 7.75 | 300 | 3.10 | 301.8 | 67.9 | 8.9 | — | 378.6 | 14 |
| 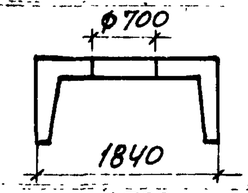 | Ло18-8 | 5970 | 9.55 | 300 | 3.82 | 315.0 | 70.8 | 13.1 | — | 398.9 | 14 |
| 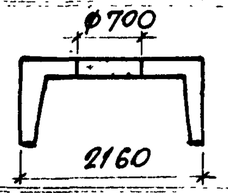 | Ло19-8 | 5970 | 6.57 | 300 | 2.63 | 282.8 | 71.7 | 3.4 | — | 357.9 | 15 |
| 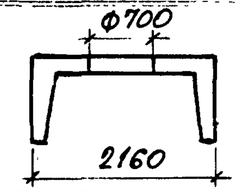 | Ло20-11 | 5970 | 7.77 | 300 | 3.11 | 327.8 | 75.5 | 8.4 | — | 411.7 | 15 |

| Эскиз | Марка элемента | Длина мм | Масса т | Марка бетона | Расход материалов: Бетон м³ | Сталь по ГОСТ 5781-75 класса кг: AIII | AI | Холоднокатан. проволока кл BI по ГОСТ 6727-53 кг | Профильн. сталь по ГОСТ 380-71 кг | Итого | Лист вып. III-2 серии |
|---|---|---|---|---|---|---|---|---|---|---|---|
| 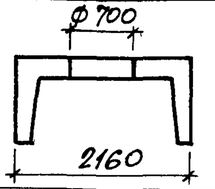 | Ло21-11 | 5970 | 9.12 | 300 | 3.65 | 356.4 | 85.5 | 9.8 | — | 451.7 | 15 |
| 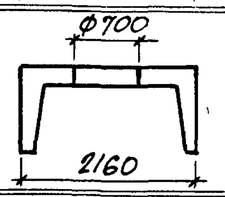 | Ло22-8 | 2970 | 5.45 | 300 | 2.18 | 179.3 | 34.5 | 9.4 | — | 223.2 | 15 |
| 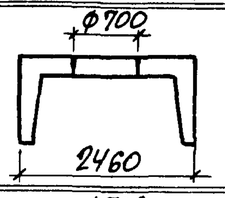 | Ло23-8 | 5970 | 7.45 | 300 | 2.98 | 347.0 | 72.7 | 9.3 | — | 429.0 | 16 |
| 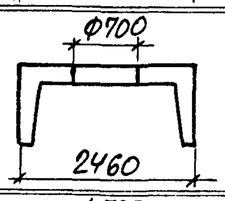 | Ло24-8 | 5970 | 8.45 | 300 | 3.38 | 382.0 | 83.3 | 11.1 | — | 476.4 | 16 |
| 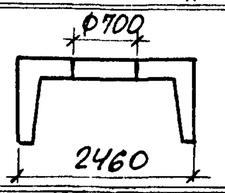 | Ло25-8 | 2970 | 5.07 | 300 | 2.03 | 222.3 | 48.3 | 5.6 | — | 276.2 | 16 |
| 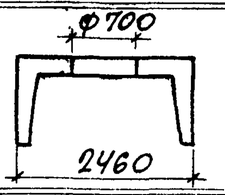 | Ло26-8 | 2970 | 5.84 | 300 | 2.33 | 240.5 | 48.3 | 6.3 | — | 295.1 | 16 |
| 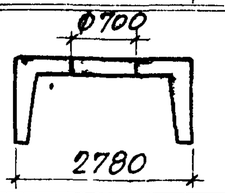 | Ло27-8 | 2970 | 3.85 | 300 | 1.94 | 237.3 | 45.4 | 3.4 | — | 286.1 | 17 |

| Эскиз | Марка элемента | Длина мм | Масса т | Марка бетона | Расход материалов: Бетон м³ | Сталь по ГОСТ 5781-75 класса, кг: AIII | AI | Холод. катан. проволока по ГОСТ 6727-53 кг | Профильная сталь по ГОСТ 380-71 кг | Итого | Лист вып. III-2 серии |
|---|---|---|---|---|---|---|---|---|---|---|---|
| 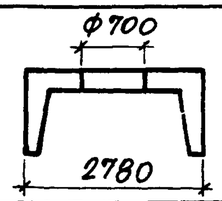 | Ло28-8 | 2970 | 5.37 | 300 | 2,15 | 258.0 | 56.5 | 4.2 | — | 318.7 | 17 |
| 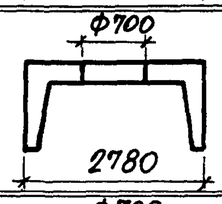 | Ло29-8 | 2970 | 6.12 | 300 | 2.45 | 275.4 | 58.9 | 5.0 | — | 339.3 | 17 |
| 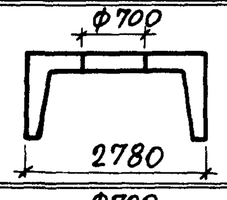 | Ло30-8 | 2970 | 6.87 | 300 | 2.75 | 325.4 | 64.7 | 5.7 | — | 395.8 | 17 |
| 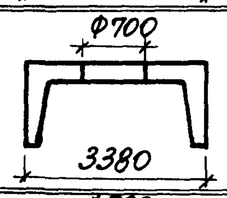 | Ло31-8 | 2970 | 6.25 | 300 | 2.51 | 369.2 | 63.5 | 3.7 | — | 436.4 | 18 |
| 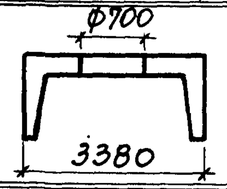 | Ло32-8 | 2970 | 6.80 | 300 | 2.72 | 394.8 | 69.1 | 4.5 | — | 468.4 | 18 |
| 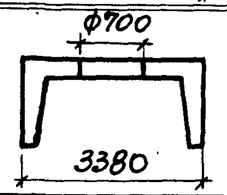 | Ло33-8 | 2970 | 7.55 | 300 | 3,02 | 390,5 | 71.5 | 5.3 | — | 467.3 | 18 |

| Эскиз | Марка элемента | Длина мм | Масса т | Марка бетона | Расход материалов: Бетон м³ | Сталь по ГОСТ 5781-75 класса, кг: AIII | AI | Холод. катан. проволока по ГОСТ 6727-53 кг | Профильная сталь по ГОСТ 380-71 кг | Итого | Лист вып. III-2 серии |
|---|---|---|---|---|---|---|---|---|---|---|---|
| 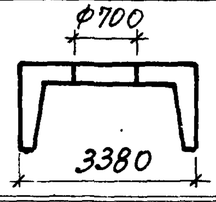 | Ло34-8 | 2970 | 8.37 | 300 | 3,35 | 417.0 | 80.5 | 6.4 | — | 503.9 | 18 |
| 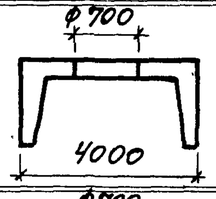 | Ло35-8 | 2970 | 8.40 | 300 | 3.36 | 478.7 | 93.0 | 6.8 | — | 578.5 | 19 |
| 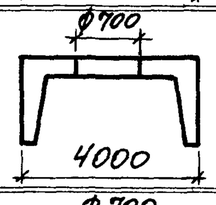 | Ло36-8 | 2970 | 8.93 | 300 | 3.57 | 477.3 | 96.8 | 4.2 | — | 578.3 | 19 |
| 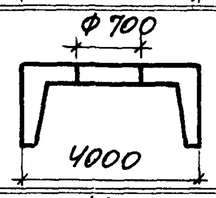 | Ло37-8 | 2970 | 9.75 | 300 | 3.90 | 494.1 | 99.6 | 5.0 | — | 598.7 | 19 |
| 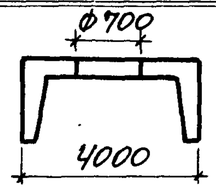 | Ло38-8 | 2970 | 10.57 | 300 | 4.23 | 498.6 | 93.4 | 6.2 | — | 598.2 | 19 |

| Эскиз | Марка элем. | Длина мм | Масса т | Марка бетона | Расход материалов: Бетон м³ | Сталь по ГОСТ 5781-75 класса кг: A-III | A-I | Прокатная сталь по ГОСТ 380-71 кг | Итого | Лист вып. III-2 серии |
|---|---|---|---|---|---|---|---|---|---|---|
| 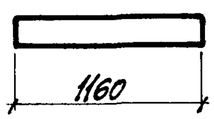 | Б1 | 1160 | 0.13 | 300 | 0.05 | 4.2 | 2.6 | 0.6 | 7.4 | 20 |
| 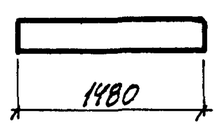 | Б2 | 1480 | 0.22 | 300 | 0.09 | 7.2 | 3.4 | 0.6 | 11.2 | 20 |
| 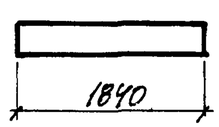 | Б3 | 1840 | 0.25 | 300 | 0.14 | 11.7 | 5.0 | 0.6 | 17.3 | 20 |
| 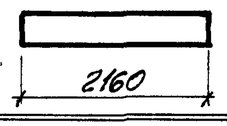 | Б4 | 2160 | 0.49 | 300 | 0.19 | 16.5 | 4.9 | 2.1 | 23.5 | 20 |
| 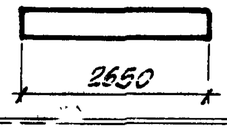 | Б5 | 2650 | 0.60 | 300 | 0.24 | 28.2 | 8.7 | 2.1 | 39.0 | 20 |
| 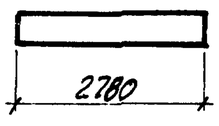 | Б6 | 2780 | 1.20 | 300 | 0.50 | 62.5 | 15.5 | 5.5 | 83.5 | 21 |

| Эскиз | Марка элем. | Длина мм | Масса т | Марка бетона | Расход материалов: Бетон м³ | Сталь по ГОСТ 5781-75 класса кг: A-III | A-I | Прокатная сталь по ГОСТ 380-71 кг | Итого | Лист вып. III-2 серии |
|---|---|---|---|---|---|---|---|---|---|---|
| 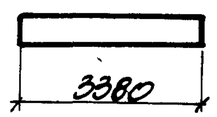 | Б7 | 3380 | 1.77 | 300 | 0.71 | 92.5 | 29.9 | 5.5 | 127.9 | 21 |
| 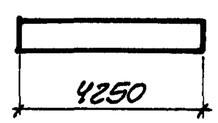 | Б8 | 4250 | 2.88 | 300 | 1.50 | 114.5 | 36.2 | 5.5 | 156.2 | 21 |
| 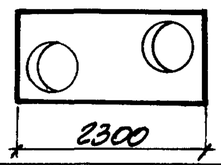 | П01 | 2300 | 1.75 | 300 | 0.70 | 34.3 | 16.8 | — | 51.1 | 22 |
| 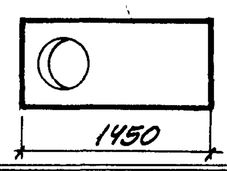 | П02 | 1450 | 0.55 | 300 | 0.22 | 12.8 | 14.2 | — | 27.0 | 23 |
| 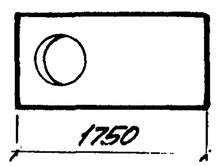 | П03 | 1750 | 0.90 | 300 | 0.36 | 25.7 | 14.2 | — | 39.9 | 23 |
| 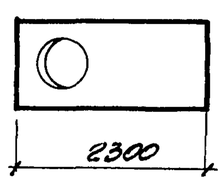 | П04 | 2300 | 1.53 | 300 | 0.61 | 39.7 | 20.4 | — | 60.1 | 23 |

| Марка угла поворота | Бетон, м³ | | | | | Кирпичная кладка или бетон марки 100 м³ | Сталь, кг | | | | |
|---|---|---|---|---|---|---|---|---|---|---|---|
| | Сборный | | | | Всего | | Сталь класса А-III по ГОСТ 5781-75 | Сталь класса А-I по ГОСТ 5781-75 | Холоднотянутая проволока класса ВI по ГОСТ 6727-53* | Профильная сталь по ГОСТ 380-71 | Всего |
| | марки 200 | марки 300 | марки 400 | | | | | | | | |
| УПК 30х30 | 0.18 | 0.33 | — | | 0.51 | 0.03 | 15.9 | 5.1 | 6.4 | 0.8 | 28.2 |
| УПК 45х30 | 0.18 | 0.37 | — | | 0.55 | 0.04 | 26.3 | 5.1 | 6.4 | 0.8 | 38.6 |
| УПК 60х30 | 0.32 | 0.58 | — | | 0.90 | 0.05 | 31.2 | 5.4 | 8.2 | 0.8 | 45.6 |
| УПК 60х45 | 0.32 | 0.69 | — | | 1.01 | 0.08 | 42.1 | 5.4 | 8.8 | 0.8 | 57.1 |
| УПК 60х60 | 0.32 | 0.84 | — | | 1.16 | 0.11 | 45.6 | 6.6 | 9.3 | 0.8 | 62.3 |
| УПК 90х45 | 0.53 | 1.14 | — | | 1.67 | 0.13 | 106.5 | 11.4 | 12.3 | 1.8 | 132.0 |
| УПК 90х60 | 0.53 | 1.27 | — | | 1.80 | 0.17 | 112.0 | 11.4 | 12.9 | 1.8 | 138.1 |
| УПК 90х90 | 0.53 | 1.73 | — | | 2.26 | 0.23 | 120.9 | 13.9 | 14.7 | 1.8 | 151.3 |
| УПК 90х120 | 0.53 | 2.16 | — | | 2.69 | 0.32 | 163.7 | 16.6 | 15.9 | 1.8 | 198.0 |
| УПК 120х45 | — | 2.33 | — | | 2.33 | 0.16 | 184.2 | 25.4 | 16.8 | 1.8 | 228.2 |
| УПК 120х60 | — | 2.43 | — | | 2.43 | 0.21 | 218.4 | 34.3 | 12.2 | 1.8 | 266.7 |
| УПК 120х90 | — | 2.84 | — | | 2.84 | 0.31 | 243.2 | 29.9 | 20.2 | 1.8 | 295.1 |
| УПК 120х120 | — | 3.39 | — | | 3.39 | 0.41 | 254.4 | 33.7 | 22.4 | 1.8 | 312.3 |
| УПК 150х45 | — | 3.59 | — | | 3.59 | 0.20 | 286.1 | 49.7 | 22.7 | 2.2 | 360.7 |
| УПК 150х60 | — | 3.68 | — | | 3.68 | 0.26 | 320.5 | 57.5 | 14.9 | 6.4 | 399.3 |

| Марка угла поворота | Бетон, м³ | | | | | Кирпичная кладка или бетона марки 100 м³ | Сталь, кг | | | | |
|---|---|---|---|---|---|---|---|---|---|---|---|
| | Сборный | | | | Всего | | Сталь класса А-III по ГОСТ 5781-75 | Сталь класса А-I по ГОСТ 5781-75 | Холоднотянутая проволока класса ВI по ГОСТ 6727-53* | Профильная сталь по ГОСТ 380-71* | Всего |
| | марки 200 | марки 300 | марки 400 | | | | | | | | |
| УПК 150×90 | — | 4.2 | — | | 4.2 | 0.40 | 397.7 | 85.1 | 14.5 | 6.4 | 503.7 |
| УПК 150×120 | — | 4.56 | — | | 4.6 | 0.52 | 426.3 | 88.3 | 15.9 | 6.4 | 536.9 |
| УПК 150×150 | — | 5.18 | — | | 6.2 | 0.63 | 439.5 | 91.2 | 20.1 | 6.4 | 557.2 |
| УПК 180×60 | — | 4.58 | — | | 4.6 | 0.46 | 430.6 | 88.7 | 6.1 | 8.3 | 533.7 |
| УПК 180×90 | — | 5.03 | — | | 5.0 | 0.60 | 475.6 | 92.5 | 11.1 | 8.3 | 587.5 |
| УПК 180×120 | — | 5.47 | — | | 5.5 | 0.73 | 504.2 | 102.5 | 12.5 | 8.3 | 627.5 |
| УПК 180×150 | — | 2.92 | — | | 2.9 | 0.71 | 256.1 | 40.7 | 12.1 | 7.7 | 318.6 |
| УПК 210×60 | — | 5.89 | — | | 5.9 | 0.48 | 573.8 | 99.2 | 12.9 | 8.3 | 694.2 |
| УПК 210×90 | — | 6.22 | — | | 6.2 | 0.64 | 608.8 | 109.8 | 14.7 | 8.3 | 741.6 |
| УПК 210×120 | — | 3.33 | — | | 3.3 | 0.80 | 328.1 | 59.8 | 9.2 | 8.3 | 405.4 |
| УПК 210×150 | — | 3.51 | — | | 3.5 | 0.95 | 346.1 | 59.8 | 9.9 | 7.7 | 423.5 |
| УПК 240×90 | — | 7.13 | — | | 7.1 | 0.75 | 1017.1 | 187.5 | 6.0 | 17.5 | 1228.1 |
| УПК 240×120 | — | 7.65 | — | | 7.7 | 0.90 | 998.7 | 191.9 | 7.6 | 17.5 | 1215.7 |
| УПК 240×150 | — | 8.15 | — | | 8.2 | 1.10 | 1125.1 | 203.9 | 9.0 | 17.5 | 1355.5 |
| УПК 300×90 | — | 7.64 | — | | 7.7 | 0.90 | 1467.6 | 278.3 | 6.0 | 521.1 | 2273.5 |

| Марка угла поворота | Бетон, м³ | | | | | Кирпичная кладка или бетона марки 100 м³ | Сталь, кг | | | | |
|---|---|---|---|---|---|---|---|---|---|---|---|
| | Сборный | | | | Всего | | Сталь класса A-III по ГОСТ 5781-75 | Сталь класса A-I по ГОСТ 5781-75 | Холоднотянутая проволока класса B-I по ГОСТ 6727-53* | Фасонная сталь по ГОСТ 380-71* | Всего |
| | марки 200 | марки 300 | марки 400 | | | | | | | | |
| УПК 300х120 | — | 8.12 | — | | 8.1 | 1.12 | 1530.4 | 281.6 | 7.6 | 521.1 | 2340.7 |
| УПК 300х150 | — | 8.66 | — | | 8.7 | 1.35 | 1586.8 | 301.2 | 9.8 | 521.1 | 2418.9 |
| УПКЛс 90х90 | — | 1.74 | — | | 1.7 | 0.20 | 129.8 | 10.3 | 18.0 | 11.1 | 169.2 |
| УПКЛс 90х120 | — | 2.00 | — | | 2.0 | 0.27 | 140.8 | 10.3 | 19.2 | 11.1 | 181.4 |
| УПКЛс 120х90 | — | 2.52 | — | | 2.5 | 0.27 | 214.6 | 17.3 | 33.6 | 11.1 | 276.6 |
| УПКЛс 120х120 | — | 2.72 | — | | 2.7 | 0.36 | 283.0 | 35.1 | 24.4 | 11.1 | 353.6 |
| УПКЛс 120х150 | — | 3.14 | — | | 3.1 | 0.45 | 307.8 | 30.7 | 32.4 | 11.1 | 382.0 |
| УПКЛс 150х90 | — | 3.54 | — | | 3.5 | 0.34 | 270.4 | 33.7 | 45.4 | 11.9 | 361.4 |
| УПКЛс 150х120 | — | 3.72 | — | | 3.7 | 0.45 | 339.2 | 49.3 | 29.8 | 20.3 | 438.6 |
| УПКЛс 180х120 | — | 4.76 | — | | 4.8 | 0.54 | 511.0 | 121.7 | 12.2 | 21.1 | 666.0 |
| УПКЛс 210х120 | — | 5.58 | — | | 5.6 | 0.63 | 631.6 | 121.3 | 25.8 | 21.1 | 799.8 |
| | | | | | | | | | | | |
| | | | | | | | | | | | |
| | | | | | | | | | | | |
| | | | | | | | | | | | |

| Марка угла поворота | Бетон, м³ | | | | | Кирпичная кладка или бетон марки 100 м³ | Сталь, кг | | | | |
|---|---|---|---|---|---|---|---|---|---|---|---|
| | Сборный | | | | Всего | | Сталь класса А-I по ГОСТ 5781-75 | Сталь класса А-III по ГОСТ 5781-75 | Холоднотянутая проволока класса ВI по ГОСТ 6727-53* | Прокатная сталь по ГОСТ 380-71* | Всего |
| | марки 200 | марки 300 | марки 400 | | | | | | | | |
| УПТ 150х180/1 | — | 4.68 | — | | 4.68 | 0.77 | 105.6 | 493.6 | 29.0 | 21.2 | 649.4 |
| УПТ 150х180/2 | — | 4.60 | — | | 4.60 | 0.77 | 81.2 | 445.0 | 30.8 | 21.2 | 578.2 |
| УПТ 150х180/3 | — | 4.60 | — | | 4.60 | 0.77 | 81.2 | 445.0 | 30.8 | 21.2 | 578.2 |
| УПТ 150х210/1 | — | 5.22 | — | | 5.22 | 0.90 | 84.1 | 458.2 | 35.0 | 21.2 | 598.5 |
| УПТ 150х210/2 | — | 5.22 | — | | 5.22 | 0.90 | 84.1 | 458.2 | 35.0 | 21.2 | 598.5 |
| УПТ 180х180/1 | — | 5.54 | — | | 5.54 | 0.91 | 130.4 | 601.0 | 22.2 | 22.0 | 775.6 |
| УПТ 180х180/2 | — | 5.59 | — | | 5.59 | 0.91 | 136.6 | 584.6 | 18.6 | 22.0 | 761.8 |
| УПТ 180х180/3 | — | 5.59 | — | | 5.59 | 0.91 | 136.6 | 584.6 | 18.6 | 22.0 | 761.8 |
| УПТ 180х210/1 | — | 6.07 | — | | 6.07 | 1.06 | 103.7 | 539.4 | 27.6 | 23.8 | 694.5 |
| УПТ 180х210/2 | — | 6.07 | — | | 6.07 | 1.06 | 103.7 | 539.4 | 27.6 | 23.8 | 694.5 |
| УПТ 210х180/1 | — | 6.10 | — | | 6.10 | 1.03 | 144.6 | 701.6 | 29.4 | 22.0 | 897.6 |
| УПТ 210х180/2 | — | 6.29 | — | | 6.29 | 1.03 | 129.3 | 665.2 | 27.7 | 22.0 | 844.2 |
| УПТ 210х180/3 | — | 6.29 | — | | 6.29 | 1.03 | 129.3 | 665.2 | 27.7 | 22.0 | 844.2 |
| УПТ 210х210/1 | — | 6.77 | — | | 6.77 | 1.21 | 129.3 | 701.4 | 29.1 | 21.4 | 881.2 |
| УПТ 210х210/2 | — | 6.77 | — | | 6.77 | 1.21 | 129.3 | 701.4 | 29.1 | 21.4 | 881.2 |
| УПТ 210х240/1 | — | 7.00 | — | | 7.00 | 1.38 | 135.2 | 698.8 | 29.6 | 22.0 | 885.6 |
| УПТ 240х180/1 | — | 7.48 | — | | 7.48 | 2.29 | 301.2 | 1590.0 | 12.0 | 300.6 | 2203.8 |

| Марка угла поворота | Бетон, м³ | | | | | Кирпичная кладка или бетон марки 100 м³ | Сталь, кг | | | | |
|---|---|---|---|---|---|---|---|---|---|---|---|
| | Сборный | | | | Всего | | Сталь класса AI по ГОСТ 5781-75 | Сталь класса AIII по ГОСТ 5781-75 | Холоднотянутая проволока класса BI по ГОСТ 6727-53* | Прокатная сталь по ГОСТ 380-71* | Всего |
| | марки 200 | марки 300 | марки 400 | | | | | | | | |
| УПТ 240×180 2;3 | — | 7.72 | — | | 7.72 | 2.29 | 295.8 | 1466.4 | 12.0 | 300.6 | 2074.8 |
| УПТ 240×210 1;2 | — | 8.22 | — | | 8.22 | 2.67 | 307.8 | 1592.8 | 13.4 | 300.6 | 2214.6 |
| УПТ 240×240 1 | — | 8.52 | — | | 8.52 | 3.02 | 310.0 | 1553.2 | 15.2 | 300.6 | 2179.0 |
| УПТ 240×300 1 | — | 9.52 | — | | 9.52 | 3.75 | 334.0 | 1806.0 | 18.0 | 300.6 | 2458.6 |
| УПТ 300×180 1 | — | 9.40 | — | | 9.40 | 2.83 | 425.7 | 2392.0 | 12.0 | 367.8 | 3197.5 |
| УПТ 300×180 2;3 | — | 9.56 | — | | 9.56 | 2.83 | 409.6 | 2443.0 | 12.0 | 367.8 | 3232.4 |
| УПТ 300×210 1;2 | — | 10.10 | — | | 10.10 | 3.30 | 429.2 | 2499.4 | 14.2 | 367.8 | 3310.6 |
| УПТ 300×240 1 | — | 10.36 | — | | 10.36 | 3.75 | 431.3 | 2517.6 | 15.2 | 367.8 | 3331.9 |
| УПТ 300×300 1 | — | 11.44 | — | | 11.44 | 4.65 | 470.5 | 2630.4 | 19.6 | 367.8 | 3488.3 |
| УПТ 360×180 1 | — | 11.84 | — | | 11.84 | 3.37 | 604.3 | 3784.4 | 12.0 | 445.4 | 4846.1 |
| УПТ 360×210 1;2 | — | 12.52 | — | | 12.52 | 3.93 | 609.5 | 3860.6 | 14.4 | 445.4 | 4929.9 |
| УПТ 360×210 3;4 | — | 12.32 | — | | 12.32 | 3.93 | 593.1 | 3702.6 | 13.6 | 445.4 | 4754.7 |
| УПТ 360×240 1 | — | 12.80 | — | | 12.80 | 4.47 | 581.9 | 3620.8 | 15.2 | 445.0 | 4662.9 |
| УПТ 360×300 1 | — | 13.80 | — | | 13.80 | 5.55 | 648.3 | 4055.2 | 20.0 | 445.4 | 5168.9 |
| УПТК 150×210 | — | 3.90 | — | | 3.90 | 4.02 | 88.5 | 507.6 | 22.6 | 12.8 | 631.5 |
| УПТК 180×210 | — | 4.74 | — | | 4.74 | 5.00 | 109.4 | 693.0 | 26.0 | 14.4 | 842.8 |

В числителе указана марка угла поворота, в знаменателе – порядковый номер сочетания лотков.

| Марка ниши | Бетон, м³ | | | Кирпичная кладка или бетон марки 100 м³ | Сталь, кг | | | | |
|---|---|---|---|---|---|---|---|---|---|
| | марки 200 | марки 300 | итого | | сталь класса AIII по ГОСТ 5781-75 | сталь класса AI по ГОСТ 5781-75 | холоднотянутая проволока класса BI по ГОСТ 6727-53 | прокатная сталь по ГОСТ 380-71* | итого |
| НК 60×45 | 0.47 | 0.62 | 1.09 | 0.31 | 68.5 | 5.4 | 9.8 | 3.2 | 86.9 |
| НК 90×75 | 0.90 | 3.04 | 3.94 | 0.49 | 259.8 | 29.2 | 24.6 | 4.8 | 318.4 |
| НК 120×45 (тип I) | 0.68 | 5.26 | 5.94 | 0.63 | 482.2 | 71.4 | 36.0 | 4.8 | 594.4 |
| НК 120×45 (тип II) | 0.85 | 5.37 | 6.22 | 0.63 | 502.2 | 74.5 | 36.6 | 4.8 | 618.1 |
| НК 120×60 (тип I) | — | 6.18 | 6.18 | 0.84 | 569.0 | 89.2 | 27.6 | 4.8 | 690.6 |
| НК 120×60 (тип II) | — | 7.34 | 7.34 | 0.84 | 666.6 | 121.3 | 44.8 | 4.8 | 837.5 |
| НК 150×60 (тип I) | — | 12.61 | 12.61 | 1.37 | 1071.1 | 204.2 | 54.1 | 8.8 | 1338.2 |
| НК 150×60 (тип II) | — | 13.88 | 13.88 | 1.37 | 1138.3 | 229.7 | 54.1 | 8.8 | 1430.9 |
| НК 180×90 (тип I) | — | 19.54 | 19.54 | 2.32 | 1780.8 | 325.5 | 35.5 | 20.8 | 2162.6 |
| НК 180×90 (тип II) | — | 23.26 | 23.26 | 2.32 | 2156.0 | 405.8 | 47.9 | 33.2 | 2642.9 |
| НК 180×90 (тип III) | — | 27.09 | 27.09 | 2.32 | 2461.9 | 484.4 | 57.0 | 33.2 | 3036.5 |
| НК 210×90 | — | 27.88 | 27.88 | 2.66 | 2520.7 | 482.4 | 65.2 | 33.2 | 3101.5 |
| НК 240×120 (тип I) | — | 47.62 | 47.62 | 7.20 | 5414.5 | 986.8 | 52.0 | 70.0 | 6523.3 |
| НК 240×120 (тип II) | — | 58.66 | 58.66 | 7.20 | 6371.1 | 1161.4 | 68.1 | 70.0 | 7670.6 |
| НК 240×120 (тип III) | — | 62.74 | 62.74 | 7.20 | 6678.1 | 1209.5 | 72.0 | 70.0 | 8029.6 |
| НК 300×120 | — | 61.32 | 61.32 | 9.00 | 8415.7 | 1489.1 | 58.0 | 2087.2 | 12050.0 |
| НК 300×150 (тип I) | — | 69.50 | 69.50 | 11.00 | 9135.7 | 1650.7 | 76.4 | 2087.2 | 12950.0 |
| НК 300×150 (тип II) | — | 82.08 | 82.08 | 11.00 | 10162.9 | 1799.4 | 89.3 | 2087.2 | 14138.8 |
| НК 300×150 (тип III) | — | 86.30 | 86.30 | 11.00 | 10458.9 | 1920.7 | 96.8 | 2087.2 | 14563.6 |

| Марка узла | Бетон, м³ | | | | | | Кирпичная кладка или бетон марки 100 м³ | Сталь, кг | | | | |
|---|---|---|---|---|---|---|---|---|---|---|---|---|
| | Сборный | | | | Монолитный марки 100 | Всего | | Сталь класса AIII по ГОСТ 5781-75 | Сталь класса AI по ГОСТ 5781-75 | Холоднотянутая проволока класса BI по ГОСТ 6727-53* | Профильная сталь по ГОСТ 380-71* | Всего |
| | Марки 200 | Марки 300 | Марки 400 | Итого | | | | | | | | |
| УК-1 | 0.31 | — | — | 0.31 | 0.07 | 0.38 | 0.05 | 8.8 | 7.1 | 2.2 | — | 18.1 |
| УК-2 | 0.26 | 0.22 | — | 0.48 | 0.14 | 0.62 | 0.12 | 28.0 | 8.2 | 3.2 | — | 39.4 |
| УК-3 | 0.26 | 0.22 | — | 0.48 | 0.15 | 0.63 | 0.12 | 28.0 | 8.2 | 3.2 | — | 39.4 |
| УК-4 | 0.26 | 0.28 | — | 0.54 | 0.15 | 0.69 | 0.14 | 29.4 | 8.2 | 3.4 | — | 41.0 |
| УК-5 | 0.26 | 0.78 | — | 1.04 | 0.32 | 1.36 | 0.18 | 73.6 | 19.6 | 3.2 | — | 96.4 |
| УК-6 | 0.26 | 0.82 | — | 1.08 | 0.32 | 1.40 | 0.22 | 82.4 | 20.6 | 3.2 | — | 106.2 |
| УК-7 | 0.90 | 0.32 | — | 1.22 | 0.38 | 1.60 | 0.64 | 103.2 | 25.0 | 3.0 | — | 131.2 |
| УК-8 | 1.02 | 0.32 | — | 1.34 | 0.38 | 1.72 | 0.84 | 110.8 | 25.4 | 3.2 | — | 139.4 |
| УК-9 | 0.18 | 1.34 | — | 1.52 | 0.46 | 1.98 | 0.28 | 119.4 | 26.7 | 1.0 | — | 147.1 |
| УК-10 | 0.18 | 1.46 | — | 1.64 | 0.53 | 2.17 | 0.78 | 131.0 | 27.2 | 2.4 | — | 160.6 |
| УК-11 | 0.18 | 1.58 | — | 1.76 | 0.53 | 2.29 | 1.00 | 139.0 | 28.0 | 2.6 | — | 169.6 |
| УК-12 | 0.73 | 0.78 | — | 1.51 | 0.17 | 1.68 | 0.06 | 52.5 | 22.3 | 18.0 | 13.0 | 105.8 |
| УК-13 | 0.38 | 1.22 | — | 1.60 | 0.17 | 1.77 | 0.06 | 73.3 | 22.0 | 17.8 | 13.0 | 126.1 |
| УК-14 | 1.76 | 1.38 | — | 2.14 | 0.23 | 2.37 | 0.11 | 137.9 | 17.0 | 26.0 | 1.6 | 182.5 |
| УК-15 | 1.90 | 1.68 | — | 3.58 | 0.23 | 3.81 | 0.14 | 147.6 | 20.2 | 27.0 | 1.6 | 196.4 |

| Марка узла | Бетон, м³ | | | | | | Кирпичная кладка или бетон марки 100 м³ | Сталь, кг | | | | |
|---|---|---|---|---|---|---|---|---|---|---|---|---|
| | Сборный | | | | Монолитный марки 100 | Всего | | Сталь класса AIII по ГОСТ 5781-75 | Сталь класса AI по ГОСТ 5781-75 | Холоднотянутая проволока класса BI по ГОСТ 6727-53* | Профильная сталь по ГОСТ 380-71* | Всего |
| | марки 200 | марки 300 | марки 400 | Итого | | | | | | | | |
| УК-16 | 2,27 | 2,07 | — | 4,34 | 0,23 | 4,57 | 0,11 | 251.6 | 25,2 | 35,7 | 2,4 | 314.9 |
| УК-17 | 2.35 | 2,42 | — | 4,77 | 0,23 | 5,00 | 0,14 | 266.7 | 25,2 | 37.2 | 2.4 | 331.5 |
| УК-18 | 1,79 | 1.93 | — | 3,72 | 0,22 | 3,94 | 0,22 | 173,8 | 27.5 | 28,1 | 1.6 | 231.0 |
| УК-19 | 1.85 | 2.35 | — | 4.20 | 0,57 | 4,77 | 0,30 | 185,1 | 29.9 | 29.5 | 1.6 | 246.1 |
| УК-20 | 2,48 | 2,51 | — | 4,99 | 0,52 | 5,51 | 0,20 | 296,5 | 26,1 | 38.8 | 2.4 | 363.8 |
| УК-21 | 2.48 | 2.98 | — | 5,47 | 0,52 | 5,99 | 0,24 | 312.4 | 26,1 | 40,7 | 2.4 | 381.6 |
| УК-22 | 3.88 | 2,92 | — | 6,80 | 0,52 | 7,32 | 0,36 | 338.6 | 31.1 | 45.7 | 2.4 | 417.8 |
| УК-23 | 4,30 | 3.78 | — | 8,08 | 0,52 | 8,60 | 0,46 | 463,4 | 40,0 | 49,5 | 2,4 | 555.3 |
| УК-24 | 2.24 | 5.87 | — | 8,11 | 0,42 | 8,53 | 0,74 | 609.4 | 47.3 | 70.4 | 2.4 | 729.5 |
| УК-25 | 2.72 | 6,95 | — | 9,67 | 0,42 | 10,09 | 0,98 | 635.1 | 77.3 | 50.0 | 8.7 | 771.1 |
| УК-26 | 0,65 | 0.66 | — | 1.31 | 0,1 | 1,32 | 0,06 | 47.4 | 11.8 | 11.8 | 0,8 | 71.8 |
| УК-27 | 0,87 | 1,09 | — | 1.96 | 0,17 | 2,13 | 0,13 | 118.5 | 14.4 | 16.5 | 1.2 | 150.6 |
| УК-28 | 0,91 | 1.28 | — | 2,19 | 0,17 | 2,36 | 0,17 | 126.4 | 14.4 | 17.3 | 1.2 | 159.3 |
| УК-29 | 0,34 | 2,70 | — | 3.04 | 0,11 | 3.15 | 0,16 | 214.3 | 21.8 | 28.4 | 1.2 | 265.7 |
| УК-30 | 0,38 | 2,82 | — | 3.20 | 0,11 | 3.31 | 0.20 | 258.7 | 30.7 | 24.2 | 1.2 | 314.8 |

| Марка узла | Бетон, м³ | | | | | | Кирпичная кладка или бетон марки 100 м³ | Сталь, кг | | | | |
|---|---|---|---|---|---|---|---|---|---|---|---|---|
| | Сборный | | | | Монолитный марки 100 | Всего | | Сталь класса AIII по ГОСТ 5781-75 | Сталь класса AI по ГОСТ 5781-75 | Холоднотянутая проволока класса BI по ГОСТ 6727-53* | Профильная сталь по ГОСТ 380-71* | Всего |
| | марки 200 | марки 300 | марки 400 | Итого | | | | | | | | |
| УК-31 | 1.27 | 1.09 | — | 2.36 | 0.11 | 2.47 | 0.13 | 136.0 | 15.1 | 19.0 | 1.2 | 171.3 |
| УК-32 | 1.31 | 1.28 | — | 2.59 | 0.11 | 2.70 | 0.16 | 143.9 | 15.1 | 19.8 | 1.2 | 180.0 |
| УК-33 | 0.39 | 2.7 | — | 3.09 | 0.11 | 3.20 | 0.13 | 216.6 | 21.8 | 28.6 | 1.2 | 268.2 |
| УК-34 | 0.43 | 2.82 | — | 3.25 | 0.11 | 3.36 | 0.16 | 261.0 | 30.7 | 24.4 | 1.2 | 317.3 |
| УК-35 | 1.24 | 2.99 | — | 4.23 | 0.36 | 4.59 | 0.64 | 318.7 | 25.9 | 36.2 | 1.2 | 382.0 |
| УК-36 | 1.52 | 3.53 | — | 5.05 | 0.36 | 5.41 | 0.83 | 335.5 | 31.7 | 39.0 | 1.2 | 407.4 |
| УК-37 | 1.08 | — | — | 1.08 | 0.54 | 1.62 | 0.12 | 37.6 | 15.9 | 8.4 | — | 61.9 |
| УК-38 | 1.40 | — | — | 1.40 | 0.96 | 2.36 | 0.10 | 58.0 | 13.7 | 10.0 | — | 81.7 |
| УК-39 | 1.56 | — | — | 1.56 | 0.96 | 3.52 | 0.13 | 62.0 | 13.7 | 10.0 | — | 85.7 |
| УК-40 | 0.72 | 1.32 | — | 2.04 | 0.92 | 2.96 | 0.12 | 125.6 | 17.3 | 10.4 | — | 153.3 |
| УК-41 | 0.72 | 1.56 | — | 2.28 | 0.92 | 3.20 | 0.15 | 131.2 | 17.3 | 11.2 | — | 159.7 |
| УК-42 | 1.04 | 0.44 | — | 1.48 | 0.48 | 1.96 | — | 69.6 | 12.8 | 8.0 | — | 90.4 |
| УК-43 | 1.20 | 0.44 | — | 1.64 | 0.48 | 2.12 | — | 73.6 | 12.8 | 8.0 | — | 94.4 |
| УК-44 | 0.72 | 1.32 | — | 2.04 | 0.92 | 2.96 | 0.12 | 125.6 | 17.3 | 10.4 | — | 153.3 |
| УК-45 | 0.72 | 1.56 | — | 2.28 | 0.92 | 3.20 | 0.15 | 131.2 | 17.3 | 11.2 | — | 159.7 |

| Марка узла | Бетон, м³ | | | | | | Кирпичная кладка или бетон марки 100 м³ | Сталь, кг | | | | |
|---|---|---|---|---|---|---|---|---|---|---|---|---|
| | Сборный | | | | Монолитный марки 100 | Всего | | Сталь класса AIII по ГОСТ 5781-75 | Сталь класса AI по ГОСТ 5781-75 | Холоднотянутая проволока класса BI по ГОСТ 6727-53* | Профильная сталь по ГОСТ 380-71* | Всего |
| | марки 200 | марки 300 | марки 400 | Итого | | | | | | | | |
| УК-46 | 2.32 | 0.44 | — | 2.76 | 0.92 | 3.68 | 0.20 | 140.8 | 17.3 | 12.8 | — | 170.9 |
| УК-47 | 2.80 | 0.44 | — | 3.24 | 0.92 | 4.16 | 0.25 | 185.6 | 21.3 | 14.4 | — | 221.3 |
| УК-48 | 2.32 | 0.44 | — | 2.76 | 0.78 | 3.54 | — | 140.8 | 12.8 | 12.8 | — | 166.4 |
| УК-49 | 2.80 | 0.44 | — | 3.24 | 0.78 | 4.02 | — | 185.6 | 16.8 | 14.4 | — | 216.8 |
| УК-50 | 0.39 | — | — | 0.39 | — | 0.39 | 0.04 | 15.6 | 5.1 | 3.0 | — | 23.7 |
| УК-51 | 0.27 | 0.33 | — | 0.60 | — | 0.60 | 0.06 | 36.6 | 5.1 | 3.9 | — | 45.6 |
| УК-52 | 0.27 | 0.42 | — | 0.69 | — | 0.69 | 0.05 | 43.2 | 7.5 | 2.7 | — | 48.0 |
| УК-53 | 0.27 | 0.33 | — | 0.60 | — | 0.60 | 0.04 | 36.6 | 5.1 | 3.9 | — | 45.6 |
| УК-54 | — | 0.84 | — | 0.84 | — | 0.84 | 0.05 | 60.0 | 11.4 | 1.8 | — | 73.2 |
| УК-55 | — | 1.17 | — | 1.17 | — | 1.17 | 0.06 | 92.7 | 18.0 | 2.4 | — | 113.1 |
| УК-56 | 1.16 | — | — | 1.16 | — | 1.16 | 0.17 | 56.4 | 7.6 | 6.4 | — | 70.4 |
| УК-57 | 0.96 | 0.44 | — | 1.40 | — | 1.40 | 0.23 | 112.0 | 12.8 | 8.0 | — | 128.8 |
| УК-58 | 1.28 | 0.64 | — | 1.92 | — | 1.92 | 0.28 | 182.8 | 35.6 | 2.8 | — | 221.2 |
| | | | | | | | | | | | | |
| | | | | | | | | | | | | |

## План

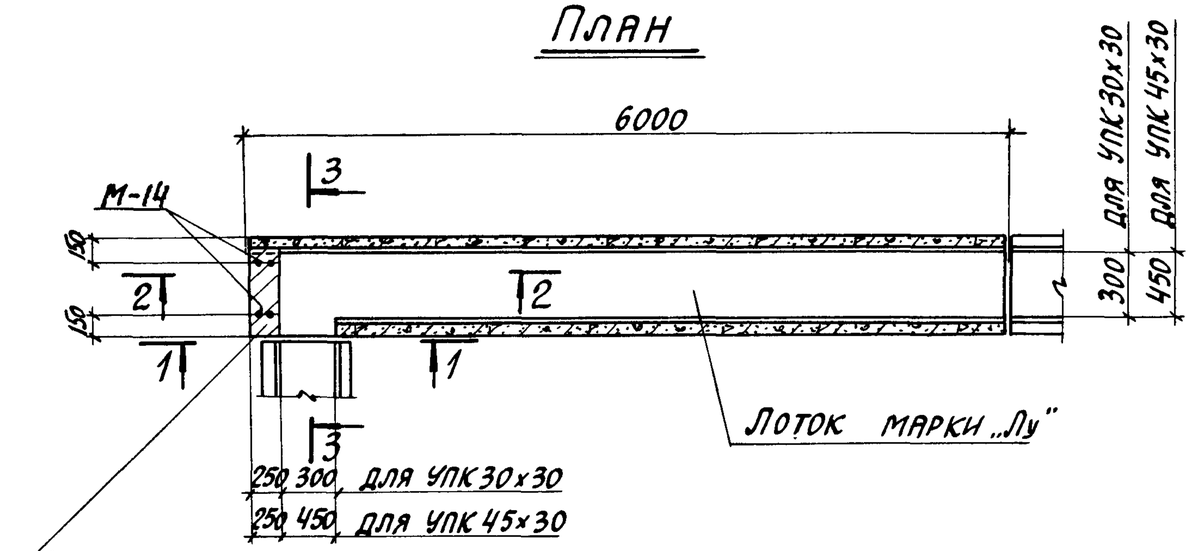


## План раскладки плит перекрытия

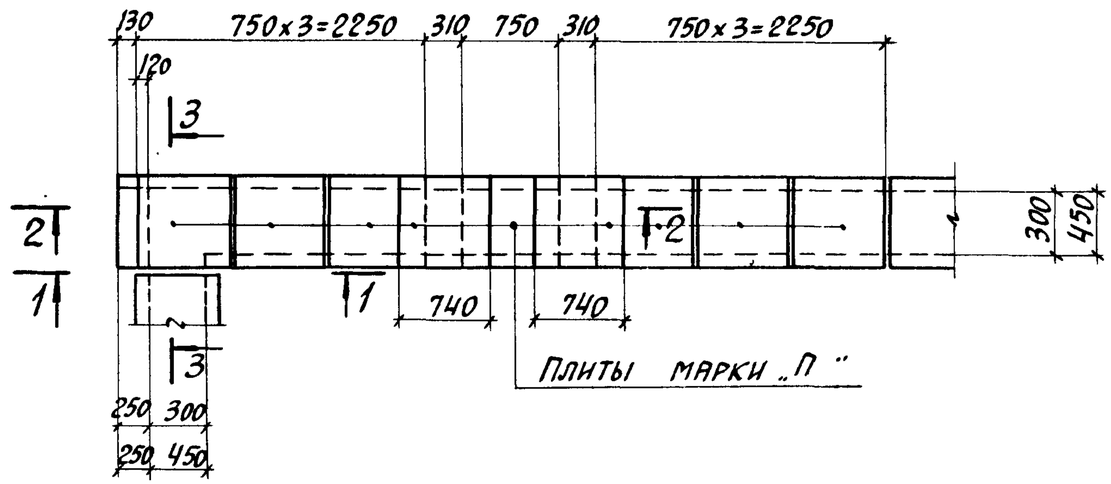


## 1-1

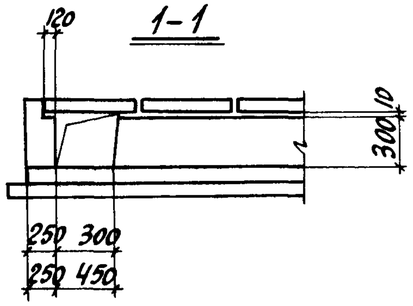


## 2-2

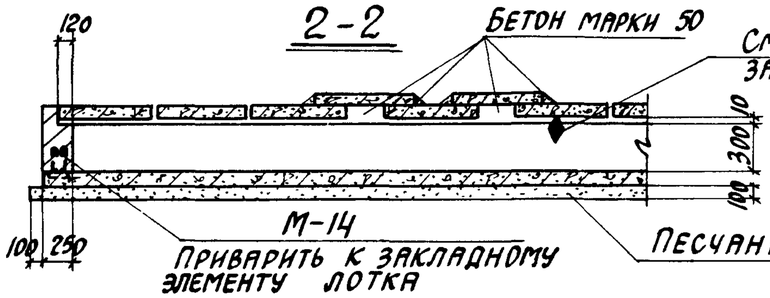


## 3-3

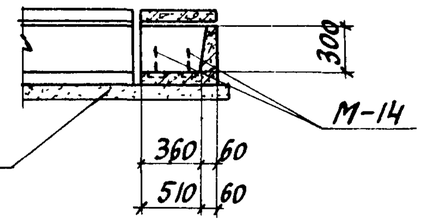


### Таблица для подбора сборных железобетонных элементов на угол поворота канала

| Марка угла поворота | Марка изделия | Кол-во шт. | Выпуск серии 3.006-2 |
|---|---|---|---|
| УПК 30х30 | Лу1-8 | 1 | III-2 |
| | П1-8 | 9 | II-2 |
| | | | |
| УПК 45х30 | Лу2-8 | 1 | III-2 |
| | П3-8 | 9 | II-2 |
| | | | |

### Выборка закладных элементов на угол поворота канала

| Марка угла поворота | Марка закладного элемента | Кол-во шт. | Выпуск серии 3.006-2 |
|---|---|---|---|
| УПК 30х30<br>УПК 45х30 | М-14 | 2 | II-3 |

## План

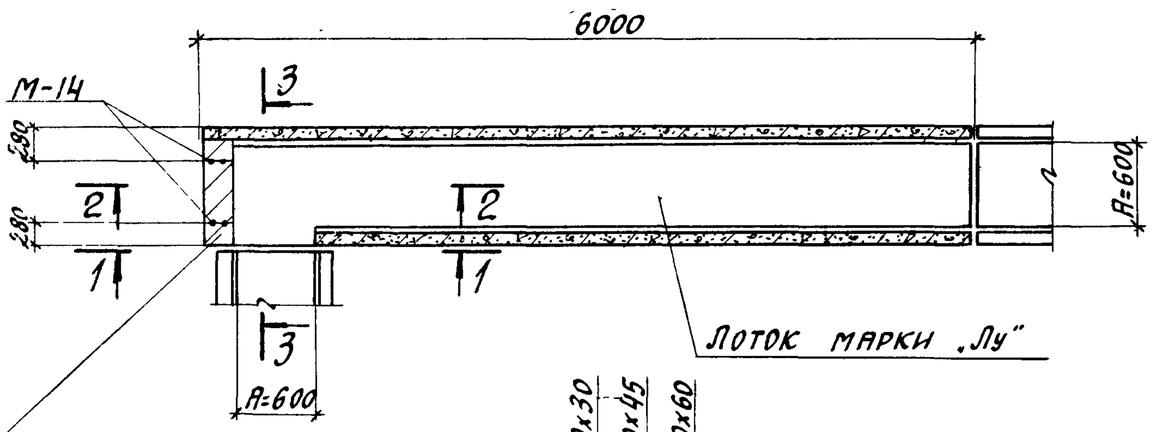


## План раскладки плит перекрытия

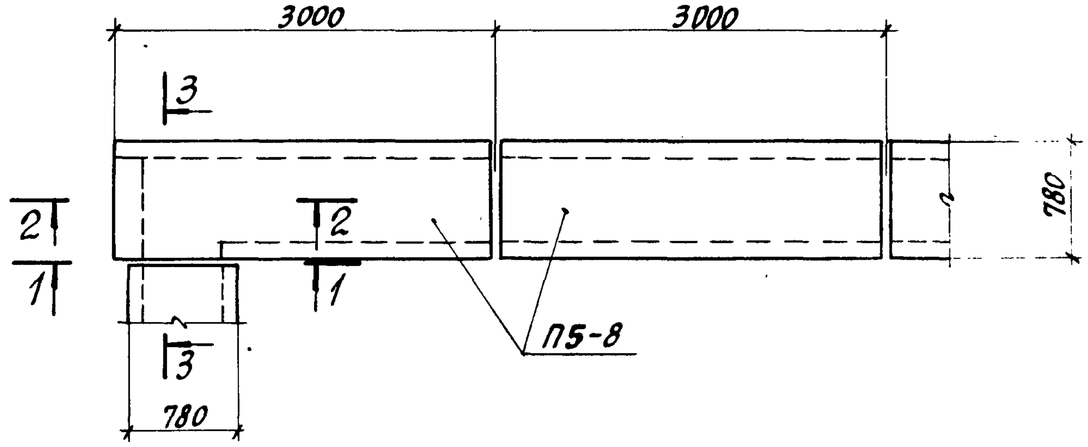


## 1-1

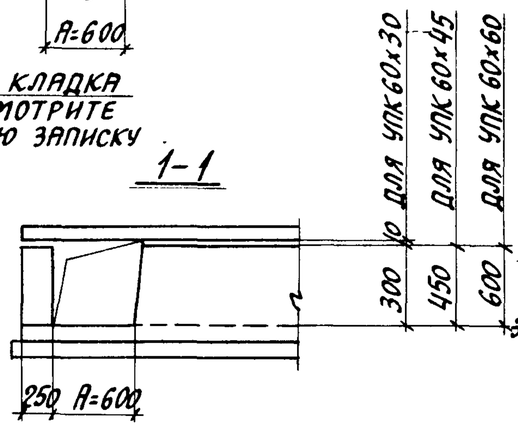


## 2-2

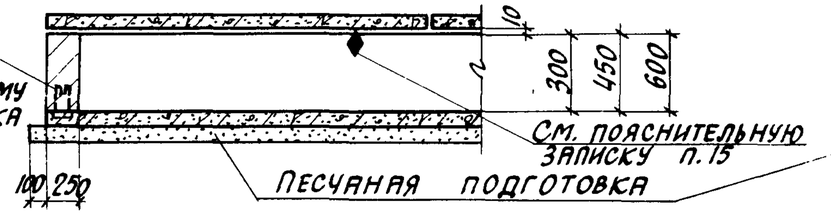


## 3-3

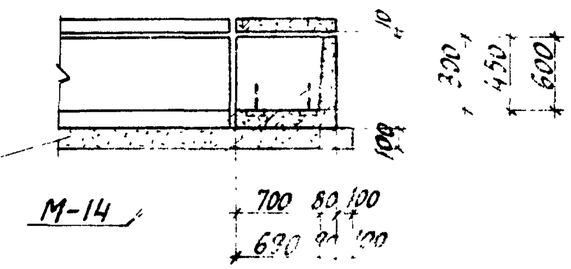


### Таблица для подбора сборных железобетонных элементов на угол поворота канала

| Марка угла поворота | Марка изделия | Кол-во шт. | Выпуск серии 3.006-2 |
|---|---|---|---|
| УПК 60х30 | Лу 3-8 | 1 | III-2 |
| | П5-8 | 2 | II-2 |
| | | | |
| УПК 60х45 | Лу 4-8 | 1 | III-2 |
| | П5-8 | 2 | II-2 |
| | | | |
| УПК 60х60 | Лу 5-8 | 1 | III-2 |
| | П5-8 | 2 | II-2 |
| | | | |

### Выборка закладных элементов на угол поворота канала

| Марка угла поворота | Марка закладного элемента | Кол-во шт. | Выпуск серии 3.006-2 |
|---|---|---|---|
| УПК 60х30<br>УПК 60х45<br>УПК 60х60 | М-14 | 2 | II-3 |

## План

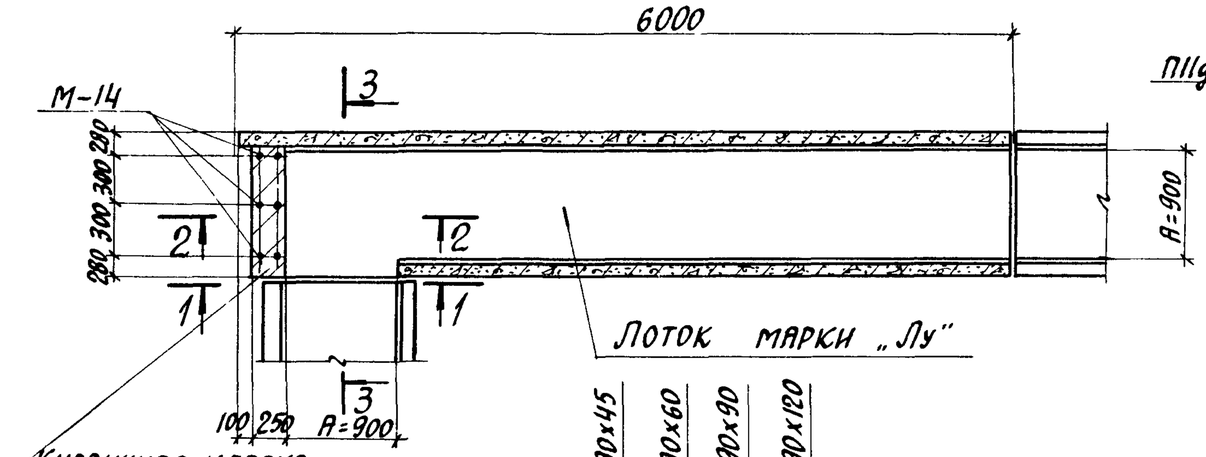


## План раскладки плит перекрытия

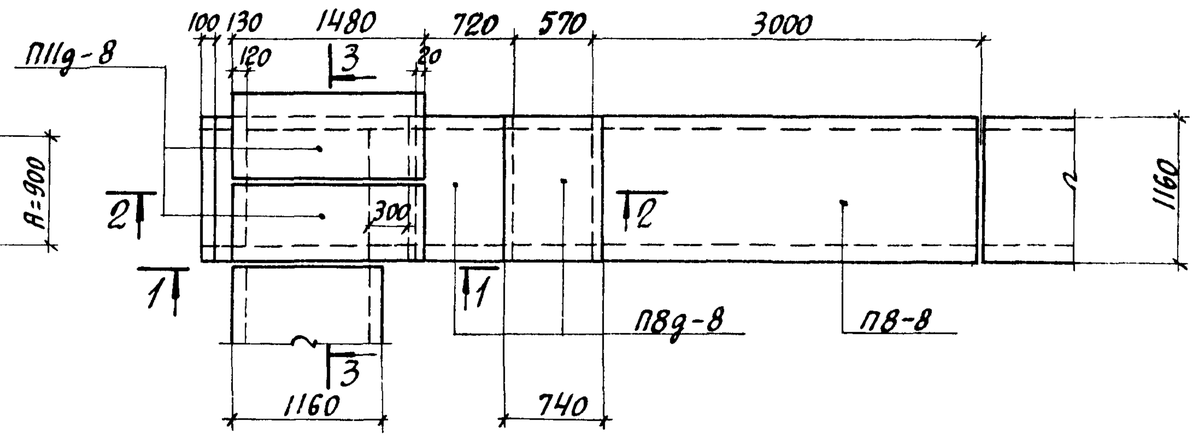


## 1-1

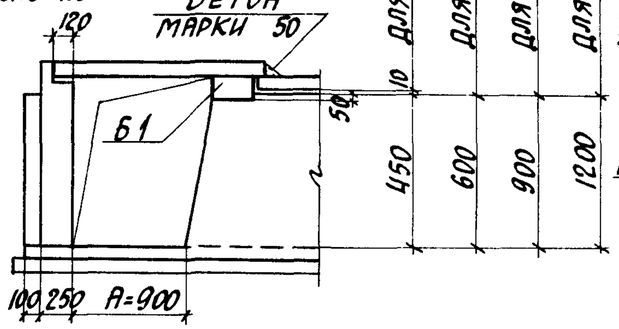


## 2-2

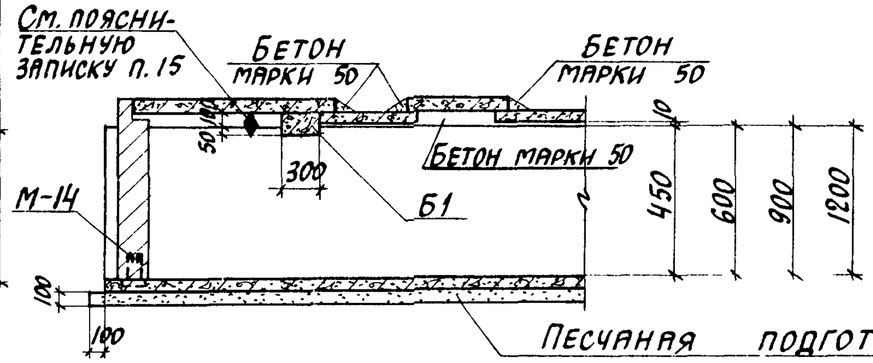


## 3-3

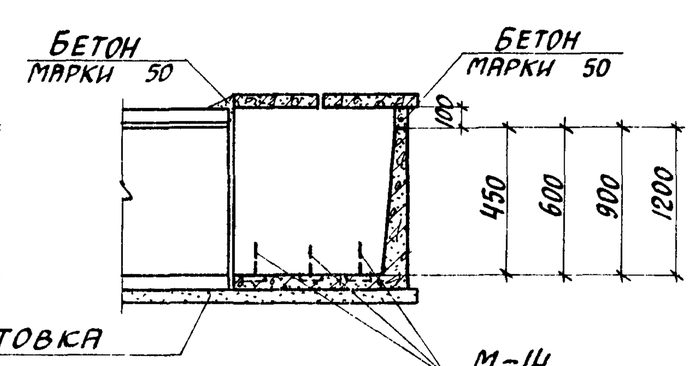


## Таблица для подбора сборных железобетонных элементов на угол поворота канала

| Марка угла поворота | Марка изделия | Кол-во шт. | Выпуск серии 3.006-2 |
|---|---|---|---|
| УПК 90х45 | Лу6-8 | 1 | III-2 |
| | П8-8 | 1 | II-2 |
| | П8g-8 | 2 | |
| | П11g-8 | 2 | |
| | Б1 | 1 | III-2 |
| УПК 90х60 | Лу7-8 | 1 | III-2 |
| | П8-8 | 1 | II-2 |
| | П8g-8 | 2 | |
| | П11g-8 | 2 | |
| | Б1 | 1 | III-2 |

| Марка угла поворота | Марка изделия | Кол-во шт. | Выпуск серии 3.006-2 |
|---|---|---|---|
| УПК 90х90 | Лу8-8 | 1 | III-2 |
| | П8-8 | 1 | II-2 |
| | П8g-8 | 2 | |
| | П11g-8 | 2 | |
| | Б1 | 1 | III-2 |
| УПК 90х120 | Лу9-8 | 1 | III-2 |
| | П8-8 | 1 | II-2 |
| | П8g-8 | 2 | |
| | П11g-8 | 2 | |
| | Б1 | 1 | III-2 |

## Выборка закладных элементов на угол поворота канала

| Марка угла поворота | Марка закладного элемента | Кол-во шт. | Выпуск серии 3.006-2 |
|---|---|---|---|
| УПК 90х45<br>УПК 90х60<br>УПК 90х90<br>УПК 90х120 | М-14 | 3 | II-3 |

| | | |
|---|---|---|
| ТК | Сборные железобетонные каналы и тоннели из лотковых элементов | Серия 3.006-2 |
| 1976 | Монтажная схема углов поворотов каналов УПК 90х45, УПК 90х60, УПК 90х90, УПК 90х120 | Выпуск III-1 / Лист 20 |

## План

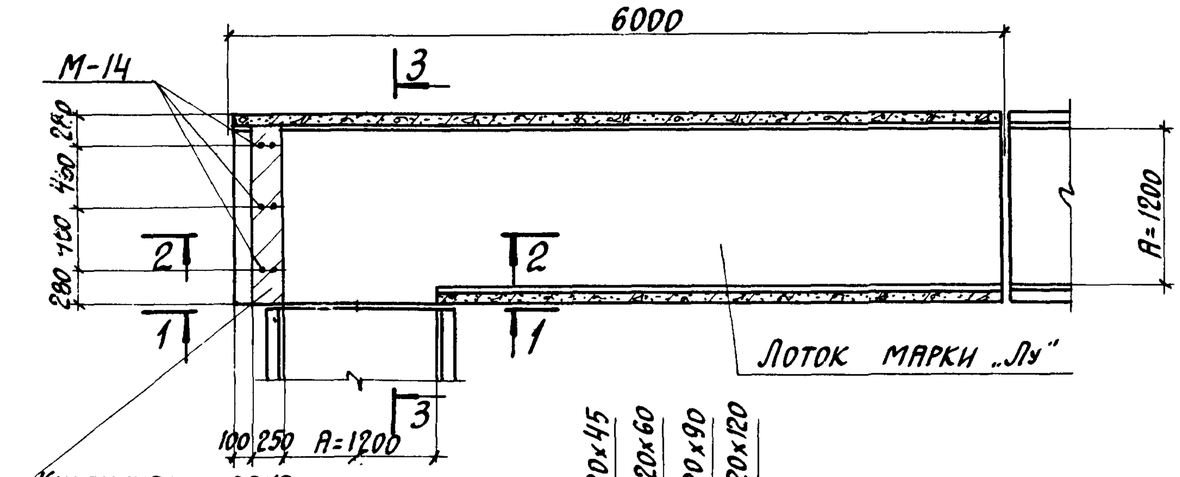


## План раскладки плит перекрытия

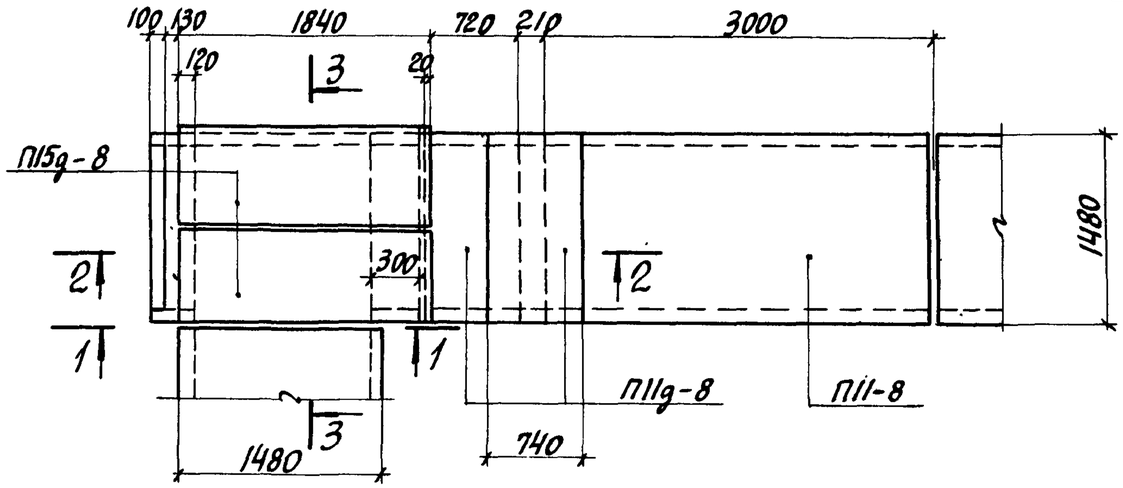


## 1-1

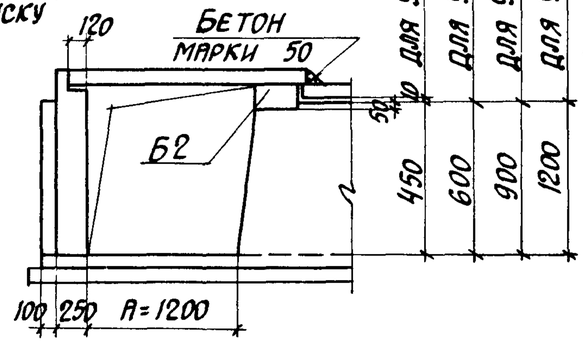





## 2-2

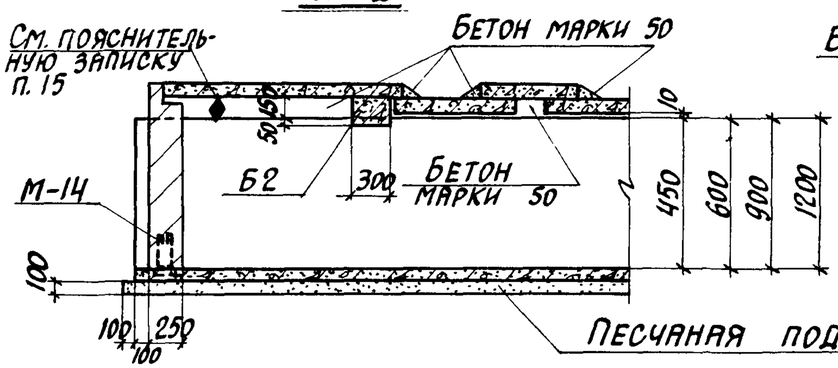


## 3-3

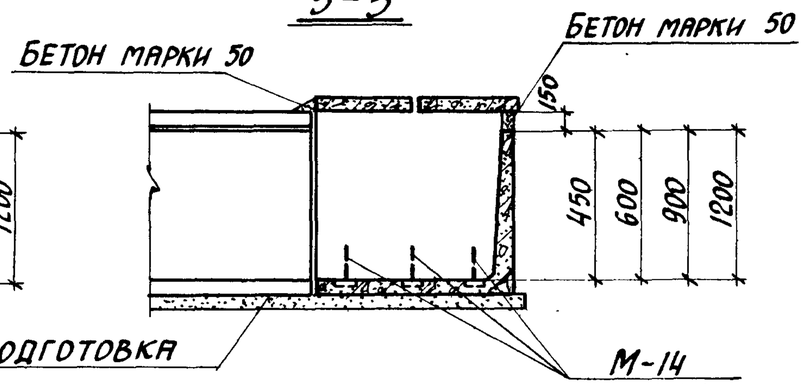


## Таблица для подбора сборных железобетонных элементов на угол поворота канала

| Марка угла поворота | Марка изделия | Кол-во шт. | Выпуск серии 3.006-2 |
|---|---|---|---|
| УПК 120х45 | Лу 10-8 | 1 | III-2 |
| | П11-8 | 1 | II-2 |
| | П11д-8 | 2 | |
| | П15д-8 | 2 | |
| | Б2 | 1 | III-2 |
| УПК 120х60 | Лу 11-8 | 1 | III-2 |
| | П11-8 | 1 | II-2 |
| | П11д-8 | 2 | |
| | П15д-8 | 2 | |
| | Б2 | 1 | III-2 |
| УПК 120х90 | Лу 12-8 | 1 | III-2 |
| | П11-8 | 1 | II-2 |
| | П11д-8 | 2 | |
| | П15д-8 | 2 | |
| | Б2 | 1 | III-2 |
| УПК 120х120 | Лу 13-8 | 1 | III-2 |
| | П11-8 | 1 | II-2 |
| | П11д-8 | 2 | |
| | П15д-8 | 2 | |
| | Б2 | 1 | III-2 |

## Выборка закладных элементов на угол поворота канала

| Марка угла поворота | Марка закладного элемента | Кол-во шт. | Выпуск серии 3.006-2 |
|---|---|---|---|
| УПК 120х45<br>УПК 120х60<br>УПК 120х90<br>УПК 120х120 | М-14 | 3 | II-3 |

| | | | |
|---|---|---|---|
| ТК | Сборные железобетонные каналы и тоннели из лотковых элементов | Серия 3.006-2 | |
| 1976 | Монтажная схема углов поворотов каналов УПК 120х45; УПК 120х60; УПК 120х90; УПК 120х120 | Выпуск III-1 | Лист 21 |

## План

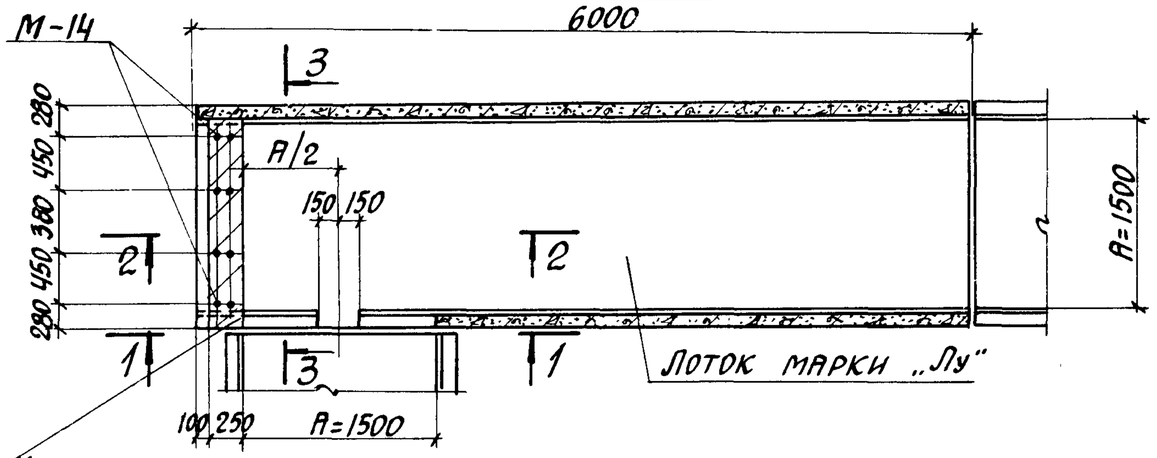


## План раскладки плит перекрытия

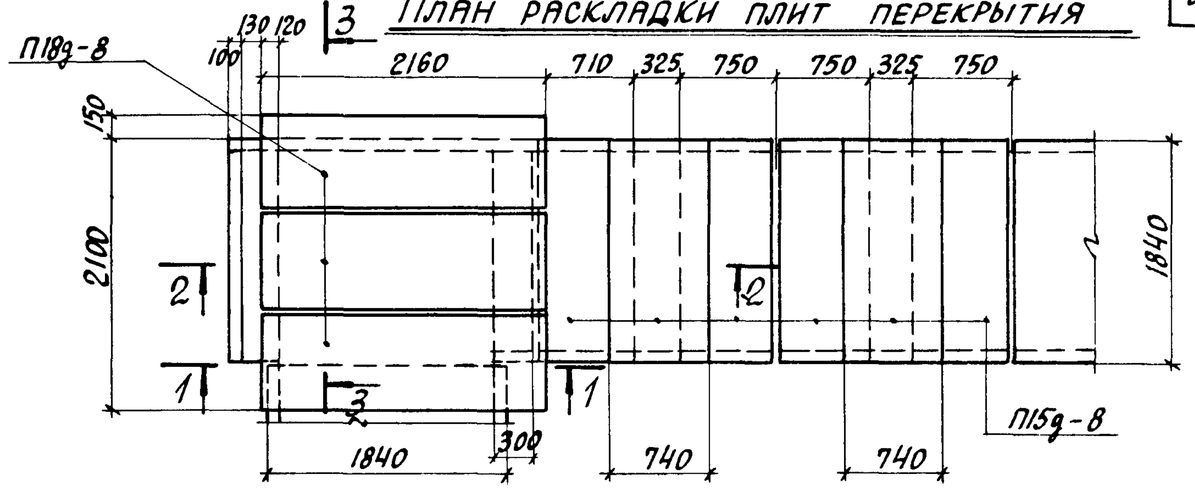


## 1-1

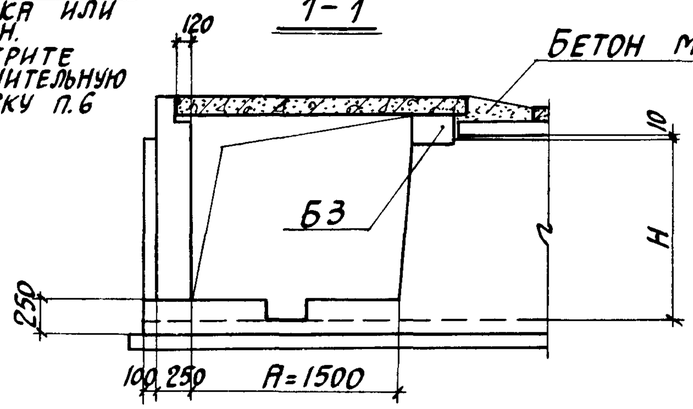


## 2-2

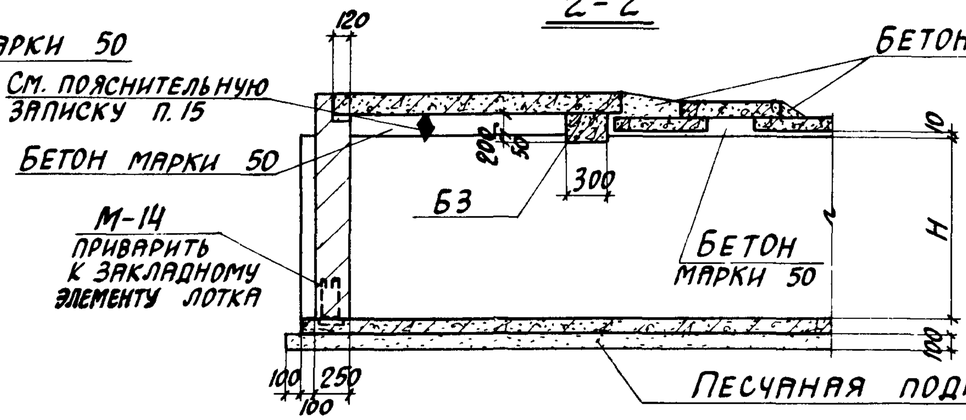


## 3-3

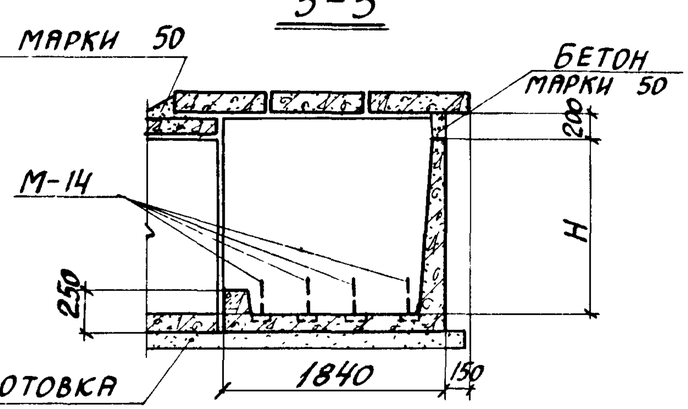


## Таблица для подбора сборных железобетонных элементов на угол поворота канала

| Марка угла поворота | Марка изделия | Кол-во шт. | Выпуск серии 3.006-2 |
|---|---|---|---|
| УПК 150×45 | Лу14-8 | 1 | III-2 |
| | П15g-8 | 6 | II-2 |
| | П18g-8 | 3 | |
| | Б3 | 1 | III-2 |
| УПК 150×60 | Лу15-8 | 1 | III-2 |
| | П15g-8 | 6 | II-2 |
| | П18g-8 | 3 | |
| | Б3 | 1 | III-2 |
| УПК 150×90 | Лу16-8 | 1 | III-2 |
| | П15g-8 | 6 | II-2 |
| | П18g-8 | 3 | |
| | Б3 | 1 | III-2 |
| УПК 150×120 | Лу17-8 | 1 | III-2 |
| | П15g-8 | 6 | II-2 |
| | П18g-8 | 3 | |
| | Б3 | 1 | III-2 |
| УПК 150×150 | Лу18-8 | 1 | III-2 |
| | П15g-8 | 6 | II-2 |
| | П18g-8 | 3 | |
| | Б3 | 1 | III-2 |

## Выборка закладных элементов на угол поворота канала

| Марка угла поворота | Марка закладного элемента | Кол-во шт. | Выпуск серии 3.006-2 |
|---|---|---|---|
| УПК 150×45<br>УПК 150×60<br>УПК 150×90<br>УПК 150×120<br>УПК 150×150 | М-14 | 4 | II-3 |

| ТК | Сборные железобетонные каналы и тоннели из лотковых элементов | Серия 3.006-2 | |
|---|---|---|---|
| 1976 | Монтажная схема углов поворотов каналов УПК 150×45; УПК 150×60; УПК 150×90; УПК 150×120; УПК 150×150 | Выпуск III-1 | Лист 22 |

## План

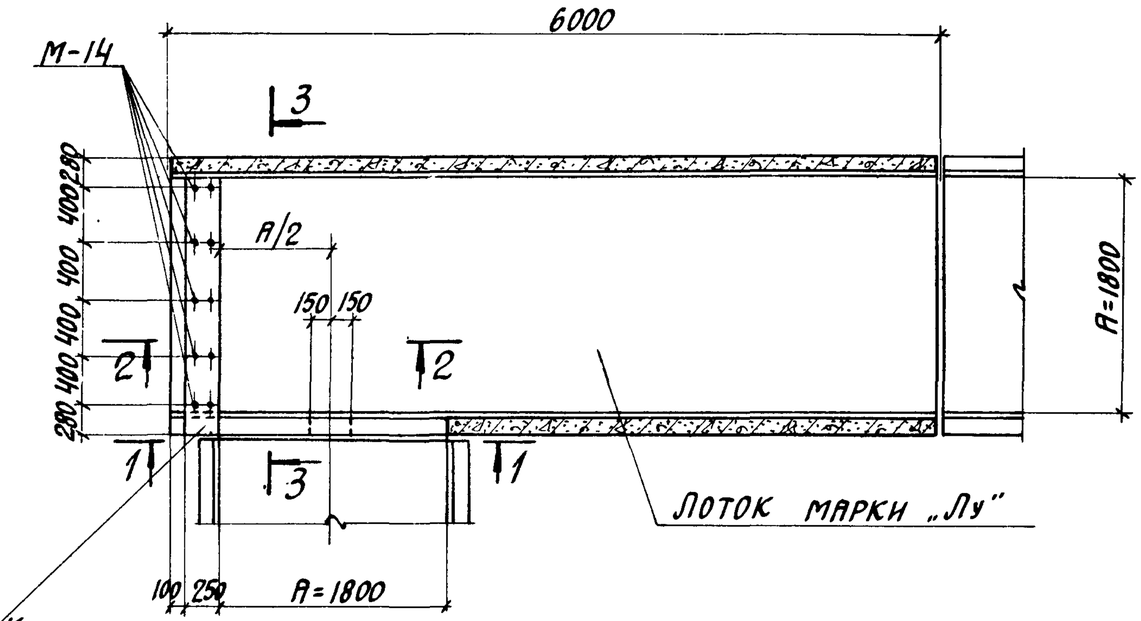


## План раскладки плит перекрытия

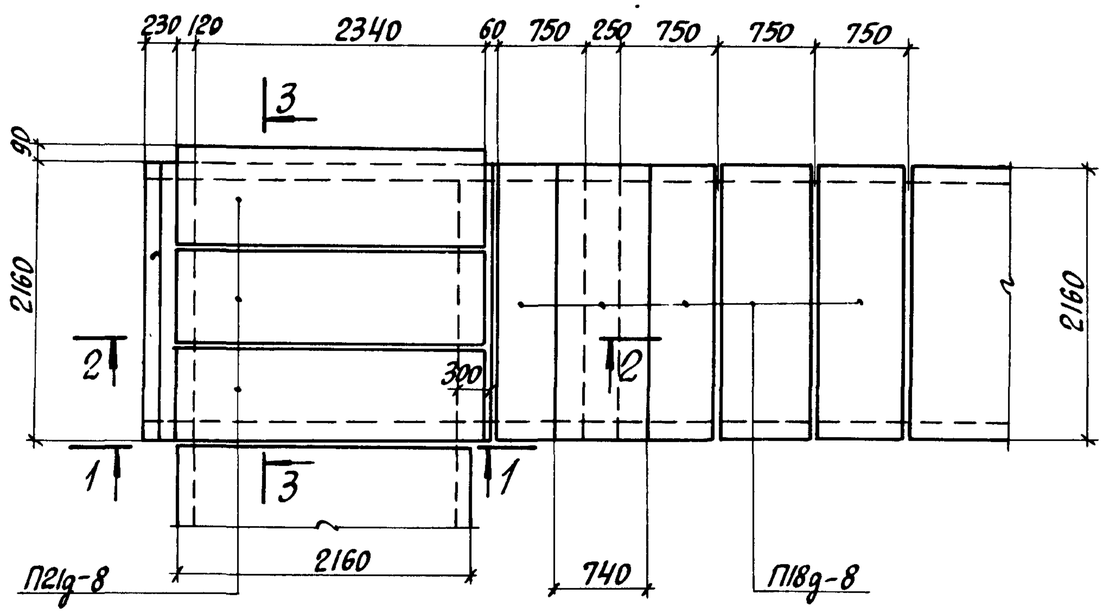


## 1-1

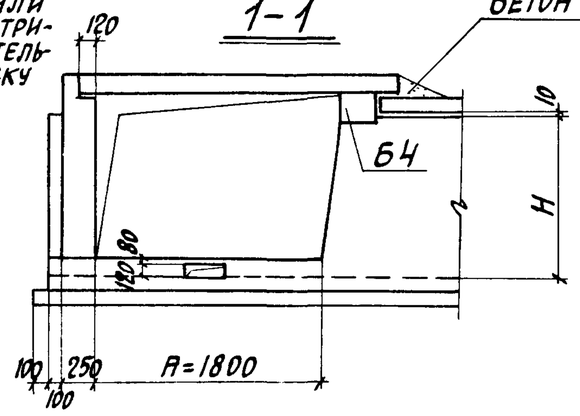


## 2-2

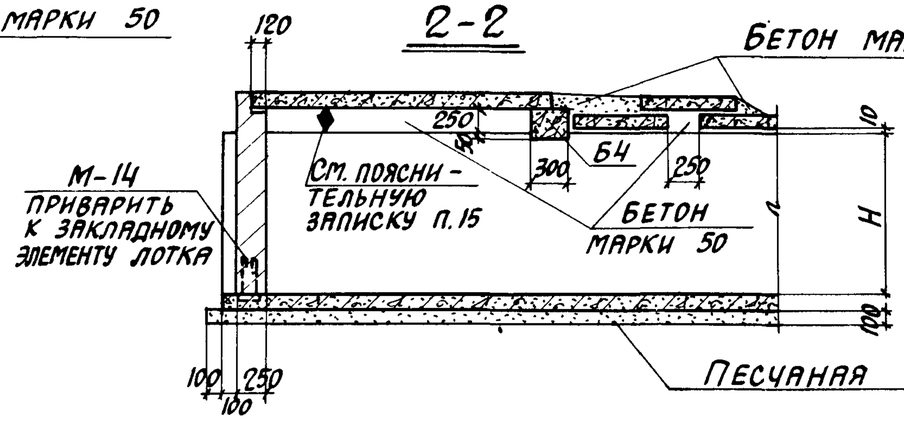


## 3-3

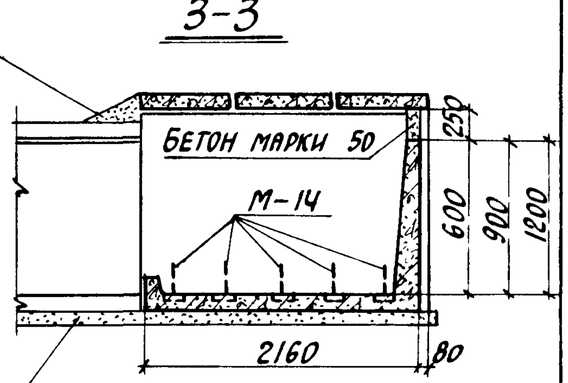


## Таблица для подбора сборных железобетонных элементов на угол поворота канала

| Марка угла поворота | Марка изделия | Кол-во шт. | Выпуск серии 3.006-2 |
|---|---|---|---|
| УПК 180×60 | Лу19-8 | 1 | III-2 |
| | П18g-8 | 5 | II-2 |
| | П21g-8 | 3 | |
| | Б4 | 1 | III-2 |
| | | | |

| Марка угла поворота | Марка изделия | Кол-во шт. | Выпуск серии 3.006-2 |
|---|---|---|---|
| УПК 180×90 | Лу20-11 | 1 | III-2 |
| | П18g-8 | 5 | II-2 |
| | П21g-8 | 3 | |
| | Б4 | 1 | III-2 |
| | | | |

| Марка угла поворота | Марка изделия | Кол-во шт. | Выпуск серии 3.006-2 |
|---|---|---|---|
| УПК 180×120 | Лу21-11 | 1 | III-2 |
| | П18g-8 | 5 | II-2 |
| | П21g-8 | 3 | |
| | Б4 | 1 | III-2 |
| | | | |

## Выборка закладных элементов на угол поворота канала

| Марка угла поворота | Марка закладного элемента | Кол-во шт. | Выпуск серии 3.006-2 |
|---|---|---|---|
| УПК 180×60<br>УПК 180×90<br>УПК 180×120 | М-14 | 5 | II-3 |

| | | | |
|---|---|---|---|
| ТК | Сборные железобетонные каналы и тоннели из лотковых элементов | | Серия 3.006-2 |
| 1976 | Монтажная схема углов поворотов каналов УПК 180×60; УПК 180×90; УПК 180×120 | Выпуск III-1 | Лист 23 |

## План

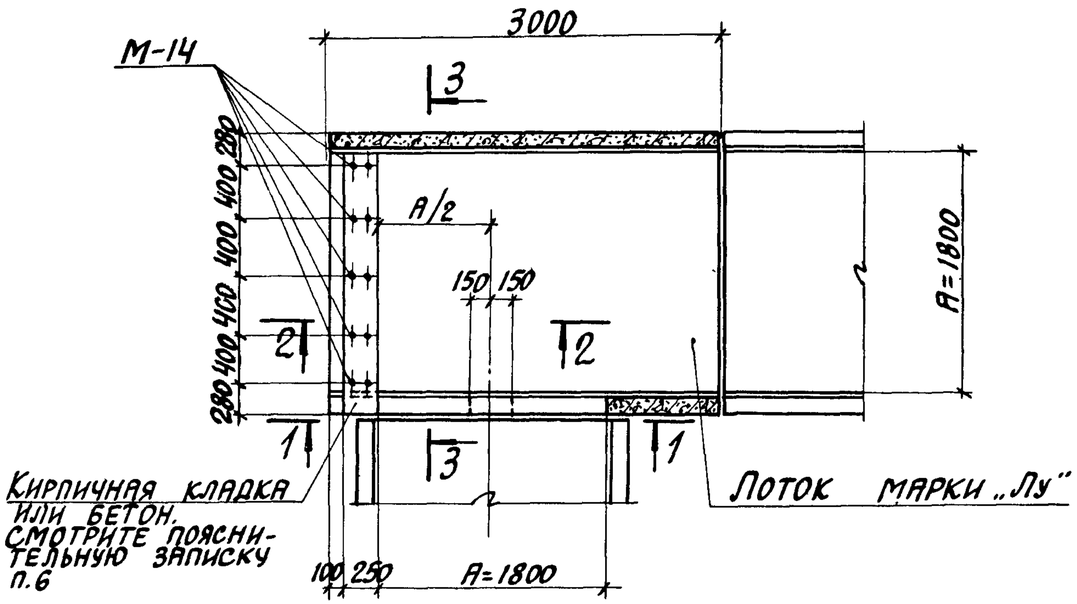


## План раскладки плит перекрытия

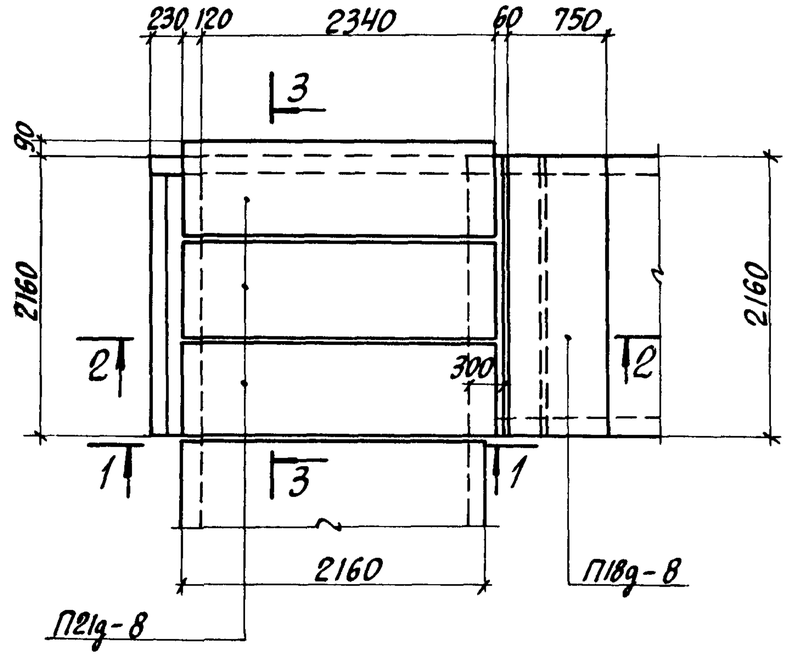


## 1-1

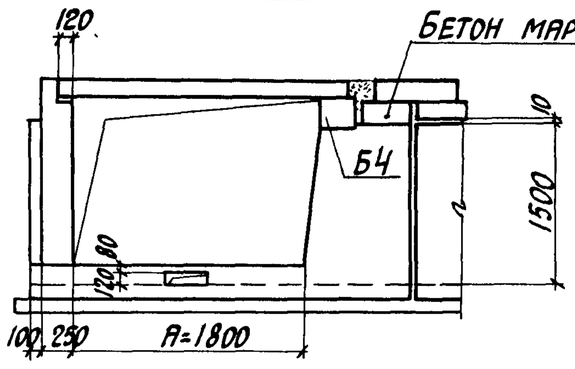


## 2-2

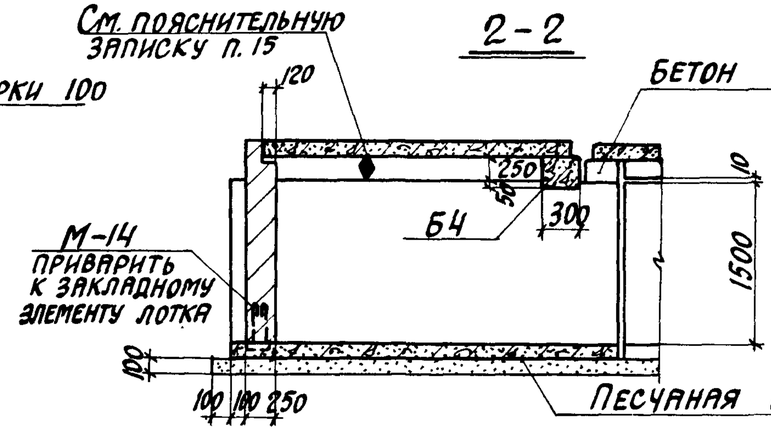


## 3-3

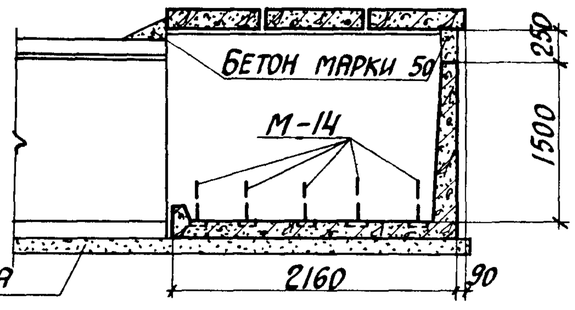


### Таблица для подбора сборных железобетонных элементов на угол поворота канала

| Марка угла поворота | Марка изделия | Кол-во шт. | Выпуск серии 3.006-2 |
|---|---|---|---|
| УПК 180×150 | Лу 22-8 | 1 | III-2 |
| | П18д-8 | 1 | II-2 |
| | П21д-8 | 3 | |
| | Б4 | 1 | III-2 |
| | | | |

### Выборка закладных элементов на угол поворота канала

| Марка угла поворота | Марка закладного элемента | Кол-во шт. | Выпуск серии 3.006-2 |
|---|---|---|---|
| УПК 180×150 | М-14 | 5 | II-3 |

| ТК | Сборные железобетонные каналы и тоннели из лотковых элементов | Серия 3.006-2 | |
|---|---|---|---|
| 1976 | Монтажная схема угла поворота канала УПК 180×150 | Выпуск III-1 | Лист 24 |

## План

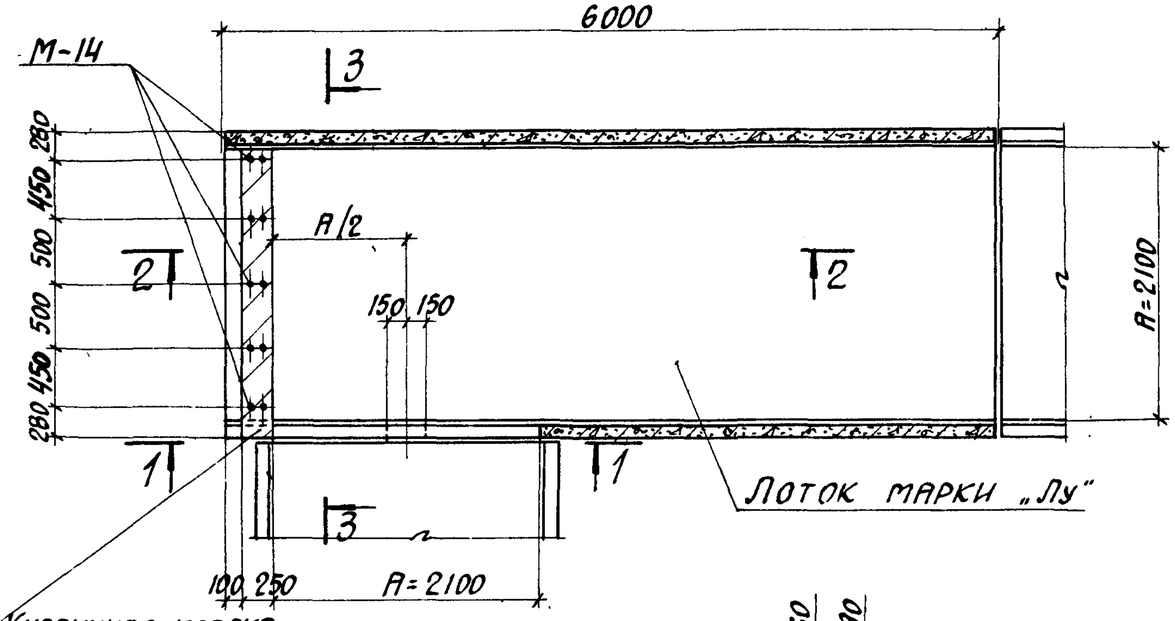


## План раскладки плит перекрытия

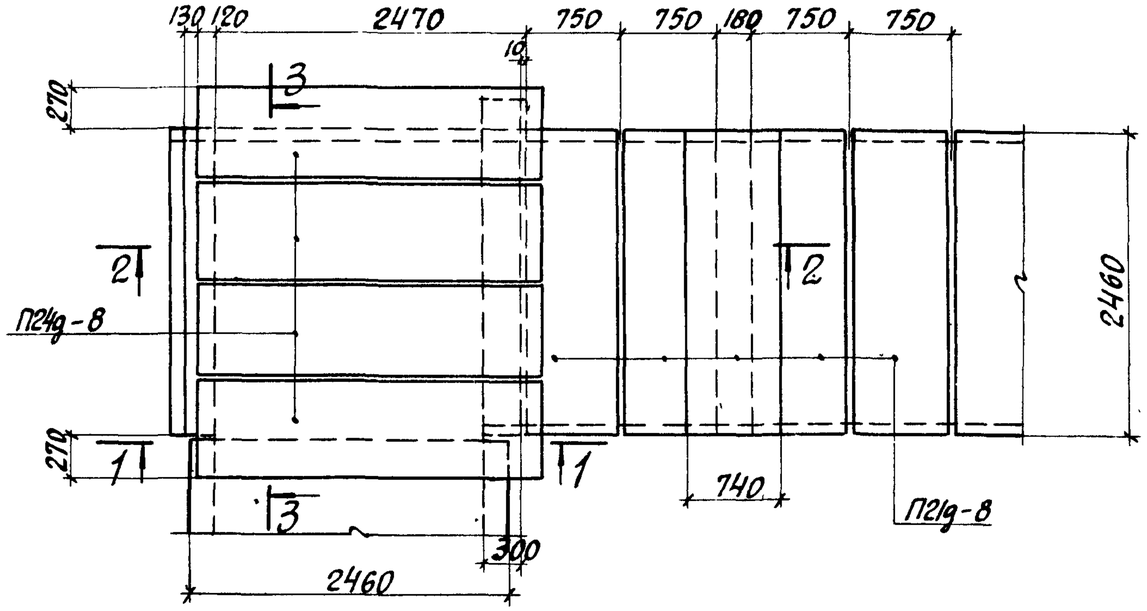


## 1-1

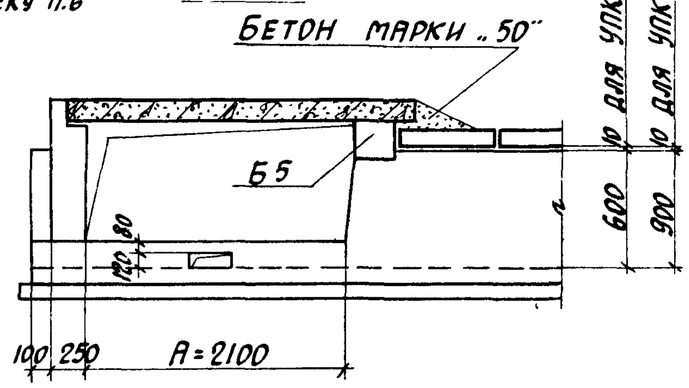


## 2-2

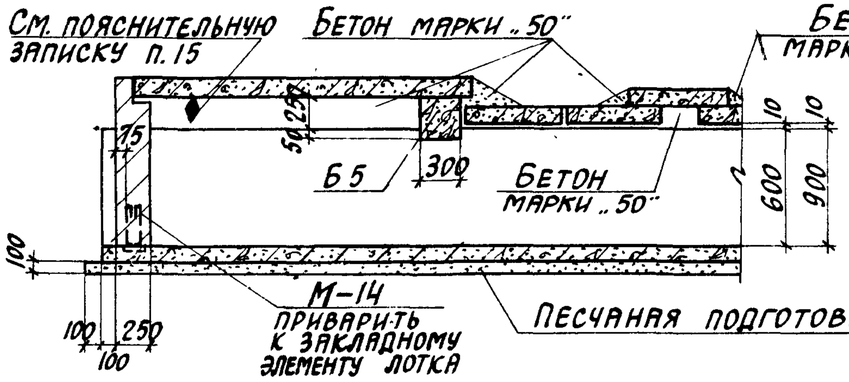


## 3-3

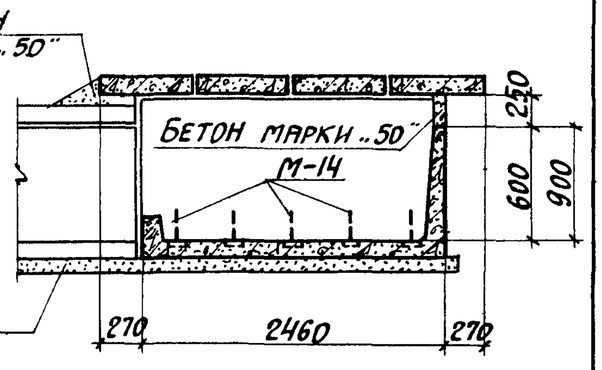


### Таблица для подбора сборных железобетонных элементов на угол поворота канала

| Марка угла поворота | Марка изделия | Кол-во шт. | Выпуск серии 3.006-2 |
|---|---|---|---|
| УПК 210×60 | Лу23-8 | 1 | III-2 |
| | П21д-8 | 5 | II-2 |
| | П24д-8 | 4 | |
| | Б5 | 1 | III-2 |
| | | | |

| Марка угла поворота | Марка изделия | Кол-во шт. | Выпуск серии 3.006-2 |
|---|---|---|---|
| УПК 210×90 | Лу24-8 | 1 | III-2 |
| | П21д-8 | 5 | II-2 |
| | П24д-8 | 4 | |
| | Б5 | 1 | III-2 |
| | | | |

### Выборка закладных элементов на угол поворота канала

| Марка угла поворота | Марка закладного элемента | Кол-во шт. | Выпуск серии 3.006-2 |
|---|---|---|---|
| УПК 210×60<br>УПК 210×90 | М-14 | 5 | II-3 |

## План

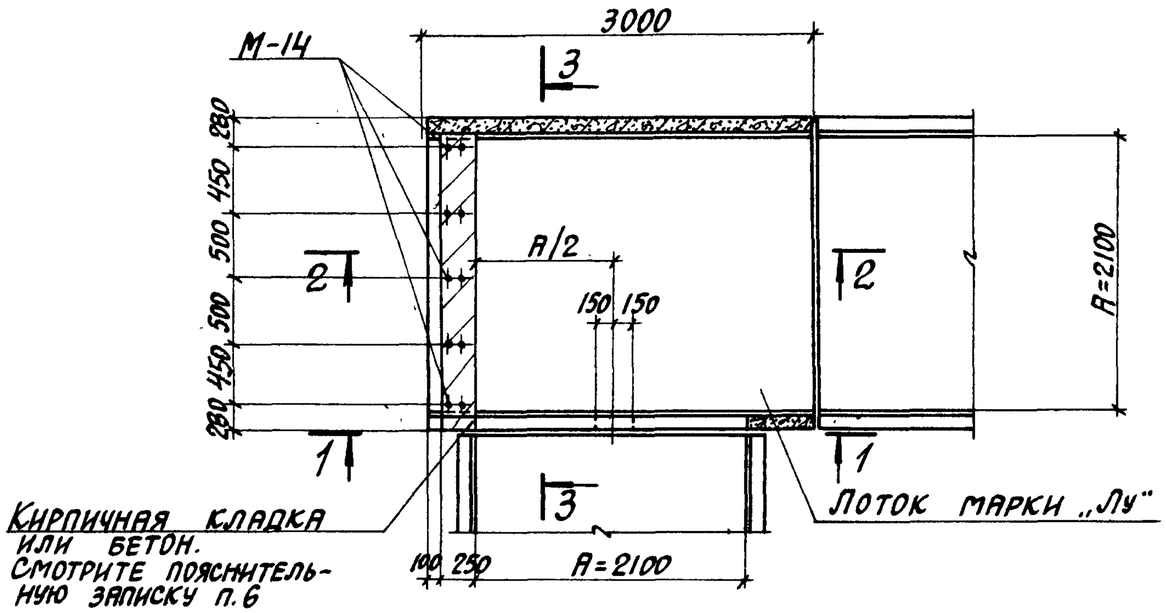


## План раскладки плит перекрытия

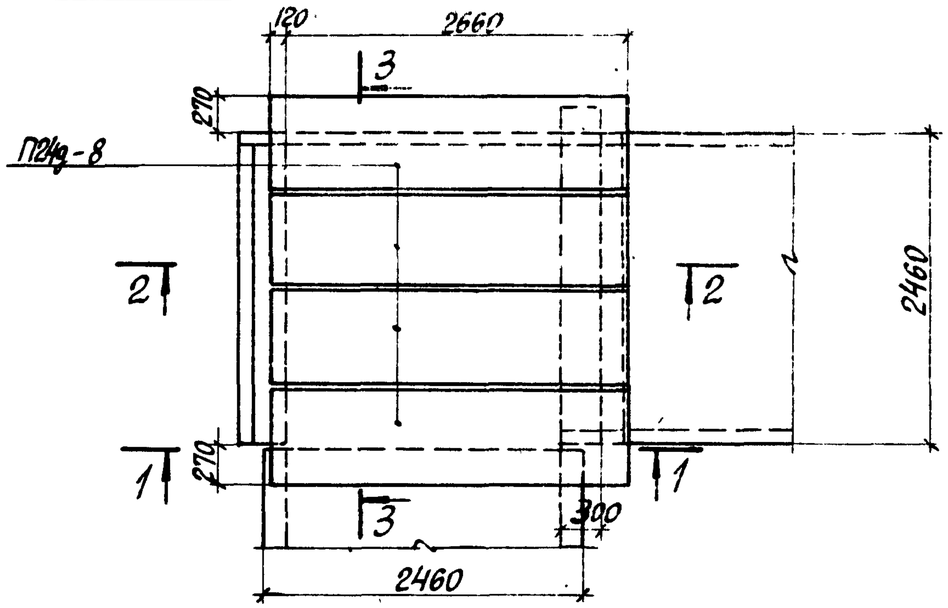


## 1-1

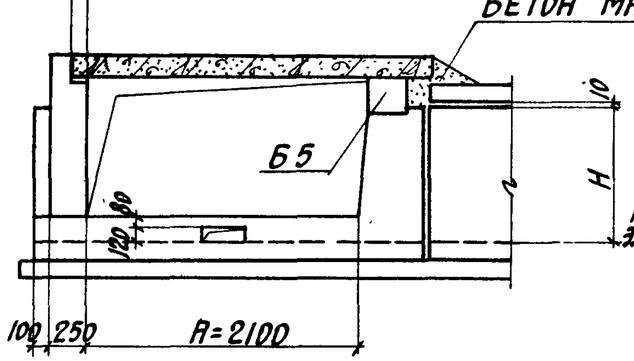


## 2-2

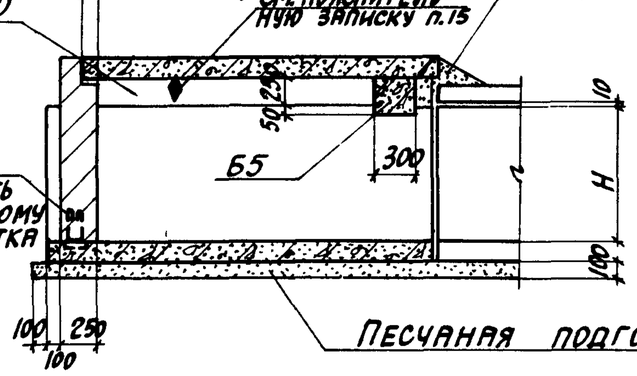


## 3-3

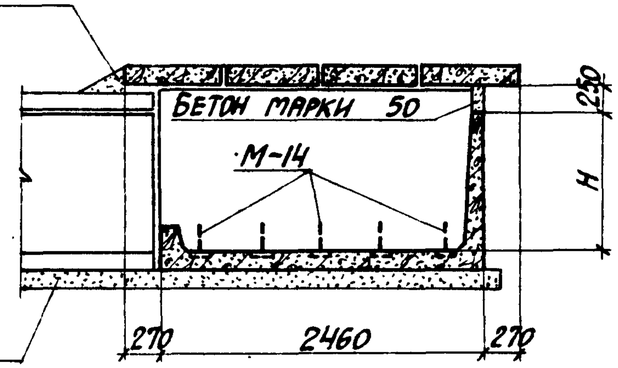


### Таблица для подбора сборных железобетонных элементов на угол поворота канала

| Марка угла поворота | Марка изделия | Кол-во шт. | Выпуск серии 3.006-2 |
|---|---|---|---|
| УПК 210×120 | Лу25-8 | 1 | III-2 |
| | П24g-8 | 4 | II-2 |
| | | | |
| | Б5 | 1 | III-2 |
| | | | |

| Марка угла поворота | Марка изделия | Кол-во шт. | Выпуск серии 3.006-2 |
|---|---|---|---|
| УПК 210×150 | Лу26-8 | 1 | III-2 |
| | П24g-8 | 4 | II-2 |
| | | | |
| | Б5 | 1 | III-2 |
| | | | |

### Выборка закладных элементов на угол поворота канала

| Марка угла поворота | Марка закладного элемента | Кол-во шт. | Выпуск серии 3.006-2 |
|---|---|---|---|
| УПК 210×120<br>УПК 210×150 | М-14 | 5 | II-3 |

| | | |
|---|---|---|
| ТК | Сборные железобетонные каналы и тоннели из лотковых элементов | Серия 3.006-2 |
| 1976 | Монтажная схема углов поворотов каналов УПК 210×120; УПК 210×150 | Выпуск III-1 / Лист 26 |

## План

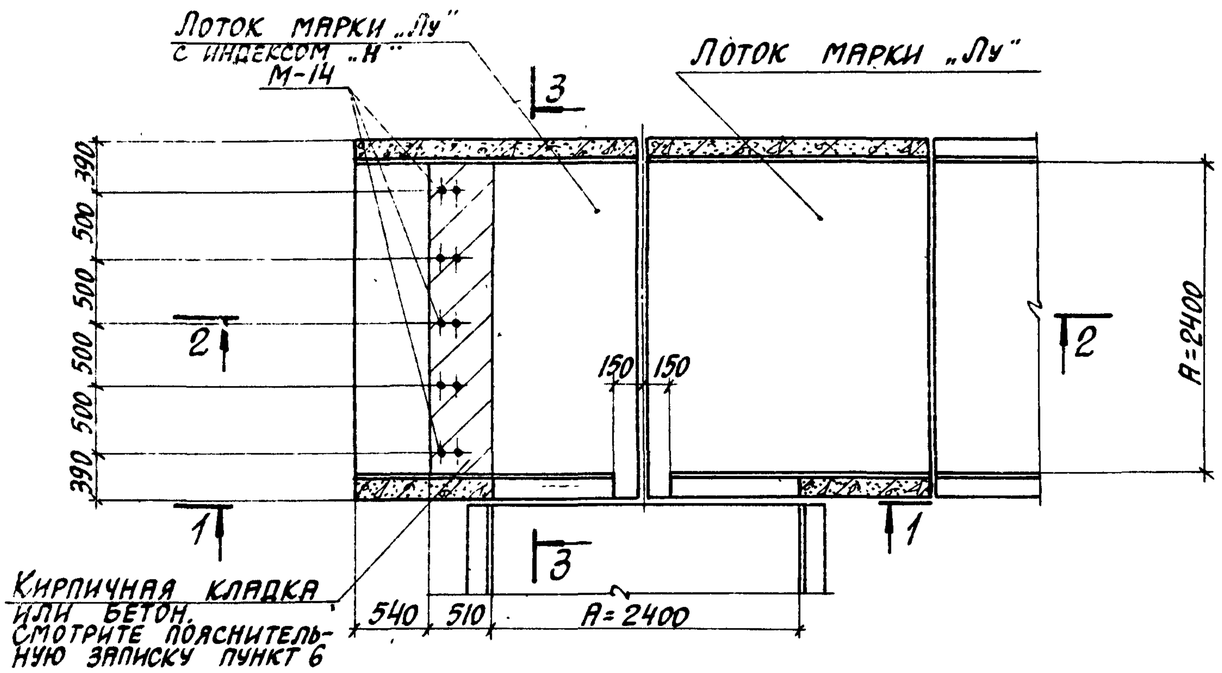


## 1-1

## План раскладки плит перекрытия

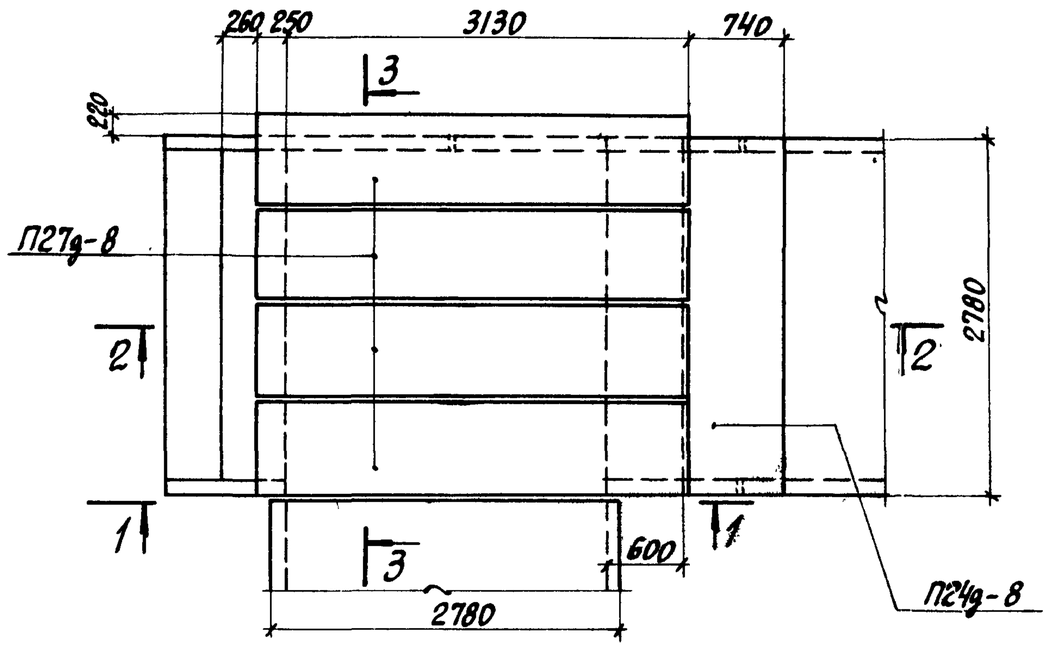


## 2-2

## 3-3

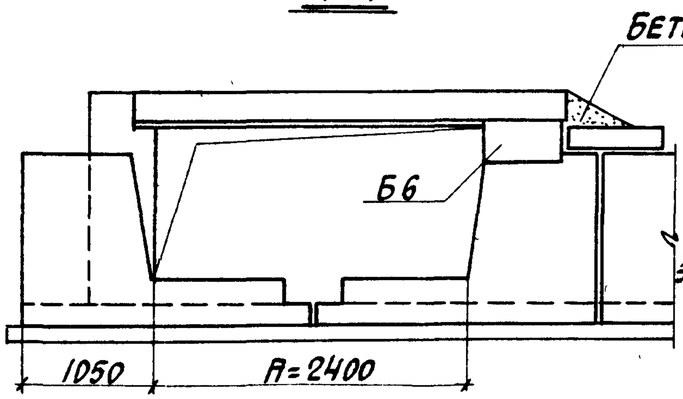


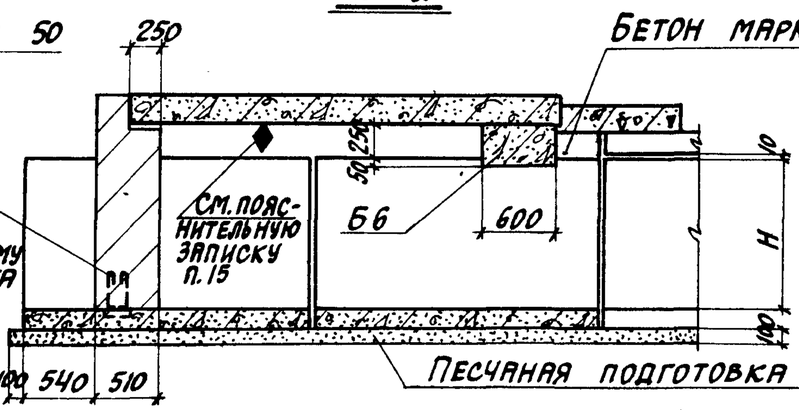


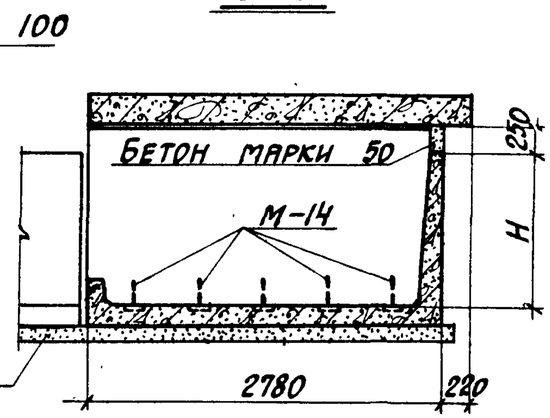


## Таблица для подбора сборных железобетонных элементов на угол поворота канала

| Марка угла поворота | Марка изделия | Кол-во шт. | Выпуск серии 3.006-2 |
|---|---|---|---|
| УПК 240×90 | Лу28-15 | 1 | III-2 |
| | Лу28-15н | 1 | |
| | П24д-8 | 1 | II-2 |
| | П27д-8 | 4 | |
| | Б6 | 1 | III-2 |
| УПК 240×120 | Лу29-15 | 1 | III-2 |
| | Лу29-15н | 1 | |
| | П24д-8 | 1 | II-2 |
| УПК 240×150 (продолжение) | П27д-8 | 4 | II-2 |
| | Б6 | 1 | III-2 |
| УПК 240×150 | Лу30-15 | 1 | III-2 |
| | Лу30-15н | 1 | |
| | П24д-8 | 1 | II-2 |
| | П27д-8 | 4 | |
| | Б6 | 1 | III-2 |

## Выборка закладных элементов на угол поворота канала

| Марка угла поворота | Марка закладного элемента | Кол-во шт. | Выпуск серии 3.006-2 |
|---|---|---|---|
| УПК 240×90<br>УПК 240×120<br>УПК 240×150 | М-14 | 5 | II-3 |

| ТК | Сборные железобетонные каналы и тоннели из лотковых элементов | Серия 3.006-2 | |
|---|---|---|---|
| 1976 | Монтажная схема углов поворотов каналов УПК 240×90; УПК 240×120; УПК 240×150 | Выпуск III-1 | Лист 27 |

## План

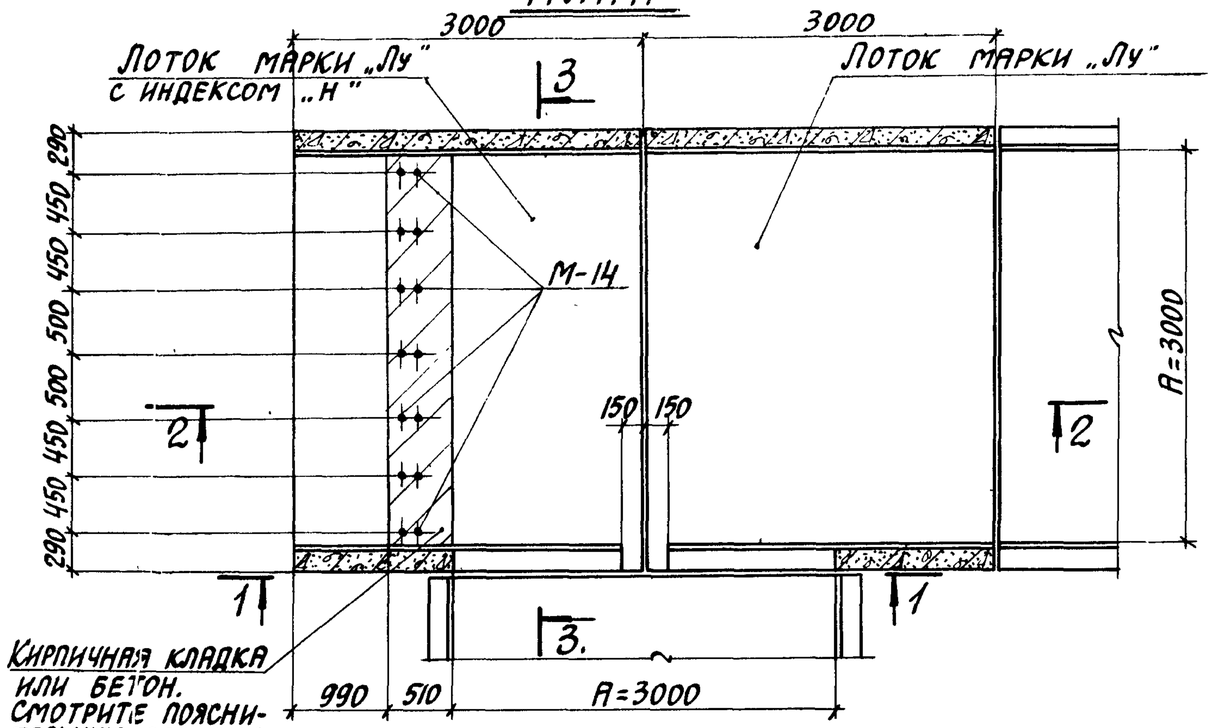


## План раскладки плит перекрытия

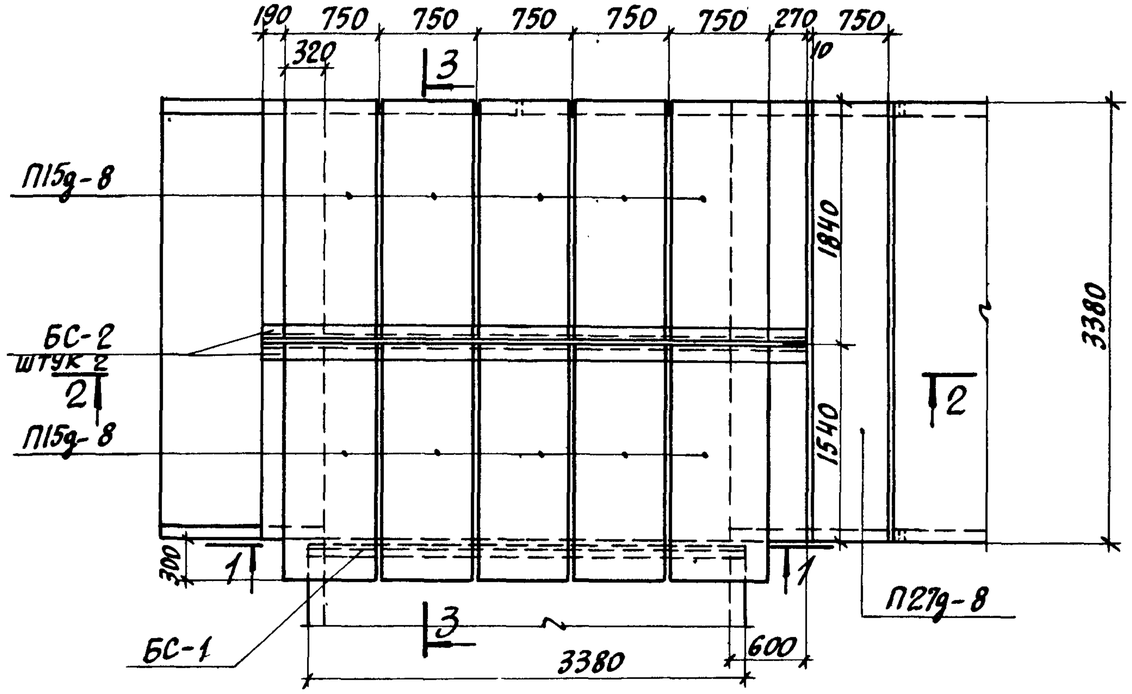


## 1-1

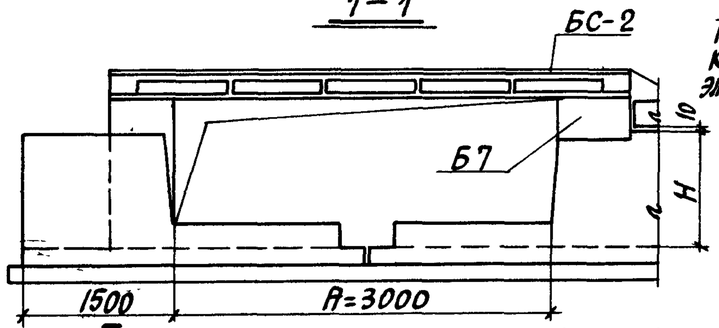


## 2-2

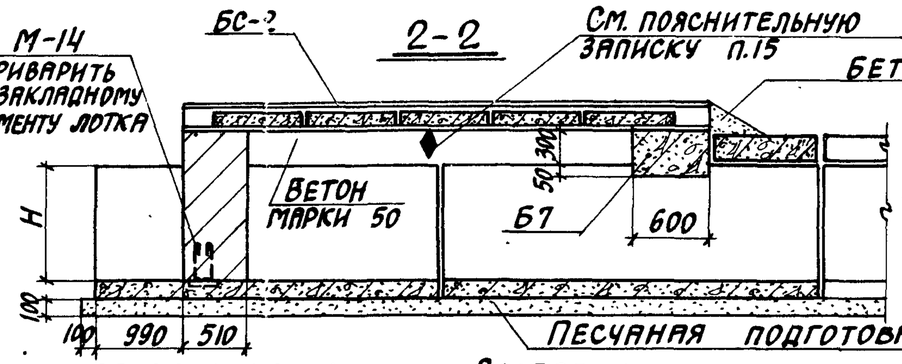


## 3-3

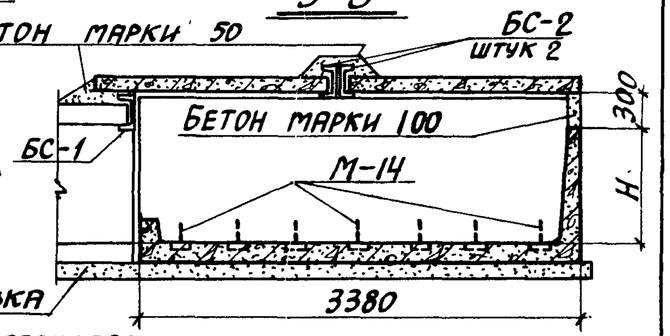


### Таблица для подбора сборных железобетонных и стальных элементов на угол поворота канала

| Марка угла поворота | Марка изделия | Кол-во шт. | Выпуск серии 3.006-2 |
|---|---|---|---|
| УПК 300х90 | Лу32-15 | 1 | III-2 |
| | Лу32-15н | 1 | |
| | П15д-8 | 10 | II-2 |
| | П27д-8 | 1 | |
| | Б7 | 1 | III-2 |
| | БС-1 | 1 | III-3 |
| | БС-2 | 2 | |
| УПК 300х120 | Лу33-15 | 1 | III-2 |
| | Лу33-15н | 1 | |
| | П15д-8 | 10 | II-2 |
| УПК 300х120 (продолжение) | П27д-8 | 1 | II-2 |
| | Б7 | 1 | III-2 |
| | БС-1 | 1 | III-3 |
| | БС-2 | 2 | |
| УПК 300х150 | Лу34-15 | 1 | III-2 |
| | Лу34-15н | 1 | |
| | П15д-8 | 10 | II-2 |
| | П27д-8 | 1 | |
| | Б7 | 1 | III-2 |
| | БС-1 | 1 | III-3 |
| | БС-2 | 2 | |

### Выборка закладных элементов на угол поворота канала

| Марка угла поворота | Марка закладного элемента | Кол-во шт. | Выпуск серии 3.006-2 |
|---|---|---|---|
| УПК 300х90<br>УПК 300х120<br>УПК 300х150 | М-14 | 7 | II-3 |

| | | | |
|---|---|---|---|
| ТК | Сборные железобетонные каналы и тоннели из лотковых элементов | Серия 3.006-2 | |
| 1976 | Монтажная схема углов поворотов каналов УПК 300х90; УПК 300х120; УПК 300х150 | Выпуск III-1 | Лист 28 |

## План

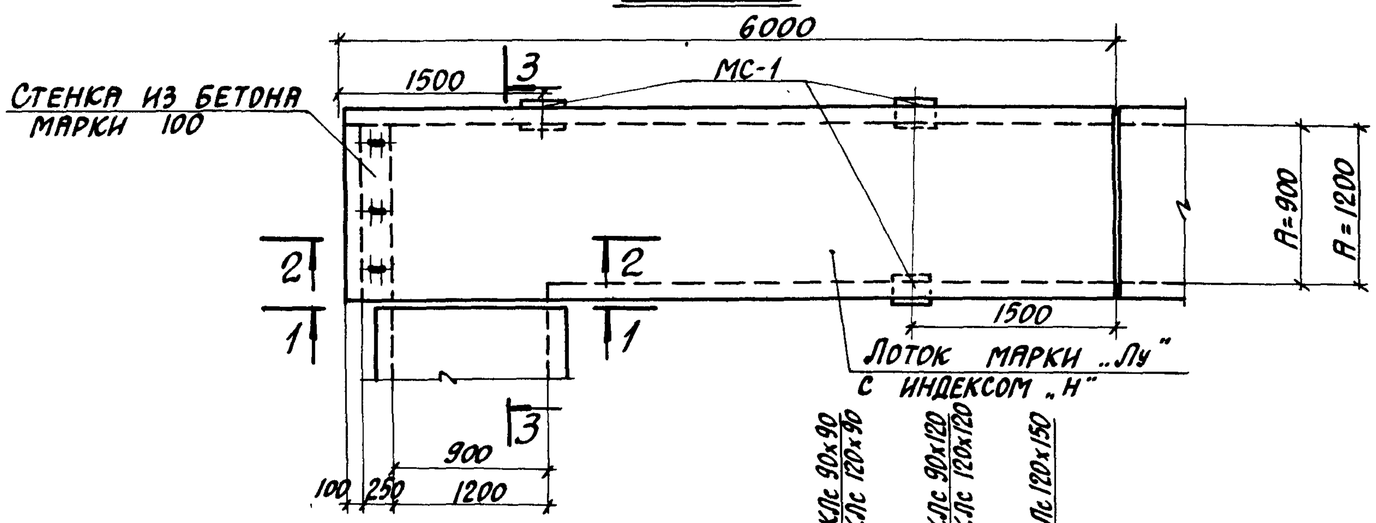


## 1-1

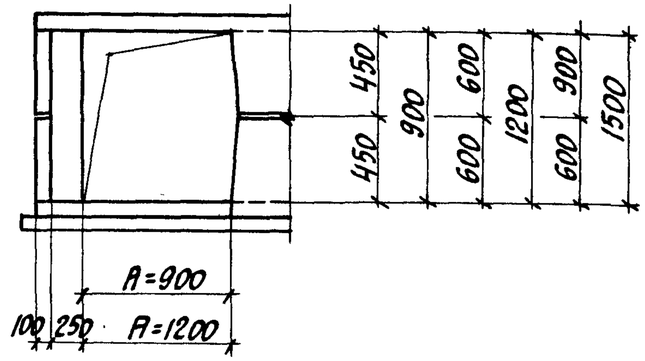


## 2-2

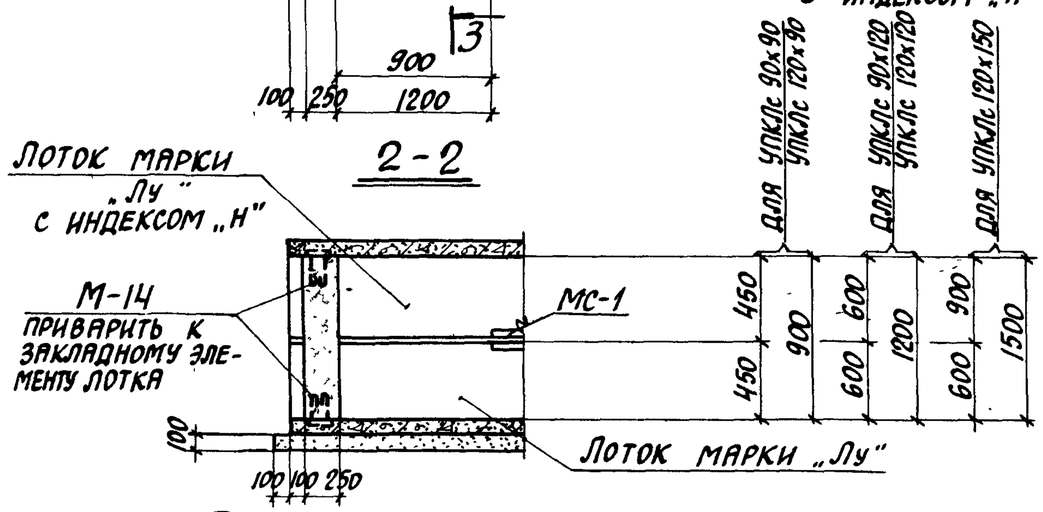


## 3-3

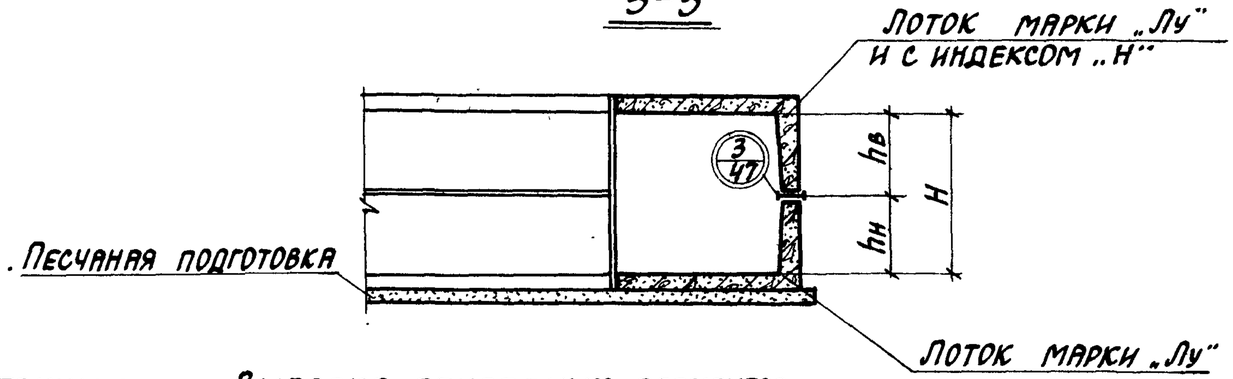


## Таблица для подбора сборных железобетонных элементов на угол поворота канала

| Марка угла поворота | Марка изделия | Кол-во шт. | Выпуск серии 3.006-2 |
|---|---|---|---|
| УПКЛс 90х90 | Лу 6-8 | 1 | III-2 |
| | Лу 6-8н | 1 | |
| УПКЛс 90х120 | Лу 7-8 | 1 | III-2 |
| | Лу 7-8н | 1 | |
| УПКЛс 120х90 | Лу 10-8 | 1 | III-2 |
| | Лу 10-8н | 1 | |
| УПКЛс 120х120 | Лу 11-8 | 1 | III-2 |
| | Лу 11-8н | 1 | |
| УПКЛс 120х150 | Лу 11-8 | 1 | III-2 |
| | Лу 12-8н | 1 | |

## Выборка закладных элементов на угол поворота канала

| Марка угла поворота | Марка изделия | Кол-во шт. | Выпуск серии 3.006-2 |
|---|---|---|---|
| УПКЛс 90х90<br>УПКЛс 90х120<br>УПКЛс 120х90<br>УПКЛс 120х120 | М-14 | 6 | II-3 |
| УПКЛс 120х120<br>УПКЛс 120х150 | МС-1 | 3 | II-3 |

Узел „3" приведен в выпуске I настоящей серии.

| ТК | Сборные железобетонные каналы и тоннели из лотковых элементов | Серия 3.006-2 | |
|---|---|---|---|
| 1976 | Монтажная схема углов поворотов каналов УПКЛс 90х90; УПКЛс 90х120; УПКЛс 120х90; УПКЛс 120х120; УПКЛс 120х150 | Выпуск III-1 | Лист 29 |

## План

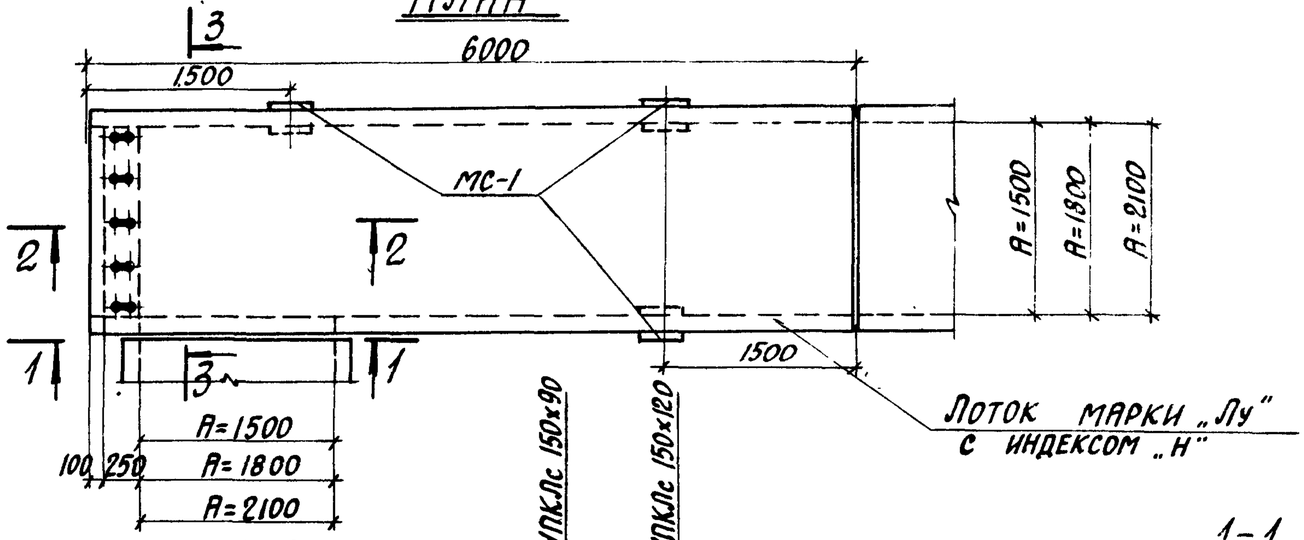


## 2-2

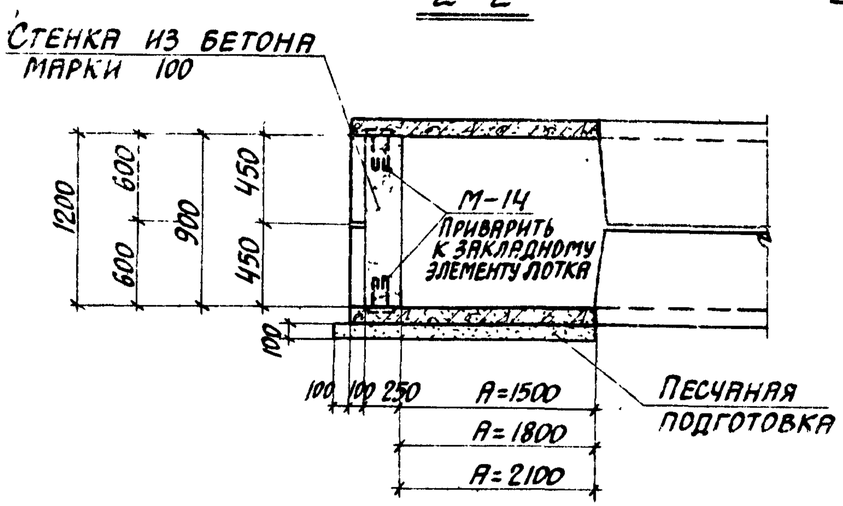


## 3-3

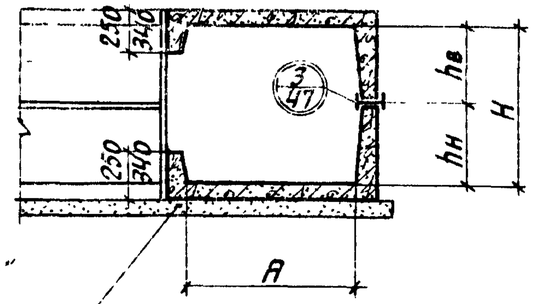


## 1-1

(для УПКЛс 150×90, УПКЛс 150×120)

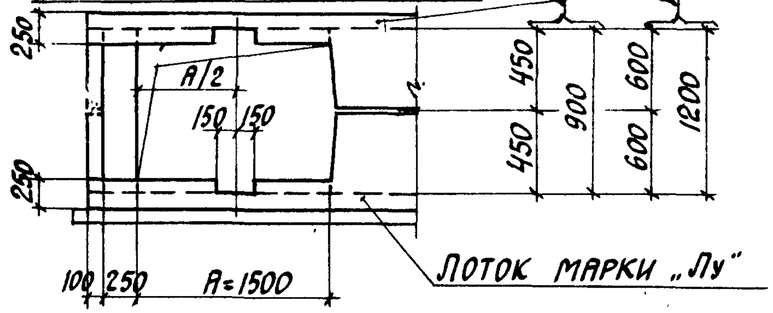


Лоток марки „Лу"

## 1-1

(для УПКЛс 180×120, УПКЛс 210×120)

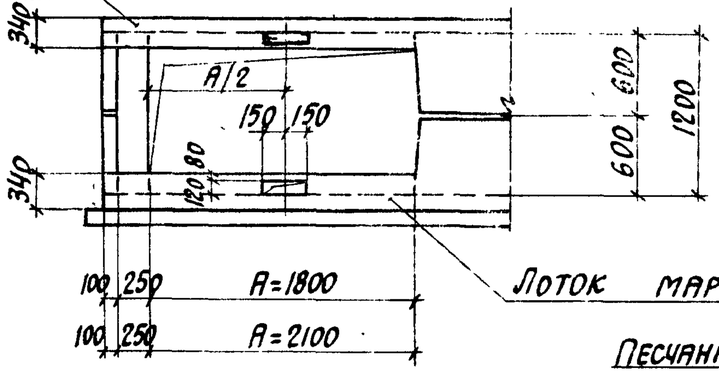


Лоток марки „Лу"

Песчаная подготовка

### Таблица для подбора сборных железобетонных элементов на угол поворота канала

| Марка угла поворота | Марка изделия | Кол-во шт. | Выпуск серии 3.006-2 | Марка угла поворота | Марка изделия | Кол-во шт. | Выпуск серии 3.006-2 |
|---|---|---|---|---|---|---|---|
| УПКЛс 150×90 | Лу 14-8 | 1 | III-2 | УПКЛс 180×120 | Лу 19-8 | 1 | III-2 |
| | Лу 14-8н | 1 | | | Лу 19-8н | 1 | |
| УПКЛс 150×120 | Лу 15-8 | 1 | III-2 | УПКЛс 210×120 | Лу 23-8 | 1 | III-2 |
| | Лу 15-8н | 1 | | | Лу 23-8н | 1 | |

### Выборка закладных элементов на угол поворота канала

| Марка угла поворота | Марка изделия | Кол-во шт. | Выпуск серии 3.006-2 |
|---|---|---|---|
| УПКЛс 150×90<br>УПКЛс 150×120<br>УПКЛс 180×120<br>УПКЛс 210×120 | М-14 | 10 | II-3 |
| | МС-1 | 3 | II-3 |

Узел „3" приведен в выпуске I настоящей серии.

| | | |
|---|---|---|
| ТК | Сборные железобетонные каналы и тоннели из лотковых элементов | Серия 3.006-2 |
| 1976 | Монтажная схема углов поворотов каналов УПКЛс 150×90; УПКЛс 150×120; УПКЛс 180×120; УПКЛс 210×120 | Выпуск III-1 / Лист 30 |

## План

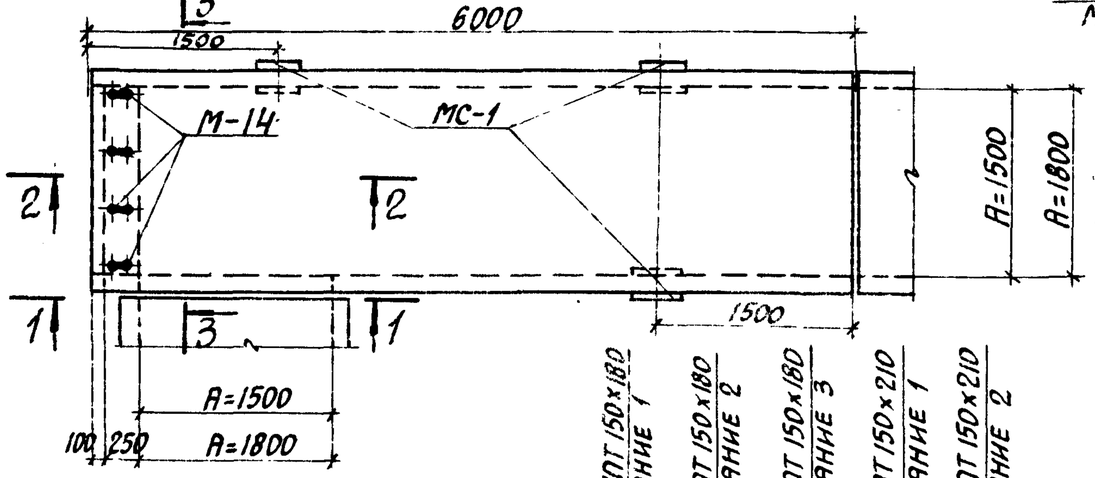


## 2-2

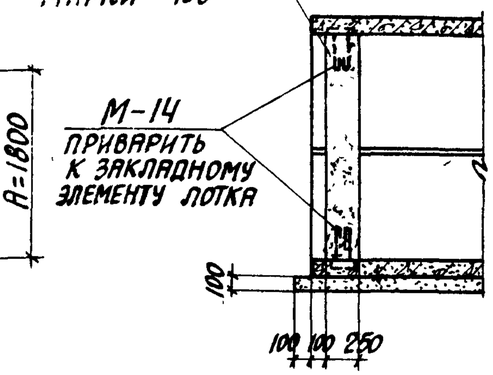


## 3-3

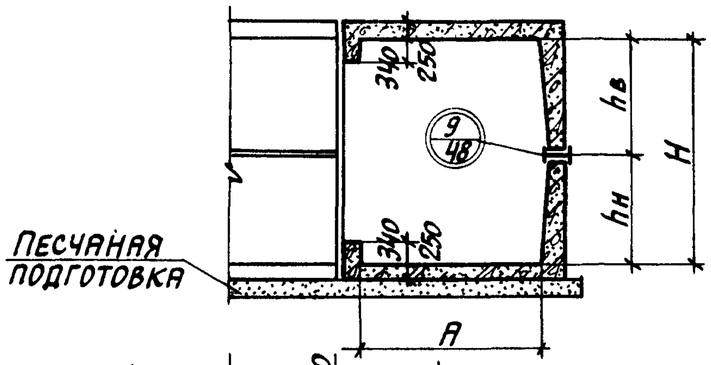


## 1-1 (для А=1500)

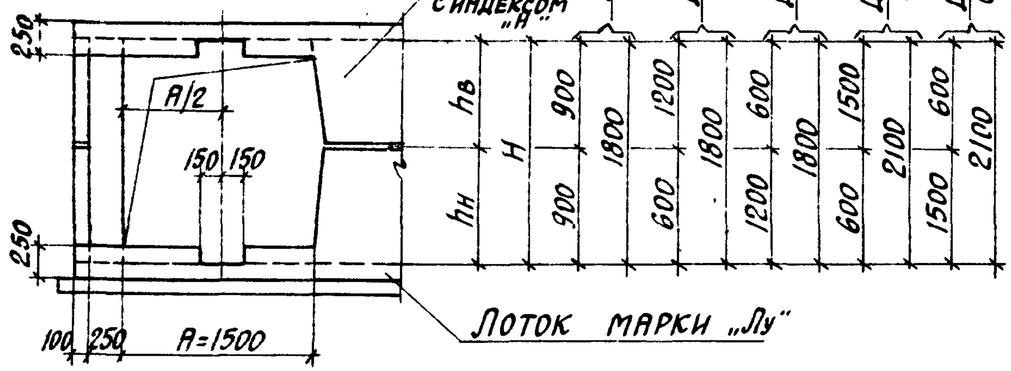


## 1-1 (для А=1800)

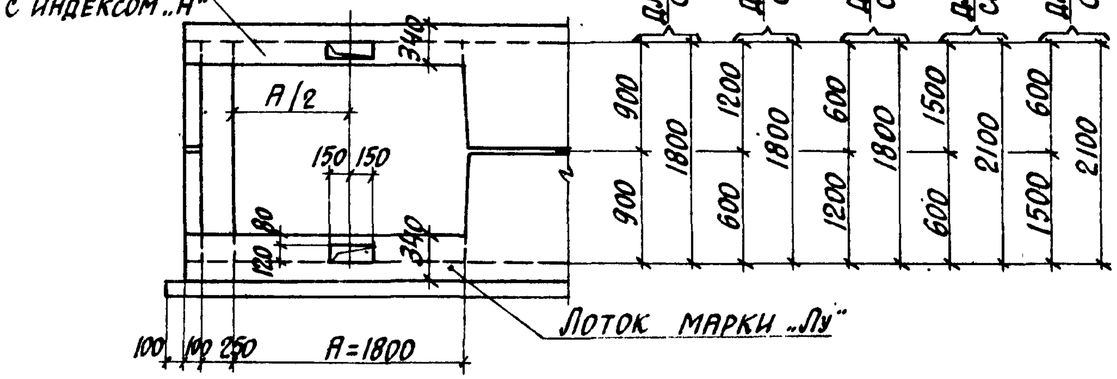


## Таблица для подбора сборных железобетонных элементов на угол поворота тоннеля

| Марка угла поворота сочетание лотков | Марка изделия | Кол-во шт. | Выпуск серии 3.006-2 |
|---|---|---|---|
| УПТ 150×180 1 | Лу 16-8 | 1 | III-2 |
| | Лу 16-8н | 1 | |
| УПТ 150×180 2 | Лу 15-8 | 1 | |
| | Лу 17-8н | 1 | |
| УПТ 150×180 3 | Лу 17-8 | 1 | |
| | Лу 15-8н | 1 | |
| УПТ 150×210 1 | Лу 15-8 | 1 | |
| | Лу 18-8н | 1 | |
| УПТ 150×210 2 | Лу 18-8 | 1 | III-2 |
| | Лу 15-8н | 1 | |
| УПТ 180×180 1 | Лу 20-11 | 1 | |
| | Лу 20-11н | 1 | |
| УПТ 180×180 2 | Лу 19-8 | 1 | |
| | Лу 21-11н | 1 | |
| УПТ 180×180 3 | Лу 21-11 | 1 | |
| | Лу 19-8н | 1 | |
| УПТ 180×210 1 | Лу 19-8 | 1 | III-2 |
| | Лу 22-8н | 1 | |
| | Л22-8 | 1 | II-1 |
| | | | III-2 |
| УПТ 180×210 2 | Лу 22-8 | 1 | |
| | Л22-8 | 1 | II-1 |
| | Лу 19-8н | 1 | III-2 |

## Выборка закладных элементов на угол поворота тоннеля

| Марка угла поворота | Марка закладного элемента | Кол-во шт. | Выпуск серии 3.006-2 |
|---|---|---|---|
| УПТ 150×180 ÷ ÷ УПТ 180×210 | М-14 | 8 | II-3 |
| | МС-1 | 3 | II-3 |

Узел „9" приведен в выпуске I настоящей серии.

## План

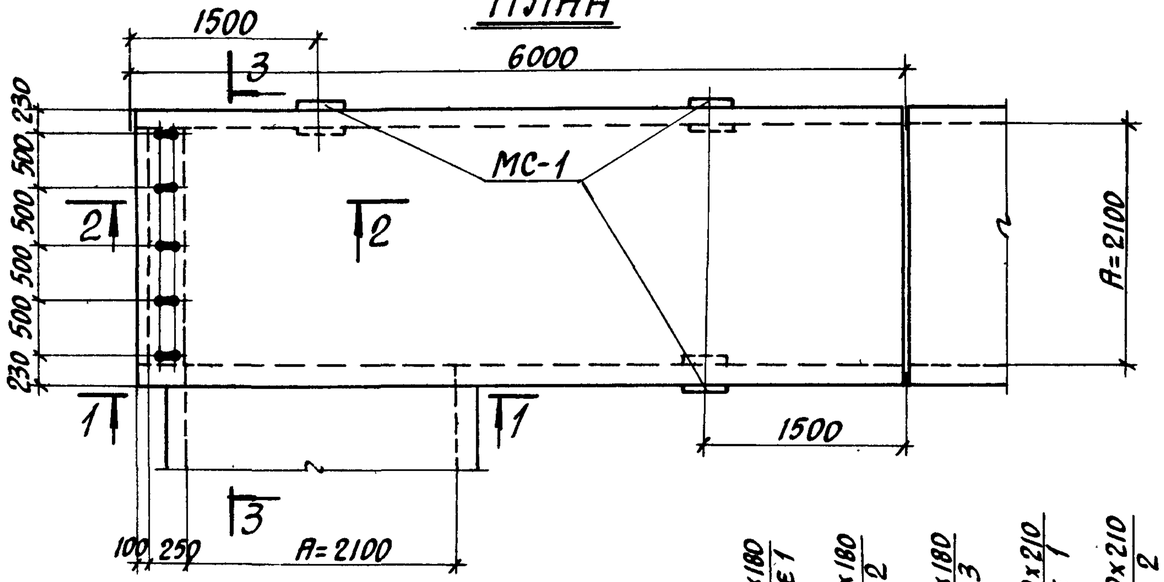


## 2-2

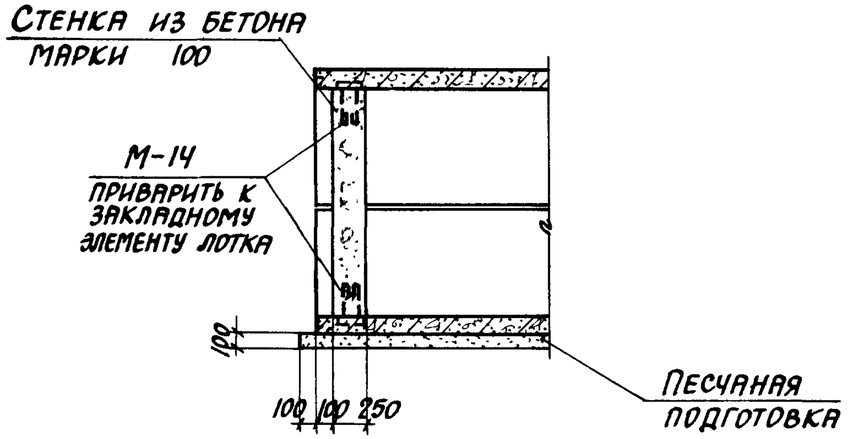


## 1-1

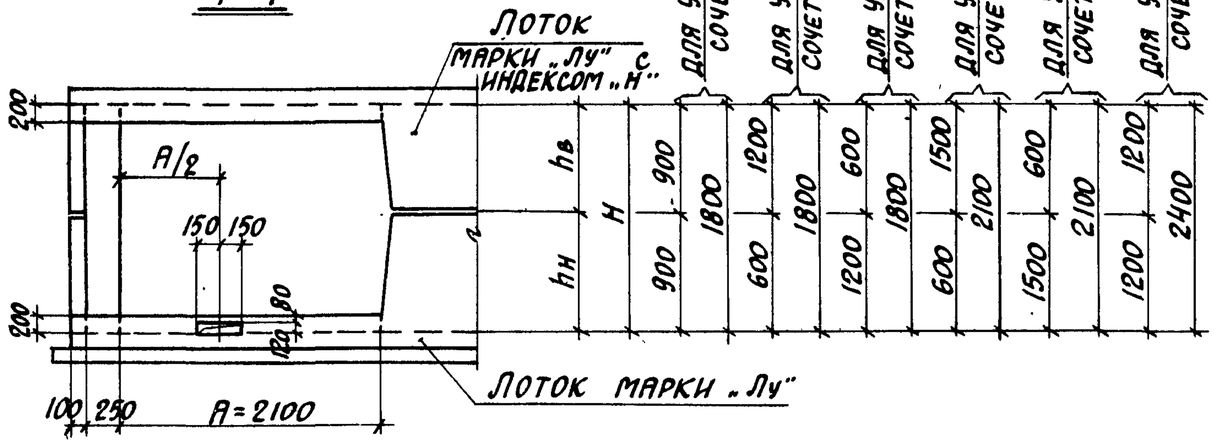


## 3-3

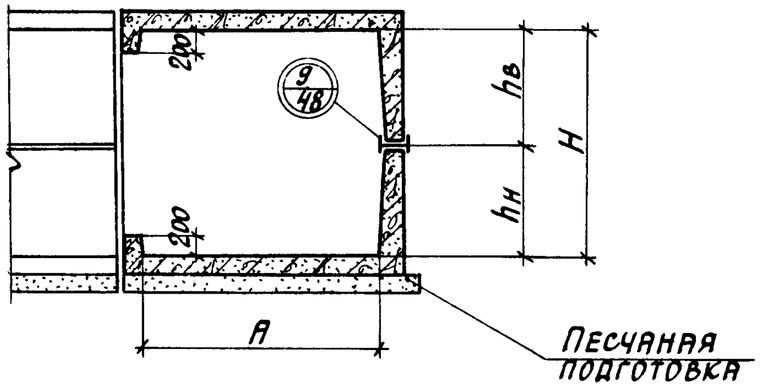


## Таблица для подбора сборных железобетонных элементов на угол поворота

| Марка угла поворота / сочетание лотков | Марка изделия | Кол-во шт. | Выпуск серии 3.006-2 |
|---|---|---|---|
| УПТ 210х180 / 1 | Лу 24-8 | 1 | III-2 |
| | Лу 24-8н | 1 | |
| УПТ 210-180 / 2 | Лу 23-8 | 1 | |
| | Лу 25-8н | 1 | |
| | Л 25-8 | 1 | II-1 |
| | | | |

| Марка угла поворота / сочетание лотков | Марка изделия | Кол-во шт. | Выпуск серии 3.006-2 |
|---|---|---|---|
| УПТ 210х180 / 3 | Лу 25-8 | 1 | III-2 |
| | Л 25-8 | 1 | II-1 |
| УПТ 210х210 / 1 | Лу 23-8н | 1 | III-2 |
| | Лу 23-8 | 1 | |
| | Лу 26-8 | 1 | |
| | Л 26-8 | 1 | II-1 |

| Марка угла поворота / сочетание лотков | Марка изделия | Кол-во шт. | Выпуск серии 3.006-2 |
|---|---|---|---|
| УПТ 210х210 / 2 | Лу 26-8 | 1 | III-2 |
| | Л 26-8 | 1 | II-1 |
| | Лу 23-8н | 1 | III-2 |
| УПТ 210х240 / 1 | Лу 25-8 | 1 | |
| | Л 25-8 | 2 | II-1 |
| | Лу 25-8н | 1 | III-2 |

## Выборка закладных элементов на угол поворота тоннеля

| Марка угла поворота | Марка закладного элемента | Кол-во шт. | Выпуск серии 3.006-2 |
|---|---|---|---|
| УПТ 210х180 ÷ УПТ 210х240 | М-14 | 10 | II-3 |
| | МС-1 | 3 | II-3 |

Узел „9" приведен в выпуске I настоящей серии.

## План

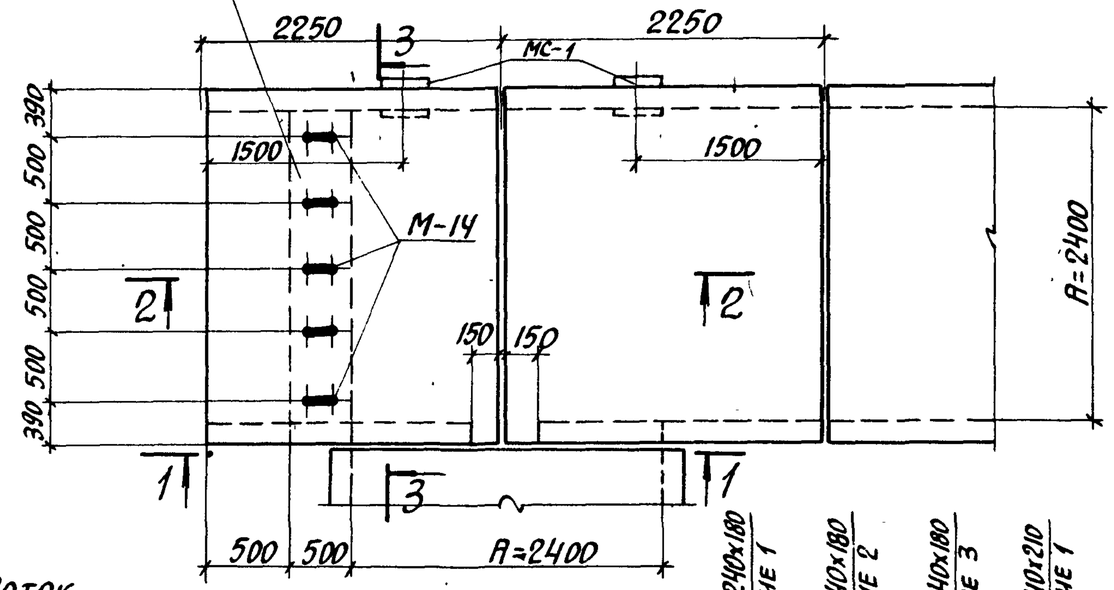


## 1-1

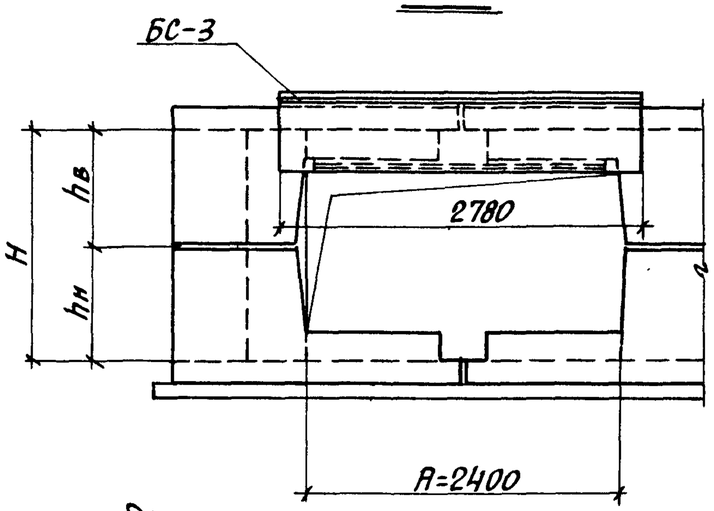


## Деталь „А"

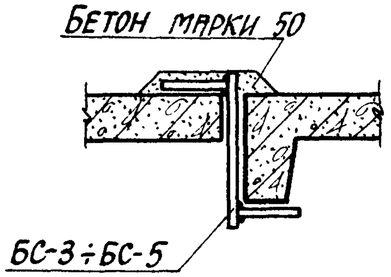


## 2-2

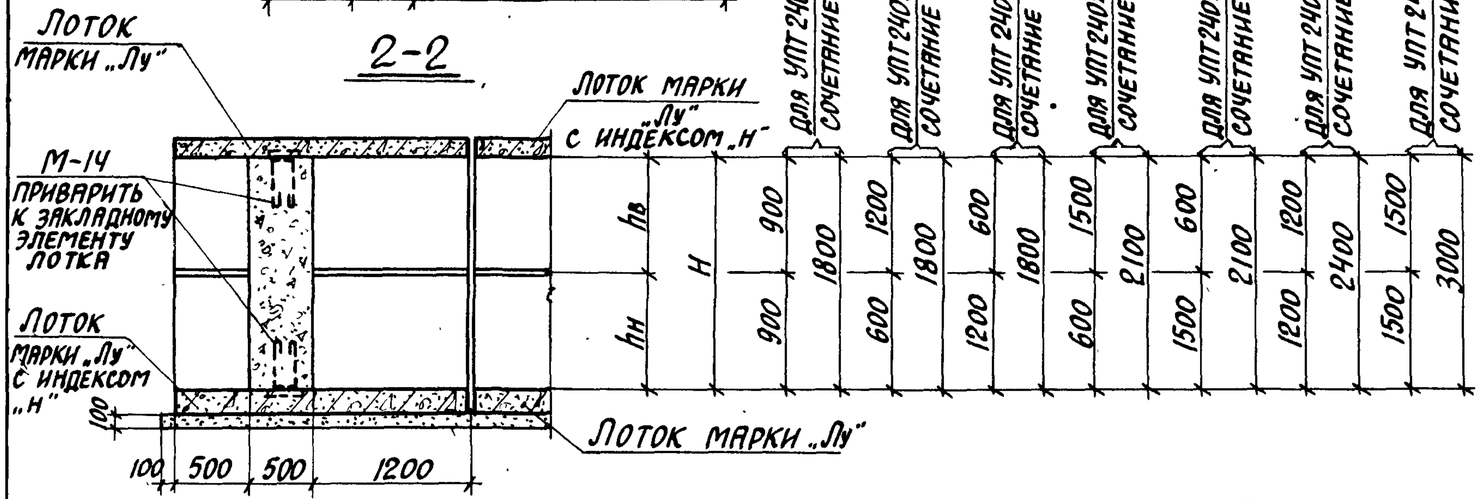


## Деталь „А"

## 3-3

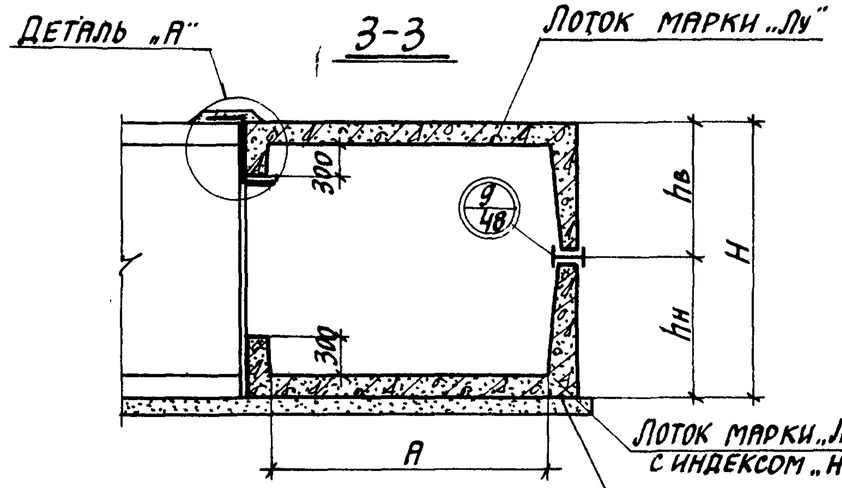


## Таблица для подбора сборных железобетонных элементов на угол поворота канала

| Марка угла поворота, сочетание лотков | Марка изделия | Кол-во шт. | Выпуск серии 3.006-2 |
|---|---|---|---|
| УПТ 240×180, 1 | Лу 28-15 | 2 | III-2 |
| | Лу 28-15н | 2 | |
| УПТ 240×180, 2;3 | Лу 27-15 | 1 | |
| | Лу 27-15н | 1 | |
| | Лу 29-15 | 1 | |
| | Лу 29-15н | 1 | |

| Марка угла поворота, сочетание лотков | Марка изделия | Кол-во шт. | Выпуск серии 3.006-2 |
|---|---|---|---|
| УПТ 240×210, 1;2 | Лу 27-15 | 1 | III-2 |
| | Лу 27-15н | 1 | |
| | Лу 30-15 | 1 | |
| | Лу 30-15н | 1 | |
| УПТ 240×240, 1 | Лу 29-15 | 2 | |
| | Лу 29-15н | 2 | |
| УПТ 240×300, 1 | Лу 30-15 | 2 | |
| | Лу 30-15н | 2 | |

## Таблица для подбора стальных элементов на угол поворота канала

| Марка угла поворота | Марка изделия | Кол-во шт. | Выпуск серии 3.006-2 |
|---|---|---|---|
| УПТ 240×180÷ УПТ 240×300 | БС-3 | 1 | III-3 |
| | М-14 | 10 | II-3 |
| | МС-1 | 2 | II-3 |

1. Узел „9" приведен в выпуске 1 настоящей серии.
2. Балка БС-3 на плане условно не показана.

| | | | |
|---|---|---|---|
| ТК | Сборные железобетонные каналы и тоннели из лотковых элементов | Серия 3.006-2 | |
| 1976 | Монтажная схема углов поворотов тоннелей УПТ 240×180, УПТ 240×210, УПТ 240×240, УПТ 240×300 | Выпуск III-1 | Лист 33 |

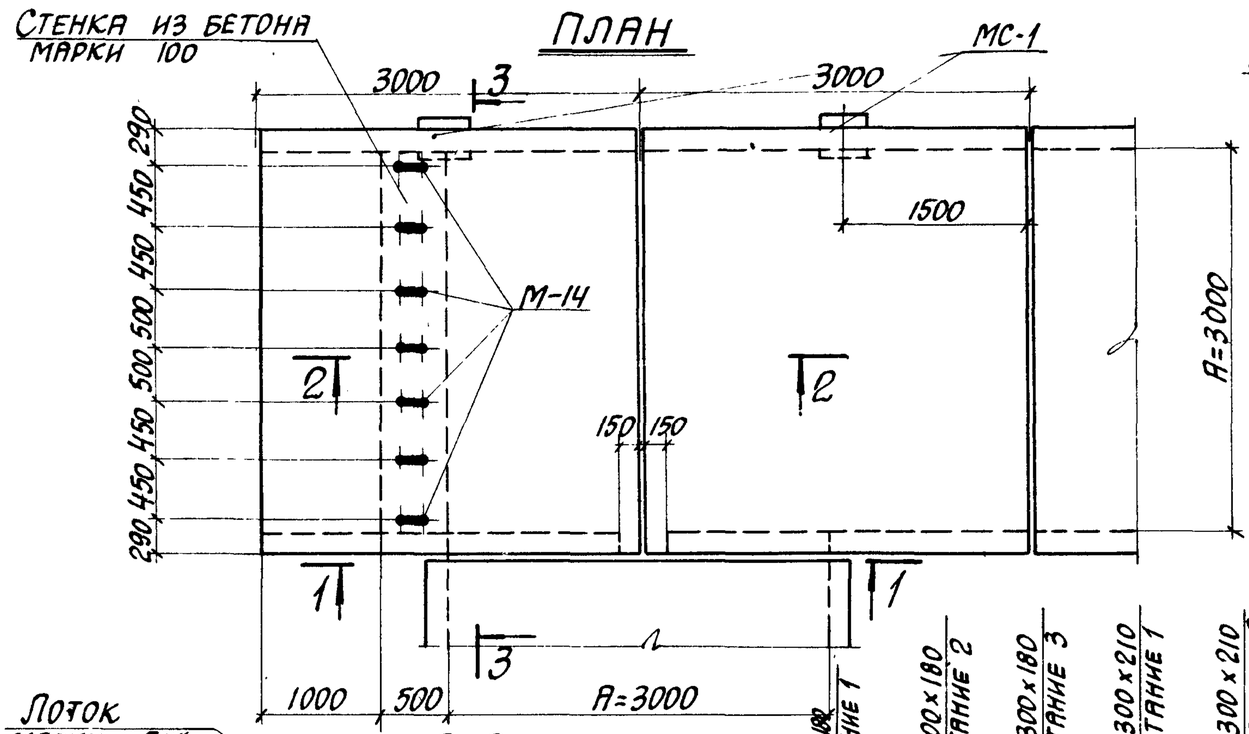


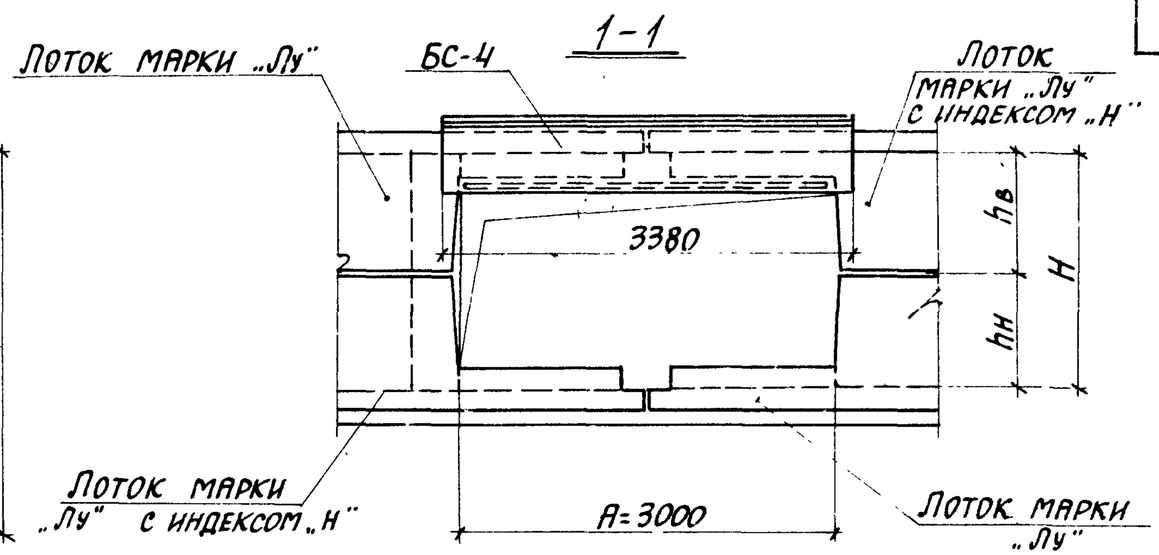


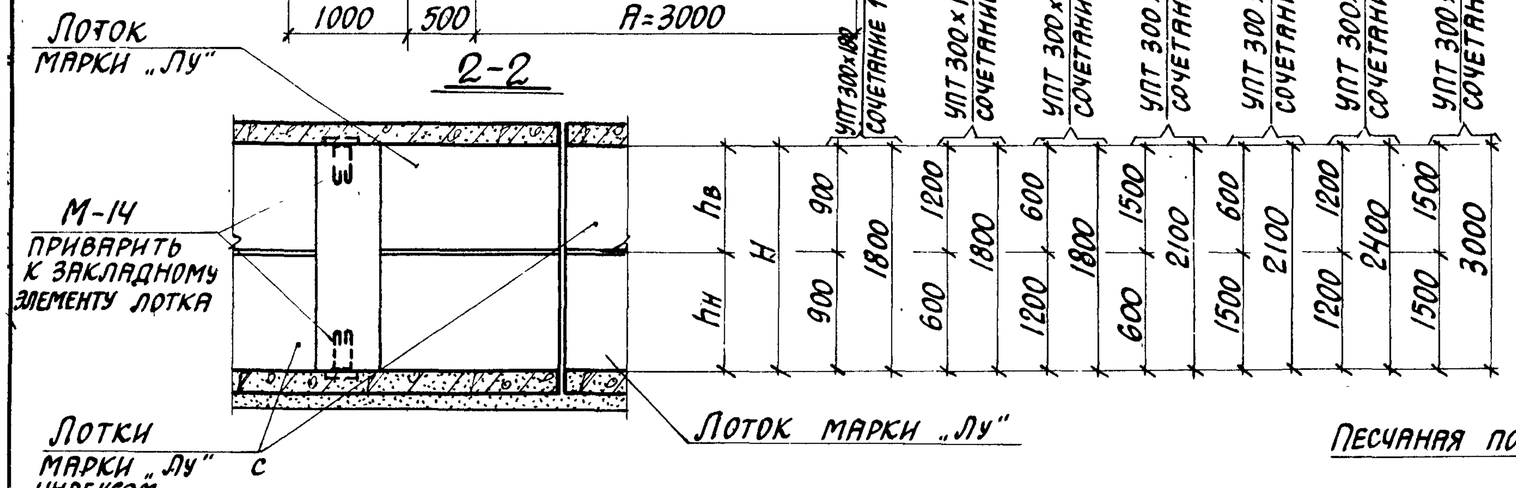


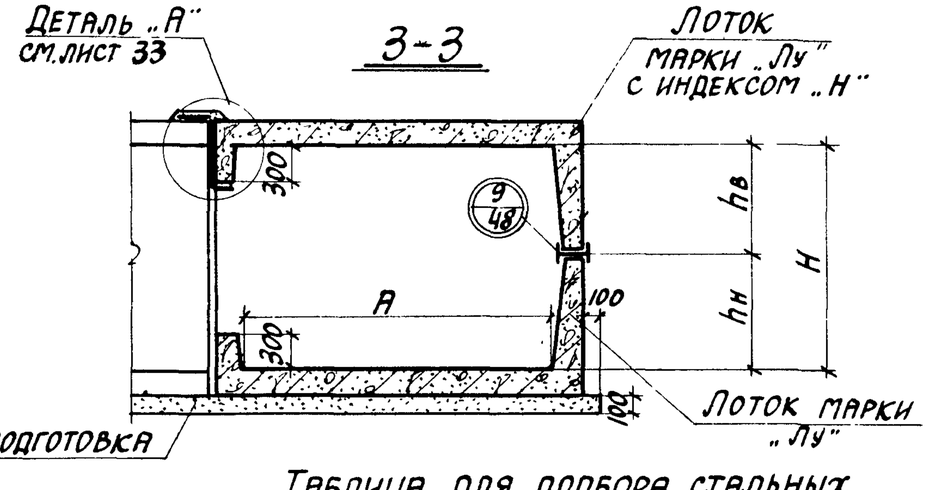


## Таблица для подбора сборных железобетонных элементов на угол поворота канала

| Марка угла поворота сочетание лотков | Марка изделия | Кол-во шт. | Выпуск серии 3.006-2 |
|---|---|---|---|
| УПТ 300х180 1 | Лу 32-15 | 2 | III-2 |
| | Лу 32-15н | 2 | |
| УПТ 300х180 2;3 | Лу 31-15 | 1 | |
| | Лу 31-15н | 1 | |
| | Лу 33-15 | 1 | |
| | Лу 33-15н | 1 | |
| УПТ 300х210 1;2 | Лу 31-15 | 1 | III-2 |
| | Лу 31-15н | 1 | |
| | Лу 34-15 | 1 | |
| | Лу 34-15н | 1 | |
| УПТ 300х240 1 | Лу 33-15 | 2 | III-2 |
| | Лу 33-15н | 2 | |
| УПТ 300х300 1 | Лу 34-15 | 2 | |
| | Лу 34-15н | 2 | |

## Таблица для подбора стальных элементов на угол поворота канала

| Марка угла поворота | Марка изделия | Кол-во шт. | Выпуск серии 3.006-2 |
|---|---|---|---|
| УПТ 300х180 ÷ УПТ 300х300 | М-14 | 14 | II-3 |
| | БС-4 | 1 | II-3 |
| | МС-1 | 2 | II-3 |

1. Узел „9" приведен в выпуске I настоящей серии.
2. Балка БС-4 на плане условно не показана.

| | | |
|---|---|---|
| ТК | Сборные железобетонные каналы и тоннели из лотковых элементов | Серия 06-2 |
| 1976 | Монтажная схема углов поворотов тоннелей УПТ 300х180; УПТ 300х210; УПТ 300х240; УПТ 300х300 | Выпуск III-1 |

## План

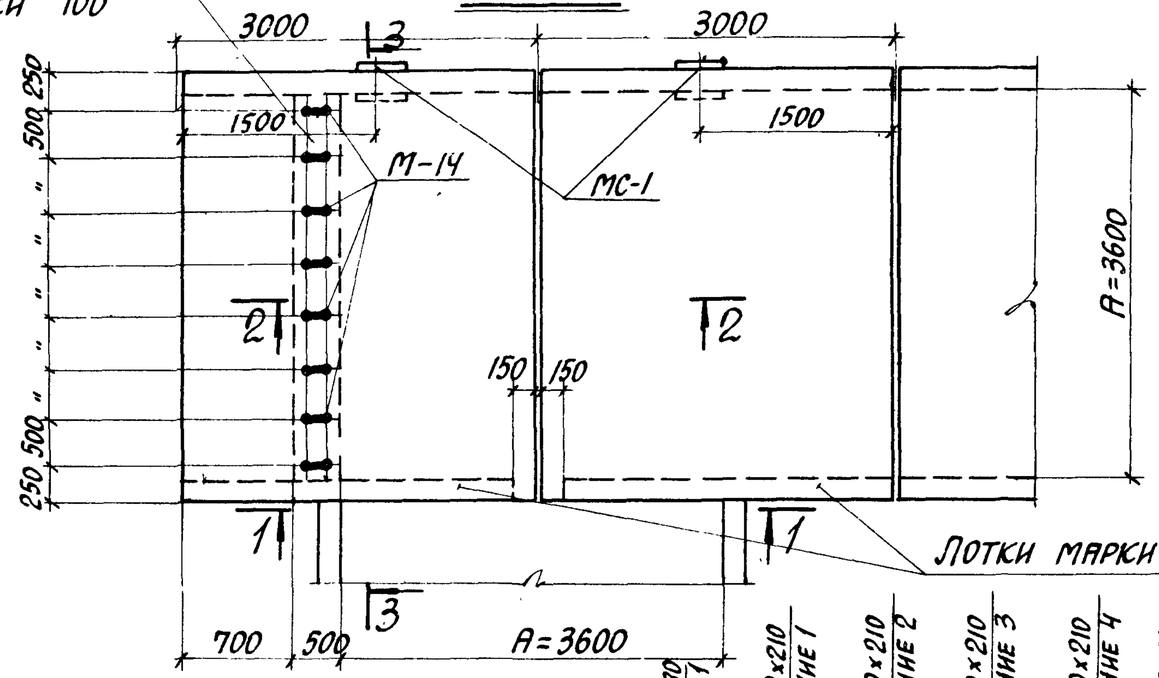


## 1-1

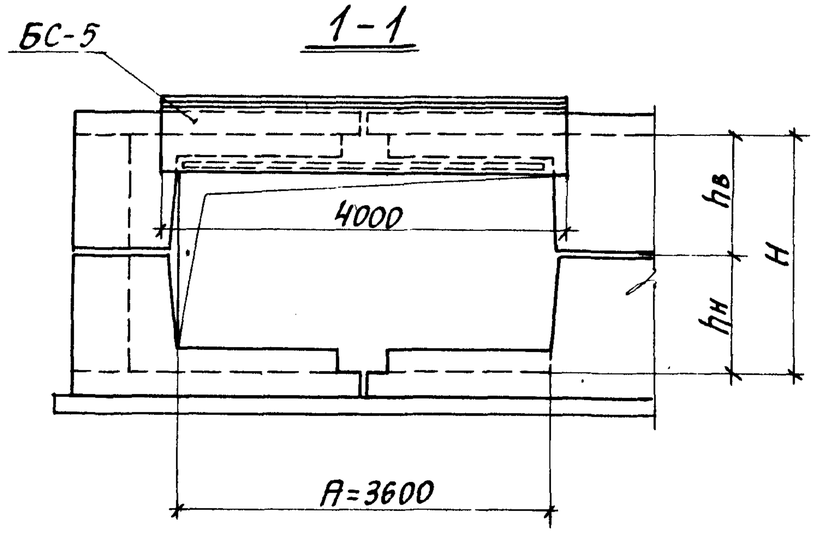


## 2-2

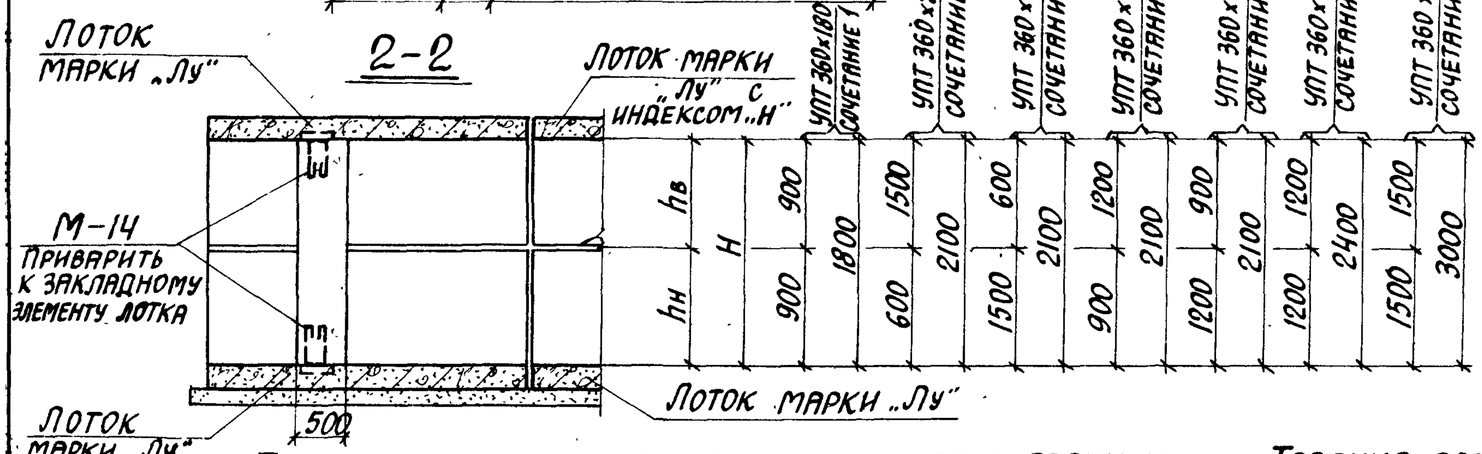


## Деталь „А"

см. лист 33

## 3-3

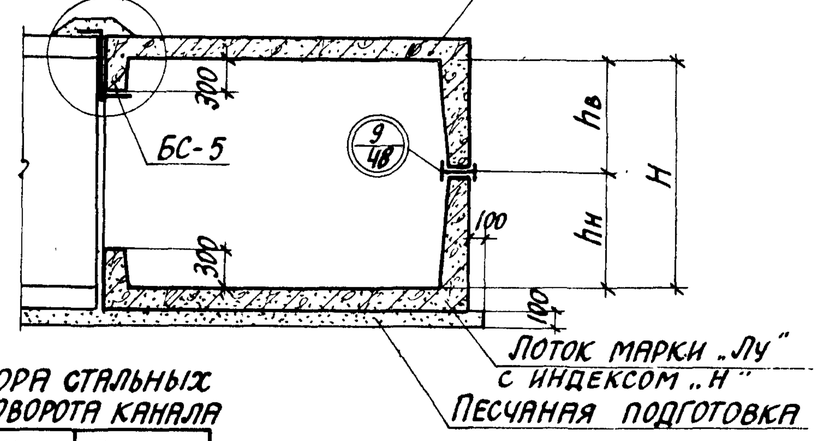


## Таблица для подбора сборных железобетонных элементов на угол поворота канала

| Марка угла поворота сочетание лотков | Марка изделия | Кол-во шт. | Выпуск серии 3.006-2 |
|---|---|---|---|
| УПТ 360х180 1 | Лу 36-15 | 2 | III-2 |
| | Лу 36-15н | 2 | |
| УПТ 360х210 1; 2 | Лу 35-15 | 1 | |
| | Лу 35-15н | 1 | |
| | Лу 38-15 | 1 | |
| | Лу 38-15н | 1 | |
| | | | |
| | | | |
| УПТ 360х210 3; 4 | Лу 36-15 | 1 | III-2 |
| | Лу 36-15н | 1 | |
| | Лу 37-15 | 1 | |
| | Лу 37-15н | 1 | |
| УПТ 360х240 1 | Лу 37-15 | 2 | |
| | Лу 37-15н | 2 | |
| УПТ 360х300 1 | Лу 38-15 | 2 | |
| | Лу 38-15н | 2 | |

## Таблица для подбора стальных элементов на угол поворота канала

| Марка угла поворота | Марка изделия | Кол-во шт. | Выпуск серии 3.006-2 |
|---|---|---|---|
| УПТ 360х180 ÷ УПТ 360х300 | М-14 | 16 | II-3 |
| | БС-5 | 1 | III-3 |
| | МС-1 | 2 | II-3 |

1. Узел „9" приведен в выпуске I настоящей серии.
2. Балка БС-5 на плане условно не показана.

| ТК | Сборные железобетонные каналы и тоннели из лотковых элементов | Серия 3.006-2 | |
|---|---|---|---|
| 1976 | Монтажная схема углов поворотов тоннелей УПТ 360х180; УПТ 360х210; УПТ 360х240; УПТ 360х300 | Выпуск III-1 | Лист 35 |

## План

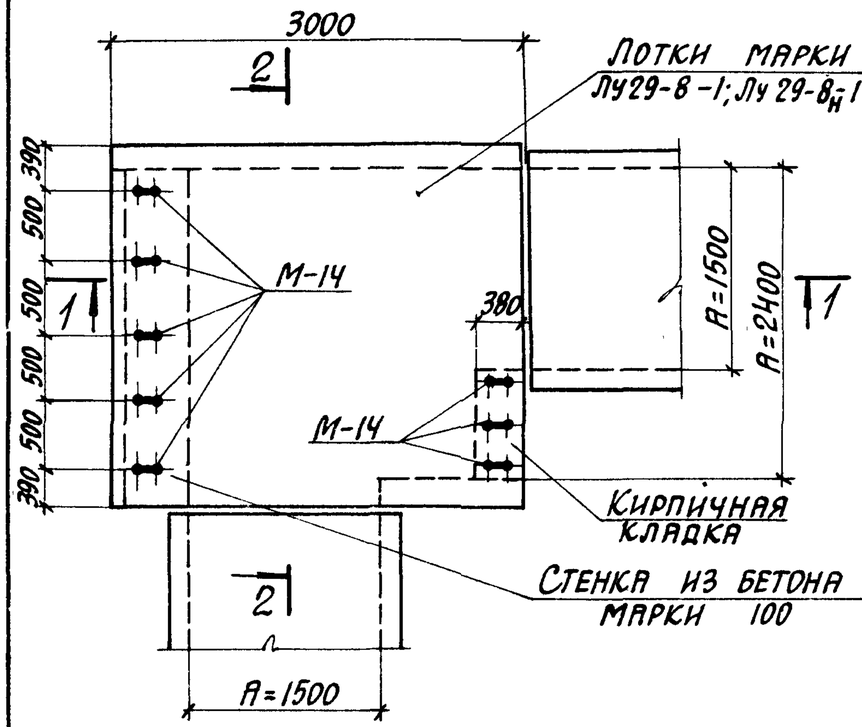


## 1-1

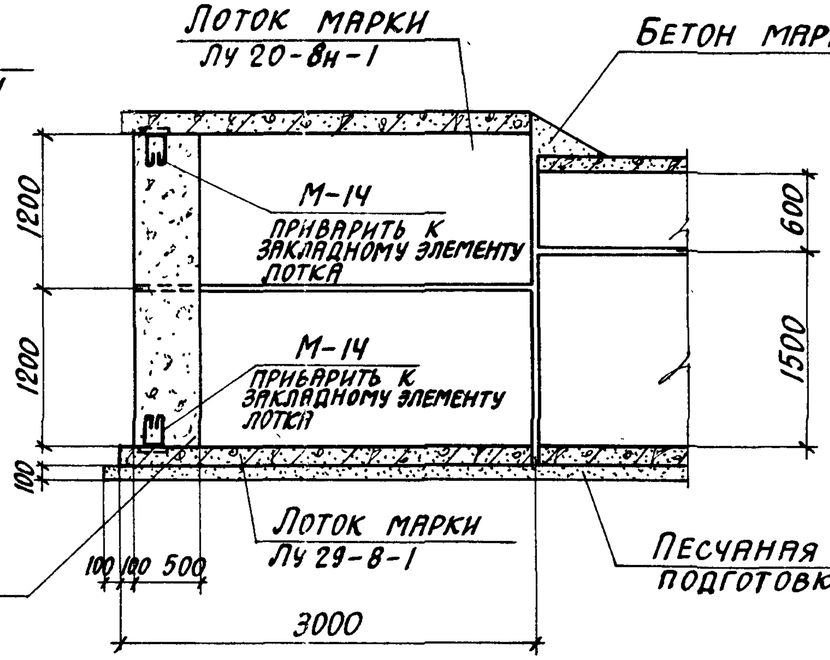


## 2-2

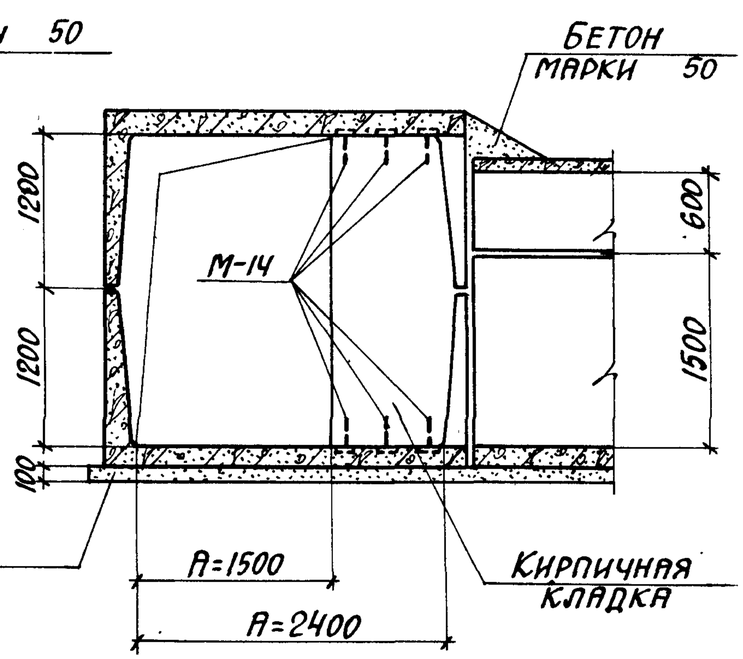


## План

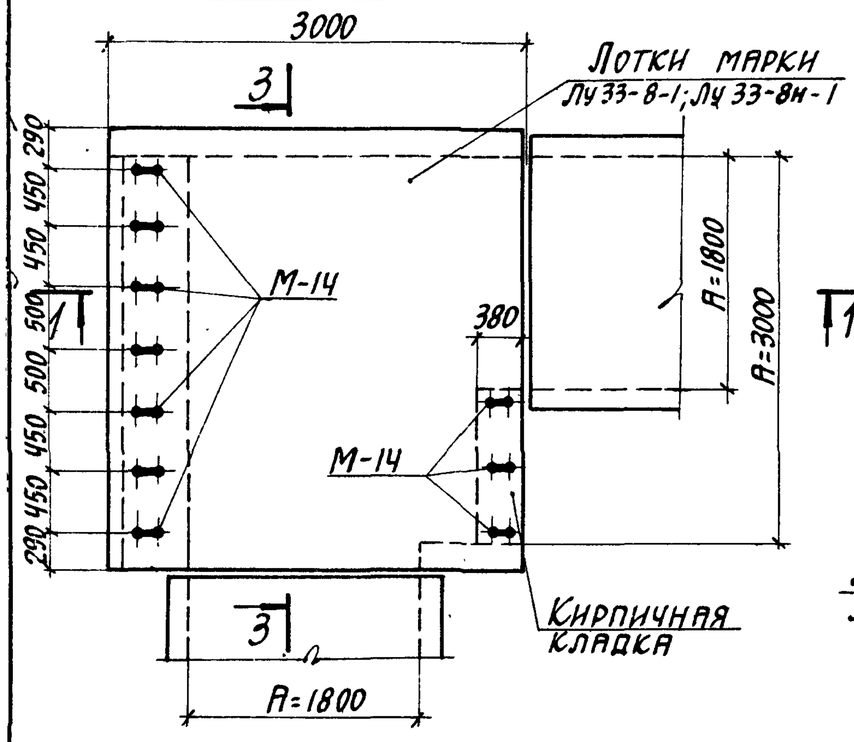


## 3-3

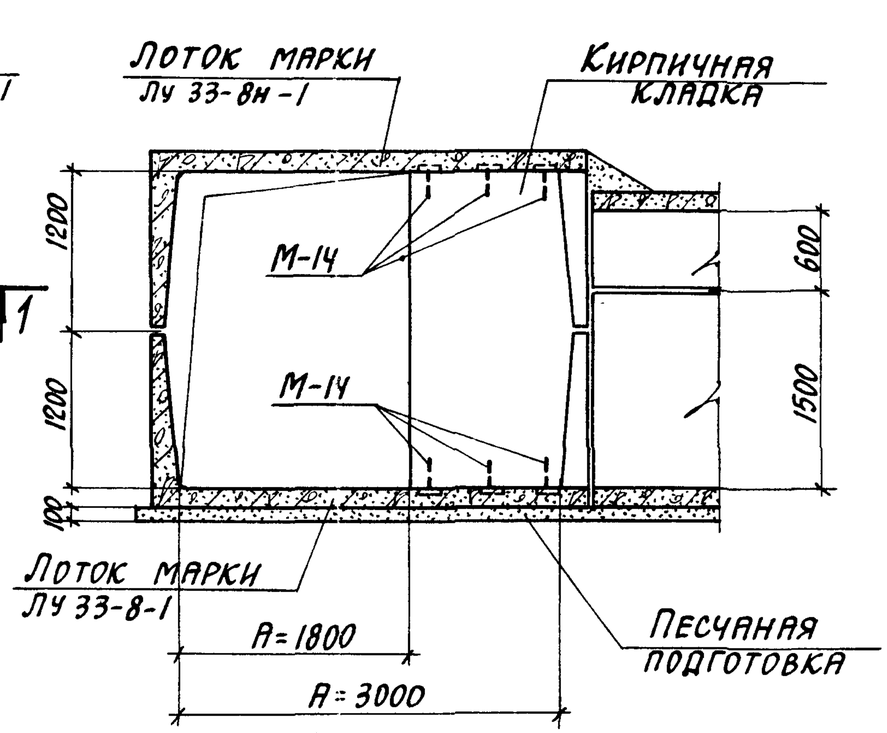


### Таблица для подбора сборных железобетонных элементов на угол поворота тоннеля

| Марка угла поворота | Марка изделия | Кол-во шт. | Выпуск серии 3.006-2 |
|---|---|---|---|
| УПТК 150×210 | Лу 29-8-1 | 1 | III-2 |
| | Лу 29-8н-1 | 1 | |
| УПТК 180×210 | Лу 33-8-1 | 1 | |
| | Лу 33-8н-1 | 1 | |

### Таблица для подбора закладных элементов на угол поворота тоннеля

| Марка угла поворота | Марка изделия | Кол-во шт. | Выпуск серии 3.006-2 |
|---|---|---|---|
| УПТК 150×210 | М-14 | 16 | II-3 |
| УПТК 180×210 | М-14 | 20 | |

| | | | |
|---|---|---|---|
| ТК | Сборные железобетонные каналы и тоннели из лотковых элементов | Серия 3.006-2 | |
| 1976 | Монтажная схема углов поворотов кабельных тоннелей УПТК 150×210; УПТК 180×210 | Выпуск III-1 | Лист 36 |

## План

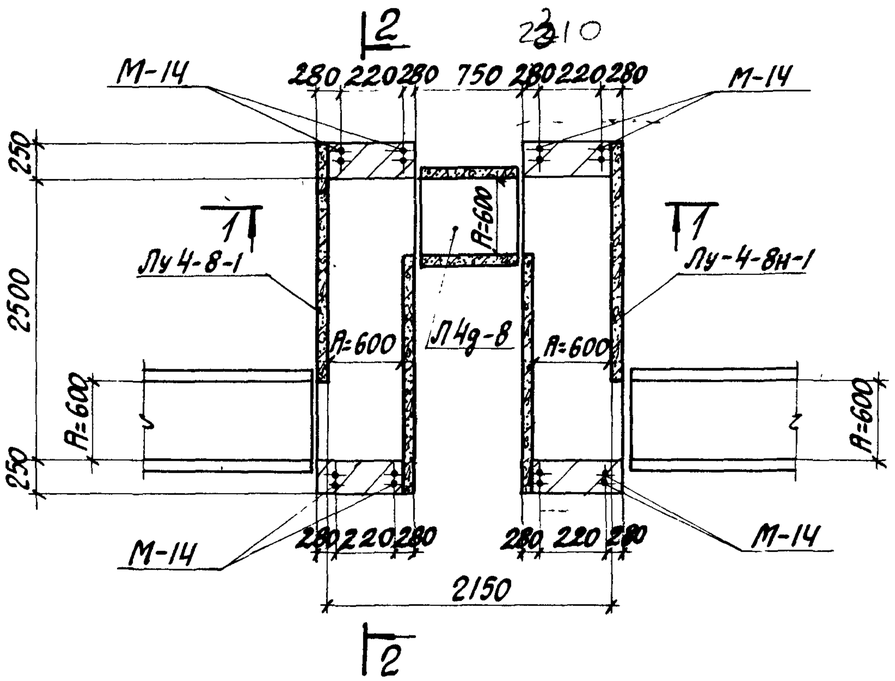


## План раскладки плит перекрытия

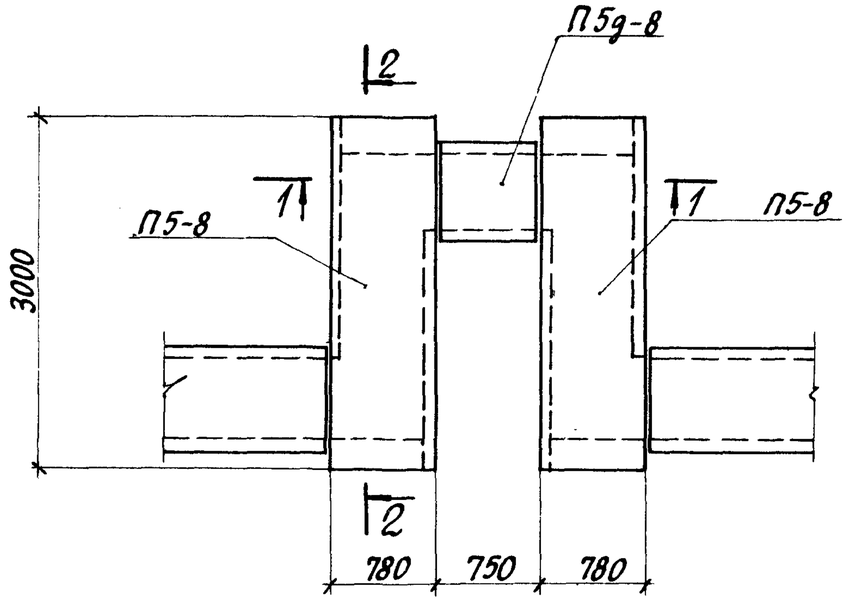


## 1-1

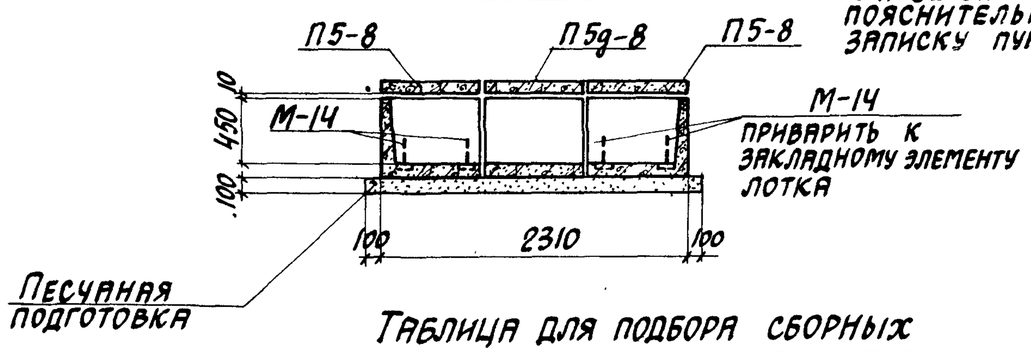


## 2-2

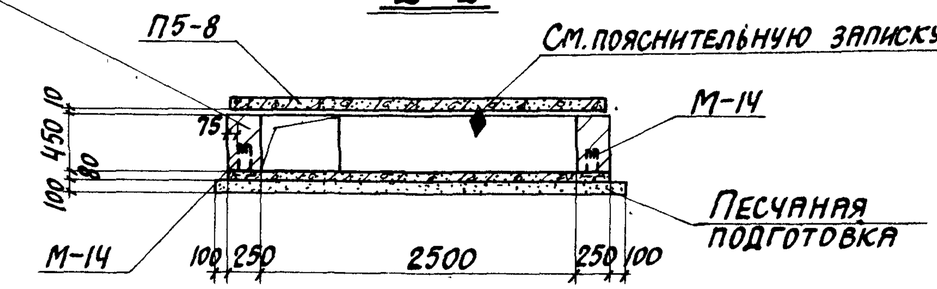


### Таблица для подбора сборных железобетонных элементов на компенсаторную нишу

| Марка компенсаторной ниши | Марка изделия | Кол-во шт. | Выпуск серии 3.006-2 |
|---|---|---|---|
| НК 60×45 | Лу 4-8-1 | 1 | III-2 |
| | Л4g-8 | 1 | II-1 |
| | Лу 4-8н1 | 1 | III-2 |
| | П5-8 | 2 | II-2 |
| | П5g-8 | 1 | |

### Выборка закладных элементов на компенсаторную нишу

| Марка компенсаторной ниши | Марка закладного элемента | Кол-во шт. | Выпуск серии 3.006-2 |
|---|---|---|---|
| НК60×45 | М-14 | 8 | II-3 |

| ТК | Сборные железобетонные каналы и тоннели из лотковых элементов | Выпуск 3.006-2 | |
|---|---|---|---|
| 1976 | Монтажная схема компенсаторной ниши НК60×45 для тепловых сетей | Выпуск III-1 | Лист 37 |

## План

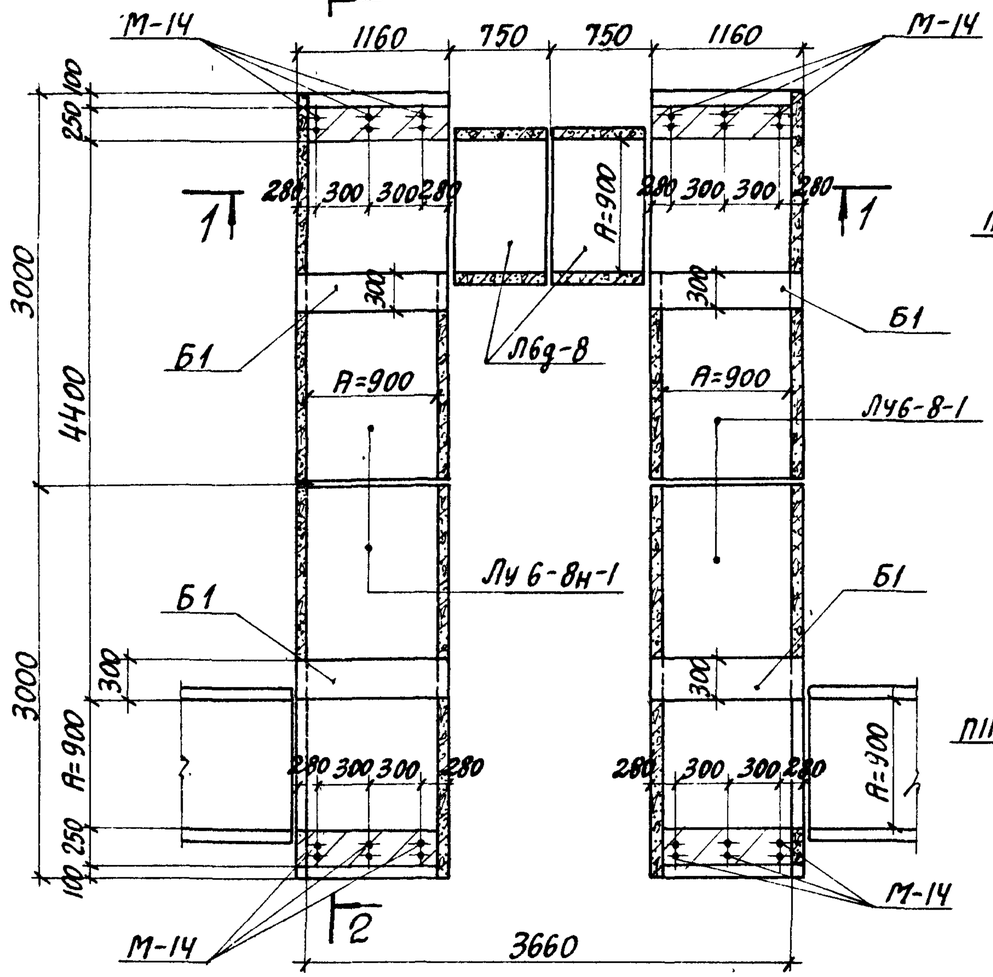


## План раскладки плит перекрытия

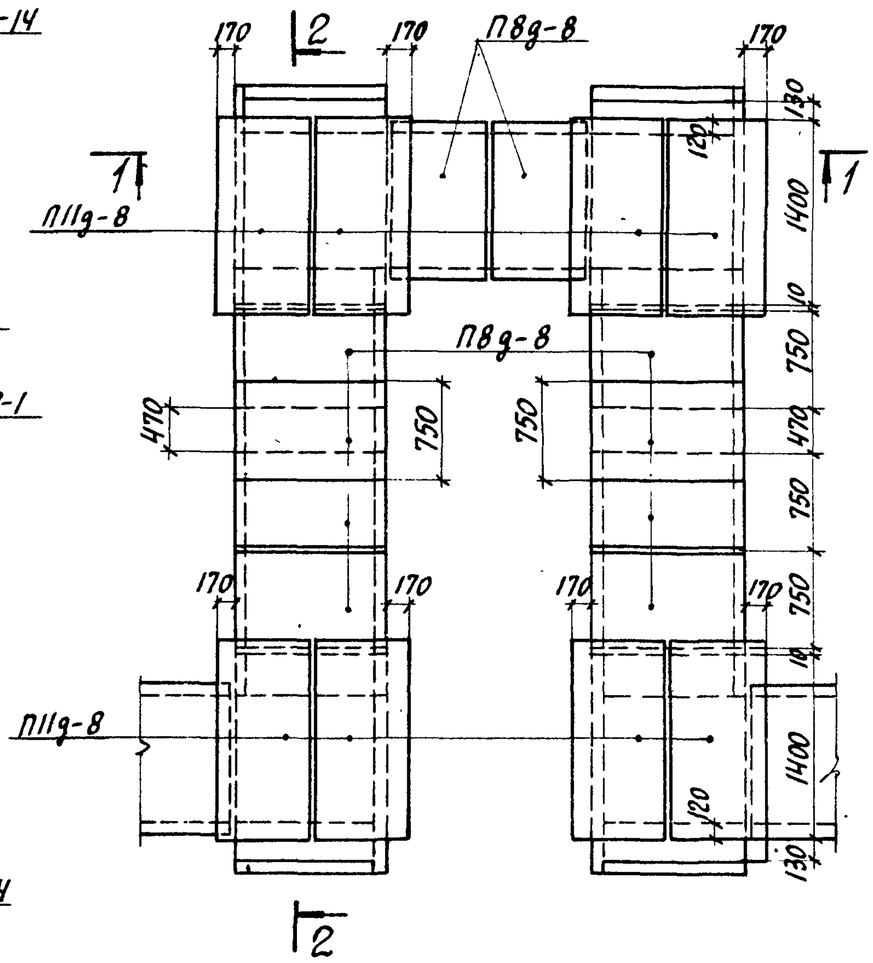


## Таблица для подбора сборных железобетонных элементов на компенсаторную нишу

| Марка компенсаторной ниши | Марка изделия | Кол-во шт. | Выпуск серии 3.006-2 |
|---|---|---|---|
| НК90×45 | Л6д-8 | 2 | II-1 |
| | Лу6-8-1 | 2 | III-2 |
| | Лу 6-8н-1 | 2 | |
| | П8д-8 | 10 | II-2 |
| | П11д-8 | 8 | |
| | Б1 | 4 | III-2 |
| | | | |

## Выборка закладных элементов на компенсаторную нишу

| Марка компенсаторной ниши | Марка закладного элемента | Кол-во шт. | Выпуск серии 3.006-2 |
|---|---|---|---|
| НК90×45 | М-14 | 12. | II-3 |

## 1-1

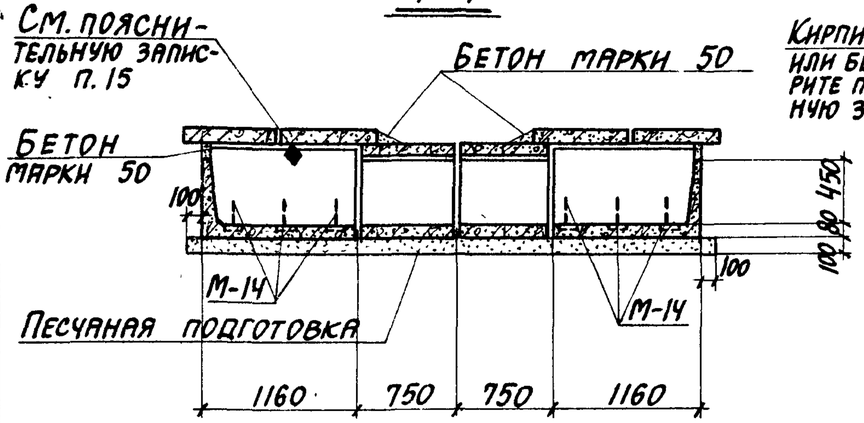


## 2-2

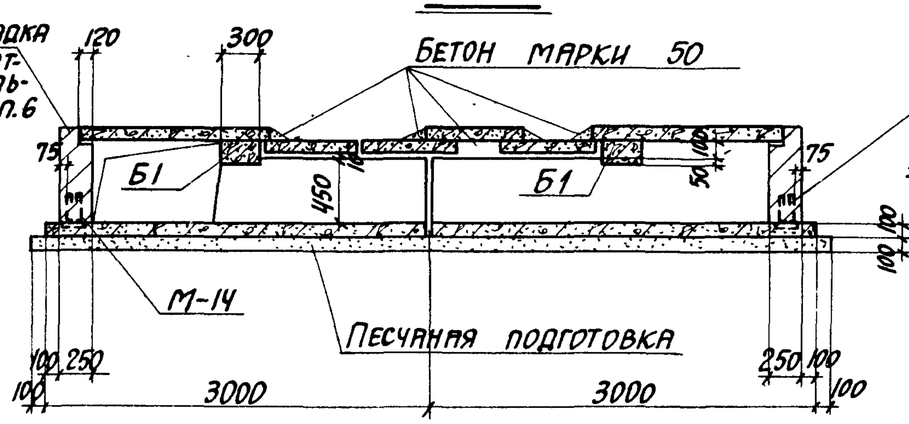


Лотки Лу6-8-1 и Лу6-8н-1 изготавливаются по чертежам лотков Лу6-8 и Лу6-8н с соответствующим укорочением.

| | | |
|---|---|---|
| ТК | Сборные железобетонные каналы и тоннели из лотковых элементов. | Серия 3.006-2 |
| 1976 | Монтажная схема компенсаторной ниши НК90×45 для тепловых сетей. | Выпуск III-1 / Лист 38 |

## План

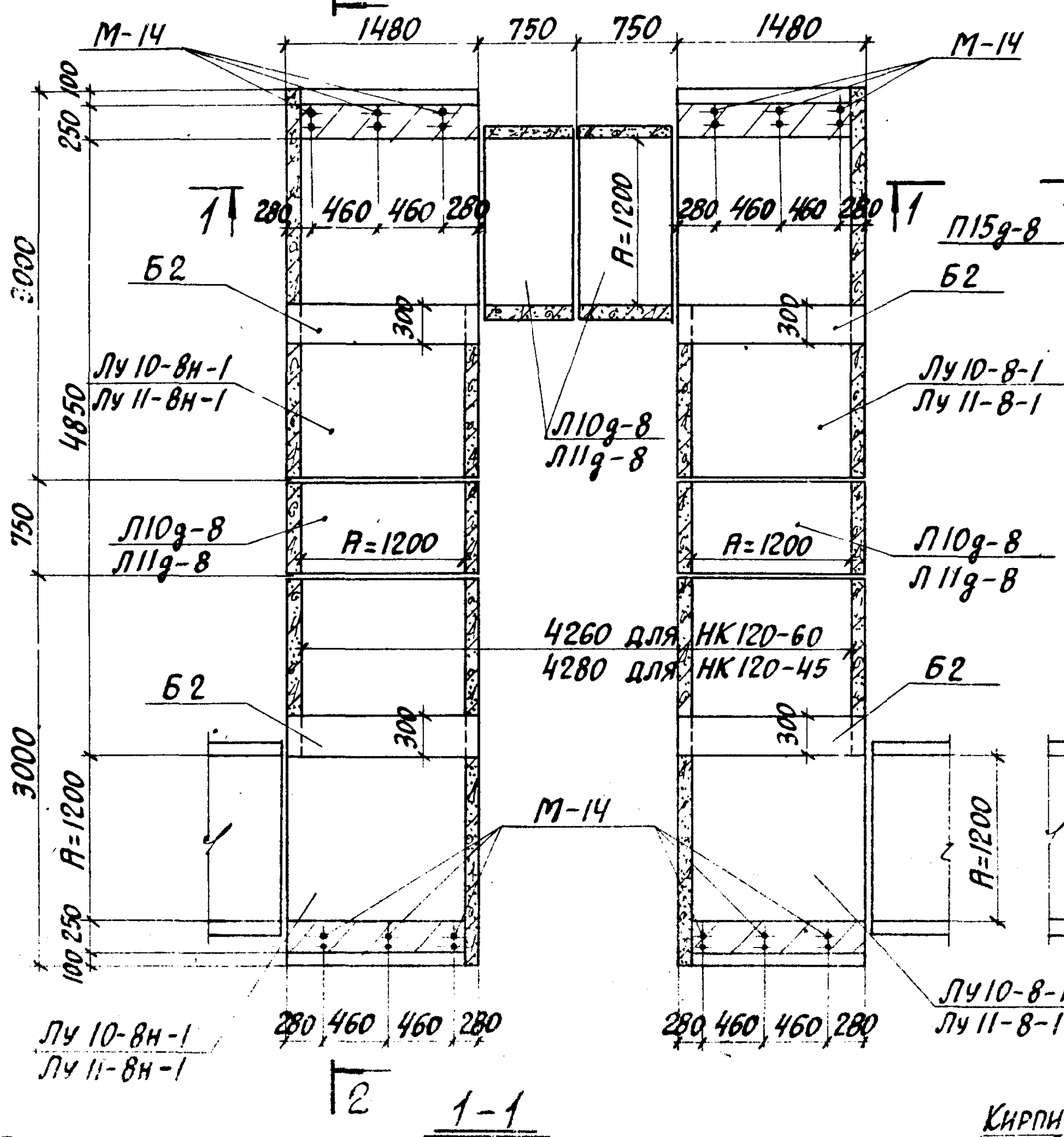


## План раскладки плит перекрытия

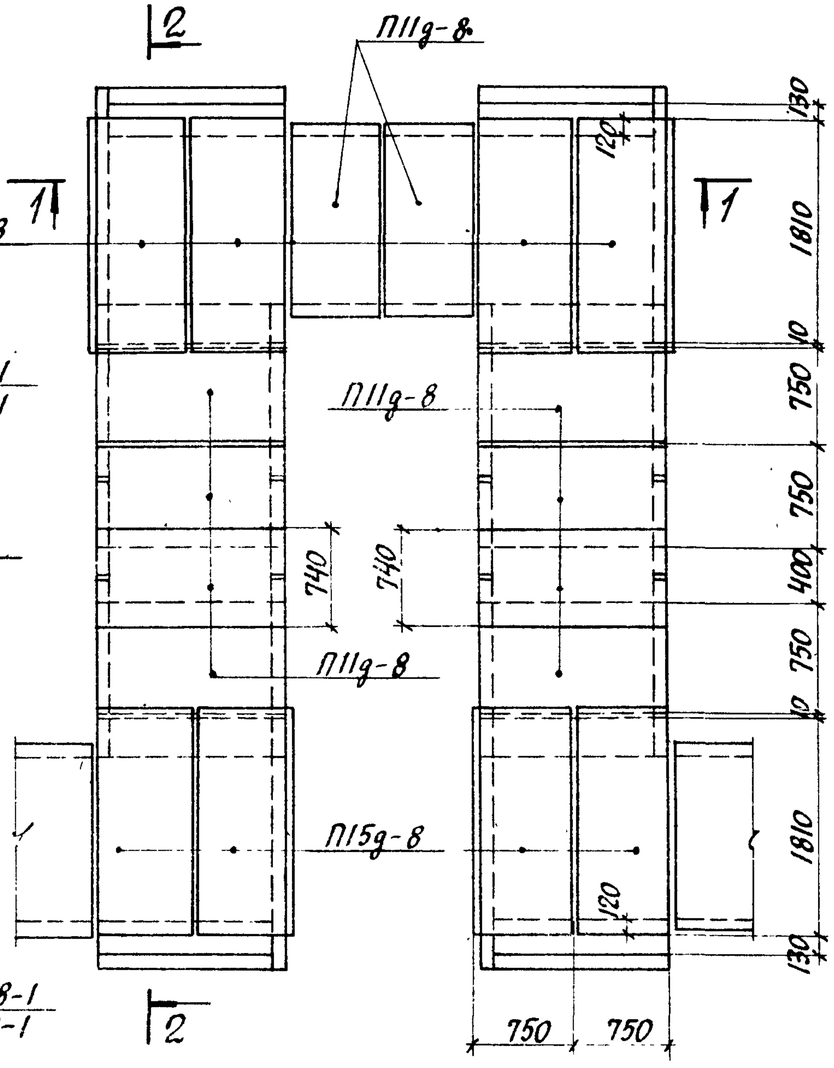


## 1-1

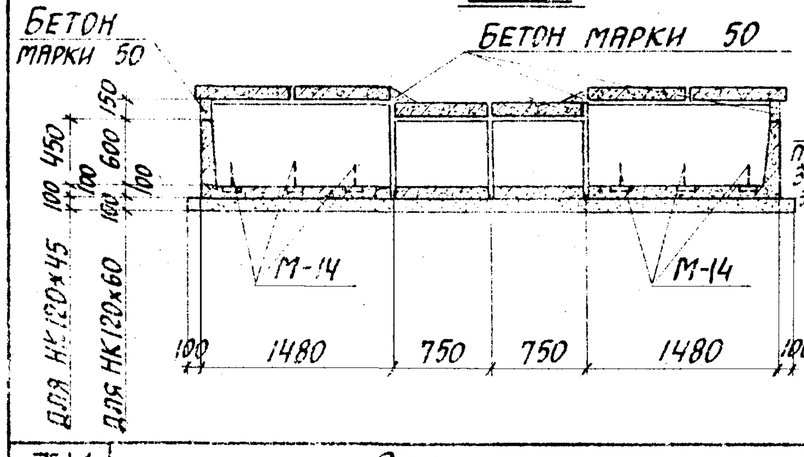


## 2-2

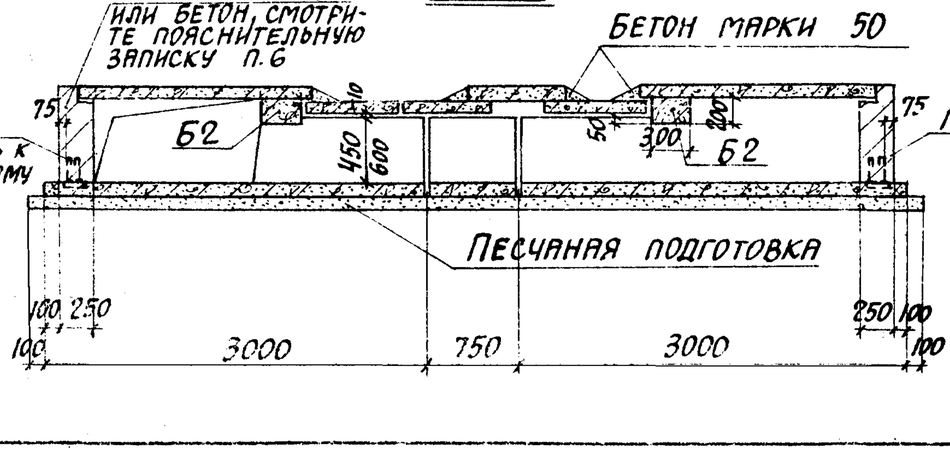


### Таблица для подбора сборных железобетонных элементов на компенсаторную нишу

| Марка компенсаторной ниши | Марка изделия | Кол-во шт. | Выпуск серии 3.006-2 |
|---|---|---|---|
| НК120×45 | Л10g-8 | 4 | III-1 |
| | Лу10-8-1 | 2 | III-2 |
| | Лу10-8н-1 | 2 | |
| | П11g-8 | 10 | II-2 |
| | П15g-8 | 8 | |
| | Б2 | 4 | III-2 |
| НК120×60 | Л11g-8 | 4 | II-1 |
| | Лу11-8-1 | 2 | III-2 |
| | Лу11-8н-1 | 2 | |
| | П11g-8 | 10 | II-2 |
| | П15g-8 | 8 | |
| | Б2 | 4 | III-2 |

### Выборка закладных элементов на компенсаторную нишу

| Марка компенсаторной ниши | Марка закладного элемента | Кол-во шт. | Выпуск серии 3.006-2 |
|---|---|---|---|
| НК120×45<br>НК120×60 | М-14 | 12 | II-3 |

Лотки Лу10-8-1, Лу10-8н-1, Лу11-8-1, Лу11-8н-1 изготавливаются по чертежам лотков Лу10-8, Лу10-8н, Лу11-8 и Лу11-8н с соответствующим укорочением.

| | | | |
|---|---|---|---|
| ТК | Сборные железобетонные каналы и тоннели из лотковых элементов | Серия 3.006-2 | |
| 1976 | Монтажная схема компенсаторных ниш НК120×45; НК120×60 (тип I) для тепловых сетей | Выпуск III-1 | Лист 39 |

## План

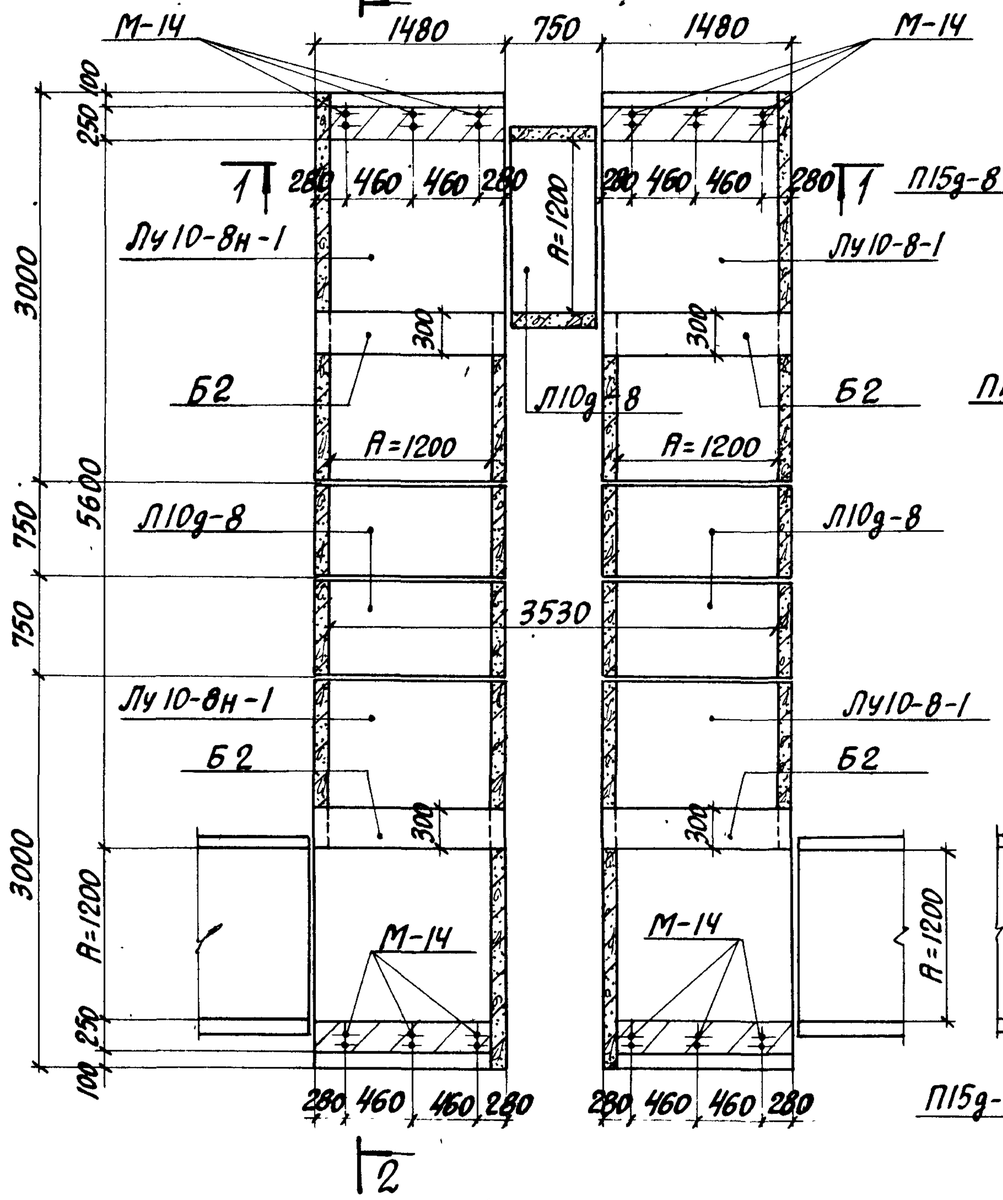


## План раскладки плит перекрытия

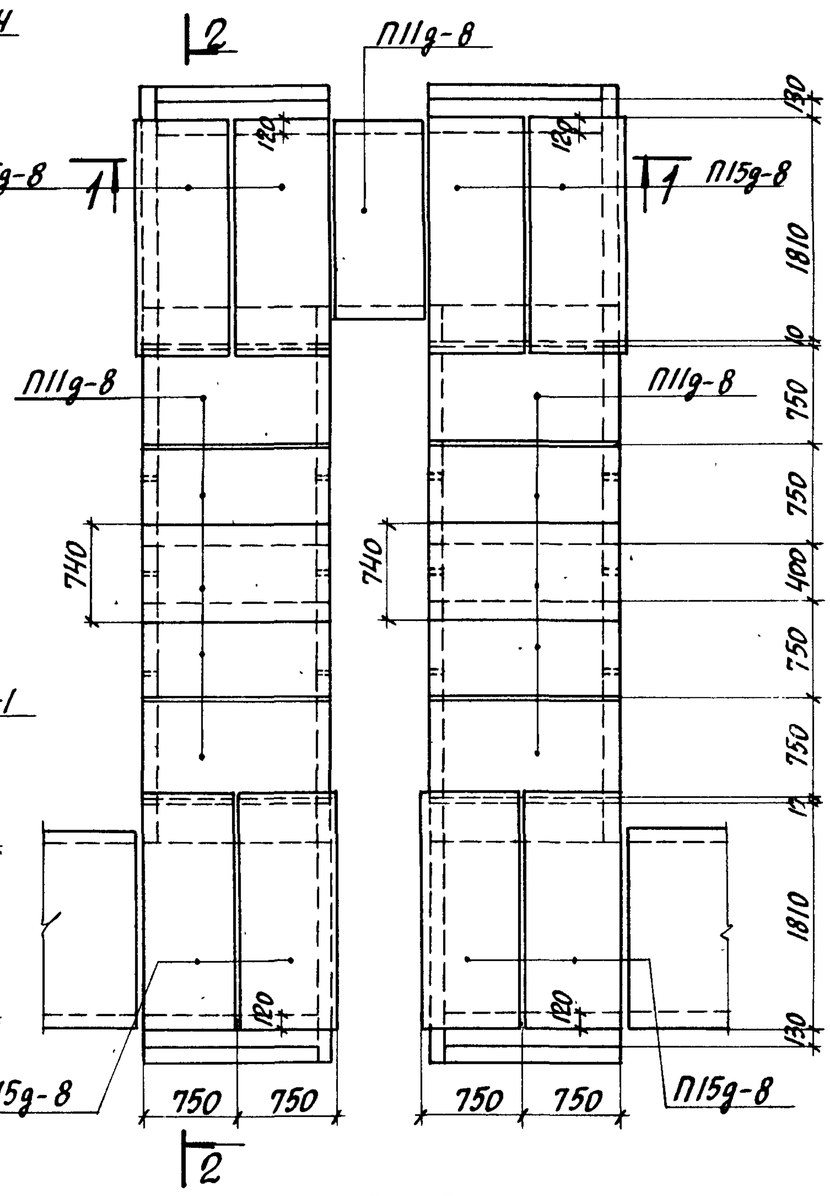


## Таблица для подбора сборных железобетонных элементов на компенсаторную нишу

| Марка компенсаторной ниши | Марка изделия | Кол-во шт. | Выпуск серии 3.006-2 |
|---|---|---|---|
| НК 120×45 | П10g-8 | 5 | II-1 |
| | Лу10-8-1 | 2 | III-2 |
| | Лу10-8н-1 | 2 | |
| | П11g-8 | 11 | II-2 |
| | П15g-8 | 8 | |
| | Б2 | 4 | III-2 |

## Выборка закладных элементов на компенсаторную нишу

| Марка компенсаторной ниши | Марка закладного элемента | Кол-во шт. | Выпуск серии 3.006-2 |
|---|---|---|---|
| НК 120×45 | М-14 | 12 | II-3 |

Лотки Лу10-8-1 и Лу10-8н-1 изготавливаются по чертежам лотков Лу10-8 и Лу10-8н с соответствующим укорочением.

## 1-1

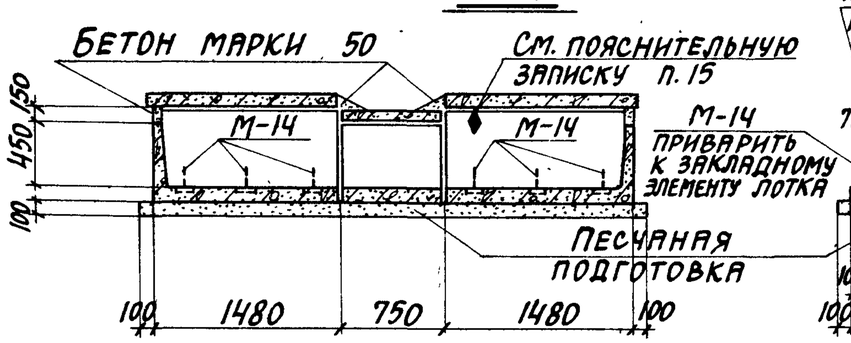


## 2-2

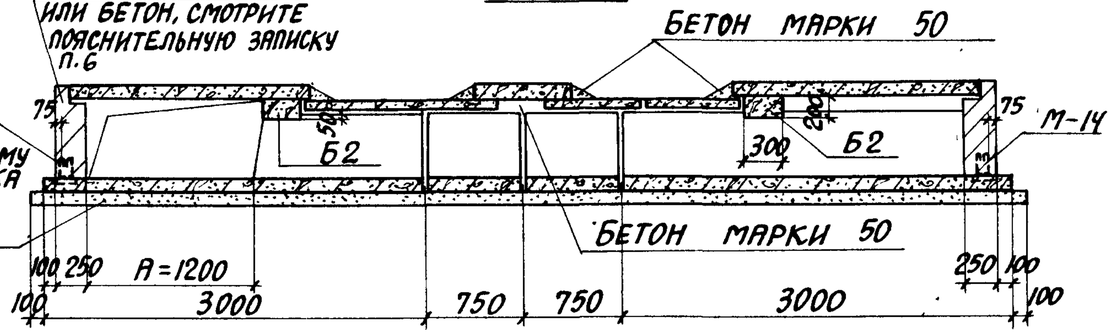


| ТК | Сборные железобетонные каналы и тоннели из лотковых элементов | Серия 3.006-2 | |
|---|---|---|---|
| 1976 | Монтажная схема компенсаторной ниши НК120×45 (тип II) для тепловых сетей | Выпуск III-1 | Лист 40 |

## План

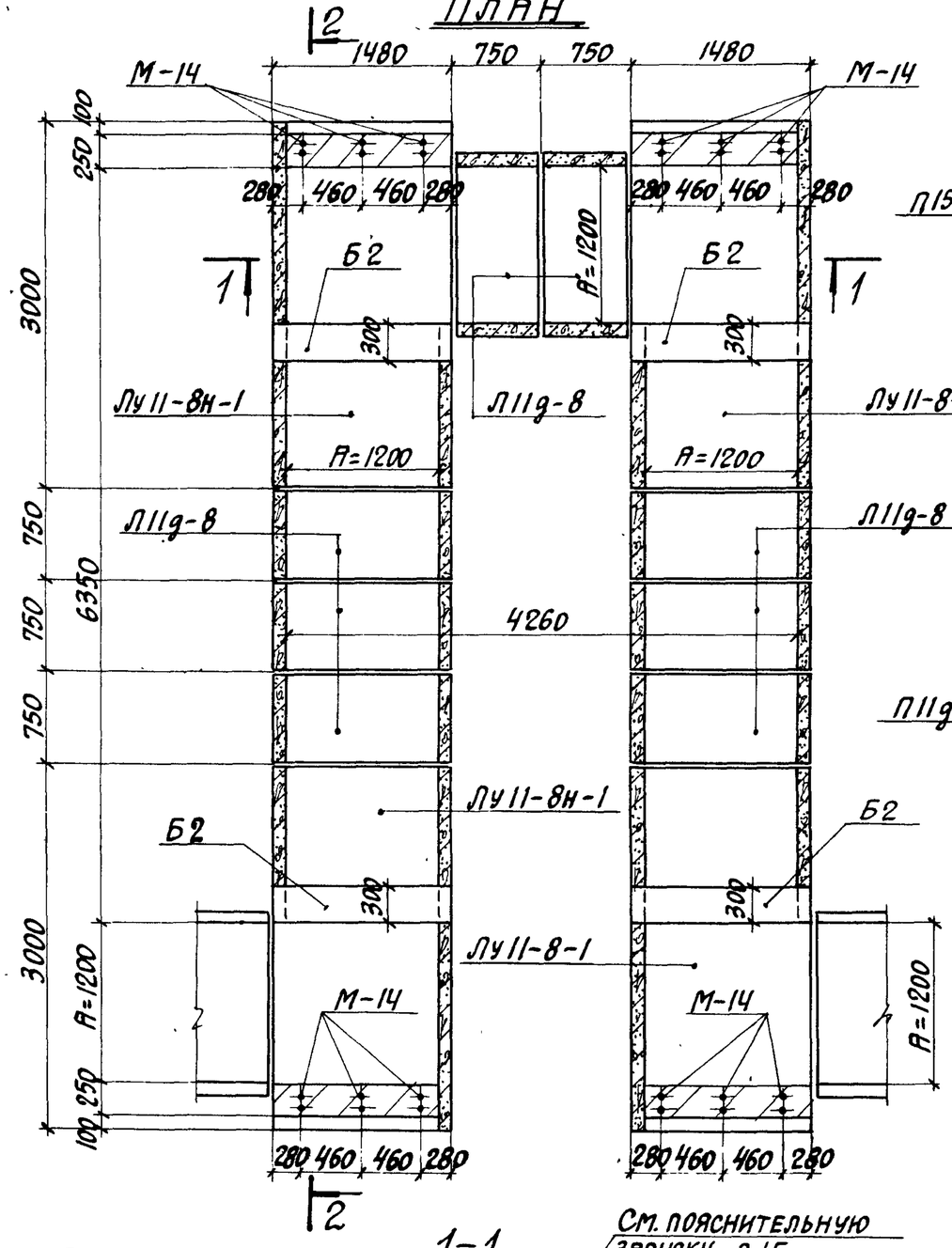


## План раскладки плит перекрытия

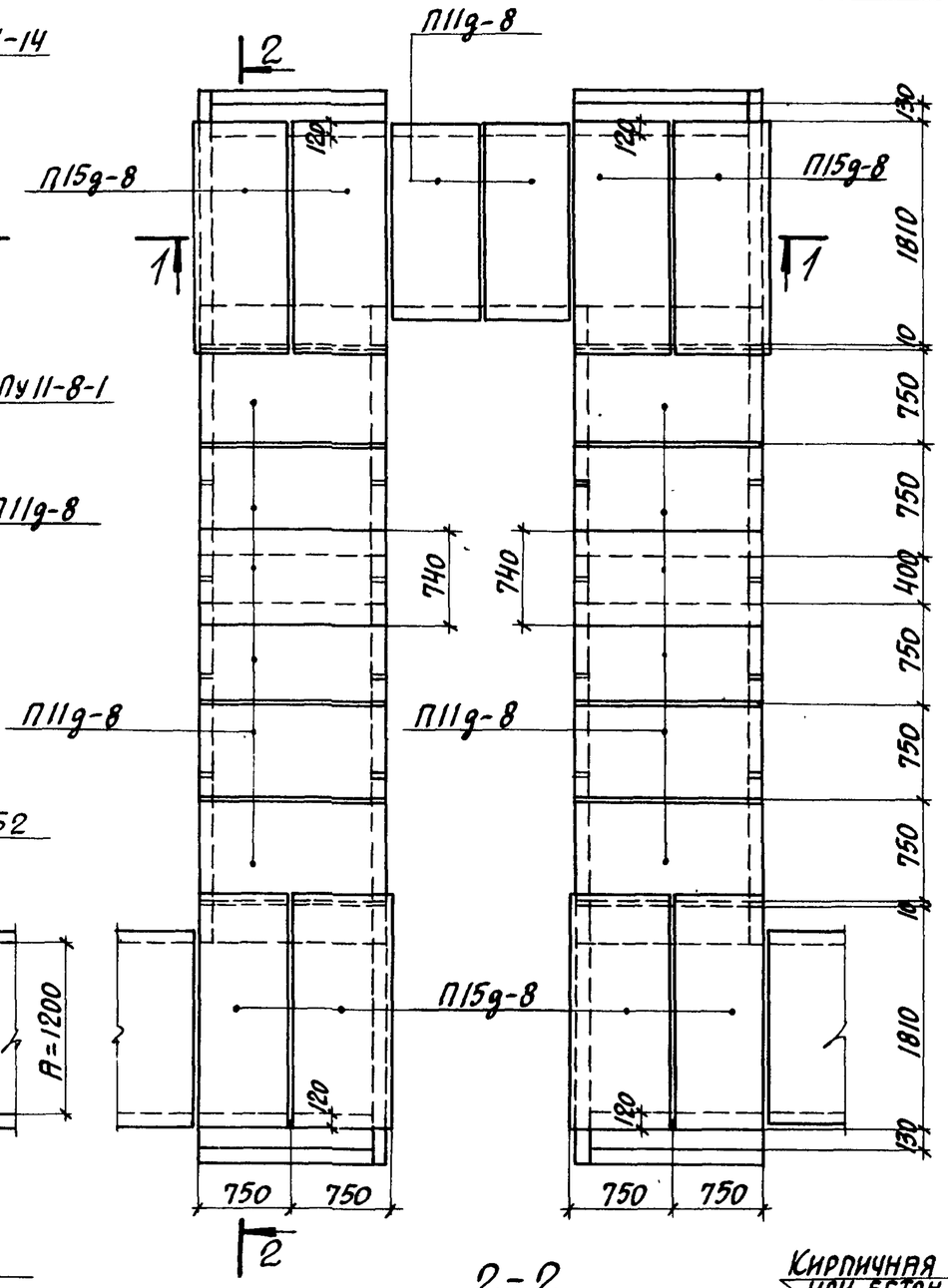


Таблица для подбора сборных железобетонных элементов на компенсаторную нишу

| Марка компенсаторной ниши | Марка изделия | Кол-во шт. | Выпуск серии 3.006-2 |
|---|---|---|---|
| НК 120×60 | Л11g-8 | 8 | II-1 |
| | Лу11-8-1 | 2 | III-2 |
| | Лу11-8н-1 | 2 | |
| | П11g-8 | 14 | II-2 |
| | П15g-8 | 8 | |
| | Б2 | 4 | III-2 |

Выборка закладных элементов на компенсаторную нишу

| Марка компенсаторной ниши | Марка закладного элемента | Кол-во шт. | Выпуск серии 3.006-2 |
|---|---|---|---|
| НК 120×60 | М-14 | 12 | II-3 |

Лотки Лу11-8-1 и Лу11-8н-1 изготавливаются по чертежам лотков Лу11-8 и Лу11-8н с соответствующим укорочением.

## 1-1

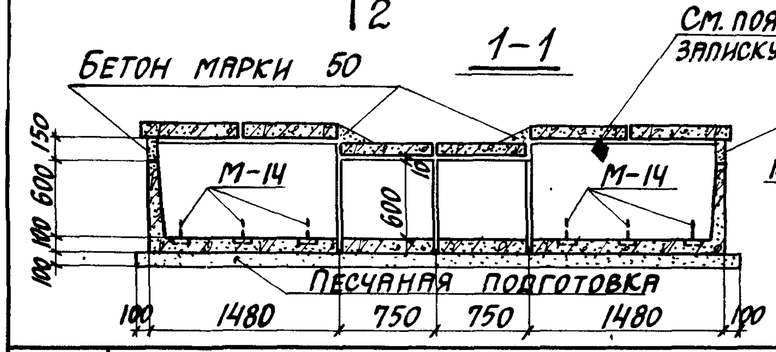


## 2-2

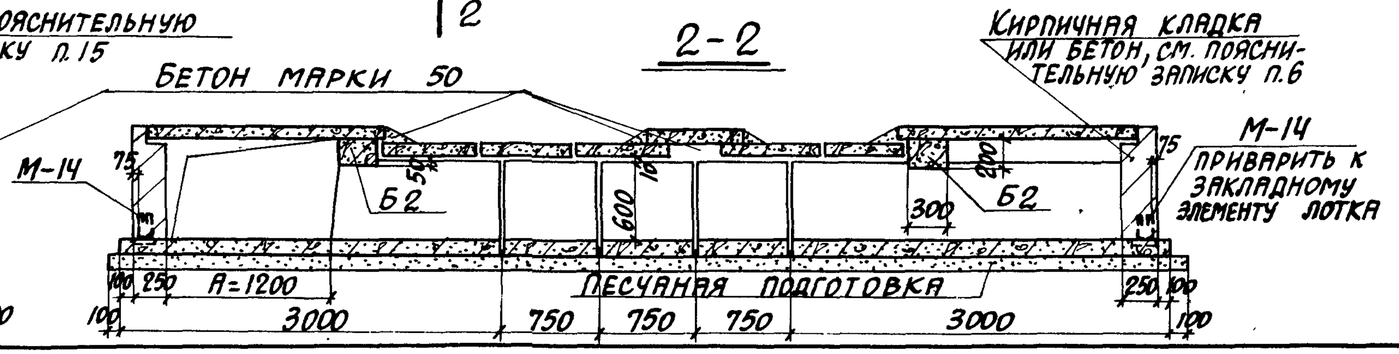


| ТК | Сборные железобетонные каналы и тоннели из лотковых элементов | Серия 3.006-2 | |
|---|---|---|---|
| 1976 | Монтажная схема компенсаторной ниши НК 120×60 (тип II) для тепловых сетей | Выпуск III-1 | Лист 41 |

## План

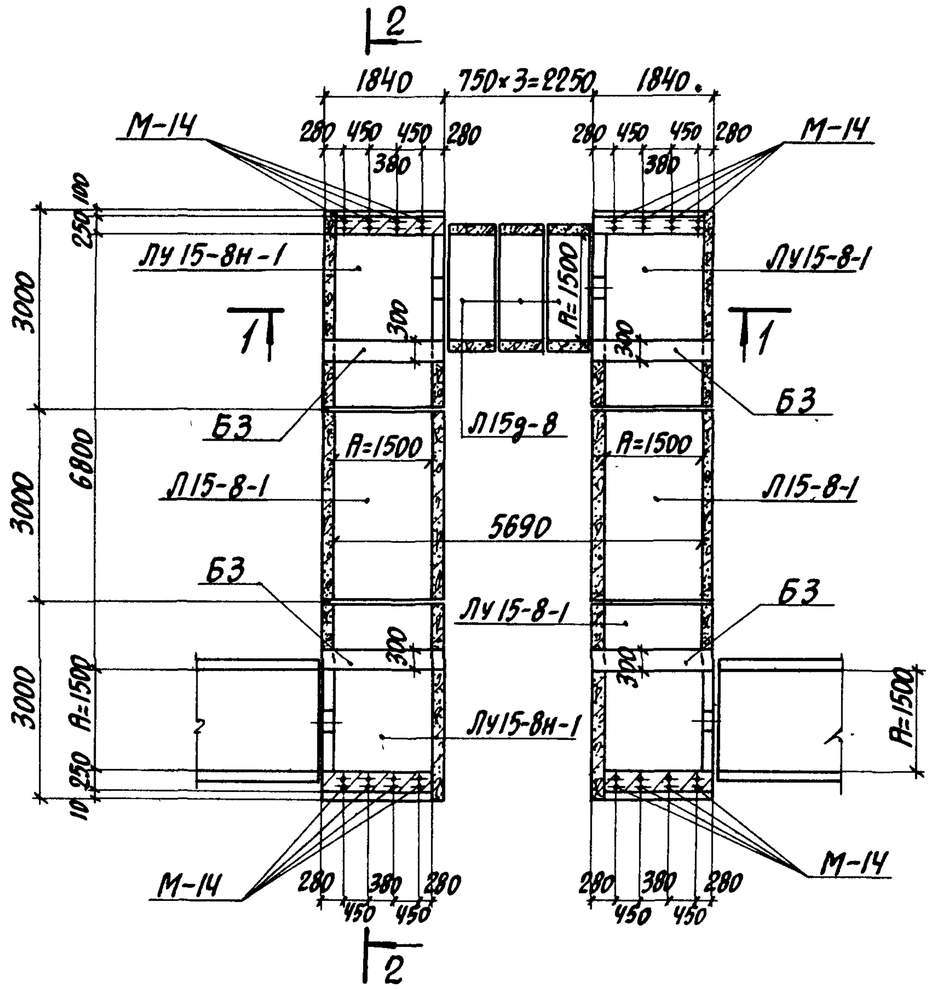


## План раскладки плит перекрытия

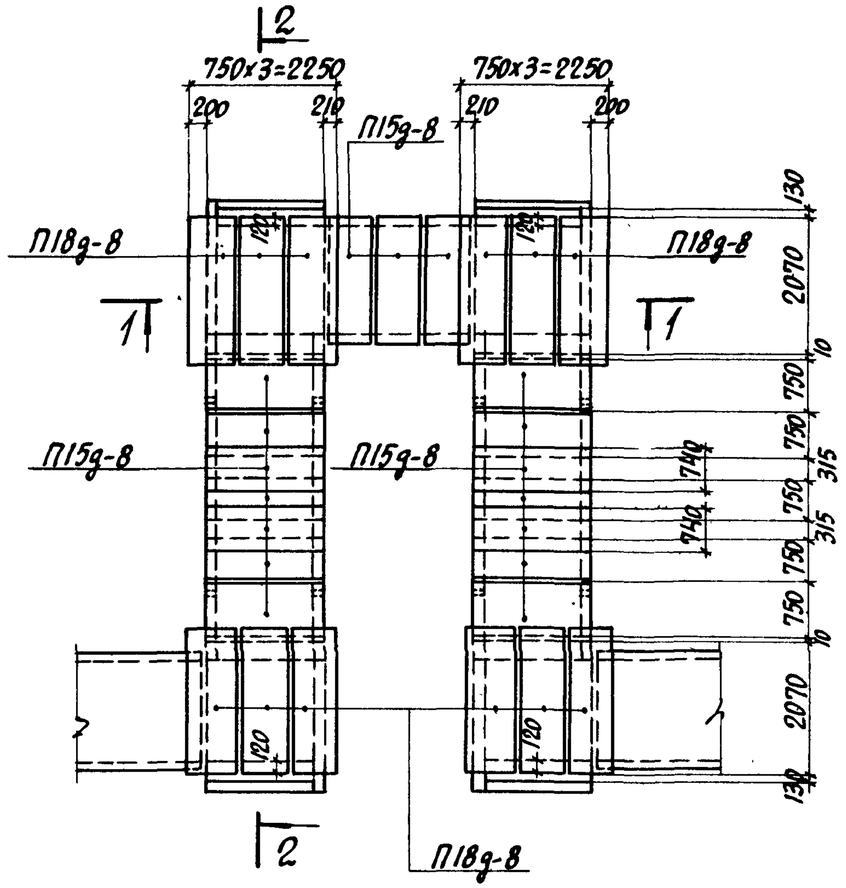


## Таблица для подбора сборных железобетонных элементов на компенсаторную нишу

| Марка компенсаторной ниши | Марка изделия | Кол-во шт. | Выпуск серии 3.006-2 |
|---|---|---|---|
| НК 150×60 | Л15g-8 | 3 | II-1 |
| | Л15-8-1 | 2 | |
| | Лу15-8-1 | 2 | III-2 |
| | Лу15-8н-1 | 2 | |
| | П15g-8 | 17 | II-2 |
| | П18g-8 | 12 | |
| | Б3 | 4 | III-2 |
| | | | |

## Выборка закладных элементов на компенсаторную нишу

| Марка компенсаторной ниши | Марка закладного элемента | Кол-во шт. | Выпуск серии 3.006-2 |
|---|---|---|---|
| НК 150×60 | М-14 | 16 | II-3 |

## 1-1

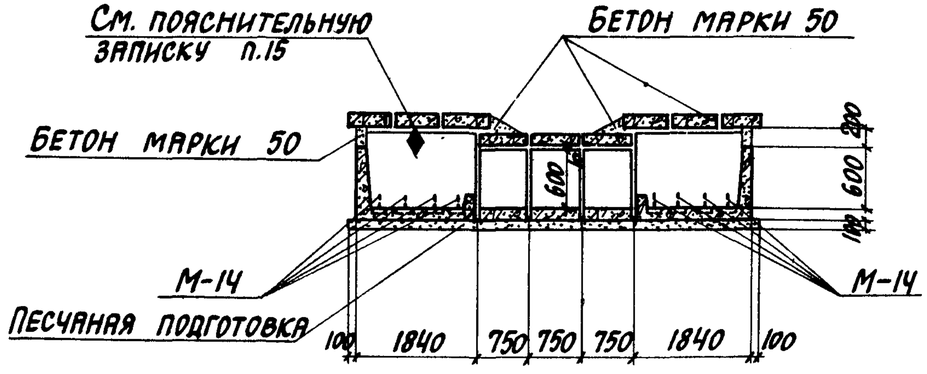


## 2-2

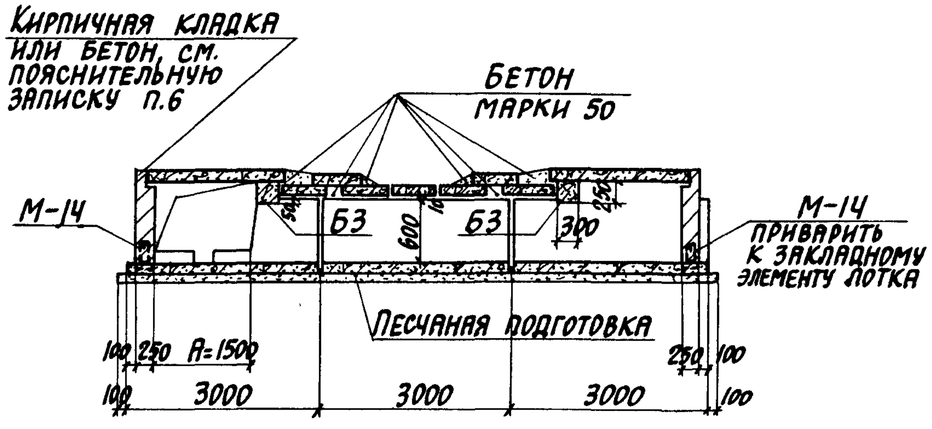


Лотки Л15-8-1, Лу15-8-1 и Лу15-8н-1 изготавливаются по чертежам лотков Л15-8, Лу15-8 и Лу15-8н с соответствующим укорочением.

| ТК | Сборные железобетонные каналы и тоннели из лотковых элементов | Серия 3.006-2 | |
|---|---|---|---|
| 1976 | Монтажная схема компенсаторной ниши НК 150×60 (тип I) для тепловых сетей | Выпуск III-1 | Лист 42 |

## План

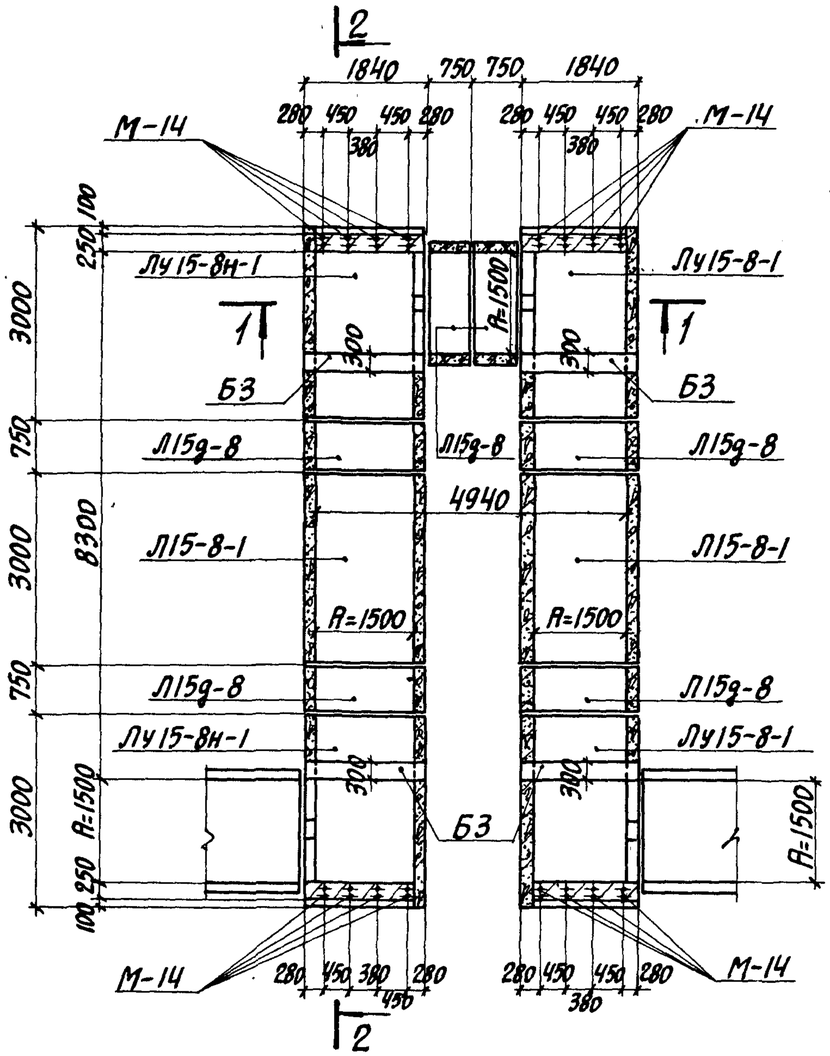


## План раскладки плит перекрытия

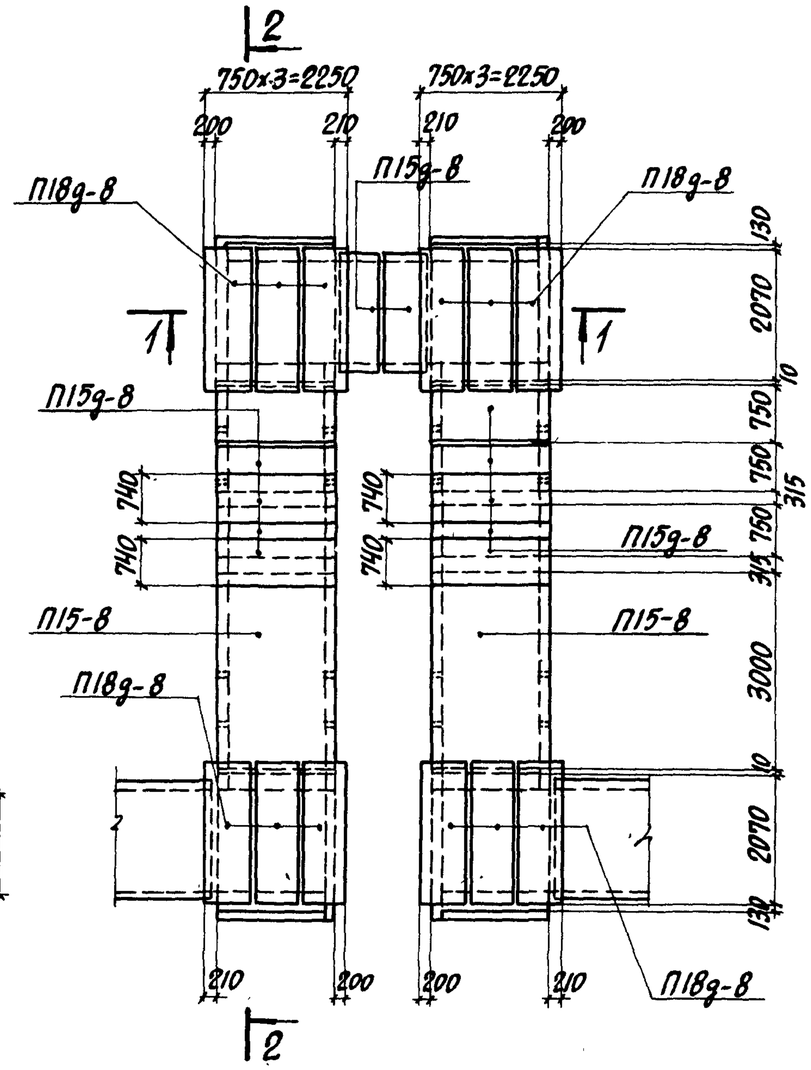


## Таблица для подбора сборных железобетонных элементов на компенсаторную нишу

| Марка компенсаторной ниши | Марка изделия | Кол-во шт. | Выпуск серии 3.006-2 |
|---|---|---|---|
| НК 150х60 | Л15g-8 | 6 | II-1 |
| | Л15-8-1 | 2 | |
| | Лу15-8-1 | 2 | III-2 |
| | Лу15-8н-1 | 2 | |
| | П15-8 | 2 | II-2 |
| | П15g-8 | 12 | |
| | П18g-8 | 12 | |
| | Б3 | 4 | III-2 |

## Выборка закладных элементов на компенсаторную нишу

| Марка компенсаторной ниши | Марка закладного элемента | Кол-во шт. | Выпуск серии 3.006-2 |
|---|---|---|---|
| НК 150х60 | М-14 | 16 | II-3 |

## 1-1

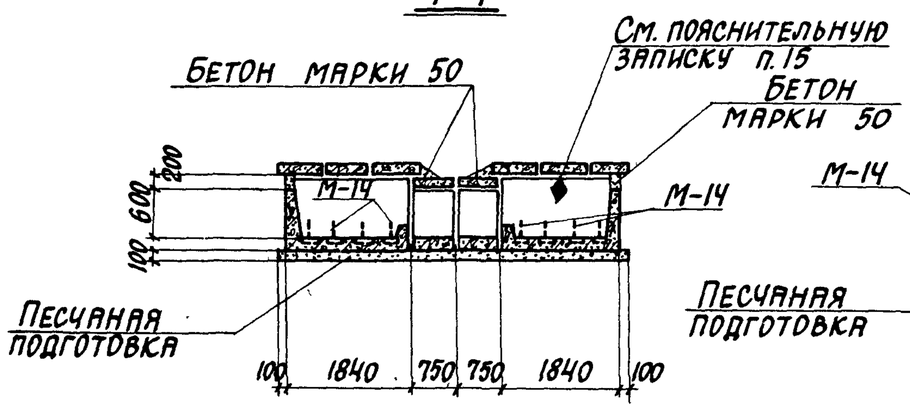


## 2-2

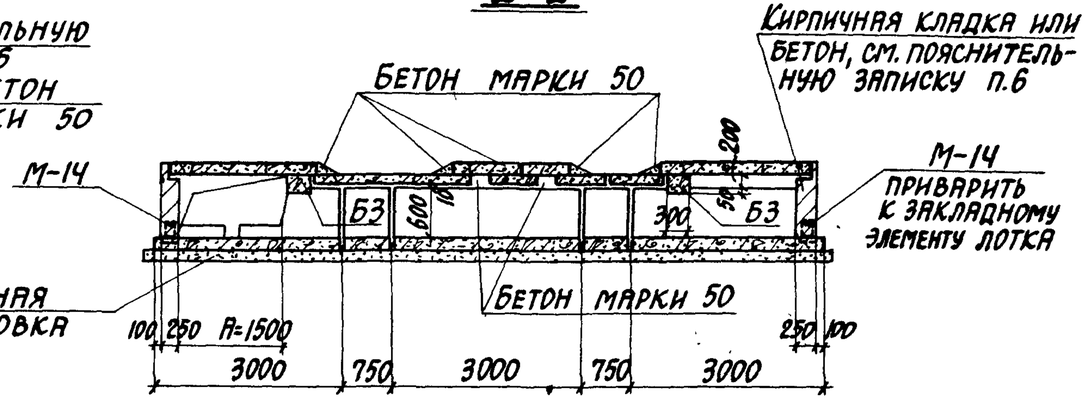


Лотки Л15-8-1, Лу15-8-1 и Лу15-8н-1 изготавливаются по чертежам лотков Л15-8, Лу15-8 и Лу15-8н с соответствующим укорочением.

| ТК | Сборные железобетонные каналы и тоннели из лотковых элементов | Серия 3.006-2 | |
|---|---|---|---|
| 1976 | Монтажная схема компенсаторной ниши НК 150х60 (тип II) для тепловых сетей | Выпуск III-1 | Лист 43 |

## План

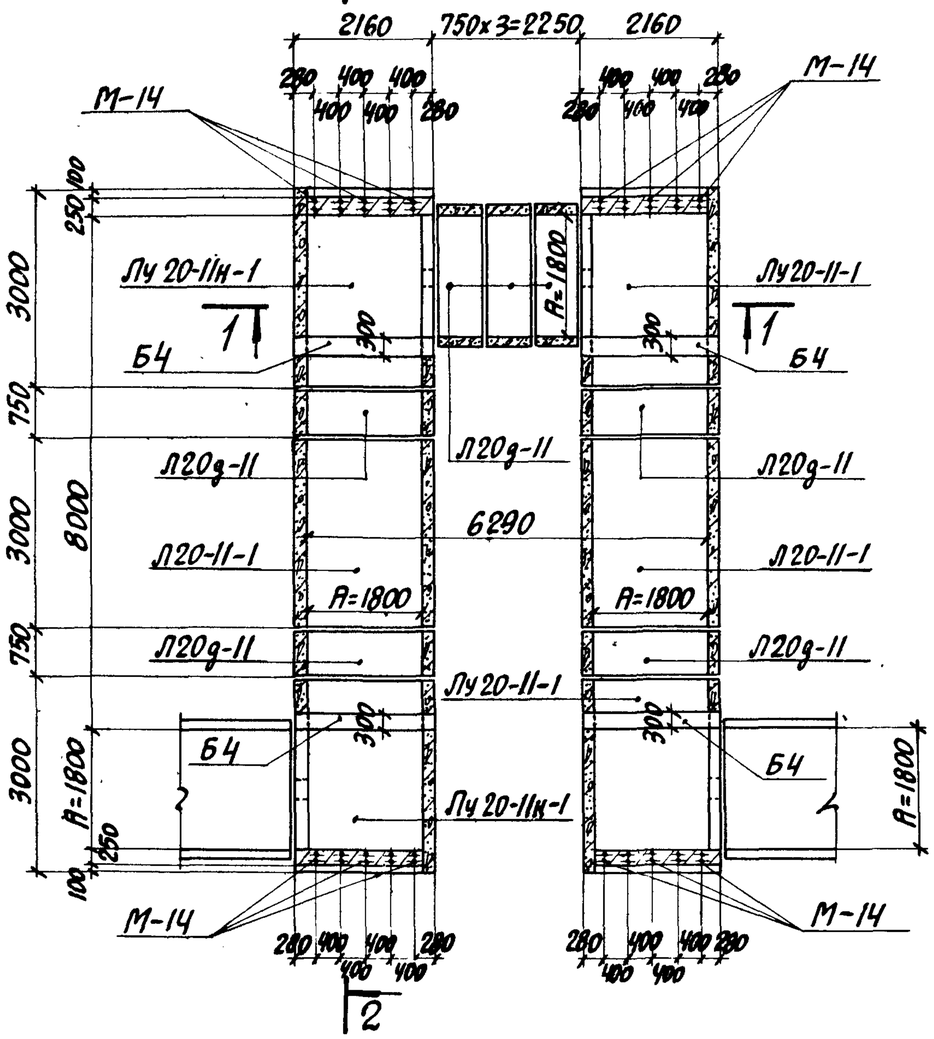


## План раскладки плит перекрытия

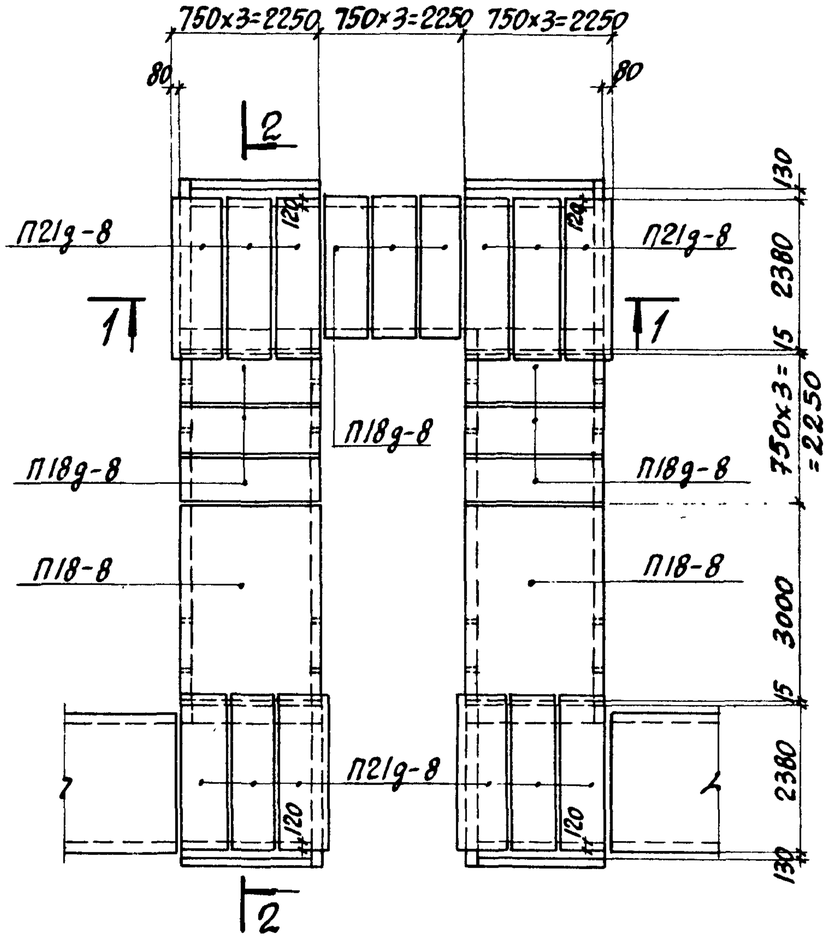


## Таблица для подбора сборных железобетонных элементов на компенсаторную нишу

| Марка компенсаторной ниши | Марка изделия | Кол-во шт. | Выпуск серии 3.006-2 |
|---|---|---|---|
| НК 180×90 | Л20д-11 | 7 | II-1 |
| | Л20-11-1 | 2 | |
| | ЛУ20-11-1 | 2 | III-2 |
| | ЛУ20-11К-1 | 2 | |
| | П18-8 | 2 | II-2 |
| | П18д-8 | 9 | |
| | П21д-8 | 12 | |
| | Б4 | 4 | III-2 |

## Выборка закладных элементов на компенсаторную нишу

| Марка компенсаторной ниши | Марка закладного элемента | Кол-во шт. | Выпуск серии 3.006-2 |
|---|---|---|---|
| НК 180×90 | М-14 | 20 | II-3 |

## 1-1

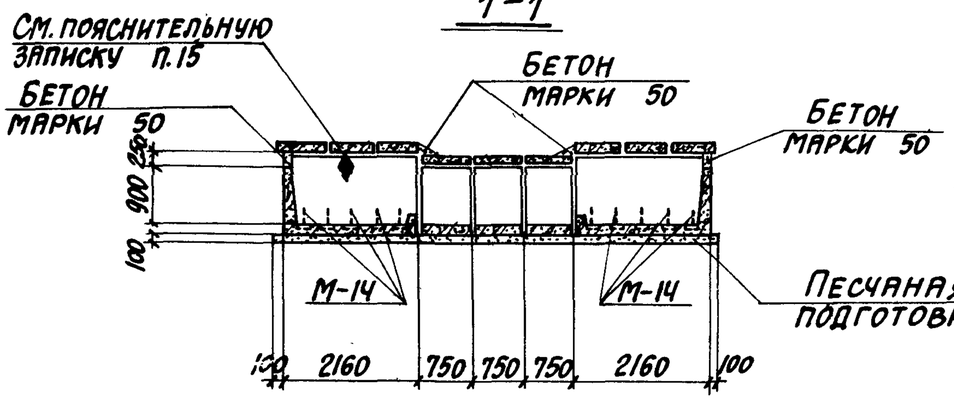


## 2-2

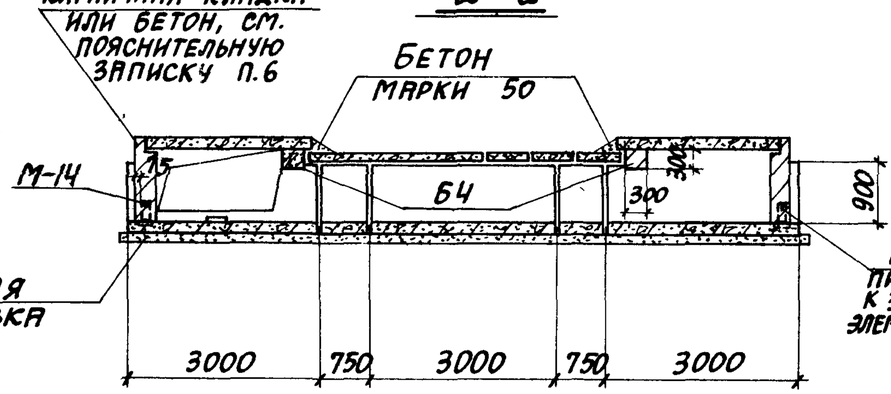


Лотки Л20-11-1, ЛУ20-11-1 и ЛУ20-11К-1 изготавливаются по чертежам лотков Л20-11, ЛУ20-11 и ЛУ20-11К с соответствующим укорочением.

| ТК | Сборные железобетонные каналы и тоннели из лотковых элементов | Серия 3.006-2 | |
|---|---|---|---|
| 1976 | Монтажная схема компенсаторной ниши НК 180×90 (тип I) для тепловых сетей | Выпуск III-1 | Лист 44 |

## План

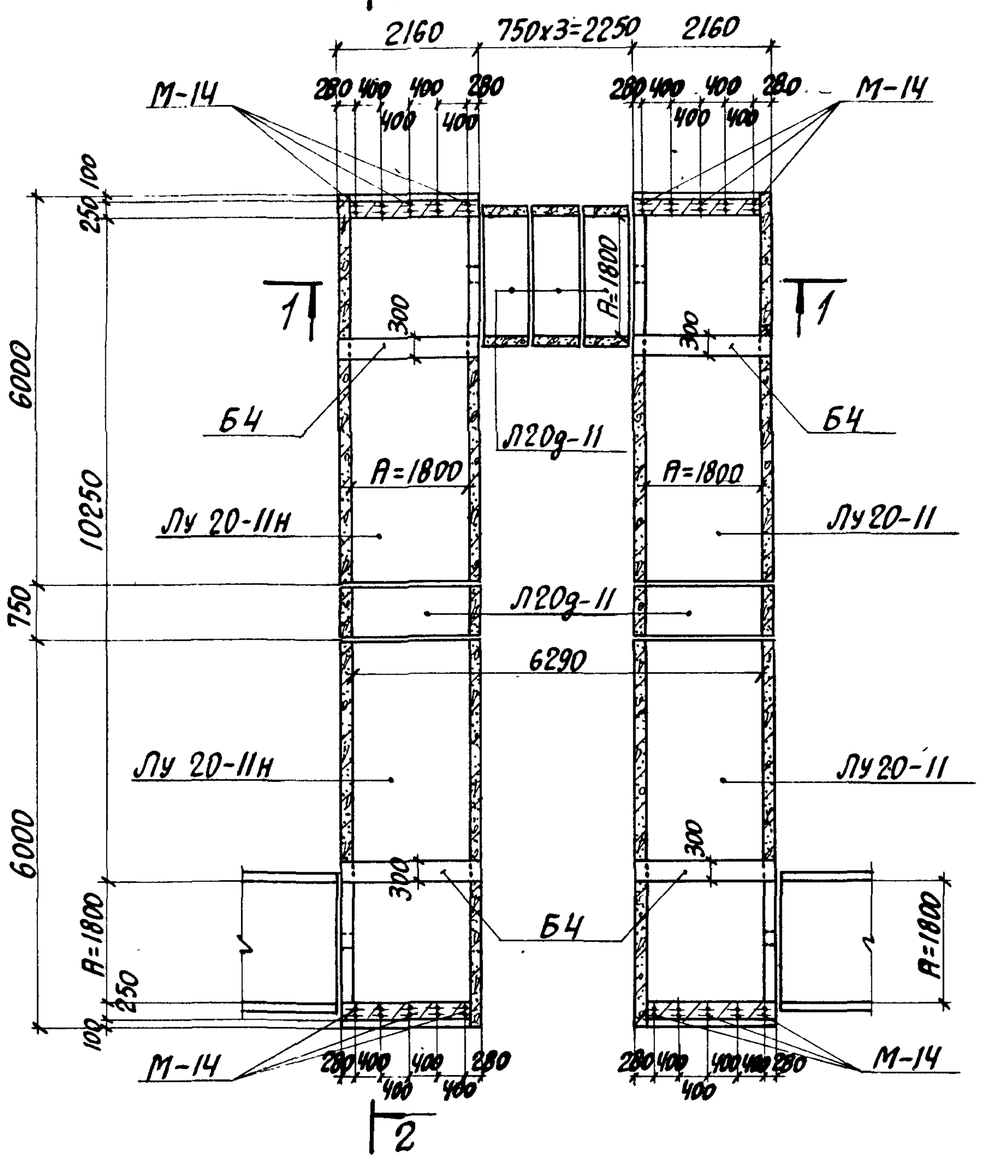


## План раскладки плит перекрытия

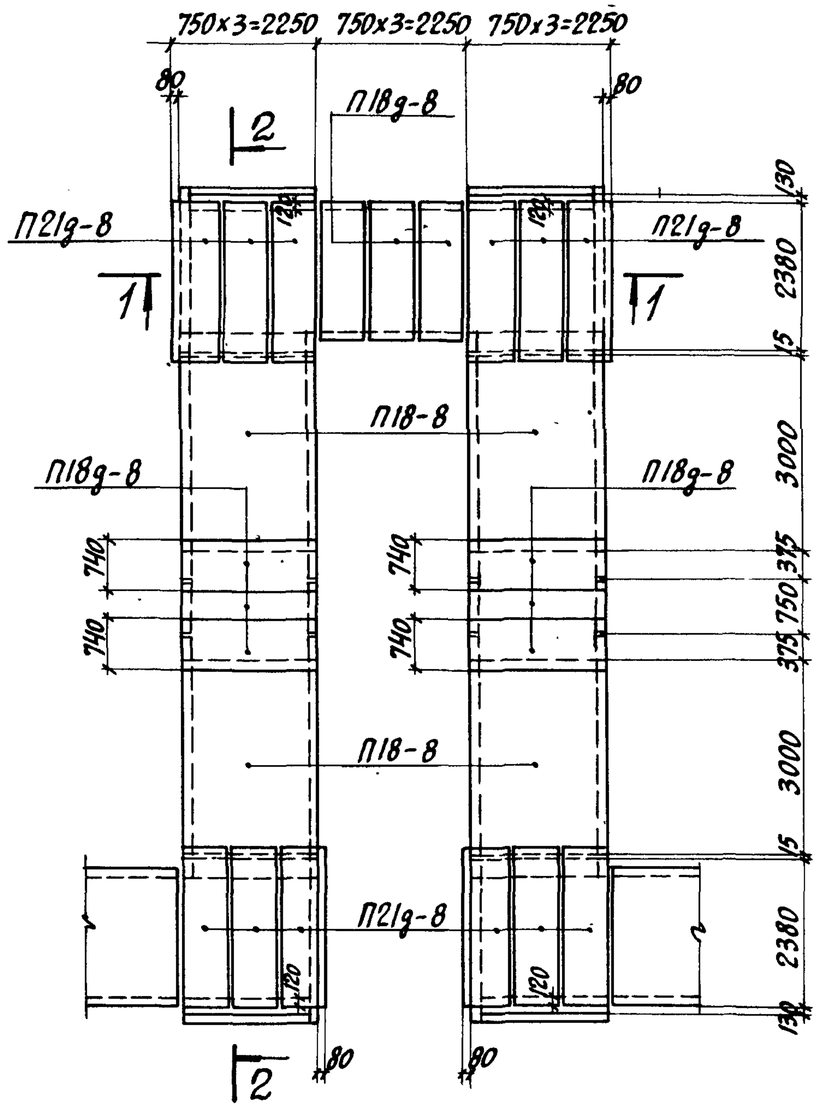


Таблица для подбора сборных железобетонных элементов на компенсаторную нишу

| Марка компенсаторной ниши | Марка изделия | Кол-во шт. | Выпуск серии 3.006-2 |
|---|---|---|---|
| НК 180х90 | Л20g-11 | 5 | II-1 |
| | Лу20-11 | 2 | III-2 |
| | Лу20-11н | 2 | |
| | П18-8 | 4 | II-2 |
| | П18g-8 | 9 | |
| | П21g-8 | 12 | |
| | Б4 | 4 | III-2 |

Выборка закладных элементов на компенсаторную нишу

| Марка компенсаторной ниши | Марка закладного элемента | Кол-во шт. | Выпуск серии 3.006-2 |
|---|---|---|---|
| НК 180х90 | М-14 | 20 | II-3 |

## 1-1

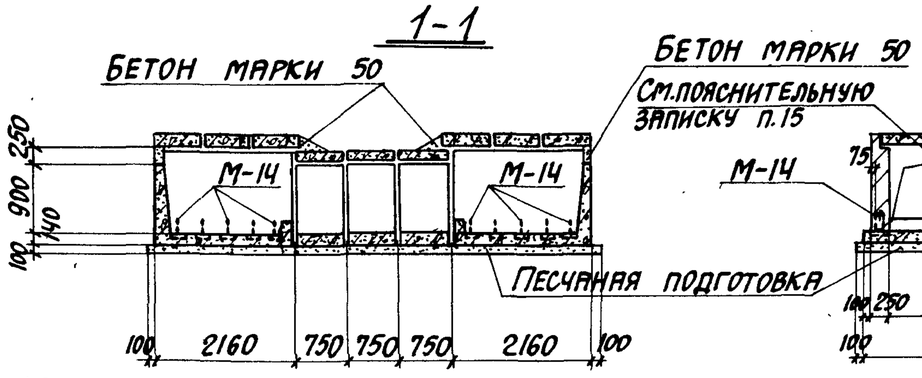


## 2-2

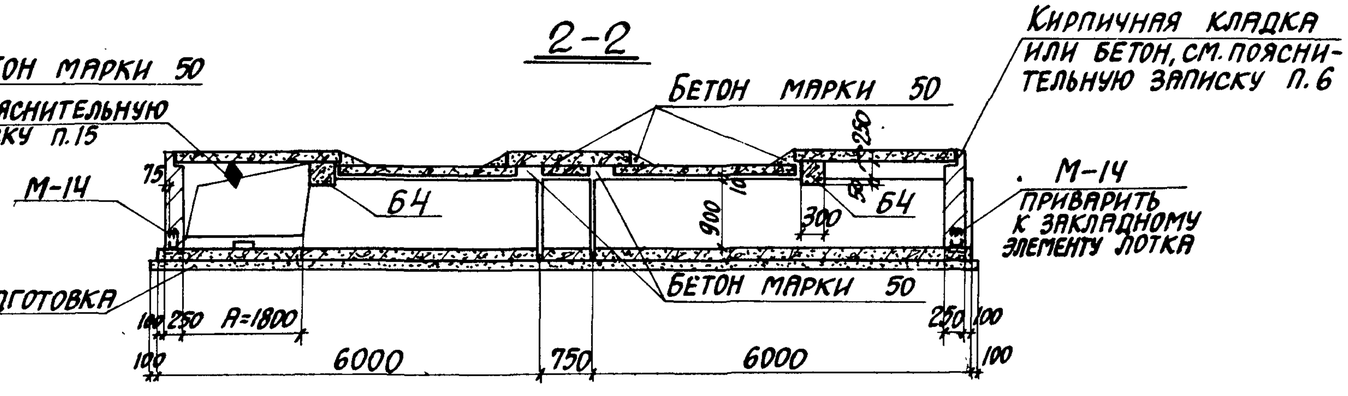


| ТК | Сборные железобетонные каналы и тоннели из лотковых элементов | Серия 3.006-2 | |
|---|---|---|---|
| 1976 | Монтажная схема компенсаторной ниши НК 180х90 (тип II) для тепловых сетей | Выпуск III-1 | Лист 45 |

## Л20-11Н

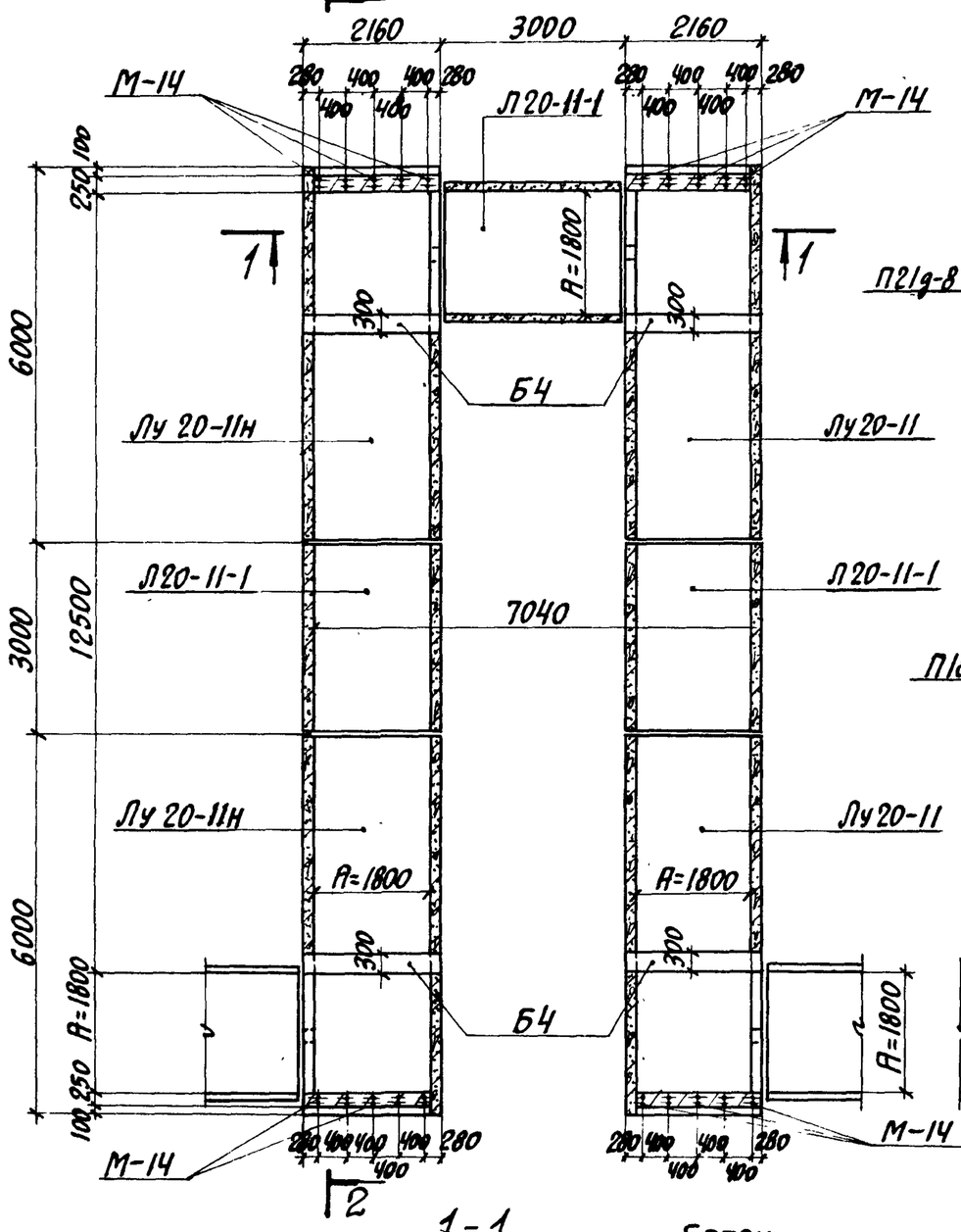


## 1-1

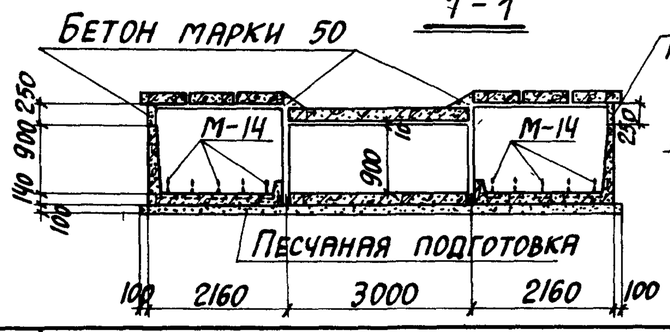


## План раскладки плит перекрытия

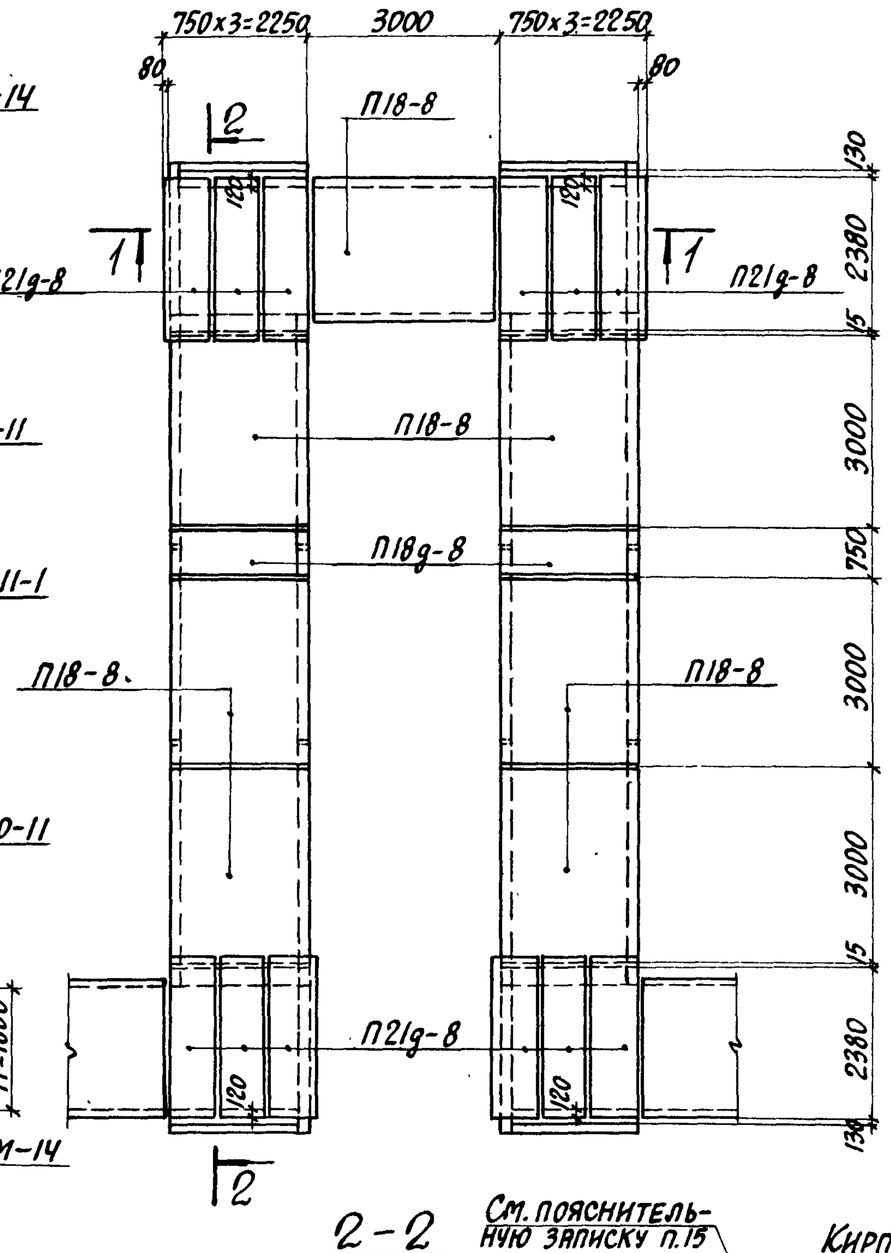


## 2-2

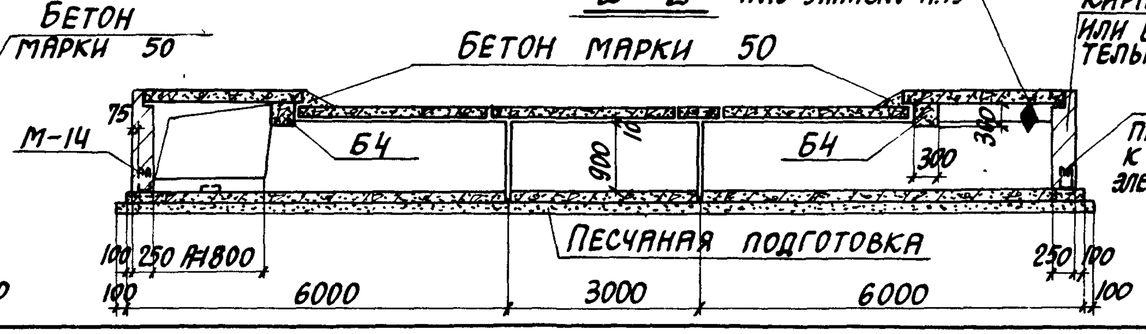


Таблица для подбора сборных железобетонных элементов на компенсаторную нишу

| Марка компенсаторной ниши | Марка изделия | Кол-во шт. | Выпуск серии 3.006-2 |
|---|---|---|---|
| НК 180×90 | Л20-11-1 | 3 | II-1 |
| | | | |
| | Лу 20-11 | 2 | III-2 |
| | Лу 20-11Н | 2 | |
| | П18-8 | 7 | II-2 |
| | П18g-8 | 2 | |
| | П21g-8 | 12 | |
| | Б4 | 4 | III-2 |

Выборка закладных элементов на компенсаторную нишу

| Марка компенсаторной ниши | Марка закладного элемента | Кол-во шт. | Выпуск серии 3.006-2 |
|---|---|---|---|
| НК 180×90 | М-14 | 20 | II-3 |

Лоток Л20-11-1 изготавливается по чертежу лотка Л20-11 с соответствующим укорочением.

| ТК | Сборные железобетонные каналы и тоннели из лотковых элементов | Серия 3.006-2 | |
|---|---|---|---|
| 1976 | Монтажная схема компенсаторной ниши НК 180×90 (тип III) для тепловых сетей | Выпуск III-1 | Лист 46 |

## План

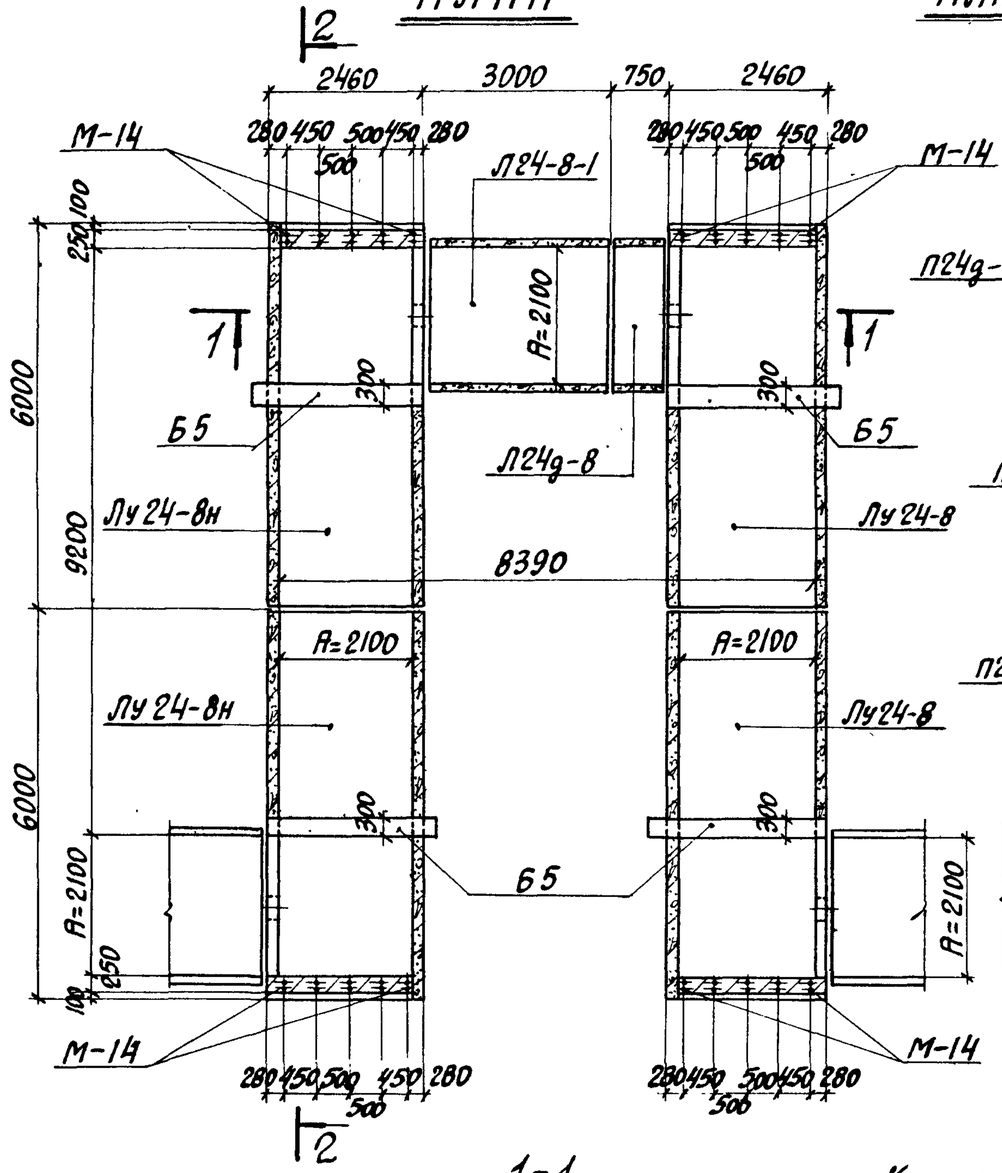


## План раскладки плит перекрытия

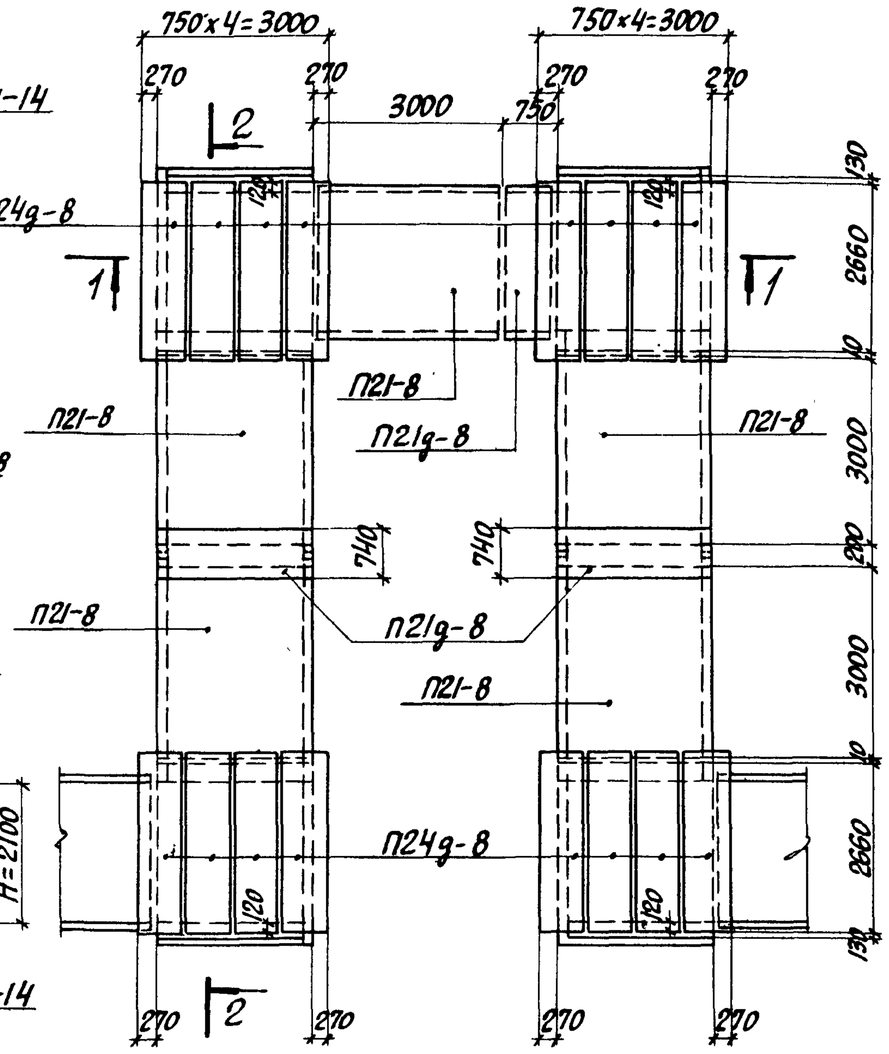


### Таблица для подбора сборных железобетонных элементов на компенсаторную нишу

| Марка компенсаторной ниши | Марка изделия | Кол-во шт. | Выпуск серии 3.006-2 |
|---|---|---|---|
| НК 210×90 | Л24-8-1 | 1 | II-1 |
| | П24д-8 | 1 | |
| | Лу24-8 | 2 | III-2 |
| | Лу24-8н | 2 | |
| | П21-8 | 5 | II-2 |
| | П21д-8 | 3 | |
| | П24д-8 | 16 | |
| | Б5 | 4 | III-2 |
| | | | |

### Выборка закладных элементов на компенсаторную нишу

| Марка компенсаторной ниши | Марка закладного элемента | Кол-во шт. | Выпуск серии 3.006-2 |
|---|---|---|---|
| НК 210×90 | М-14 | 20 | II-3 |

## 1-1

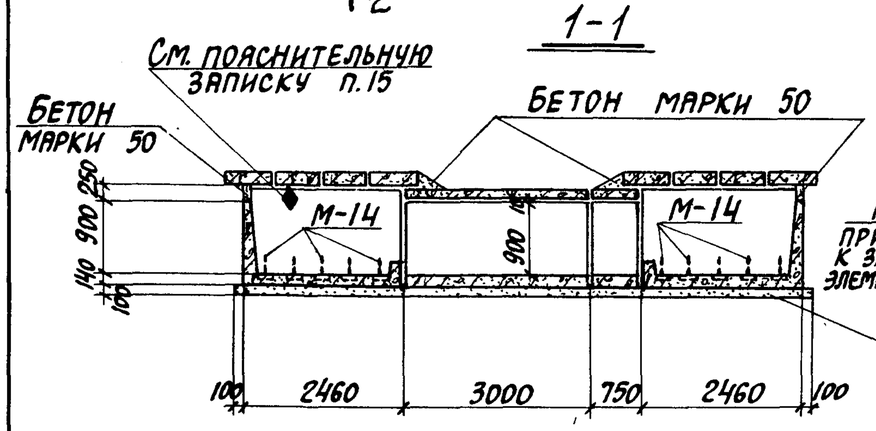


## 2-2

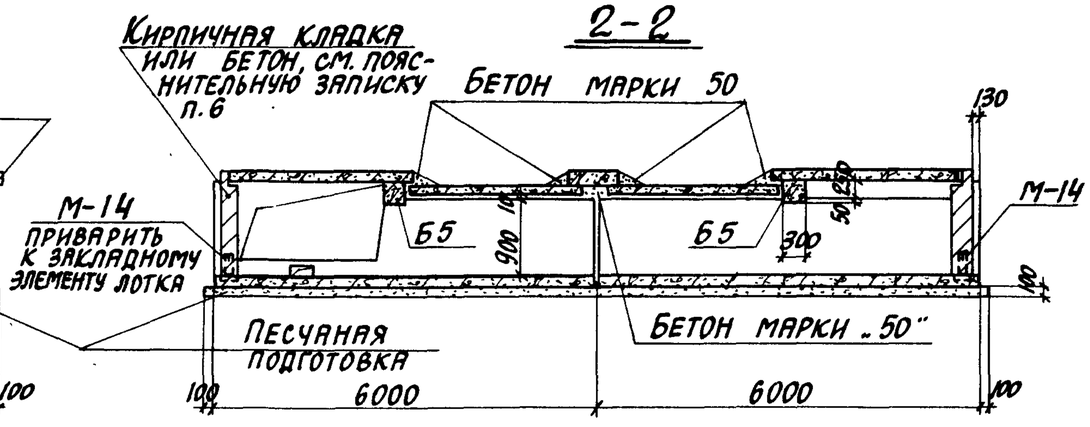


Лоток Л24-8-1 изготавливается по чертежу лотка Л24-8 с соответствующим укорочением.

| ТК | Сборные железобетонные каналы и тоннели из лотковых элементов | Серия 3.006-2 |
|---|---|---|
| | Монтажная схема компенсаторной ниши НК 210×90 для тепловых сетей | Выпуск III / Лист 47 |

## План

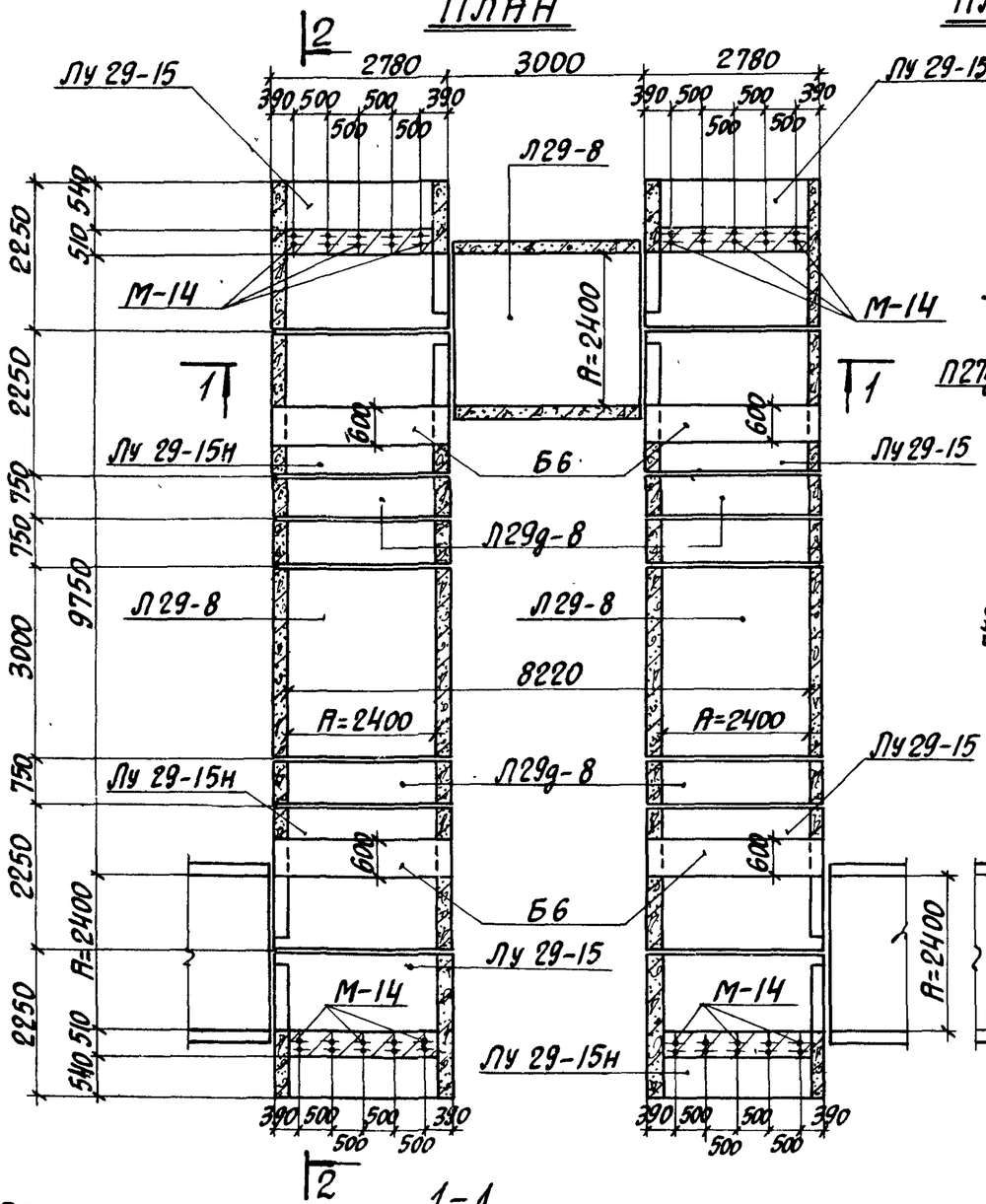


## План раскладки плит перекрытия

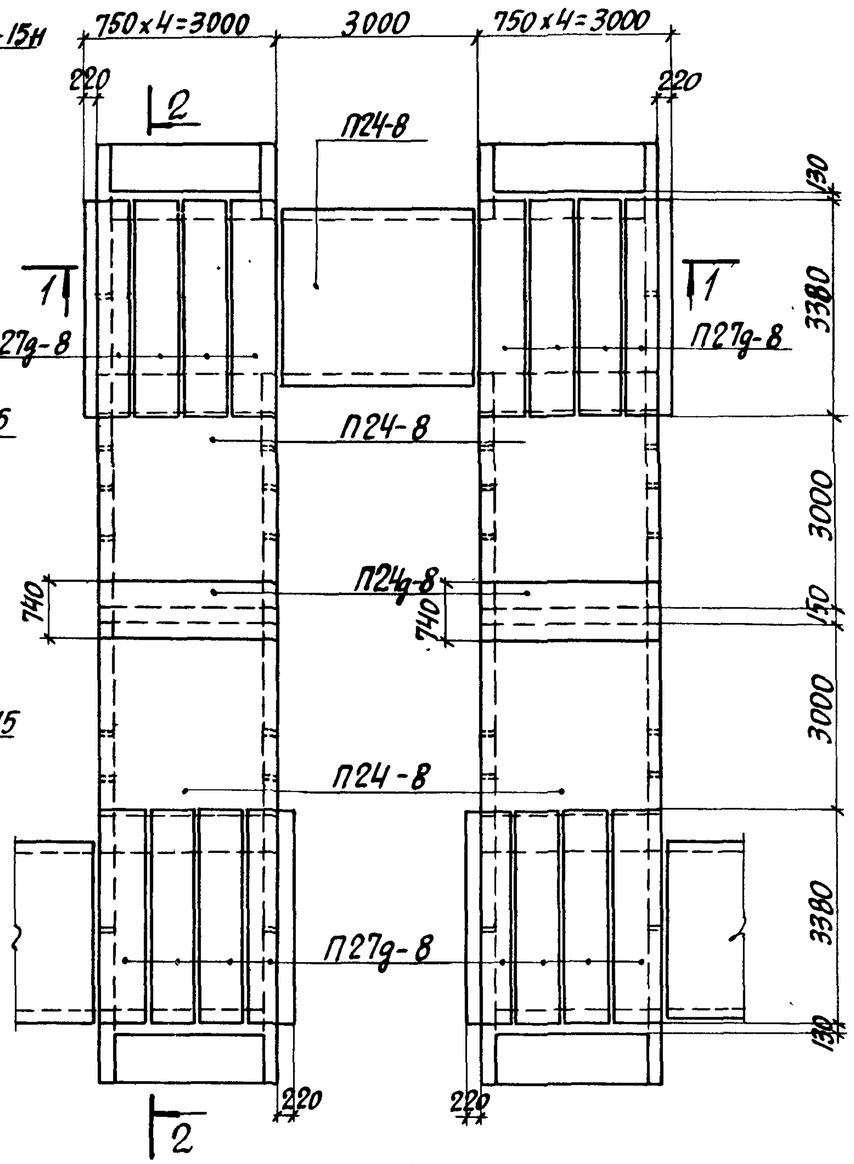


## Таблица для подбора сборных железобетонных элементов на компенсаторную нишу

| Марка компенсаторной ниши | Марка изделия | Кол-во шт. | Выпуск серии 3.006-2 |
|---|---|---|---|
| НК 240×120 | Л29-8 | 3 | II-1 |
| | Л29д-8 | 6 | |
| | Лу29-15 | 4 | III-2 |
| | Лу 29-15н | 4 | |
| | П24-8 | 5 | II-2 |
| | П24д-8 | 2 | |
| | П27д-8 | 16 | |
| | Б6 | 4 | III-2 |

## Выборка закладных элементов на компенсаторную нишу

| Марка компенсаторной ниши | Марка закладного элемента | Кол-во шт. | Выпуск серии 3.006-2 |
|---|---|---|---|
| НК 240×120 | М-14 | 20 | II-3 |

| | | | |
|---|---|---|---|
| ТК | Сборные железобетонные каналы и тоннели из лотковых элементов | Серия 3.006-2 | |
| 1976 | Монтажная схема компенсаторной ниши НК 240×120 (тип I) для тепловых сетей | Выпуск III | Лист 1.0 |

## План

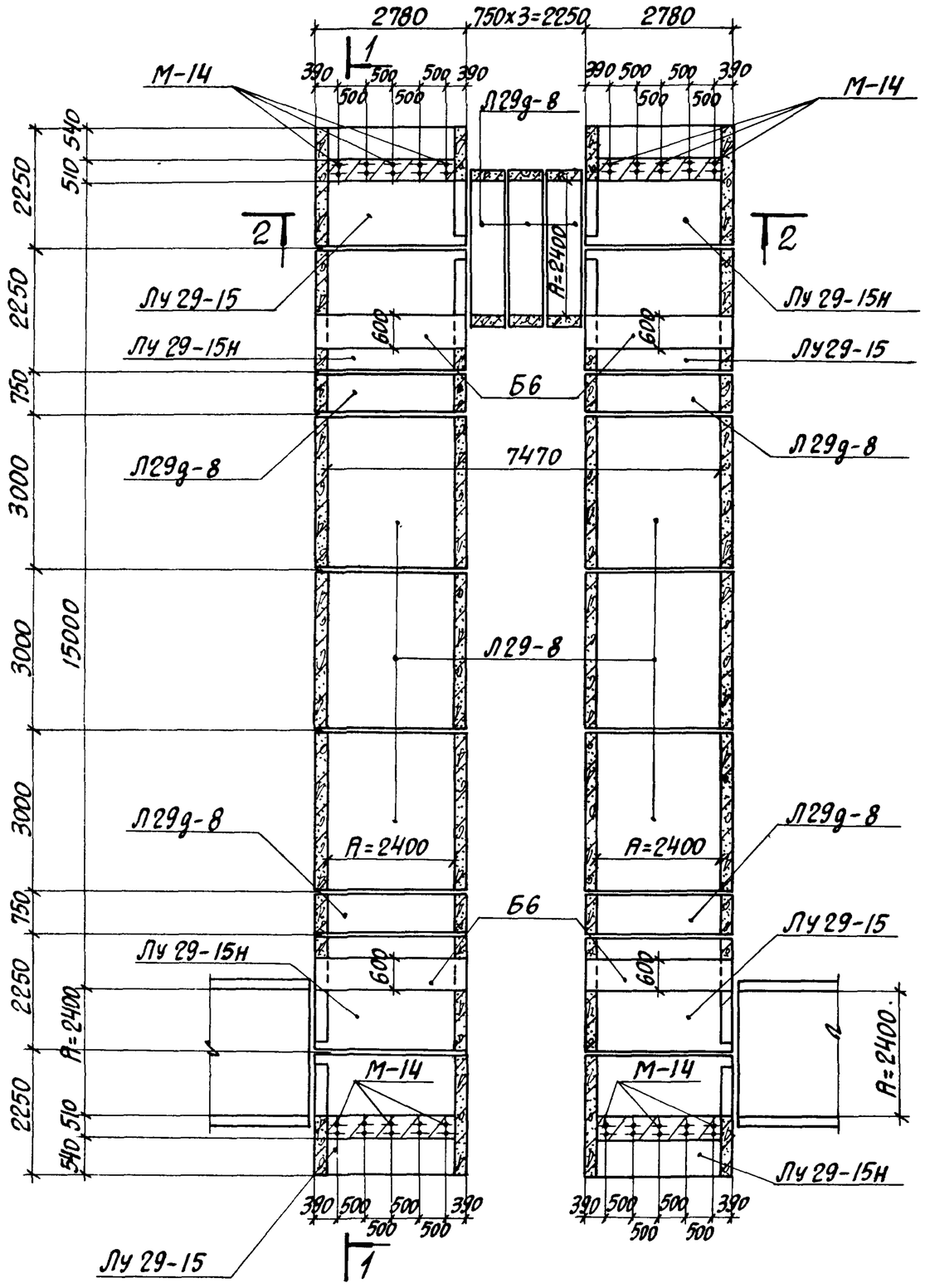


## План раскладки плит перекрытия

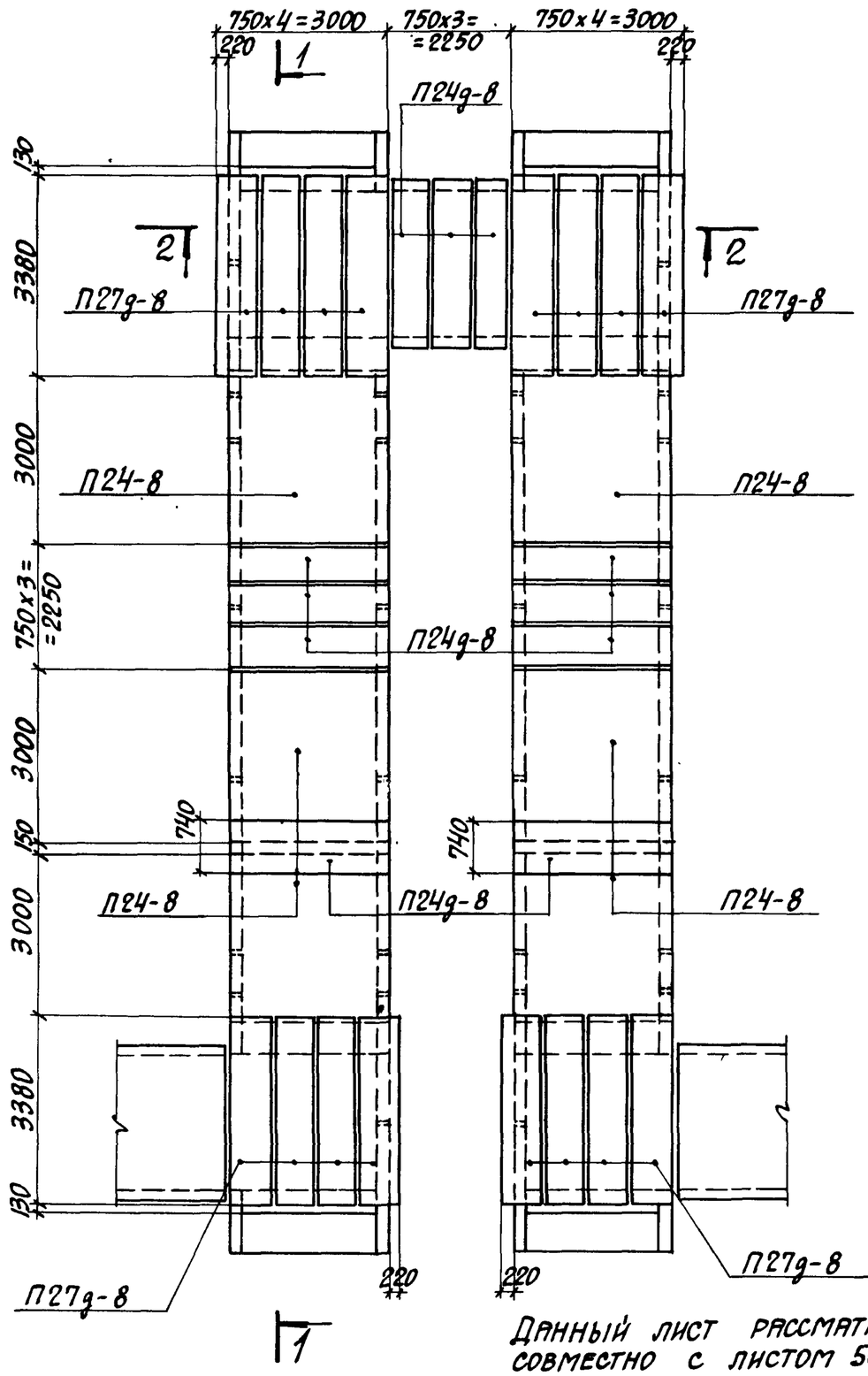


Данный лист рассматривать совместно с листом 50.

| ТК | Сборные железобетонные каналы и тоннели из лотковых элементов | Серия 3.006-2 | |
|---|---|---|---|
| 1976 | Монтажная схема компенсаторной ниши НК240х120 (тип II) для тепловых сетей. Планы | Выпуск III-1 | Лист 49 |

## 1-1

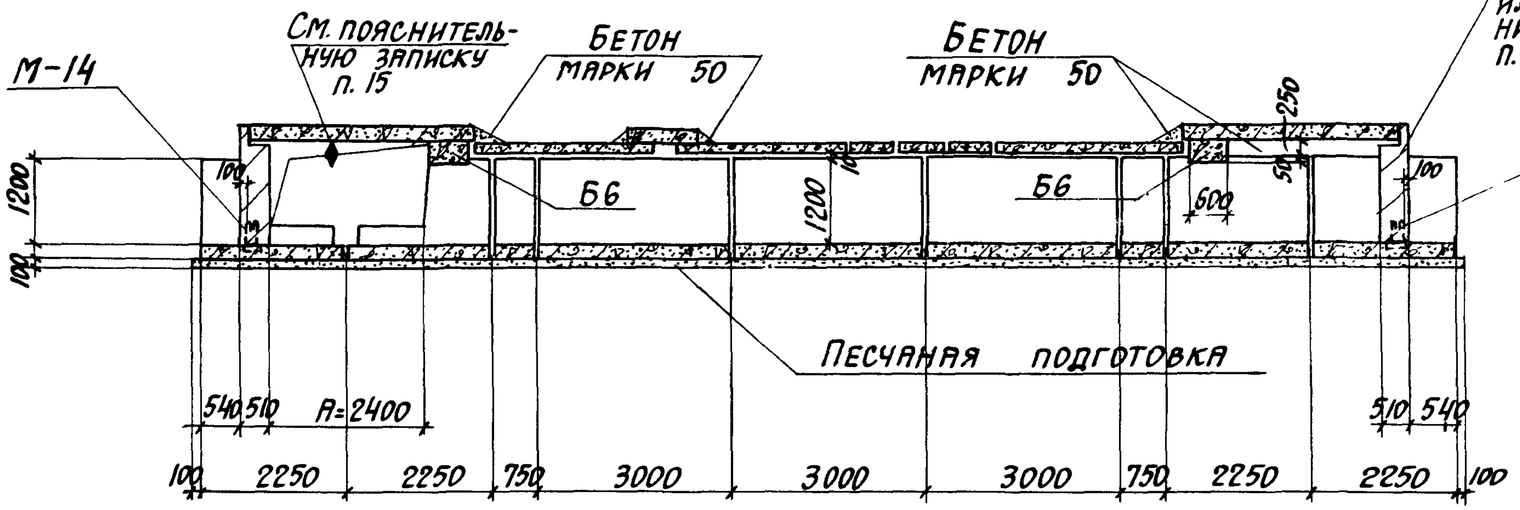


## 2-2

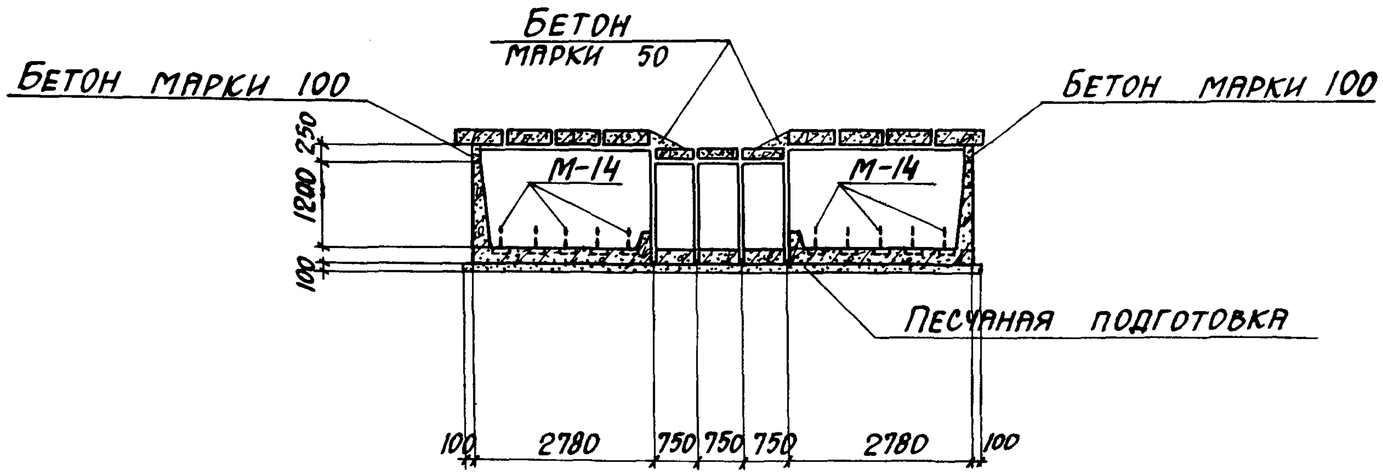


Таблица для подбора сборных железобетонных элементов для компенсаторной ниши

| Марка компенсаторной ниши | Марка изделия | Кол-во шт. | Выпуск серии 3.006-2 |
|---|---|---|---|
| НК 240×120 | Л29-8 | 6 | II-1 |
| | Л29д-8 | 7 | |
| | Лу29-15 | 4 | III-2 |
| | Лу29-15н | 4 | |
| | П24-8 | 6 | II-2 |
| | П24д-8 | 11 | |
| | П27д-8 | 16 | |
| | Б6 | 4 | III-2 |

Выборка закладных элементов на компенсаторную нишу

| Марка компенсаторной ниши | Марка закладного элемента | Кол-во шт. | Выпуск серии 3.006-2 |
|---|---|---|---|
| НК 240×120 | М-14 | 20 | II-3 |

Данный лист рассматривать совместно с листом 49.

| ТК | Сборные железобетонные лотки и тоннели из лотковых элементов | Серия 3.006-2 | |
|---|---|---|---|
| 1976 | Монтажная схема компенсаторной ниши НК240×120 (тип II) для тепловых сетей. Разрезы 1-1; 2-2 | Выпуск III-1 | Лист 50 |

## План

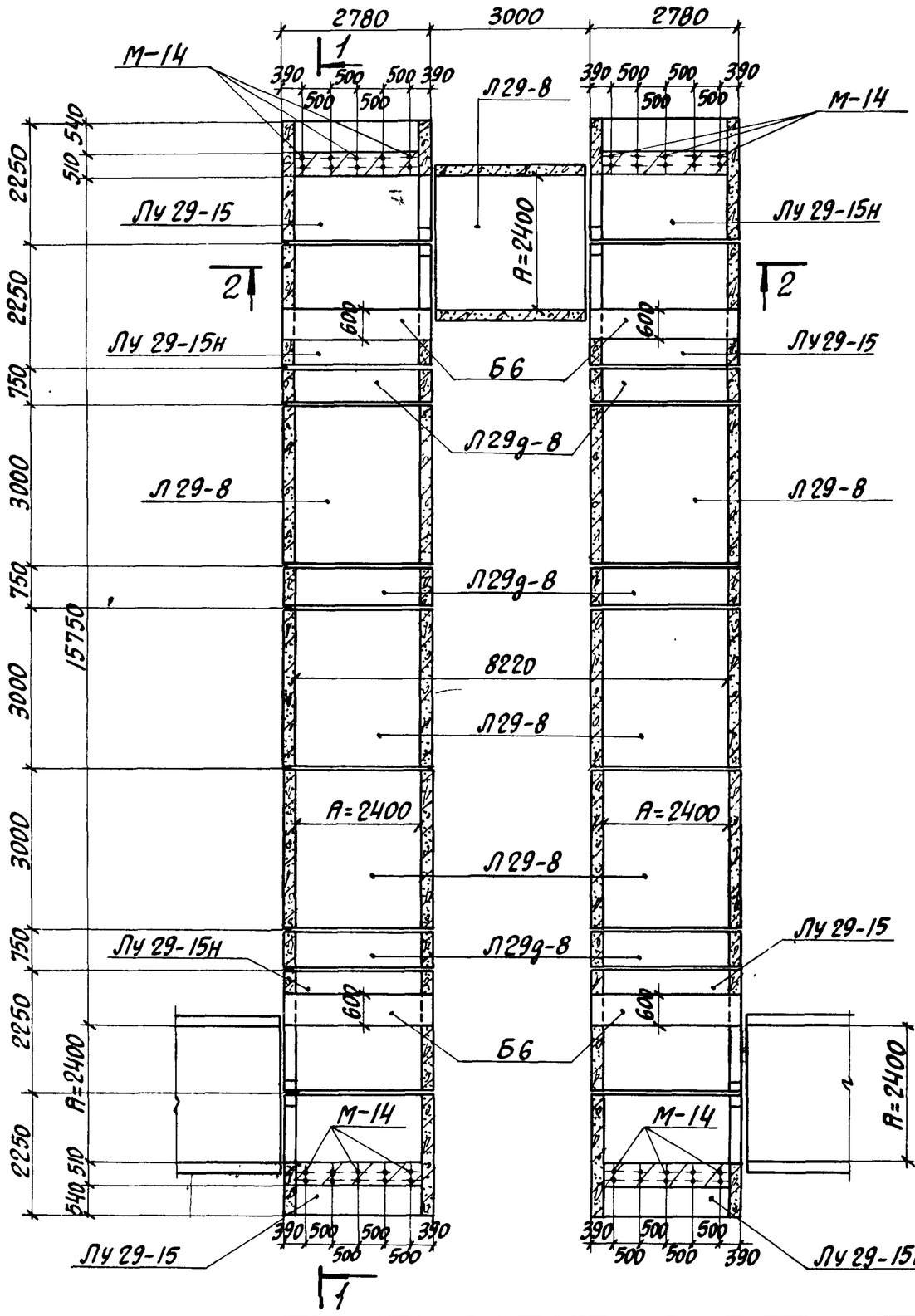


## План раскладки плит перекрытия

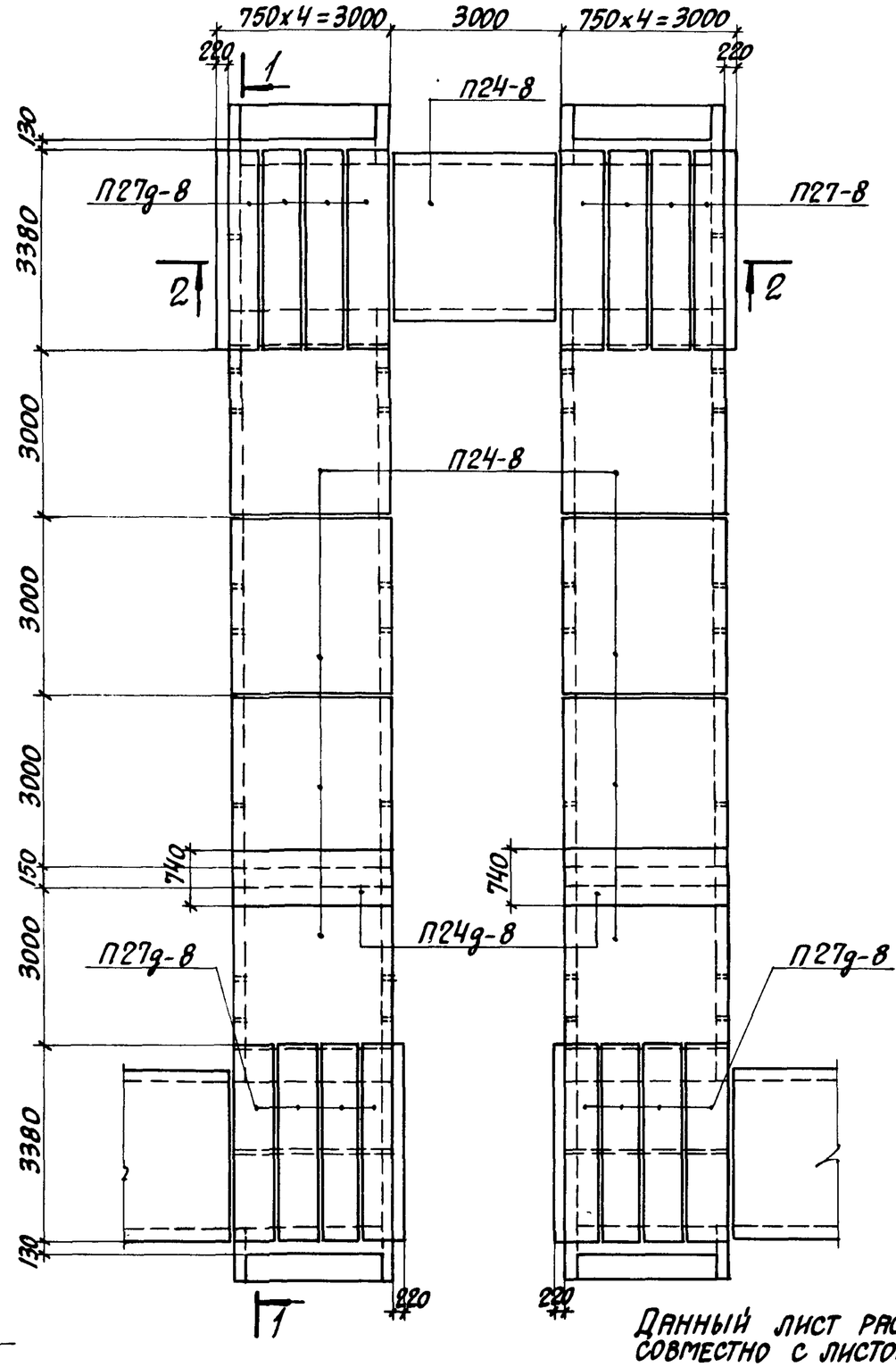


Данный лист рассматривать совместно с листом 52.

| | | |
|---|---|---|
| ТК | Сборные железобетонные лотки и тоннели из лотковых элементов | Серия 3.006-2 |
| 1976 | Монтажная схема компенсаторной ниши НК240х120 (тип III) для тепловых сетей. Планы | Выпуск III-1 / Лист 51 |

## 1-1

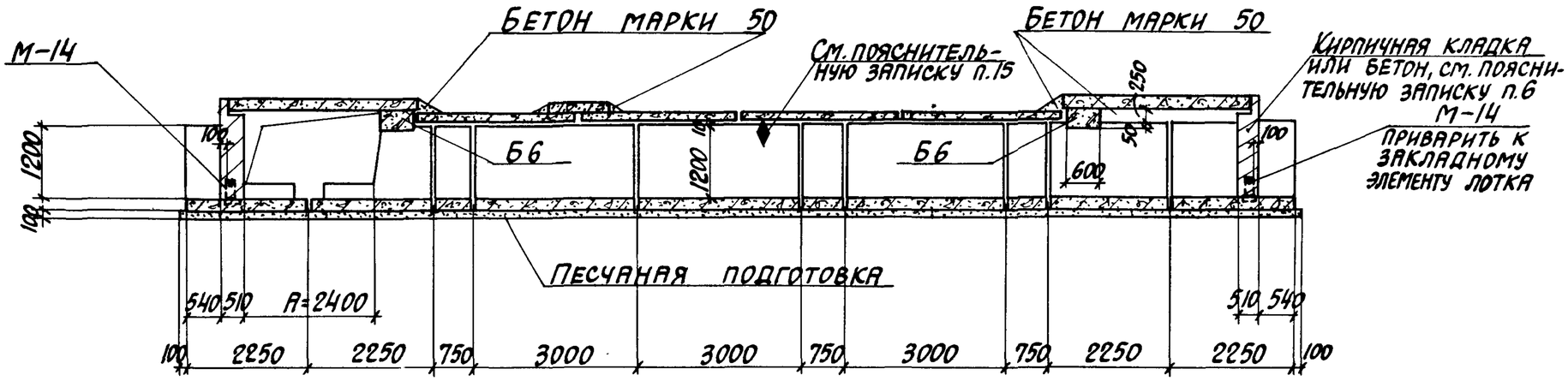


## 2-2

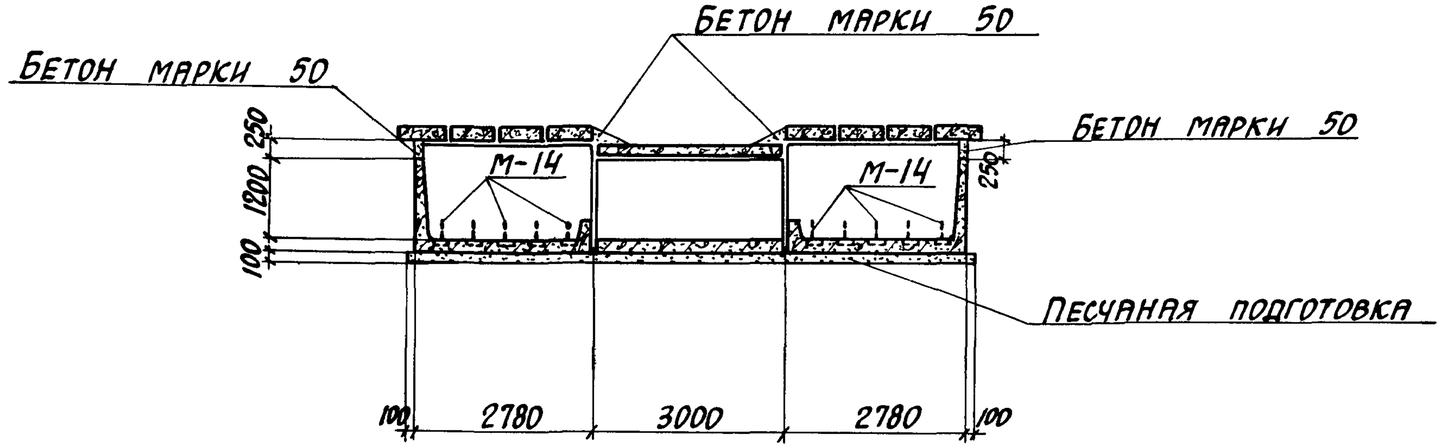


Таблица для подбора сборных железобетонных элементов на компенсаторную нишу

| Марка компенсаторной ниши | Марка изделия | Кол-во шт. | Выпуск серии 3.006-2 |
|---|---|---|---|
| НК 240×120 | Л29-8 | 7 | II-1 |
| | Л29д-8 | 6 | |
| | | | |
| | Лу29-15 | 4 | III-2 |
| | Лу29-15н | 4 | |
| | П24д-8 | 2 | II-2 |
| | П24-8 | 9 | |
| | П27д-8 | 16 | |
| | Б6 | 4 | III-2 |
| | | | |

Выборка закладных элементов на компенсаторную нишу

| Марка компенсаторной ниши | Марка закладного элемента | Кол-во шт. | Выпуск серии 3.006-2 |
|---|---|---|---|
| НК 240×120 | М-14 | 20 | II-3 |

Данный лист рассматривать совместно с листом 51.

| ТК | Сборные железобетонные лотки и тоннели из лотковых элементов | Серия 3.006-2 | |
|---|---|---|---|
| 1976 | Монтажная схема компенсаторной ниши НК 240×120 (тип III) для тепловых сетей. Разрезы 1-1; 2-2 | Выпуск III-1 | Лист 52 |

## План

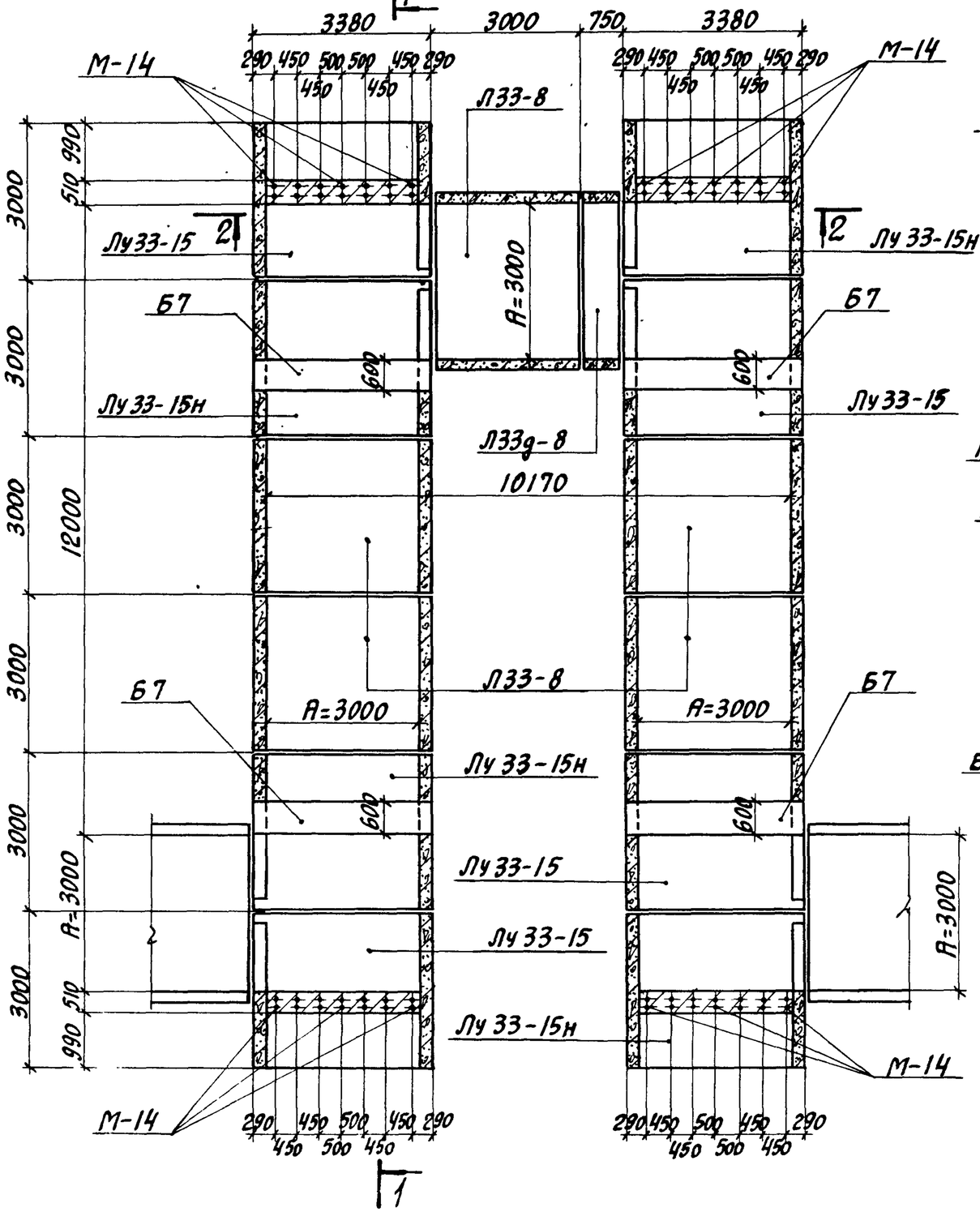


## План раскладки плит перекрытия

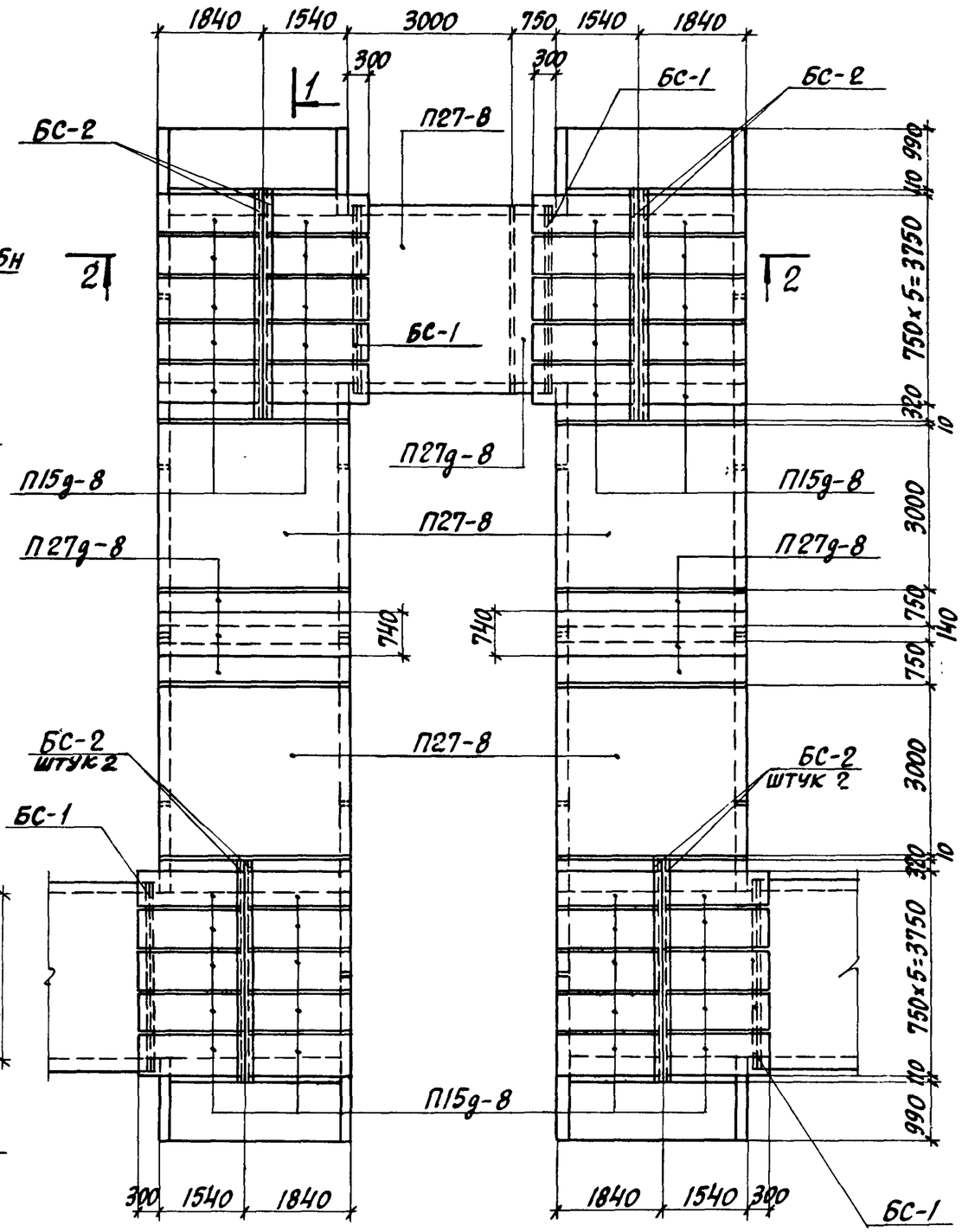


Данный лист рассматривать совместно с листом 54.

| | | |
|---|---|---|
| ТК | Сборные железобетонные каналы и тоннели из лотковых элементов | Серия 3.006-2 |
| 1976 | Монтажная схема компенсаторной ниши НК 300х120 для тепловых сетей. Планы | Выпуск III-1 / Лист 53 |

## 1-1

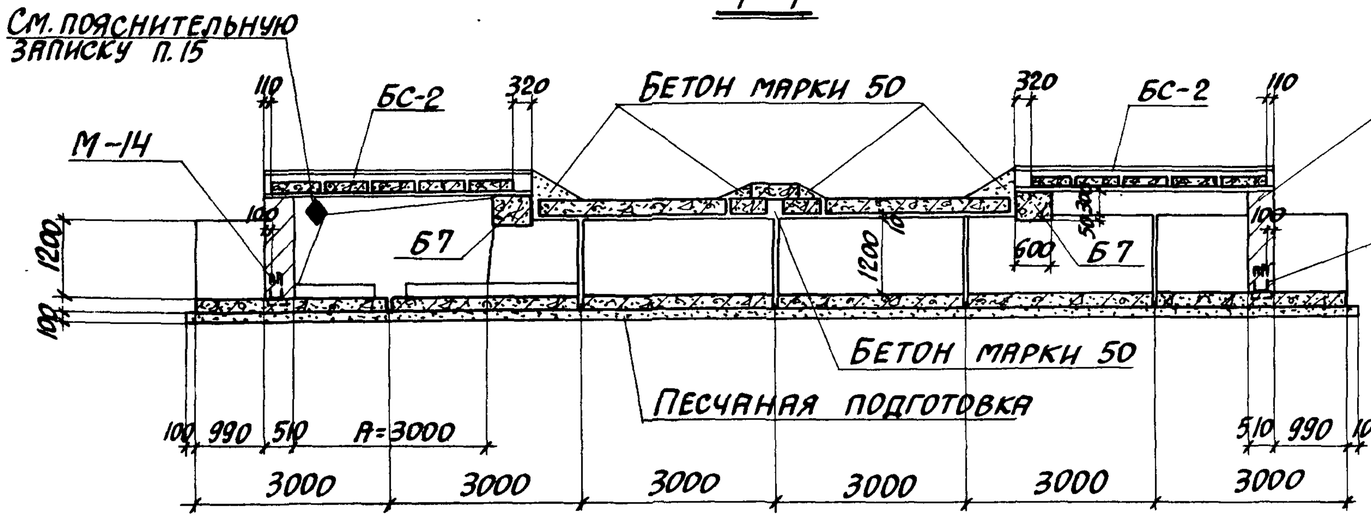


## 2-2

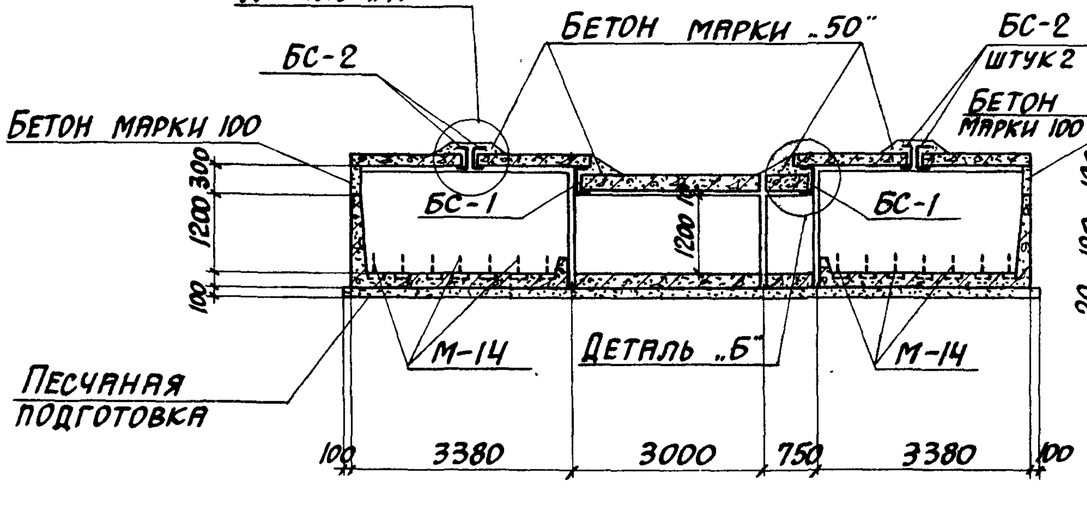


## Деталь „А"

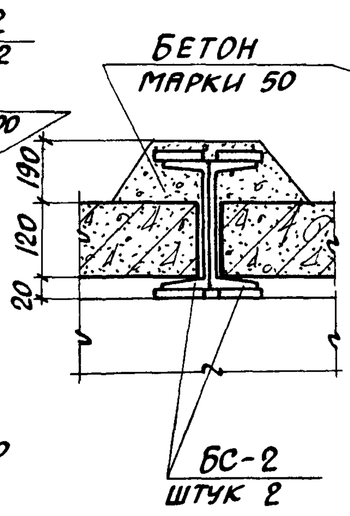


## Деталь „Б"

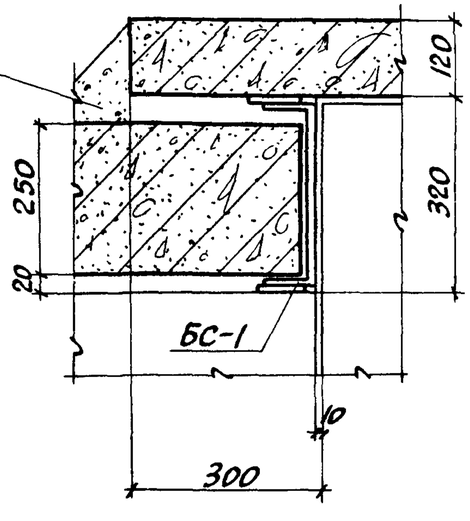


### Таблица для подбора сборных железобетонных и стальных элементов на компенсаторную нишу

| Марка компенсаторной ниши | Марка изделия | Кол-во шт. | Выпуск серии 3.006-2 |
|---|---|---|---|
| НК300-120 | Л33-8 | 5 | II-1 |
| | Л33д-8 | 1 | |
| | | | |
| | Лу33-15 | 4 | III-2 |
| | Лу33-15н | 4 | |
| | | | |
| | П15д-8 | 40 | II-2 |
| | П27-8 | 5 | |
| | П27д-8 | 7 | |
| | Б7 | 4 | III-2 |
| | БС-1 | 4 | III-3 |
| | БС-2 | 8 | |
| | | | |

### Выборка закладных элементов на компенсаторную нишу

| Марка компенсаторной ниши | Марка закладного элемента | Кол-во шт. | Выпуск серии 3.006-2 |
|---|---|---|---|
| НК300-120 | М-14 | 28 | II-3 |

Данный лист рассматривать совместно с листом 53.

| | | |
|---|---|---|
| ТК | Сборные железобетонные каналы и тоннели из лотковых элементов | Серия 3.006-2 |
| 1976 | Монтажная схема компенсаторной ниши НК300×120 для тепловых сетей. Разрезы 1-1; 2-2 | Выпуск III-1 / Лист 54 |

## План

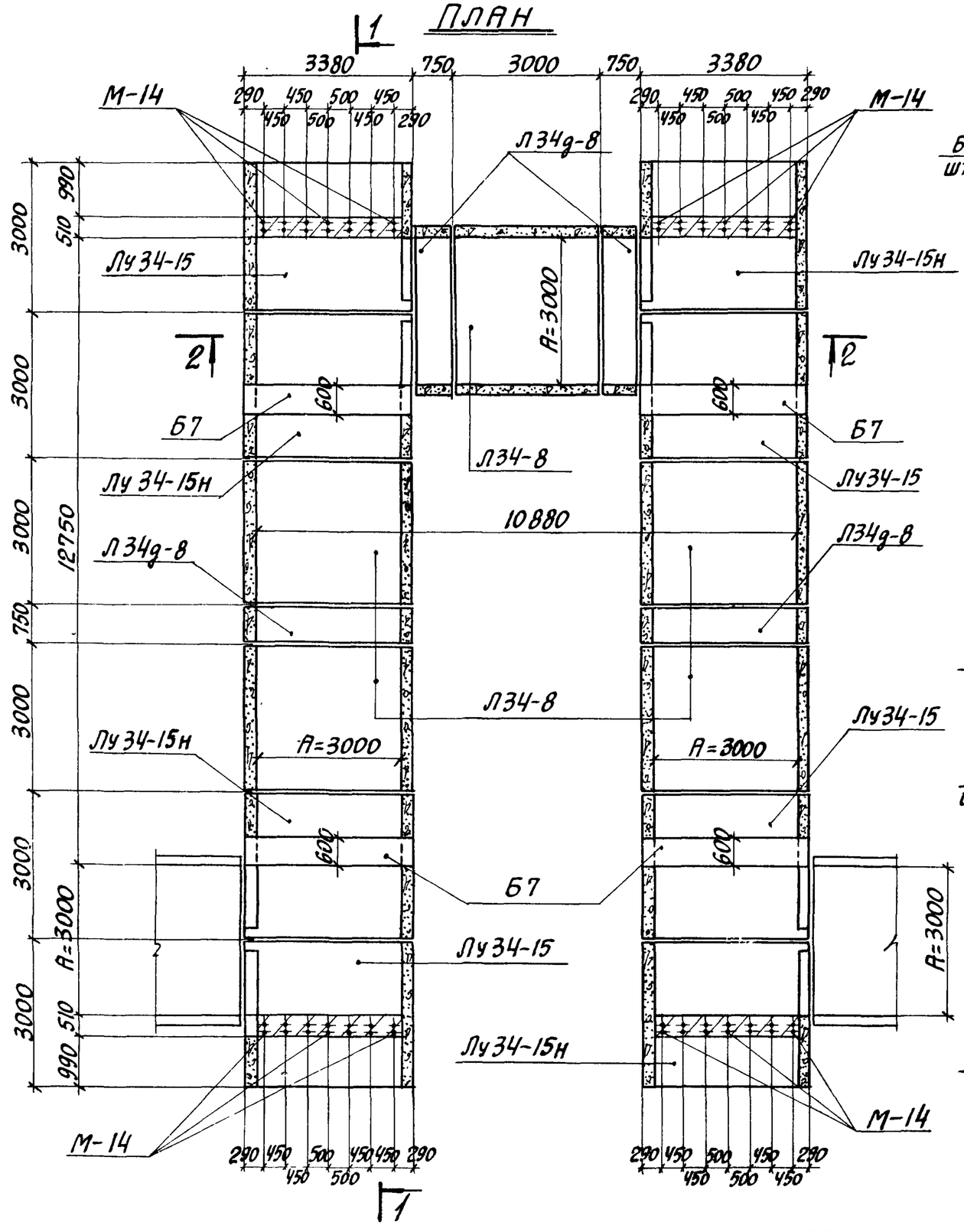


## План раскладки плит перекрытия

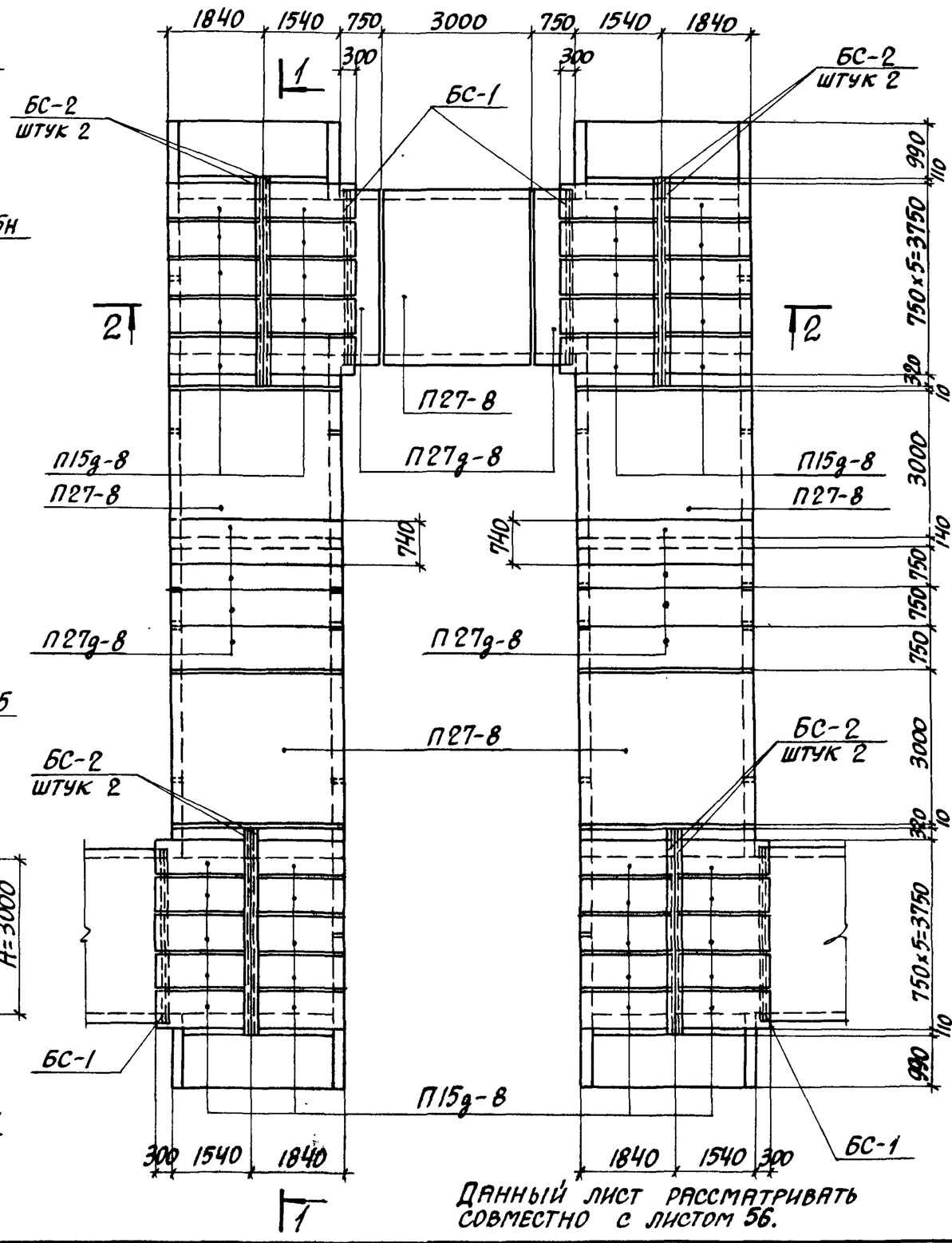


Данный лист рассматривать совместно с листом 56.

| | | |
|---|---|---|
| ТК | Сборные железобетонные каналы и тоннели из лотковых элементов | Серия 3.006-2 |
| 1976 | Монтажная схема компенсаторной ниши НК 300х150 (тип I) для тепловых сетей. Планы | Выпуск III-1 / Лист 55 |

## 1-1

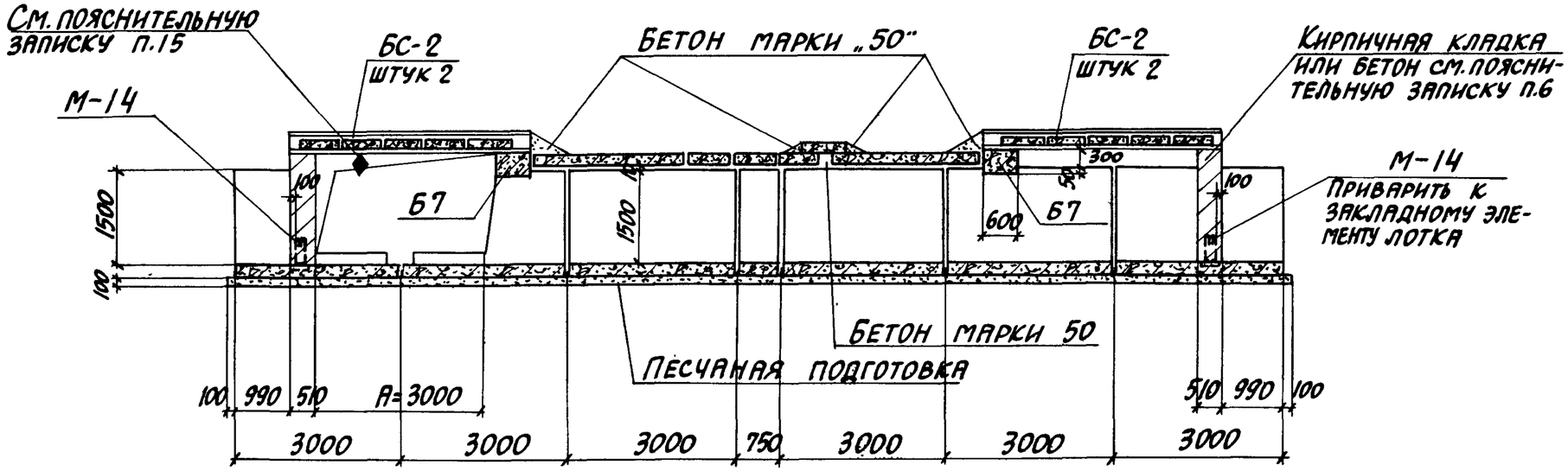


## 2-2

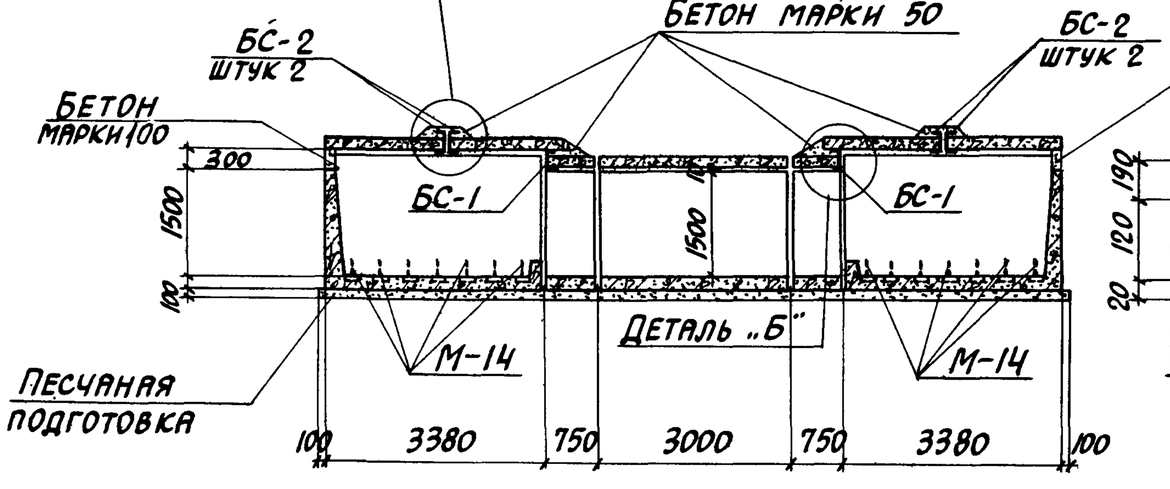


## Деталь „А"

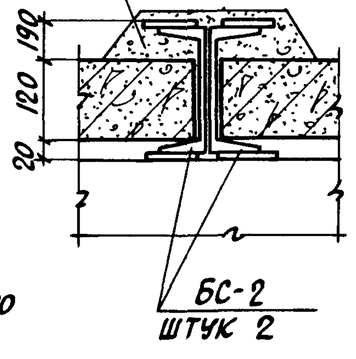


## Деталь „Б"

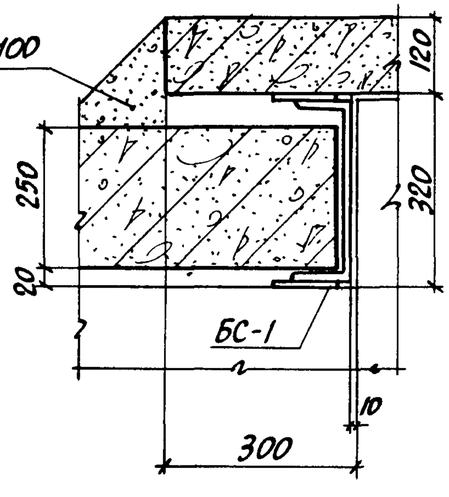


### Таблица для подбора сборных железобетонных и стальных элементов на компенсаторную нишу

| Марка компенсаторной ниши | Марка изделия | Кол-во шт. | Выпуск серии 3.006-2 |
|---|---|---|---|
| НК 300-150 | ЛЗ4-8 | 5 | II-1 |
| | ЛЗ4д-8 | 4 | |
| | | | |
| | Лу34-15 | 4 | III-2 |
| | Лу34-15н | 4 | |
| | | | |
| | П15д-8 | 40 | II-2 |
| | П27-8 | 5 | |
| | П27д-8 | 10 | |
| | Б7 | 4 | III-2 |
| | БС-1 | 4 | III-3 |
| | БС-2 | 8 | |
| | | | |

### Выборка закладных элементов на компенсаторную нишу

| Марка компенсаторной ниши | Марка закладного элемента | Кол-во шт. | Выпуск серии 3.006-2 |
|---|---|---|---|
| НК 300-150 | М-14 | 28 | II-3 |

Данный лист рассматривать совместно с листом 55.

## План

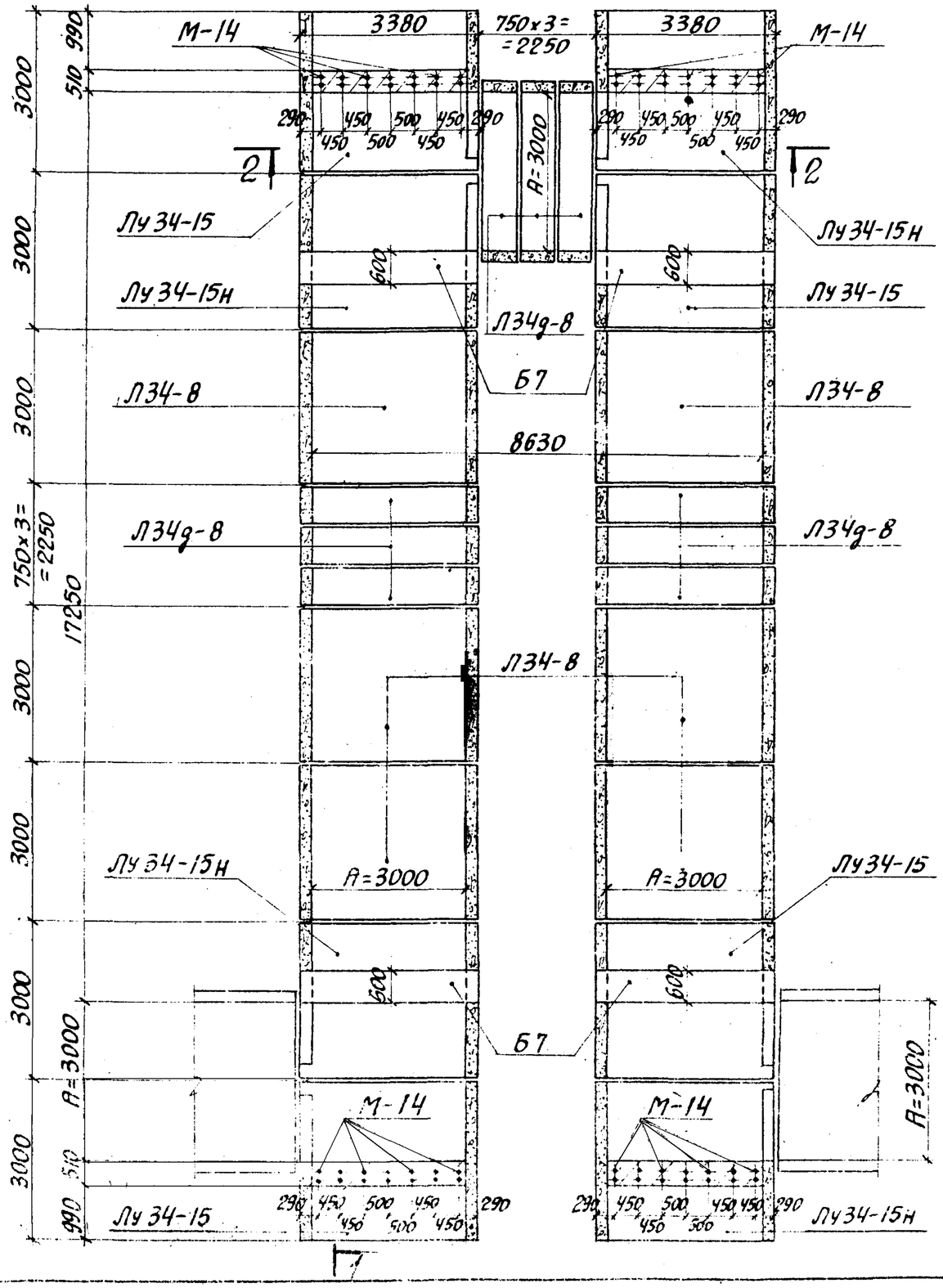


## План раскладки плит перекрытия

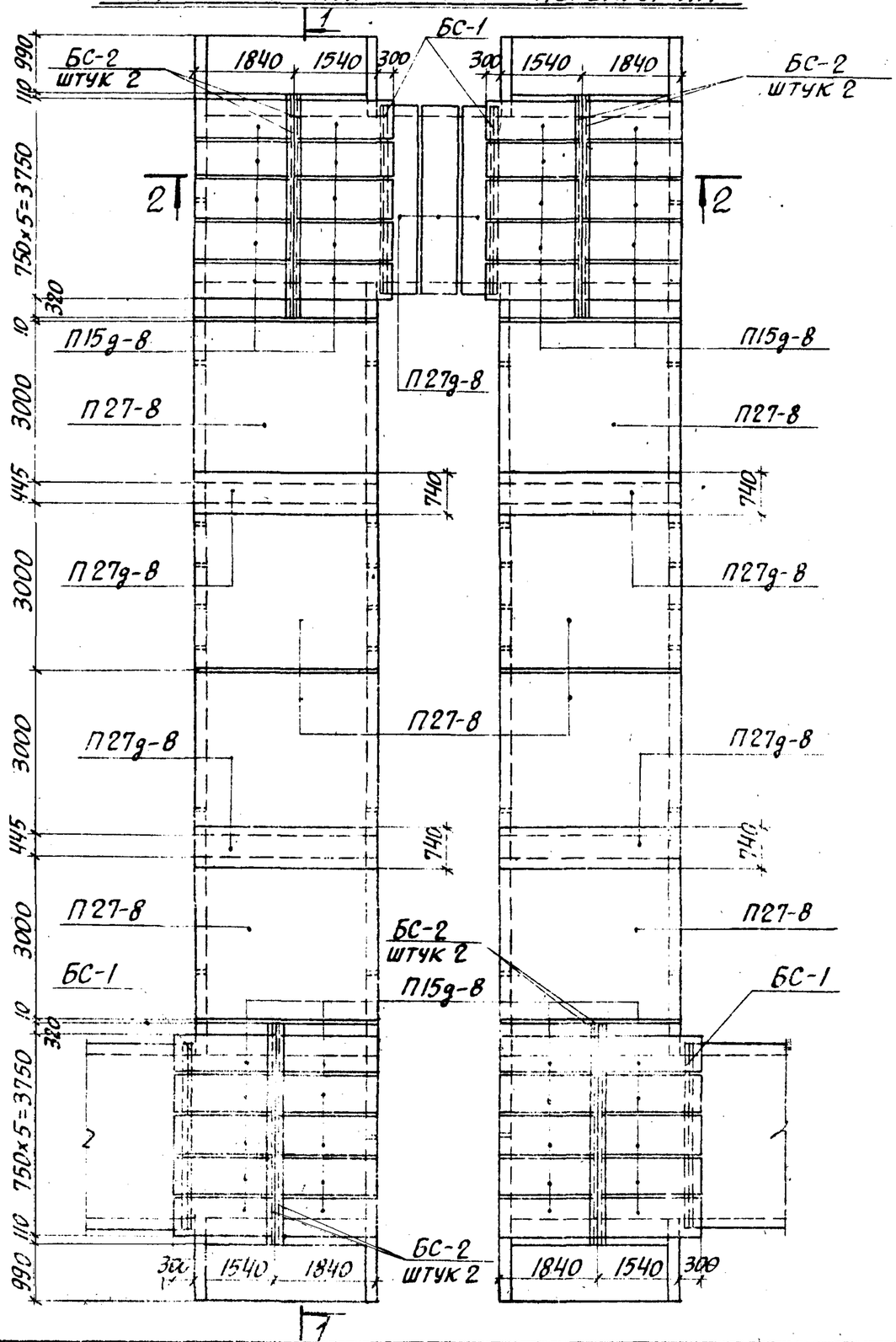


| | | |
|---|---|---|
| ТК | Сборные железобетонные каналы и тоннели из лотковых элементов | Серия 3.006-2 |
| 1976 | Монтажная схема компенсаторной ниши НК 300×150 (тип II) для тепловых сетей. Планы | Выпуск III-1 / Лист 57 |

## 1-1

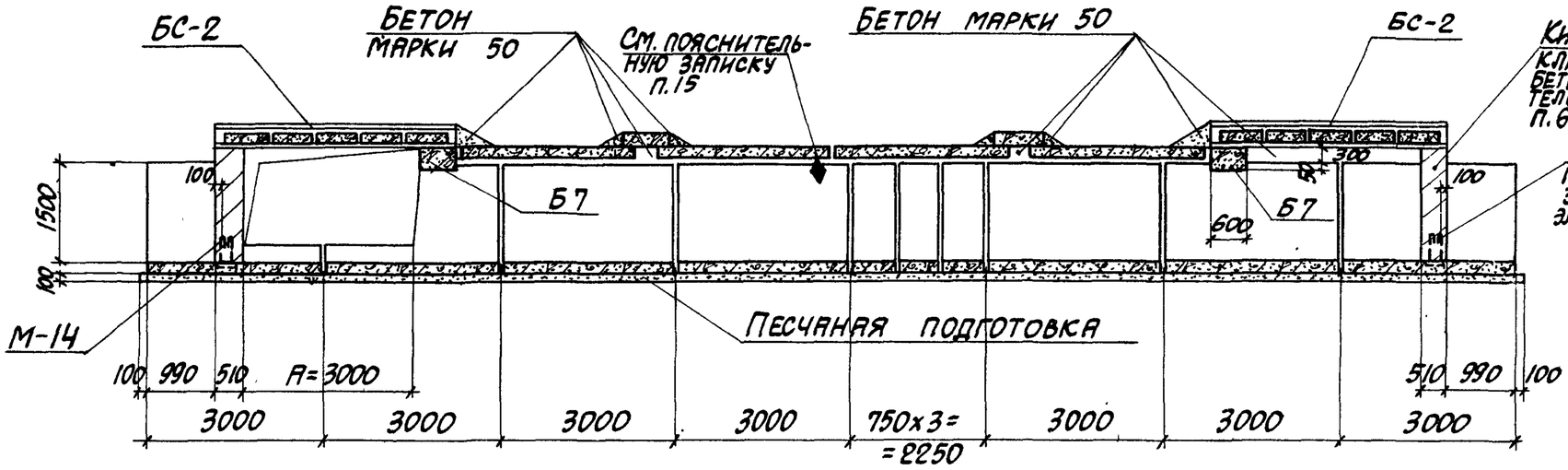


## Деталь „А"

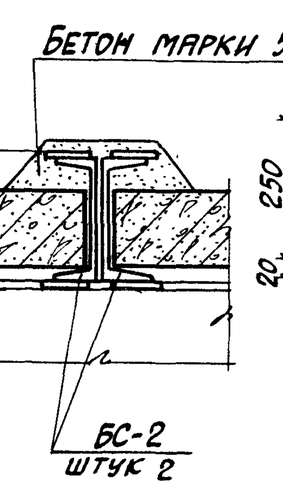


## Деталь „Б"

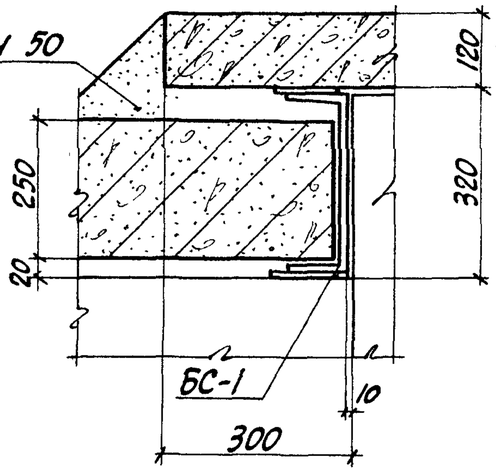


## 2-2

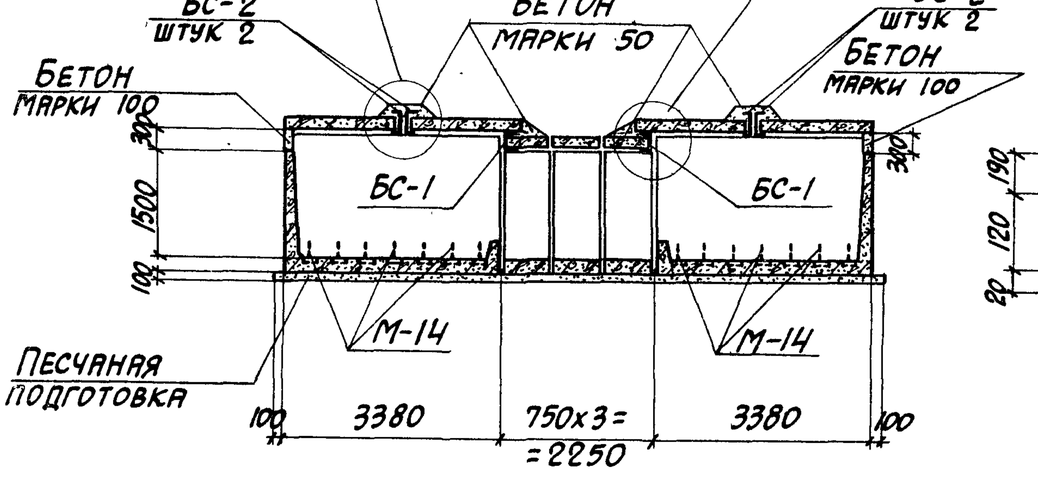


## Таблица для подбора сборных железобетонных и стальных элементов на компенсаторную нишу

| Марка компенсаторной ниши | Марка изделия | Кол-во шт. | Выпуск серии 3.006-2 |
|---|---|---|---|
| НК 300х150 | Л34-8 | 6 | II-1 |
| | Л34д-8 | 9 | |
| | | | |
| | Лу 34-15 | 4 | III-2 |
| | Лу 34-15к | 4 | |
| | | | |
| | П 27-8 | 8 | II-2 |
| | П27д-8 | 7 | |
| | П15д-8 | 40 | |
| | Б7 | 4 | III-2 |
| | | | |
| | БС-1 | 4 | III-3 |
| | БС-2 | 8 | |

## Выборка закладных элементов на компенсаторную нишу

| Марка компенсаторной ниши | Марка закладного элемента | Кол-во шт. | Выпуск серии 3.006-2 |
|---|---|---|---|
| НК 300х150 | М-14 | 28 | II-3 |

Данный лист рассматривать совместно с листом 57.

| ТК | Сборные железобетонные каналы и тоннели из лотковых элементов | Серия 3.006-2 | |
|---|---|---|---|
| 1976 | Монтажная схема компенсаторной ниши НК 300х150 (тип II) для тепловых сетей. Разрезы 1-1; 2-2 | Выпуск III-1 | Лист 58 |

## План

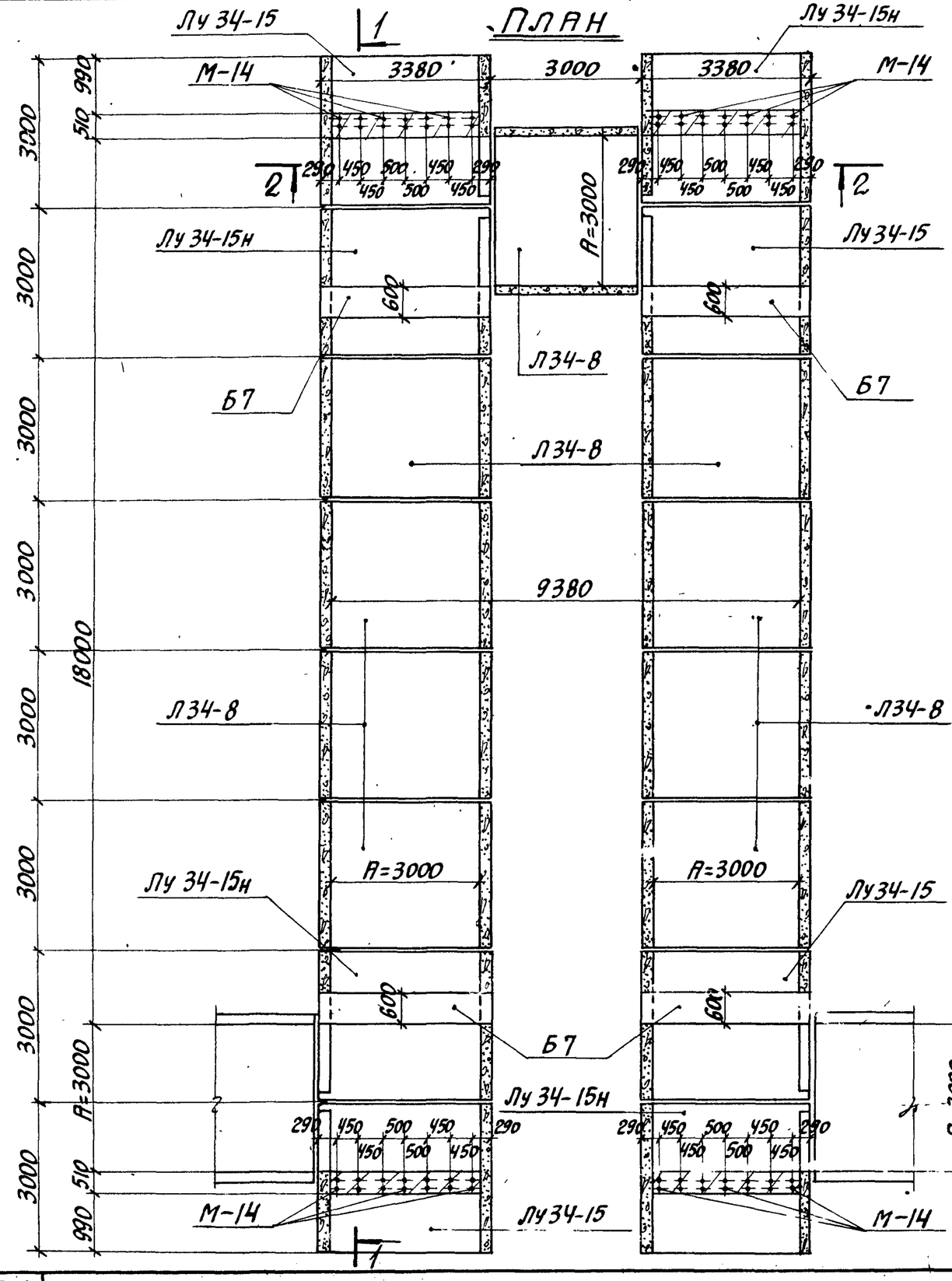


## План раскладки плит перекрытия

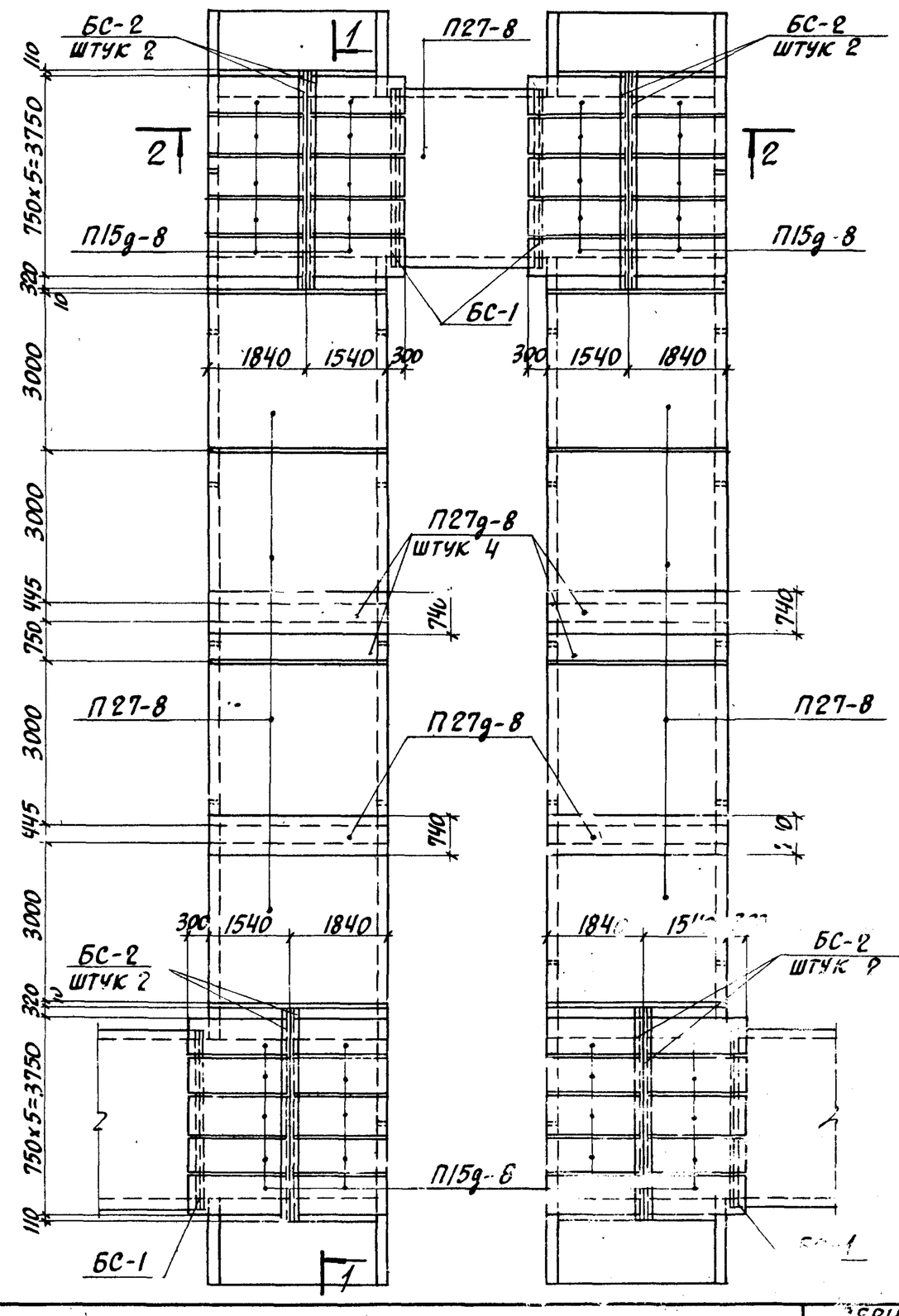


| ТК | Сборные железобетонные каналы и тоннели из лотковых элементов | Серия 3.006-2 | |
|---|---|---|---|
| 1976 | Монтажная схема компенсаторной ниши НК300×150 (тип III) для тепловых сетей. Планы | Выпуск III-1 | Лист 59 |

## 1-1

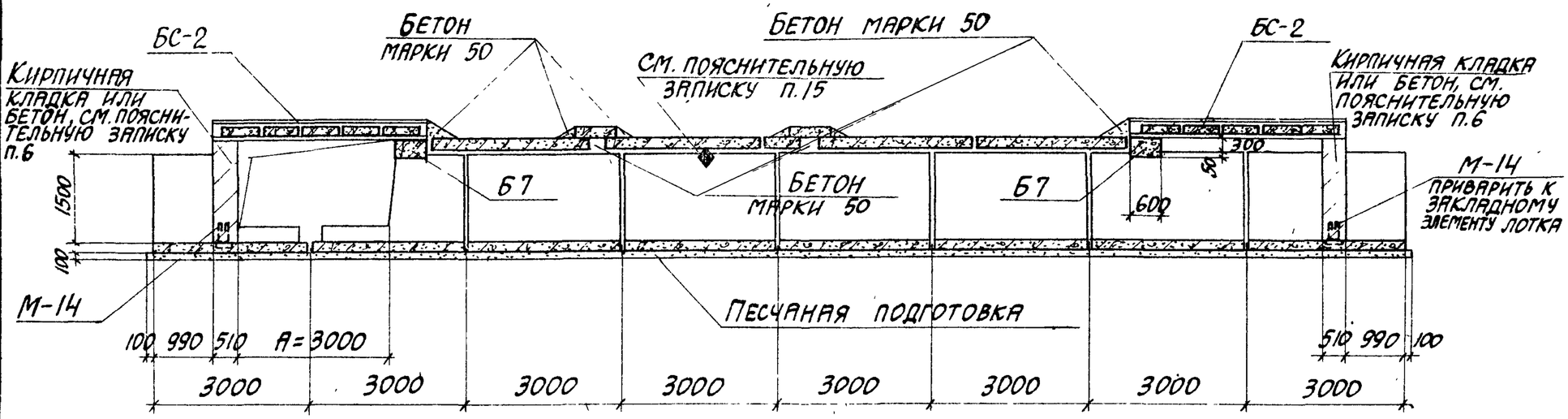


## 2-2

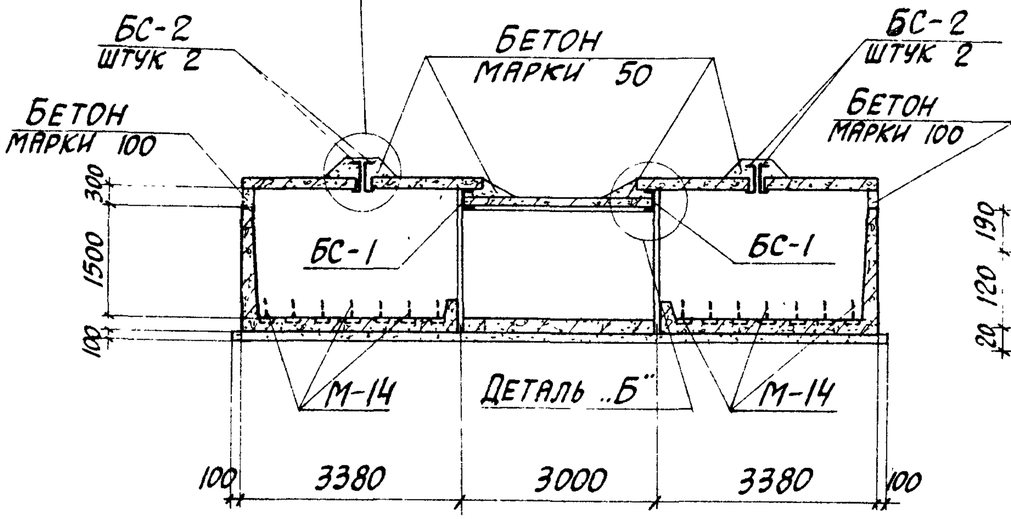


## Деталь „А"

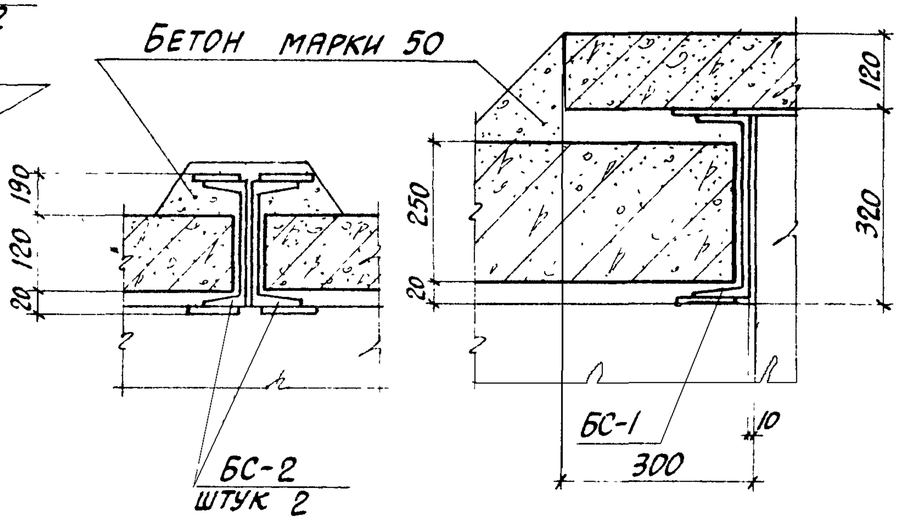


## Деталь „Б"




### Таблица для подбора сборных железобетонных и стальных элементов на компенсаторную нишу

| Марка компенсаторной ниши | Марка изделия | Кол-во шт. | Выпуск серии 3.006-2 |
|---|---|---|---|
| НК 300×150 | Л34-8 | 9 | II-1 |
| | | | |
| | Лу34-15 | 4 | III-2 |
| | Лу34-15м | 4 | |
| | | | |
| | П15д-8 | 40 | II-2 |
| | П27-8 | 9 | |
| | П27д-8 | 6 | |
| | | | |
| | Б7 | 4 | III-2 |
| | | | |
| | БС-1 | 4 | III-3 |
| | БС-2 | 8 | |

### Выборка закладных элементов на компенсаторную нишу

| Марка компенсаторной ниши | Марка закладного элемента | Кол-во шт | Выпуск серии 3.006-2 |
|---|---|---|---|
| НК 300×150 | М-14 | 28 | II-3 |

Данный лист рассматривать совместно с листом **59**.

| ТК | Сборные железобетонные каналы и тоннели из лотковых элементов | Серия 3.006-2 | |
|---|---|---|---|
| 1976г. | Монтажная схема компенсаторной ниши НК 300×150 (тип III) для тепловых сетей. Разрезы 1-1; 2-2 | Выпуск III-1 | Лист 60 |

## План

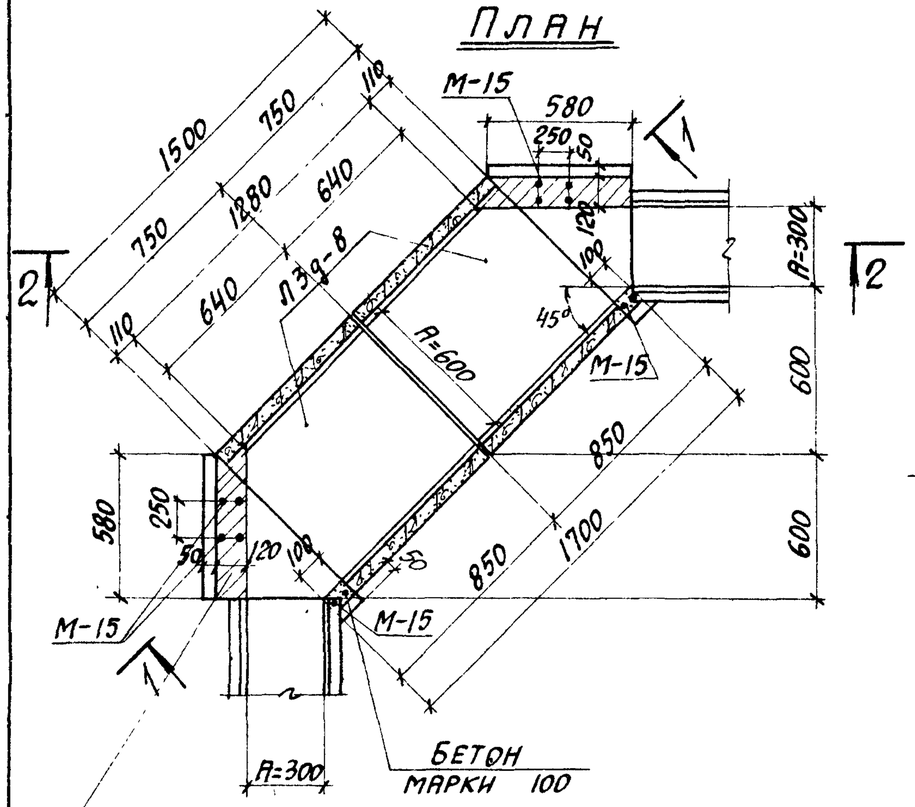


Кирпичная кладка или бетон, см. пояснительную записку п.6

## План раскладки плит перекрытия

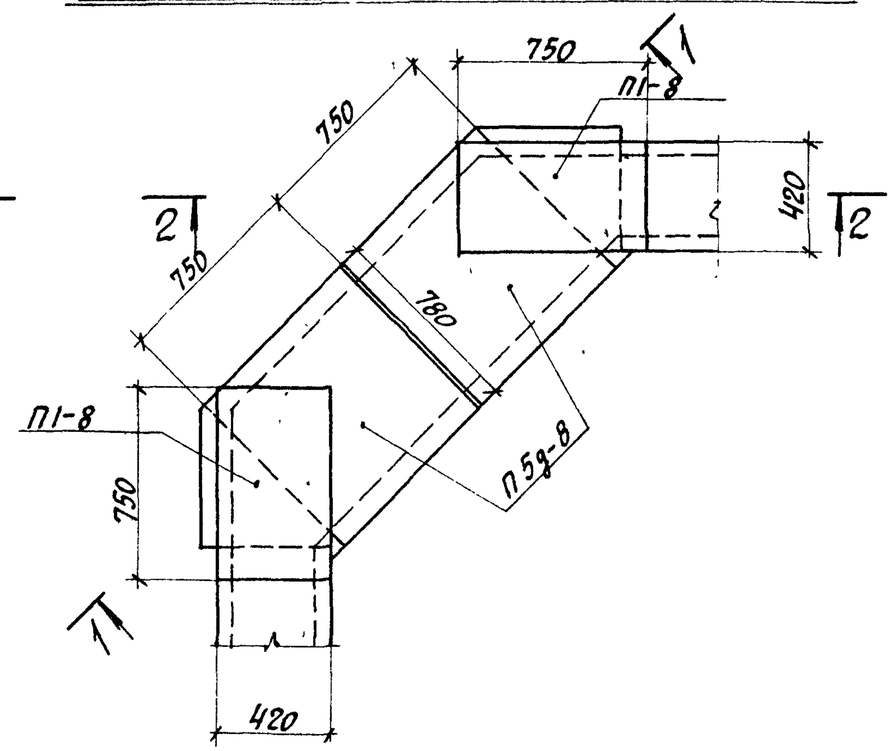


Таблица для подбора сборных железобетонных элементов на узел кабельного канала

| Марка узла | Марка изделия | К-во шт. | Выпуск серии 3.006-2 |
|---|---|---|---|
| УК-1 | П3д-8 | 2 | III-1 |
| | П1-8 | 2 | III-2 |
| | П5д-8 | 2 | |
| | | | |

Выборка закладных элементов на узел кабельного канала

| Марка узла | Марка изделия | К-во шт. | Выпуск серии 3.006-2 |
|---|---|---|---|
| УК-1 | М-15 | 8 | III-3 |
| | | | |

## 1-1

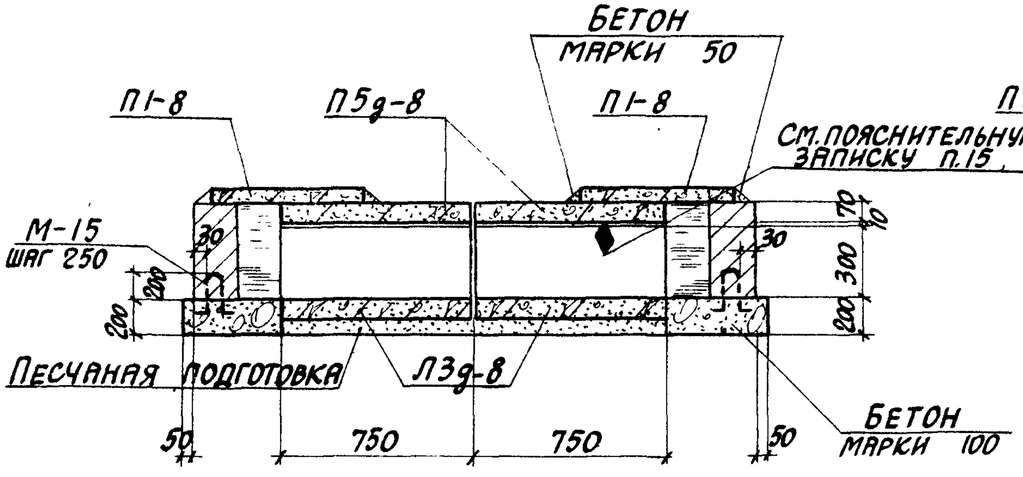


## 2-2

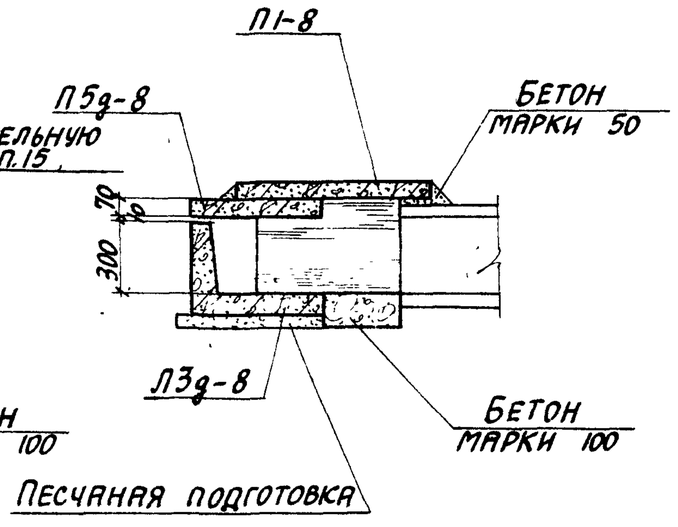


| ТК | Сборные железобетонные каналы и тоннели из лотковых элементов | Серия 3.006-2 | |
|---|---|---|---|
| 1976 | Монтажная схема узла кабельного канала УК-1 | Выпуск III-1 | Лист 61 |

## План

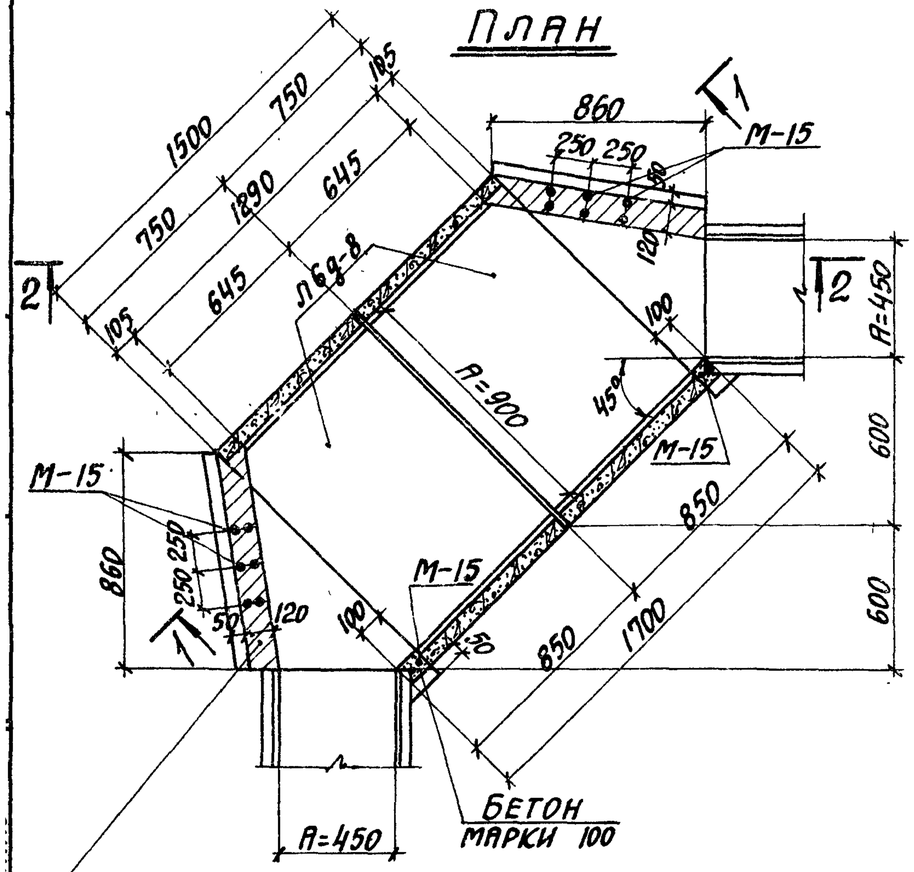


## План раскладки плит перекрытия

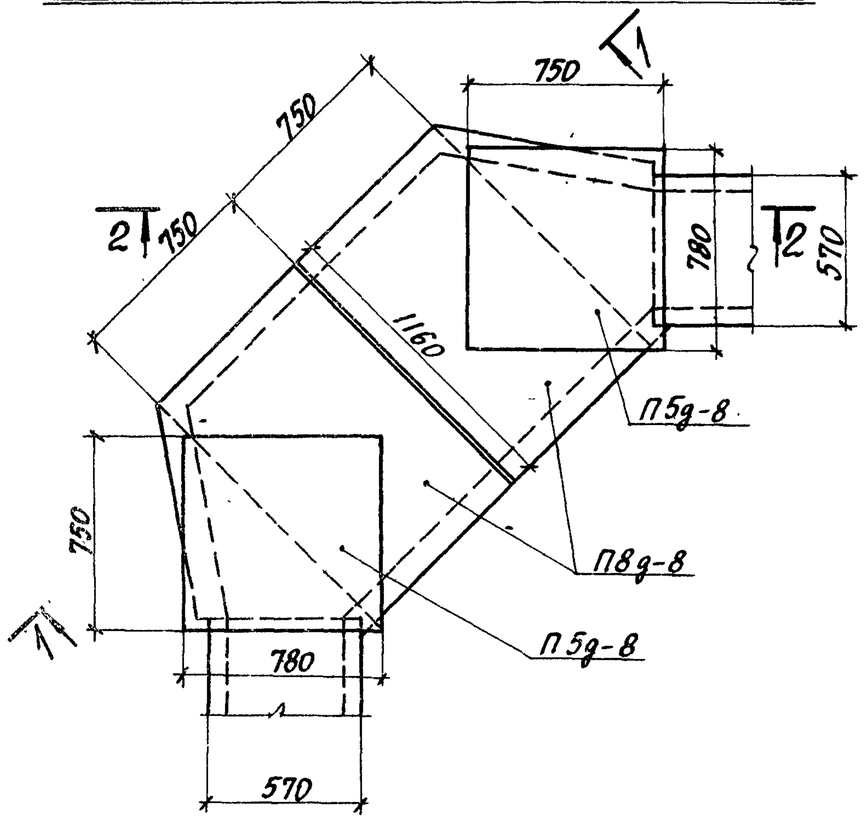


Таблица для подбора сборных железобетонных элементов на узел кабельного канала

| Марка узла | Марка изделия | К-во шт. | Выпуск серии 3.006-2 |
|---|---|---|---|
| УК-2 | Л6g-8 | 2 | II-1 |
| | П5g-8 | 2 | II-2 |
| | П8g-8 | 2 | |
| | | | |

Выборка закладных элементов на узел кабельного канала

| Марка узла | Марка изделия | К-во шт. | Выпуск серии 3.006-2 |
|---|---|---|---|
| УК-2 | М-15 | 10 | II-3 |
| | | | |

## 1-1

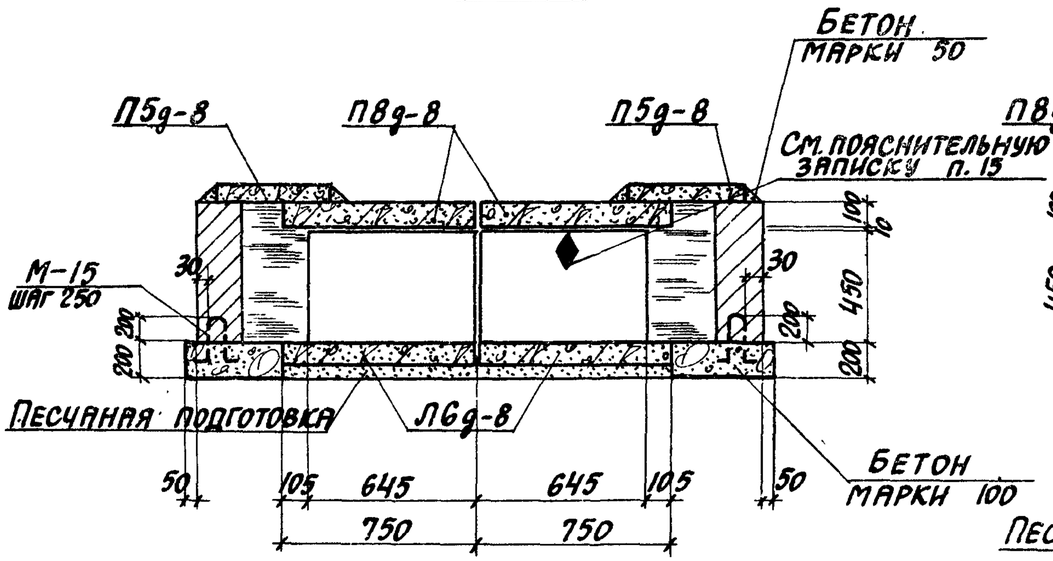


## 2-2

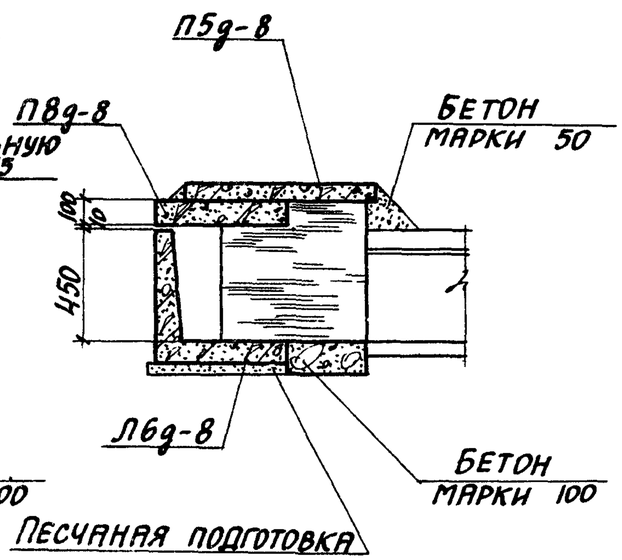

## План

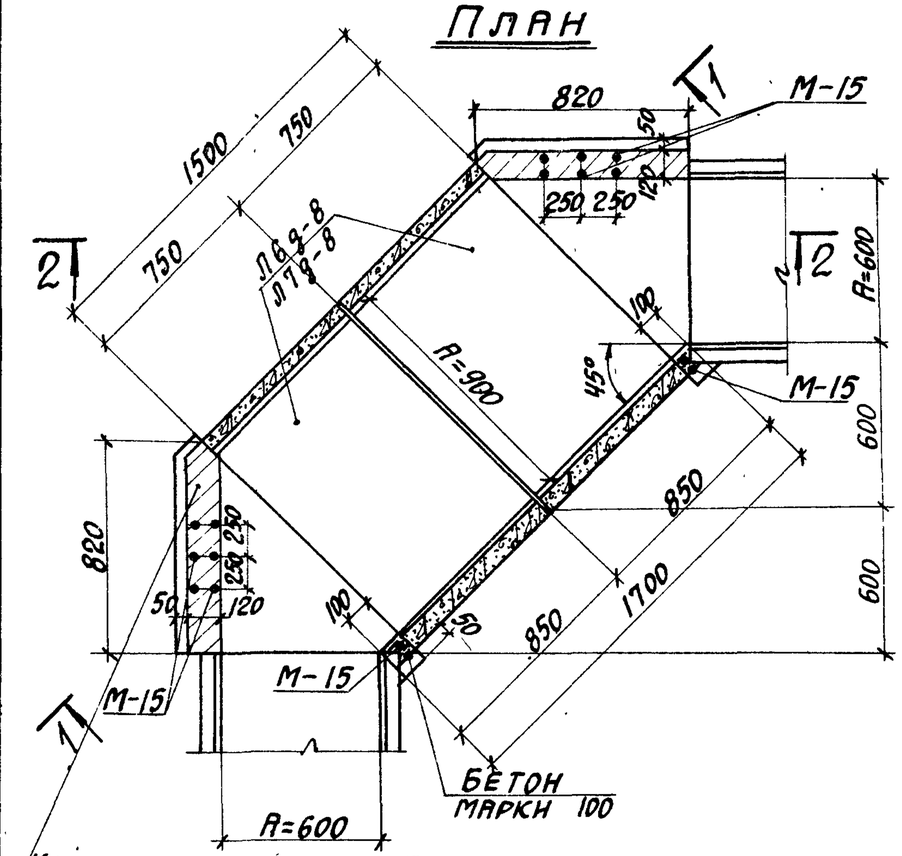


Кирпичная кладка или бетон, см. пояснительную записку п.6

## План раскладки плит перекрытия

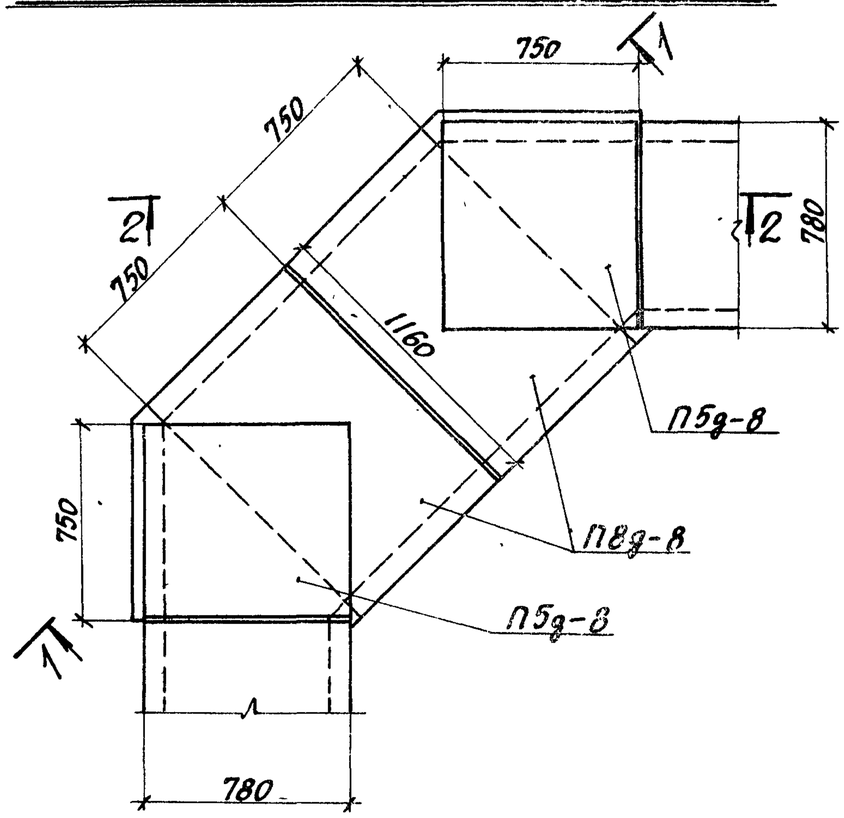


Таблица для подбора сборных железобетонных элементов на узел кабельного канала

| Марка узла | Марка изделия | К-во шт. | Выпуск серии 3.006-2 |
|---|---|---|---|
| УК-3 | Л6д-8 | 2 | II-1 |
| | П5д-8 | 2 | II-2 |
| | П8д-8 | 2 | |
| | | | |
| УК-4 | Л7д-8 | 2 | II-1 |
| | П5д-8 | 2 | II-2 |
| | П8д-8 | 2 | |
| | | | |

Выборка закладных элементов на узел кабельного канала

| Марка узла | Марка изделия | К-во шт. | Выпуск серии 3.006-2 |
|---|---|---|---|
| УК-3 УК-4 | М-15 | 10 | II-3 |
| | | | |

## 1-1

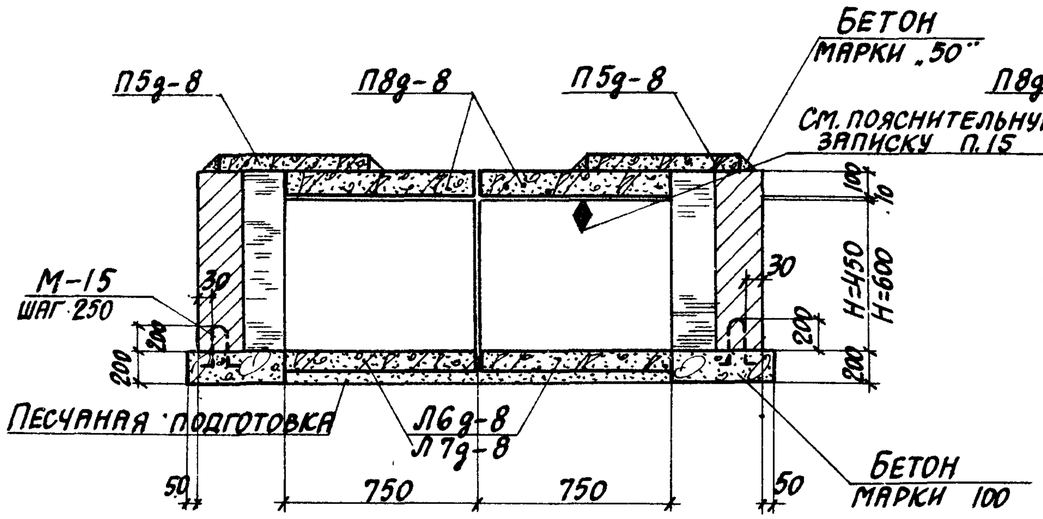


## 2-2

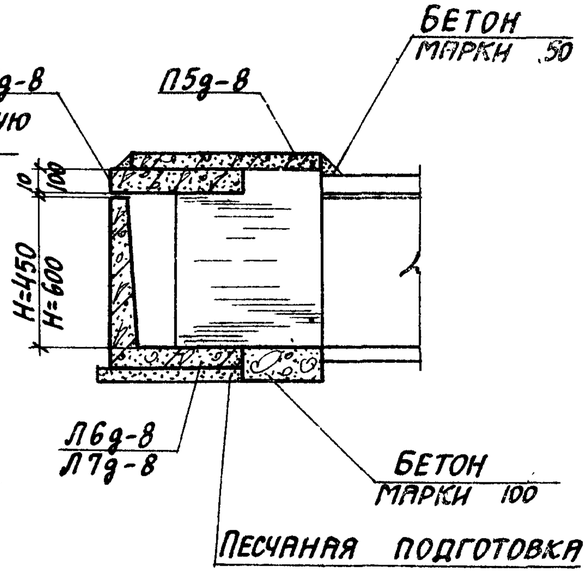


| | | | |
|---|---|---|---|
| ТК | Сборные железобетонные каналы и тоннели из лотковых элементов | | Серия 3.006-2 |
| 1976 | Монтажные схемы узлов кабельных каналов УК-3, УК-4 | Выпуск III-1 | Лист 63 |

## План

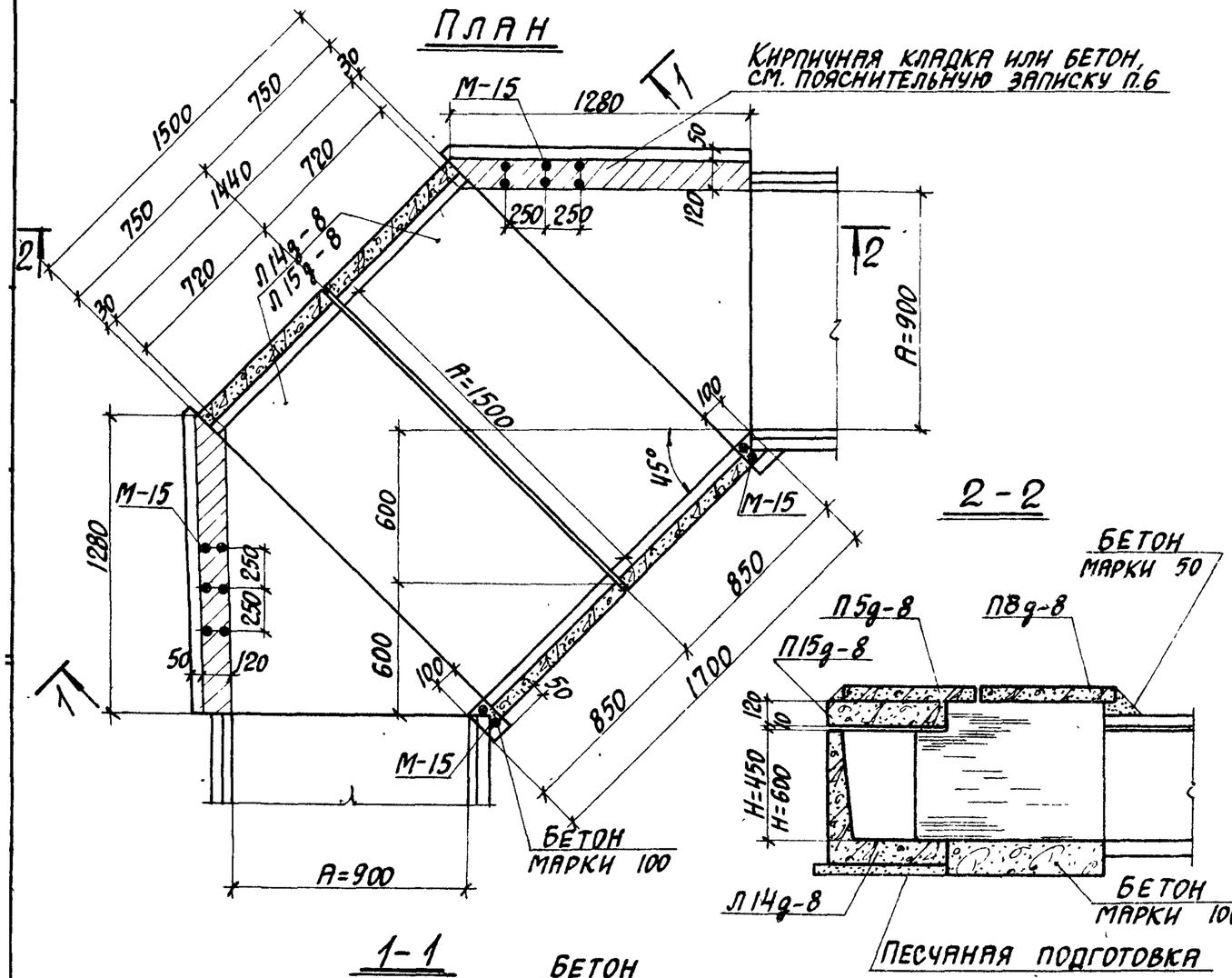


## 2-2




## 1-1

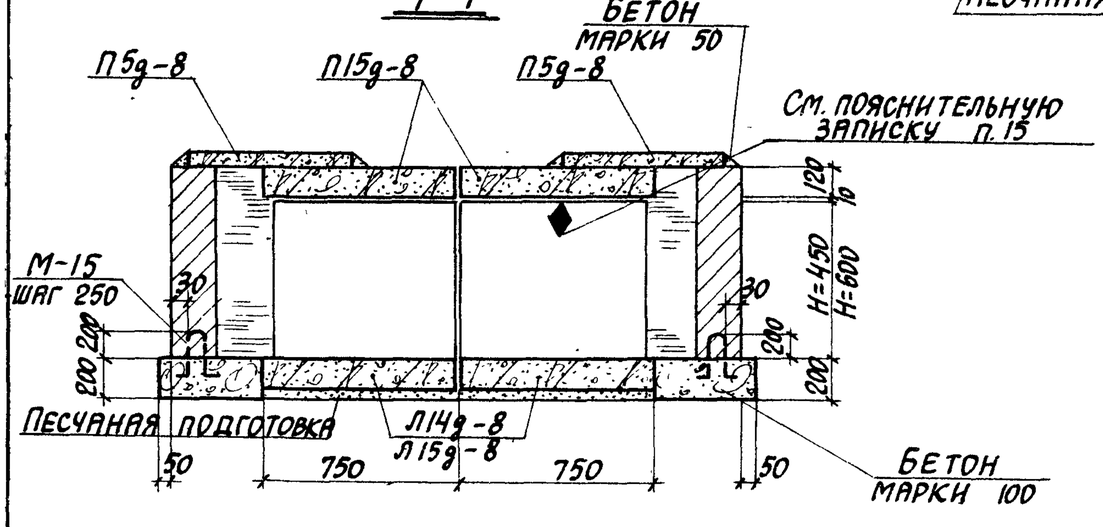


## План раскладки плит перекрытия

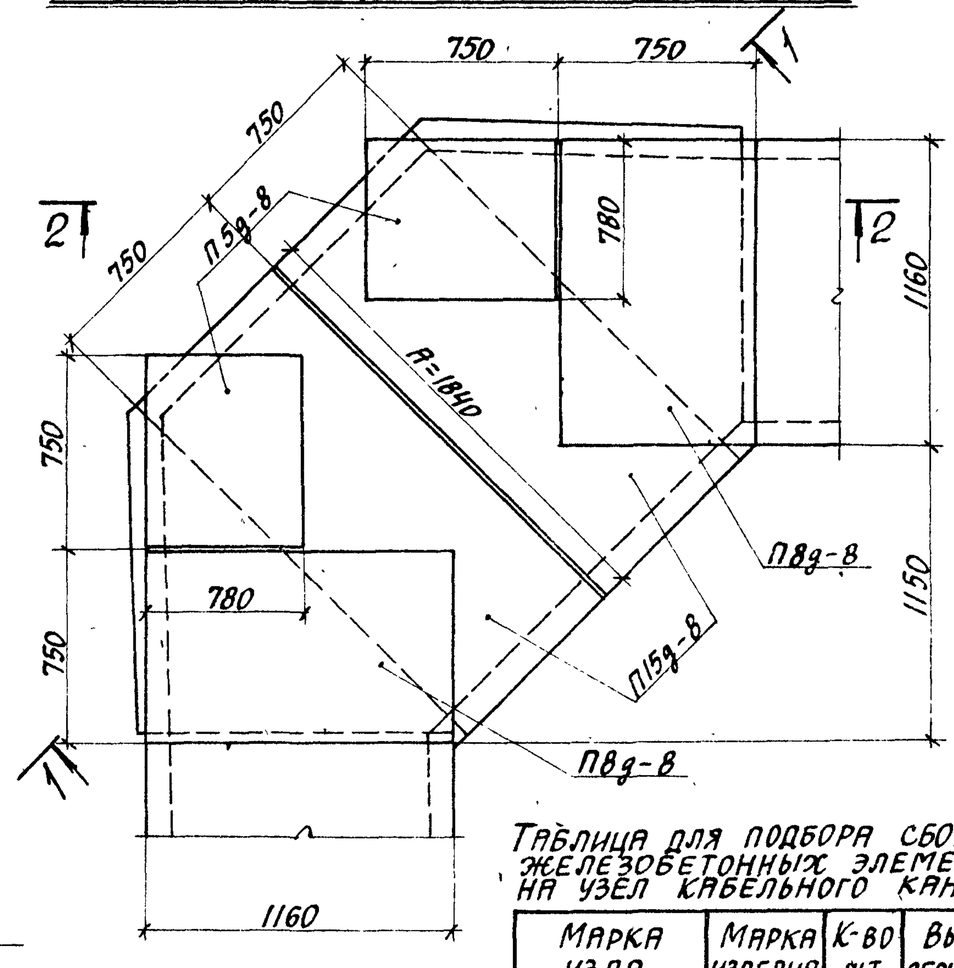


Таблица для подбора сборных железобетонных элементов на узел кабельного канала

| Марка узла | Марка изделия | К-во шт. | Выпуск серии 3.006-2 |
|---|---|---|---|
| УК-5 | Л14g-8 | 2 | II-1 |
| | П5g-8 | 2 | II-2 |
| | П8g-8 | 2 | |
| | П15g-8 | 2 | |
| УК-6 | Л15g-8 | 2 | II-1 |
| | П5g-8 | 2 | II-2 |
| | П8g-8 | 2 | |
| | П15g-8 | 2 | |

Выборка закладных элементов на узел кабельного канала

| Марка узла | Марка изделия | К-во шт. | Выпуск серии 3.006-2 |
|---|---|---|---|
| УК-5 УК-6 | М-15 | 14 | II-3 |
| | | | |

## План

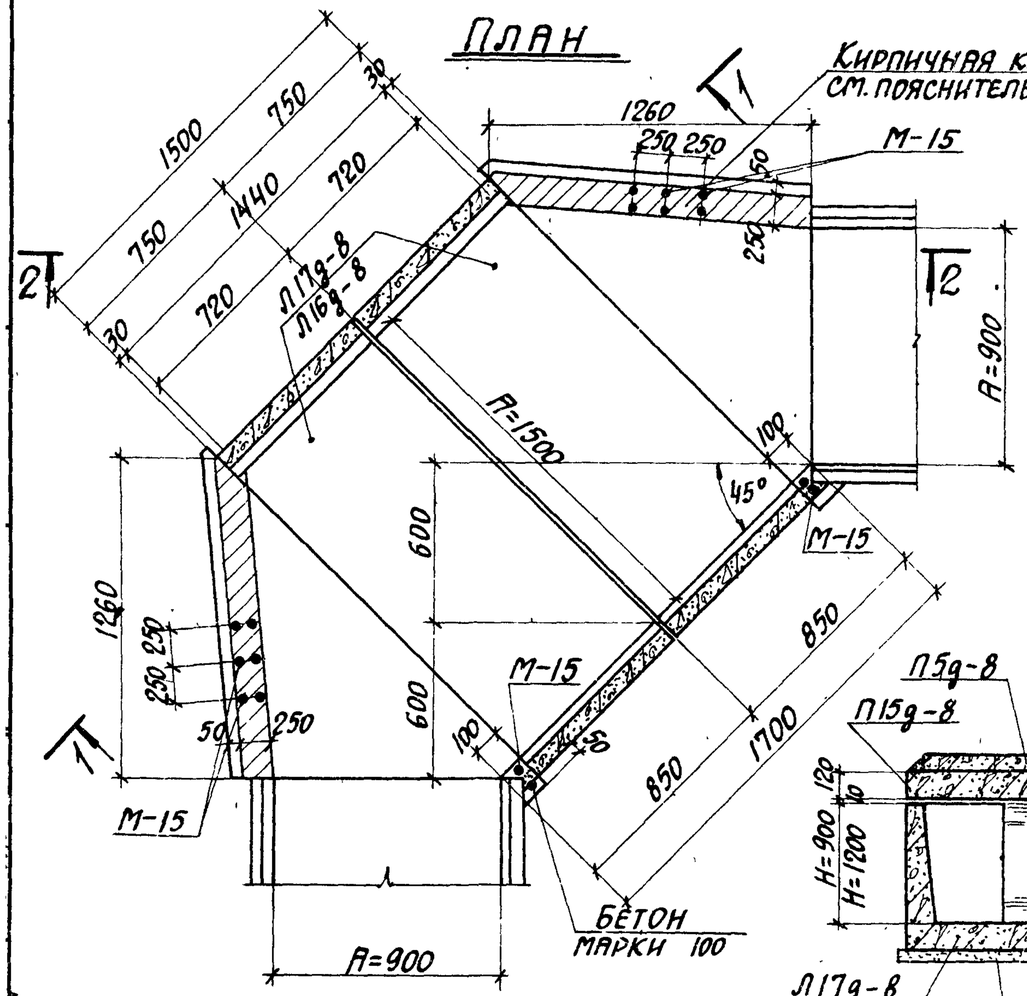


## План раскладки плит перекрытия

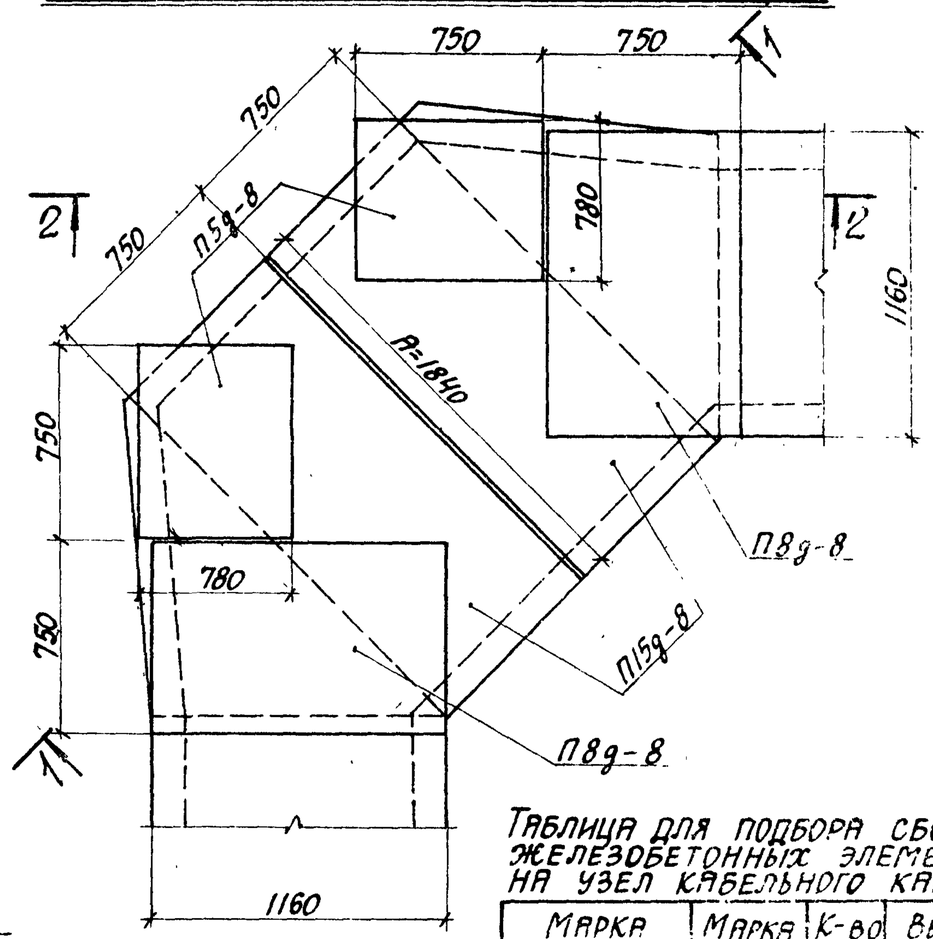


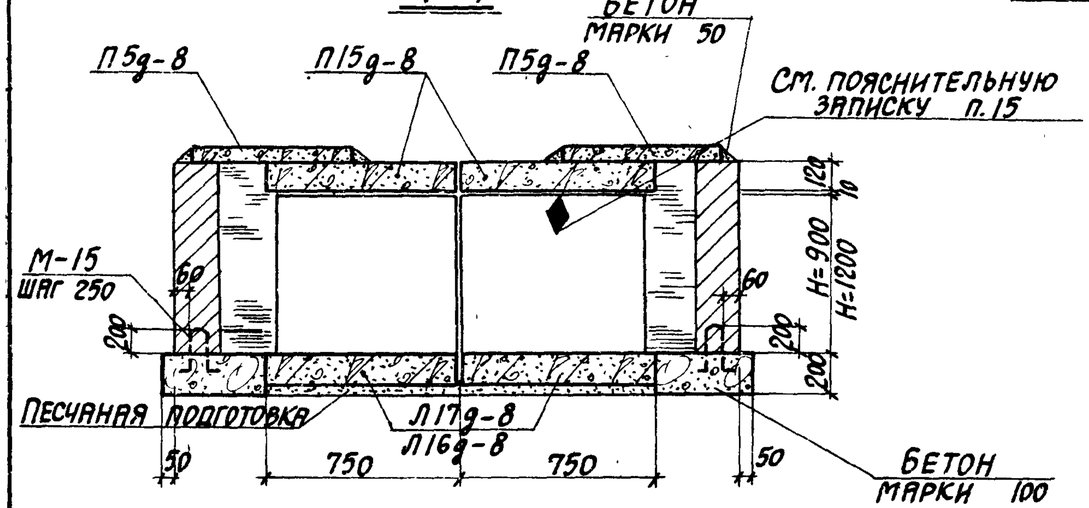


### Выборка закладных элементов на узел кабельного канала

| Марка узла | Марка изделия | К-во шт. | Выпуск серии 3.006-2 |
|---|---|---|---|
| УК-7 УК-8 | М-15 | 14 | II-3 |

### Таблица для подбора сборных железобетонных элементов на узел кабельного канала

| Марка узла | Марка изделия | К-во шт | Выпуск серии 3.006-2 |
|---|---|---|---|
| УК-7 | П16g-8 | 2 | II-1 |
| | П5g-8 | 2 | II-2 |
| | П8g-8 | 2 | |
| | П15g-8 | 2 | |
| УК-8 | П17g-8 | 2 | II-1 |
| | П5g-8 | 2 | II-2 |
| | П8g-8 | 2 | |
| | П15g-8 | 2 | |

## План

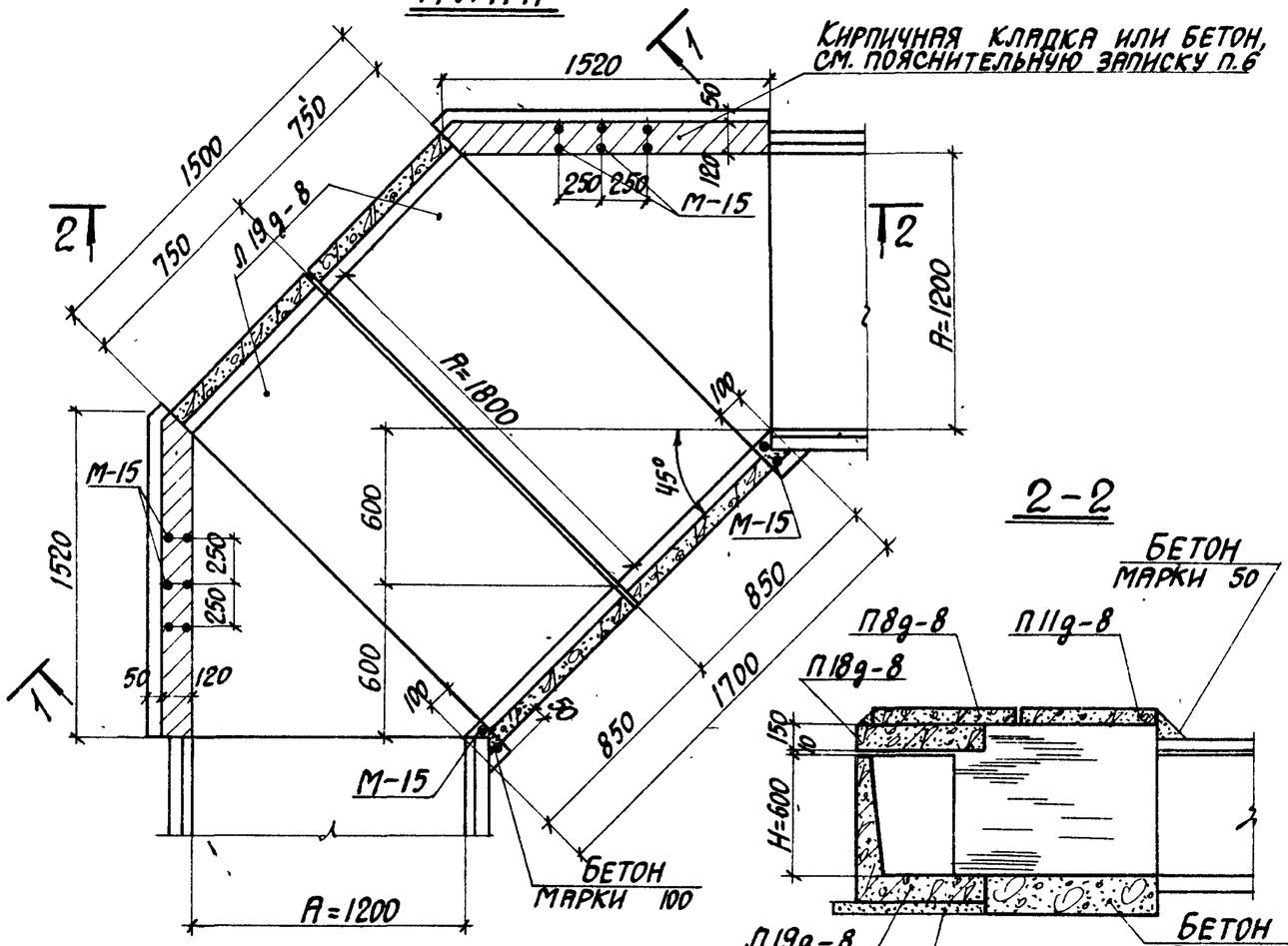


## 2-2




## 1-1

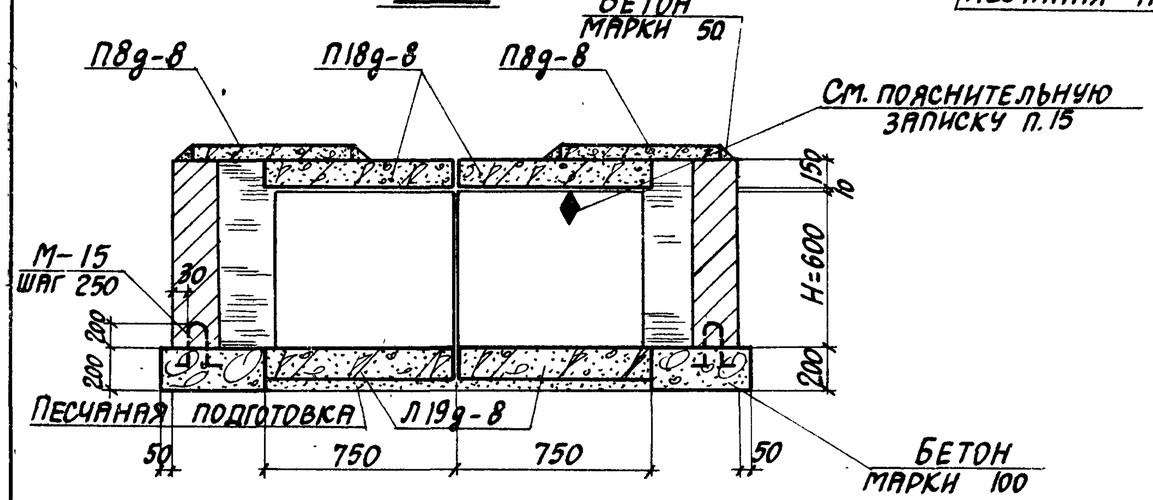


## План раскладки плит перекрытия

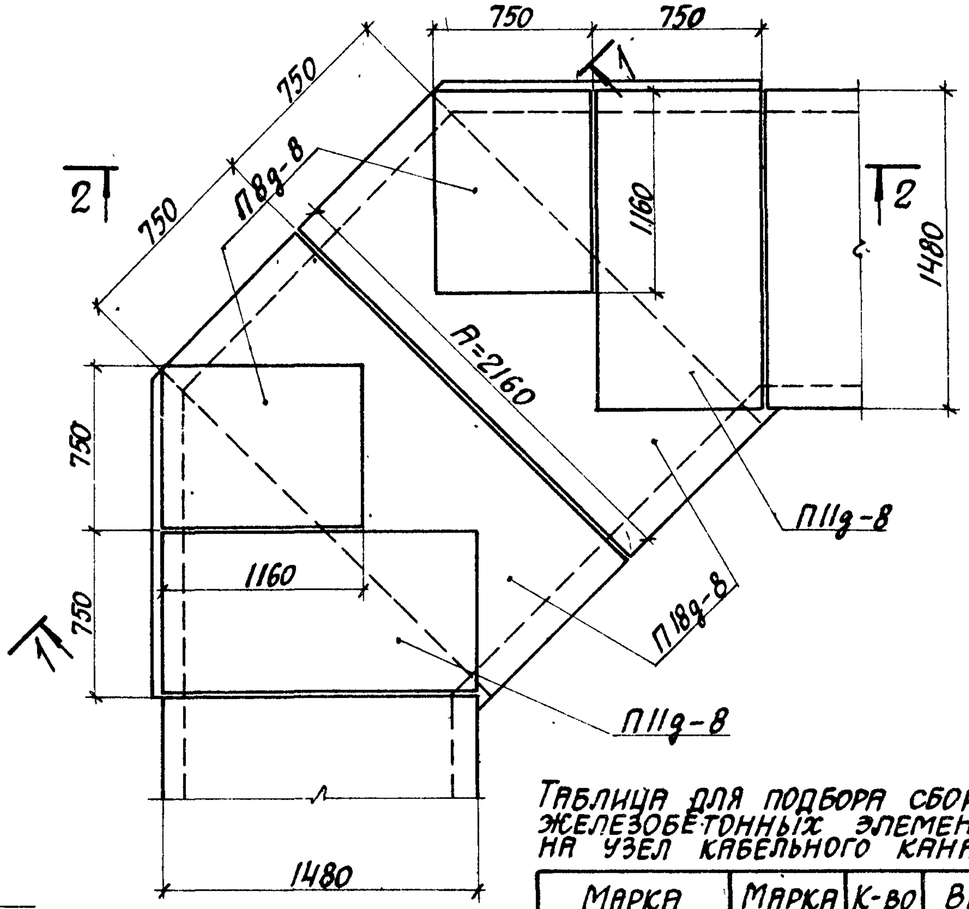


Таблица для подбора сборных железобетонных элементов на узел кабельного канала

| Марка узла | Марка изделия | К-во шт. | Выпуск серии 3.006-2 |
|---|---|---|---|
| УК-9 | Л19g-8 | 2 | II-1 |
| | П8g-8 | 2 | II-2 |
| | П11g-8 | 2 | |
| | П18g-8 | 2 | |
| | | | |

Выборка закладных элементов на узел кабельного канала

| Марка узла | Марка изделия | К-во шт. | Выпуск серии 3.006-2 |
|---|---|---|---|
| УК-9 | М-15 | 14 | II-3 |
| | | | |

| | | |
|---|---|---|
| ТК | Сборные железобетонные каналы и тоннели из лотковых элементов | Серия 3.006-2 |
| 1976 | Монтажная схема узла кабельного канала УК-9 | Выпуск III-1 / Лист 66 |

## План

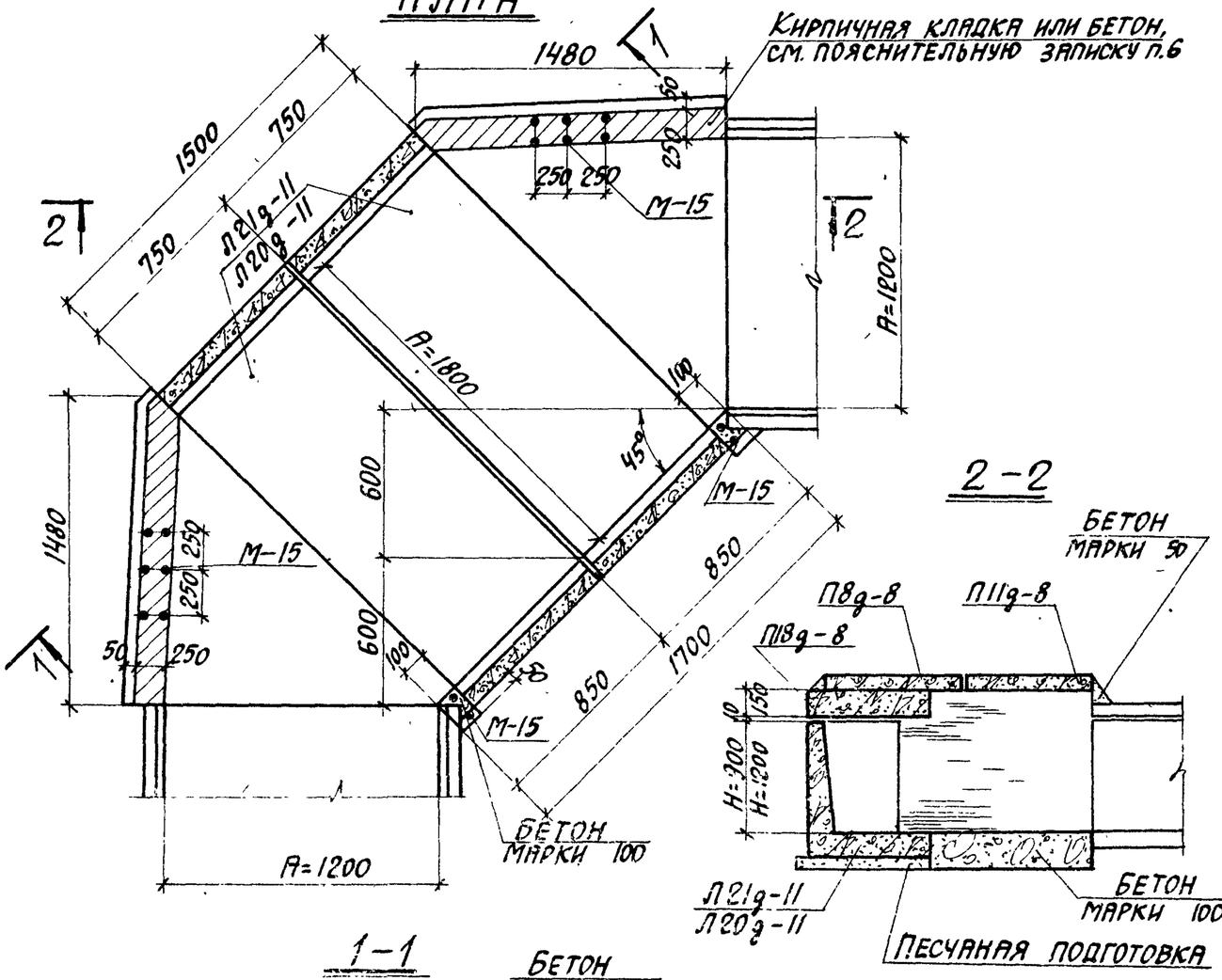


## 2-2




## 1-1

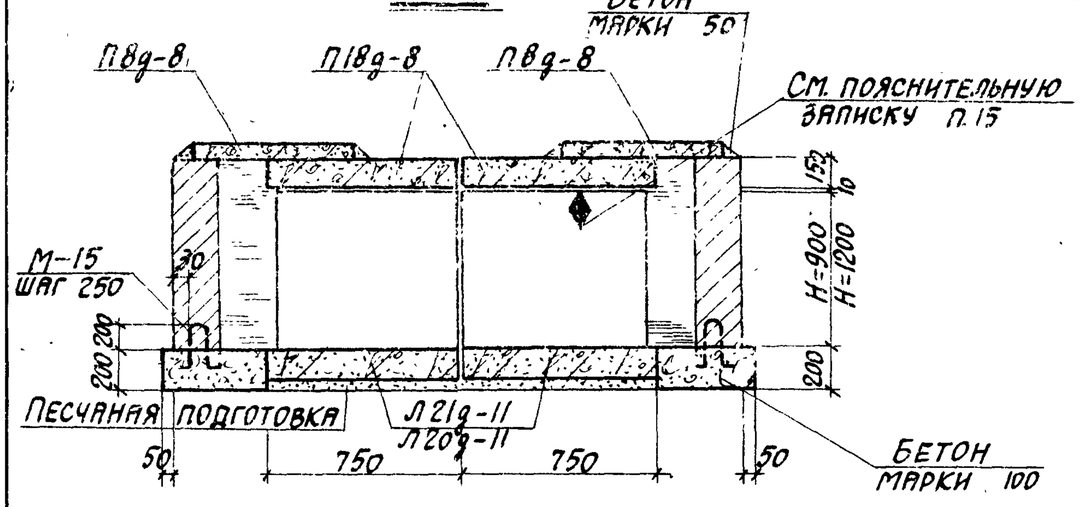


## План раскладки плит перекрытия

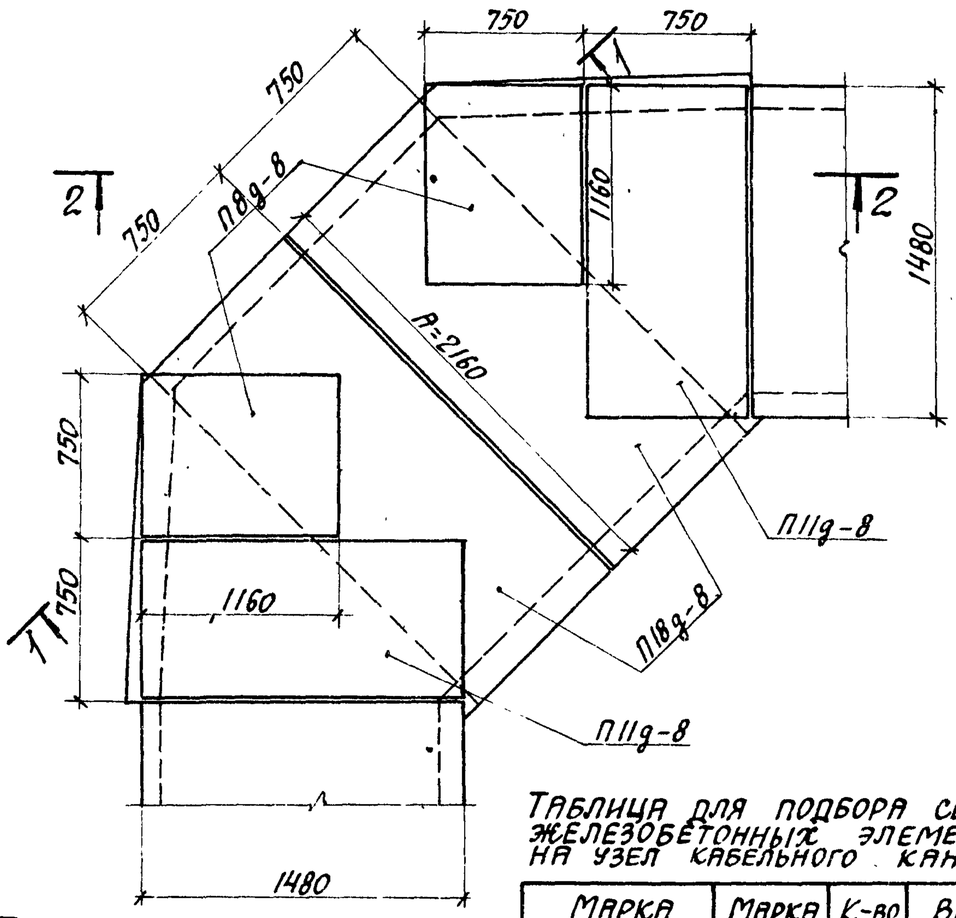


Таблица для подбора сборных железобетонных элементов на узел кабельного канала

| Марка узла | Марка изделия | К-во шт. | Выпуск серии 3.006-2 |
|---|---|---|---|
| УК-10 | П20g-11 | 2 | II-1 |
| | П8g-8 | 2 | II-2 |
| | П11g-8 | 2 | |
| | П18g-8 | 2 | |
| УК-11 | П21g-11 | 2 | II-1 |
| | П8g-8 | 2 | II-2 |
| | П11g-8 | 2 | |
| | П18g-8 | 2 | |

Выборка закладных элементов на узел кабельного канала

| Марка узла | Марка изделия | К-во шт. | Выпуск серии 3.006-2 |
|---|---|---|---|
| УК-10 УК-11 | М-15 | 14 | II-3 |
| | | | |

## План

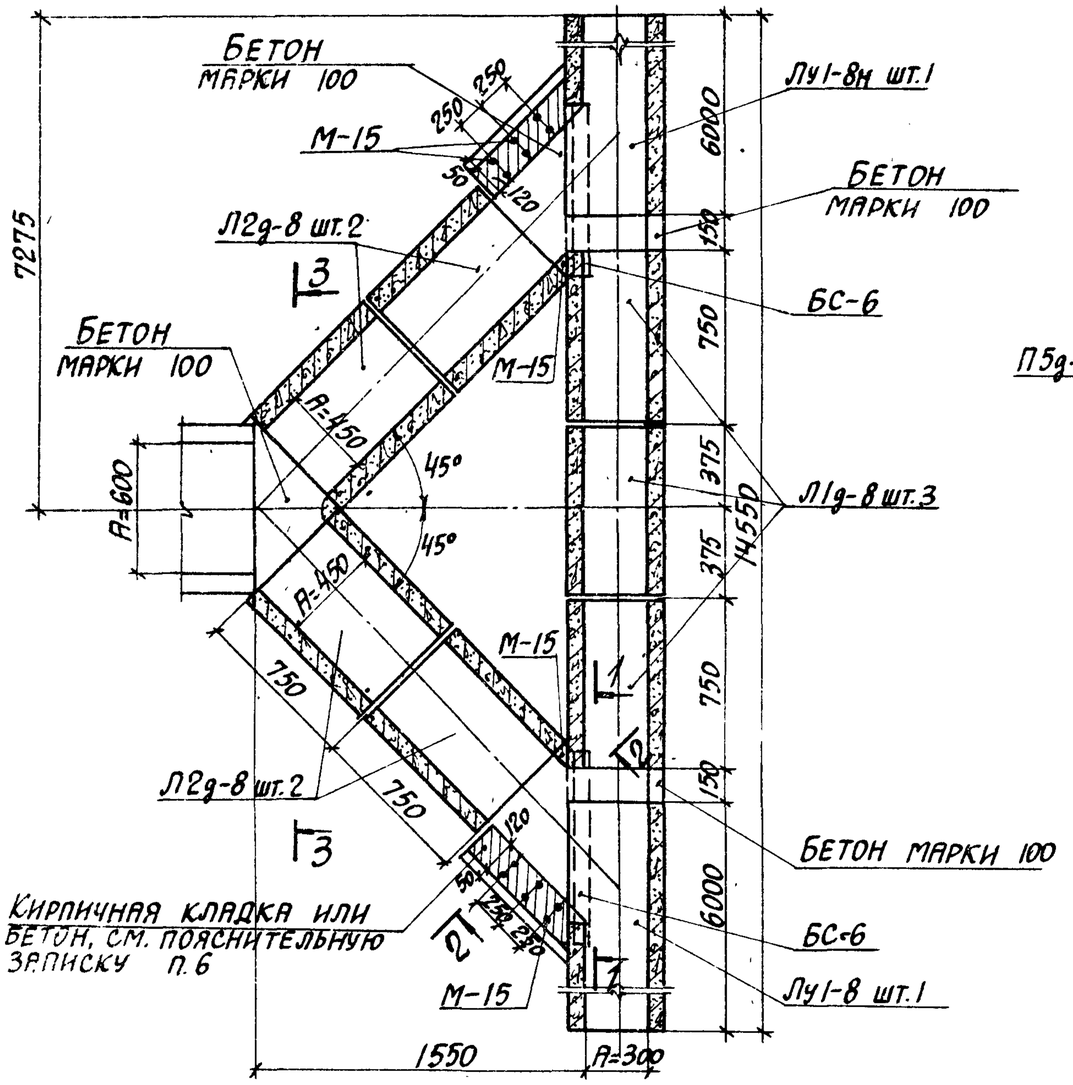


## План раскладки плит перекрытия

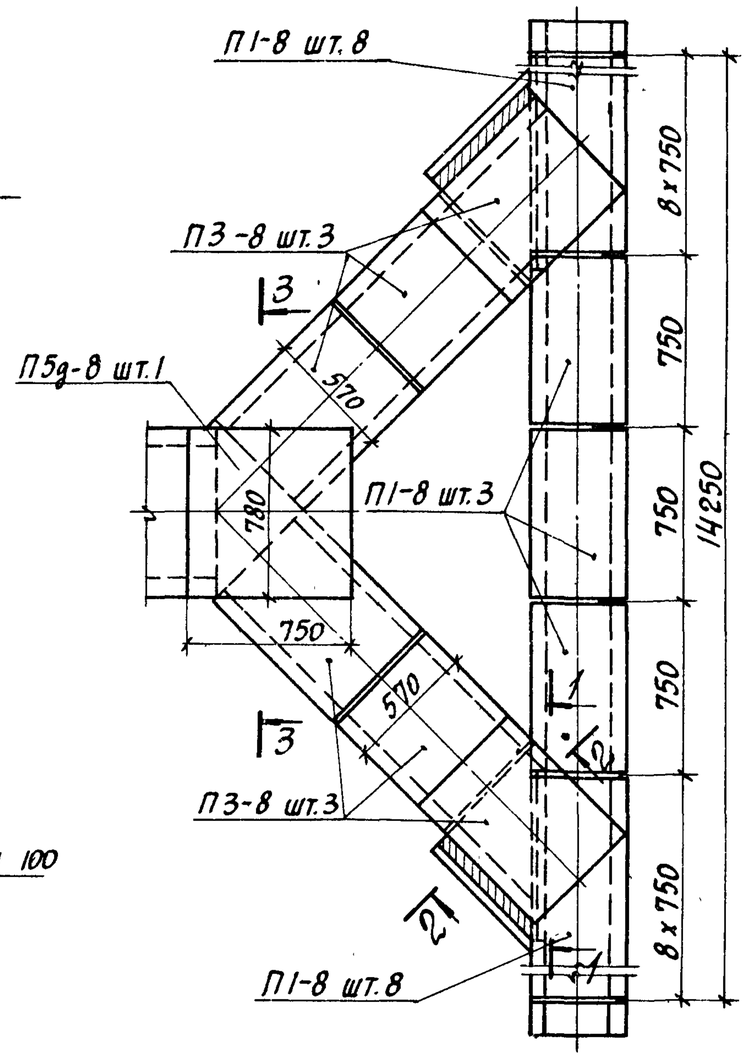


### Таблица для подбора сборных железобетонных элементов на узел кабельного канала

| Марка узла | Марка изделия | Кол-во шт. | Выпуск серии 3.006-2 |
|---|---|---|---|
| УК-12 | Лу1-8 | 1 | III-2 |
| | Лу1-8н | 1 | |
| | Л1g-8 | 3 | II-1 |
| | Л2g-8 | 4 | |
| | П1-8 | 19 | II-2 |
| | П3-8 | 6 | |
| | П5g-8 | 1 | |
| | | | |

### Выборка закладных элементов на узел кабельного канала

| Марка узла | Марка изделия | Кол-во шт. | Выпуск серии 3.006-2 |
|---|---|---|---|
| УК-12 | М-15 | 12 | II-3 |
| | БС-6 | 2 | III-3 |
| | | | |

## 1-1

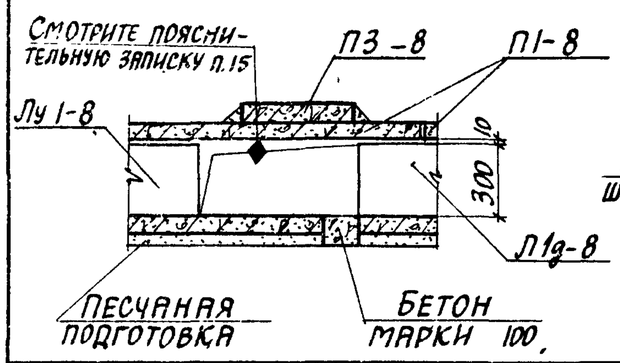


## 2-2

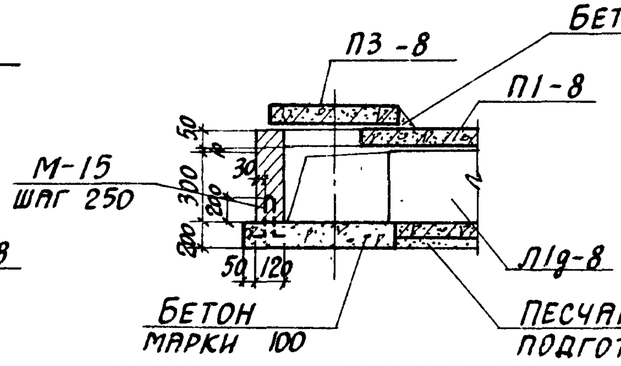


## 3-3

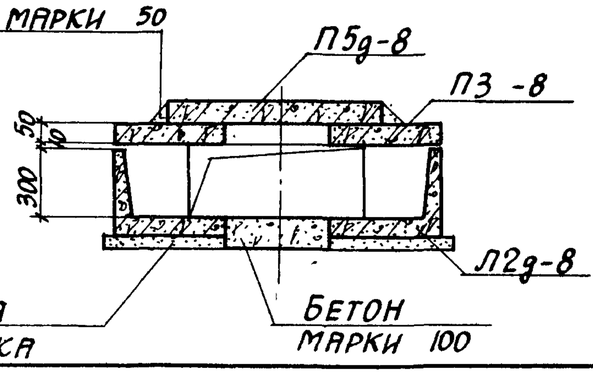


| ТК | Сборные железобетонные каналы и тоннели из лотковых элементов | Серия 3.006-2 | |
|---|---|---|---|
| 1976 | Монтажная схема узла кабельного канала УК-12 | Выпуск III-1 | Лист 68 |

## План

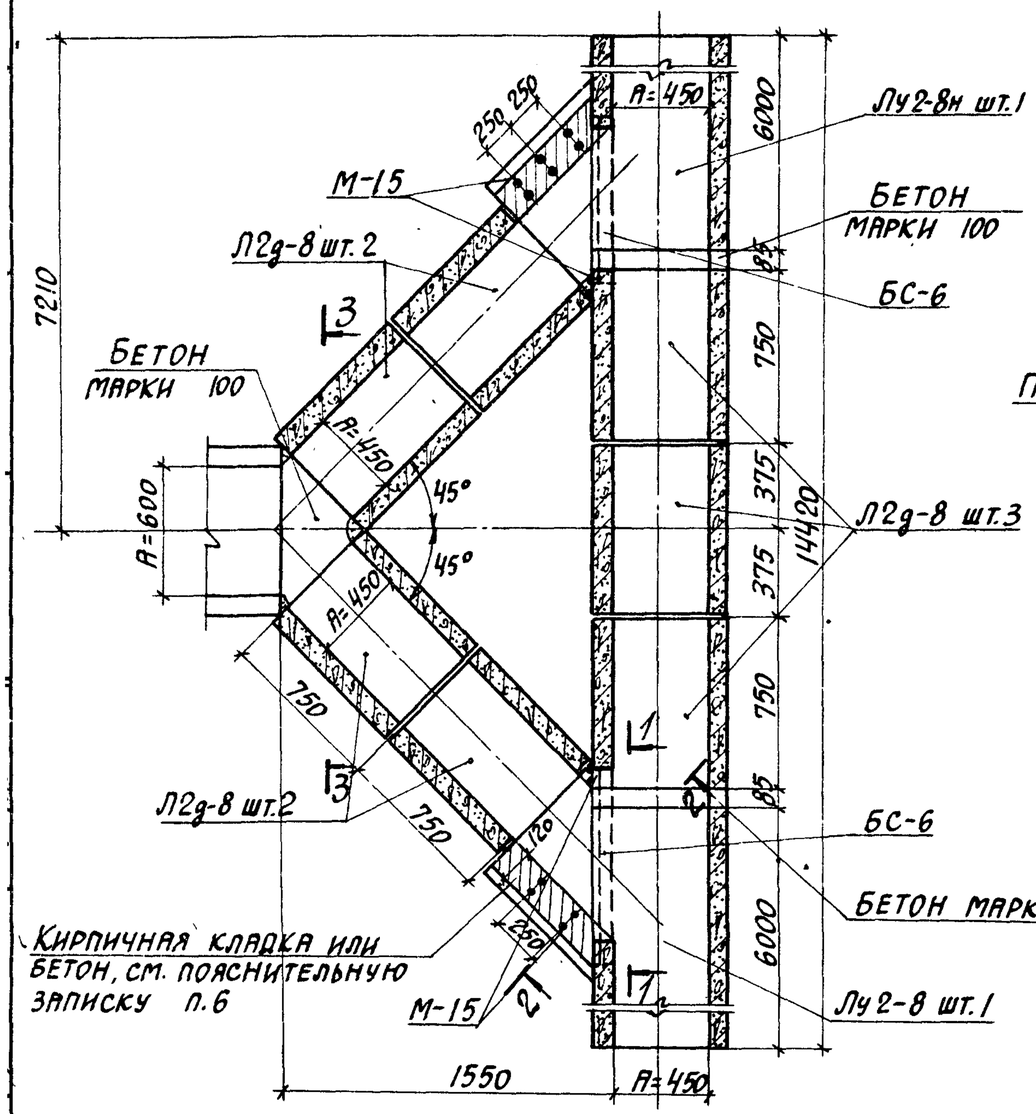


## План раскладки плит перекрытия

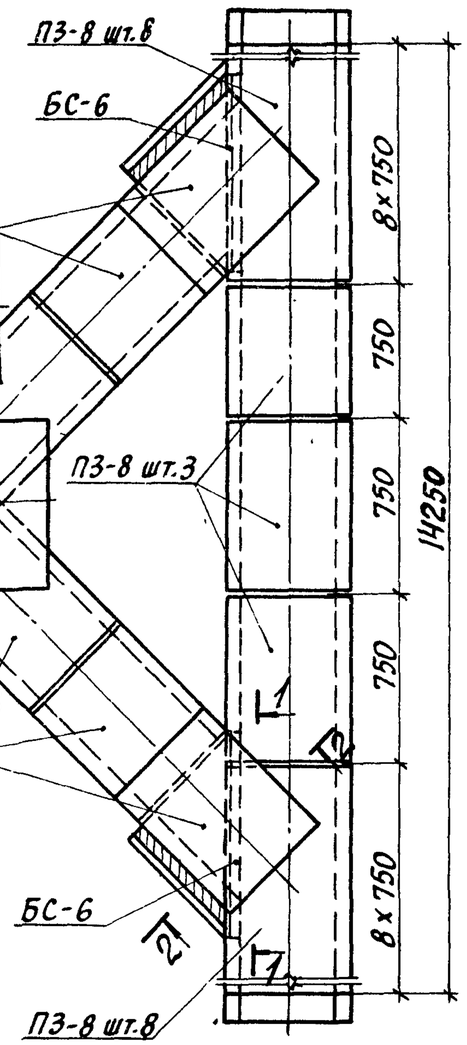


### Таблица для подбора сборных железобетонных элементов на узел кабельного канала

| Марка узла | Марка изделия | Кол-во шт. | Выпуск серии 3.006-2 |
|---|---|---|---|
| УК-13 | Лу2-8 | 1 | III-2 |
| | Лу2-8н | 1 | |
| | Л2g-8 | 7 | II-1 |
| | П3-8 | 25 | II-2 |
| | П5g-8 | 1 | |
| | | | |

### Выборка закладных элементов на узел кабельного канала

| Марка узла | Марка изделия | Кол-во шт. | Выпуск серии 3.006-2 |
|---|---|---|---|
| УК-13 | М-15 | 12 | II-3 |
| | БС-6 | 2 | III-3 |
| | | | |

## 1-1

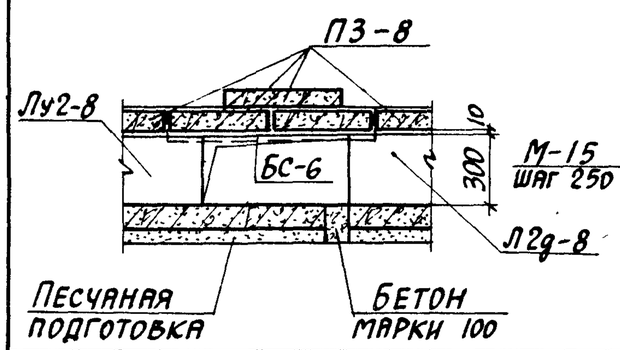


## 2-2

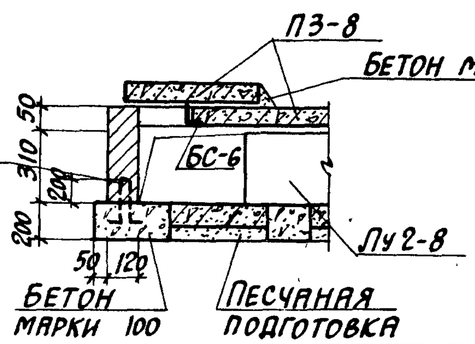


## 3-3

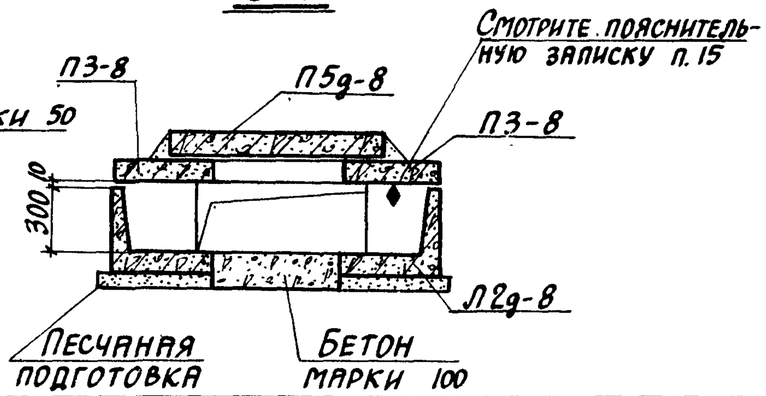


| | | |
|---|---|---|
| ТК | Сборные железобетонные каналы и тоннели из лотковых элементов | Серия 3.006-2 |
| 1976 | Монтажная схема узла кабельного канала УК-13 | Выпуск III-1 · Лист 69 |

## План

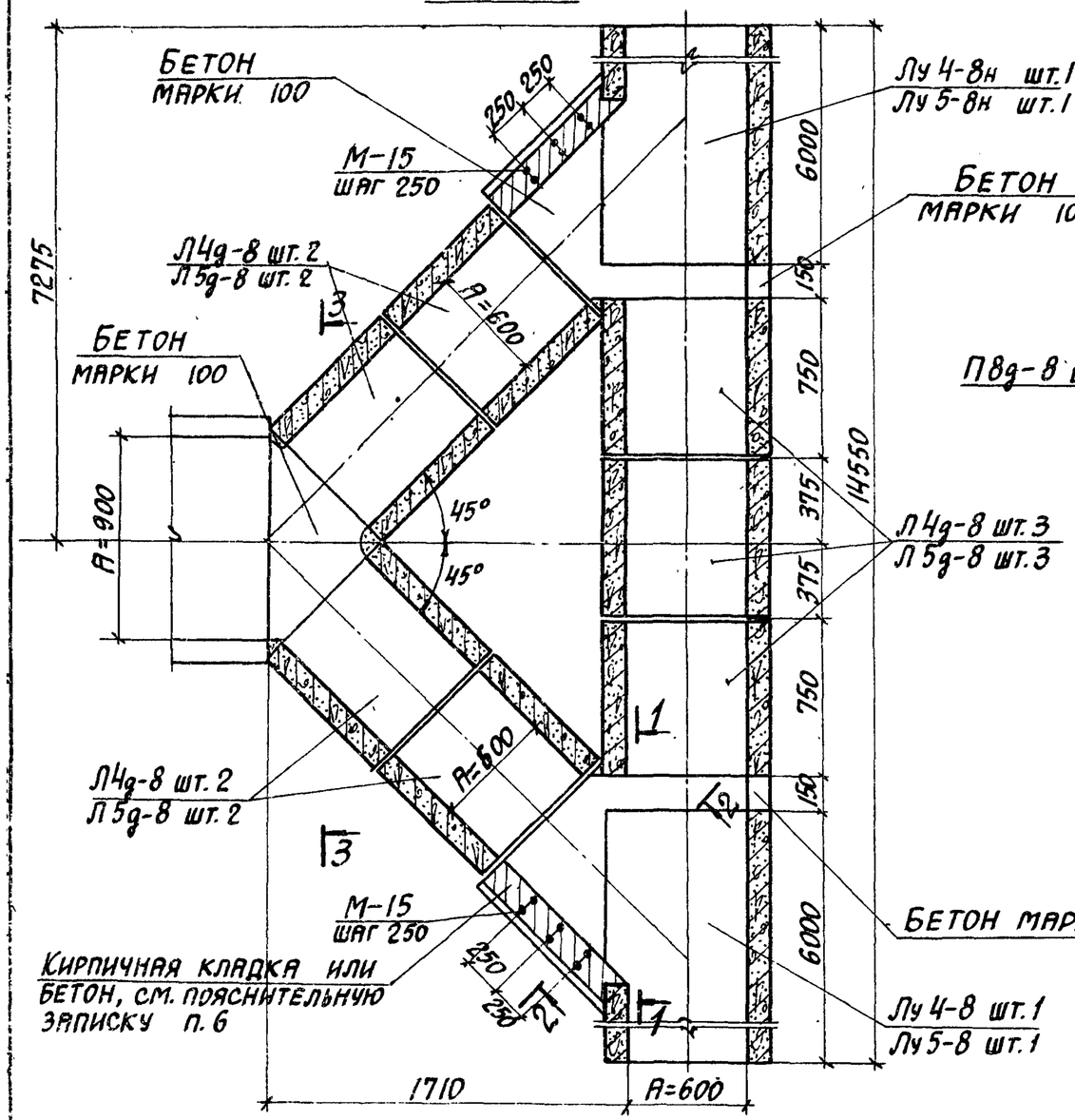


## План раскладки плит перекрытия

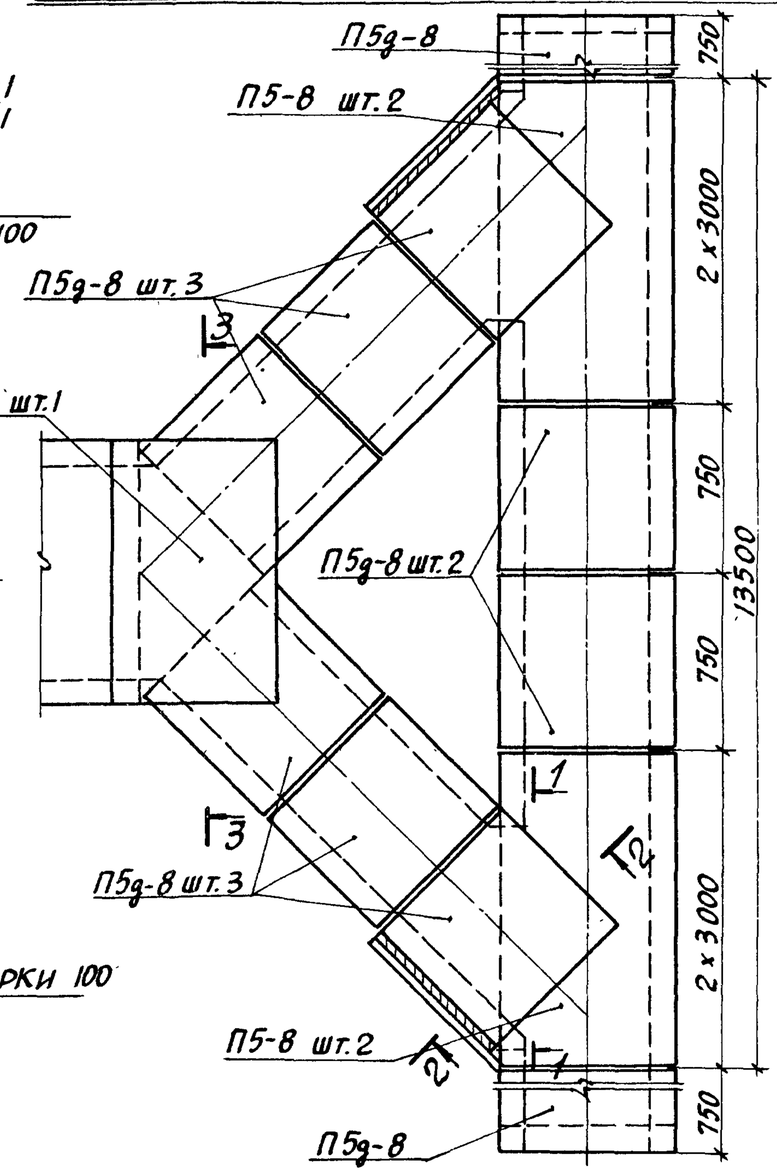


## Таблица для подбора сборных железобетонных элементов на узел кабельного канала

| Марка узла | Марка изделия | Кол-во шт. | Выпуск серии 3.006-2 |
|---|---|---|---|
| УК-14 | Лу4-8 | 1 | III-2 |
| | Лу4-8н | 1 | |
| | Л4g-8 | 7 | II-1 |
| | П5-8 | 4 | II-2 |
| | П5g-8 | 10 | |
| | П8g-8 | 1 | |
| УК-15 | Лу5-8 | 1 | III-2 |
| | Лу5-8н | 1 | |
| | Л5g-8 | 7 | II-1 |
| | П5-8 | 4 | II-2 |
| | П5g-8 | 10 | |
| | П8g-8 | 1 | |

## Выборка закладных элементов на узел кабельного канала

| Марка узла | Марка изделия | Кол-во шт. | Выпуск серии 3.006-2 |
|---|---|---|---|
| УК-14 | М-15 | 14 | II-3 |
| УК-15 | М-15 | 14 | |
| | | | |

### 1-1

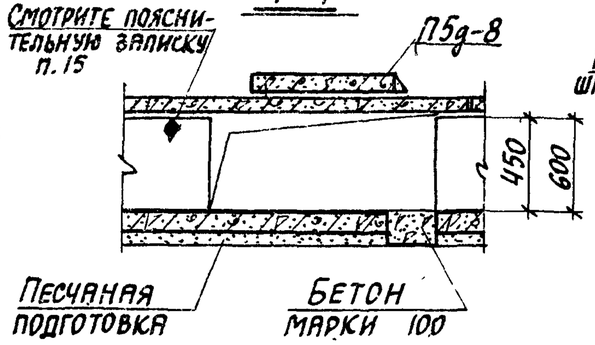


### 2-2

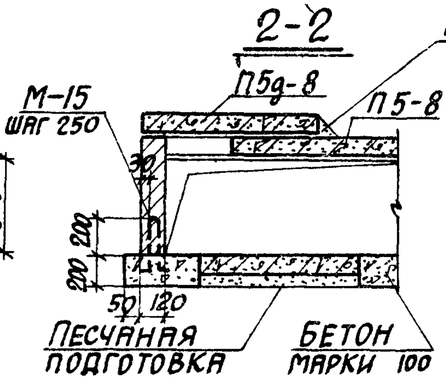


### 3-3

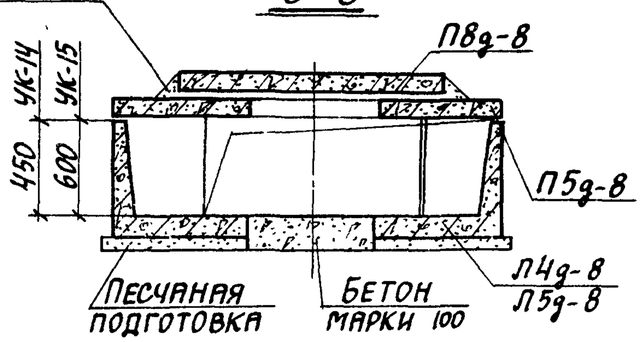


| | | | |
|---|---|---|---|
| ТК | Сборные железобетонные каналы и тоннели из лотковых элементов | Серия 3.006-2 | |
| 1976 | Монтажные схемы узлов кабельных каналов УК-14, УК-15 | Выпуск III-1 | Лист 70 |

## План

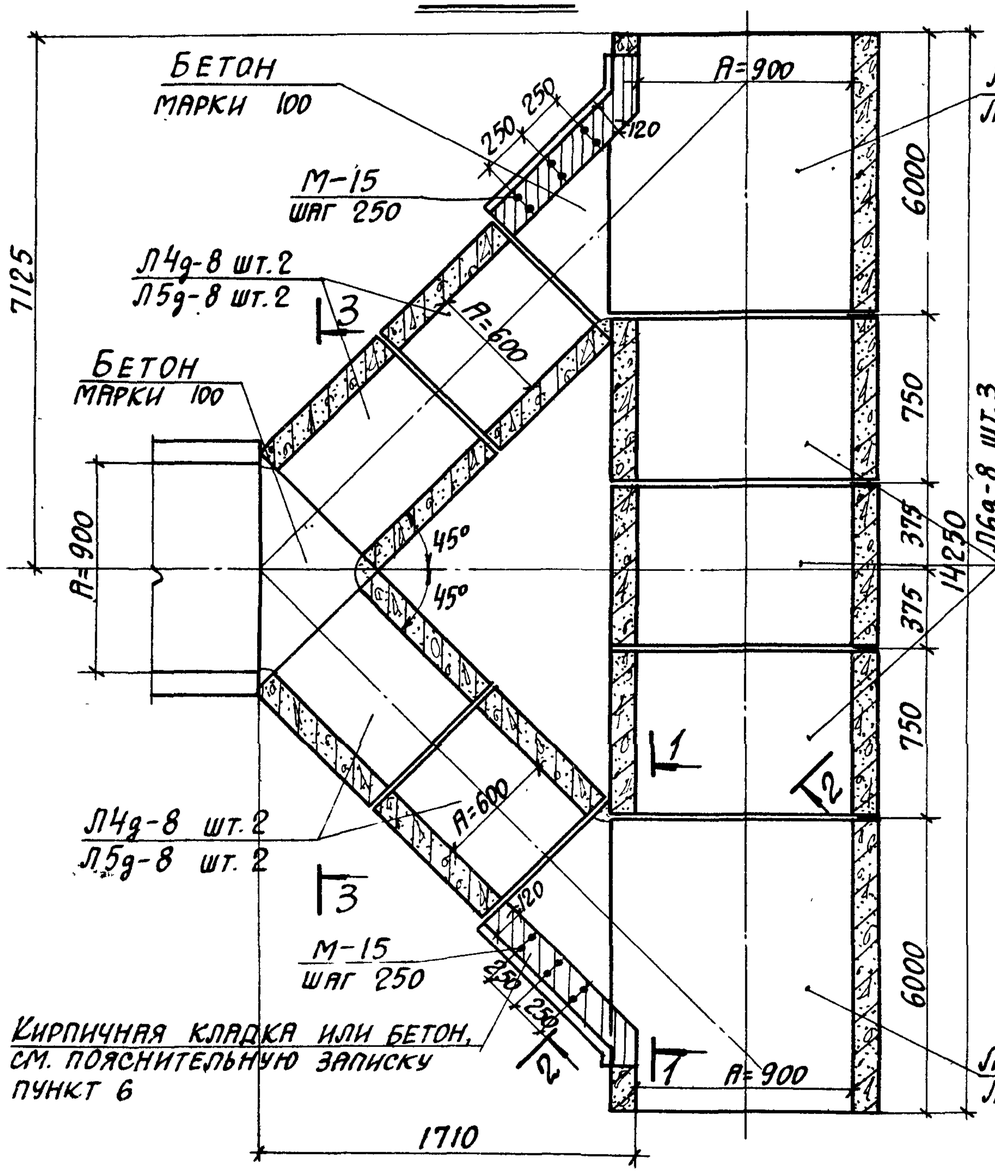


## План раскладки плит перекрытия

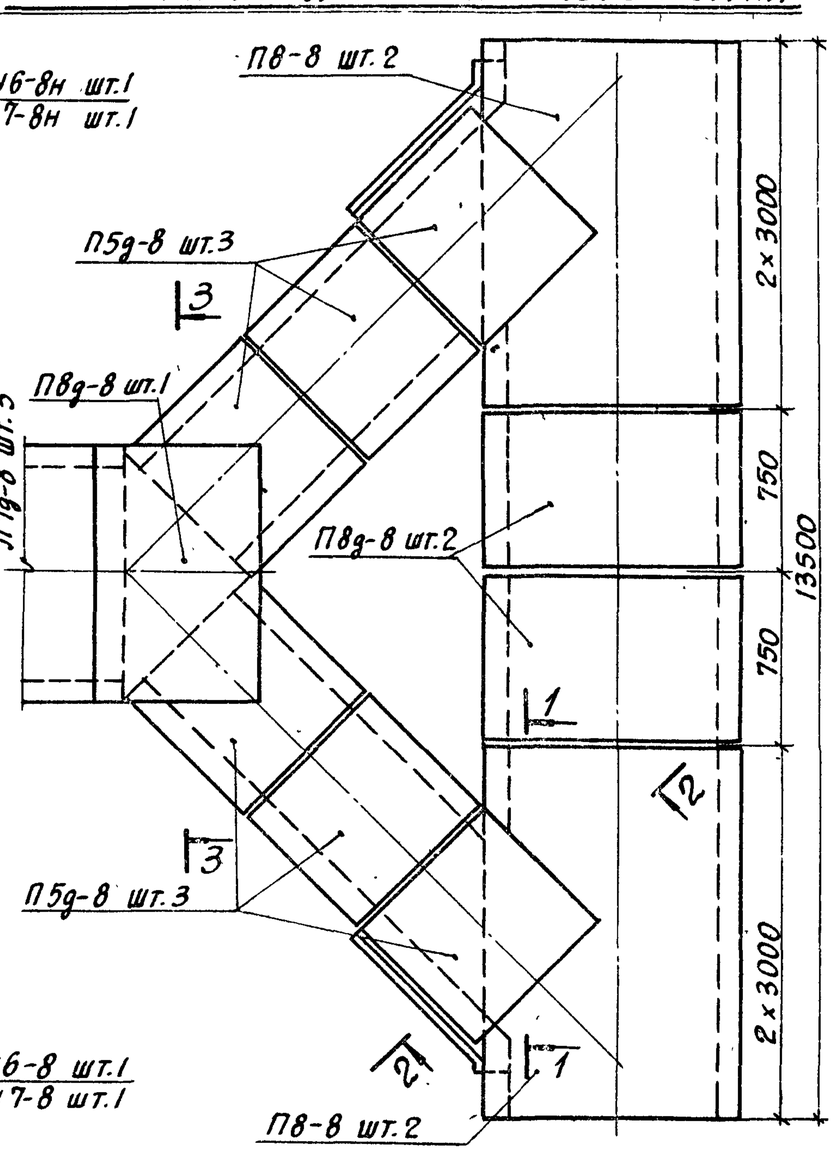


## Таблица для подбора сборных железобетонных элементов на узел кабельного канала

| Марка узла | Марка изделия | Кол-во шт. | Выпуск серии 3.006-2 |
|---|---|---|---|
| УК-16 | Лу 6-8 | 1 | III-2 |
| | Лу 6-8н | 1 | |
| | Л6д-8 | 3 | II-1 |
| | Л4д-8 | 4 | |
| | П8-8 | 4 | II-2 |
| | П8д-8 | 3 | |
| | П5д-8 | 6 | |
| УК-17 | Лу 7-8 | 1 | III-2 |
| | Лу 7-8н | 1 | |
| | Л7д-8 | 3 | II-1 |
| | Л5д-8 | 4 | |
| | П8-8 | 4 | II-2 |
| | П8д-8 | 3 | |
| | П5д-8 | 6 | |

## Выборка закладных элементов на узел кабельного канала

| Марка узла | Марка изделия | Кол-во шт. | Выпуск серии 3.006-2 |
|---|---|---|---|
| УК-16 | М-15 | 10 | II-3 |
| УК-17 | М-15 | 10 | |

## 1-1

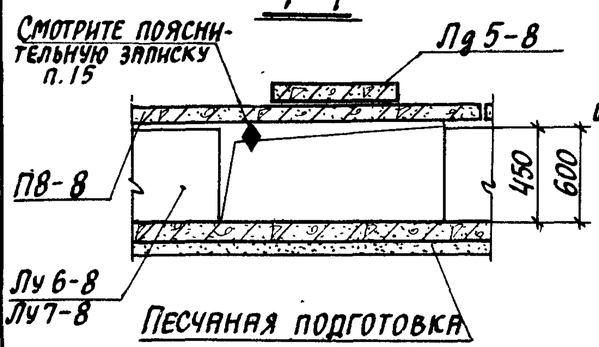


## 2-2

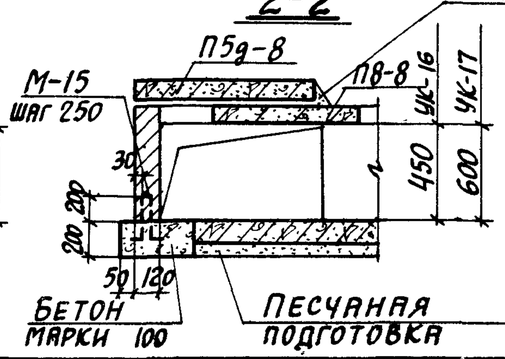


## 3-3

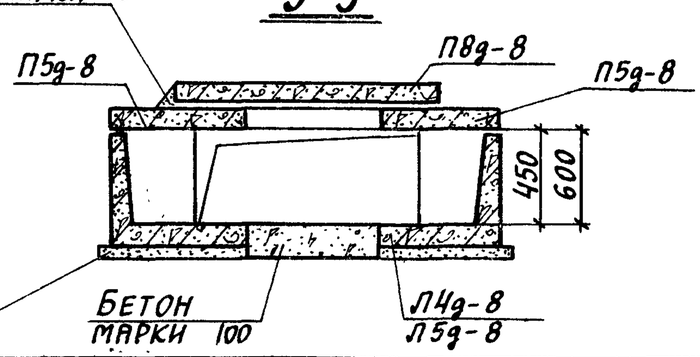


| ТК | Сборные железобетонные каналы и тоннели из лотковых элементов | Серия 3.006-2 | |
|---|---|---|---|
| 1976 | Монтажные схемы узлов кабельных каналов УК-16, УК-17 | Выпуск III-1 | Лист 71 |

## План

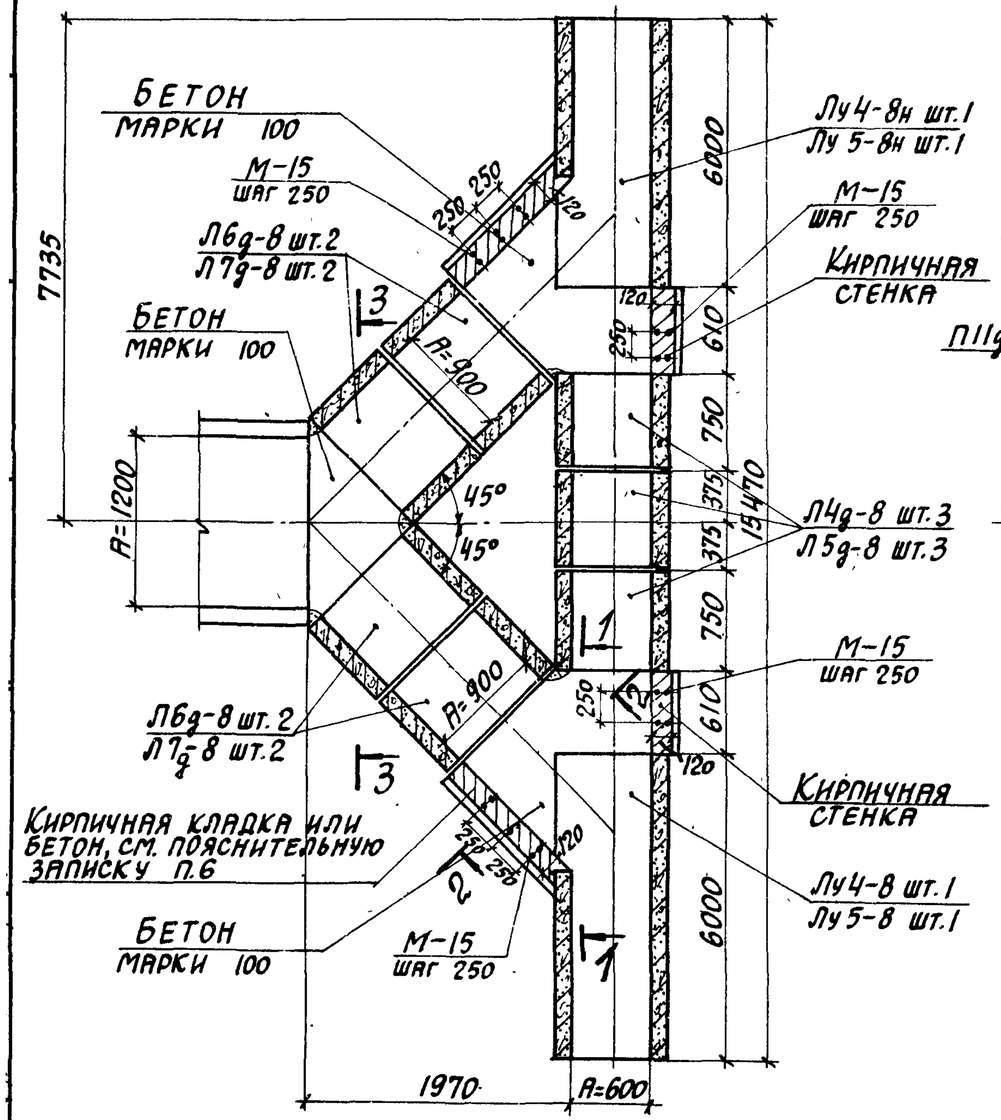


## План раскладки плит перекрытия

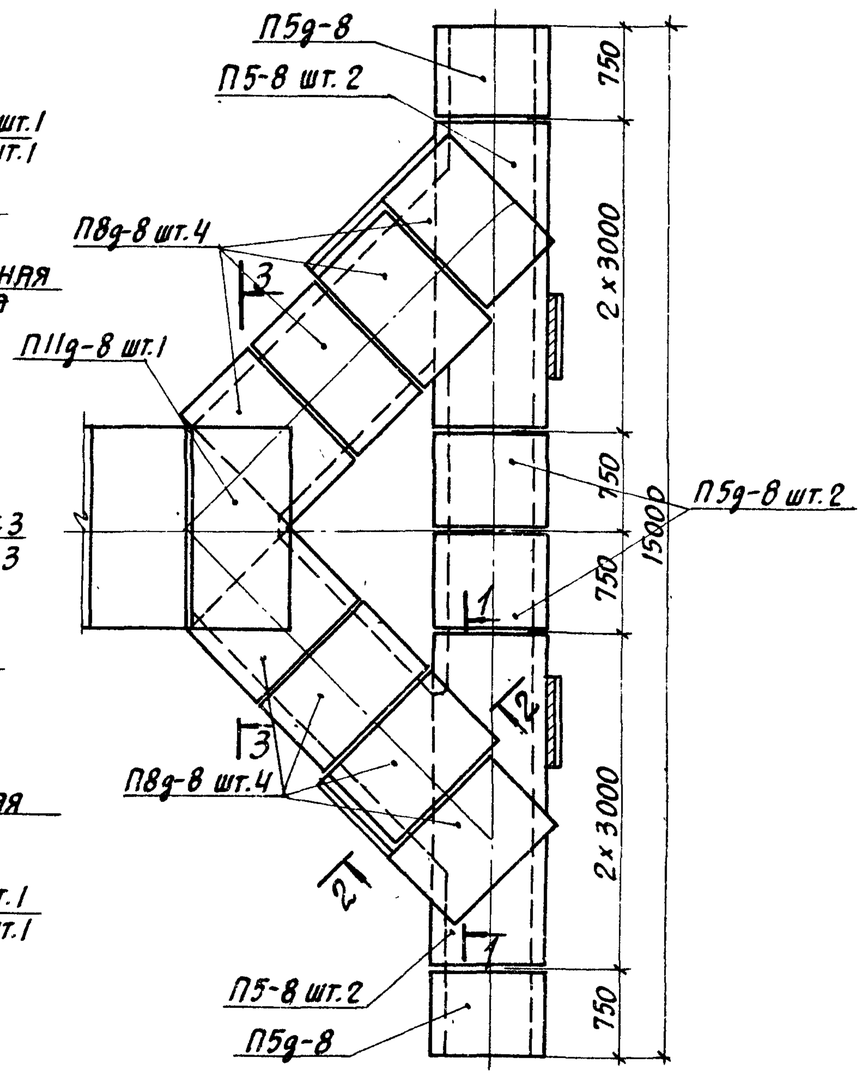


## Таблица для подбора сборных железобетонных элементов на узел кабельного канала

| Марка узла | Марка изделия | Кол-во шт. | Выпуск серии 3.006-2 |
|---|---|---|---|
| УК-18 | Лу4-8 | 1 | III-2 |
| | Лу4-8н | 1 | |
| | Л4д-8 | 3 | II-1 |
| | Л6д-8 | 4 | |
| | П5-8 | 4 | II-2 |
| | П5д-8 | 4 | |
| | П8д-8 | 8 | |
| | П11д-8 | 1 | |
| УК-19 | Лу5-8 | 1 | III-2 |
| | Лу5-8н | 1 | |
| | Л5д-8 | 3 | II-1 |
| | Л7д-8 | 4 | |
| | П5-8 | 4 | II-2 |
| | П5д-8 | 4 | |
| | П8д-8 | 8 | |
| | П11д-8 | 1 | |

## Выборка закладных элементов на узел кабельного канала

| Марка узла | Марка изделия | Кол-во шт. | Выпуск серии 3.006-2 |
|---|---|---|---|
| УК-18 | М-15 | 16 | II-3 |
| УК-19 | М-15 | 16 | |

### 1-1

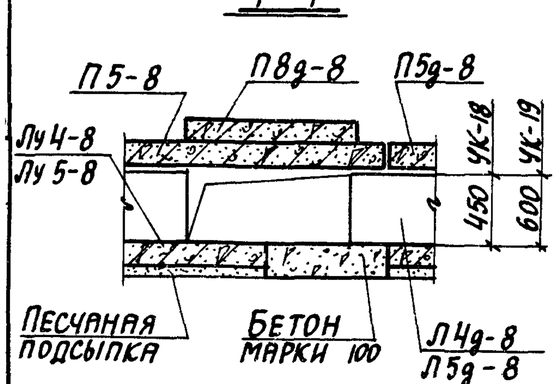


### 2-2

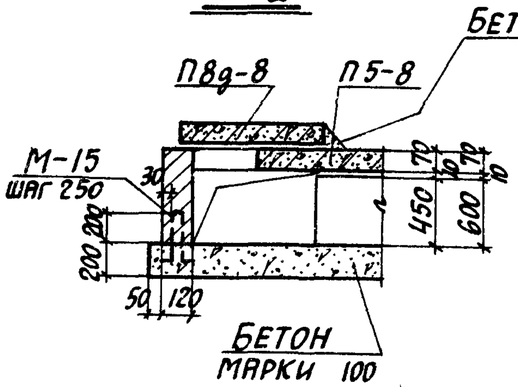


### 3-3

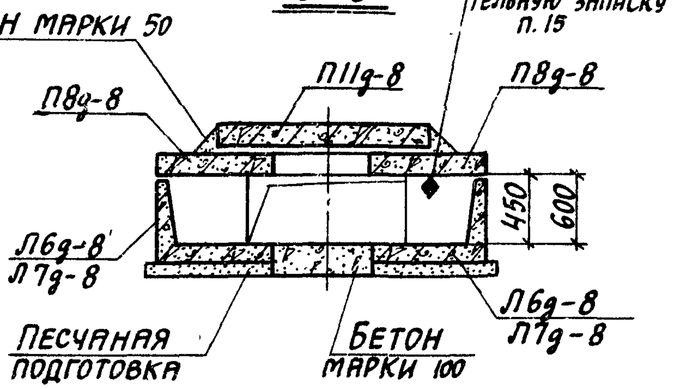

## План

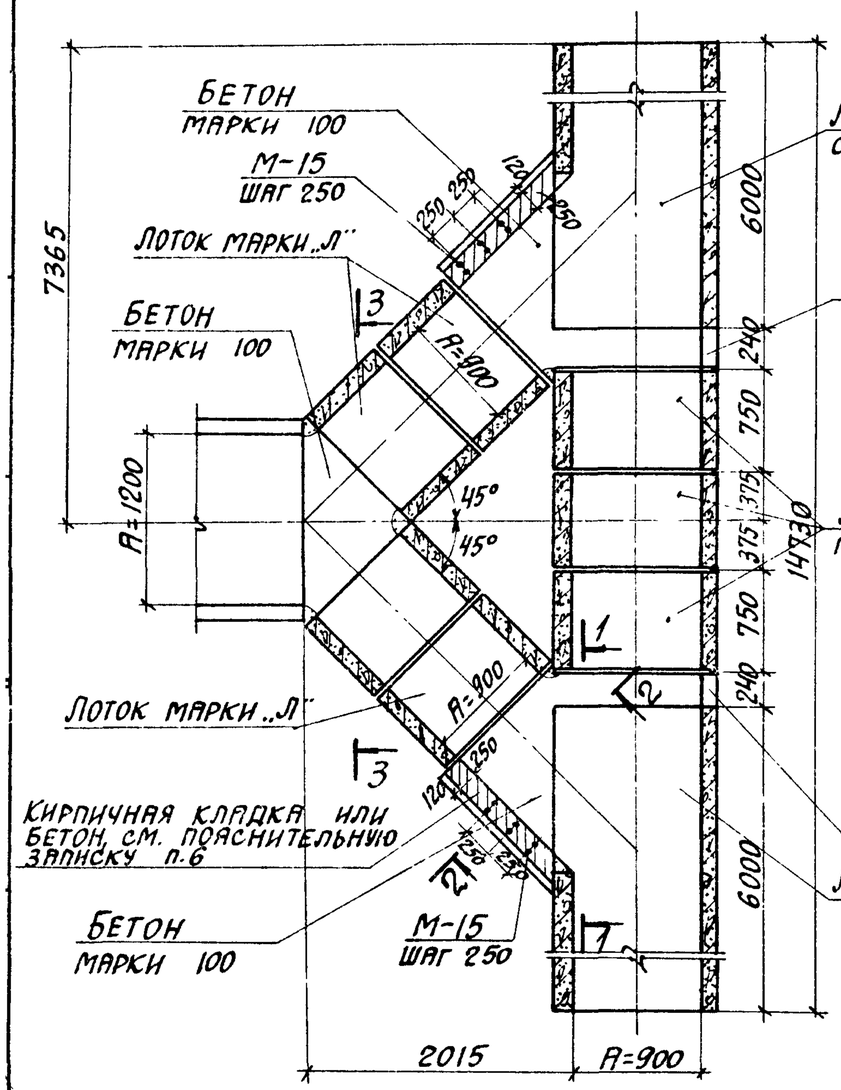


## План раскладки плит перекрытия

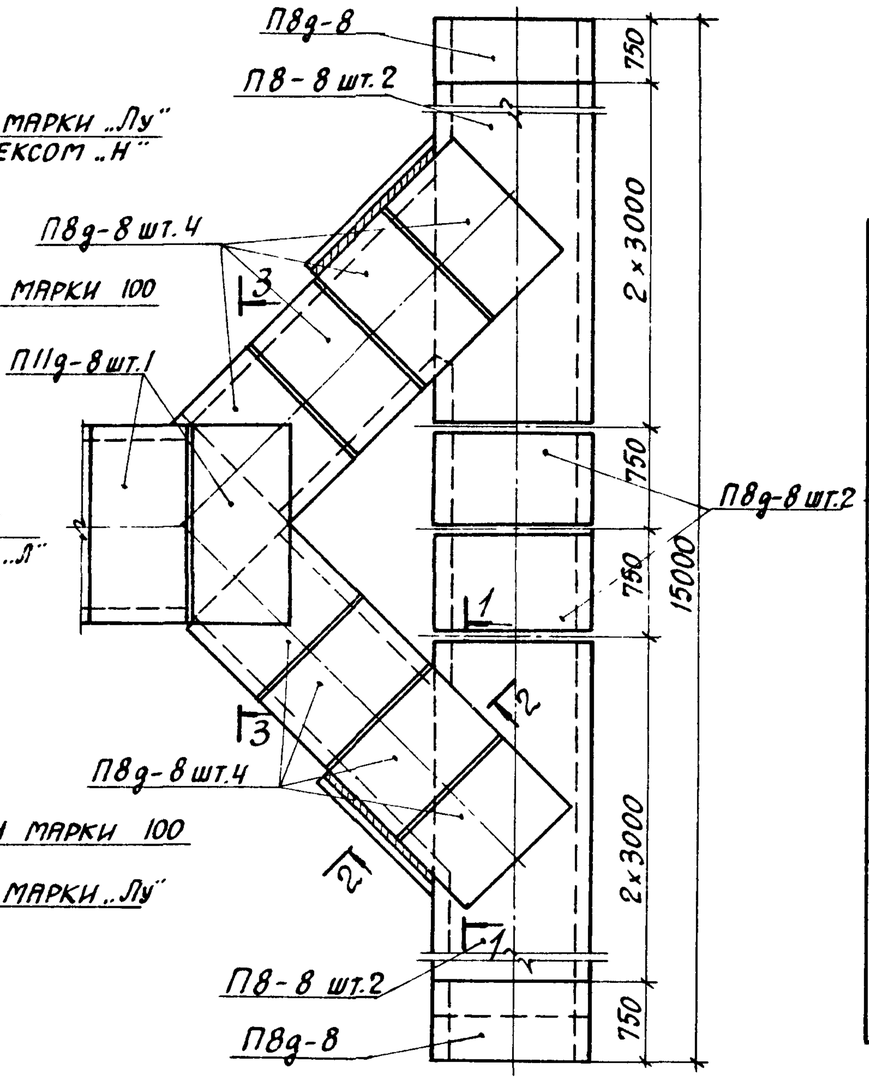


## Таблица для подбора сборных железобетонных элементов на узел кабельного канала

| Марка узла | Марка изделия | Кол-во шт. | Выпуск серии 3.006-2 |
|---|---|---|---|
| УК-20 | Лу 6-8 | 1 | III-2 |
| | Лу 6-8н | 1 | |
| | Лд 6-8 | 7 | II-1 |
| | П8-8 | 4 | II-2 |
| | П8g-8 | 12 | |
| УК-21 | Лу 7-8 | 1 | III-2 |
| | Лу 7-8н | 1 | |
| | Лд 7-8 | 7 | II-1 |
| | П8-8 | 4 | II-2 |
| | П8g-8 | 12 | |
| УК-22 | Лу 8-8 | 1 | III-2 |
| | Лу 8-8н | 1 | |
| | Лд 8-8 | 7 | II-1 |
| | П8-8 | 4 | II-2 |
| | П8g-8 | 12 | |
| УК-23 | Лу 9-8 | 1 | III-2 |
| | Лу 9-8н | 1 | |
| | Лд 9-8 | 7 | II-1 |
| | П8-8 | 4 | II-2 |
| | П8g-8 | 12 | |

## 1-1

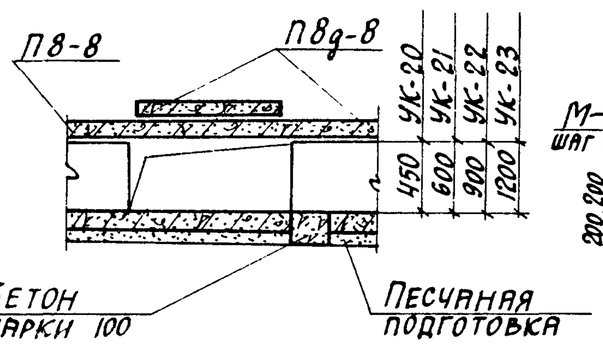


## 2-2

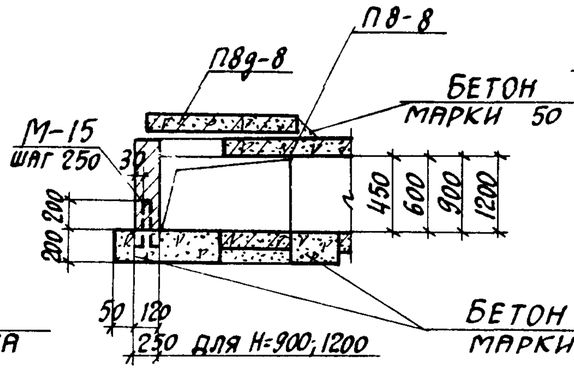


## 3-3

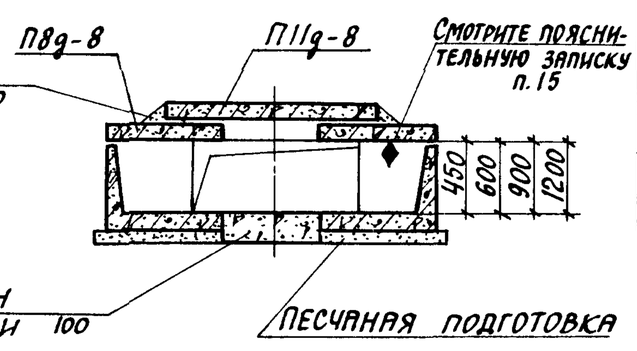


## Выборка закладных элементов на узел кабельного канала

| Марка узла | Марка изделия | Кол-во шт. | Выпуск серии 3.006-2 |
|---|---|---|---|
| УК-20 | М-15 | 10 | II-3 |
| УК-21 | М-15 | 10 | |
| УК-22 | М-15 | 10 | |
| УК-23 | М-15 | 10 | |

## План

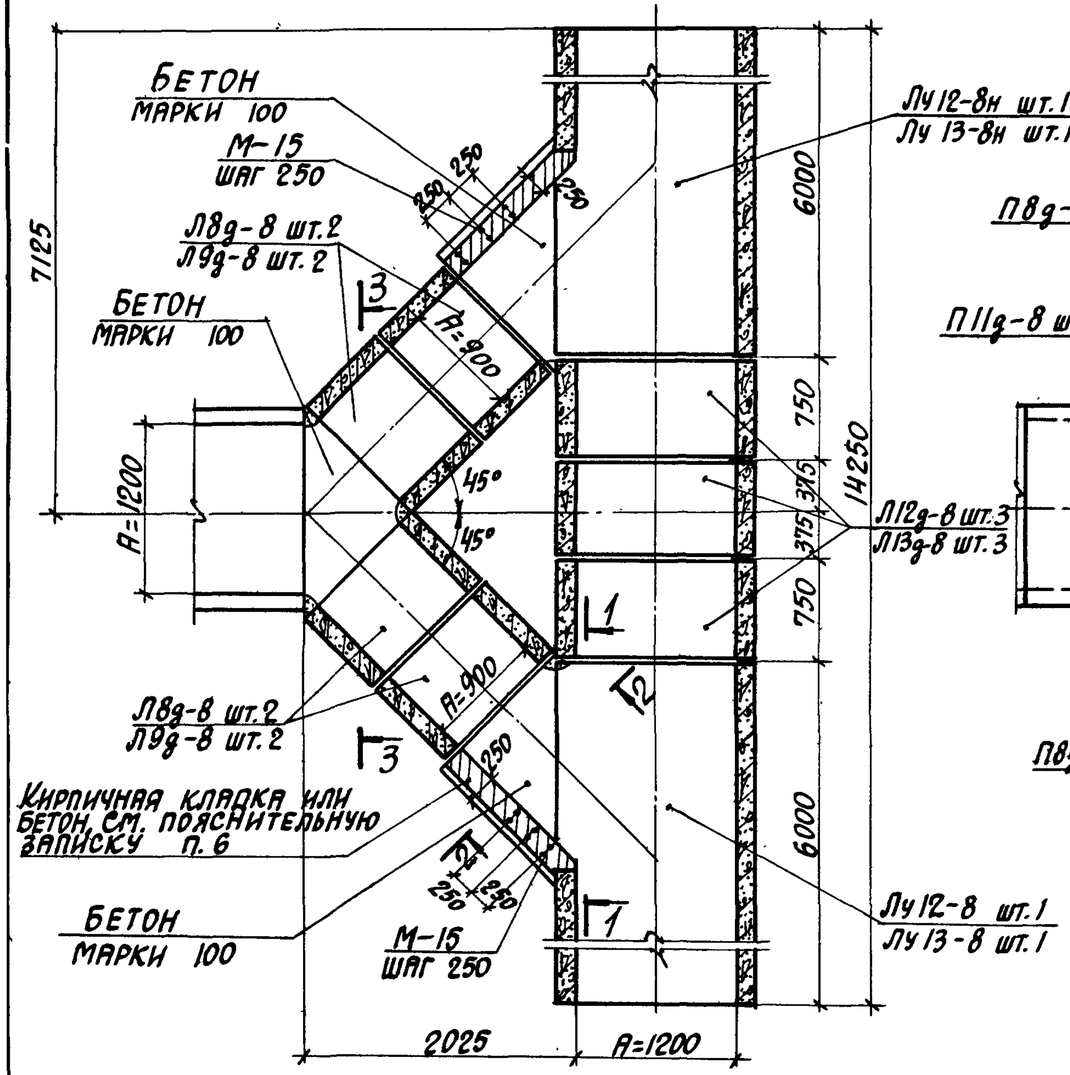


## План раскладки плит перекрытия

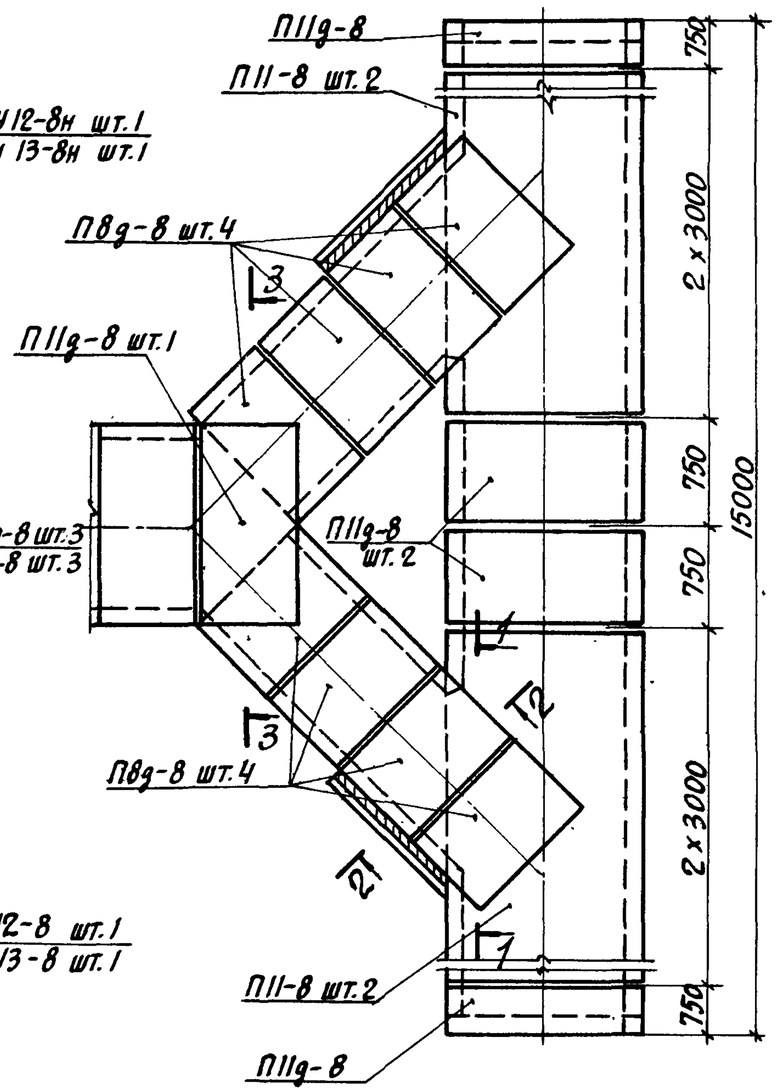


## Таблица для подбора сборных железобетонных элементов на узел кабельного канала

| Марка узла | Марка изделия | Кол-во шт. | Выпуск серии 3.006-2 |
|---|---|---|---|
| УК-24 | Л8g-8 | 4 | II-1 |
| | Лу12-8н | 1 | III-2 |
| | Лу12-8 | 1 | |
| | Л12g-8 | 3 | II-1 |
| | П11-8 | 4 | II-2 |
| | П11g-8 | 5 | |
| | П8g-8 | 8 | |
| УК-25 | Л9g-8 | 4 | II-1 |
| | Лу13-8н | 1 | III-2 |
| | Лу13-8 | 1 | |
| | Л13g-8 | 3 | II-1 |
| | П11-8 | 4 | II-2 |
| | П11g-8 | 5 | |
| | П8g-8 | 8 | |

## Выборка закладных элементов на узел кабельного канала

| Марка узла | Марка изделия | Кол-во шт. | Выпуск серии 3.006-2 |
|---|---|---|---|
| УК-24 | М-15 | 10 | II-3 |
| УК-25 | М-15 | 10 | II-3 |

## 1-1

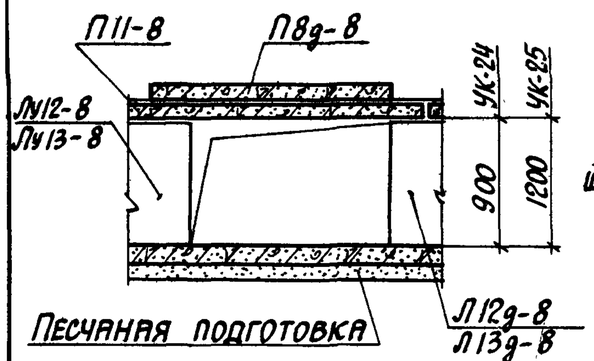


## 2-2

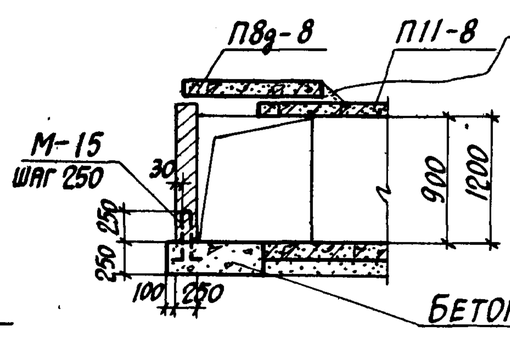


## 3-3

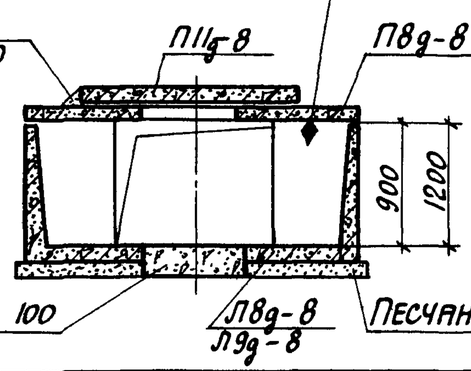

## План

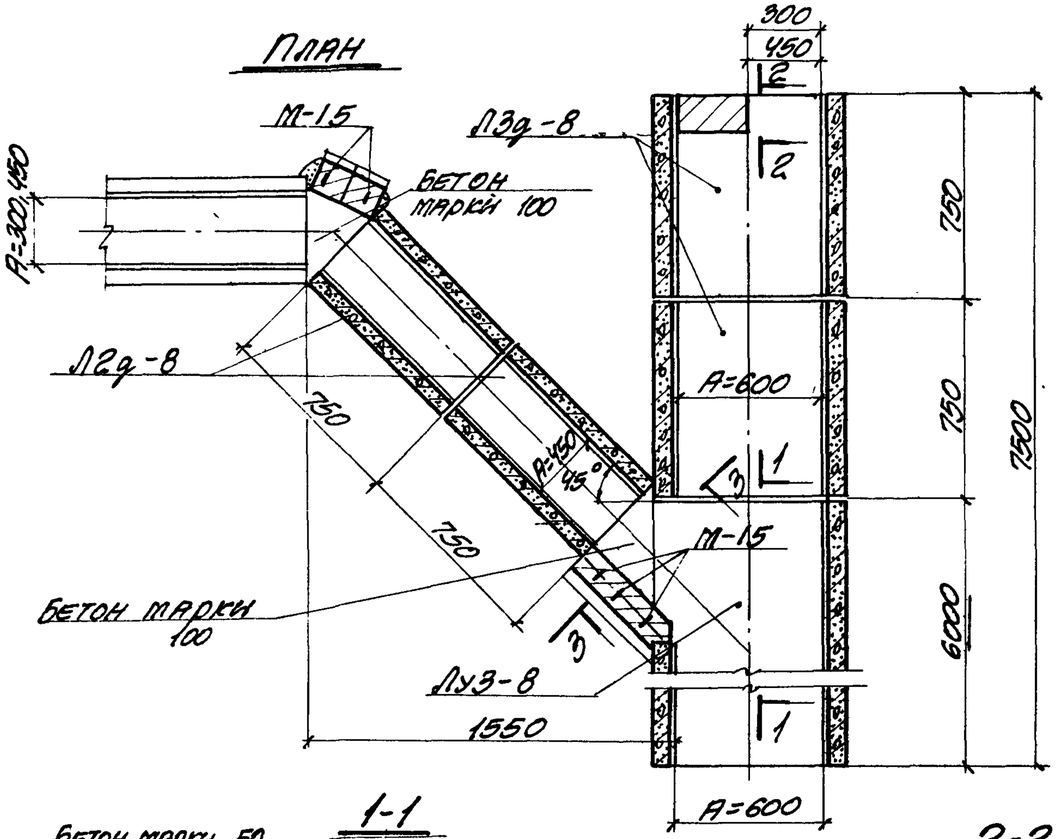


## 1-1

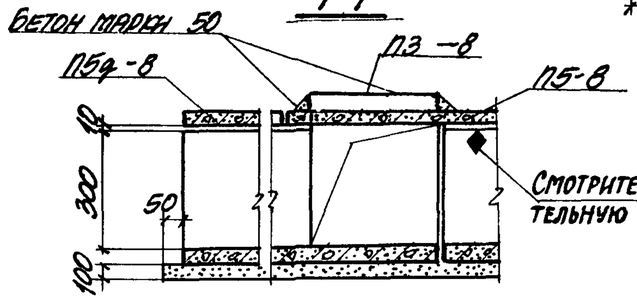


## 2-2

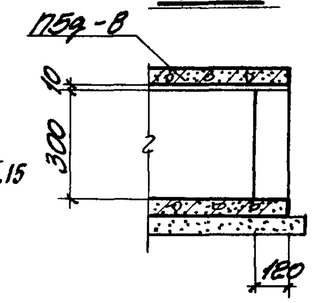


## План раскладки плит перекрытия

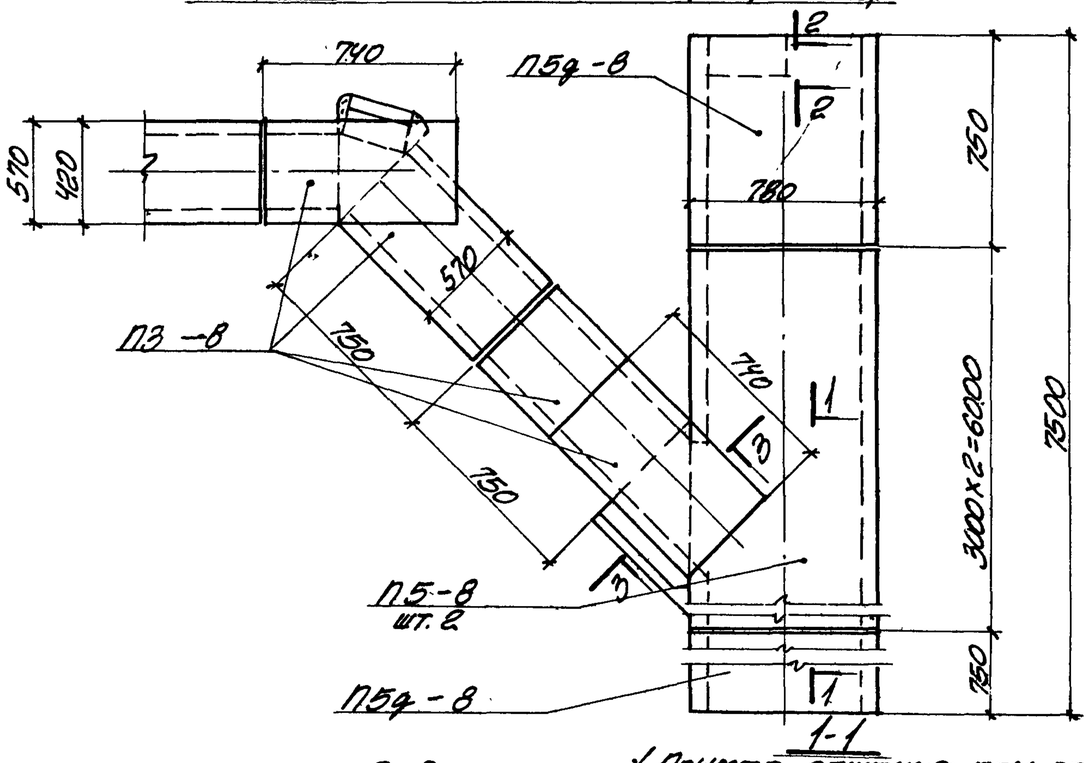


## 3-3

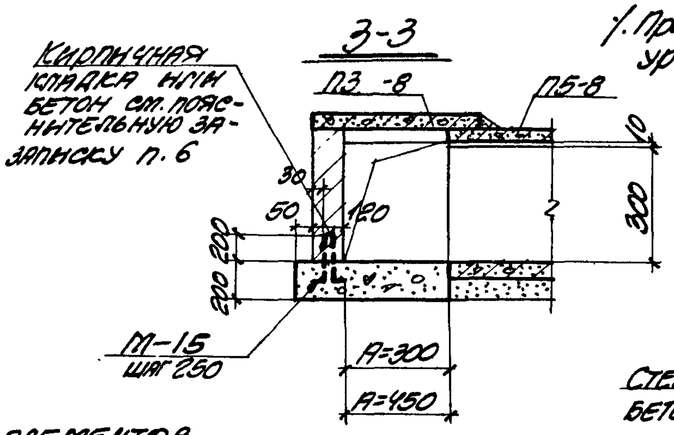


## 1-1

*1. Пример решения при разных уровнях днища каналов 1.*

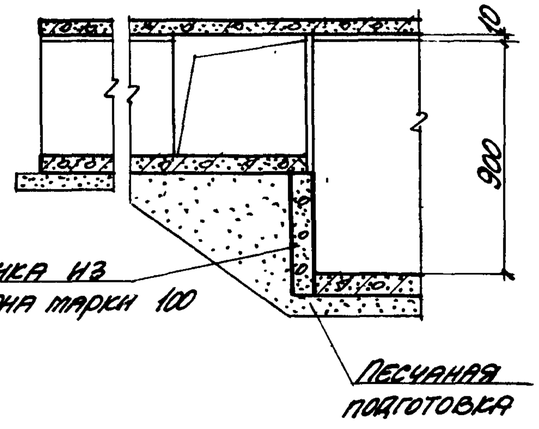


### Таблица для подбора железобетонных элементов на узел кабельного канала

| Марка узла | Марка изделия | Кол-во шт. | Выпуск серия 3.006-2 |
|---|---|---|---|
| УК-26 | Л4З-8 | 1 | III-2 |
| | Л3д-8 | 2 | II-1 |
| | Л2д-8 | 2 | |
| | П3 -8 | 4 | II-2 |
| | П5-8 | 2 | |
| | П5д-8 | 2 | |

### Выборка закладных элементов на узел кабельного канала

| Марка узла | Марка закладного элемента | Кол-во шт. | Выпуск серия 3.006-2 |
|---|---|---|---|
| УК-26 | М-15 | 5 | II-3 |

| | | | |
|---|---|---|---|
| ТК | Сборные железобетонные каналы и тоннели из лотковых элементов. | Серия 3.006-2 | |
| 1976 | Монтажная схема узла кабельного канала УК-26. | Выпуск III-1 | Лист 75 |

## План

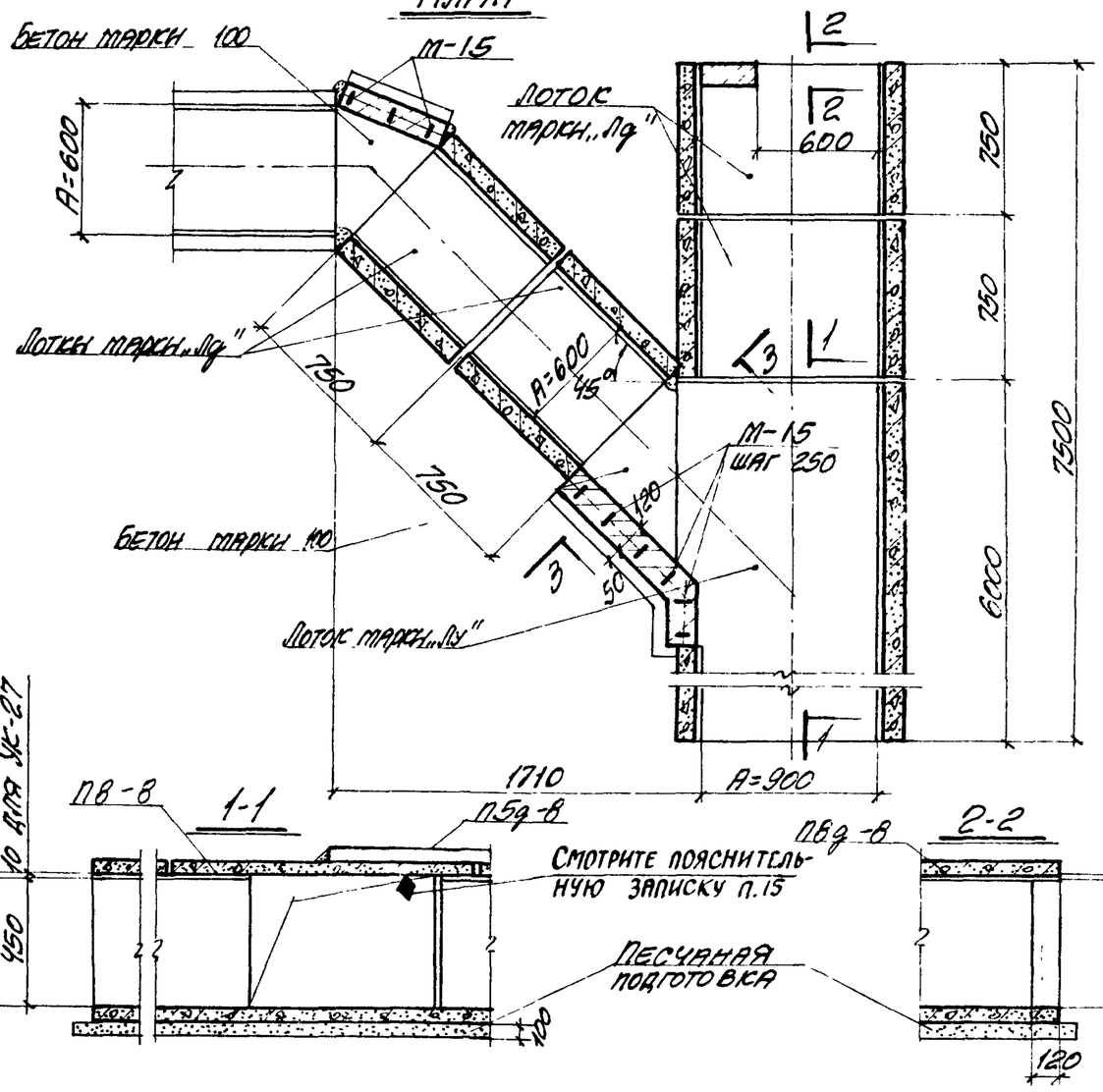


## План раскладки плит перекрытия

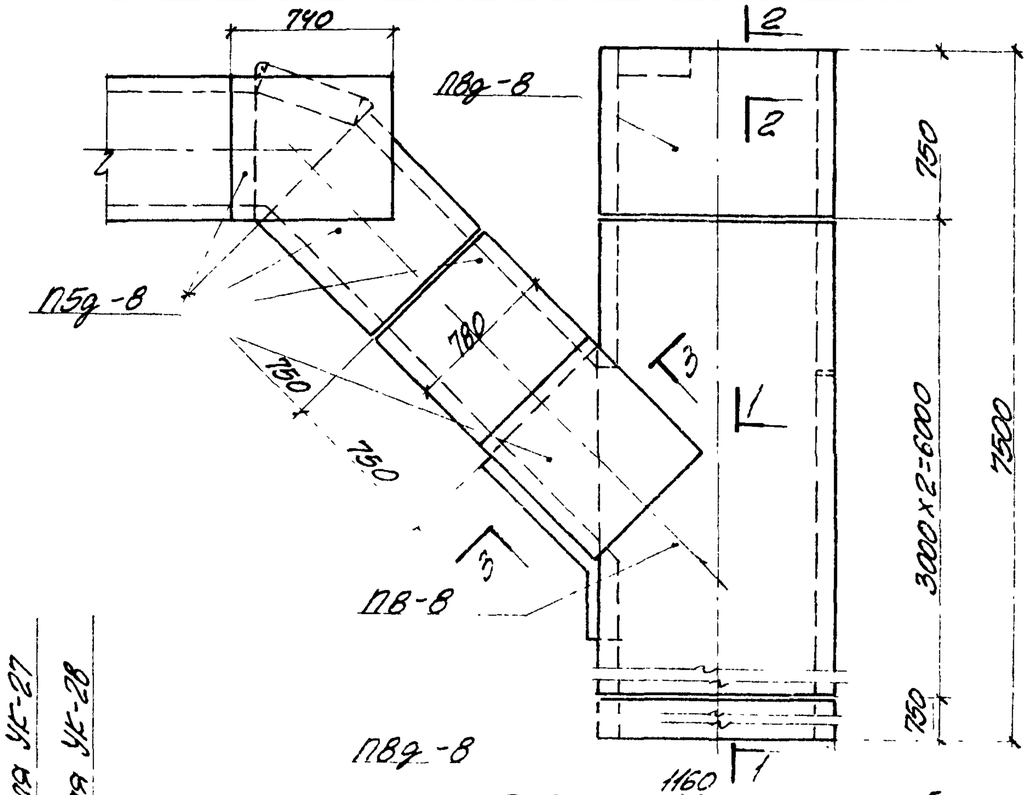


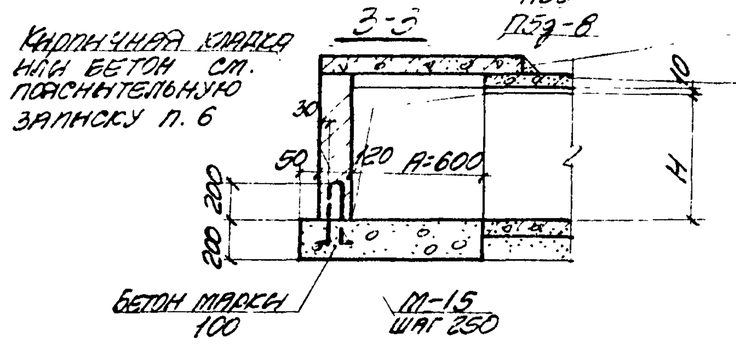


## Таблица для подбора сборных железобетонных элементов на узел кабельного канала.

| Марка узла | Марка изделия | Кол-во шт. | Выпуск серии 3.006-2 | Марка узла | Марка изделия | Кол-во шт. | Выпуск серии 3.006-2 |
|---|---|---|---|---|---|---|---|
| УК-27 | Лу6-8 | 1 | III-2 | УК-28 | Лу7-8 | 1 | III-2 |
| | Л4д-8 | 2 | II-1 | | Л5д-8 | 2 | II-1 |
| | Л6д-8 | 2 | | | Л7д-8 | 2 | |
| | П8-8 | 1 | II-2 | | П8-8 | 1 | II-2 |
| | П8д-8 | 2 | | | П8д-8 | 2 | |
| | П5д-8 | 4 | | | П5д-8 | 4 | |

## Выборка закладных элементов на узел кабельного канала

| Марка узла | Марка закладного элемента | Кол-во шт. | Выпуск серии 3.006-2 |
|---|---|---|---|
| УК-27 УК-28 | М-15 | 9 | II-3 |

Пример решения при разных уровнях днища каналов смотрите лист 75.

| | | | |
|---|---|---|---|
| ТК | Сборные железобетонные каналы и тоннели из лотковых элементов. | Серия 3.006-2 | |
| 1976 | Монтажные схемы узлов кабельных каналов УК-27, УК-28 | Выпуск III-1 | Лист 76 |

## План

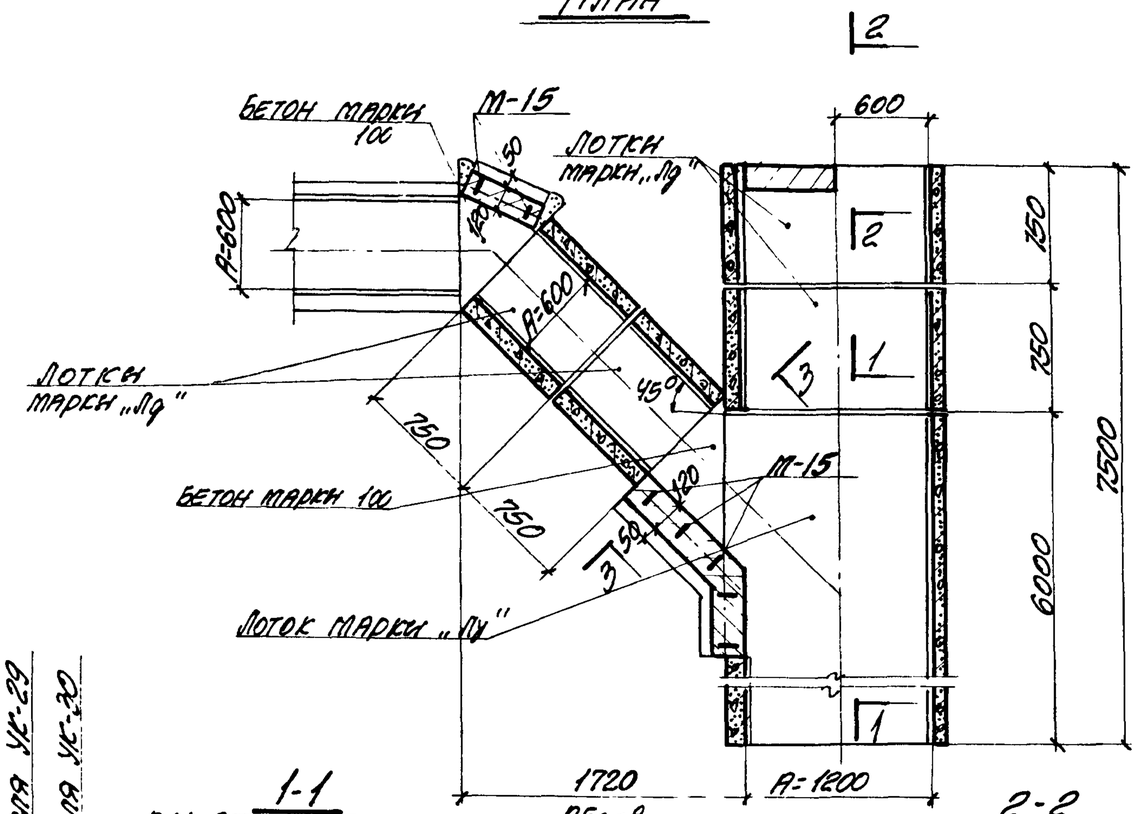


## План раскладки плит перекрытия

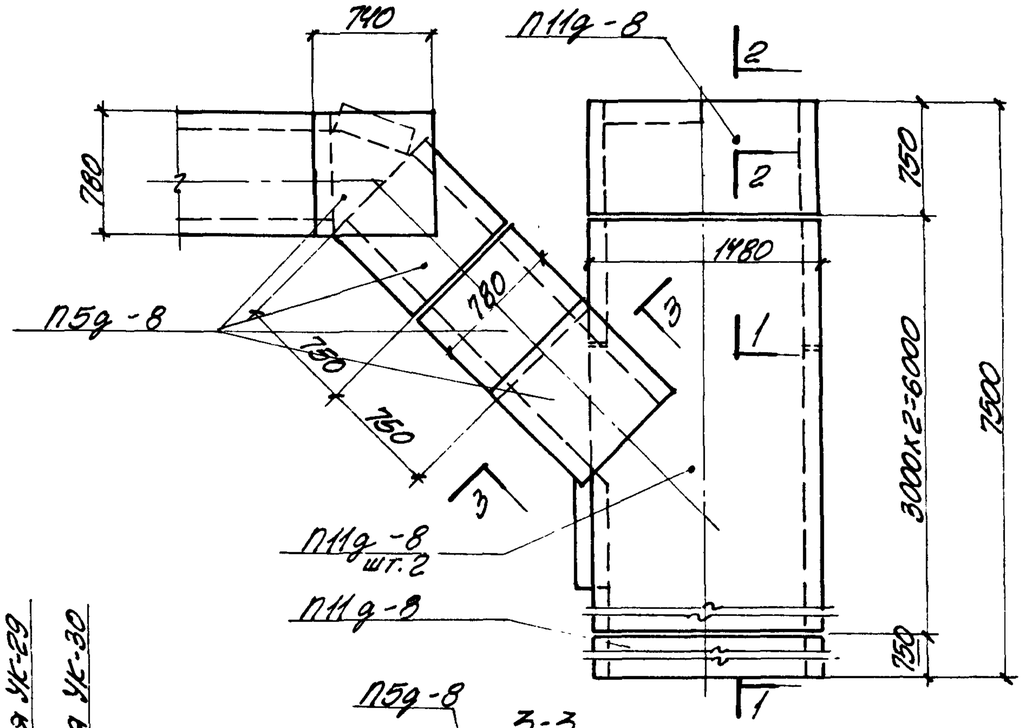


## 1-1

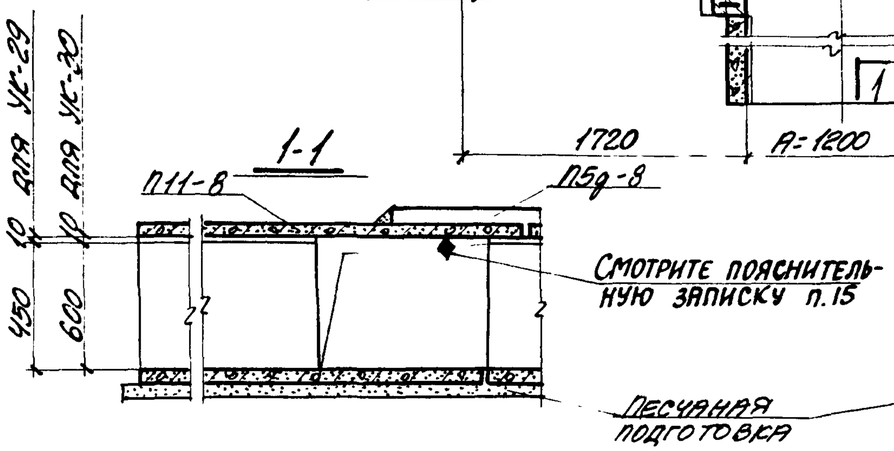


## 2-2

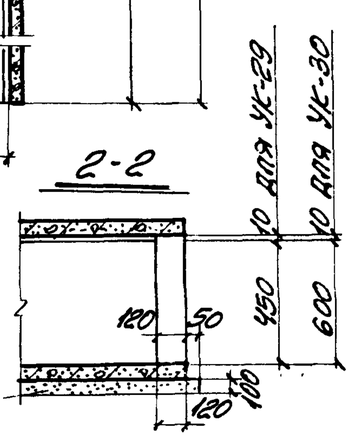


## 3-3

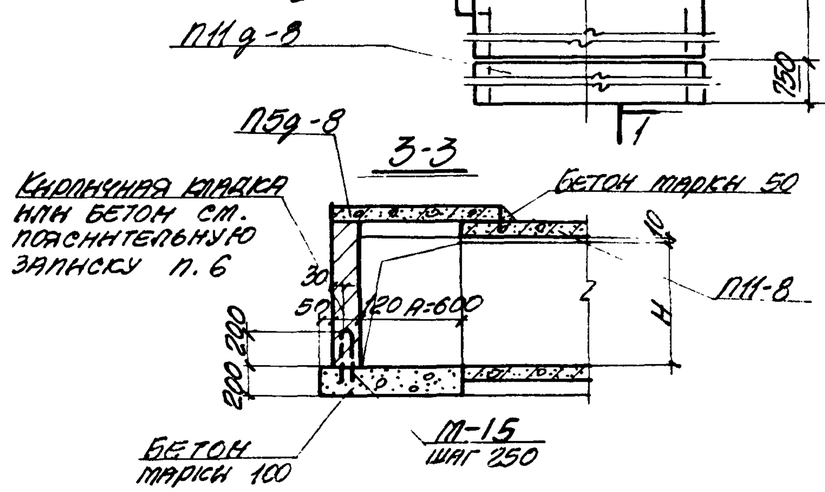


### Таблица для подбора сборных железобетонных элементов на узел кабельного канала

| Марка узла | Марка изделия | Кол-во шт. | Выпуск серии 3.006-2 | Марка узла | Марка изделия | Кол-во шт. | Выпуск серии 3.006-2 |
|---|---|---|---|---|---|---|---|
| УК-29 | Лу 10-8 | 1 | III-2 | УК-30 | Лу 11-8 | 1 | III-2 |
| | Л10д-8 | 2 | II-1 | | Л11д-8 | 2 | II-1 |
| | Л4д-8 | 2 | | | Л5д-8 | 2 | |
| | П11-8 | 2 | II-2 | | П11-8 | 2 | II-2 |
| | П11д-8 | 2 | | | П11д-8 | 2 | |
| | П5д-8 | 4 | | | П5д-8 | 4 | |

### Выборка закладных элементов на узел кабельного канала

| Марка узла | Марка закладного элемента | Кол-во шт. | Выпуск серии 3.006-2 |
|---|---|---|---|
| УК-29 УК-30 | М-15 | 7 | II-3 |

Пример решения при разных уровнях днища каналов смотрите лист 75.

| ТК | Сборные железобетонные каналы и тоннели из лотковых элементов | Серия 3.006-2 | |
|---|---|---|---|
| 1976 | Монтажные схемы узлов кабельных каналов УК-29, УК-30. | Выпуск III-1 | Лист 77 |

## План

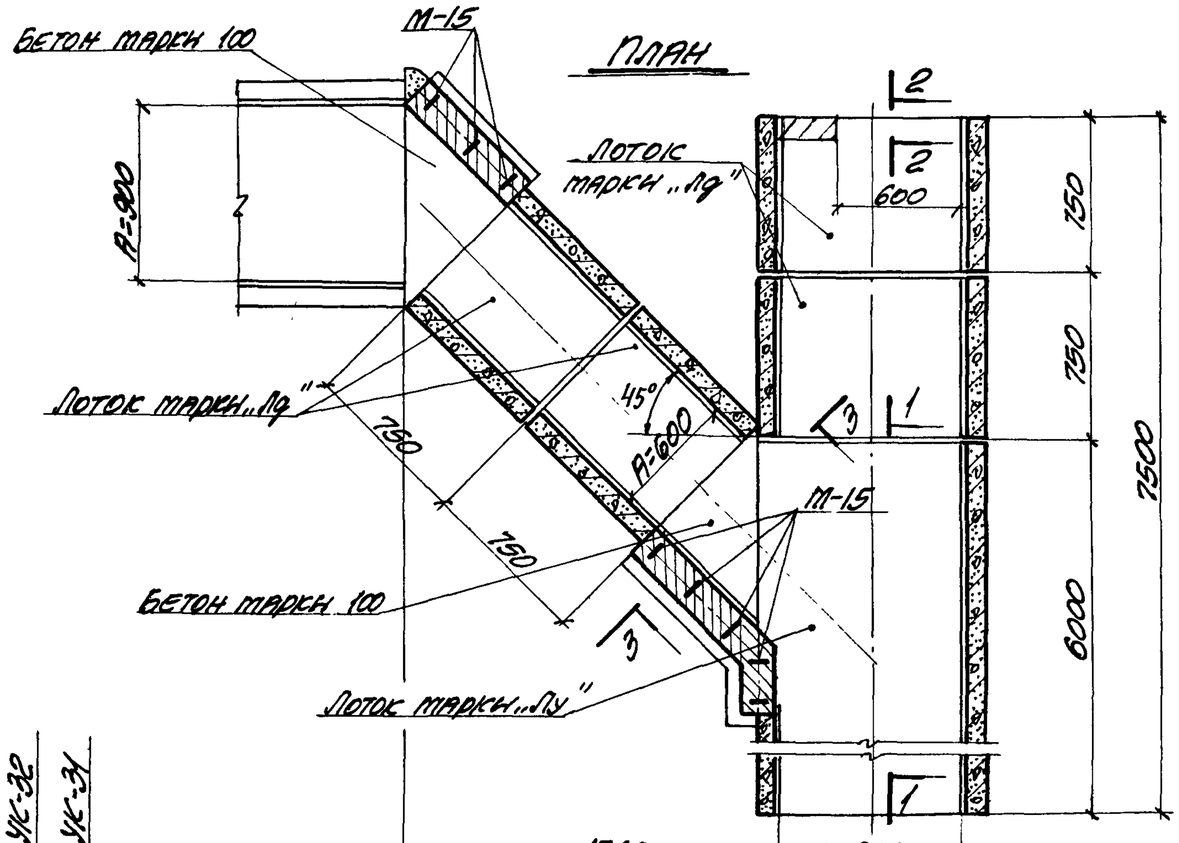


## План раскладки плит перекрытия

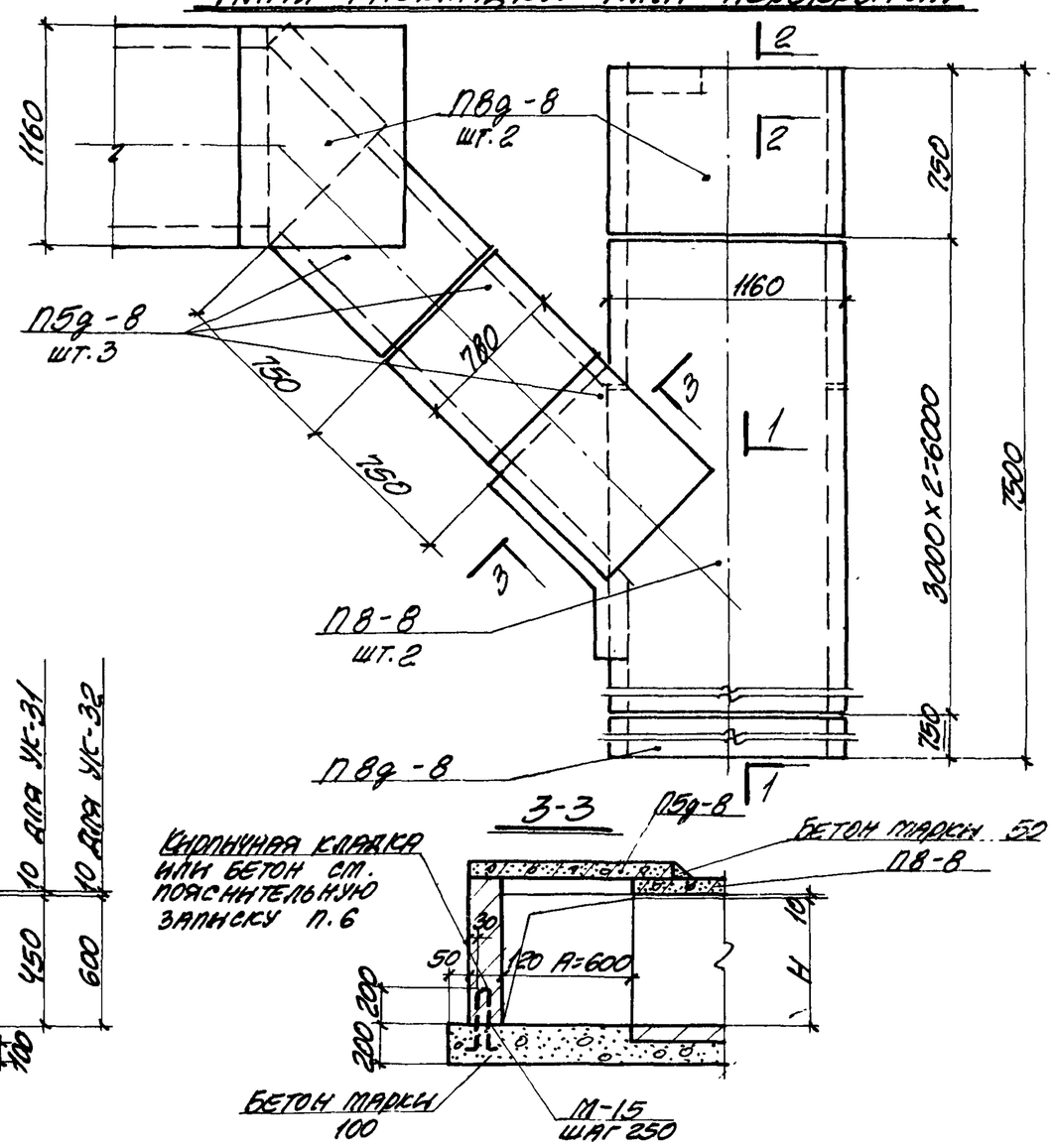


## Таблица для подбора сборных железобетонных элементов на узел кабельного канала.

| Марка узла | Марка изделия | Кол-во шт. | Выпуск серии 3.006-2 | Марка узла | Марка изделия | Кол-во шт. | Выпуск серии 3.006-2 |
|---|---|---|---|---|---|---|---|
| УК-31 | Лу6-8 | 1 | III-2 | УК-32 | Лу7-8 | 1 | III-2 |
| | Л6д-8 | 2 | II-1 | | Л7д-8 | 2 | II-1 |
| | Л4д-8 | 2 | | | Л5д-8 | 2 | |
| | П8-8 | 2 | II-2 | | П8-8 | 2 | II-2 |
| | П8д-8 | 3 | | | П8д-8 | 3 | |
| | П5д-8 | 3 | | | П5д-8 | 3 | |

## Выборка закладных элементов на узел кабельного канала

| Марка узла | Марка закладного элемента | Кол-во шт. | Выпуск серии 3.006-2 |
|---|---|---|---|
| УК-31 УК-32 | М-15 | 8 | II-3 |

Пример решения при разных уровнях днища каналов смотрите лист 75.

| | | | |
|---|---|---|---|
| ТК | Сборные железобетонные каналы и тоннели из лотковых элементов | Серия 3.006-2 | |
| 1976 | Монтажные схемы узлов кабельных каналов УК-31, УК-32. | Выпуск III-1 | Лист 78 |

## План

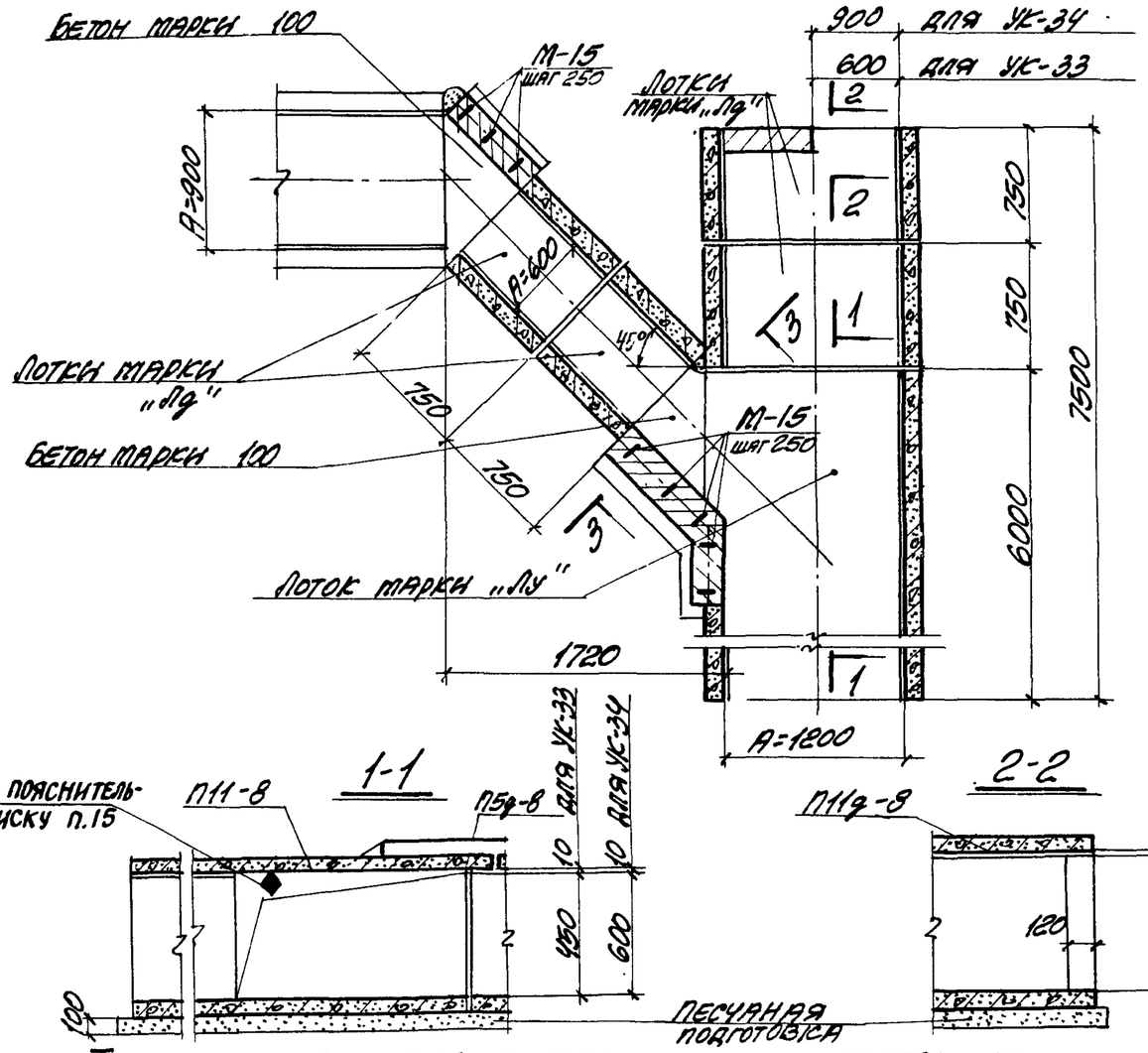


## План раскладки плит перекрытия

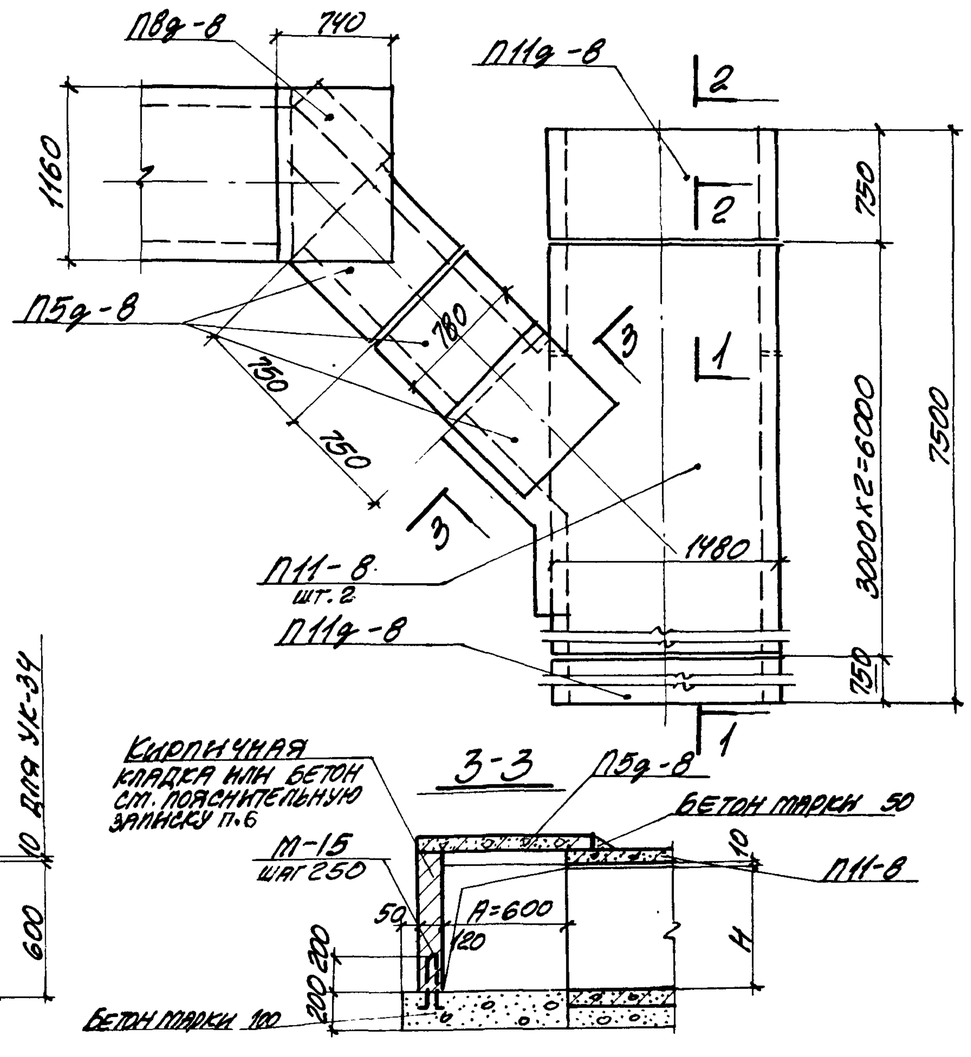


## Таблица для подбора сборных железобетонных элементов на узел кабельного канала

| Марка узла | Марка изделия | Кол-во шт. | Выпуск серии 3.006-2 |
|---|---|---|---|
| УК-33 | Лу10-8 | 1 | III-2 |
| | Л10д-8 | 2 | II-1 |
| | Л4д-8 | 2 | |
| | П11-8 | 2 | II-2 |
| | П11д-8 | 2 | |
| | П5д-8 | 3 | |
| | П8д-8 | 1 | |

| Марка узла | Марка изделия | Кол-во шт. | Выпуск серии 3.006-2 |
|---|---|---|---|
| УК-34 | Лу11-8 | 1 | III-2 |
| | Л11д-8 | 2 | II-1 |
| | Л5д-8 | 2 | |
| | П11-8 | 2 | II-2 |
| | П11д-8 | 2 | |
| | П5д-8 | 3 | |
| | П8д-8 | 1 | |

## Выборка закладных элементов на узел кабельного канала

| Марка узла | Марка закладного элемента | Кол-во шт. | Выпуск серии 3.006-2 |
|---|---|---|---|
| УК-33 УК-34 | М-15 | 7 | II-3 |

Пример решения при разных уровнях днища каналов смотрите лист 75.

## План

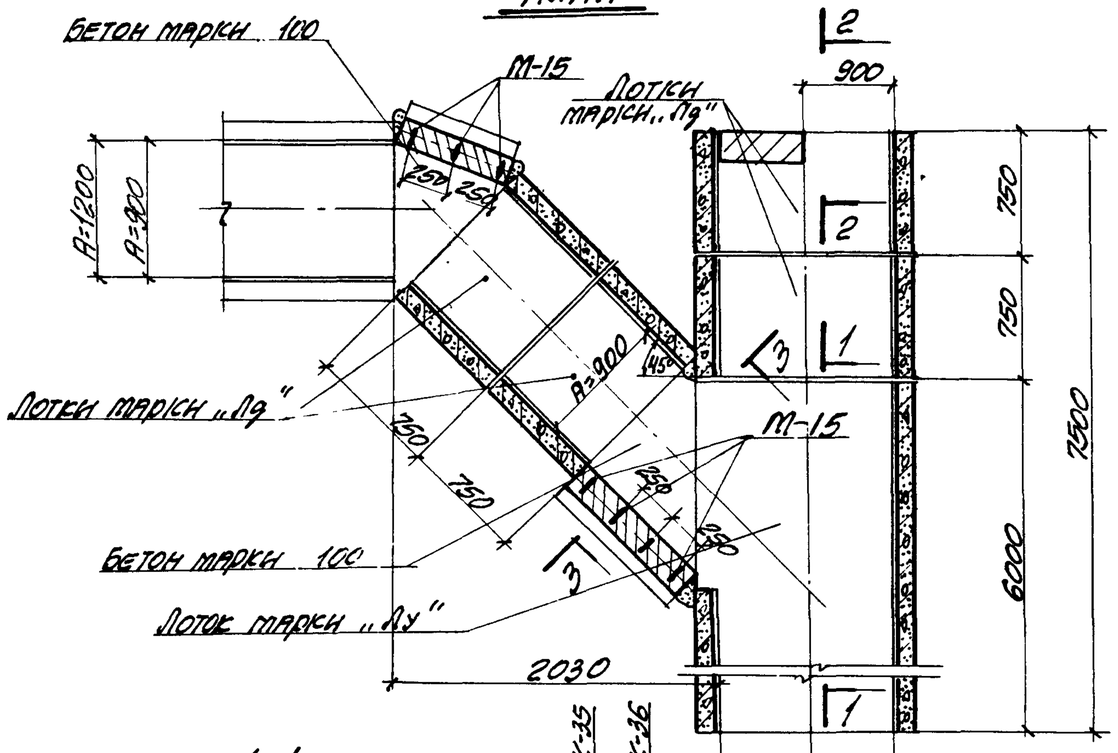


## План раскладки плит перекрытия

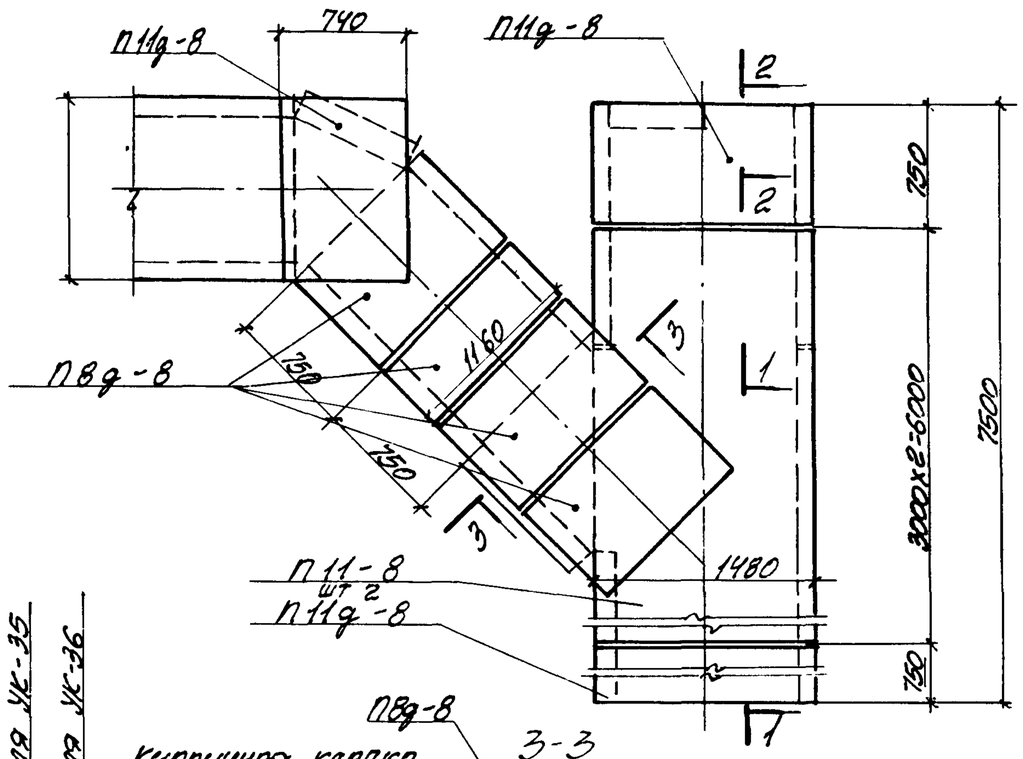


## 1-1

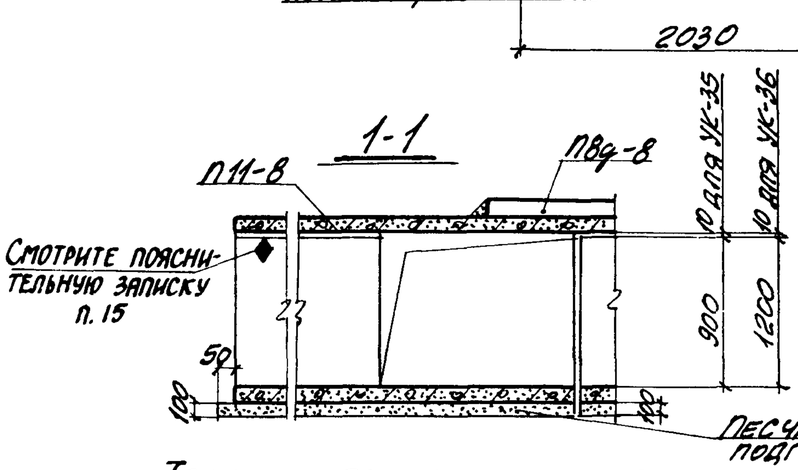


## 2-2

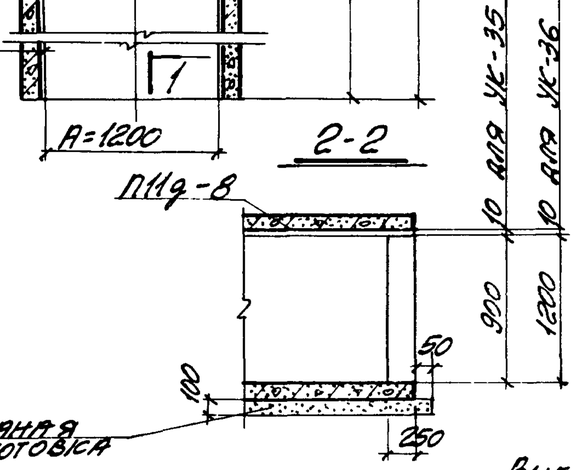


## 3-3

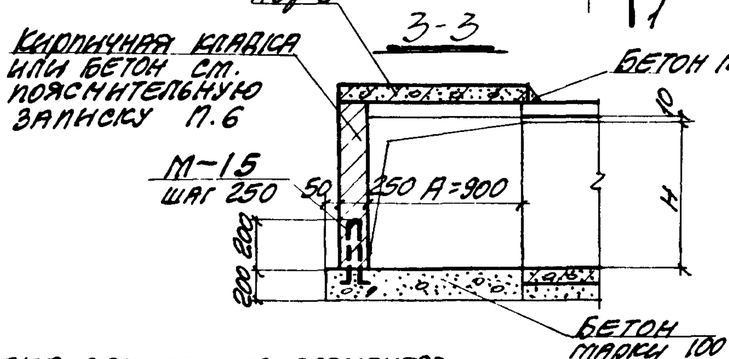


## Таблица для подбора сборных железобетонных элементов на узел кабельного канала

| Марка узла | Марка изделия | Кол-во шт. | Выпуск серии 3.006-2 | Марка узла | Марка изделия | Кол-во шт. | Выпуск серии 3.006-2 |
|---|---|---|---|---|---|---|---|
| УК-35 | ЛУ12-5 | 1 | III-2 | УК-36 | ЛУ13-8 | 1 | III-2 |
| | Л12д-8 | 2 | II-1 | | Л13д-8 | 2 | II-1 |
| | Л8д-8 | 2 | | | Л9д-8 | 2 | |
| | П11-8 | 2 | II-2 | | П11-8 | 2 | II-2 |
| | П11д-8 | 3 | | | П11д-8 | 3 | |
| | П8д-8 | 4 | | | П8д-8 | 4 | |

## Выборка закладных элементов на узел кабельного канала

| Марка узла | Марка закладного элемента | Кол-во шт. | Выпуск серии 3.006-2 |
|---|---|---|---|
| УК-35 УК-36 | М-15 | 7 | II-3 |

Пример решения при разных уровнях днища каналов смотрите лист 75.

## План

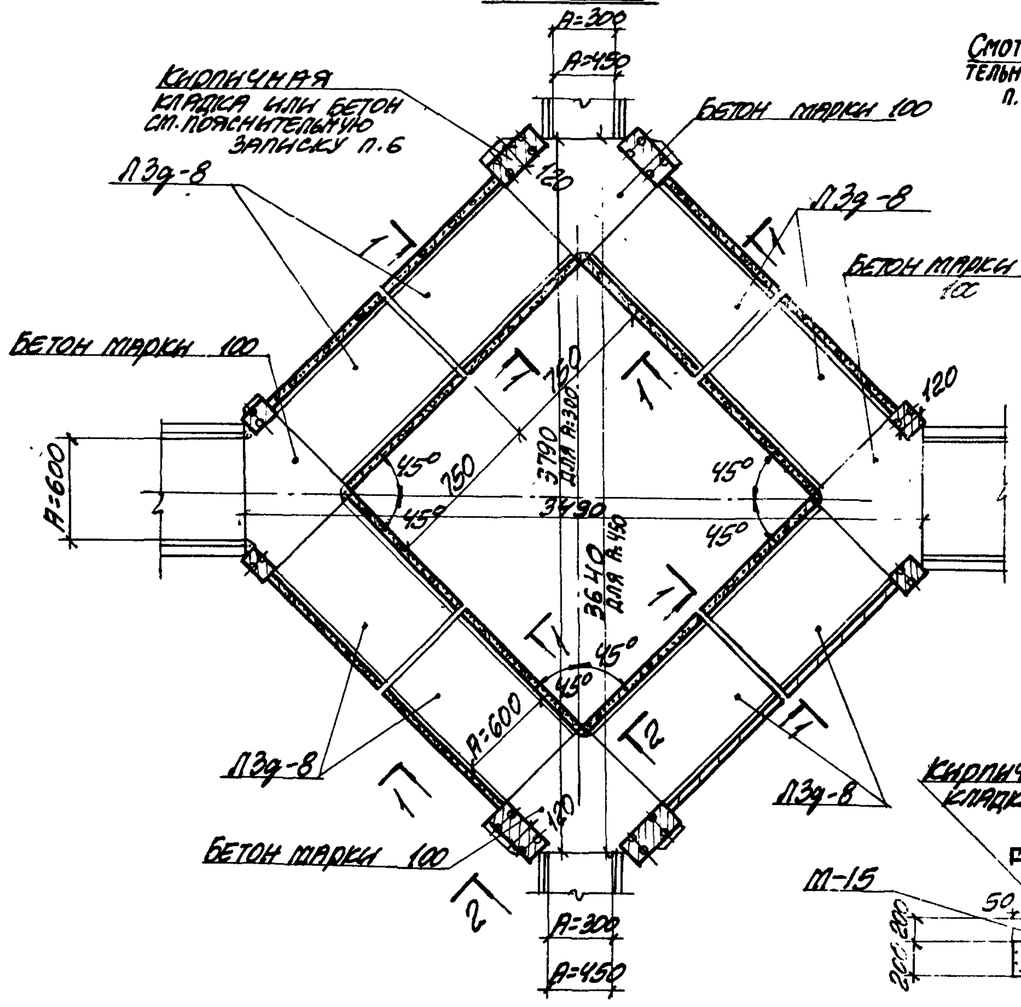


## 1-1

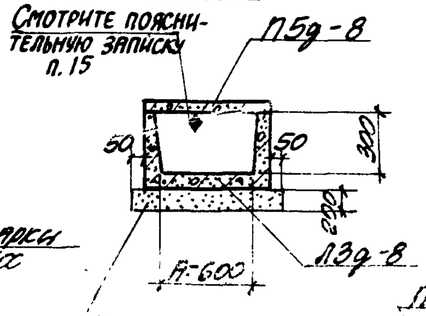


## 2-2

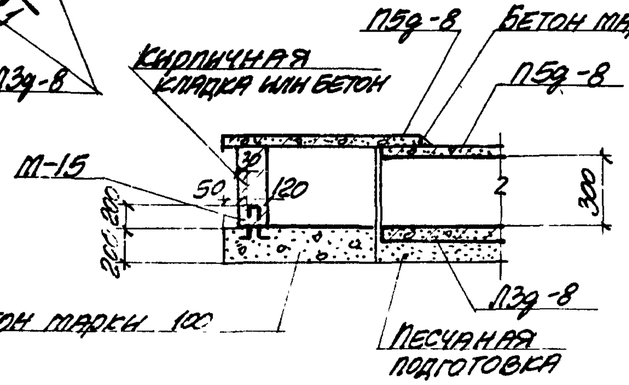


## План раскладки плит покрытия

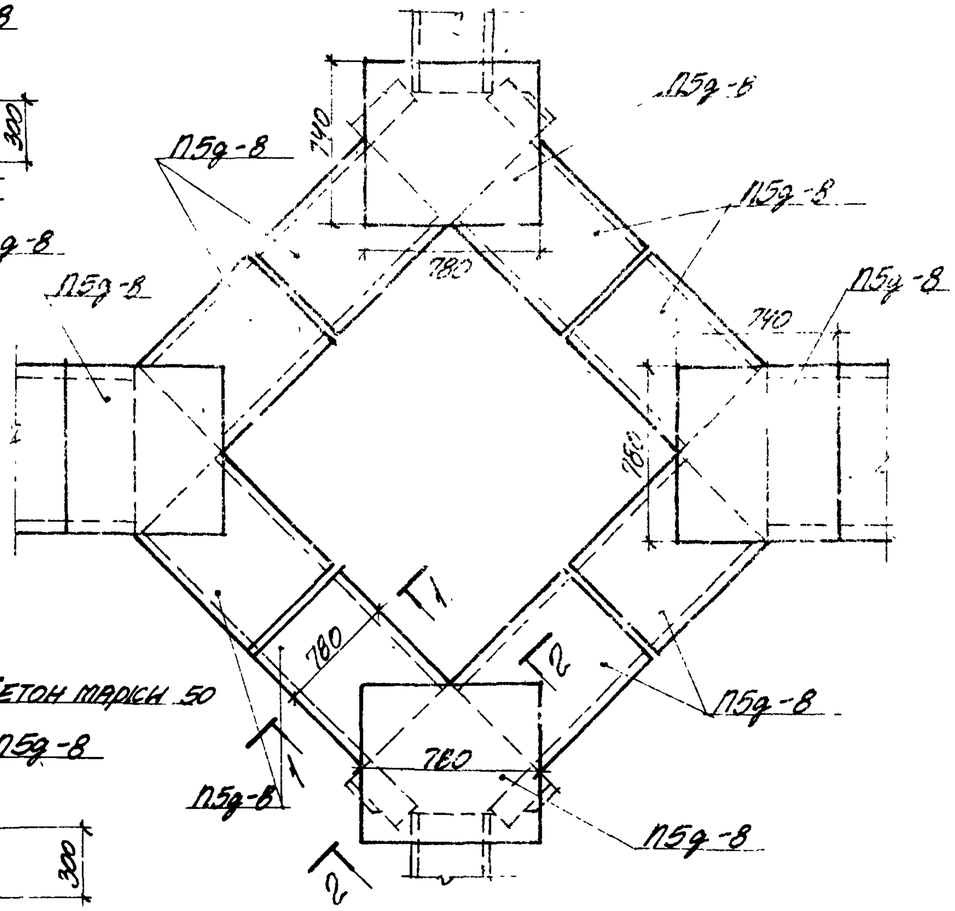


Таблица для подбора сборных железобетонных элементов на узел кабельного канала

| Марка узла | Марка изделия | Кол-во шт. | Выпуск серии 3.006-2 |
|---|---|---|---|
| УК-37 | Л3д-8 | 8 | II-1 |
| | П5д-8 | 12 | II-2 |
| | | | |
| | | | |

Выборка закладных элементов на узел кабельного канала

| Марка узла | Марка изделия | Кол-во шт. | Выпуск серии 3.006-2 |
|---|---|---|---|
| УК-37 | М-15 | 12 | II-3 |

## План

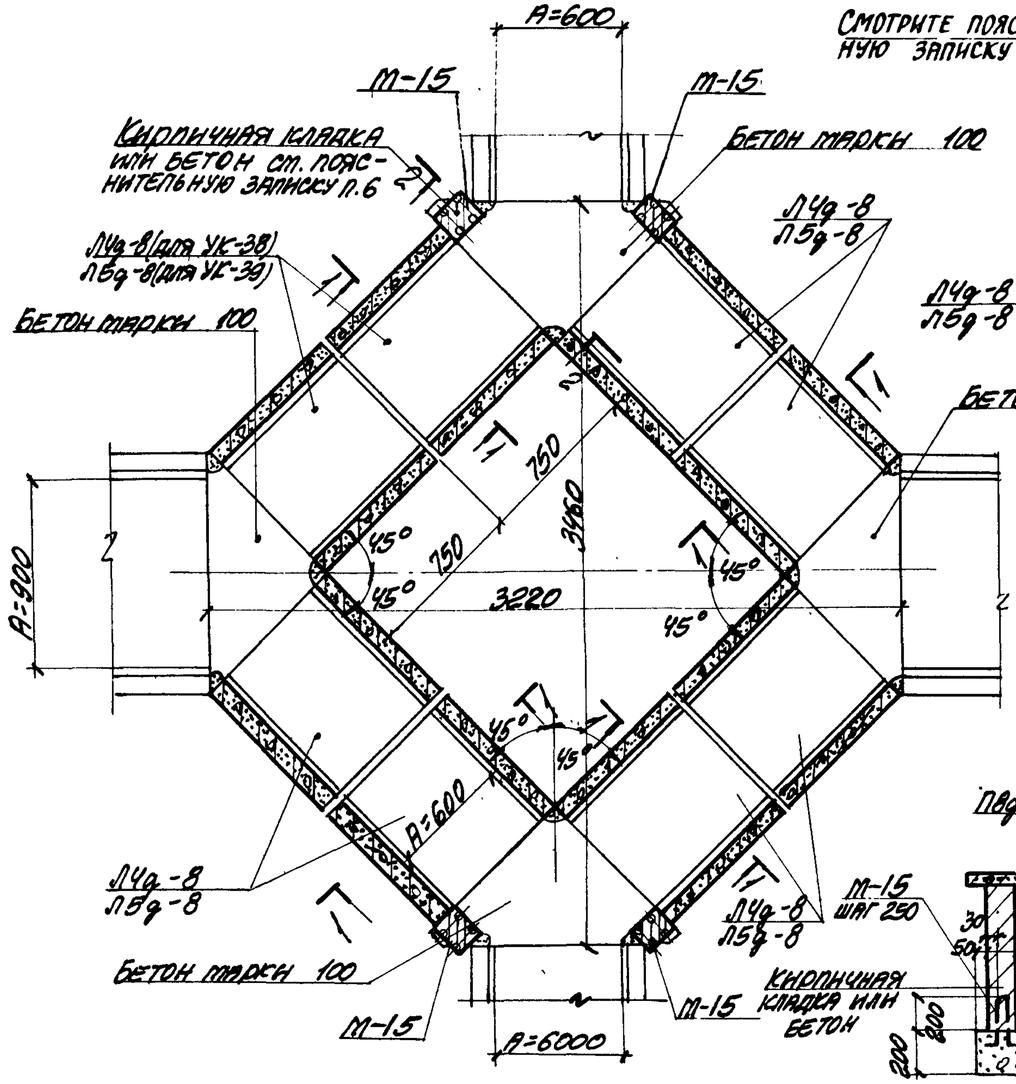


## 1-1

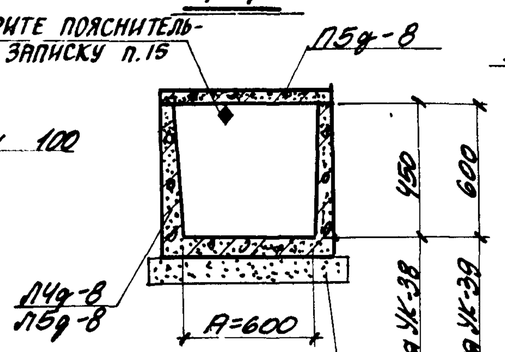


## План раскладки плит покрытия

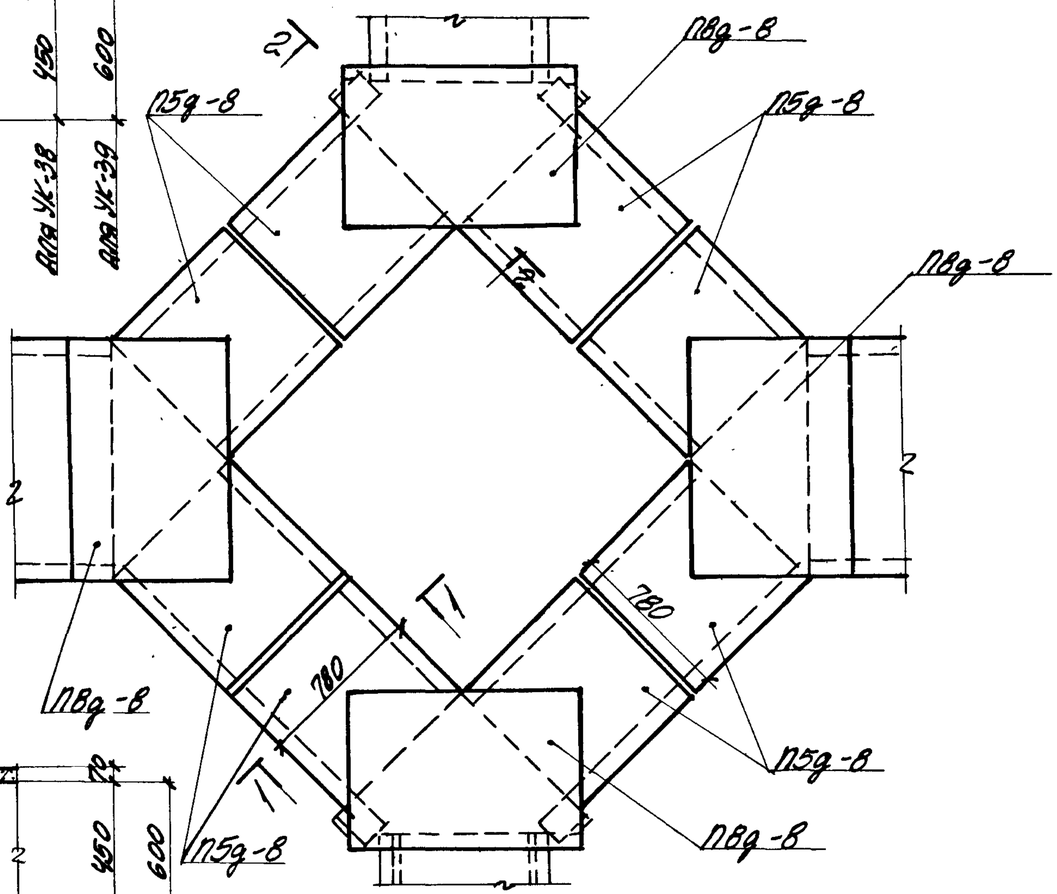


## 2-2

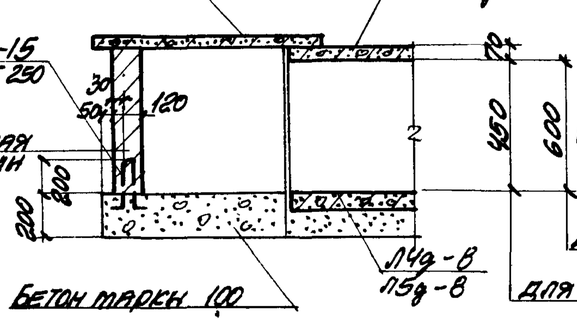


Таблица для подбора сборных железобетонных элементов на узел кабельного канала

| Марка узла | Марка изделия | Кол-во шт. | Выпуск серии 3.006-2 |
|---|---|---|---|
| УК-38 | Л4д-8 | 8 | II-1 |
| | П5д-8 | 8 | II-2 |
| | П8д-8 | 4 | II-2 |
| УК-39 | Л5д-8 | 8 | II-1 |
| | П5д-8 | 8 | II-2 |
| | П8д-8 | 4 | II-2 |

Выборка закладных элементов на узел кабельного канала

| Марка узла | Марка изделия | Кол-во шт. | Выпуск серии 3.006-2 |
|---|---|---|---|
| УК-38 УК-39 | М-15 | 8 | II-3 |

| | | | |
|---|---|---|---|
| ТК | Сборные железобетонные каналы и тоннели из лотковых элементов. | Серия 3.006-2 | |
| 1976 | Монтажные схемы узлов кабельных каналов УК-38, УК-39 | Выпуск III-1 | Лист 82 |

## План

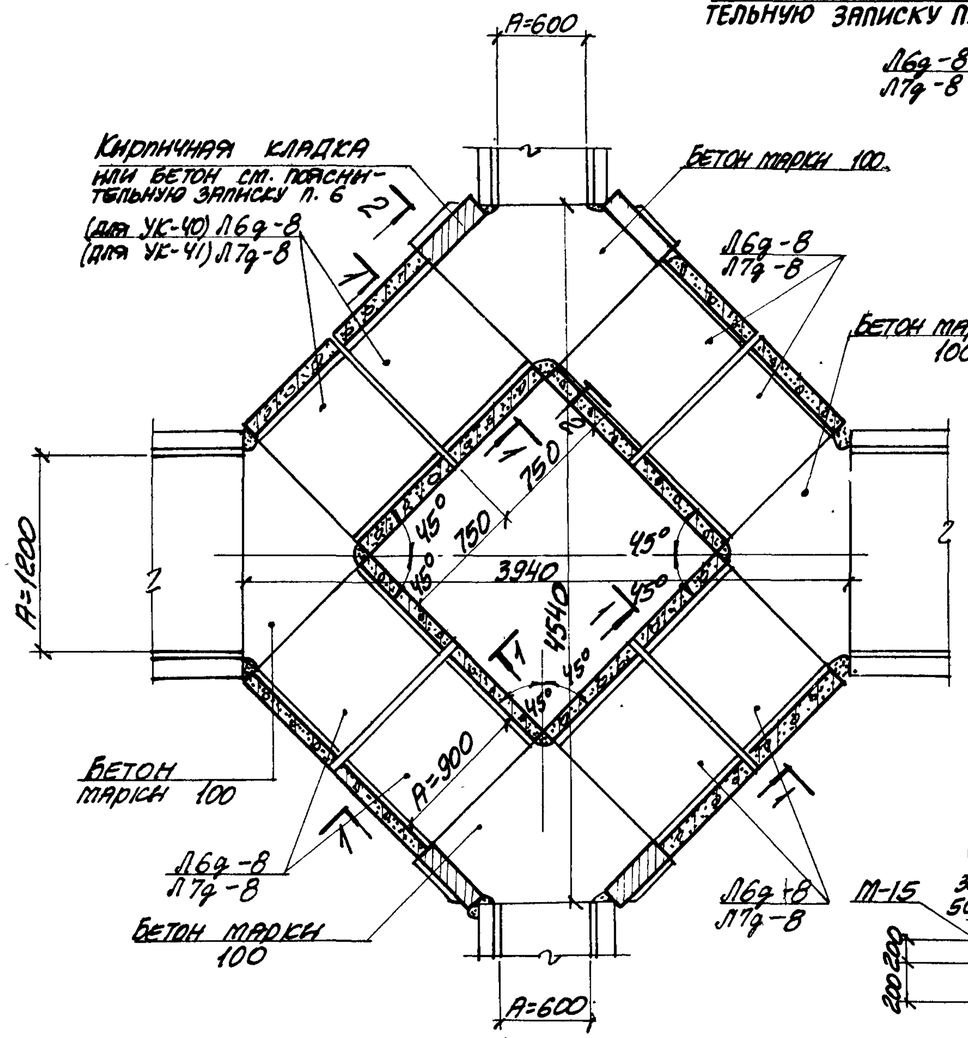


## 1-1

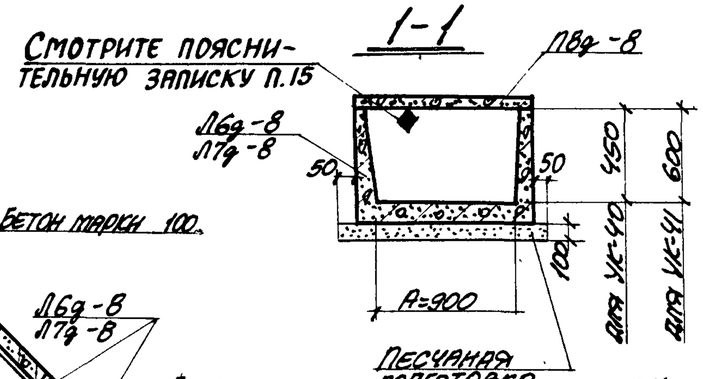


## План раскладки плит покрытия

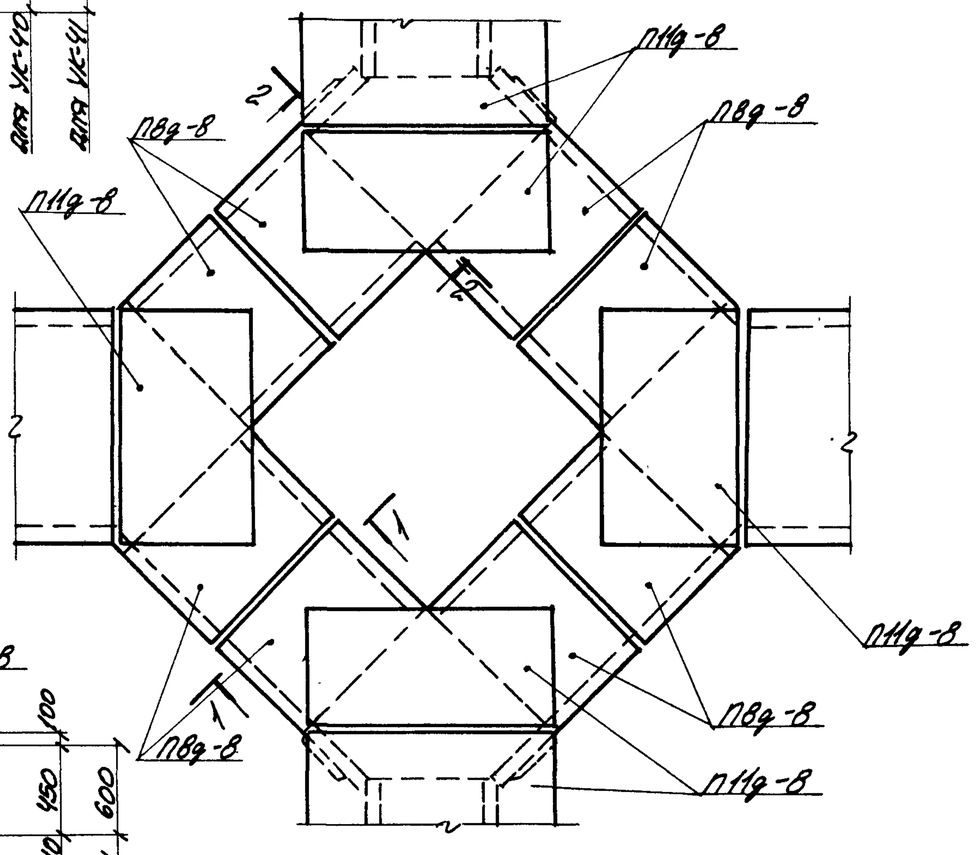


## 2-2

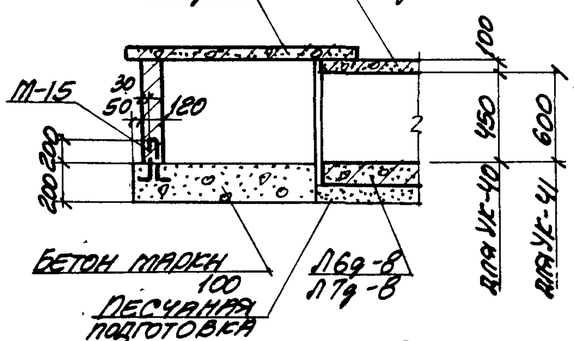


### Таблица для подбора сборных железобетонных элементов на узел кабельного канала

| Марка узла | Марка изделия | Кол-во шт. | Выпуск серии 3.006-2 |
|---|---|---|---|
| УК-40 | Л6д-8 | 8 | II-1 |
| | П8д-8 | 8 | II-2 |
| | П11д-8 | 4 | II-2 |
| УК-41 | Л7д-8 | 8 | II-1 |
| | П8д-8 | 8 | II-2 |
| | П11д-8 | 4 | II-2 |

### Выборка закладных элементов на узел кабельного канала

| Марка узла | Марка изделия | Кол-во шт. | Выпуск серии 3.006-2 |
|---|---|---|---|
| УК-40 УК-41 | М-15 | 8 | II-3 |
| | | | |
| | | | |

| | | | |
|---|---|---|---|
| ТК | Сборные железобетонные каналы и тоннели из лотковых элементов. | Серия 3.006-2 | |
| 1976 | Монтажные схемы узлов кабельных каналов УК-40, УК-41. | Выпуск III-1 | Лист 83 |

## План

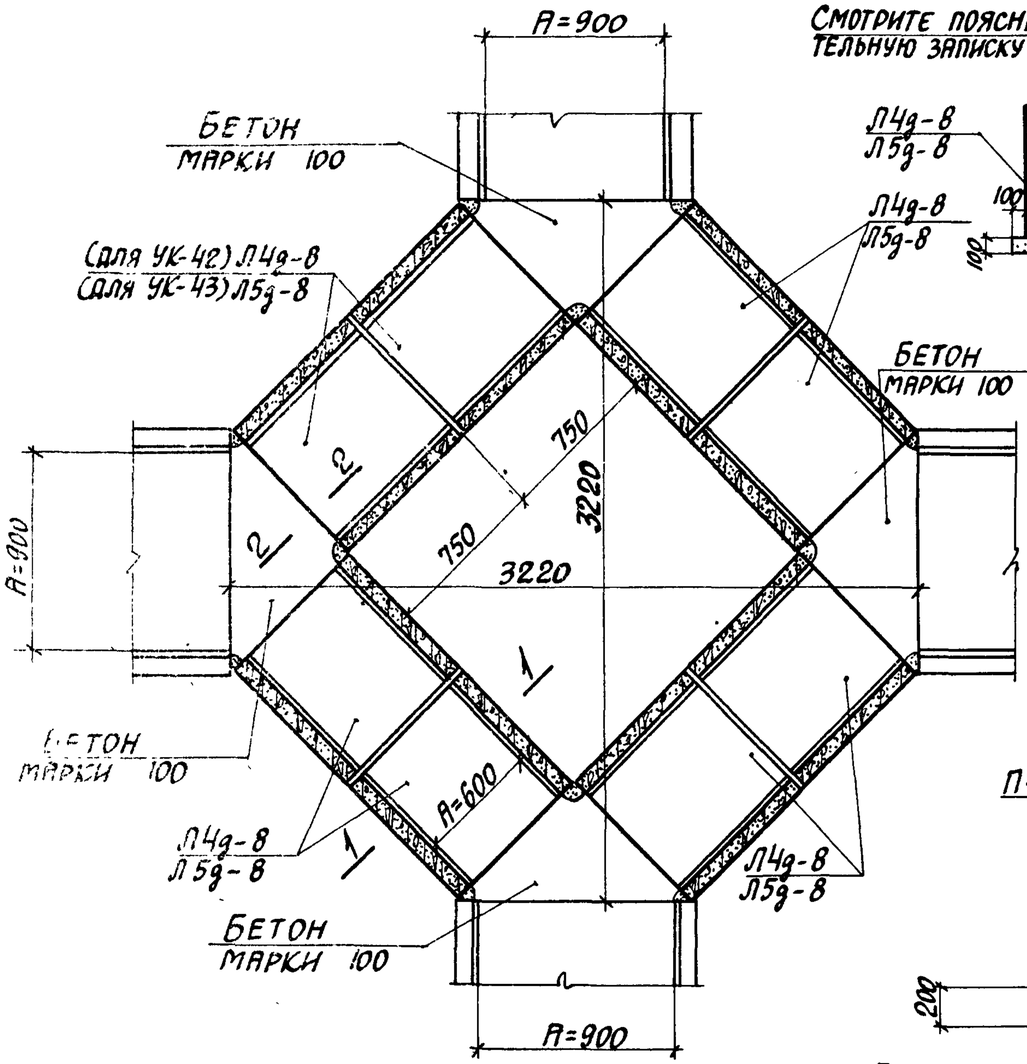


## 1-1

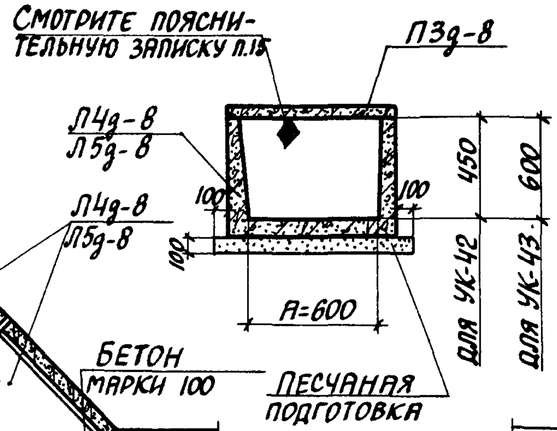


## 2-2

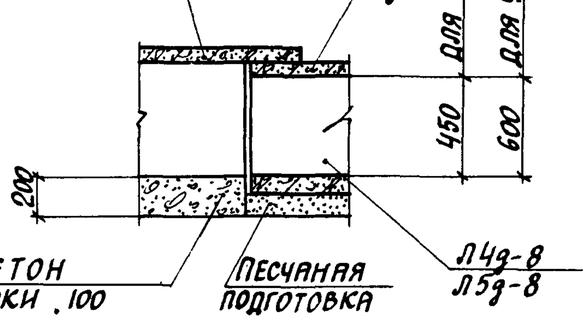


## План раскладки плит покрытия

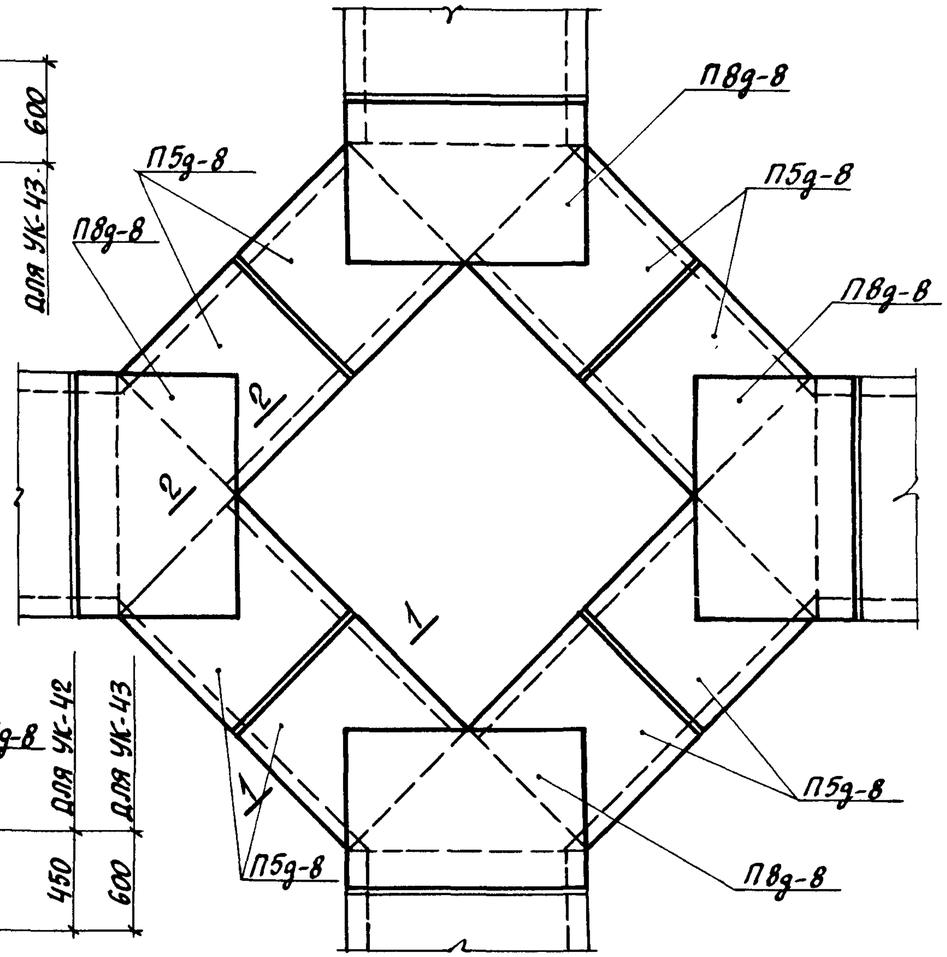


Таблица для подбора сборных железобетонных элементов на узел кабельного канала

| Марка узла | Марка изделия | Кол. шт. | Выпуск серии 3.006-2 |
|---|---|---|---|
| УК-42 | Л4g-8 | 8 | II-1 |
| | П5g-8 | 8 | II-2 |
| | П11g-8 | 4 | II-2 |

| Марка узла | Марка изделия | Кол. шт. | Выпуск серии 3.006-2 |
|---|---|---|---|
| УК-43 | Л5g-8 | 8 | II-1 |
| | П5g-8 | 8 | II-2 |
| | П11g-8 | 4 | II-2 |

## План

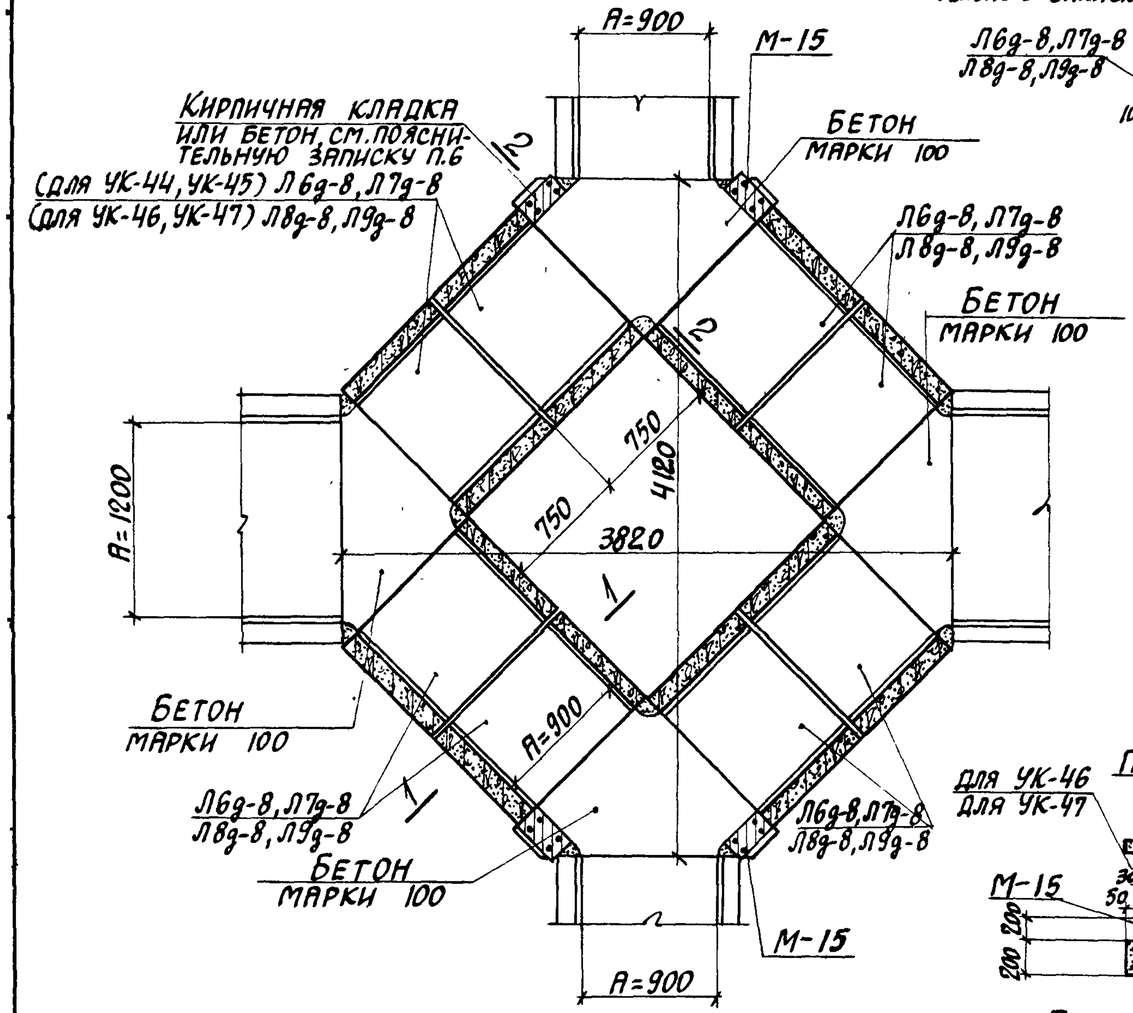


## 1-1

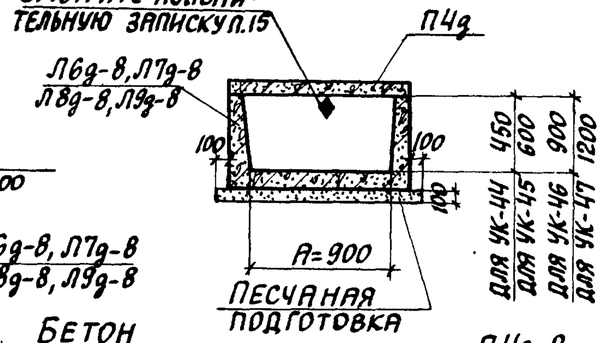


## План раскладки плит покрытия

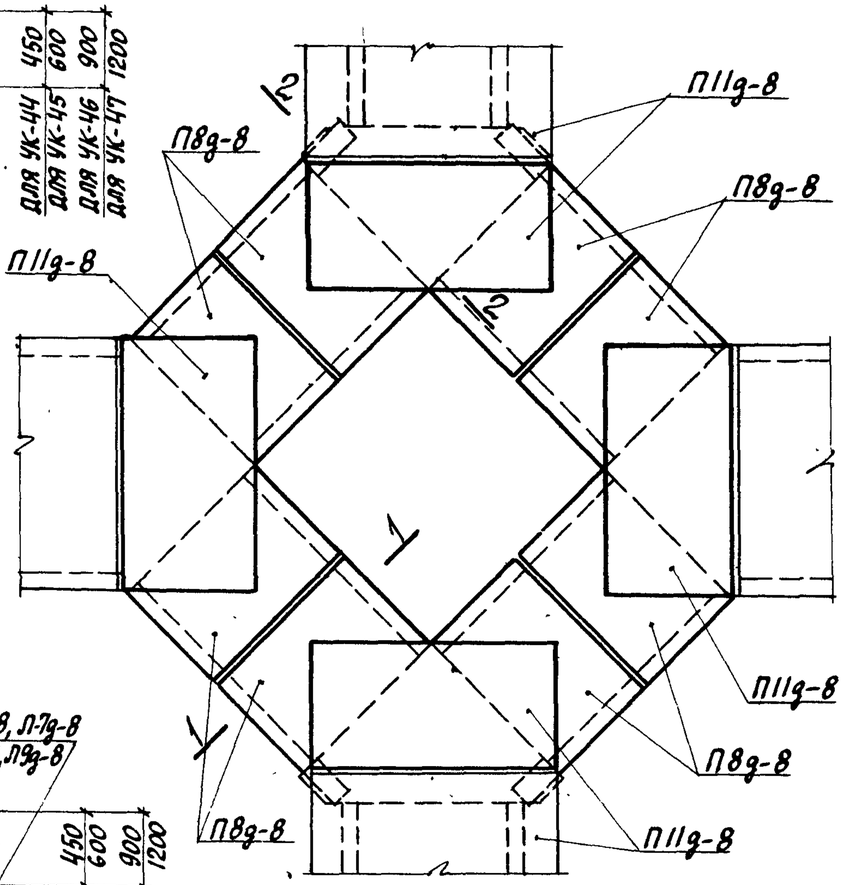


## 2-2

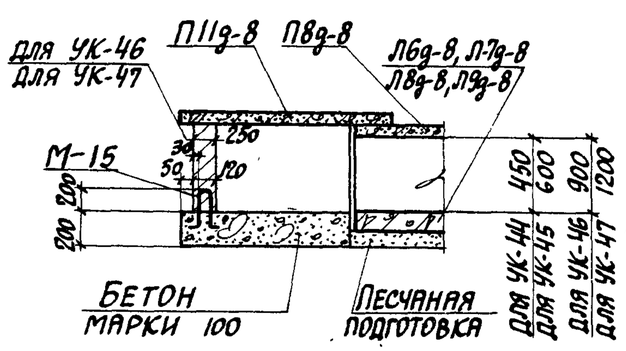


Таблица для подбора сборных железобетонных элементов на узел кабельного канала

| Марка узла | Марка изделия | Кол. шт. | Выпуск серии 3.006-2 |
|---|---|---|---|
| УК-44 | Л6д-8 | 8 | II-1 |
| | П8д-8 | 8 | II-2 |
| | П11д-8 | 4 | II-2 |
| УК-45 | Л7д-8 | 8 | II-1 |
| | П8д-8 | 8 | II-2 |
| | П11д-8 | 4 | II-2 |
| УК-46 | Л8д-8 | 8 | II-1 |
| | П8д-8 | 8 | II-2 |
| | П11д-8 | 4 | II-2 |
| УК-47 | Л9д-8 | 8 | II-1 |
| | П8д-8 | 8 | II-2 |
| | П11д-8 | 4 | II-2 |

Выборка закладных элементов на узел кабельного канала

| Марка узла | Марка изделия | Кол. шт. | Выпуск серии 3.006-2 |
|---|---|---|---|
| УК-44<br>УК-45<br>УК-46<br>УК-47 | М-15 | 8 | III-3 |

| | | | |
|---|---|---|---|
| ТК | Сборные железобетонные каналы и тоннели из лотковых элементов | | Серия 3.006-2 |
| 1976 | Монтажные схемы узлов кабельных каналов УК-44, УК-45, УК-46, УК-47 | Выпуск III-1 | Лист 85 |

## План

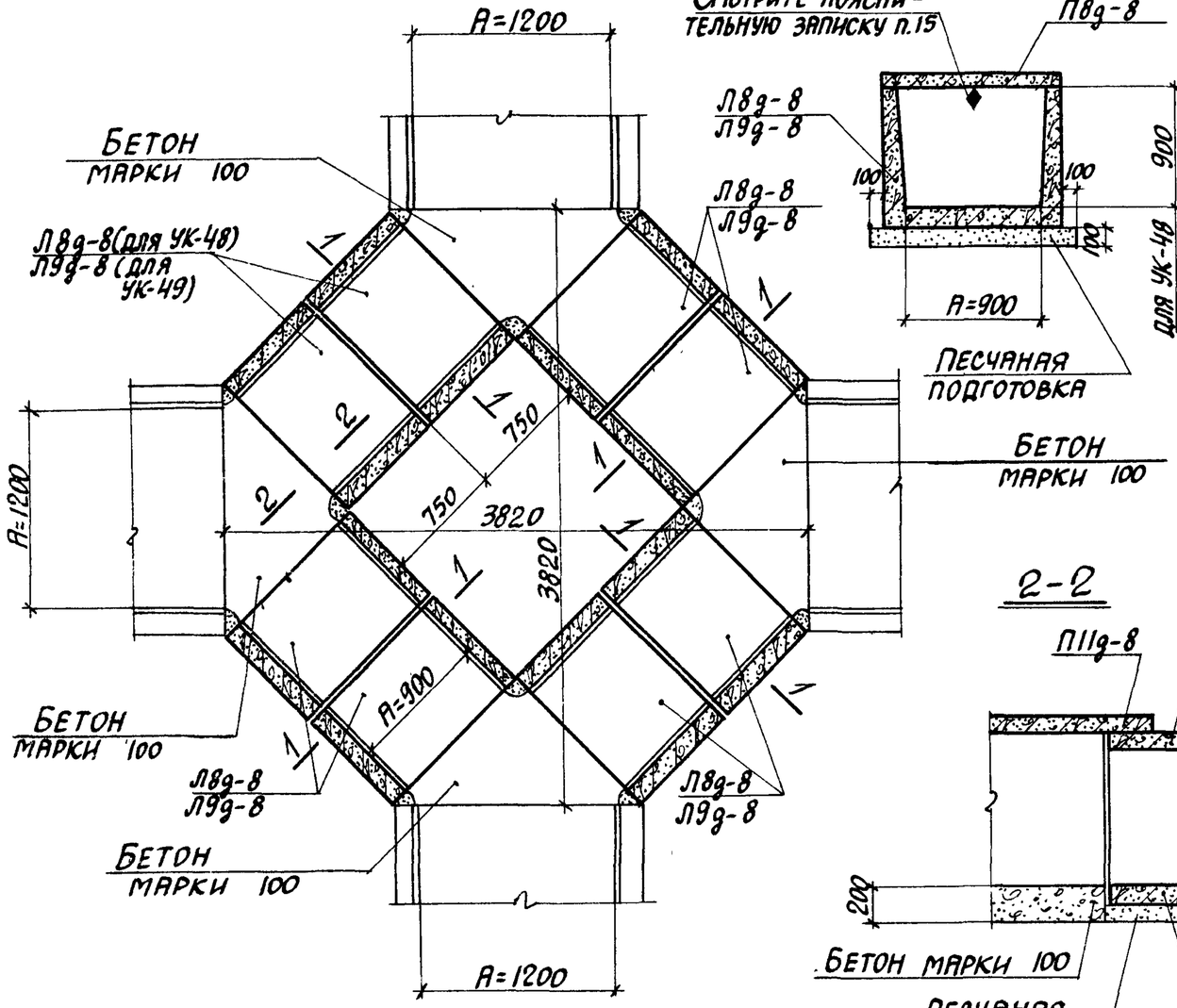


## 1-1




## План раскладки плит покрытия

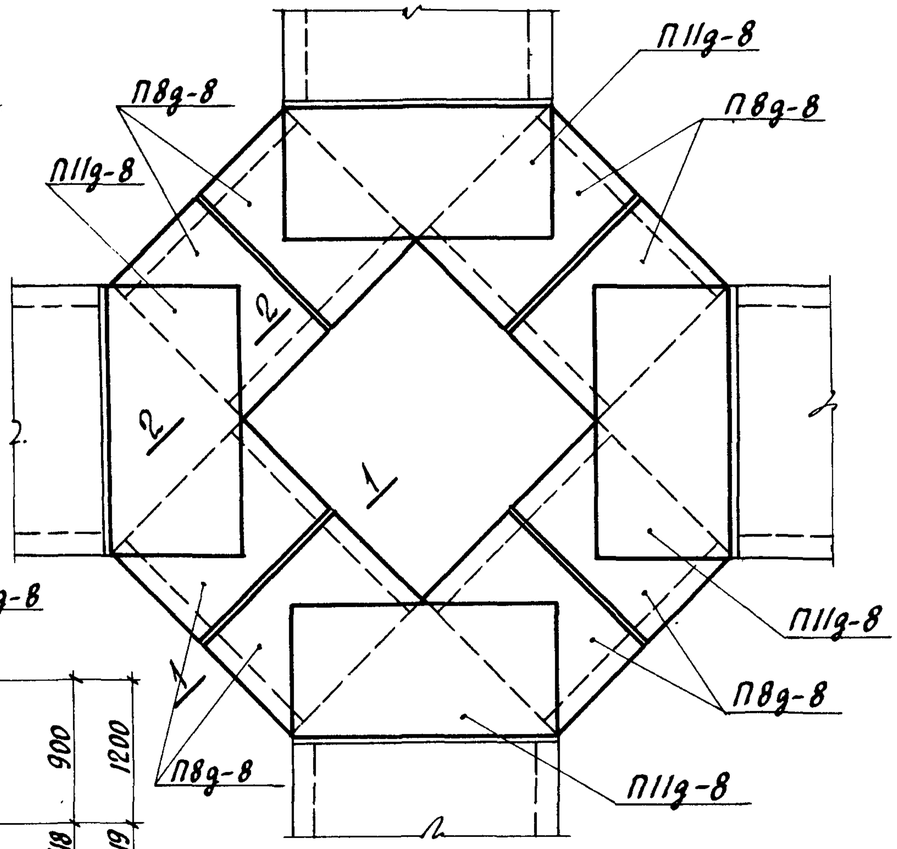


## 2-2




Таблица для подбора сборных железобетонных элементов на узел кабельного канала

| Марка узла | Марка изделия | Кол. шт. | Выпуск, лист серии 3.006-2 | Марка узла | Марка изделия | Кол. шт. | Выпуск, лист серии 3.006-2 |
|---|---|---|---|---|---|---|---|
| УК-48 | Л8д-8 | 8 | III-1 | УК-49 | Л9д-8 | 8 | III-1 |
| | П8д-8 | 8 | III-2 | | П8д-8 | 8 | III-2 |
| | П11д-8 | 4 | III-2 | | П11д-8 | 4 | III-2 |

## План

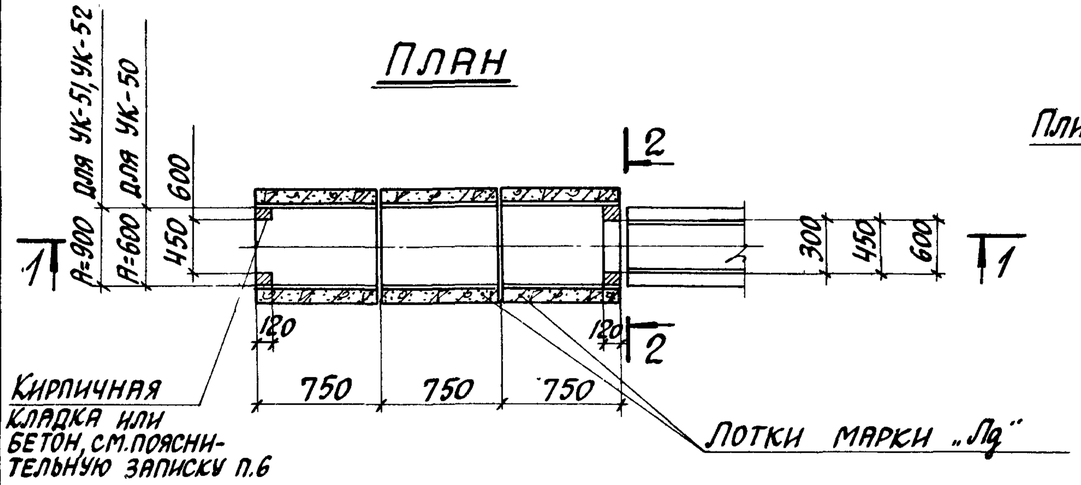


## План раскладки плит перекрытия

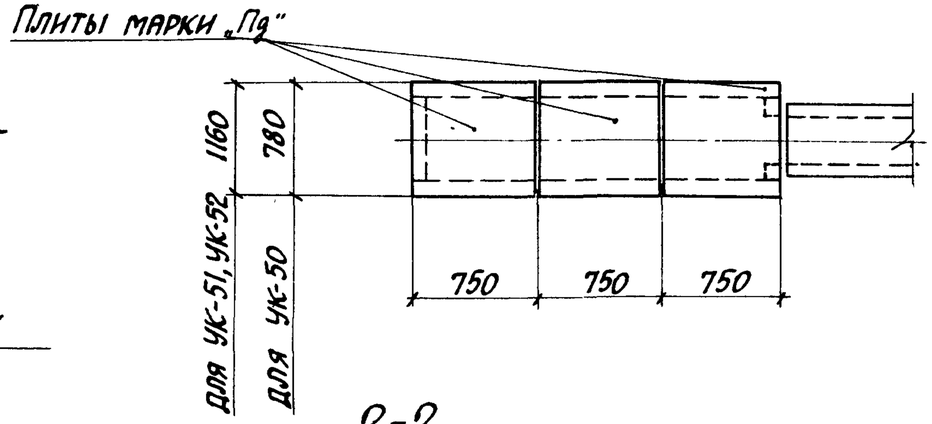


## 1-1

(для УК-50, УК-51)

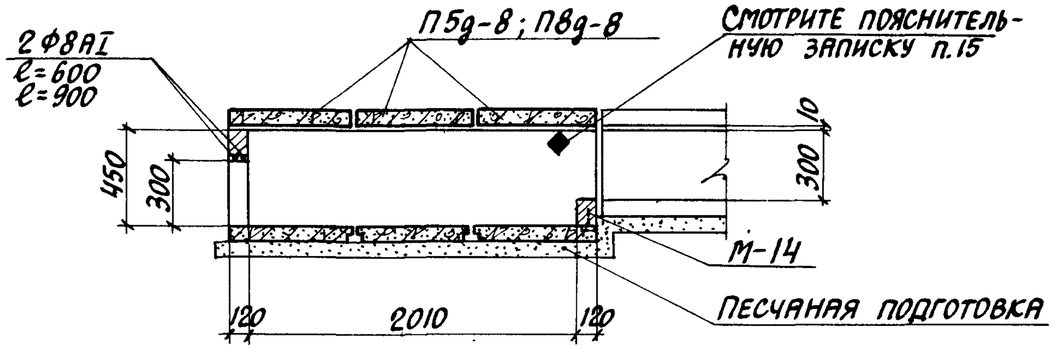


## 2-2

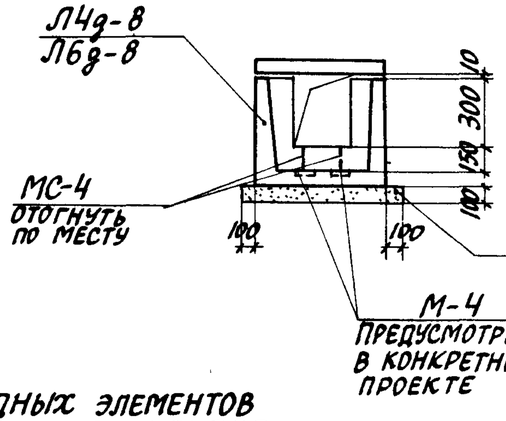


## 1-1

(для УК-52)

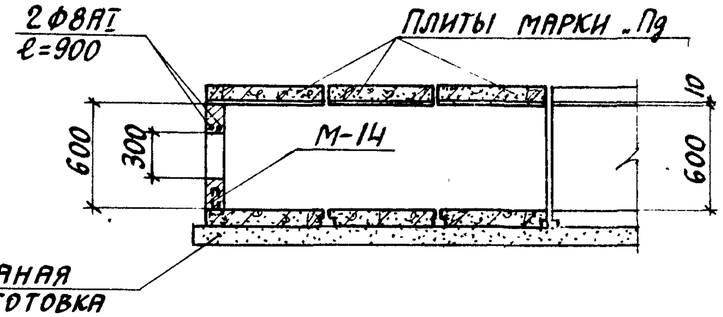


### Таблица для подбора сборных железобетонных элементов на узел кабельного канала

| Марка узла | Марка изделия | Кол-во шт. | Выпуск серии 3.006-2 |
|---|---|---|---|
| УК-50 | Л4д-8 | 3 | II-1 |
| | П5д-8 | 3 | II-2 |
| УК-51 | Л6д-8 | 3 | II-1 |
| | П8д-8 | 3 | II-2 |
| УК-52 | Л7д-8 | 3 | II-1 |
| | П8д-8 | 3 | II-2 |

### Выборка закладных элементов на узел кабельного канала

| Марка узла | Марка закладного элемента | Кол-во шт. | Выпуск серии 3.006-2 |
|---|---|---|---|
| УК-50<br>УК-51<br>УК-52 | М-14 | 4 | II-3 |

Узлы УК-50, УК-51, УК-52 разработаны для устройства перехода кабелей из каналов в траншеи.

## План

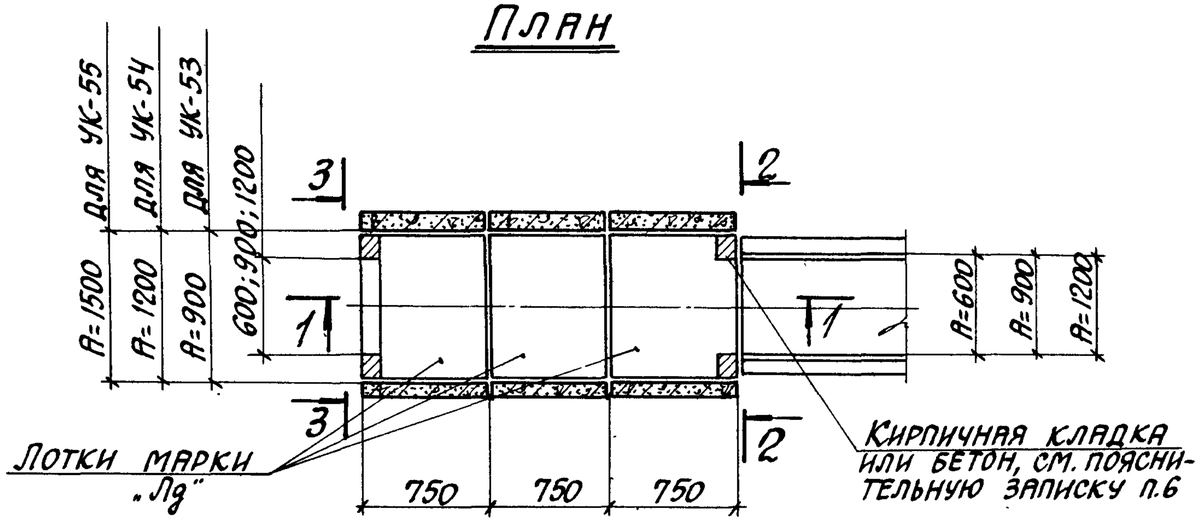


## План раскладки плит перекрытия

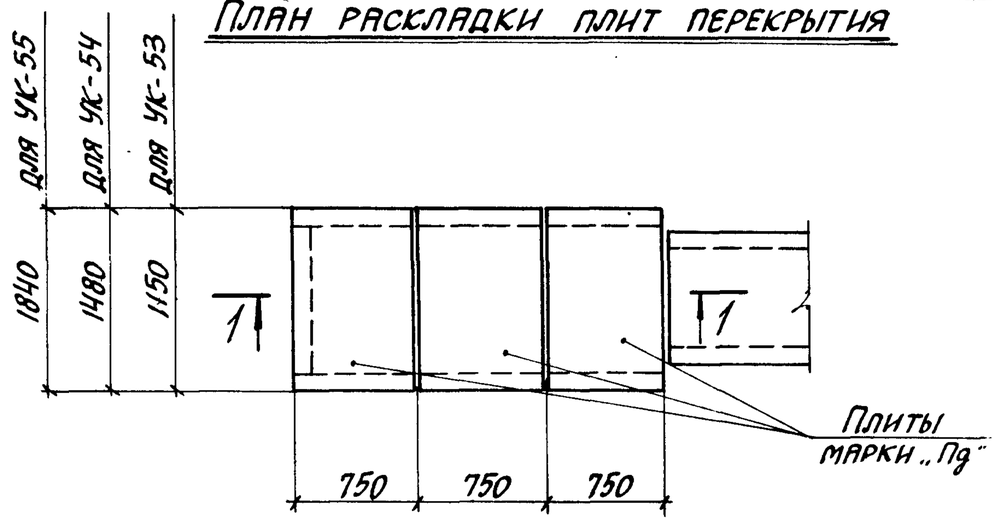


## 1-1

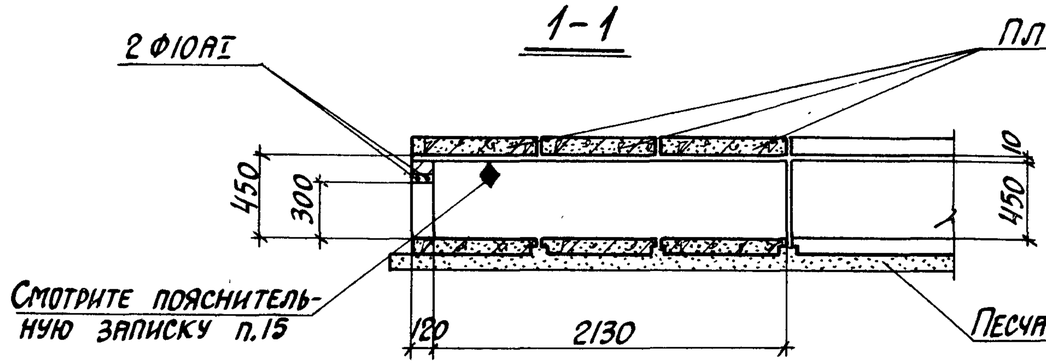


## 2-2

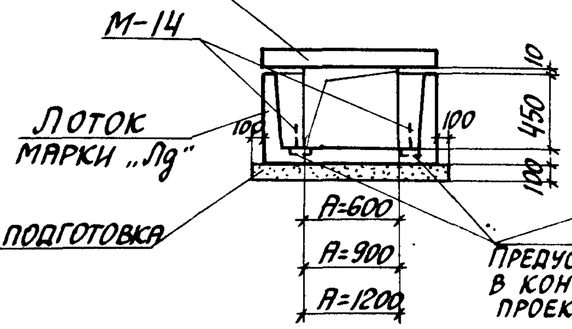


## 3-3

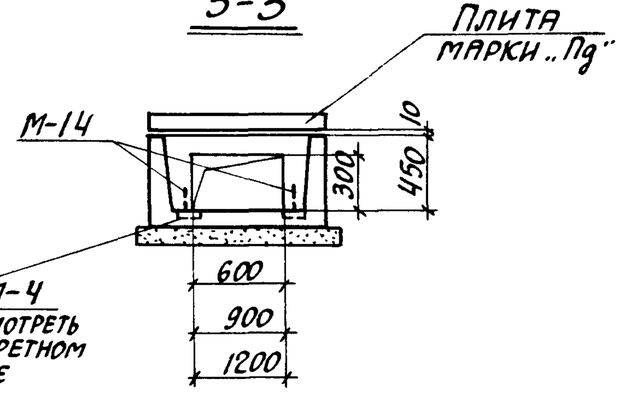


### Таблица для подбора сборных железобетонных элементов на узел кабельного канала

| Марка узла | Марка изделия | Кол-во шт. | Выпуск серии 3.006-2 | Марка узла | Марка изделия | Кол-во шт. | Выпуск серии 3.006-2 |
|---|---|---|---|---|---|---|---|
| УК-53 | Л6д-8 | 3 | II-1 | УК-55 | Л14д-8 | 3 | II-1 |
| | П8д-8 | 3 | II-2 | | П15д-8 | 3 | II-2 |
| | | | | | | | |
| УК-54 | Л10д-8 | 3 | II-1 | | | | |
| | П11д-8 | 3 | II-2 | | | | |
| | | | | | | | |

### Выборка закладных элементов на узел кабельного канала

| Марка узла | Марка закладного элемента | Кол-во шт. | Выпуск серии 3.006-2 |
|---|---|---|---|
| УК-53<br>УК-54<br>УК-55 | М-14 | 4 | II-3 |

Узлы УК-53, УК-54, УК-55 разработаны для устройства перехода кабелей из каналов в траншеи.

## План

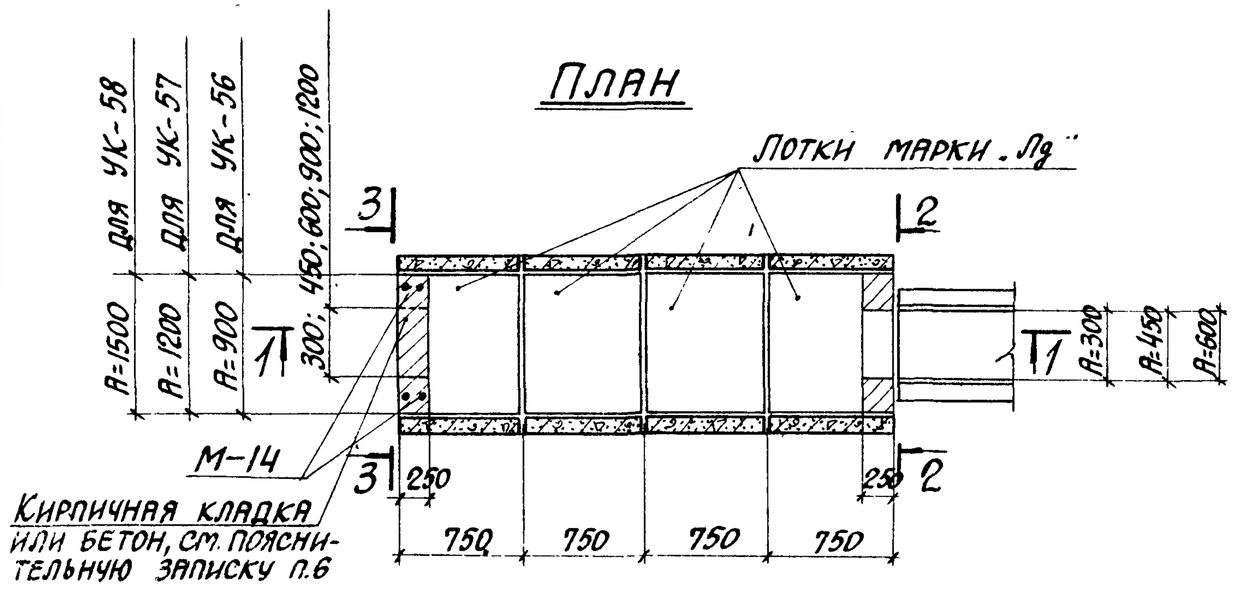


## План раскладки плит перекрытия

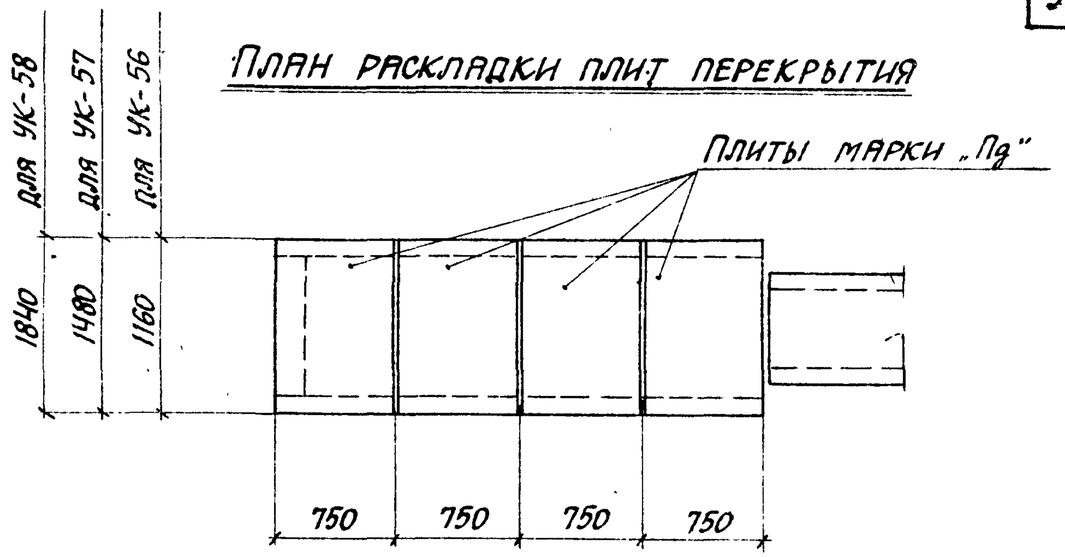


## 1-1

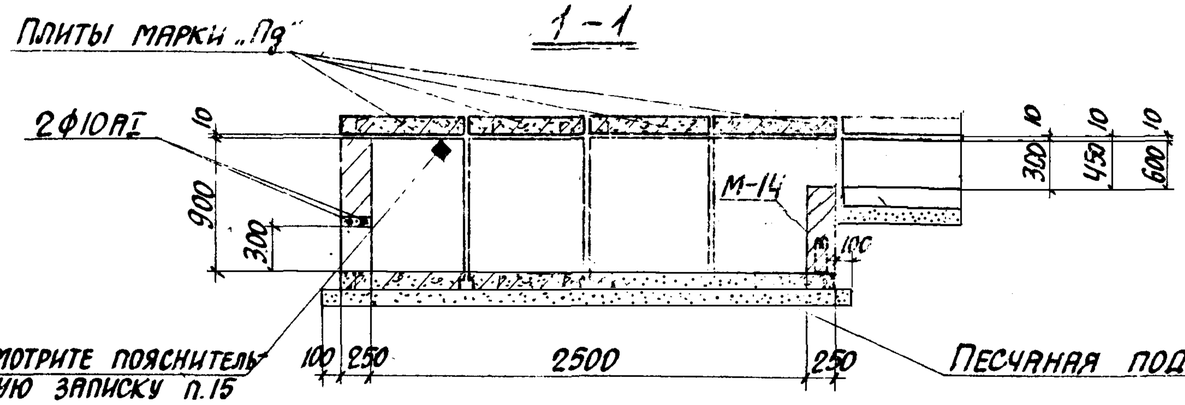


## Плита марки „Лд" 2-2

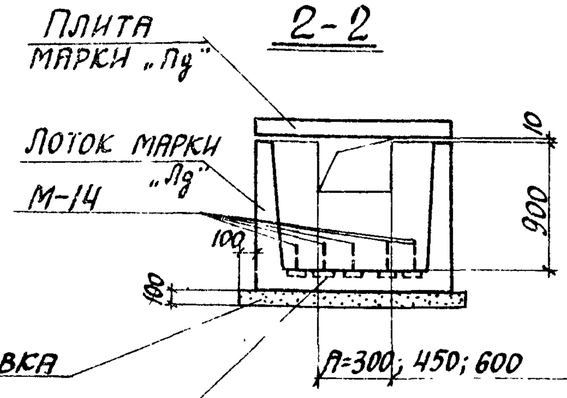


## 3-3

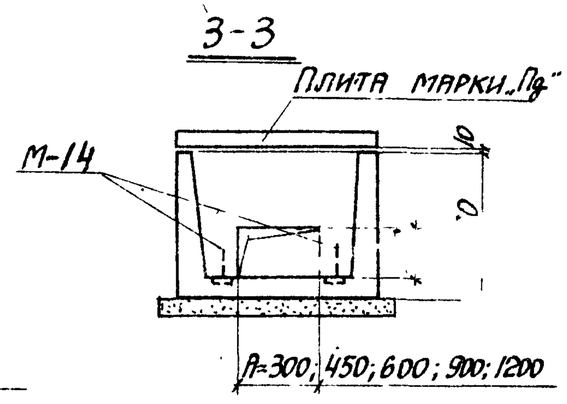


## Таблица для подбора сборных железобетонных элементов на узел кабельного канала

| Марка узла | Марка изделия | Кол-во шт. | Выпуск серии 3.006-2 | Марка узла | Марка изделия | Кол-во шт. | Выпуск серии 3.006-2 |
|---|---|---|---|---|---|---|---|
| УК-56 | Л8д-8 | 4 | II-1 | УК-58 | Л16д-8 | 4 | II-1 |
| | П8д-8 | 4 | II-2 | | П15д-8 | 4 | II-2 |
| | | | | | | | |
| УК-57 | Л12д-8 | 4 | II-1 | | | | |
| | П11д-8 | 4 | II-2 | | | | |
| | | | | | | | |

## Выборка закладных элементов на узел кабельного канала

| Марка узла | Марка закладного элемента | Кол-во шт. | Выпуск серии 3.006-2 |
|---|---|---|---|
| УК-56<br>УК-57<br>УК-58 | М-14 | 7 | II-3 |

Узлы УК-56, УК-57, УК-58 разработаны для устройства перехода кабелей из каналов в траншеи.

## Тип 1

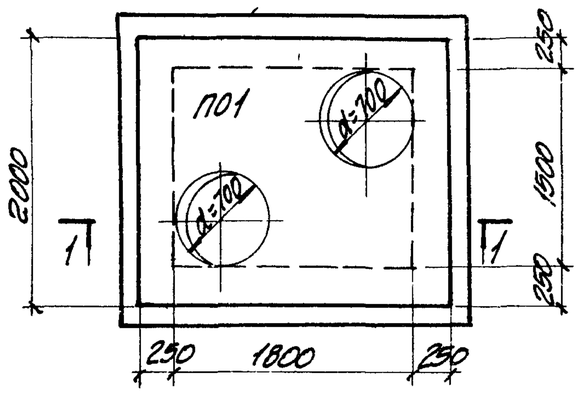


## Тип 2

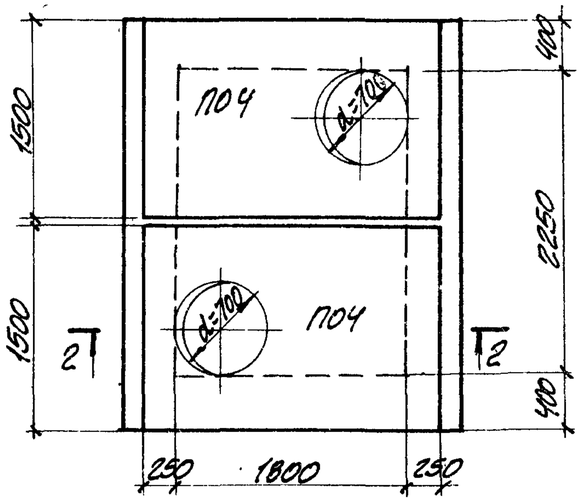


## 1-1; 2-2

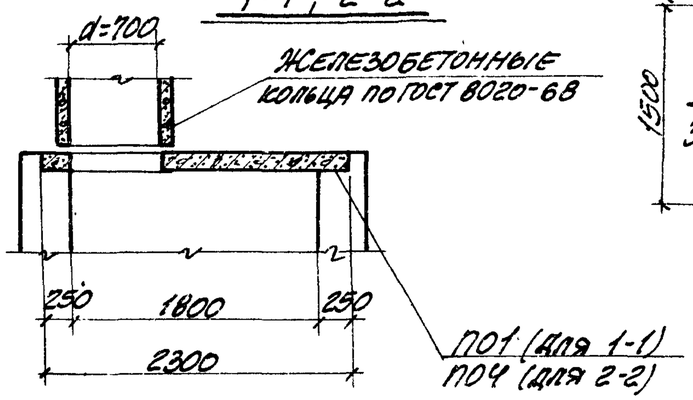


## Тип 3

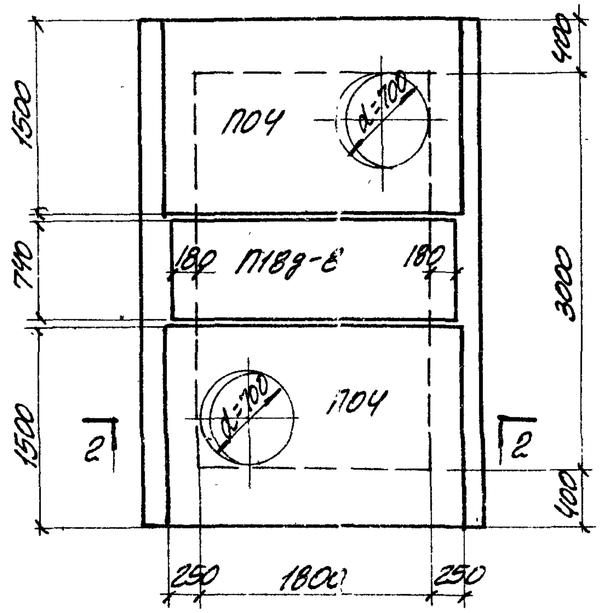


## Тип 4

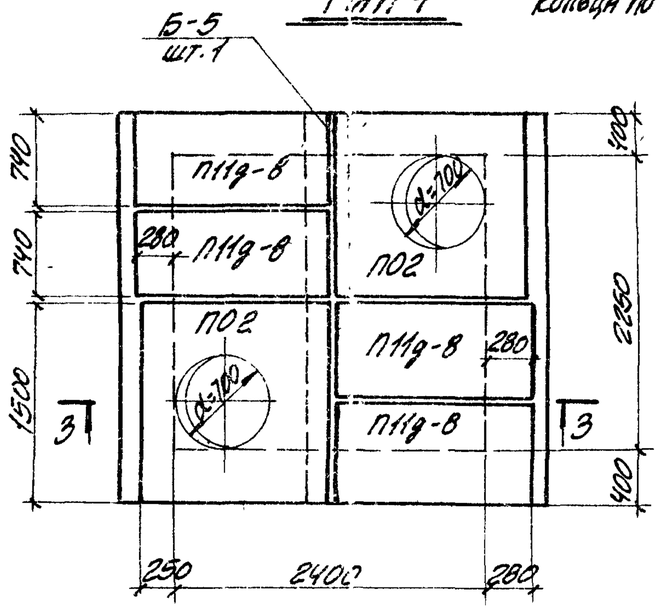


## Тип 5

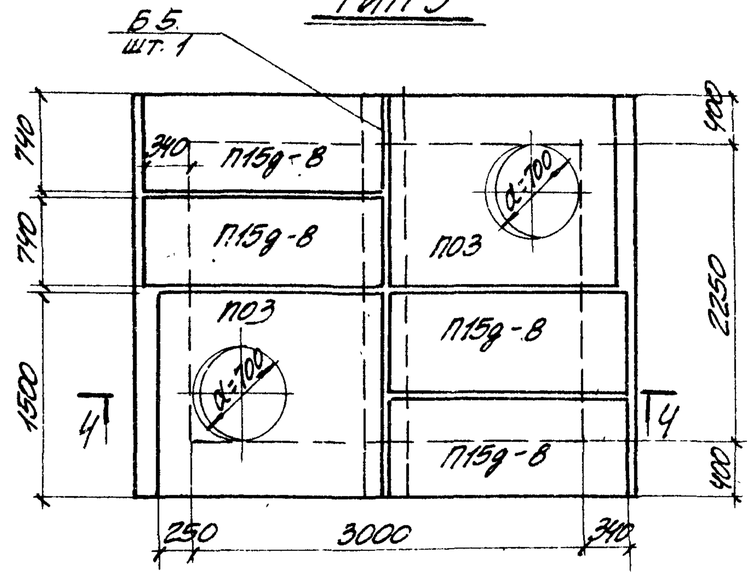


## 3-3; 4-4

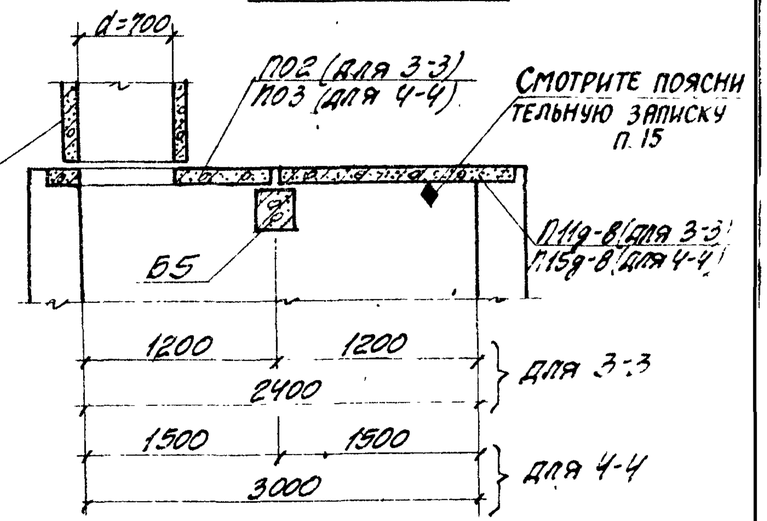


1. Материал и размеры стен и столбов принимаются по проекту.
2. Таблица для подбора сборных железобетонных элементов и расход материалов на перекрытия камер приведены на листе 95
3. Плиты марки „П" и „Пд" смотрите в выпуске II-2 плиты П01÷П04 и балки Б1÷Б8 смотрите в выпуске III-2.

## Тип 6

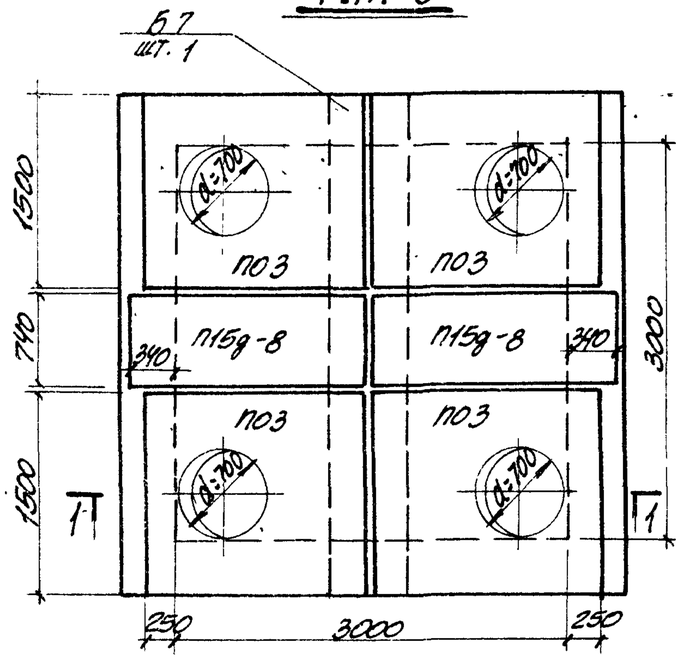


## Тип 8

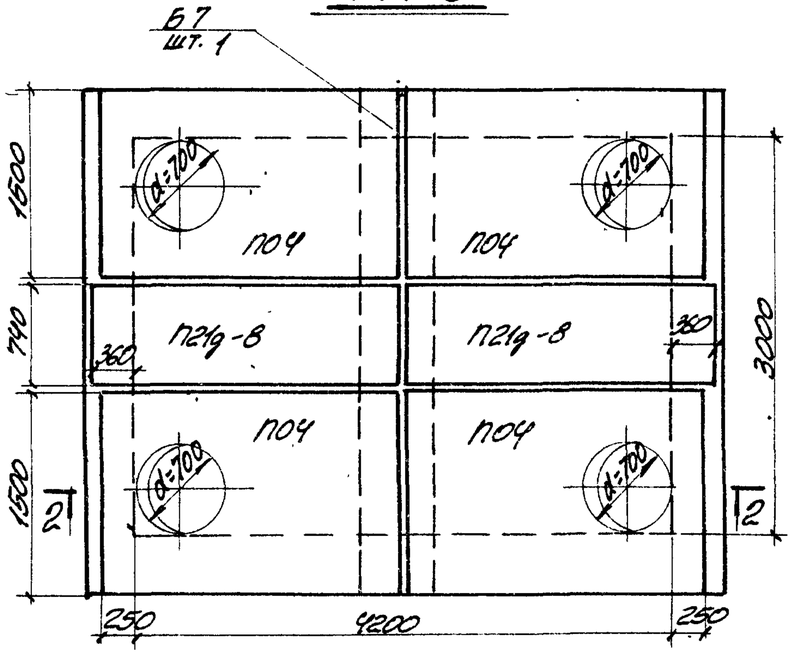


## Тип 9

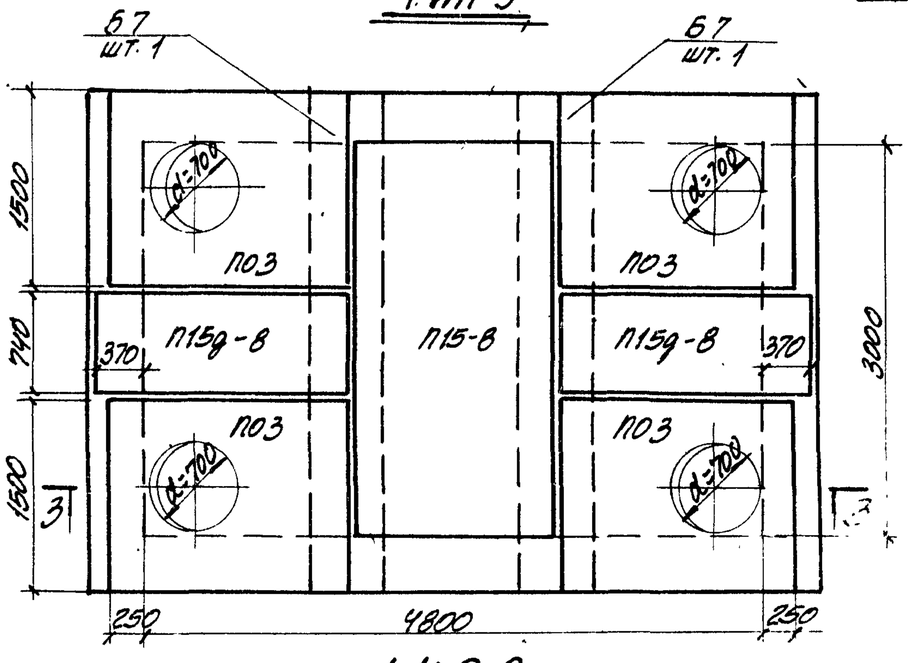


## Тип 7

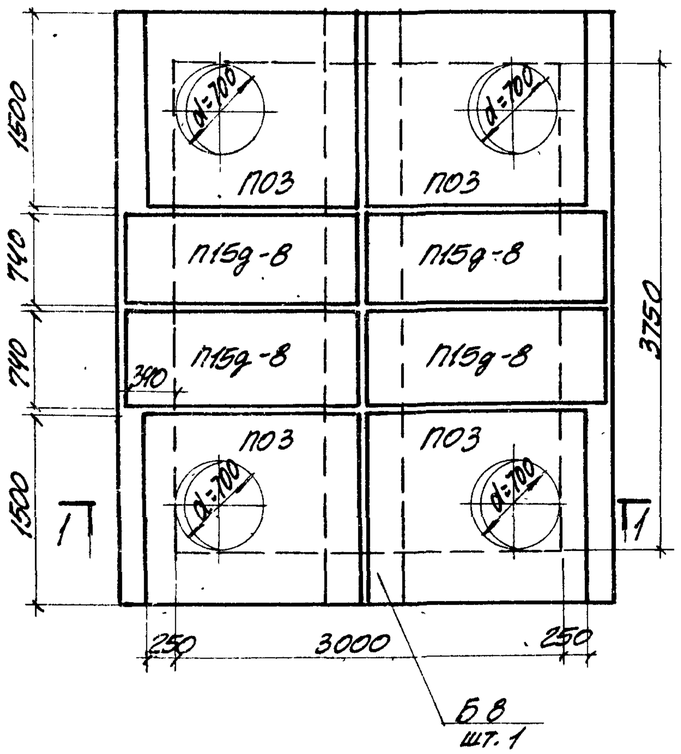


## Тип 10

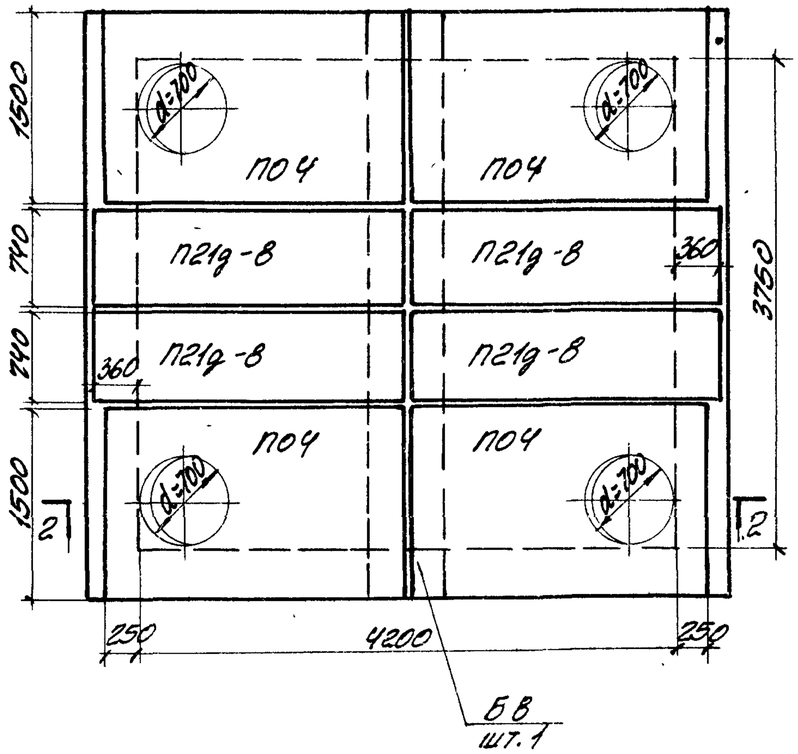


## 1-1; 2-2

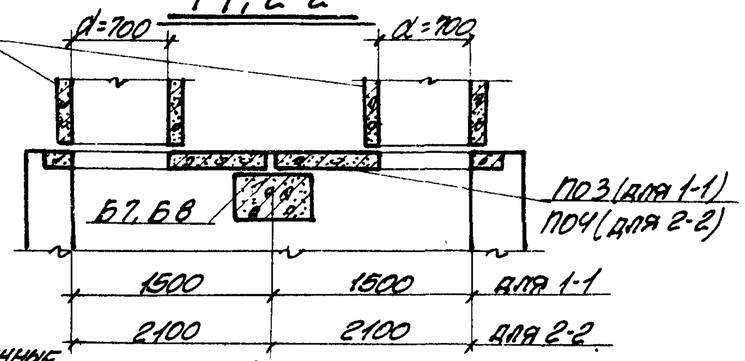


## 3-3

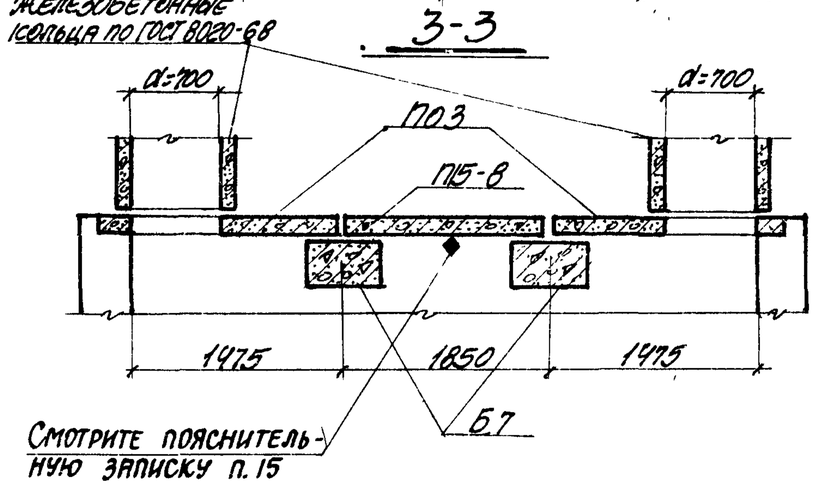


Смотрите пояснительную записку п. 15

| | | |
|---|---|---|
| ТК | Сборные железобетонные каналы и тоннели из лотковых элементов. | серия 3.006-2 |
| 1976 | Монтажные схемы перекрытий камер. Типы 6÷10. | выпуск III-1 / лист 91 |

## Тип 11

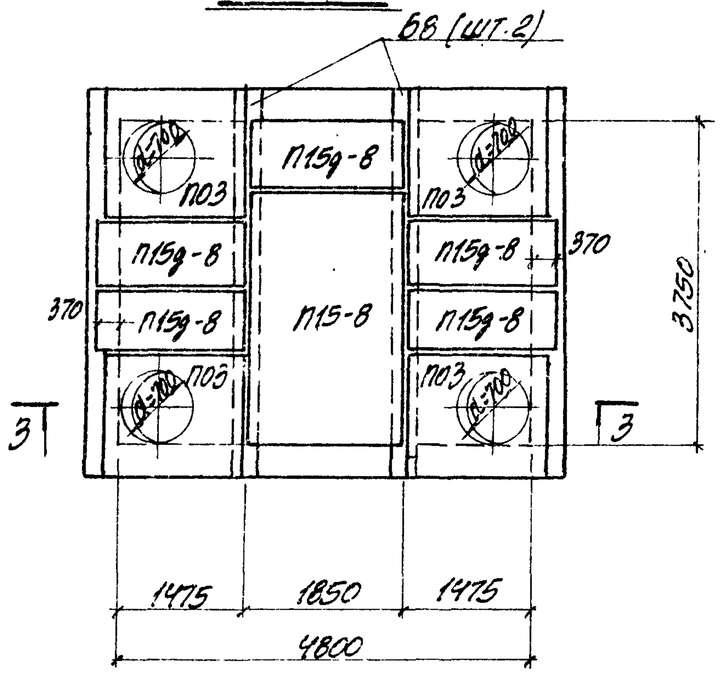


## Тип 13

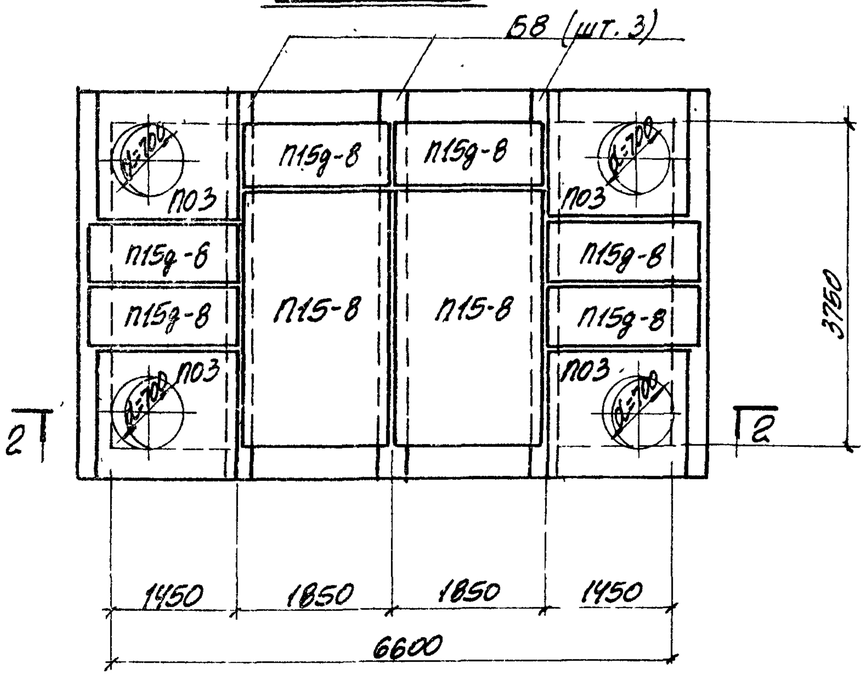


## Тип 14

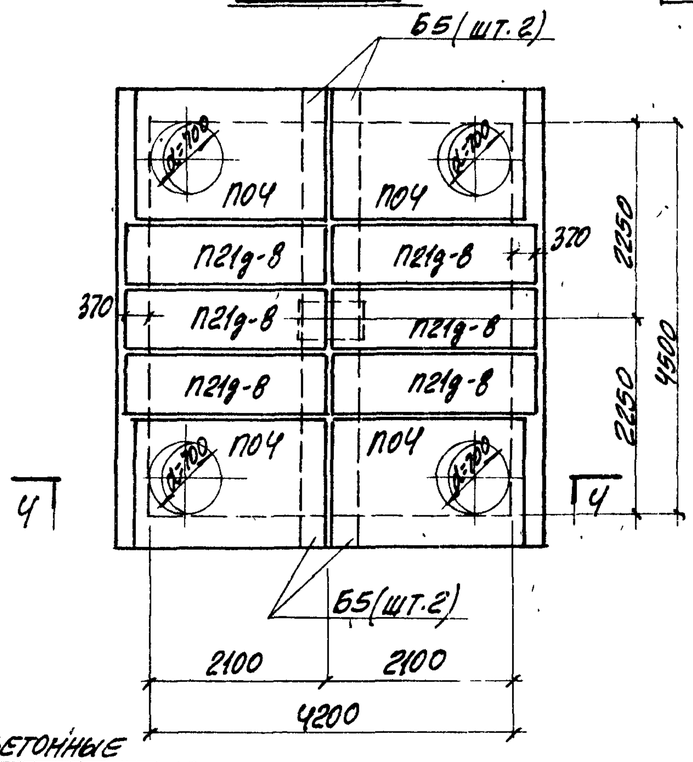


## Тип 12

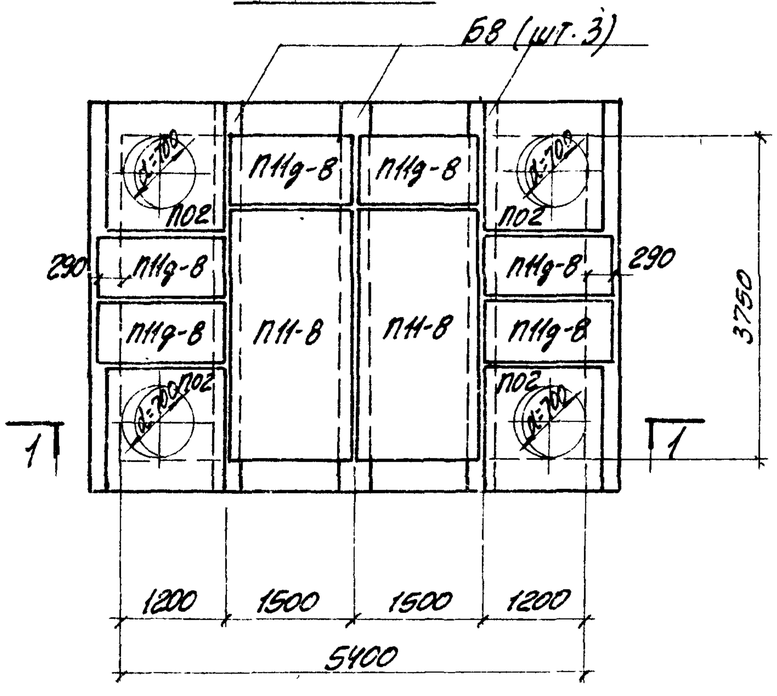


## 1-1, 2-2

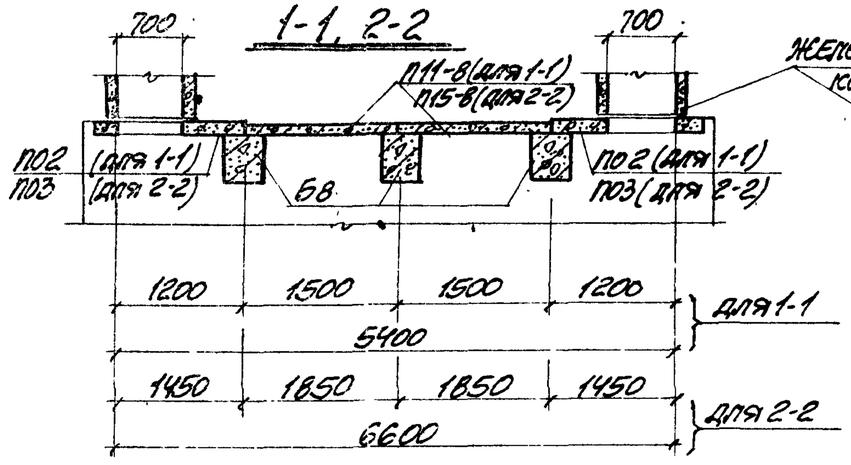


## 3-3

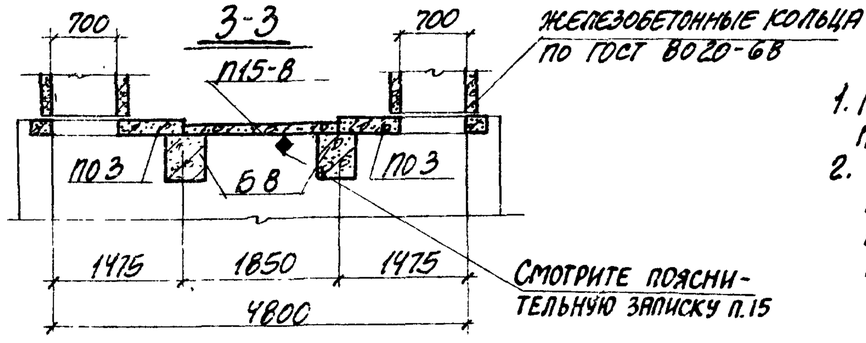


## Ч-Ч

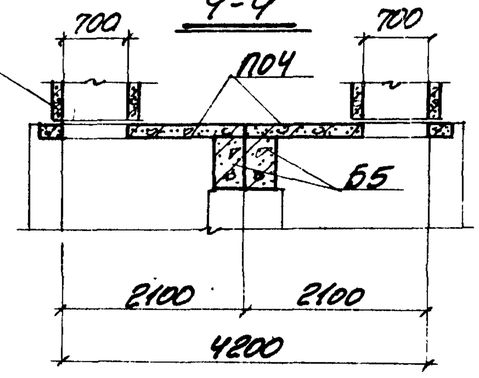


1. Материал и размеры стен и столбов принимаются по проекту.
2. Таблица для подбора сборных железобетонных элементов и расход материалов на перекрытия камер приведены на листе 95.

| | | |
|---|---|---|
| ТК | Сборные железобетонные каналы и тоннели из лотковых элементов | Серия 3.006-2 |
| 1976 | Монтажные схемы перекрытий камер. Типы 11÷14. | Выпуск III-1 / Лист 92 |

## Тип 11

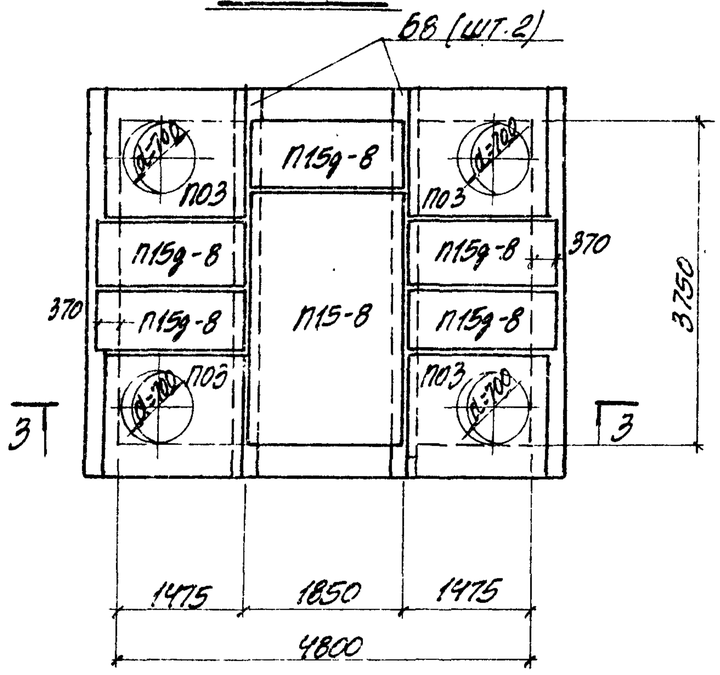


## Тип 13

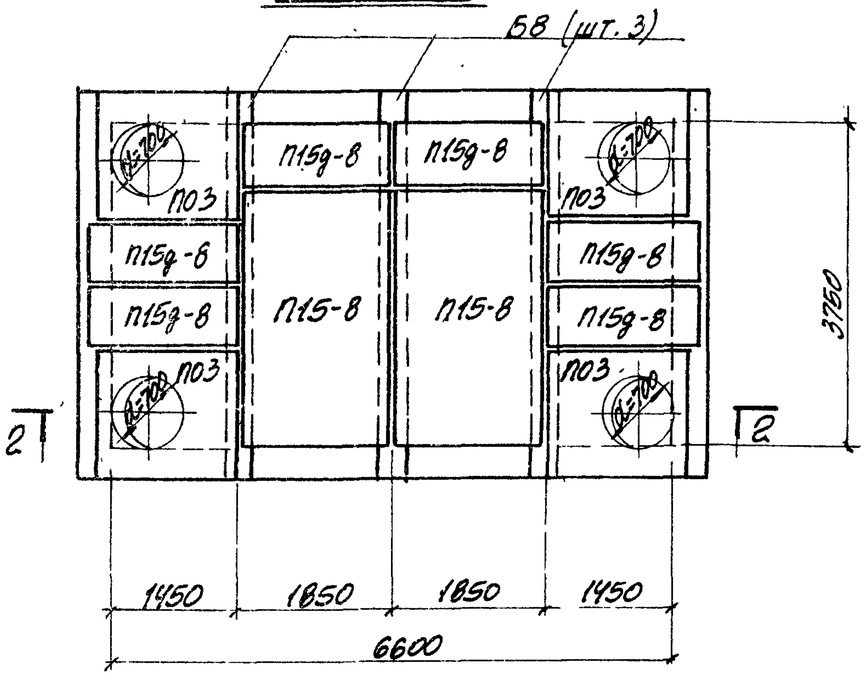


## Тип 14

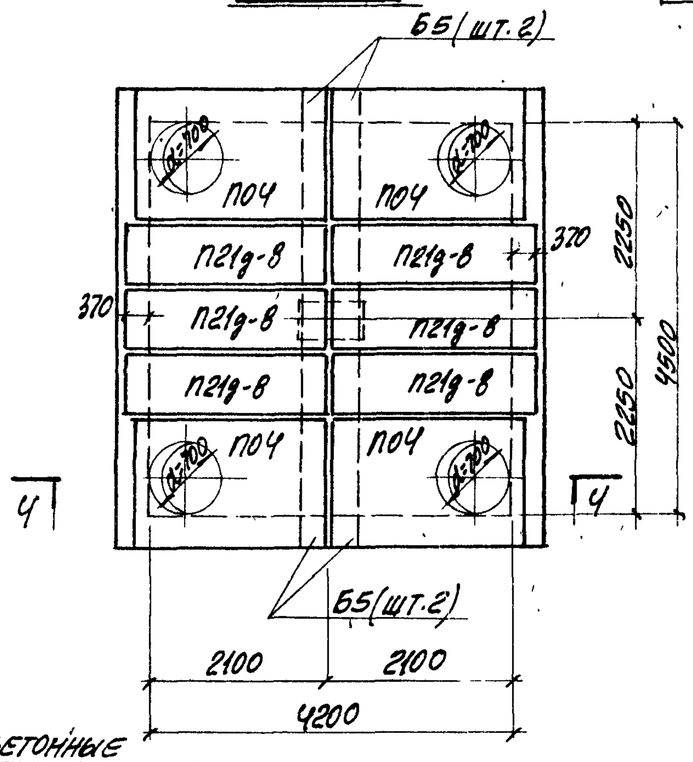


## Тип 12

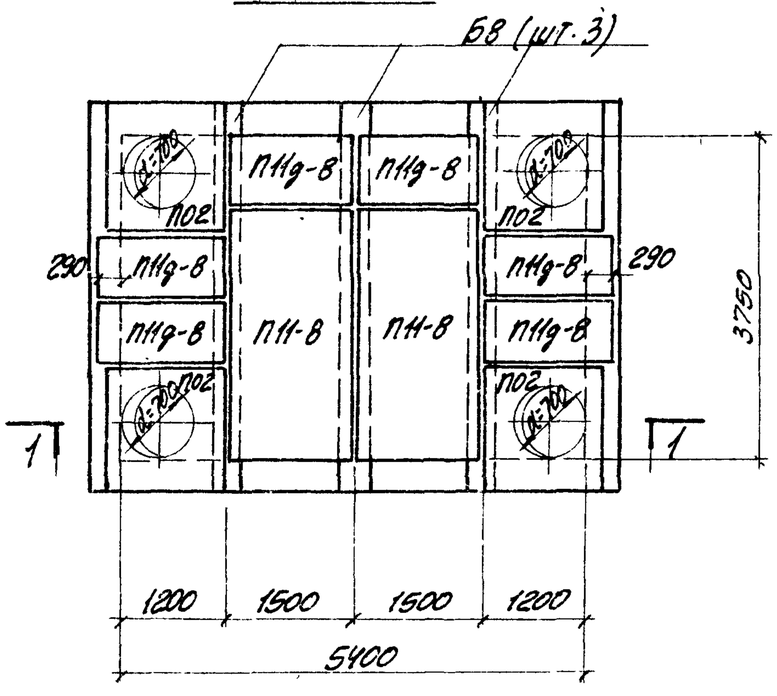


## 1-1, 2-2

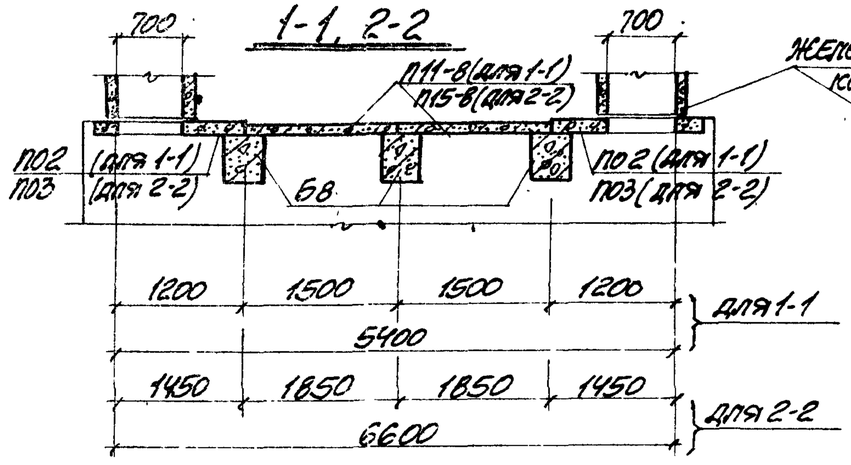


## 3-3

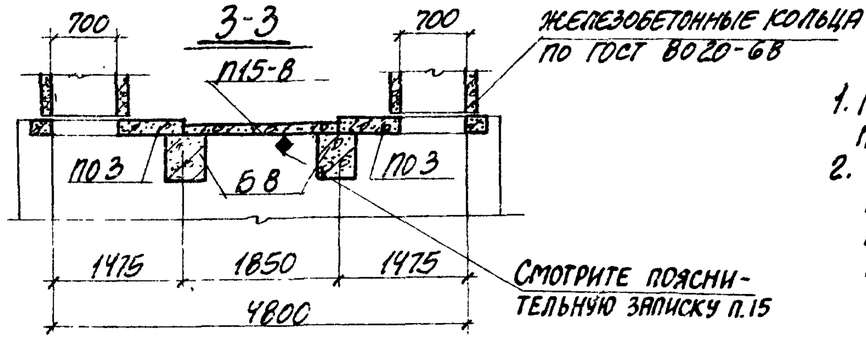


## Ч-Ч

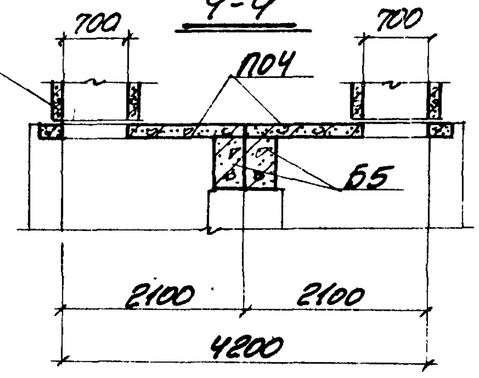


1. Материал и размеры стен и столбов принимаются по проекту.
2. Таблица для подбора сборных железобетонных элементов и расход материалов на перекрытия камер приведены на листе 95.

| | | |
|---|---|---|
| ТК | Сборные железобетонные каналы и тоннели из лотковых элементов | Серия 3.006-2 |
| 1976 | Монтажные схемы перекрытий камер. Типы 11÷14. | Выпуск III-1 / Лист 92 |

## Тип 19

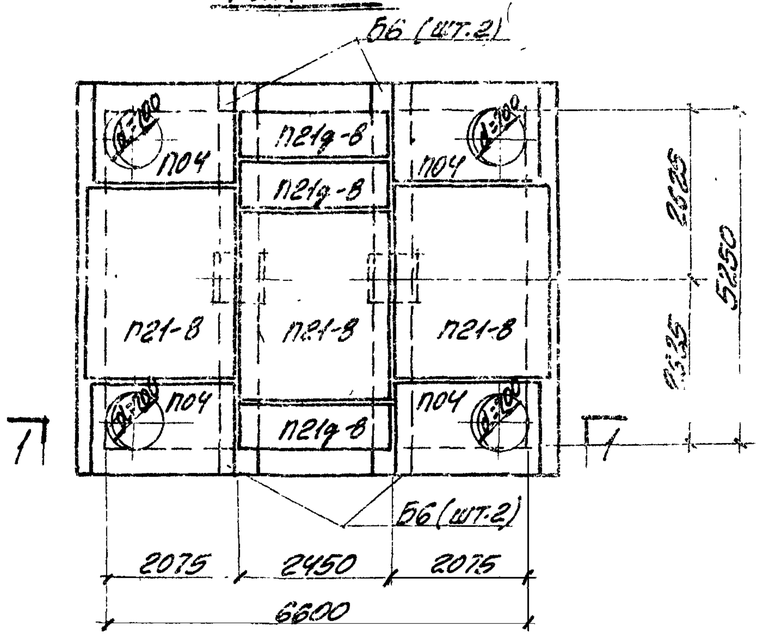


## Тип 20

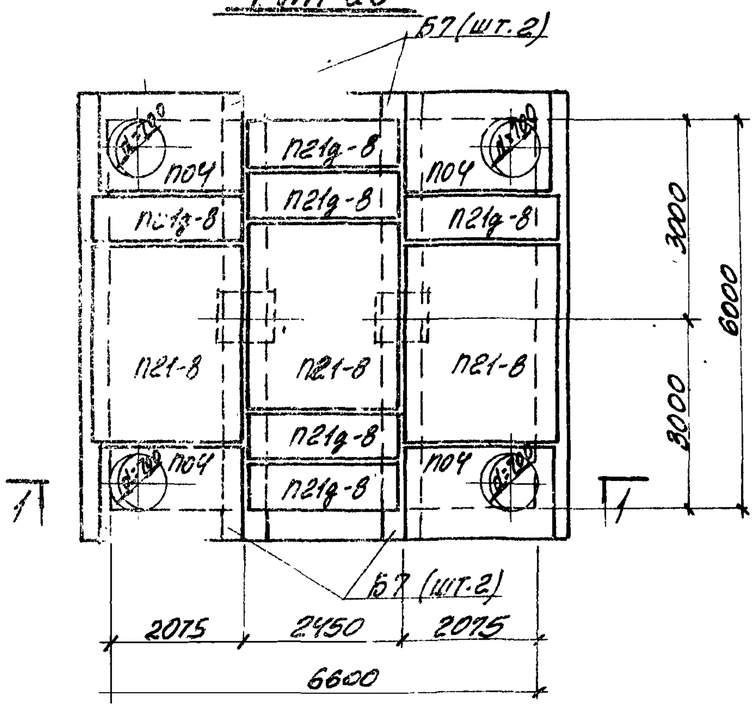


## Тип 21

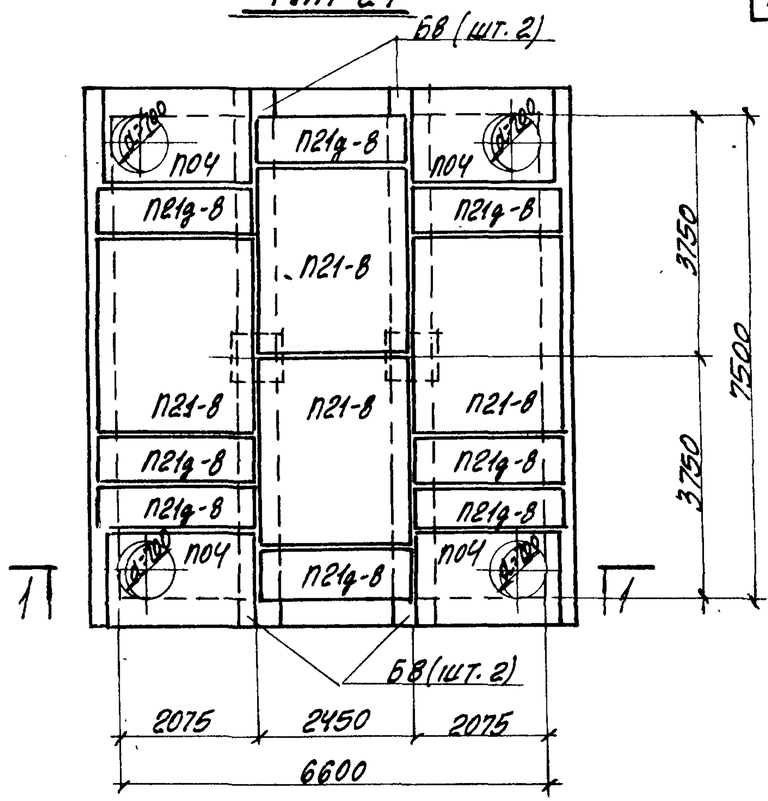


## Тип 22

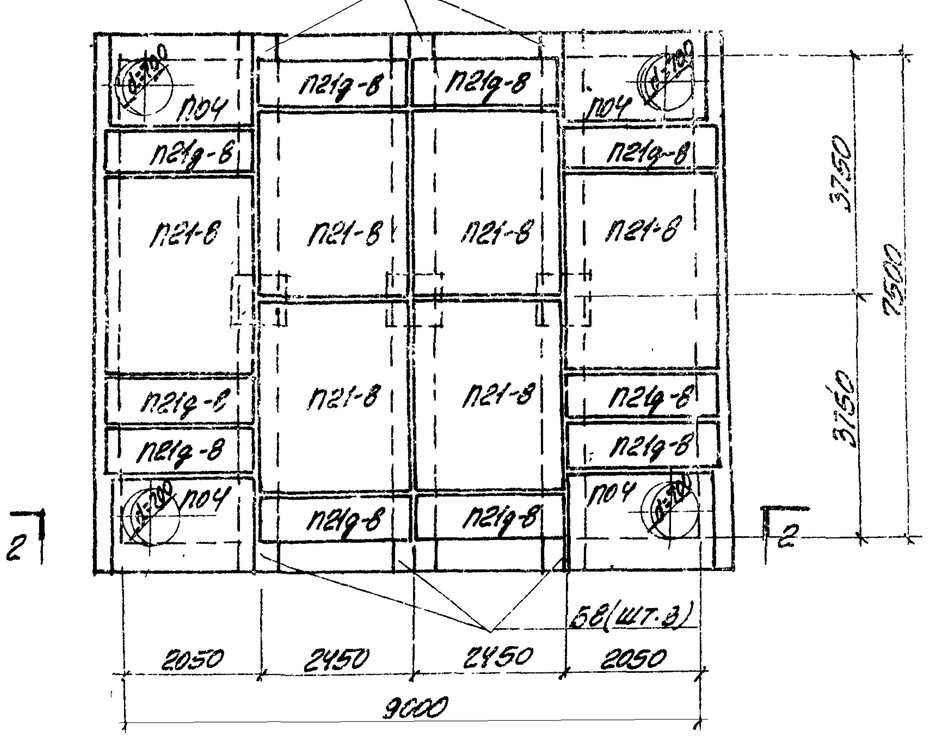


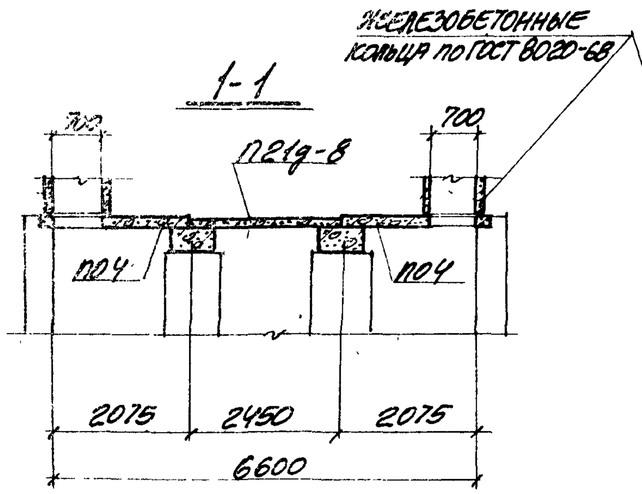


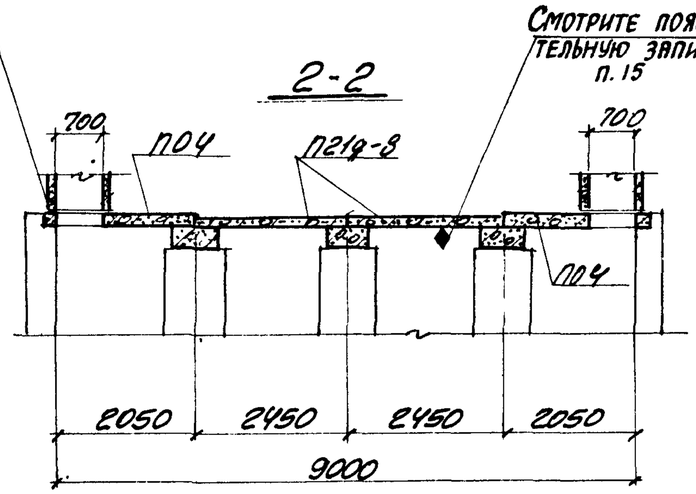


1. Материал и размеры стен и столбов принимаются по проекту
2. Таблица для подбора сборных железобетонных элементов и расход материалов на перекрытия камер приведены на листе 95.

| | | | |
|---|---|---|---|
| ТК | Сборные железобетонные каналы и тоннели из лотковых элементов. | Серия 3.006-2 | |
| 1976 | Монтажные схемы перекрытий камер. Типы 19÷22. | Выпуск III-1 | Лист 94 |

# Таблица для подбора сборных железобетонных элементов и расход материалов на перекрытия камер

| Тип перекрытия камеры | Марки изделий: Балки: Марка | Балки: кол. шт. | Плиты: Марка | Плиты: кол. шт. | Бетон марки „300" м³ | Сталь кг: Сталь класса А-III по ГОСТ 5781-75 | Сталь класса А-I по ГОСТ 5781-75 | Всего |
|---|---|---|---|---|---|---|---|---|
| Тип 1 | — | — | П01 | 1 | 0.70 | 34.3 | 16.8 | 51.1 |
| Тип 2 | — | — | П04 | 2 | 1.22 | 79.6 | 40.6 | 120.2 |
| Тип 3 | — | — | П04<br>П18д-8 | 2<br>1 | 1.46 | 96.8 | 43.3 | 140.1 |
| Тип 4 | Б5 | 1 | П02<br>П11д-8 | 2<br>4 | 1.12 | 81.8 | 44.0 | 125.8 |
| Тип 5 | Б5 | 1 | П03<br>П15д-8 | 2<br>4 | 1.60 | 137.9 | 52.4 | 190.3 |
| Тип 6 | Б7 | 1 | П03<br>П15д-8 | 4<br>2 | 2.47 | 224.5 | 98.8 | 323.3 |
| Тип 7 | Б8 | 1 | П03<br>П15д-8 | 4<br>4 | 3.23 | 275.7 | 111.7 | 387.4 |
| Тип 8 | Б7 | 1 | П04<br>П21д-8 | 4<br>2 | 3.73 | 300.1 | 122.6 | 422.7 |
| Тип 9 | Б7 | 2 | П03<br>П15-8<br>П15д-8 | 4<br>1<br>2 | 3.84 | 371.6 | 143.9 | 515.5 |
| Тип 10 | Б8 | 1 | П04<br>П21д-8 | 4<br>4 | 4.75 | 370.5 | 134.9 | 505.4 |
| Тип 11 | Б8 | 2 | П03<br>П15-8<br>П15д-8 | 4<br>1<br>5 | 5.20 | 459.4 | 166.4 | 625.8 |
| Тип 12 | Б8 | 3 | П02<br>П11-8<br>П11д-8 | 4<br>2<br>6 | 5.87 | 489.7 | 198.9 | 688.6 |
| Тип 13 | Б8 | 3 | П03<br>П15-8<br>П15д-8 | 4<br>2<br>6 | 7.17 | 643.1 | 221.1 | 864.2 |
| Тип 14 | Б5 | 4 | П04<br>П21д-8 | 4<br>6 | 5.14 | 417.2 | 142.4 | 559.6 |
| Тип 15 | Б5 | 8 | П03<br>П15-8<br>П15д-8 | 4<br>1<br>8 | 5.30 | 499.8 | 179.3 | 679.1 |
| Тип 16 | Б5 | 6 | П02<br>П11-8<br>П11д-8 | 4<br>2<br>10 | 4.30 | 343.4 | 143.4 | 486.8 |
| Тип 17 | Б8 | 2 | П04<br>П21-8<br>П21д-8 | 4<br>2<br>6 | 8.84 | 714.2 | 209.2 | 923.4 |
| Тип 18 | Б6 | 4 | П03<br>П15-8<br>П15д-8 | 4<br>3<br>3 | 5.90 | 560.4 | 179.8 | 740.2 |
| Тип 19 | Б6 | 4 | П04<br>П21-8<br>П21д-8 | 4<br>3<br>3 | 8.85 | 753.0 | 214.1 | 967.1 |
| Тип 20 | Б7 | 4 | П04<br>П21-8<br>П21д-8 | 4<br>3<br>6 | 10.56 | 945.6 | 280.7 | 1226.3 |
| Тип 21 | Б8 | 4 | П04<br>П21-8<br>П21д-8 | 4<br>4<br>8 | 11.08 | 1172.4 | 325.2 | 1497.6 |
| Тип 22 | Б8 | 6 | П04<br>П21-8<br>П21д-8 | 4<br>6<br>10 | 19.32 | 1630.6 | 441.2 | 2071.8 |

## План
(при уширении канала в обе стороны от оси)

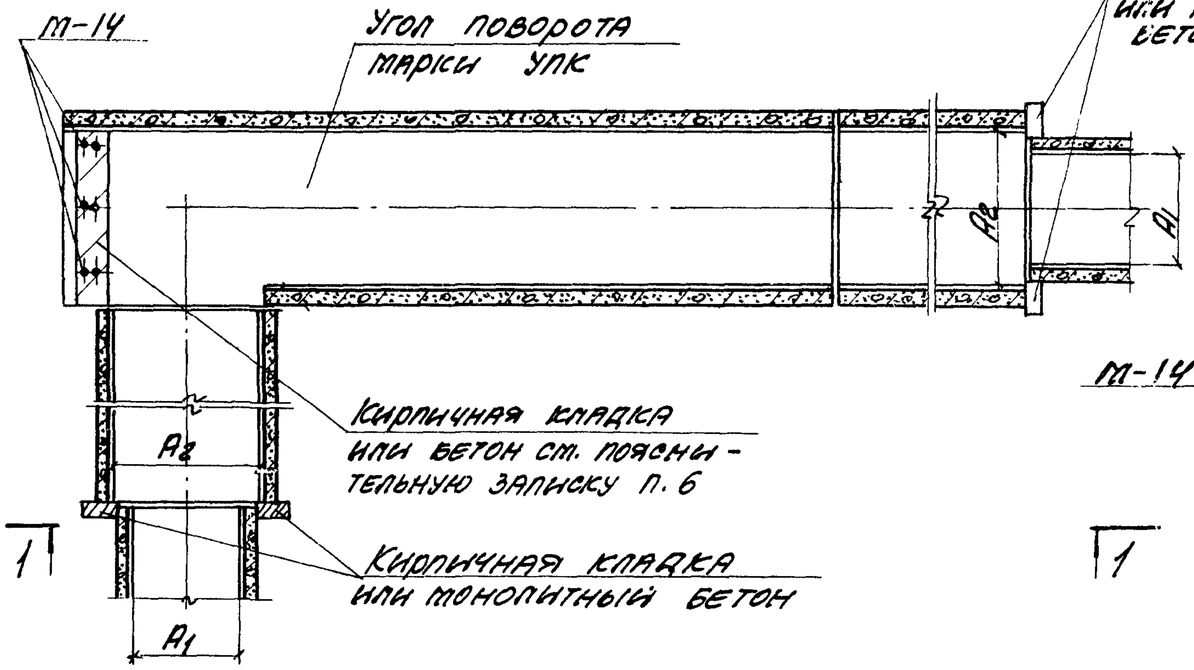


## План
(при уширении канала в одну сторону от оси)

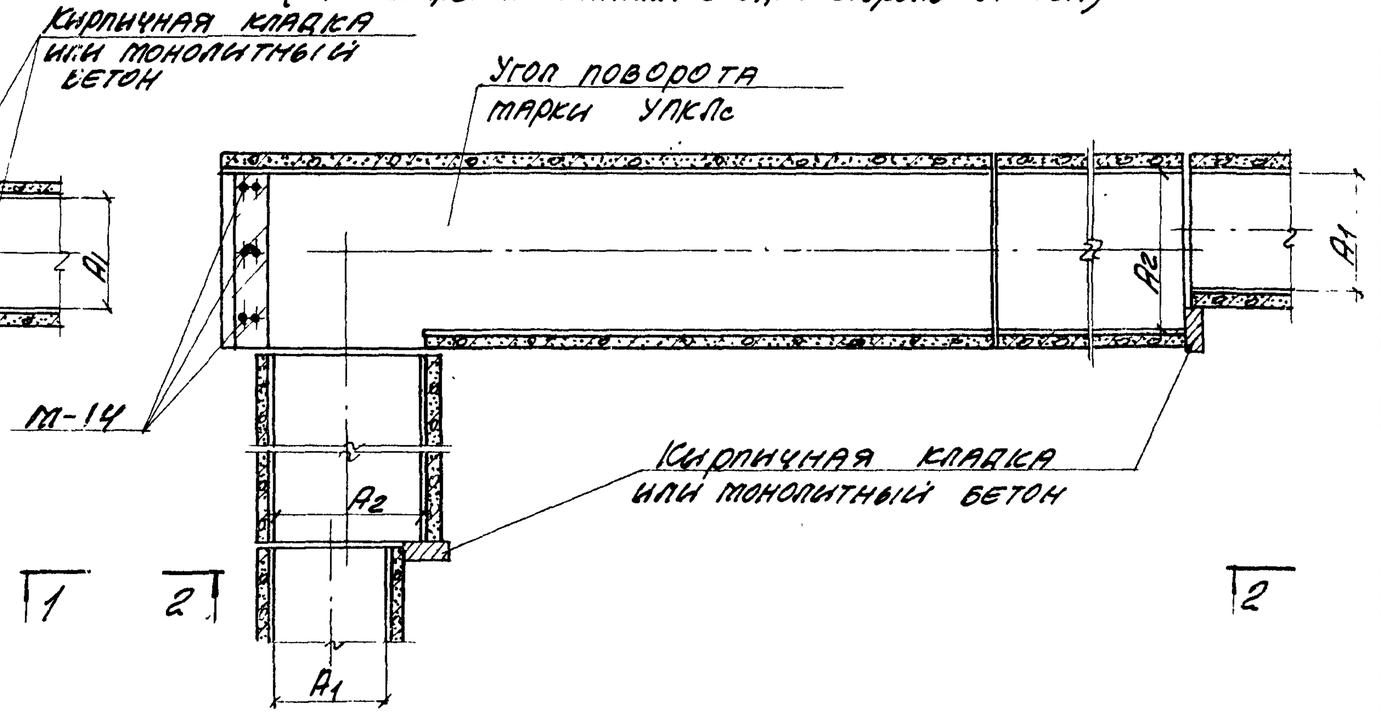


## 1-1
(для канала марки КЛ)

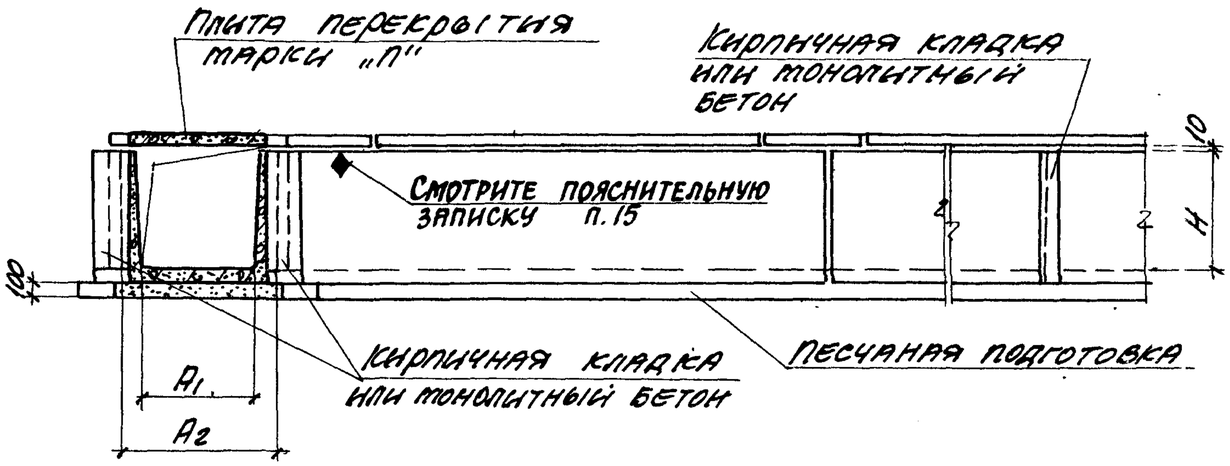


## 2-2
(для канала марки КЛс)

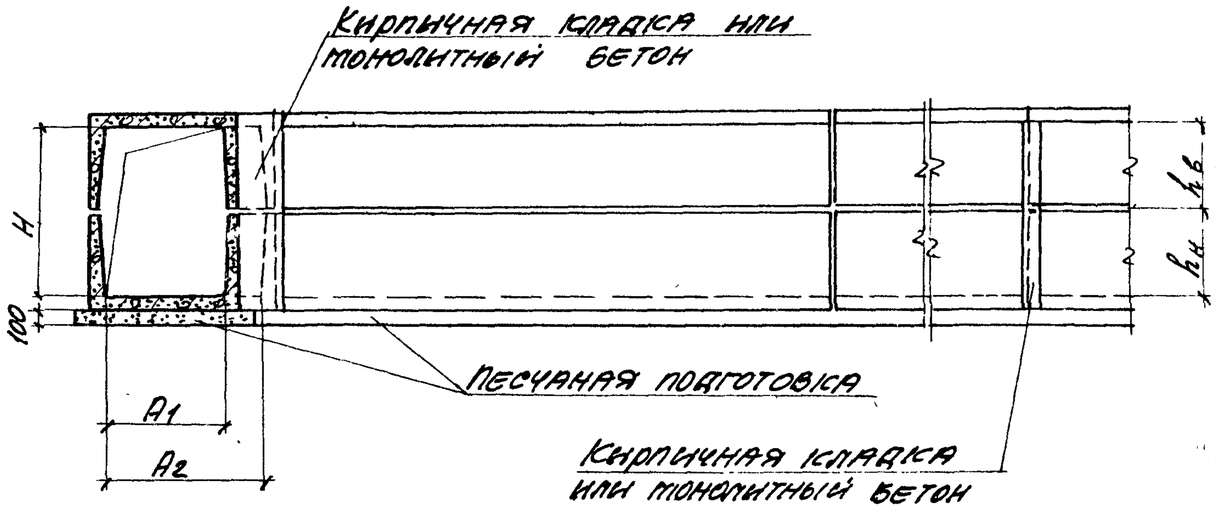


| | | |
|---|---|---|
| ТК | Сборные железобетонные каналы и тоннели из лотковых элементов. | Серия 3.006-2 |
| 1976 | Примеры решений уширений каналов в местах углов поворотов. | Выпуск III-1 / Лист 96 |

## План
(для лотков шириной 300÷900)

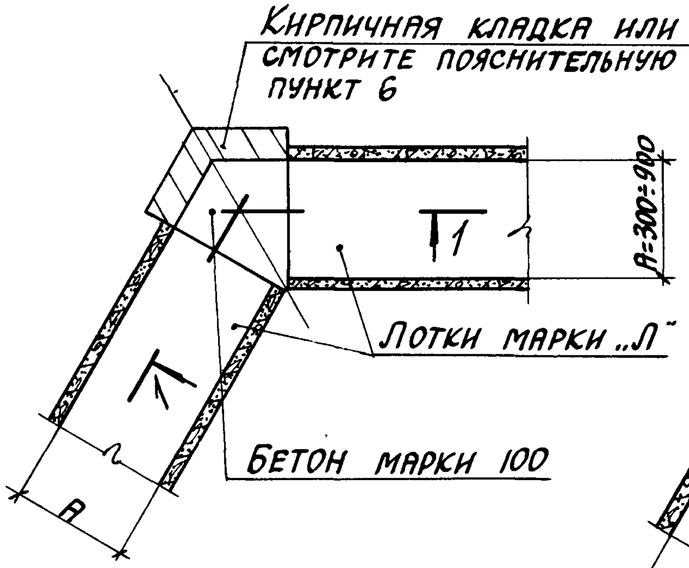


## План
(для лотков шириной 1200÷3000)

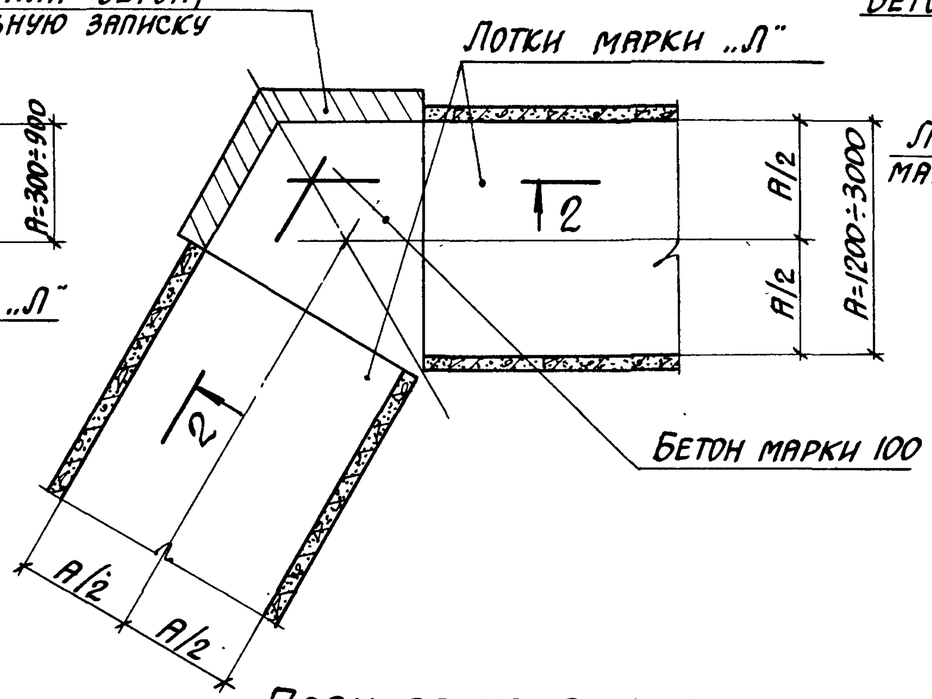


## 1-1

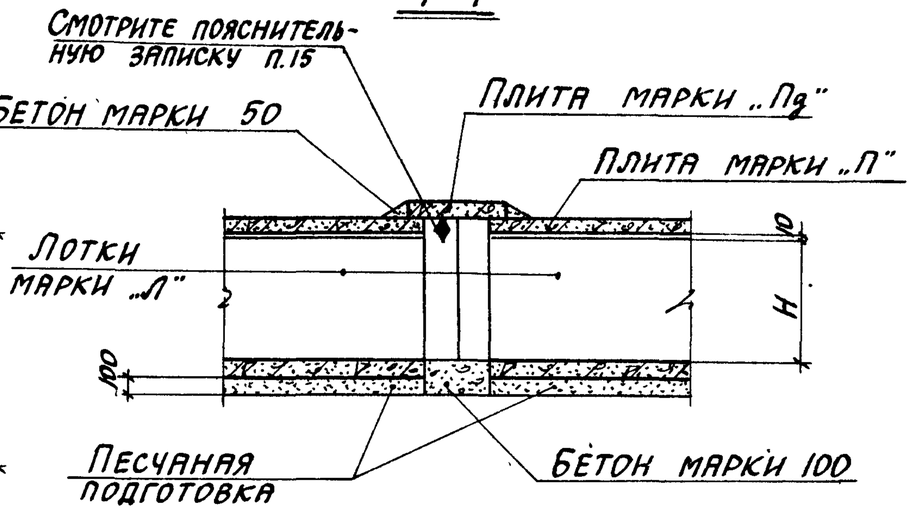


## 2-2

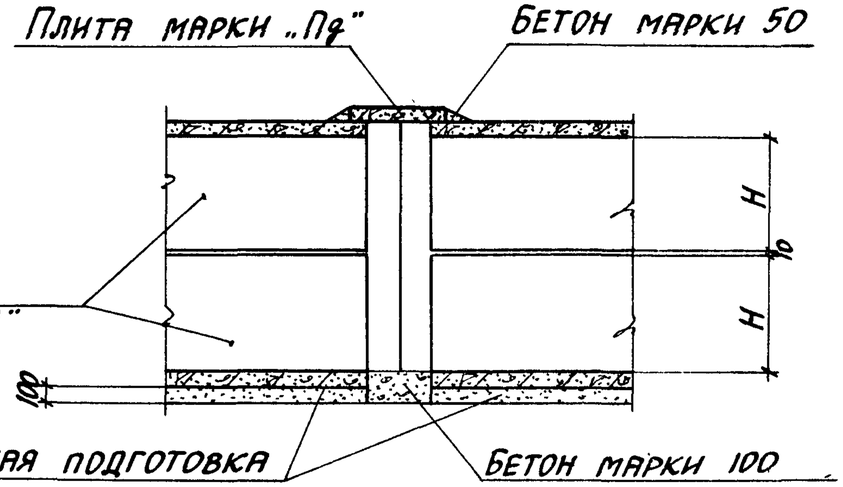


## План раскладки плит перекрытия

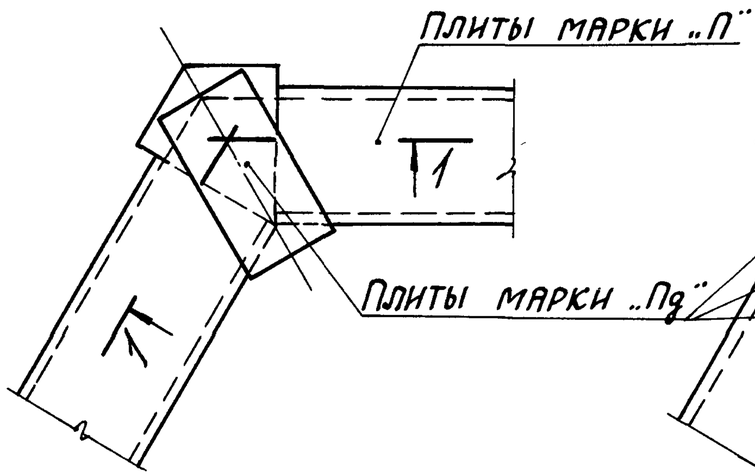


## План раскладки плит перекрытия

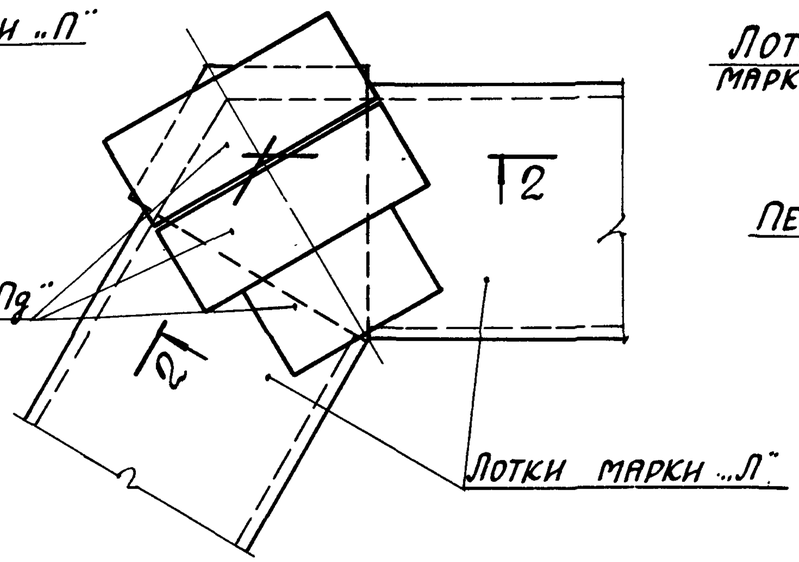

## План

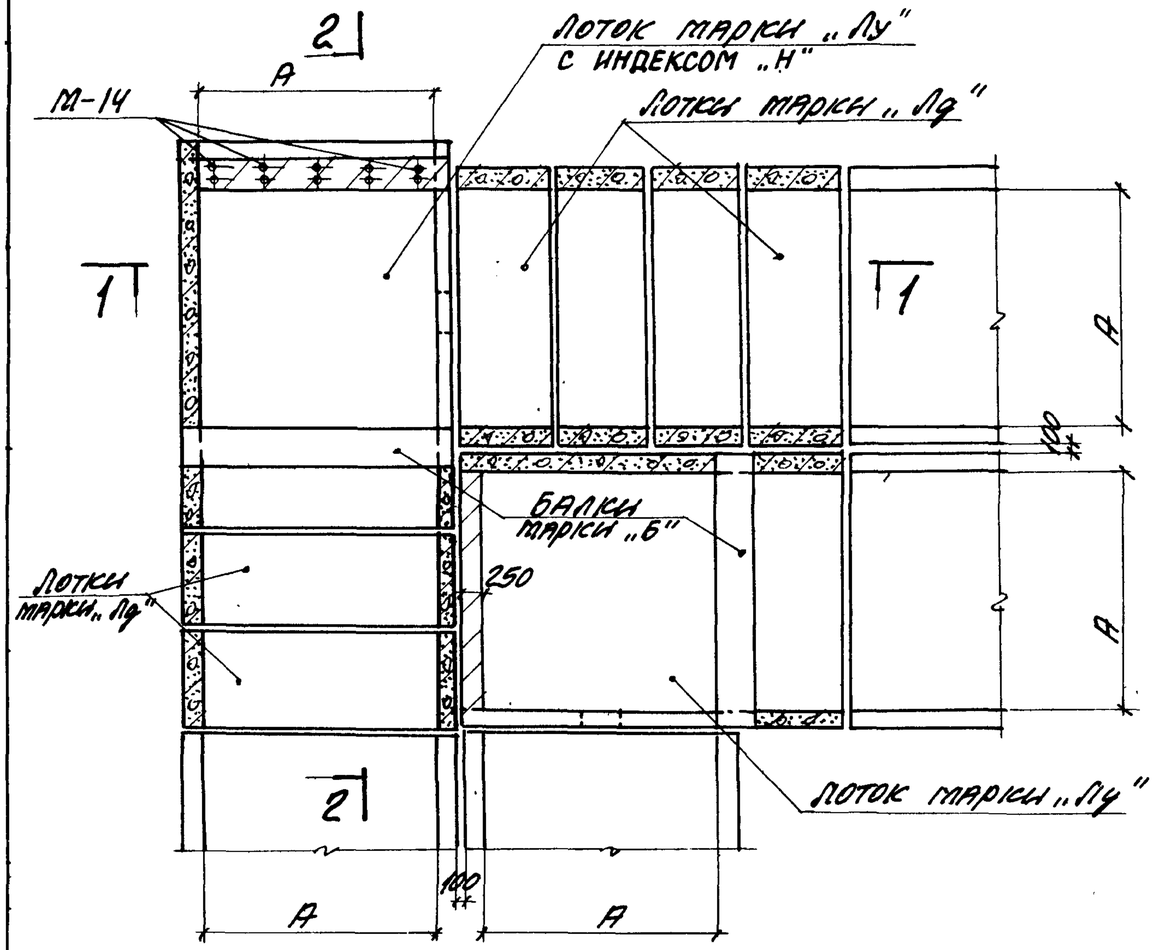


## План раскладки плит перекрытия

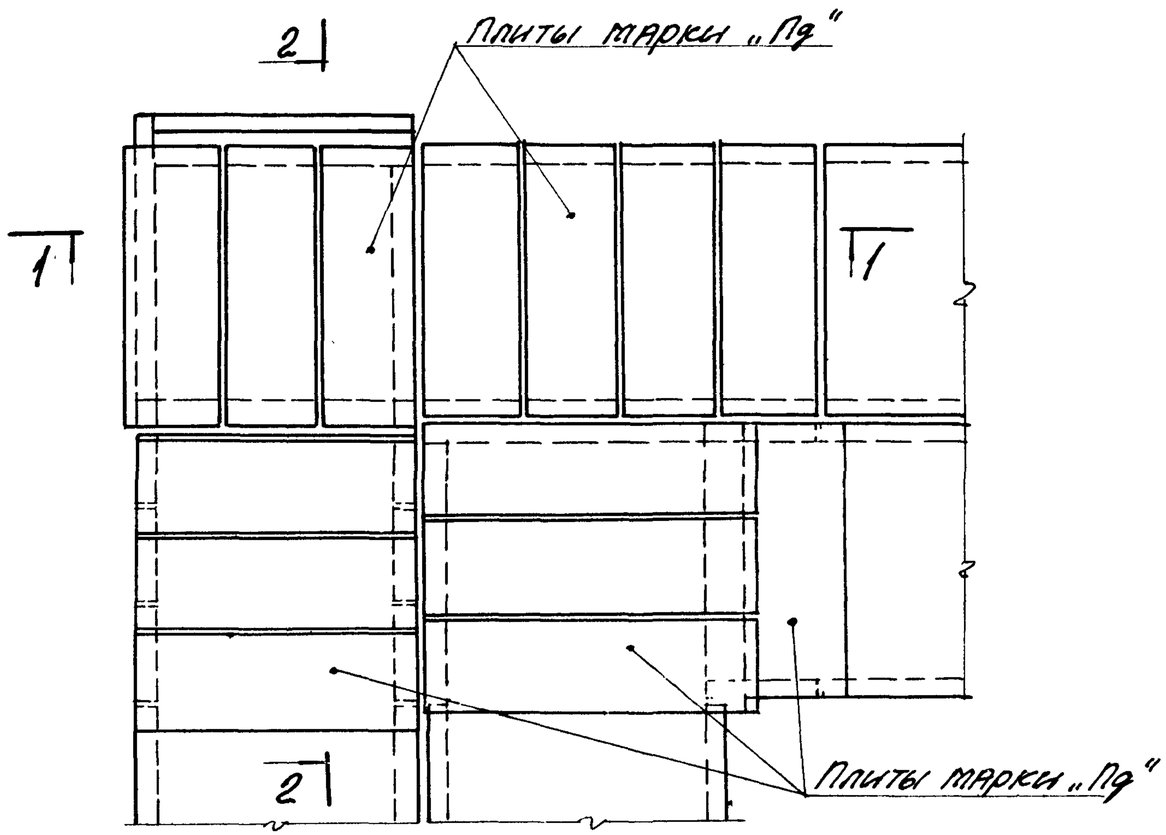


## 1-1

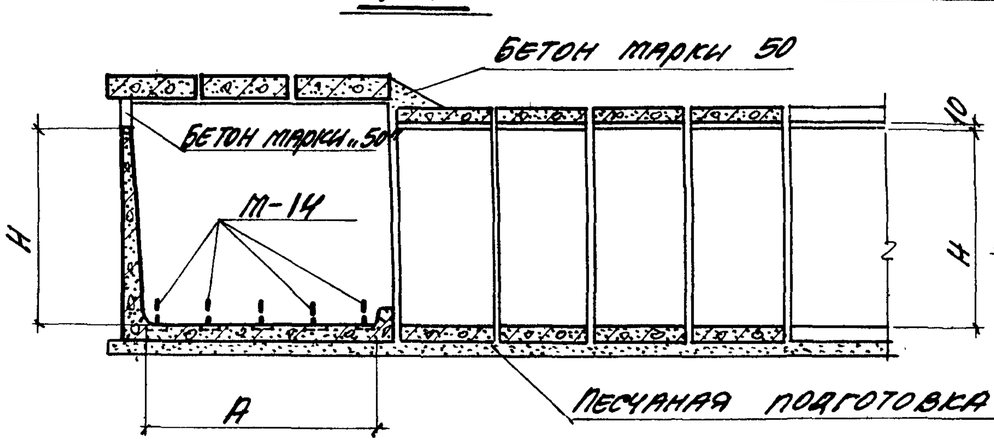


## 2-2

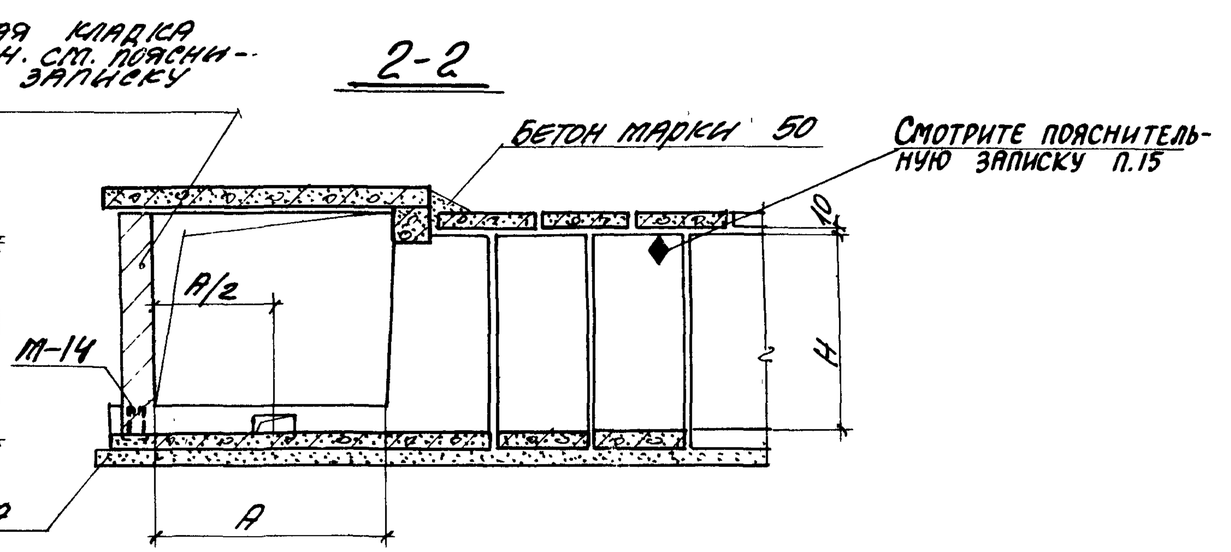


| | | |
|---|---|---|
| ТК | Сборные железобетонные каналы и тоннели из лотковых элементов. | Серия 3.006-2 |
| 1976 | Пример решения угла поворота каналов марки 2Кл. | Выпуск III-1 / Лист 98 |

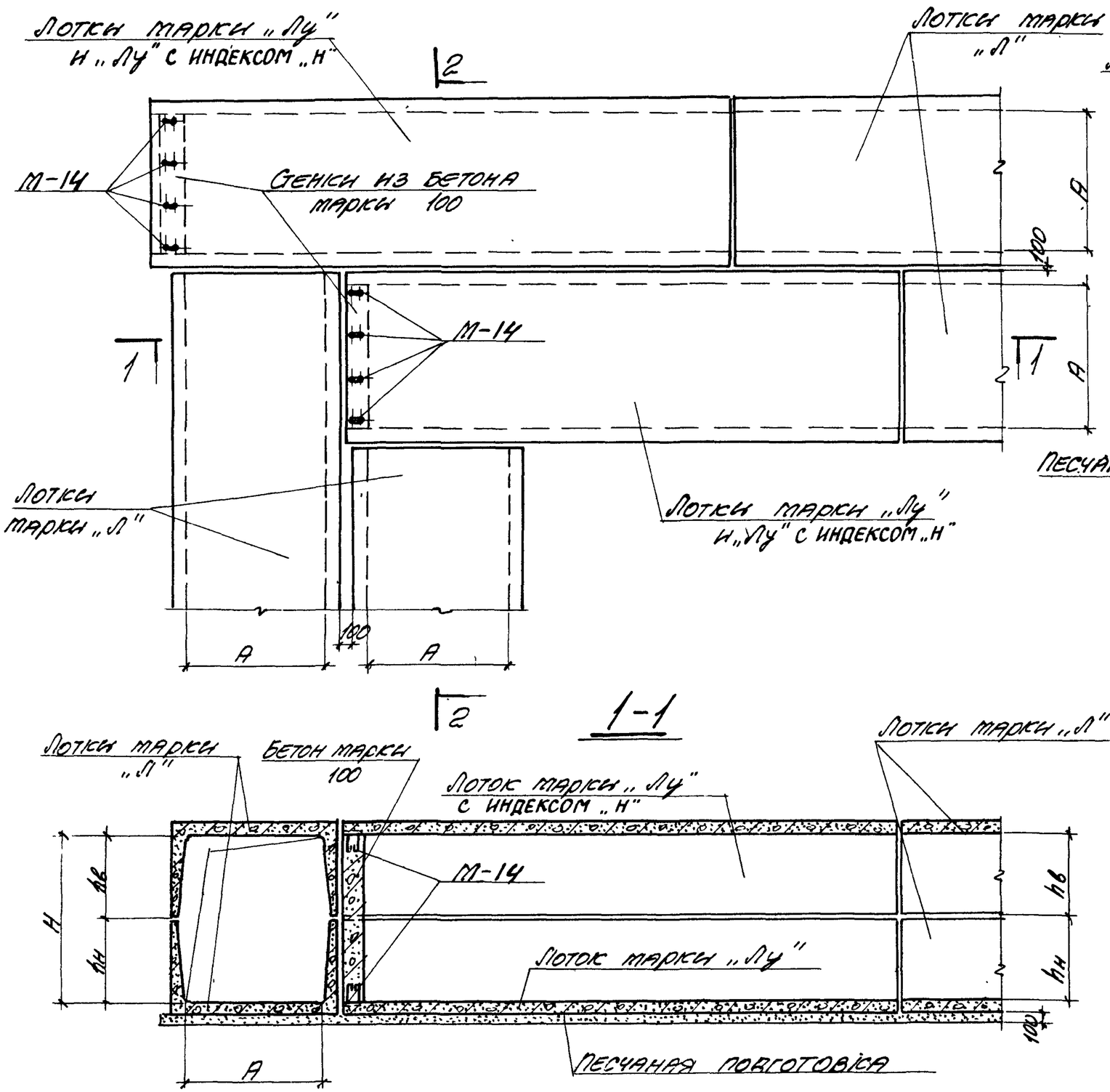


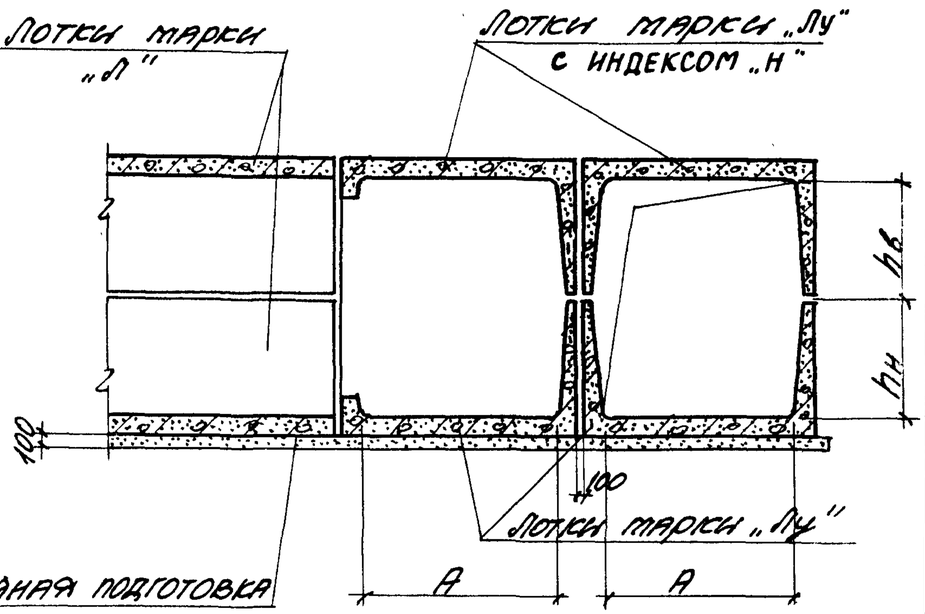


| | | |
|---|---|---|
| ТК | Сборные железобетонные каналы и тоннели из лотковых элементов. | Серия 3.006-2 |
| 1976 | Пример решения угла поворота каналов марки 2КЛс и тоннелей марки 2ТЛ. | Выпуск III-1 / Лист 99 |

## План

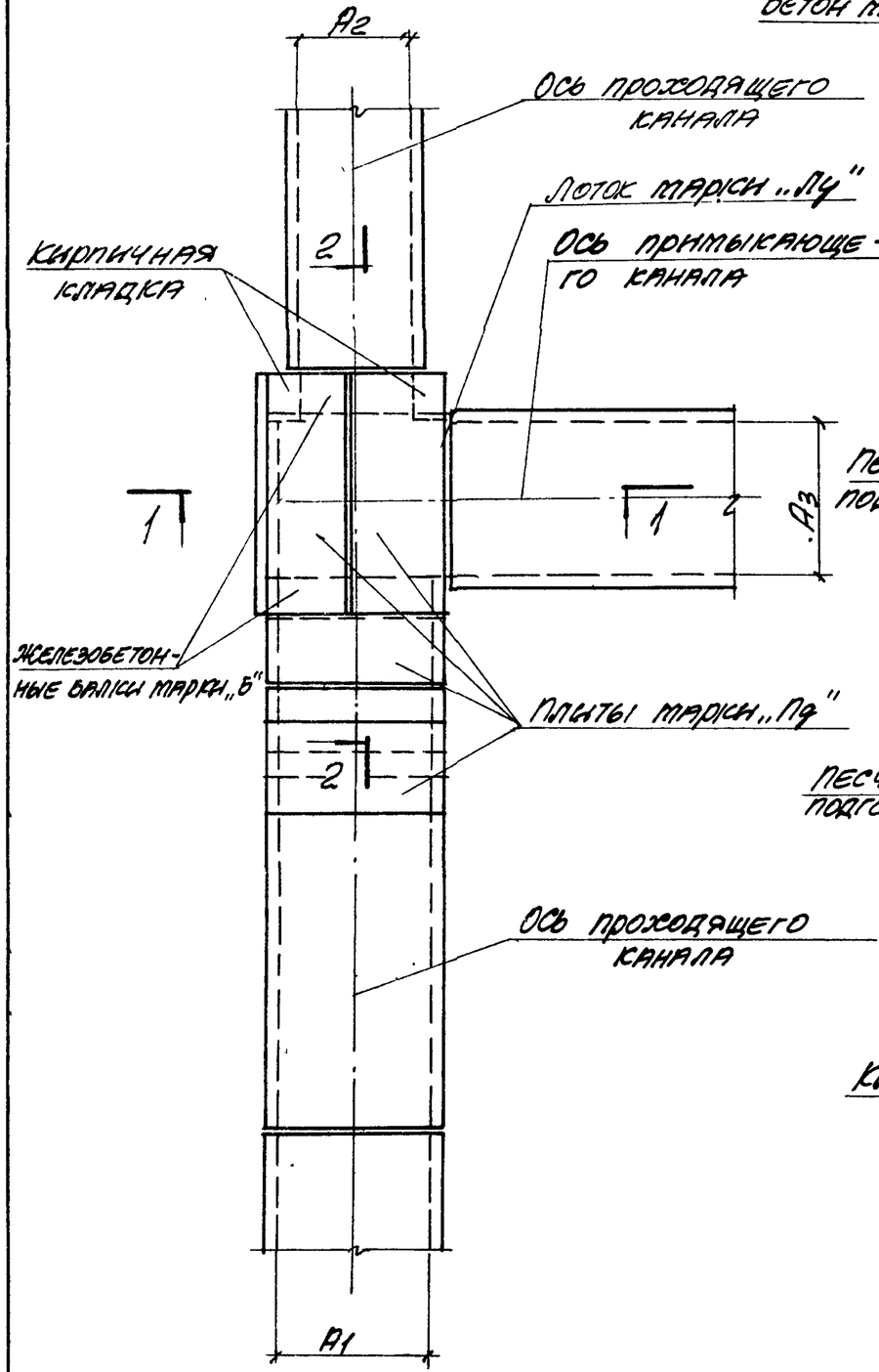


## 1-1

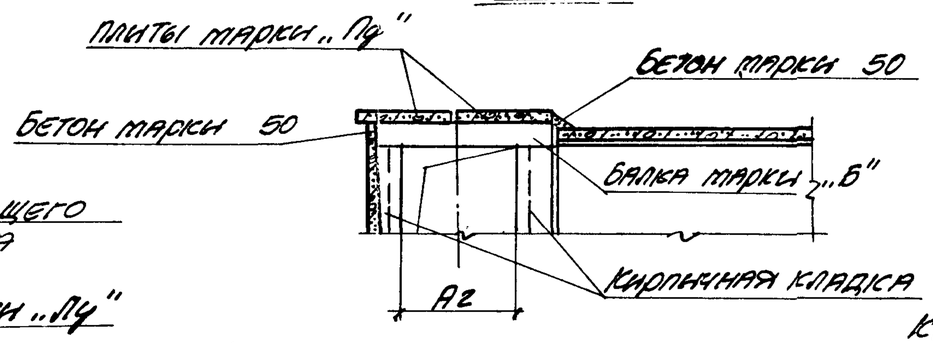


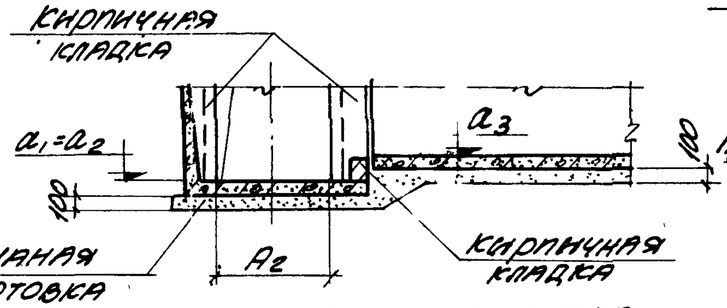


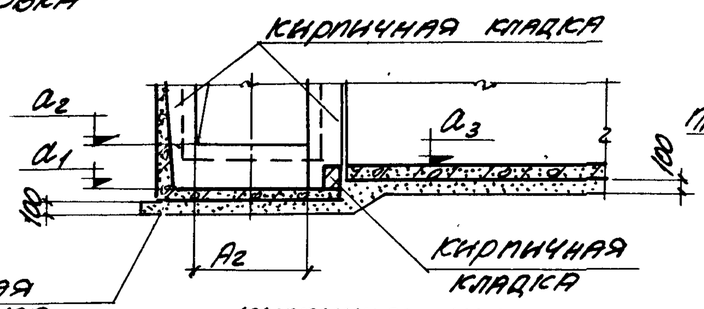


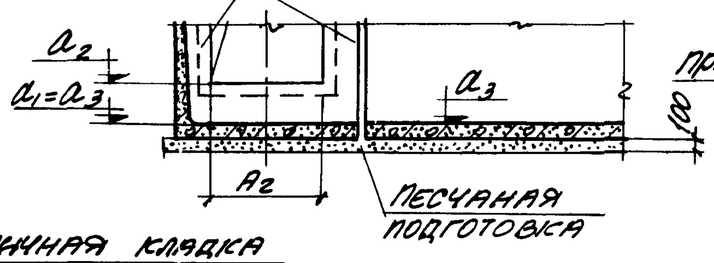


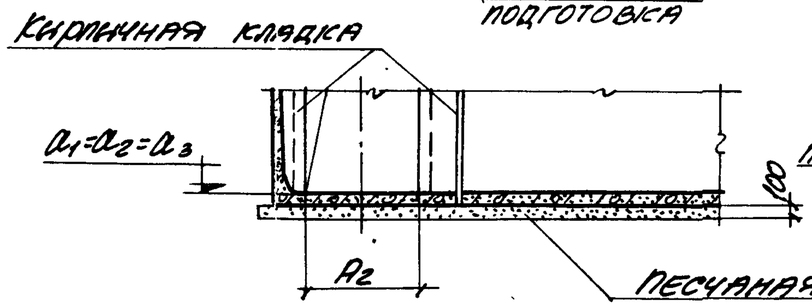


## 2-2

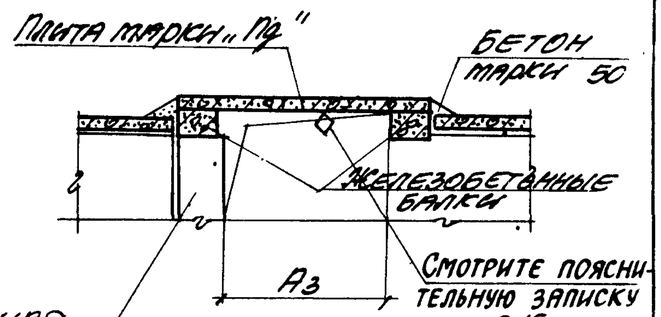


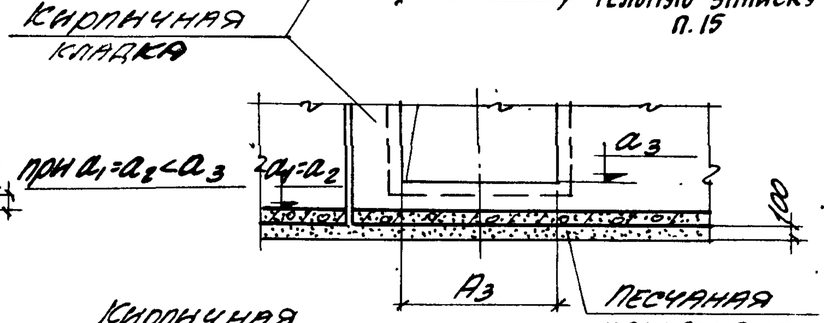


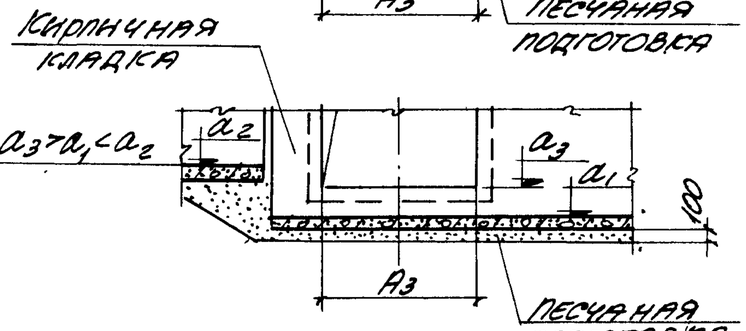


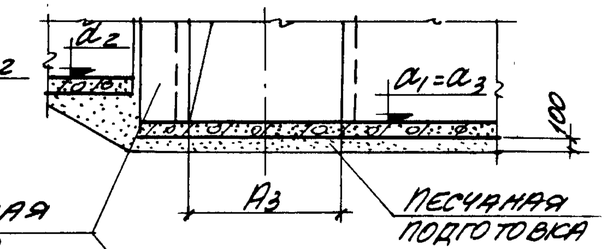


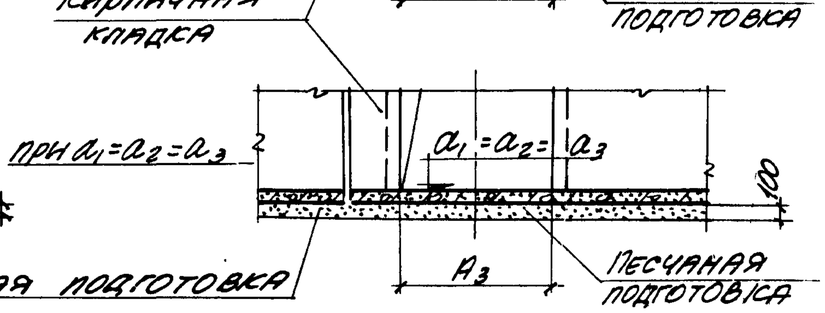


| | | |
|---|---|---|
| ТК | Сборные железобетонные каналы и тоннели из лотковых элементов. | Серия 3.006-2 |
| 1976 | Примеры решений ответвлений каналов | Выпуск III-1 / Лист 100 |

## План

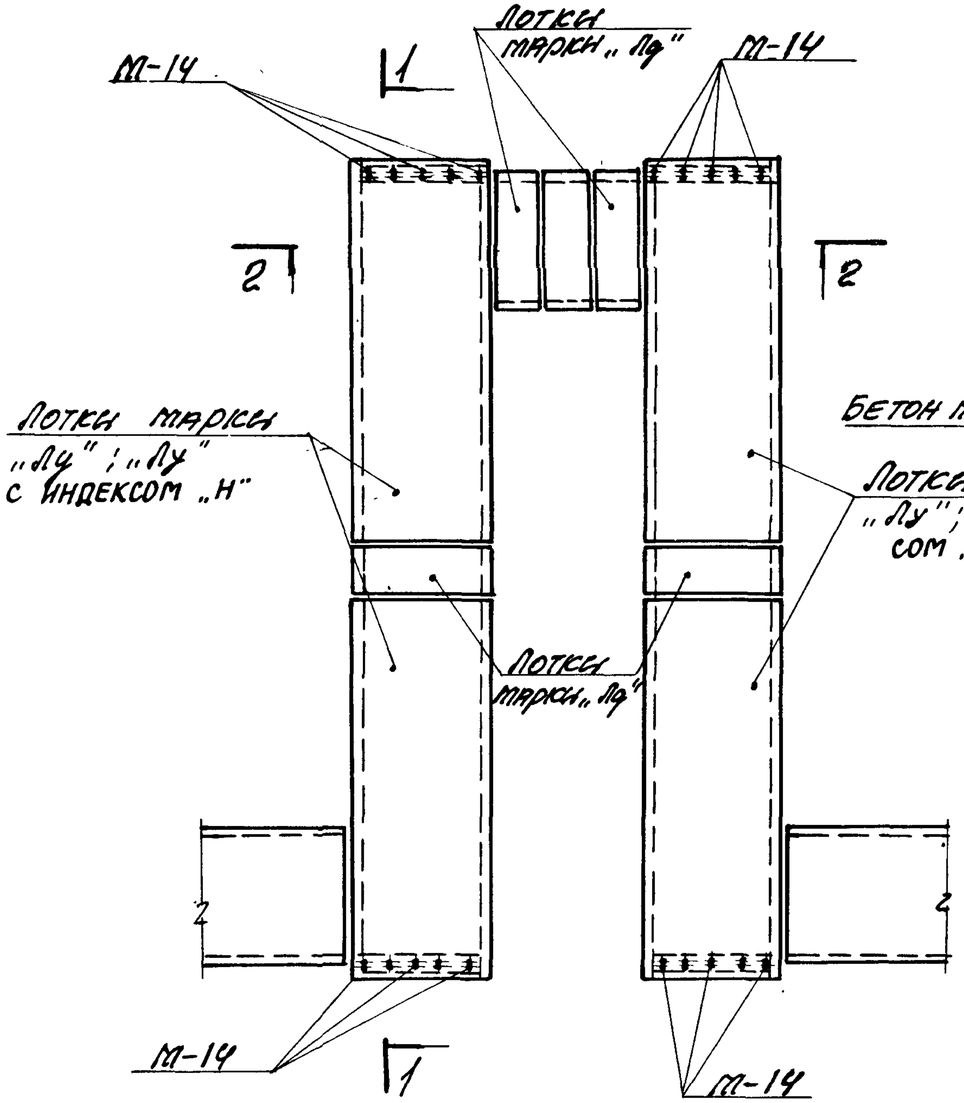
М-14
Лотки марки „Лф"
М-14
1
2
2
Лотки марки „Лу"; „Лу" с индексом „Н"
Лотки марки „Лу"; „Лу" с индексом „Н"
Лотки марки „Лф"
М-14
М-14
1
2
2

## 1-1

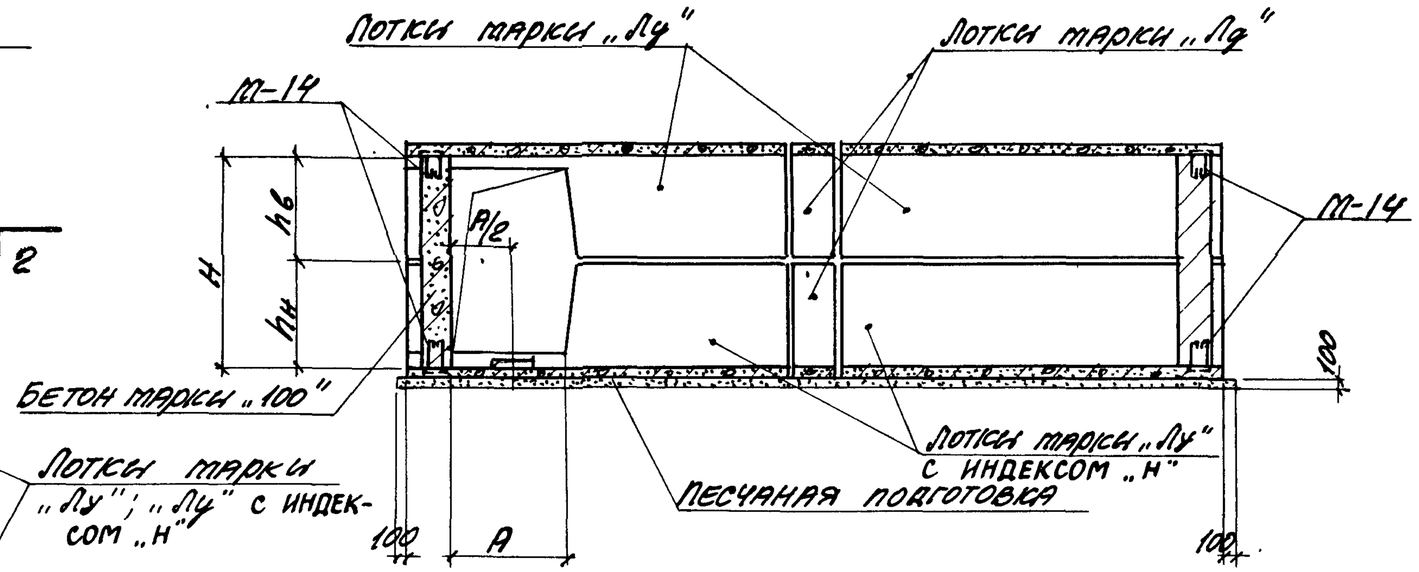
Лотки марки „Лу"
Лотки марки „Лф"
М-14
М-14
Н
hб
hн
В/2
δ
δ
100
Бетон марки „100"
Лотки марки „Лу" с индексом „Н"
Песчаная подготовка
100
100
А

## 2-2

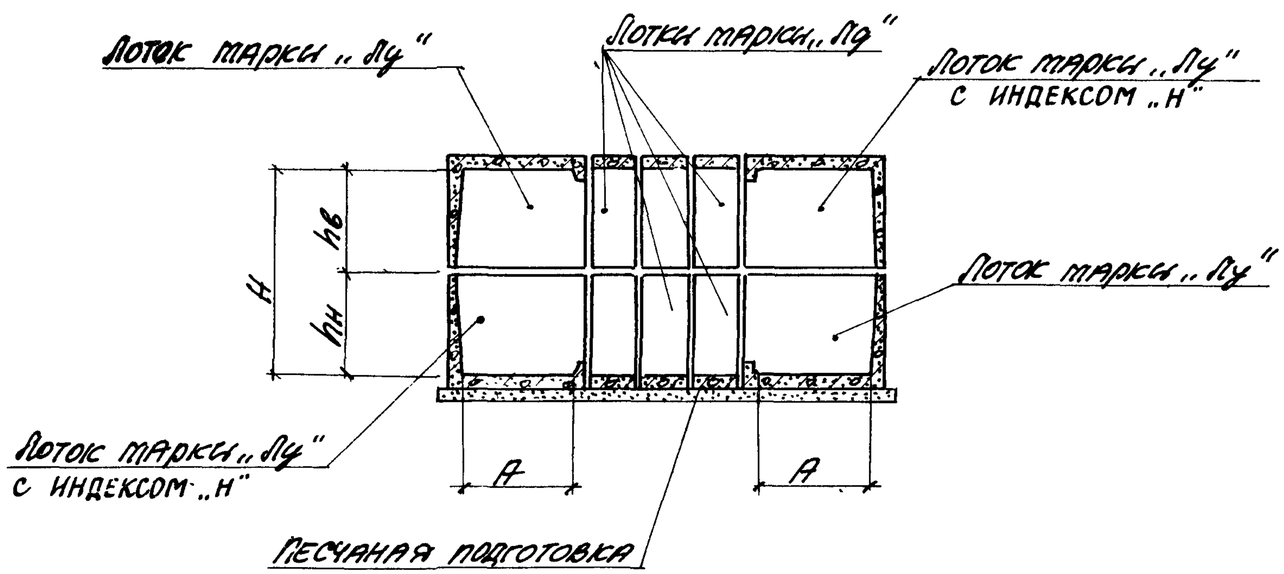
Лоток марки „Лу"
Лотки марки „Лф"
Лоток марки „Лу" с индексом „Н"
Н
hб
hн
Лоток марки „Лу"
Лоток марки „Лу" с индексом „Н"
А
А
Песчаная подготовка

## План

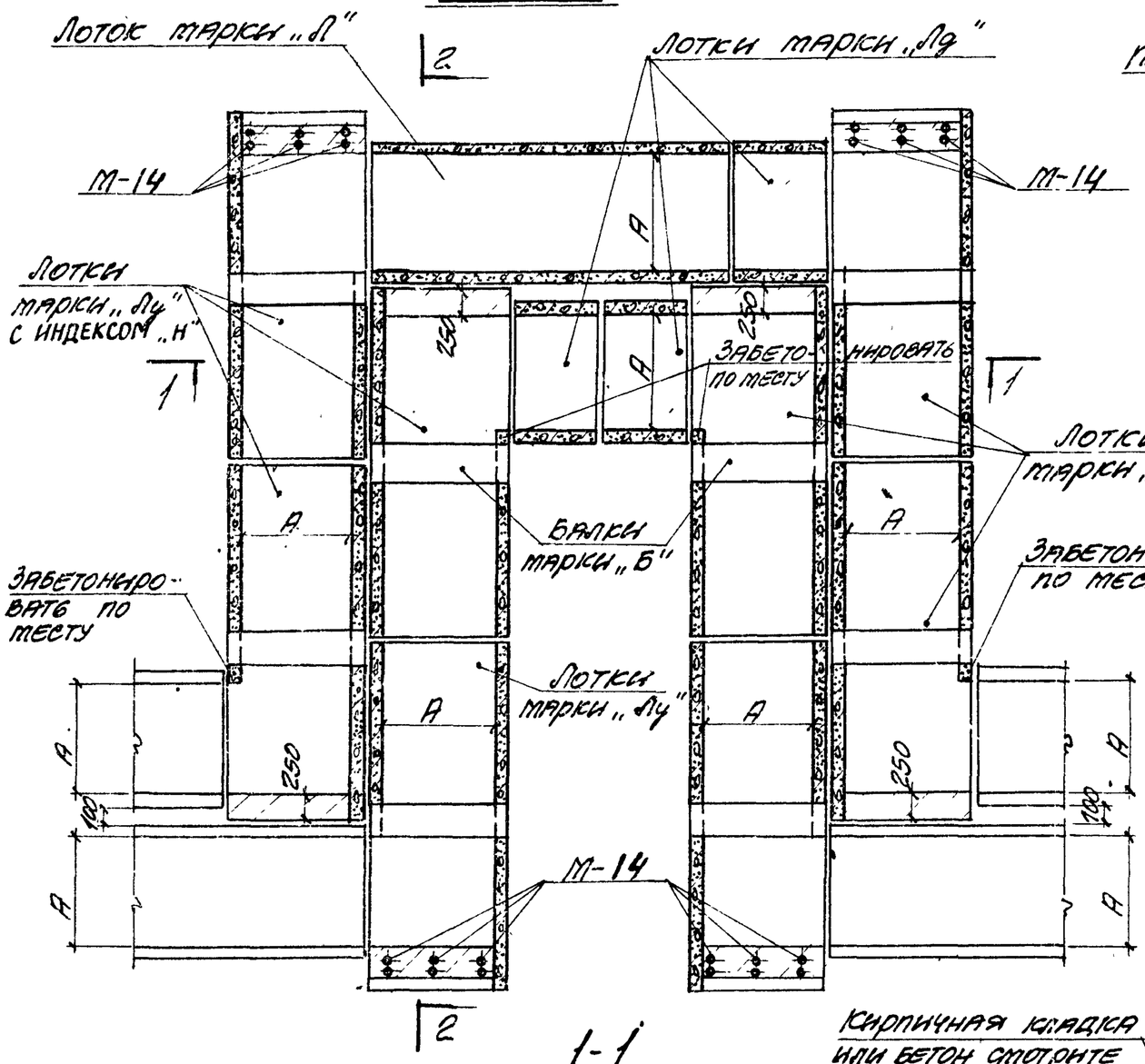


## План раскладки плит перекрытия

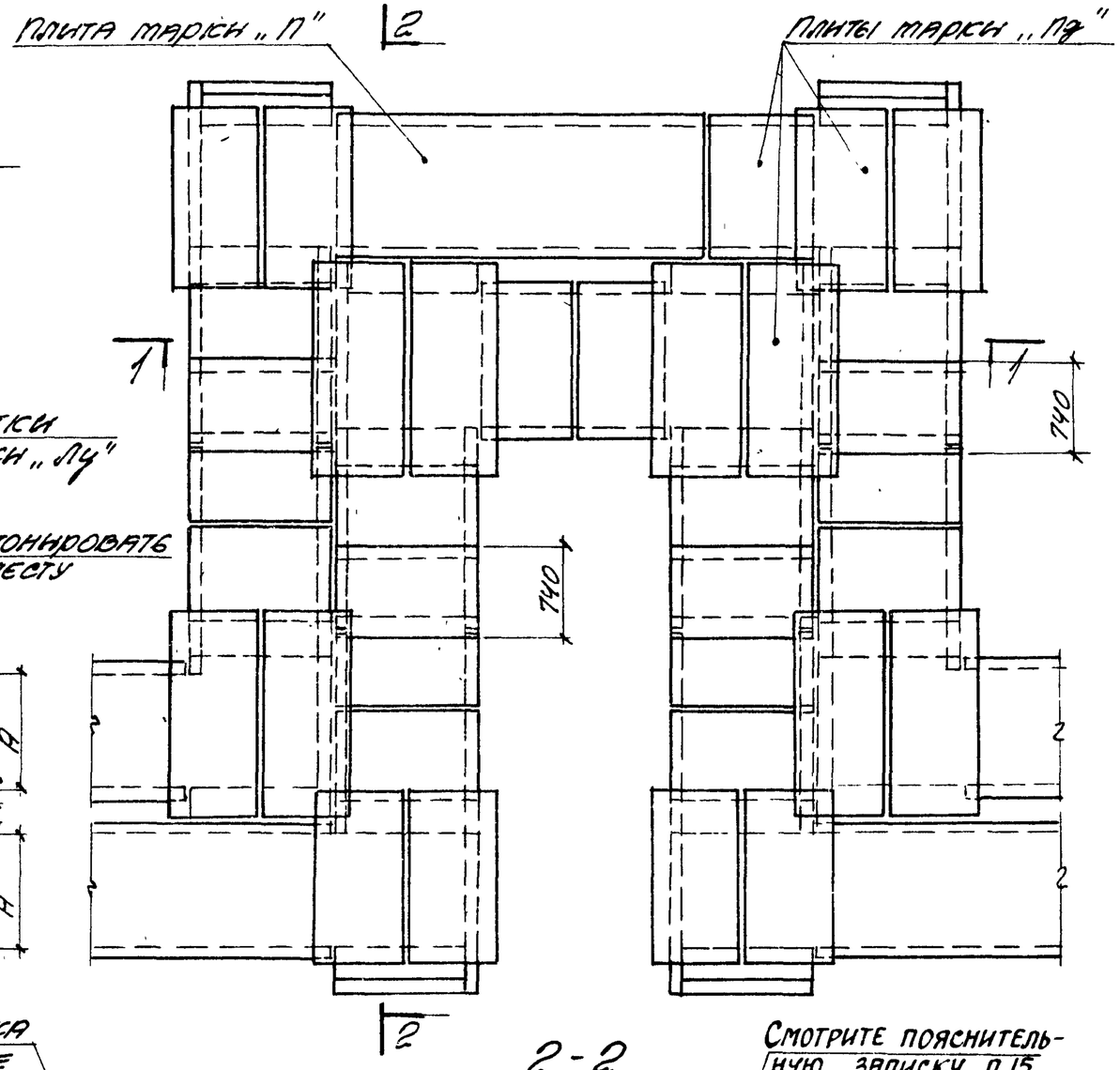


## 1-1

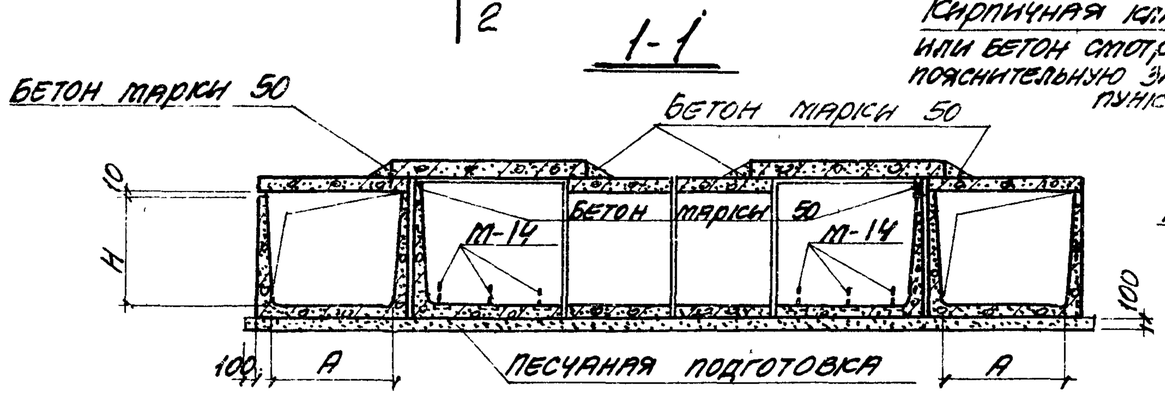


## 2-2

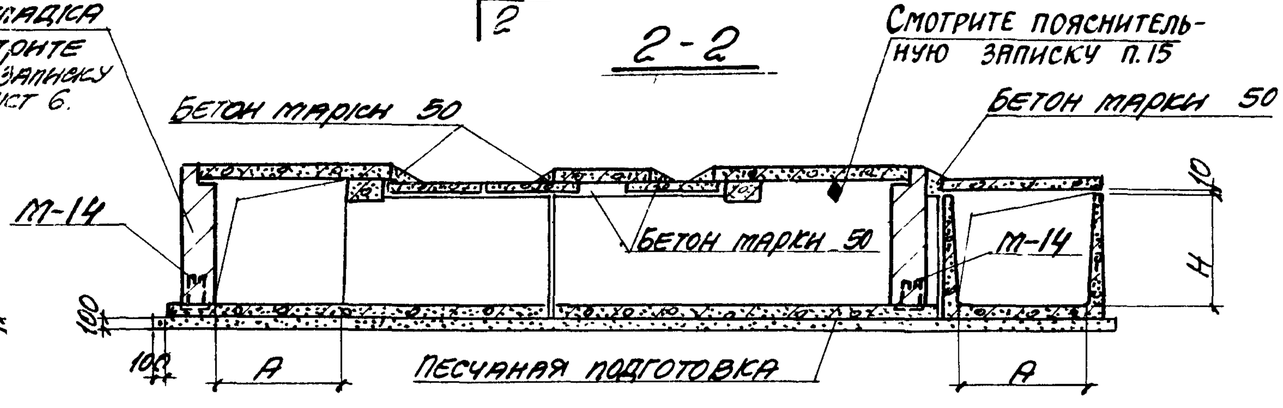


| | | |
|---|---|---|
| ТК | Сборные железобетонные каналы и тоннели из лотковых элементов. | Серия 3.006-2 |
| 1976 | Пример решения компенсаторной ниши каналов марки 2КЛ. | Выпуск III-1 / Лист 102 |

## Двухстороннее уширение

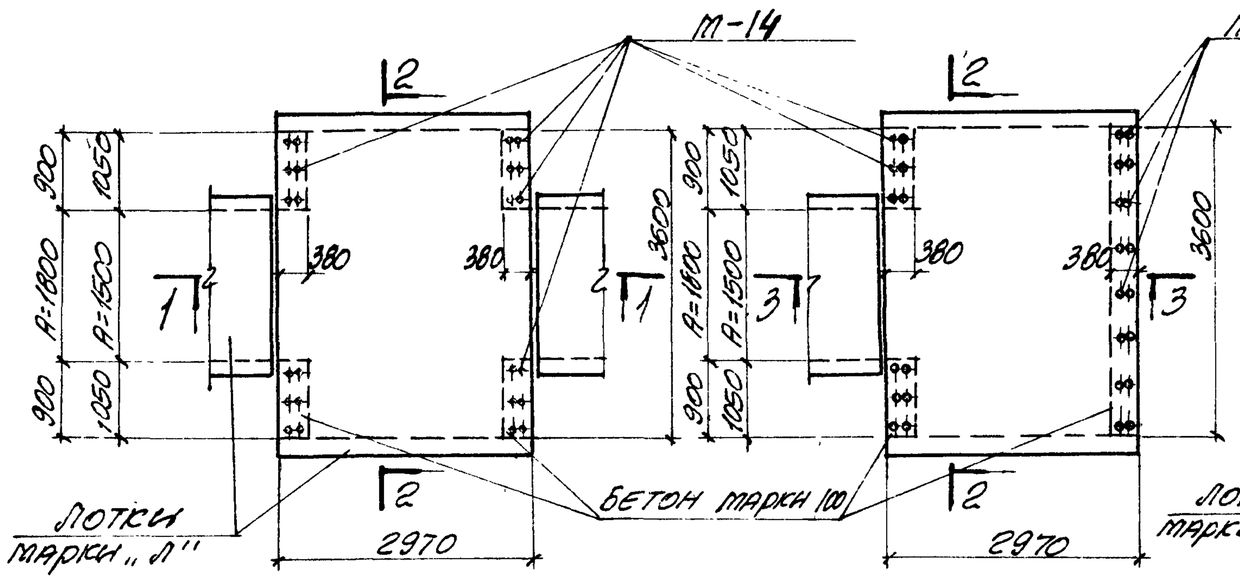


## Одностороннее уширение

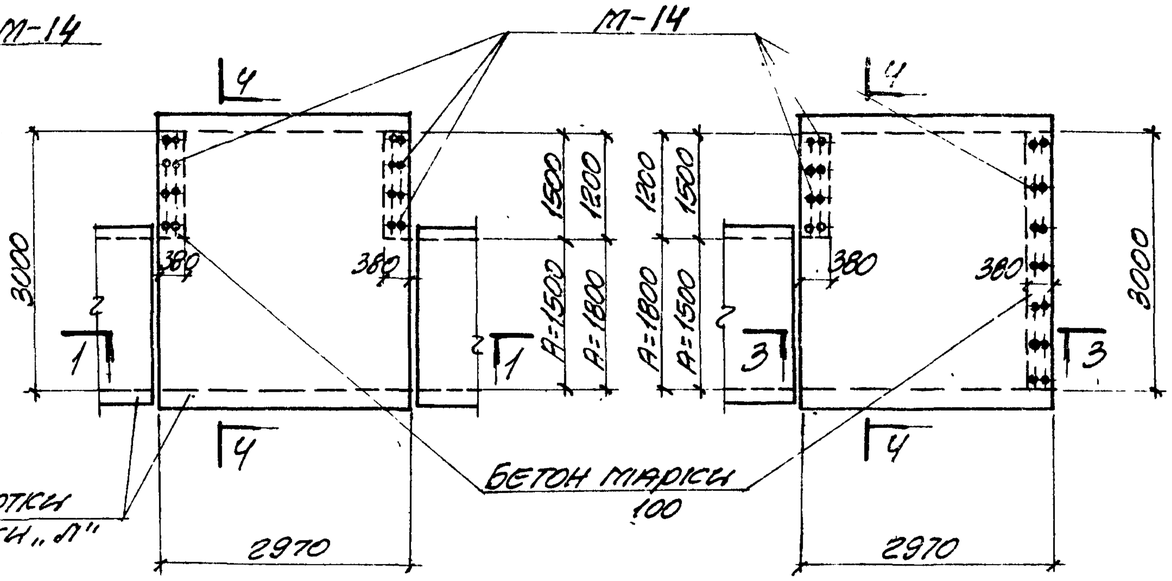


## 1-1

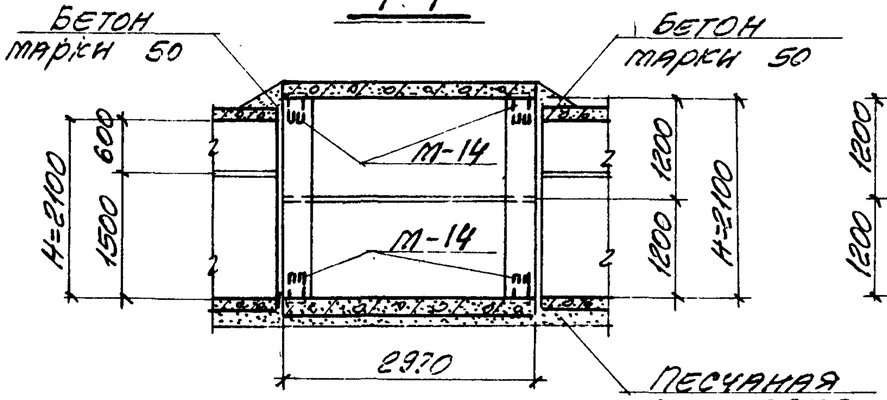


## 2-2

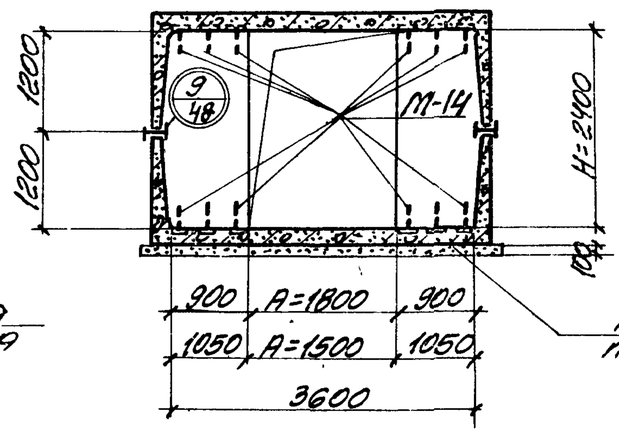


## 4-4

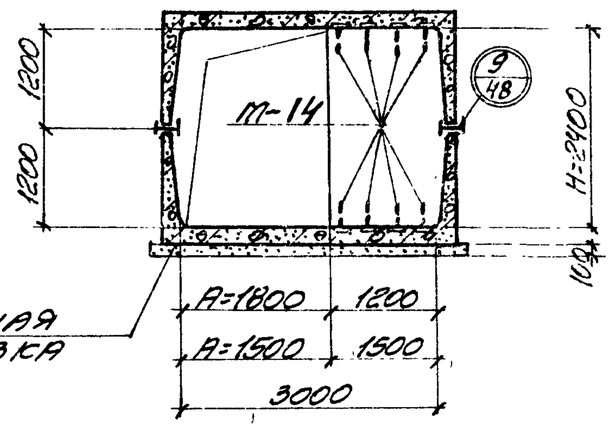


## 3-3

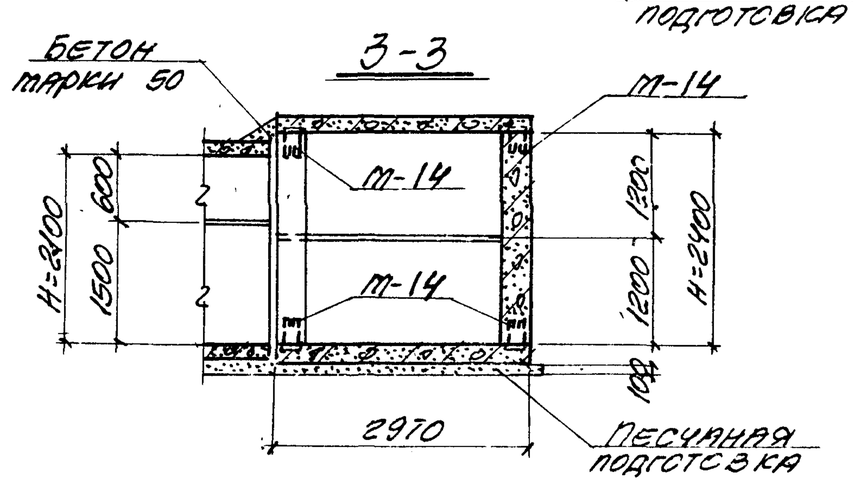


Узел 9 приведен в выпуске I настоящей серии.

| | | |
|---|---|---|
| ТК | Сборные железобетонные каналы и тоннели из лотковых элементов. | Серия 3.006-2 |
| 1976 | Примеры решений уширений тоннелей. | Выпуск III-1 / Лист 103 |

## План монтажного проема

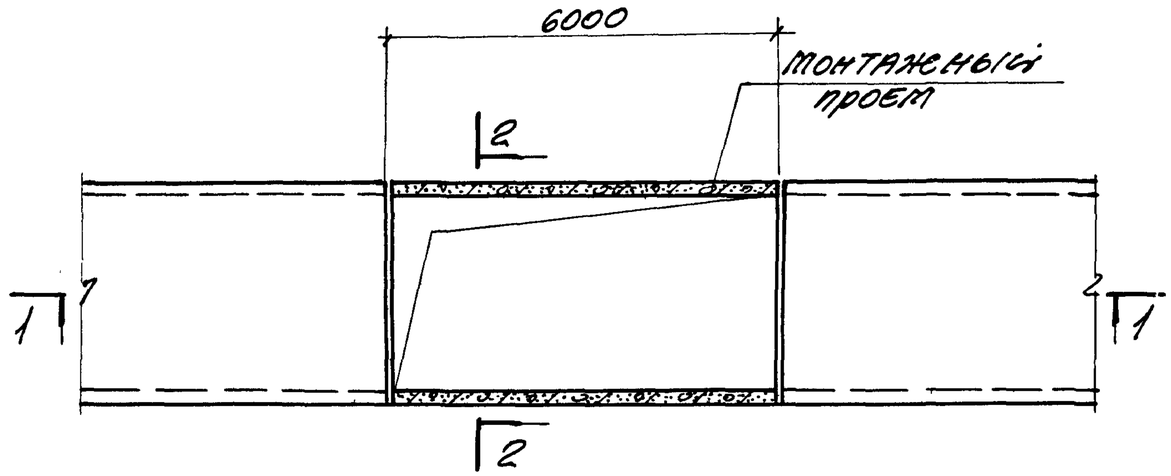


## План выхода из тоннеля

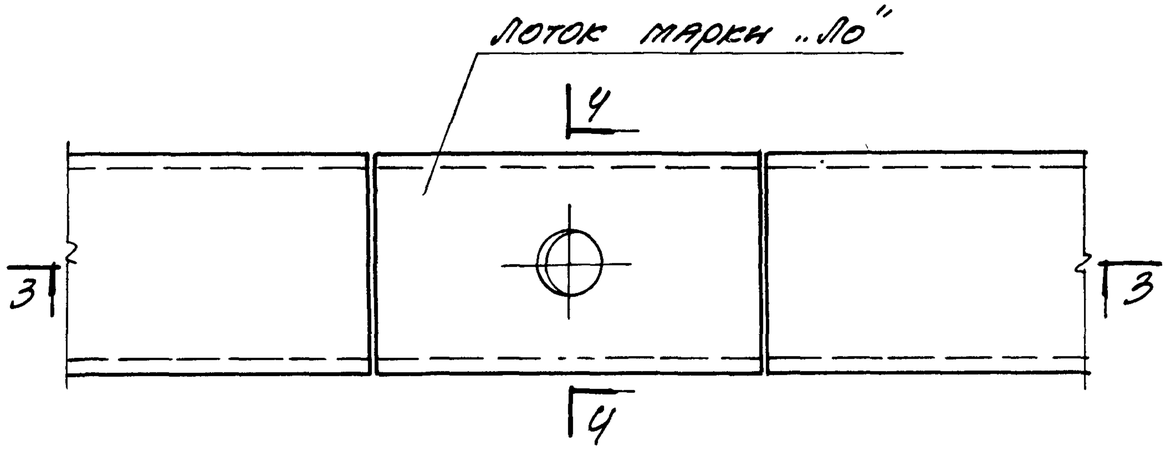


## 1-1

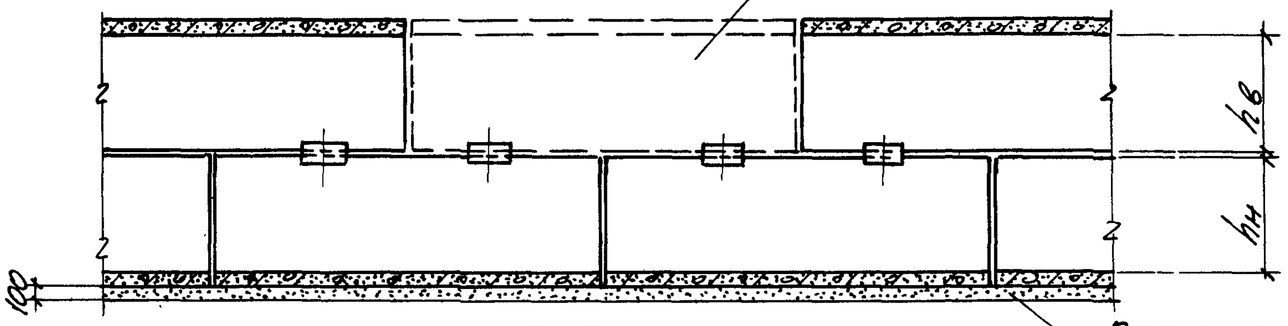


## 2-2

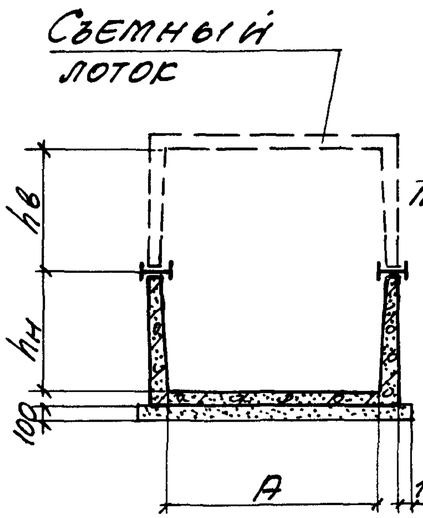


## 4-4

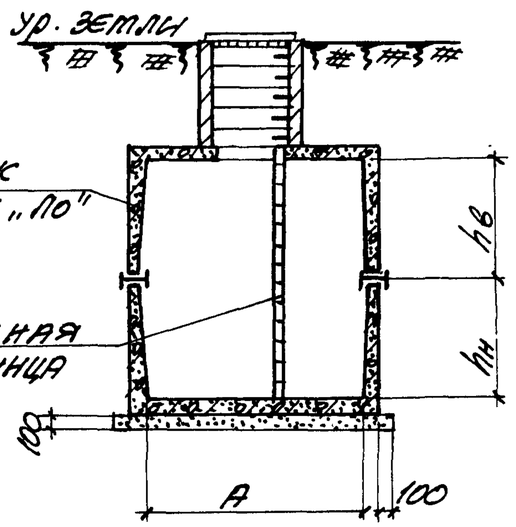


## 3-3

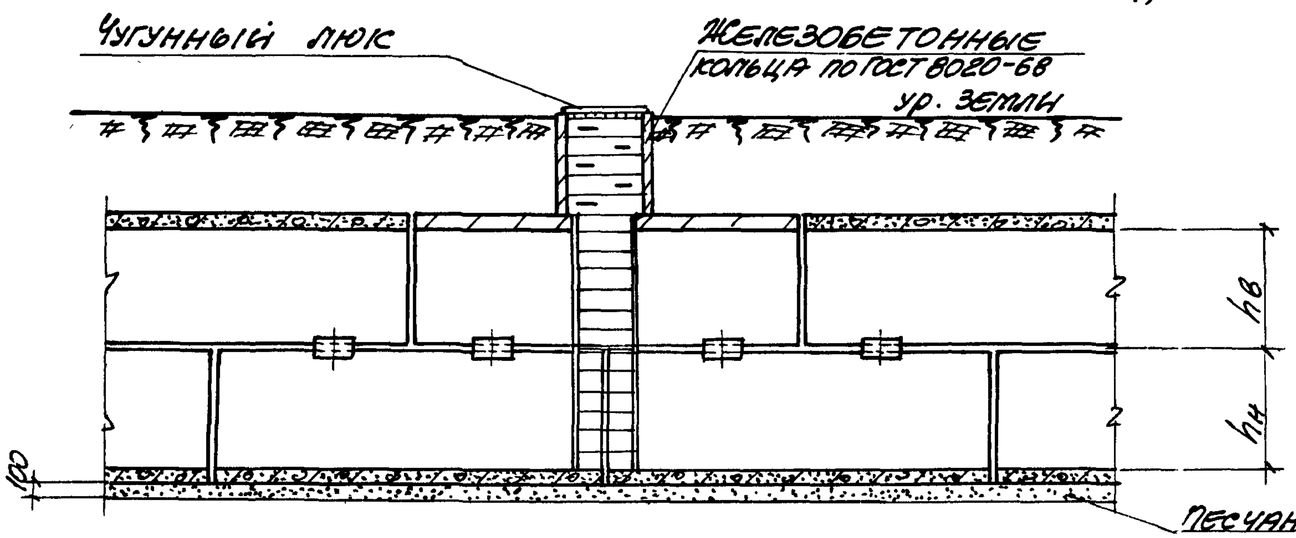


При лотках $\ell$=3.0 м в местах монтажных проемов предусмотрено два съемных лотка

| | | | |
|---|---|---|---|
| ТК | Сборные железобетонные каналы и тоннели из лотковых элементов. | Серия 3.006-2 | |
| 1976 | Примеры решений монтажных проемов и выходов из тоннелей. | Выпуск III-1 | Лист 104 |

## Балочная опора

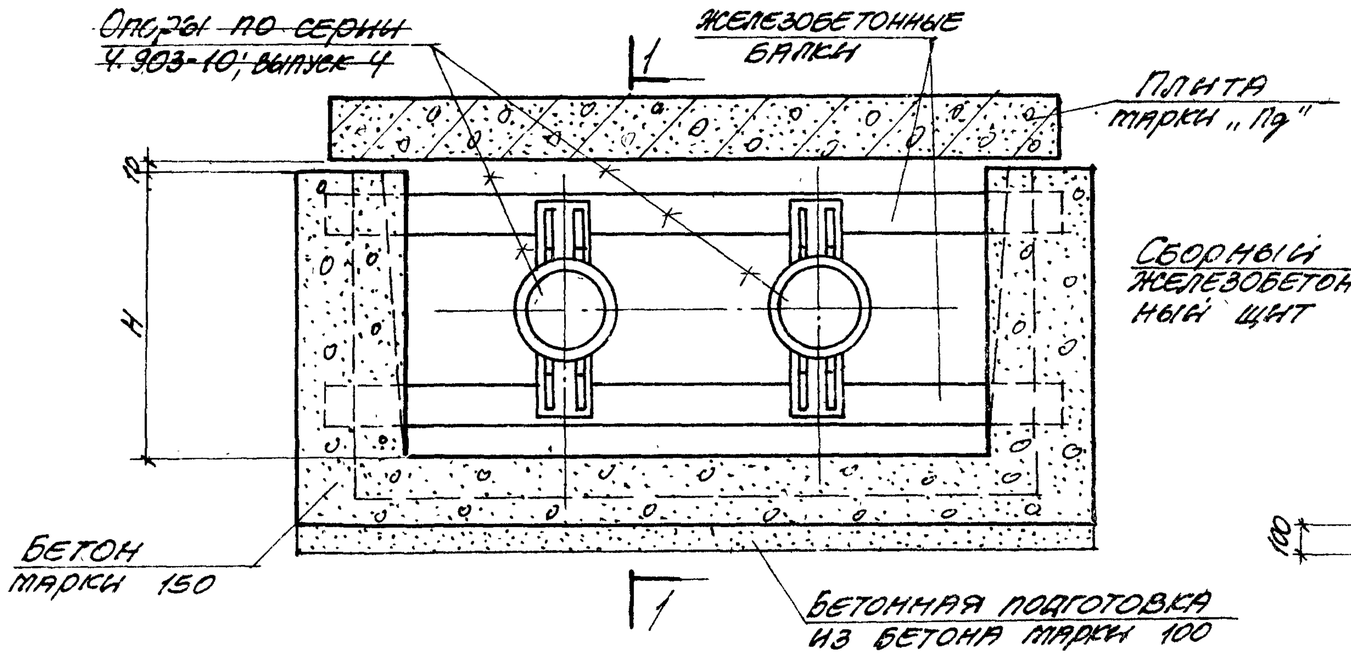


## Щитовая опора

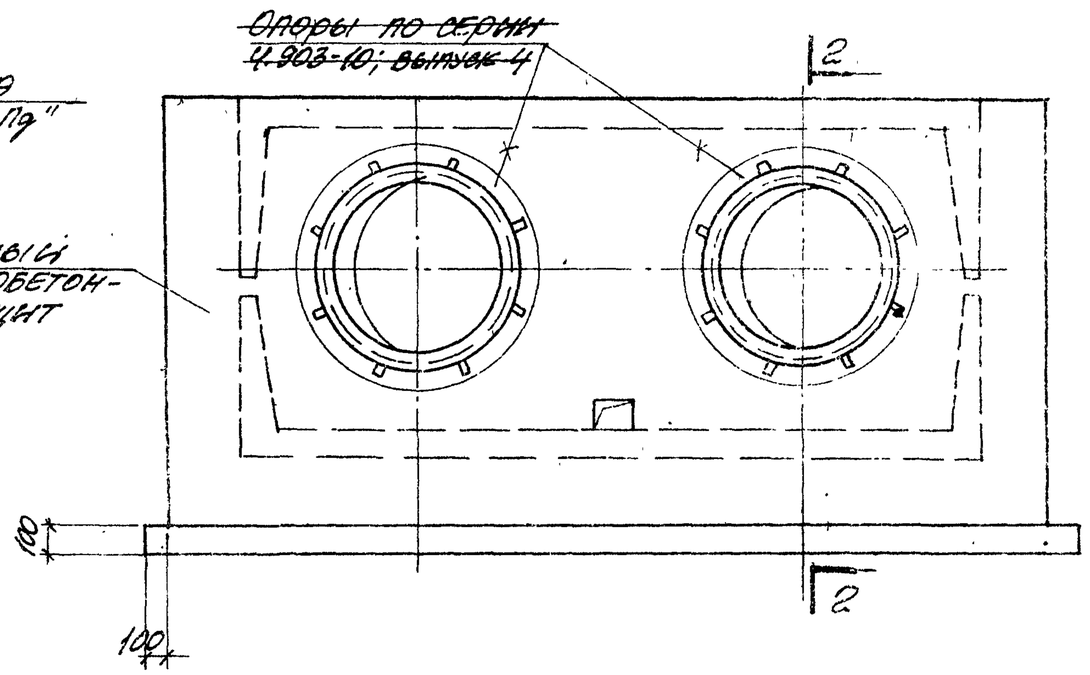


## 1-1

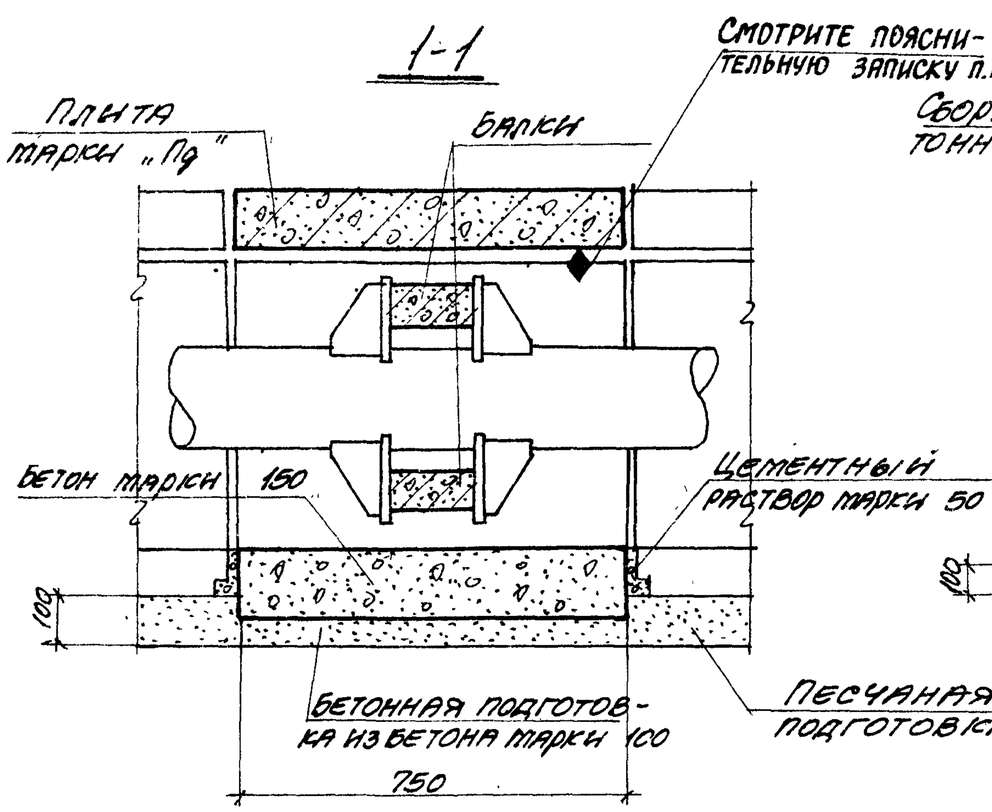


## 2-2

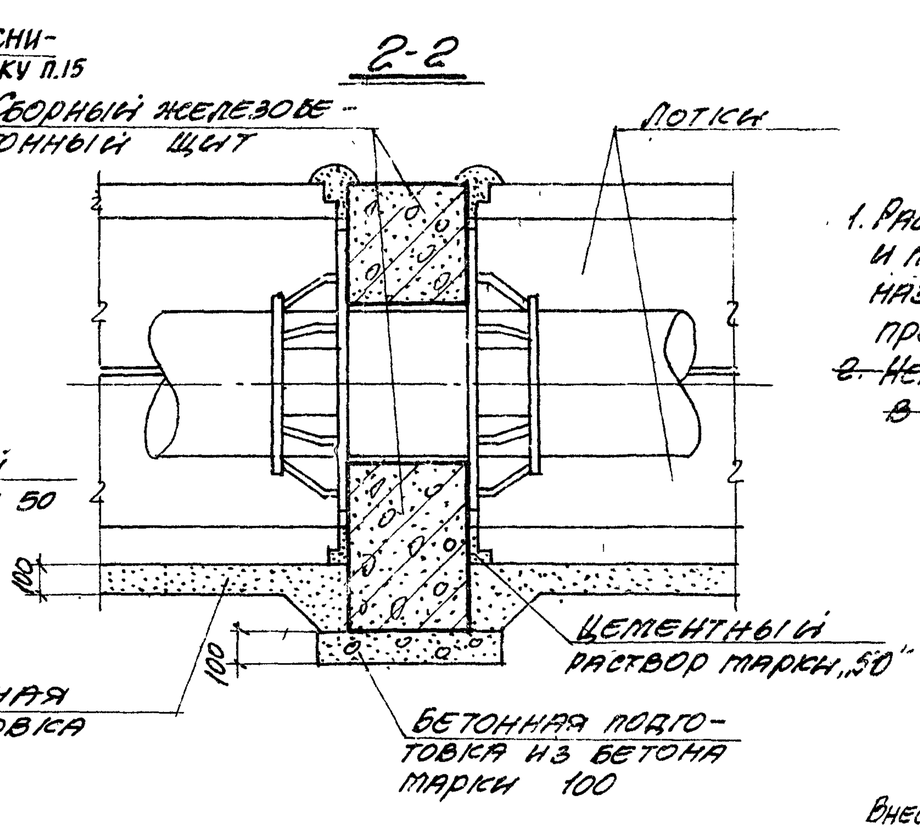


1. Расстояние между опорами и места их расположения назначаются в конкретном проекте.
2. ~~Неподвижные опоры приведены в серии 3.006-1, выпуске 1~~

Внесены исправления Ст. инж. Поляк. 15.5.80г.

| | | |
|---|---|---|
| ТК | Сборные железобетонные каналы и тоннели из лотковых элементов. | серия 3.006-2 |
| 1976 | Примеры решений участков каналов в местах устройства неподвижных опор. | выпуск III-1 / лист 105и |

## План камеры

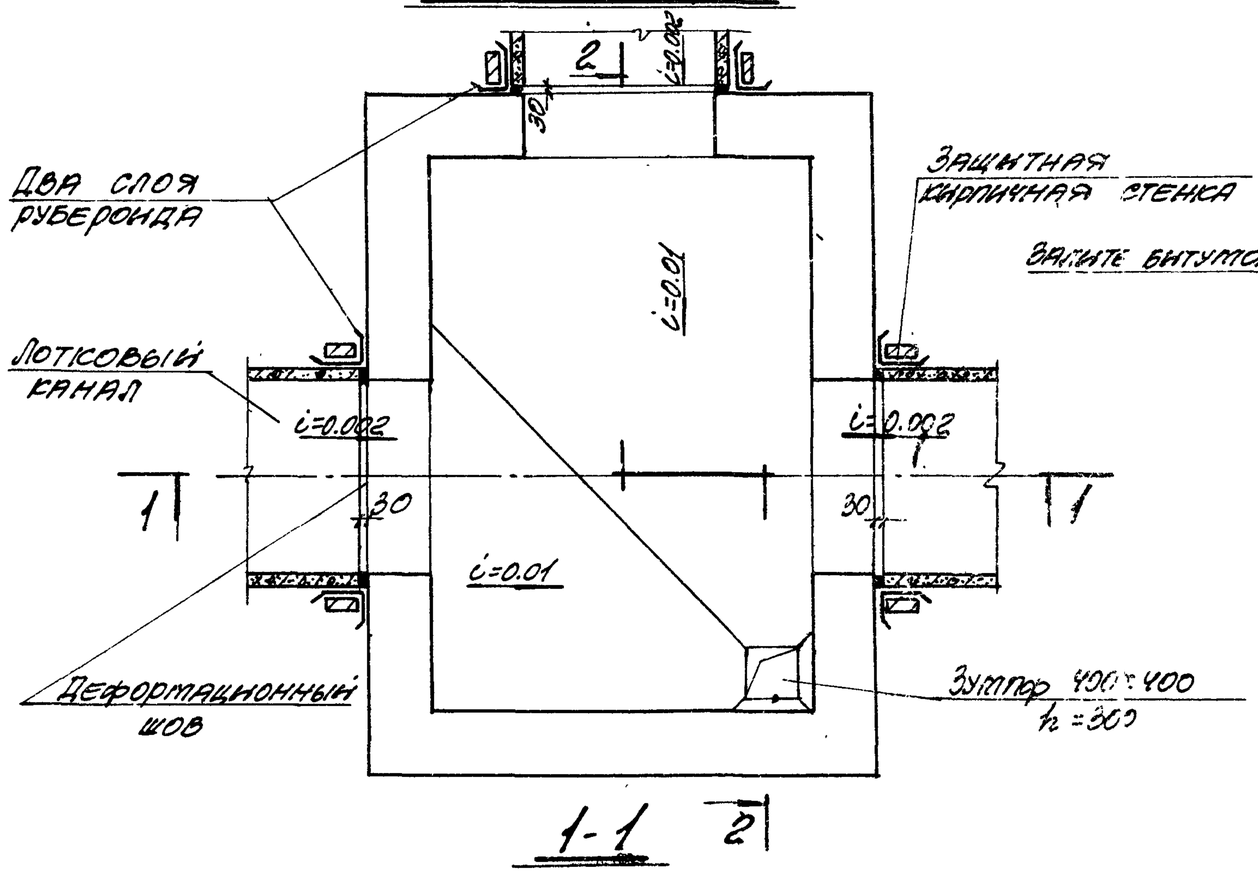


## 2-2

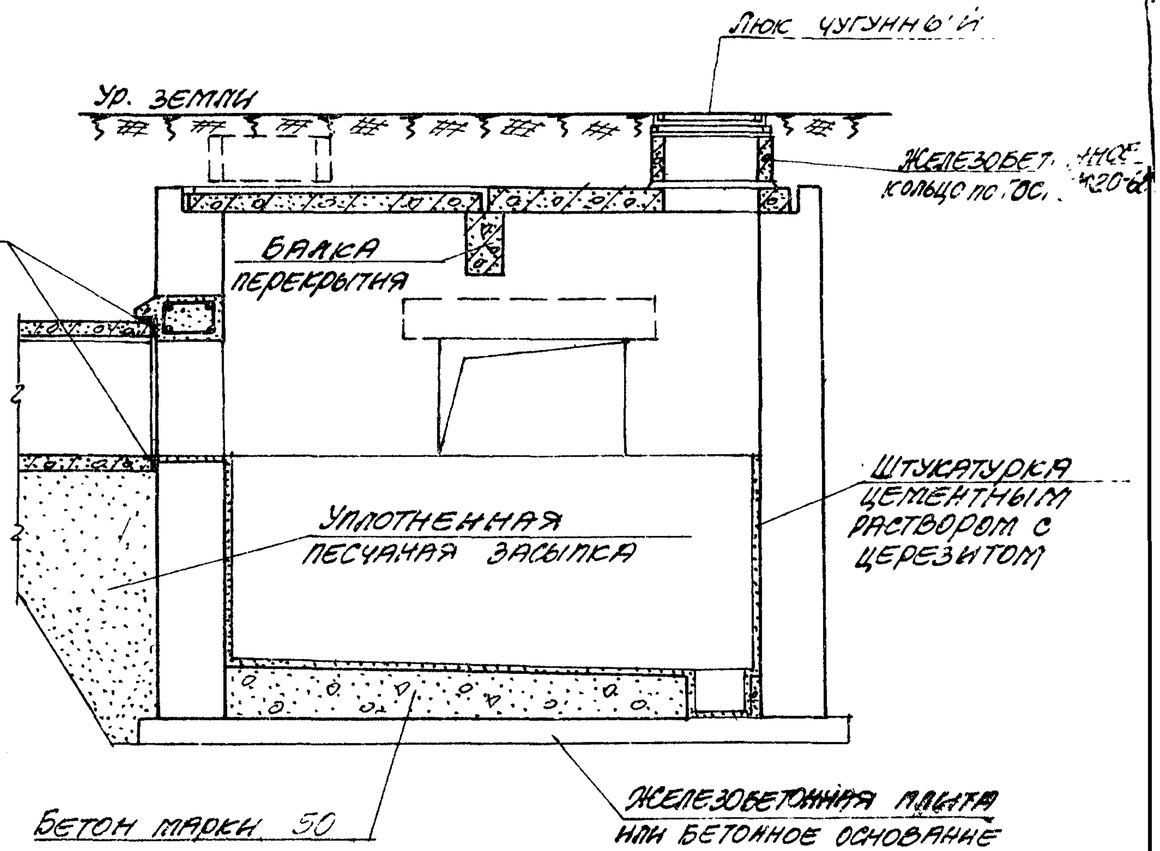


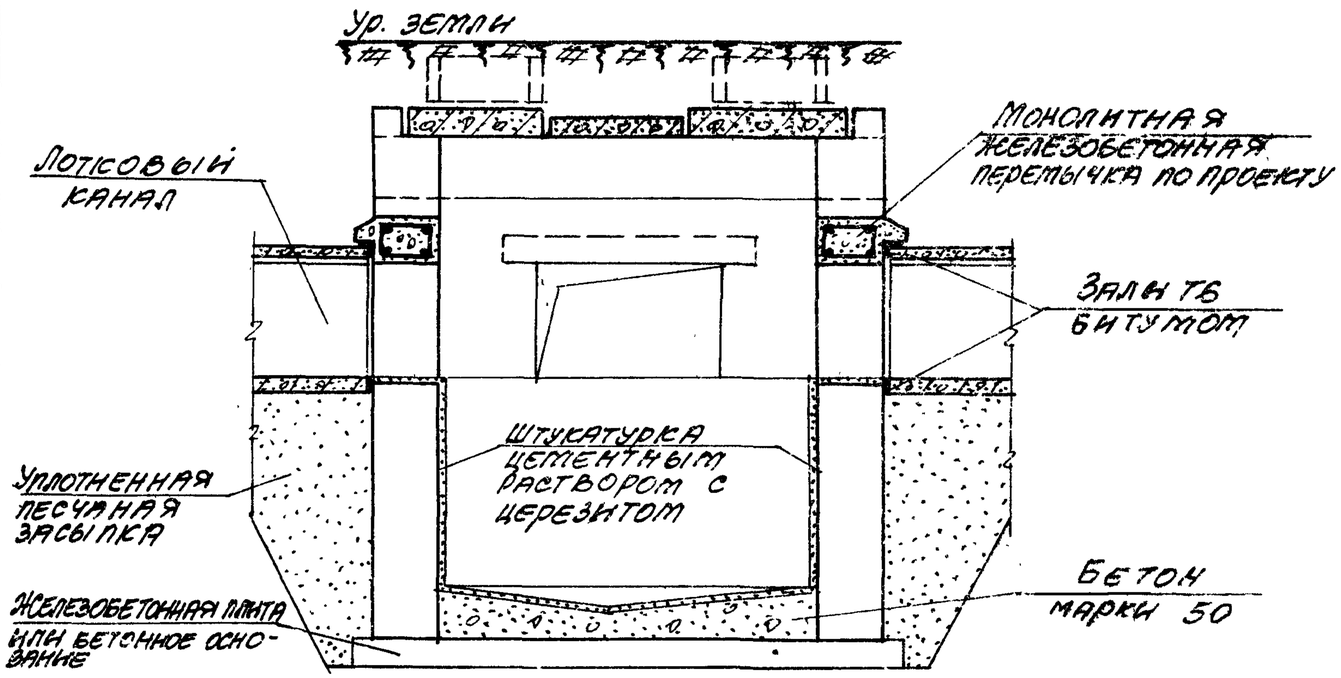

Песчаное основание
Подготовка
Утрамбованный грунт

1-1

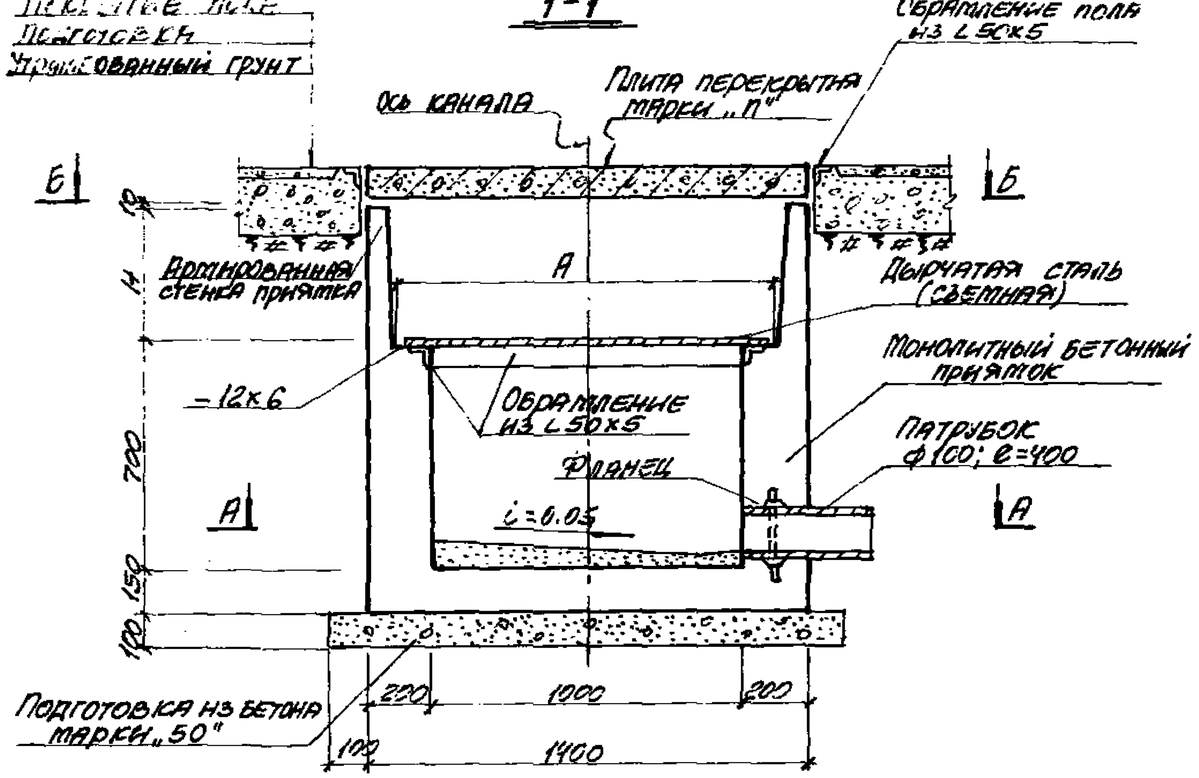


План по А-А

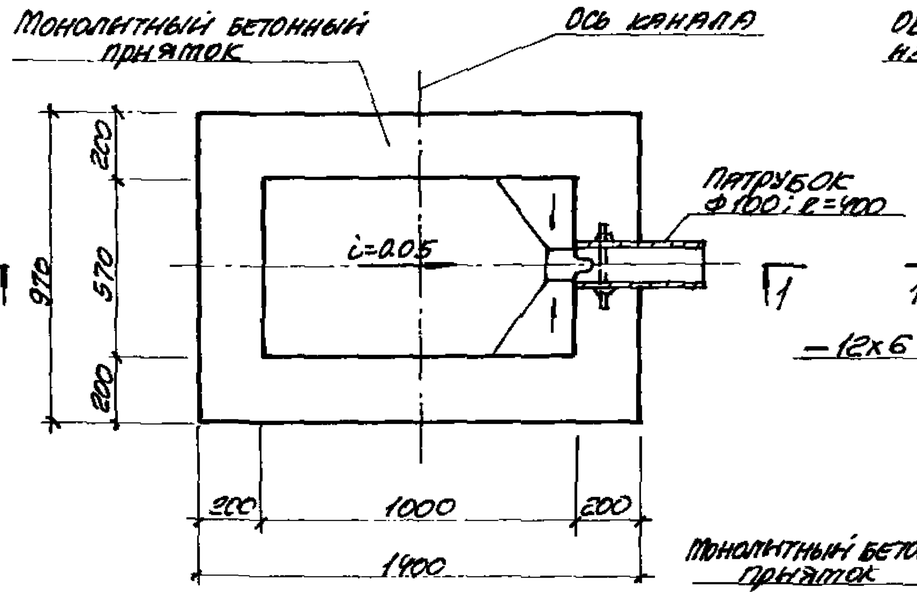


2-2

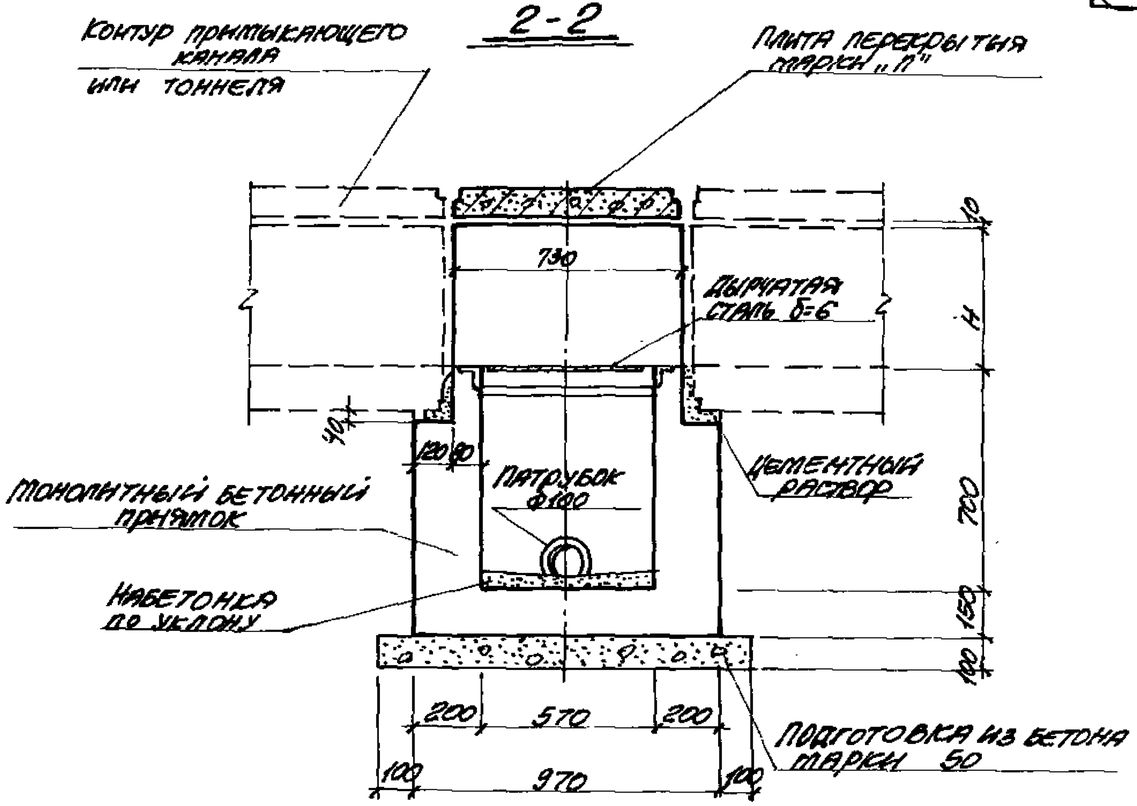


План по Б-Б

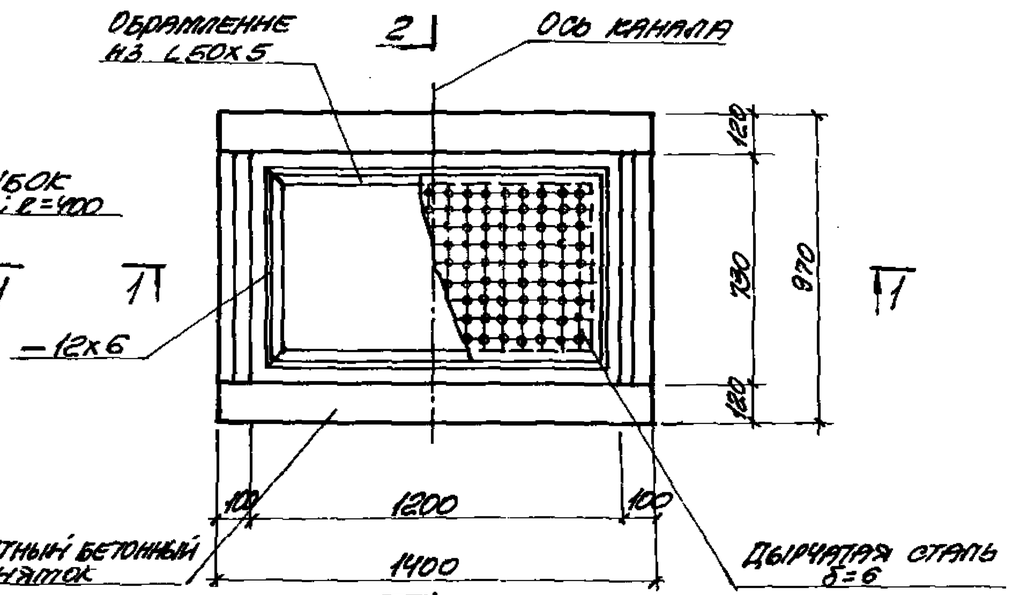


| | | | |
|---|---|---|---|
| ТК | Сборные железобетонные каналы и тоннели из лотковых элементов. | Серия 3.006-2 | |
| 1976 | Пример решения приямка для отвода воды из внутрицеховых каналов и тоннелей | Выпуск III-1 | Лист 107 |

ПРОМСТРОЙНИИПРОЕКТ
Гл. инженер
Нач. отдела
Гл. специалист
Ст. инженер
Инженер