ГОСУДАРСТВЕННЫЙ КОМИТЕТ СОВЕТА МИНИСТРОВ СССР ПО ДЕЛАМ СТРОИТЕЛЬСТВА

ГОССТРОЙ СССР

ТИПОВЫЕ КОНСТРУКЦИИ И ДЕТАЛИ ЗДАНИЙ И СООРУЖЕНИЙ

СЕРИЯ 3.006-2

СБОРНЫЕ ЖЕЛЕЗОБЕТОННЫЕ КАНАЛЫ И ТОННЕЛИ ИЗ ЛОТКОВЫХ ЭЛЕМЕНТОВ

ВЫПУСК II-2

РАБОЧИЕ ЧЕРТЕЖИ ЖЕЛЕЗОБЕТОННЫХ ИЗДЕЛИЙ (ПЛИТЫ, ОПОРНЫЕ ПОДУШКИ)

gost.e-ecolog.ru

ЦЕНТРАЛЬНЫЙ ИНСТИТУТ ТИПОВОГО ПРОЕКТИРОВАНИЯ
ГОССТРОЯ СССР

Москва, А-445, Смольная ул., 22

Сдано в печать VIII 1981 года

Заказ № 8714 Тираж 3.500 экз.

ГОСУДАРСТВЕННЫЙ КОМИТЕТ СОВЕТА МИНИСТРОВ СССР ПО ДЕЛАМ СТРОИТЕЛЬСТВА

ГОССТРОЙ СССР

ТИПОВЫЕ КОНСТРУКЦИИ И ДЕТАЛИ ЗДАНИЙ И СООРУЖЕНИЙ

СЕРИЯ 3.006-2

СБОРНЫЕ ЖЕЛЕЗОБЕТОННЫЕ КАНАЛЫ И ТОННЕЛИ ИЗ ЛОТКОВЫХ ЭЛЕМЕНТОВ

ВЫПУСК II-2

РАБОЧИЕ ЧЕРТЕЖИ ЖЕЛЕЗОБЕТОННЫХ ИЗДЕЛИЙ (ПЛИТЫ, ОПОРНЫЕ ПОДУШКИ)

РАЗРАБОТАНЫ

ИНСТИТУТОМ ХАРЬКОВСКИЙ ПРОМСТРОЙНИИПРОЕКТ
СОВМЕСТНО С ЦНИИПРОМЗДАНИЙ
ПРИ УЧАСТИИ НИИЖБ ГОССТРОЯ СССР

УТВЕРЖДЕНЫ

И ВВЕДЕНЫ В ДЕЙСТВИЕ ГОССТРОЕМ СССР
ПОСТАНОВЛЕНИЕМ N 190 от 2 окт. 1978г.
С 1 ЯНВАРЯ 1979г.

Содержание

		Лист	Стр.
Пояснительная записка			4
Плиты	П1-8, П1-8а, П2-15, П2-15а	1	10
Плиты	П1-15б, П2-15б	2	11
Плиты	П3-8, П3-8а, П4-15, П4-15а	3	12
Плиты	П3-15б, П4-15б	4	13
Плиты	П5-8, П5-8а, П6-15, П6-15а	5	14
Плиты	П5-8б, П6-15б	6	15
Плиты	П7-3, П7-3а, П7-5, П7-5а	7	16
Плиты	П7-5б, П9-15б	8	17
Плиты	П8-8, П8-8а, П8-11, П8-11а	9	18
Плиты	П9-15, П9-15а, П11-8, П11-8а	10	19
Плиты	П10-3, П10-3а, П10-5, П10-5а	11	20
Плиты	П10-5б, П13-11б	12	21
Плиты	П12-11, П12-11а, П12-15, П12-15а	13	22
Плиты	П14-3, П14-3а, П17-3, П17-3а	14	23
Плиты	П14-3б, П15-8б	15	24
Плиты	П15-5, П15-5а, П15-8, П15-8а	16	25
Плиты	П16-11, П16-11а, П16-15, П16-15а	17	26
Плиты	П17-3б, П18-8б	18	27
Плиты	П18-5, П18-5а, П18-8, П18-8а	19	28
Плиты	П19-11, П19-11а, П19-15, П19-15а	20	29
Плиты	П20-3, П20-3а, П23-3, П23-3а	21	30
Плиты	П20-3б, П21-5б	22	31
Плиты	П21-5, П21-5а, П21-8, П21-8а	23	32
Плиты	П22-11, П22-11а, П22-15, П22-15а	24	33
Плиты	П23-3б, П24-5б, П26-3б	25	34
Плиты	П24-5, П24-5а, П24-8, П24-8а	26	35
Плиты	П25-11, П25-11а, П25-15, П25-15а	27	36
Плиты	П26-3, П26-3а, П26-5, П26-5а	28	37
Плиты	П27-8, П27-8а	29	38
Плиты	П28-11, П28-11а, П28-15, П28-15а	30	39
Плиты	П5д-8, П5д-8а, П6д-15, П6д-15а	31	40
Плиты	П5д-8б, П6д-15б	32	41
Плиты	П7д-3, П7д-3а, П7д-5, П7д-5а	33	42
Плиты	П7д-5б, П9д-15б	34	43
Плиты	П8д-8, П8д-8а, П8д-11, П8д-11а, П9д-15, П9д-15а	35	44

Гл. конструктор Коротецкий
Рук. группы Шнейдман

Содержание /окончание/

		Лист	Стр.
Плиты	П10д-3, П10д-3а, П10д-5, П10д-5а	36	45
Плиты	П10д-5б, П13д-11б, П14д-3б, П15д-8б	37	46
Плиты	П11д-8, П11д-8а, П12д-11, П12д-11а, П12д-15, П12д-15а	38	47
Плиты	П14д-3, П14д-3а, П15д-5, П15д-5а, П15д-8, П15д-8а	39	48
Плиты	П16д-11, П16д-11а, П16д-15, П16д-15а	40	49
Плиты	П17д-3, П17д-3а, П18д-5, П18д-5а, П18д-8, П18д-8а	41	50
Плиты	П17д-3б, П18д-8б	42	51
Плиты	П19д-11, П19д-11а, П19д-15, П19д-15а	43	52
Плиты	П20д-3, П20д-3а, П21д-5, П21д-5а, П21д-8, П21д-8а	44	53
Плиты	П20д-3б, П21д-5б	45	54
Плиты	П22д-11, П22д-11а, П22д-15, П22д-15а	46	55
Плиты	П23д-3, П23д-3а, П24д-5, П24д-5а, П24д-8, П24д-8а	47	56
Плиты	П23д-3б, П24д-5б, П26д-3б	48	57
Плиты	П25д-11, П25д-11а, П25д-15, П25д-15а	49	58
Плиты	П26д-3, П26д-3а, П26д-5, П26д-5а, П27д-8, П27д-8а	50	59
Плиты	П28д-11, П28д-11а, П28д-15, П28д-15а	51	60
Плита	ПТ1	52	61
Плита	ПТ2	53	62
Плита	ПТ3	54	63
Плита	ПТ4	55	64
Плита	ПТ5	56	65
Плита	ПТ1д	57	66
Плита	ПТ2д	58	67
Плита	ПТ3д	59	68
Плита	ПТ4д	60	69
Плита	ПТ5д	61	70
Плиты	ПТ1÷ПТ5, ПТ1д÷ПТ5д. Узлы 1, 2, 3, 4.	62	71
Плоские подкладки	ПП1, ПП2, ПП3	63	72
Плоские подкладки	ПП4, ПП5, ПП6	64	73
Плоские подкладки	ПП7, ПП8	65	74
Плоские подкладки	ПП9, ПП10	66	75
Опорные подушки	ОП1, ОП2, ОП3, ОП4	67	76
Опорные подушки	ОП5, ОП6, ОП7	68	77
Опорные подушки	ОП8, ОП9	69	78
Примеры решений офактуренных плит и плит бетонируемых в положении „плашмя". Детали установки монтажных петель		70	79

Гл. конструктор Коротецкий
Рук. группы Шнейдман
Промстройниипроект

Пояснительная записка

I. Общая часть.

1. Настоящий выпуск серии 3.006-2 содержит рабочие чертежи плит перекрытия и днища каналов, опорных подушек под подвижные опоры трубопроводов и плоских подкладок под стыки сборных железобетонных элементов каналов, возводимых на просадочных грунтах и в сейсмических районах.
   Рабочие чертежи арматурных изделий и закладных деталей приведены в выпуске II-4 настоящей серии. Расчетные схемы и нагрузки, а также таблицы для подбора сборных железобетонных изделий приведены в выпуске I.
2. Железобетонные изделия запроектированы в соответствии с главой СНиП II-В.1-62* „Бетонные и железобетонные конструкции. Нормы проектирования."
3. Сборные элементы обозначены марками, состоящими из букв и цифр (например, ПВ-11; ПТ 2; ПП6; ОП3).
   Буквы означают наименование элемента („П" – плита; „ПТ" – плита трехслойная; „ПП" – плоская подкладка; „ОП" – опорная подушка), цифры после букв – порядковый номер элемента, цифра после тире – величину вертикальной равномерно-распределенной эквивалентной нагрузки в тс/м² для плит марки „П".
   Марки плит с рабочей арматурой, расположенной в верхней зоне, которые применяются для устройства днища каналов, содержат дополнительную букву „а" (например, ПВ-11а).
   Марки плит перекрытий внутрицеховых каналов при заглублении верха перекрытия менее 0,3 м содержат дополнительную букву „б" (например ПТ-58).
   В марках доборных плит добавляется буква „д" (например ПВд-11; ПТд-15а).

II. Конструктивные решения.

4. Железобетонные изделия запроектированы из бетона марок 200 и 300.

Промстройниипроект
Гл. конструкт. Бродский
Рук. группы Шнейдман

В трехслойных плитах в качестве утеплителя применены вкладыши из пенобетона с объемной массой 500 кг/м³.

5. Арматура принята классов А-III и А-I по ГОСТ 5781-75 и класса В-I по ГОСТ 6727-53*.
Для закладных элементов принята прокатная сталь марки ВСт3кп2 для сварных конструкций по ГОСТ 380-71*, анкера закладных деталей – из стали класса А-III по ГОСТ 5781-75.
Монтажные петли приняты из стали класса А-I марок ВСт3сп2 и ВСт3пс2. В случае монтажа конструкций при расчетной зимней температуре ниже минус 40°С, применение для монтажных петель стали марки ВСт3пс2 не допускается.

6. Армирование железобетонных изделий производится сварными сетками и каркасами.

7. Толщина защитного слоя бетона для рабочей арматуры принята:
при толщине конструкций до 100мм включительно-15мм; при толщине более 100мм – 20мм.
Допускаемое отклонение по толщине защитного слоя +5мм.

8. Плиты перекрытия внутрицеховых каналов с фактурным слоем должны разрабатываться в конкретном проекте в соответствии с примером решения, приведенным в данном выпуске.
Толщина фактурного слоя, укладываемого по бетону, принята 30мм.

III. Изготовление, приемка, складирование и транспортирование изделий.

9. Бетонирование плит марки „П" предусмотрено в положении „на ребро" по кассетной технологии.
Бетонирование остальных изделий предусматривается в горизонтальном положении.
В случаях бетонирования плит марки „П" в положении „плашмя" расположение монтажных петель и армирование в продольном направлении должны приниматься по листу 70

Шнейдман
Рук. группы

10. Съем изделий с опалубки производится за монтажные петли после достижения бетоном 70% проектной прочности.
11. В плитах, изготовляемых по кассетной технологии, со стороны расположения рабочей арматуры несмываемой краской должен наноситься знак, указанный на чертежах.
12. При установке монтажных петель следует руководствоваться деталью, приведенной на листе 70 настоящего выпуска.
13. Приемка изделий должна производиться в соответствии с ГОСТ 13015-75 „Изделия железобетонные и бетонные. Общие технические требования".
При приемке следует особое внимание обращать на правильность маркировки и ориентирующих знаков.
14. Складирование изделий производится в штабелях. Плиты марки „П" складируются в положении „на ребро."
Прокладки должны устанавливаться на тех же расстояниях от торцов изделий, что и монтажные петли.
Высота штабеля назначается из условия обеспечения требований по технике безопасности согласно СН и П III-А.11-70 „Техника безопасности в строительстве".
15. Поставка изделий потребителю должна производиться по достижении бетоном отпускной прочности, величина которой устанавливается в соответствии с п.1.29 и п.1.30 ГОСТ 13015-75.

16 Плиты марки „П", изготовленные по кассетной технологии, должны транспортироваться в положении „на ребро". Погрузку и транспортирование изделий следует производить в соответствии с рекомендациями „Временных указаний по перевозке унифицированных сборных железобетонных деталей и

ПРОМСТРОЙНИИПРОЕКТ	Гл. конструкт.	Бродский	
	Рук. группы	Шнейдман	

ТК	Сборные железобетонные каналы и тоннели из лотковых элементов	Серия 3.006-2	
1976	Пояснительная записка	Выпуск II-2	Лист —

конструкций промышленного строительства автомобильным транспортом" (Стройиздат, 1966) и „Руководства по перевозке железнодорожным транспортом сборных крупноразмерных железобетонных конструкций промышленного и жилищного строительства" (Стройиздат, 1967).

При транспортировании изделия должны иметь опоры, расположенные так же, как при складировании.

IV. Испытание плит.

17. Испытание плит на прочность производится в соответствии с ГОСТ 8829-66. Величины контрольных разрушающих нагрузок, равные эквивалентным расчетным нагрузкам, увеличенным в 1.4 раза, приведены на схемах испытаний (см. стр. 8,9 настоящей записки).
18. Плиты, маркировка которых содержит дополнительную букву „а", испытываются на нагрузки, указанные на стр. 8 для соответствующих плит без буквенного индекса.

Рук. группы Шнейдман

Наименование элемента	Схема испытаний	Марка элемента	Пролет L мм	Контрольная разрушающая нагрузка q тс/м²	Марка элемента	Пролет L мм	Контрольная разрушающая нагрузка q тс/м²
Плиты	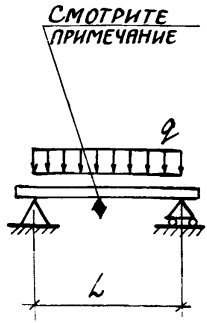	П1-8	380	12.0	П19-11	2080	15.4
		П2-15	380	21.0	П19-15	2080	21.0
		П3-8	530	12.0	П20-3	2380	4.2
		П4-15	530	21.0	П21-5	2380	7.0
		П5-8	730	12.0	П21-8	2380	12.0
		П6-15	730	21.0	П22-11	2380	15.4
		П7-3	1110	4.2	П22-15	2380	21.0
		П7-5	1110	7.0	П23-3	2690	4.2
		П8-8	1110	12.0	П24-5	2690	7.0
		П8-11	1110	15.4	П24-8	2690	12.0
		П9-15	1110	21.0	П25-11	2690	15.4
		П10-3	1420	4.2	П25-15	2690	21.0
		П10-5	1420	7.0	П26-3	3290	4.2
		П11-8	1420	12.0	П26-5	3290	7.0
		П12-11	1420	15.4	П27-8	3290	12.0
		П12-15	1420	21.0	П28-11	3290	15.4
		П14-3	1770	4.2	П28-15	3290	21.0
		П15-5	1770	7.0	ПТ1	700	0.73
		П15-8	1770	12.0	ПТ2	1000	0.73
		П16-11	1770	15.4	ПТ3	1300	0.73
		П16-15	1770	21.0	ПТ4	1600	0.73
		П17-3	2080	4.2	ПТ5	2200	0.73
		П18-5	2080	7.0			
		П18-8	2080	12.0			

Плита со знаком ◆ должна быть ориентирована так, как показано на чертеже.

Наименован. элемента	Схема испытаний	Марка элемента	Пролет L мм	Контрольная разрушающая нагрузка $P_{тс}$
Плиты	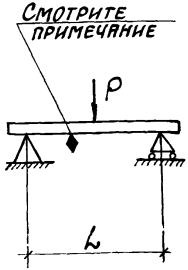	П1-15б	380	6.5
		П2-15б	380	20.6
		П3-15б	530	4.6
		П4-15б	530	19.1
		П5-8б	730	4.7
		П6-15б	730	17.0
		П7-5б	1110	5.2
		П9-15б	1110	14.0
		П10-5б	1420	4.9
		П13-11б	1420	11.0
		П14-3б	1770	4.9
		П15-8б	1770	10.6
		П17-3б	2080	6.0
		П18-8б	2080	12.5
		П20-3б	2380	6.4
		П21-5б	2380	9.8
		П23-3б	2690	6.8
		П24-5б	2690	10.0
		П26-3б	3290	9.3

Плита со знаком ♦ должна быть ориентирована так, как показано на чертеже.

ТК	Сборные железобетонные каналы и тоннели из лотковых элементов	Серия 3.006-2	
1976	Пояснительная записка. Схема испытаний сборных железобетонных плит.	Выпуск II-2	Лист —

ПРОМСТРОЙНИИПРОЕКТ

Гл. конструктор Рук. группы — Бродский Шнейдман — Проверил Рассчитал — Боярский Боярский

1-1

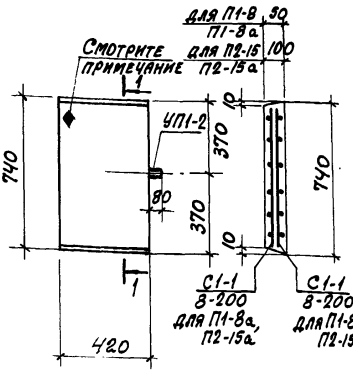

Выборка арматурных изделий

Марка изделия	Марка армат. издел.	Колич.	Выпуск	№ листа
П1-8	С1-1 / 8-200	1	II-4	2
П1-8а	С1-1 / 8-200	1	II-4	2
П2-15	С1-1 / 8-200	1	II-4	2
П2-15а	С1-1 / 8-200	1	II-4	2

Выборка закладных элементов на одно изделие

Марка изделия	Марка закладного элемента	Колич. шт. на одно изделие	№ листа
П1-8	УП1-2	1	Серия 1.400-9 Вып.1
П1-8а	УП1-2	1	—"—
П2-15	УП1-2	1	—"—
П2-15а	УП1-2	1	—"—

Показатели на одно железобетонное изделие

Марка изделия	Марка бетона	Объем бетона м³	Расход стали кг	Масса т
П1-8	200	0,02	1,10	0,04
П1-8а	200	0,02	1,10	0,04
П2-15	200	0,03	1,10	0,08
П2-15а	200	0,03	1,10	0,08

Со стороны расположения арматуры нанести несмываемой краской знак ♦

ТК	Сборные железобетонные каналы и тоннели из лотковых элементов	Серия 3.006-2	
1976	Плиты П1-8, П1-8а, П2-15, П2-15а	Выпуск II-2	Лист 1

ПРОМСТРОЙНИИПРОЕКТ

Нач. отдела	Бродский	Рассчитал
Гл. конструктор	Бродский	Исполнитель
Рук. группы	Шнейдман	Проверил
Поляк	Гурович	Стативин

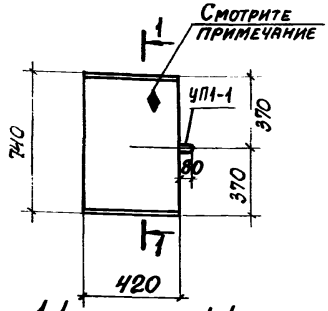

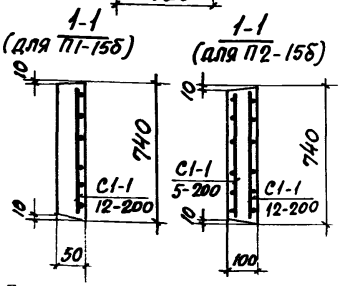

Выборка арматурных изделий

Марка изделия	Марка армат. издел.	Колич.	Выпуск	№ листа
П1-15б	С1-1 / 12-200	1	II-4	2
П2-15б	С1-1 / 12-200	1	II-4	2
	С1-1 / 5-200	1		1

Выборка закладных элементов на одно изделие

Марка изделия	Марка закладного элемента	Колич. шт. на одно изделие	№ листа
П1-15б	УП1-1	1	Серия 1.400-9 Вып. 1
П2-15б	УП1-1	1	—"—

Показатели на одно железобетонное изделие

Марка изделия	Марка бетона	Объем бетона $м^3$	Расход стали кг	Масса т
П1-15б	300	0,02	2,0	0,04
П2-15б	300	0,03	2,5	0,08

Со стороны расположения сетки $\frac{С1-1}{12-200}$ нанести несмываемой краской знак ♦.

ТК	Сборные железобетонные каналы и тоннели из лотковых элементов	Серия 3.006-2	
1976	Плиты П1-15б, П2-15б.	Выпуск II-2	Лист 2

Гл. конструктор — Рук. группы
Бродский — Шнейдман
Исполнитель — Проверил
Гурович — Стативин

1-1

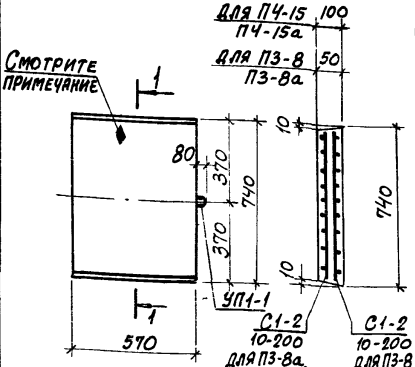

Выборка арматурных изделий

Марка изделия	Марка армат. издел.	Колич.	Выпуск	№ листа
П3-8	С1-2 / 10-200	1	II-4	3
П3-8а	С1-2 / 10-200	1	II-4	3
П4-15	С1-2 / 10-200	1	II-4	3
П4-15а	С1-2 / 10-200	1	II-4	3

Выборка закладных элементов на одно изделие

Марка изделия	Марка закладного элемента	Колич. шт. на одно изделие	№ листа
П3-8	УП1-1	1	Серия 1.400-9 вып. 1
П3-8а	УП1-1	1	— " —
П4-15	УП1-1	1	— " —
П4-15а	УП1-1	1	— " —

Показатели на одно железобетонное изделие

Марка изделия	Марка бетона	Объем бетона $м^3$	Расход стали кг	Масса т
П3-8	300	0.02	1.9	0.05
П3-8а	300	0.02	1.9	0.05
П4-15	300	0.04	1.9	0.11
П4-15а	300	0.04	1.9	0.11

Со стороны расположения арматуры нанести несмываемой краской знак ♦

ТК	Сборные железобетонные каналы и тоннели из лотковых элементов	Серия 3.006-2	
1976	Плиты П3-8, П3-8а, П4-15, П4-15а	Выпуск II-2	Лист 3

ПРОМЕТРОИНИЛИПРОЕКТ | Гл. конструктор | Рук. группы | Бродский | Шнейдман | Исполнитель | Проверил | Губович | Стативин

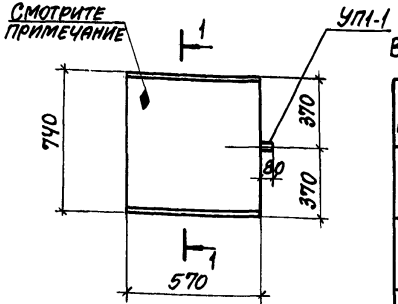

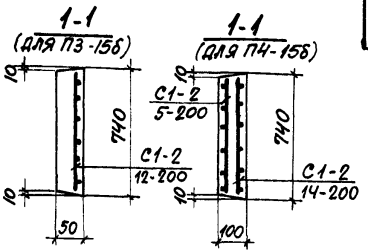

Выборка арматурных изделий

Марка изделия	Марка армат. издел.	Колич.	Выпуск	№ листа
П3-15б	С1-2 / 12-200	1	В II-4	3
П4-15б	С1-2 / 14-200	1	В II-4	3
	С1-2 / 5-200	1	В II-4	1

Выборка закладных элементов на одно изделие

Марка изделия	Марка закладного элемента	Колич. шт. на одно изделие	№ листа
П3-15б	УП1-1	1	Серия 1.400-9 Вып. 4
П4-15б	УП1-1	1	—"—

Показатели на одно железобетонное изделие

Марка изделия	Марка бетона	Объем бетона м³	Расход стали кг	Масса т
П3-15б	300	0.02	2.6	0.05
П4-15б	300	0.04	4.0	0.11

Со стороны расположения сеток С1-2 / 12-200; С1-2 / 14-200 нанести несмываемой краской знак ◆

Стативин | Васильев | Шнейдман | Проверил | Рук. группы

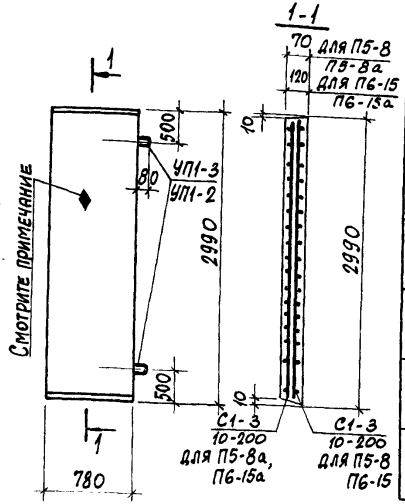

Выборка арматурных изделий

Марка изделия	Марка армат. издел.	Колич.	Выпуск	№ листа
П5-8	С1-3 / 10-200	1	II-4	4
П5-8а	С1-3 / 10-200	1	II-4	4
П6-15	С1-3 / 10-200	1	II-4	4
П6-15а	С1-3 / 10-200	1	II-4	4

Выборка закладных элементов на одно изделие

Марка изделия	Марка закладного элемента	Колич. шт. на одно изделие	№ листа
П5-8	УП1-2	2	Серия 1.400-9 вып. 1
П5-8а	УП1-2	2	—"—
П6-15	УП1-3	2	—"—
П6-15а	УП1-3	2	—"—

Показатели на одно железобетонное изделие

Марка изделия	Марка бетона	Объем бетона $м^3$	Расход стали кг	Масса т
П5-8	200	0.16	8.9	0.41
П5-8а	200	0.16	8.9	0.41
П6-15	300	0.28	9.2	0.70
П6-15а	300	0.28	9.2	0.70

Со стороны расположения арматуры нанести несмываемой краской знак ◆

ТК	Сборные железобетонные каналы и тоннели из лотковых элементов	Серия 3.006-2	
1976	Плиты П5-8; П5-8а; П6-15; П6-15а	Выпуск II-2	Лист 5

Гл. конструктор Рук. группы | Бродский Шнейдман | Исполнитель Проверил | Турович Стативин

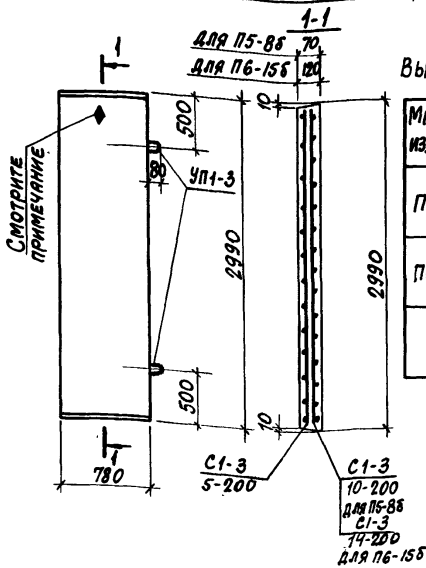

Выборка арматурных изделий

Марка изделия	Марка армат. издел.	Колич.	Выпуск	№ листа
П5-8б	С1-3 / 10-200	1	II-4	4
	С1-3 / 5-200	1		4
П6-15б	С1-3 / 14-200	1	II-4	4
	С1-3 / 5-200	1		4

Выборка закладных элементов на одно изделие

Марка изделия	Марка закладного элемента	Колич. шт. на одно изделие	№ листа
П5-8б	УП1-3	2	Серия 1.400-9 Вып. 1
П6-15б	УП1-3	2	— " —

Показатели на одно железобетонное изделие

Марка изделия	Марка бетона	Объем бетона м3	Расход стали кг	Масса т
П5-8б	300	0,16	12,8	0,41
П6-15б	300	0,28	21,0	0,70

Со стороны расположения сеток С1-3 / 10-200; С1-3 / 14-200 нанести несмываемой краской знак ♦.

Смотрите примечание

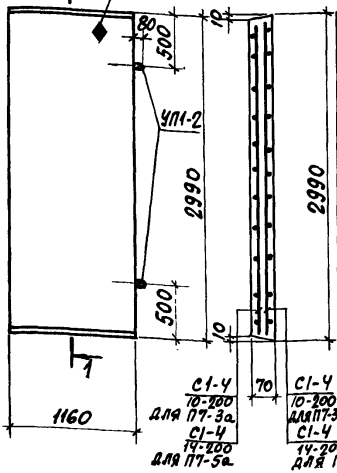

Выборка арматурных изделий

Марка изделия	Марка армат. издел.	Колич.	Выпуск.	№ листа
П7-3	С1-Ч 10-200	1	II-4	5
П7-3а	С1-Ч 10-200	1	II-4	5
П7-5	С1-Ч 14-200	1	II-4	5
П7-5а	С1-Ч 14-200	1	II-4	5

Выборка закладных элементов на одно изделие

Марка изделия	Марка закладного элемента	Колич. шт. на одно изделие	№ листа
П7-3	УП1-2	2	Серия 1.400-9.в.1
П7-3а	УП1-2	2	—"—
П7-5	УП1-2	2	—"—
П7-5а	УП1-2	2	—"—

Показатели на одно железобетонное изделие

Марка изделия	Марка бетона	Объем бетона м³	Расход стали кг	Масса т
П7-3	200	0,24	12,7	0,61
П7-3а	200	0,24	12,7	0,61
П7-5	200	0,24	24,7	0,61
П7-5а	200	0,24	24,7	0,61

Со стороны расположения арматуры нанести несмываемой краской знак ◆.

ТК	Сборные железобетонные каналы и тоннели из лотковых элементов	Серия 3.006-2
1976	Плиты П7-3; П7-3а; П7-5; П7-5а	Выпуск 11-2 / Лист 7

ПРОМСТРОЙНИИПРОЕКТ
Гл. конструктор Рук. группы Бродский Шнейдман
Исполнитель Проверил Гурович Статкевич

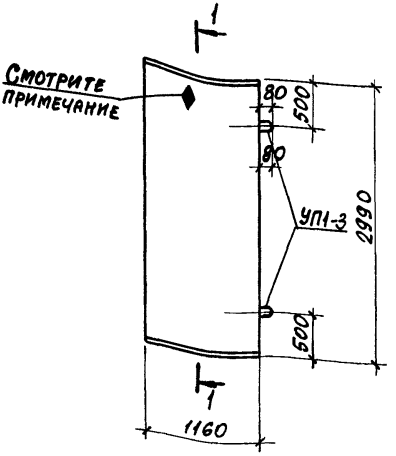

Выборка арматурных изделий

Марка изделия	Марка армат. издел.	Колич.	Выпуск	№ листа
П7-5б	С1-4 / 14-200	1	II-4	5
	С1-4 / 5-200	1		8
П9-15б	С1-4 / 16-200	1	II-4	5
	С1-4 / 5-200	1		8

Выборка закладных элементов на одно изделие

Марка изделия	Марка закладн. элемента	Колич. шт. на одно изделие	№ листа
П7-5б	УП1-3	2	Серия 1.400-9 вып. 1
П9-15б	УП1-3	2	—"—

Показатели на одно железобетонное изделие

Марка изделия	Марка бетона	Объем бетона $м^3$	Расход стали кг	Масса т
П7-5б	300	0,24	29,9	0,61
П9-15б	300	0,42	38,7	1,04

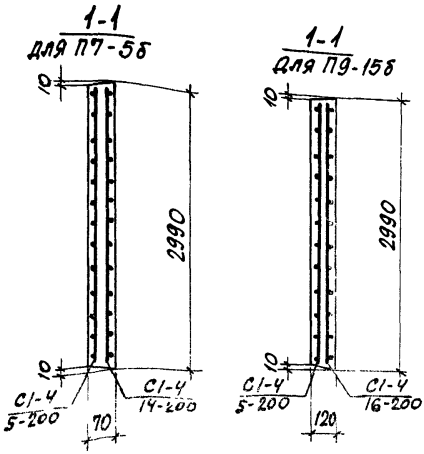

Со стороны расположения сеток $\frac{С1-4}{14-200}$; $\frac{С1-4}{16-200}$ нанести несмываемой краской знак ◆

ТК	Сборные железобетонные каналы и тоннели из лотковых элементов	Серия 3.006-02	
1976	Плиты П7-5б, П9-15б	Выпуск II-2	Лист 8

15745-02

Гл. конструкт. Рук. группы | Бродский Шнейдман | Исполнитель Проверил | Гуревич Стативин

ПРОМСТРОЙНИЙПРОЕКТ

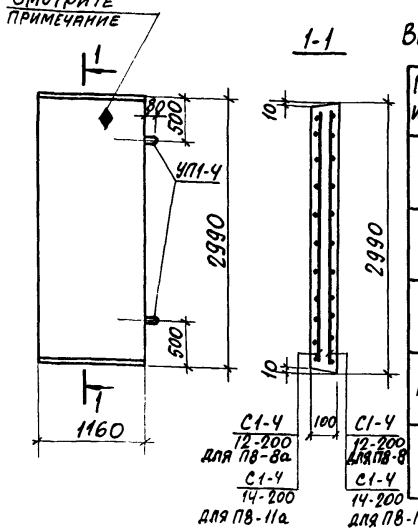

Выборка арматурных изделий

Марка изделия	Марка армат. издел.	Колич.	Выпуск	№ листа
П8-8	С1-Ч 12-200	1	II-4	5
П8-8а	С1-Ч 12-200	1	II-4	5
П8-11	С1-Ч 14-200	1	II-4	5
П8-11а	С1-Ч 14-200	1	II-4	5

Выборка закладных элементов на одно изделие

Марка изделия	Марка закладного элемента	Колич. шт. на одно изделие	№ листа
П8-8	УП1-Ч	2	Серия 1.400-3.8.I
П8-8а	УП1-Ч	2	—"—
П8-11	УП1-Ч	2	—"—
П8-11а	УП1-Ч	2	—"—

Показатели на одно железобетонное изделие

Марка изделия	Марка бетона	Объем бетона м³	Расход стали кг	Масса т
П8-8	200	0,35	18,7	0,87
П8-8а	200	0,35	18,7	0,87
П8-11	300	0,35	25,2	0,87
П8-11а	300	0,35	25,2	0,87

Со стороны расположения арматуры нанести несмываемой краской знак ♦

ТК | Сборные железобетонные каналы и тоннели из лотковых элементов | Серия 3.006-2

1976 | Плиты П8-8; П8 8а; П8-11, П8-11а | Выпуск II-2 | Лист 9

ПРОМСТРОЙНИИПРОЕКТ
Гл. конструктор рук. группы Бродский Шнейдман
Исполнитель Проверил Гурович Ставивин

1-1

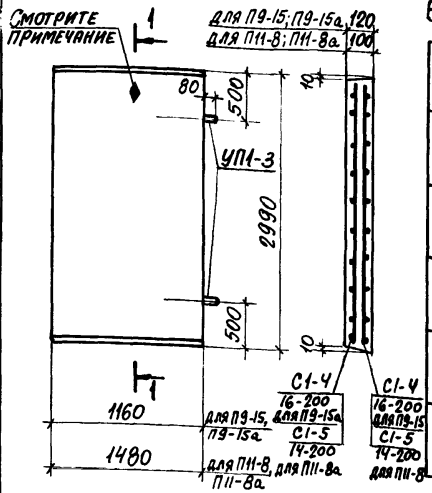

Выборка арматурных изделий

Марка изделия	Марка армат. издел.	Колич.	Выпуск	№ листа
П9-15	С1-4 / 16-200	1	II-4	5
П9-15а	С1-4 / 16-200	1	II-4	5
П11-8	С1-5 / 14-200	1	II-4	6
П11-8а	С1-5 / 14-200	1	II-4	6

Выборка закладных элементов на одно изделие

Марка изделия	Марка закладного элемента	Колич. шт. на одно изделие	№ листа
П9-15	УП1-3	2	Серия 1.400-9.в.I
П9-15а	УП1-3	2	— " —
П11-8	УП1-3	2	— " —
П11-8а	УП1-3	2	— " —

Показатели на одно железобетонное изделие

Марка изделия	Марка бетона	Объем бетона $м^3$	Расход стали кг	Масса т
П9-15	300	0.42	33.8	1.04
П9-15а	300	0.42	33.8	1.04
П11-8	300	0.44	31.4	1.10
П11-8а	300	0.44	31.4	1.10

Со стороны расположения сеток С1-4 / 16-200; С1-5 / 14-200 нанести несмываемой краской знак ♦

ТК	Сборные железобетонные каналы и тоннели из лотковых элементов	Серия 3.006-2	
1976	Плиты П9-15, П9-15а, П11-8, П11-8а	Выпуск II-2	Лист 10

ПРОМСТРОЙНИИПРОЕКТ

Гл. конструктор Рук. группы

Бродский Шнейдман

Исполнитель Проверил

Гурович Стативин

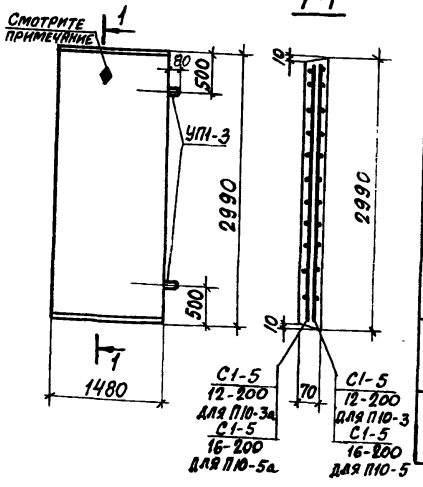

Выборка арматурных изделий

Марка изделия	Марка армат. издел.	Колич.	Выпуск	№ листа
П10-3	С1-5 / 12-200	1	II-4	6
П10-3а	С1-5 / 12-200	1	II-4	6
П10-5	С1-5 / 16-200	1	II-4	6
П10-5а	С1-5 / 16-200	1	II-4	6

Выборка закладных элементов на одно изделие

Марка изделия	Марка закладного элемента	Колич. шт. на одно изделие	№ листа
П10-3	УП1-3	2	Серия 1.400-9.В.I
П10-3а	УП1-3	2	— " —
П10-5	УП1-3	2	— " —
П10-5а	УП1-3	2	— " —

Показатели на одно железобетонное изделие

Марка изделия	Марка бетона	Объем бетона $м^3$	Расход стали кг	Масса т
П10-3	300	0,31	23,1	0,77
П10-3а	300	0,31	23,1	0,77
П10-5	300	0,31	42,6	0,77
П10-5а	300	0,31	42,6	0,77

Со стороны расположения арматуры нанести несмываемой краской знак ♦.

ТК	Сборные железобетонные каналы и тоннели из лотковых элементов	Серия 3.006-2

Гл. конструктор Рук. группы | Бродский Шнейдман | Исполнитель Проверил | Гурович Статывин

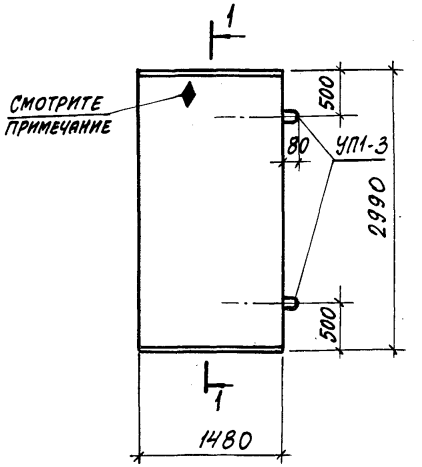

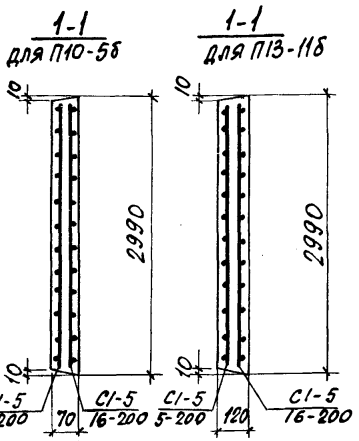

Выборка арматурных изделий

Марка изделия	Марка армат. издел.	Колич.	Выпуск	№листа
П10-5б	С1-5 / 16-200	1	II-4	6
	С1-5 / 5-200	1		6
П13-11б	С1-5 / 16-200	1	II-4	6
	С1-5 / 5-200	1		6

Выборка закладных элементов на одно изделие

Марка изделия	Марка закладн. элемента	Колич. шт. на одно изделие	№ листа
П10-5б	УП1-3	2	Серия 1.400-9 вып. 1
П13-11б	УП1-3	2	— " —

Показатели на одно железобетонное изделие

Марка изделия	Марка бетона	Объем бетона м³	Расход стали кг	Масса т
П10-5б	300	0.31	48.7	0.77
П13-11б	300	0.53	48.7	1.33

Со стороны расположения сетки С1-5 / 16-200 нанести несмываемой краской знак ◆.

ПРОМСТРОЙНИИПРОЕКТ | Гл. конструкт. | Рук. группы | Бродский | Шнейдман | Исполнитель | Проверил | Гуровиц | Статвин

ТК	Сборные железобетонные каналы и тоннели из лотковых элементов	Серия 3.006-2	
1976	Плиты П10-5б, П13-11б	Выпуск II-2	Лист 12

ПРОМСТРОЙНИИПРОЕКТ
Гл. конструктор
Рук. группы
Бродский
Шнейдман
Исполнитель
Проверил
Гурович
Стативин

1-1

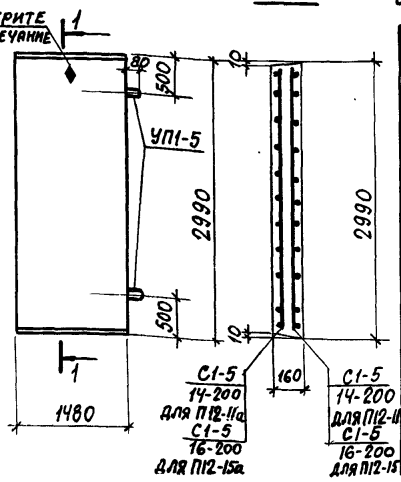

Выборка арматурных изделий

Марка изделия	Марка армат. издел.	Колич.	Выпуск	№листа
П12-11	С1-5 / 14-200	1	II-4	6
П12-11а	С1-5 / 14-200	1	II-4	6
П12-15	С1-5 / 16-200	1	II-4	6
П12-15а	С1-5 / 16-200	1	II-4	6

Выборка закладных элементов на одно изделие

Марка изделия	Марка закладного элемента	Колич. шт. на одно изделие	№ листа
П12-11	УП1-5	2	Серия 1.400-9 в.1
П12-11а	УП1-5	2	—"—
П12-15	УП1-5	2	—"—
П12-15а	УП1-5	2	—"—

Показатели на одно железобетонное изделие

Марка изделия	Марка бетона	Объем бетона м³	Расход стали кг	Масса т
П12-11	300	0,71	32,1	1,77
П12-11а	300	0,71	32,1	1,77
П12-15	300	0,71	43,3	1,77
П12-15а	300	0,71	43,3	1,77

Со стороны расположения арматуры нанести несмываемой краской знак ◆

ТК	Сборные железобетонные каналы и тоннели из лотковых элементов	Серия 3.006-2	
1976	Плиты П12-11, П12-11а, П12-15; П12-15а	Выпуск II-2	Лист 13

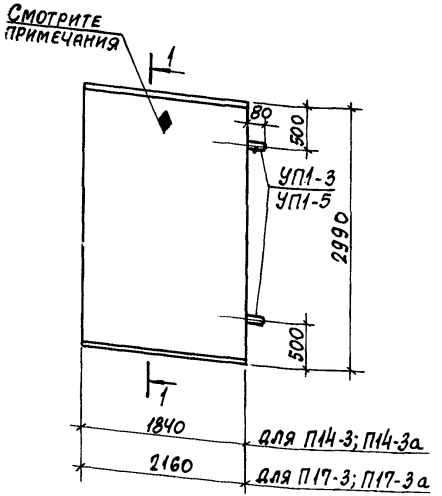

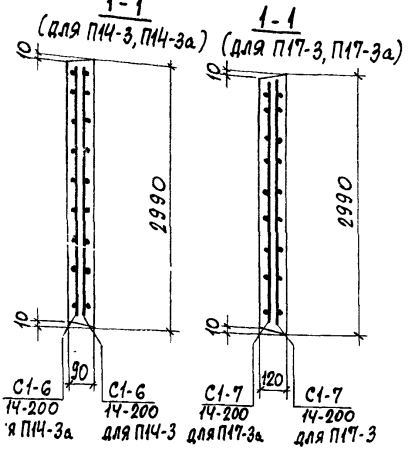

Выборка арматурных изделий

Марка изделия	Марка армат. издел.	Колич.	Выпуск	№ листа
П14-3 П14-3а	С1-6 14-200	1	II-4	7
П17-3 П17-3а	С1-7 14-200	1	II-4	10

Выборка закладных элементов на одно изделие

Марка изделия	Марка закладн. элемента	Колич. шт. на одно изделие	№ листа
П14-3	УП1-3	2	серия 1.400-9 в.1
П14-3а	УП1-3	2	—"—
П17-3	УП1-5	2	—"—
П17-3а	УП1-5	2	—"—

Показатели на одно железобетонное изделие

Марка изделия	Марка бетона	Объем бетона м³	Расход стали кг	Масса т
П14-3	300	0.50	38.6	1.24
П14-3а	300	0.50	38.6	1.24
П17-3	300	0.78	45.6	1.94
П17-3а	300	0.78	45.6	1.94

Со стороны расположения арматуры нанести несмываемой краской знак ♦

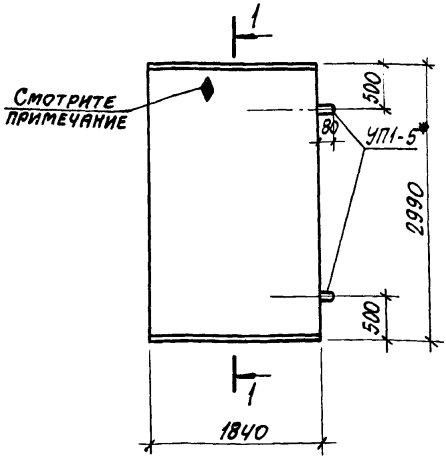

1-1 для П14-3б

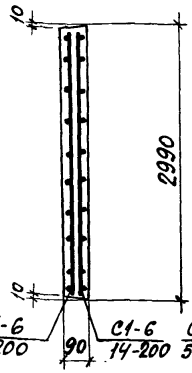

1-1 для П15-8б

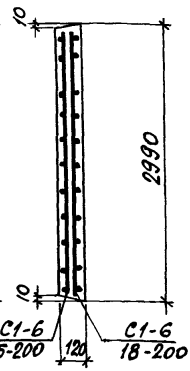

Выборка арматурных изделий

Марка изделия	Марка армат. издел.	Колич.	Выпуск	№листа
П14-3б	С1-6 / 14-200	1	II-4	7
	С1-6 / 5-200	1		8
П15-8б	С1-6 / 18-200	1	II-4	7
	С1-6 / 5-200	1		8

Выборка закладных элементов на одно изделие

Марка изделия	Марка закладн. элемента	Колич. шт. на одно изделие	№ листа
П14-3б	УП1-5*	2	Серия 1.400-9 Вып.1
П15-8б	УП1-5*	2	—„—

Показатели на одно железобетонное изделие

Марка изделия	Марка бетона	Объем бетона м³	Расход стали кг	Масса т
П14-3б	300	0,50	46.6	1.24
П15-8б	300	0,66	71.7	1.65

Со стороны расположения сеток С1-6 / 14-200 ; С1-6 / 18-200 нанести несмываемой краской знак ♦

ТК	Сборные железобетонные каналы и тоннели из лотковых элементов	Серия 3.006-2	
1976	Плиты П14-3б, П15-8б	Выпуск II-2	Лист 15

15745-02 25

ПРОМСТРОЙНИИПРОЕКТ | Гл. конструкт. Стативин | Рук. группы Боярский | Проверил Бондарский | Рассчитал Шнейдман

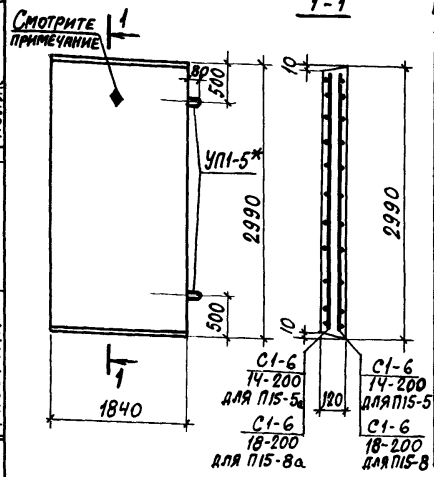

Выборка арматурных изделий

Марка изделия	Марка армат. издел.	Колич.	Выпуск	№ листа
П15-5	С1-6 / 14-200	1	II-4	7
П15-5а	С1-6 / 14-200	1	II-4	7
П15-8	С1-6 / 18-200	1	II-4	7
П15-8а	С1-6 / 18-200	1	II-4	7

Выборка закладных элементов на одно изделие

Марка изделия	Марка закладного элемента	Колич. шт. на одно изделие	№ листа
П15-5	УП1-5*	2	серия 1.400-9 в I
П15-5а	УП1-5*	2	—"—
П15-8	УП1-5*	2	—"—
П15-8а	УП1-5*	2	—"—

Показатели на одно железобетонное изделие

Марка изделия	Марка бетона	Объем бетона $м^3$	Расход стали кг	Масса т
П15-5	300	0.66	39.2	1.65
П15-5а	300	0.66	39.2	1.65
П15-8	300	0.66	64.3	1.65
П15-8а	300	0.66	64.3	1.65

Со стороны расположения арматуры нанести несмываемой краской знак ♦.

ТК	Сборные железобетонные каналы и тоннели из лотковых элементов	Серия 3.006-2	
1976	Плиты П15-5, П15-5а, П15-8, П15-8а	Выпуск II-2	Лист 16

ПРОМСТРОЙНИИПРОЕКТ | Гл. конструктор | Рук. группы | Бродский | Нейдман | Проверил | Рассчитал | Стативин | Поляк

1-1

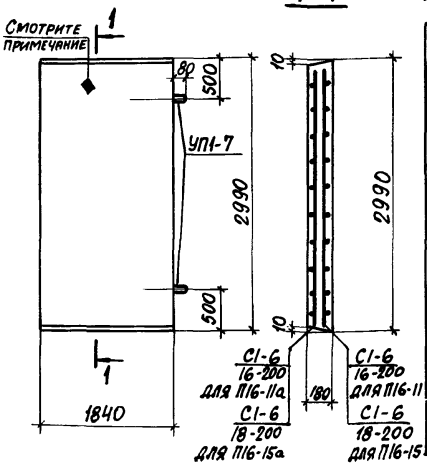

Выборка арматурных изделий

Марка изделия	Марка армат. издел.	Колич.	Выпуск	№ листа
П16-11	С1-6 / 16-200	1	II-4	7
П16-11а	С1-6 / 16-200	1	II-4	7
П16-15	С1-6 / 18-200	1	II-4	7
П16-15а	С1-6 / 18-200	1	II-4	7

Выборка закладных элементов на одно изделие

Марка изделия	Марка закладного элемента	Колич. шт. на одно изделие	№ листа
П16-11	УП1-7	2	Серия 1.400-9 в.1
П16-11а	УП1-7	2	— " —
П16-15	УП1-7	2	— " —
П16-15а	УП1-7	2	— " —

Показатели на одно железобетонное изделие

Марка изделия	Марка бетона	Объем бетона $м^3$	Расход стали кг	Масса т
П16-11	300	0.99	54.0	2.48
П16-11а	300	0.99	54.0	2.48
П16-15	300	0.99	65.5	2.48
П16-15а	300	0.99	65.5	2.48

Со стороны расположения арматуры нанести несмываемой краской знак ◆

ТК	Сборные железобетонные каналы и тоннели из лотковых элементов	Серия 3.006-2	
1976	Плиты П16-11; П16-11а, П16-15, П16-15а	Выпуск II-2	Лист 17

ПРОМСТРОЙНИИПРОЕКТ | Гл. конструктор Рук. группы | Бродский Шнейдман | Исполнитель Проверил | Гурович Статнин

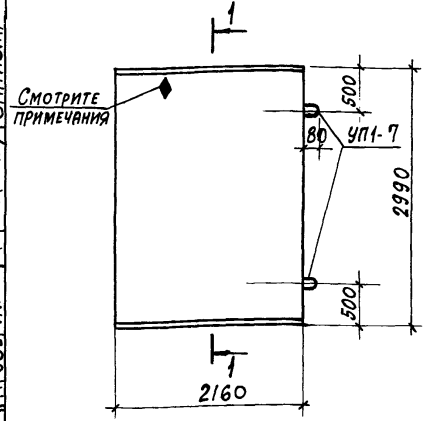

Выборка арматурных изделий

Марка изделия	Марка армат. издел.	Колич.	Выпуск	№ листа
П17-3б	С1-7 / 14-200	1	II-4	10
	С1-7 / 5-200	1		9
П18-8б	С1-7 / 18-200	1	II-4	10
	С1-7 / 5-200	1		9

Выборка закладных элементов на одно изделие

Марка изделия	Марка закладн. элемента	Колич. шт. на одно изделие	№ листа
П17-3б	УП1-7	2	Серия 1.400-9 вып. 1
П18-8б	УП1-7	2	—"—

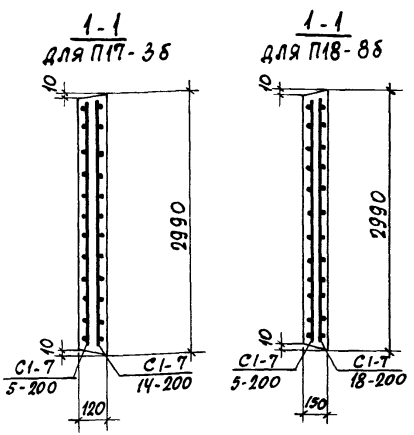

Показатели на одно железобетонное изделие

Марка изделия	Марка бетона	Объем бетона м³	Расход стали кг	Масса т
П17-3б	300	0,78	55,3	1,94
П18-8б	300	0,97	84,8	2,42

Со стороны расположения сеток $\frac{С1-7}{14-200}$; $\frac{С1-7}{18-200}$ нанести несмываемой краской знак ◆

ТК	Сборные железобетонные каналы и тоннели из лотковых элементов	Серия 3.006-2	
1976	Плиты П17-3б, П18-8б	Выпуск II-2	Лист 18

ПРОМСТРОЙНИИПРОЕКТ

Нач. отдела	Бродский	Рассчитал	Боярс
Гл. конструкт.	Бродский	Исполнитель	Гурович
Рук. группы	Шнейдман	Проверил	Стативин

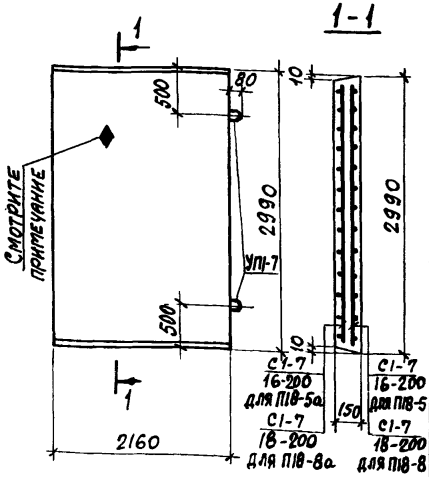

Выборка арматурных изделий

Марка изделия	Марка армат. издел.	Колич.	Выпуск	№ листа
П18-5	С1-7 / 16-200	1	II-4	10
П18-5а	С1-7 / 16-200	1	II-4	10
П18-8	С1-7 / 18-200	1	II-4	10
П18-8а	С1-7 / 18-200	1	II-4	10

Выборка закладных элементов на одно изделие

Марка изделия	Марка закладного элемента	Колич. шт. на одно изделие	№ листа
П18-5	УП1-7	2	серия 1.400-9 вып. 1
П18-5а	УП1-7	2	—"—
П18-8	УП1-7	2	—"—
П18-8а	УП1-7	2	—"—

Показатели на одно железобетонное изделие

Марка изделия	Марка бетона	Объем бетона $м^3$	Расход стали кг	Масса т
П18-5	300	0.97	62.8	2.42
П18-5а	300	0.97	62.8	2.42
П18-8	300	0.97	76.3	2.42
П18-8а	300	0.97	76.3	2.42

Со стороны расположения арматуры нанести несмываемой краской знак ◆

Стативин | Проверил | Шнейдан | Рук. группы

ТК	Сборные железобетонные каналы и тоннели из лотковых элементов	Серия 3.006-2

ПРОМСТРОЙНИИПРОЕКТ | Гл. конструктор Рук. группы | Бродский Шнейдман | Исполнители | Проверил | Гурович Статинин

1-1

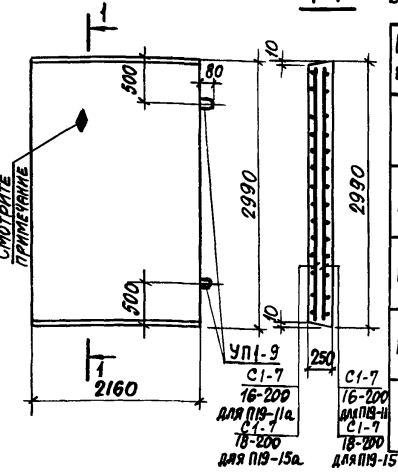

Выборка арматурных изделий

Марка изделия	Марка армат. издел.	Колич.	Выпуск	№ листа
П19-11	С1-7 16-200	1	II-4	10
П19-11а	С1-7 16-200	1	II-4	10
П19-15	С1-7 18-200	1	II-4	10
П19-15а	С1-7 18-200	1	II-4	10

Выборка закладных элементов на одно изделие

Марка изделия	Марка закладного элемента	Колич. шт. на одно изделие	№ листа
П19-11	УП1-9	2	Серия 1.400-9 Вып. 1
П19-11а	УП1-9	2	— " —
П19-15	УП1-9	2	— " —
П19-15а	УП1-9	2	— " —

Показатели на одно железобетонное изделие

Марка изделия	Марка бетона	Объем бетона м³	Расход стали кг	Масса т
П19-11	300	1.61	63.9	4.04
П19-11а	300	1.61	63.9	4.04
П19-15	300	1.61	77.4	4.04
П19-15а	300	1.61	77.4	4.04

Со стороны расположения арматуры нанести несмываемой краской знак ◆

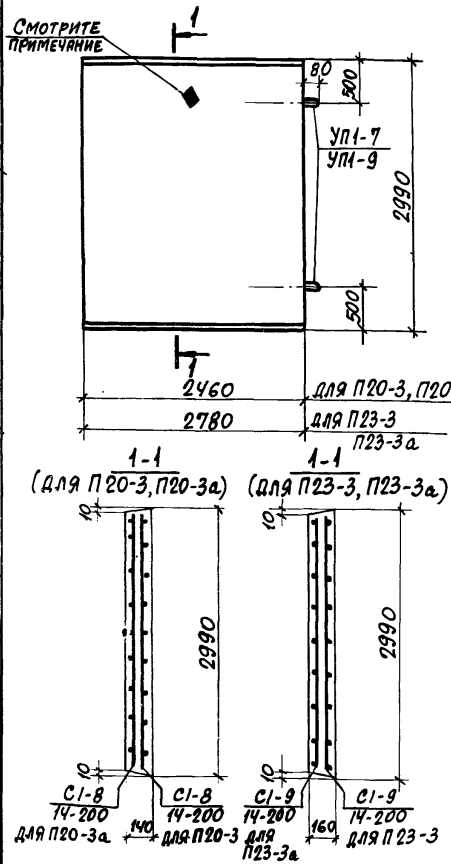

Выборка арматурных изделий

Марка изделия	Марка армат. издел.	Колич.	Выпуск	№ листа
П20-3 П20-3а	С1-8 14-200	1	II-4	11
П23-3 П23-3а	С1-9 14-200	1	II-4	13

Выборка закладных элементов на одно изделие

Марка изделия	Марка закладн. элемента	Колич. шт. на одно изделие	№ листа
П20-3	УП1-7	2	серия 1.400-9 в I
П20-3а	УП1-7	2	—"—
П23-3	УП1-9	2	—"—
П23-3а	УП1-9	2	—"—

Показатели на одно железобетонное изделие

Марка изделия	Марка бетона	Объем бетона $м^3$	Расход стали кг	Масса т
П20-3	300	1.03	53.0	2.57
П20-3а	300	1.03	53.0	2.57
П23-3	300	1.33	60.6	3.33
П23-3а	300	1.33	60.6	3.33

Со стороны расположения арматуры нанести несмываемой краской знак ♦

ТК	Сборные железобетонные каналы и тоннели из лотковых элементов	Серия 3.006-2	
1976	Плиты П20-3, П20-3а, П23-3, П23-3а	Выпуск II-2	Лист 21

ПРОМСТРОЙНИИПРОЕКТ

Гл. конструкт. Рук. группы | Бродский Шнейдман | Исполнитель Проверил | Гурович Стативин

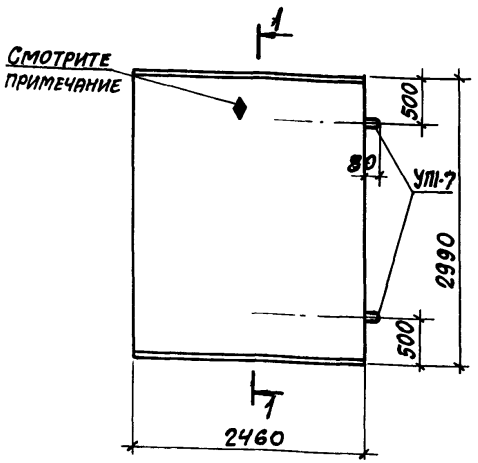

Выборка арматурных изделий

Марка изделия	Марка армат. издел.	Колич.	Выпуск	№ листа
П20-3б	С1-8 / 14-200	1	II-4	11
	С1-8 / 5-200	1		9
П21-5б	С1-8 / 16-200	1	II-4	11
	С1-8 / 5-200	1		9

Выборка закладных элементов на одно изделие

Марка изделия	Марка закладн. элемента	Колич. шт. на одно изделие	№ листа
П20-3б	УП1-7	2	серия 1.400-9 в.1
П21-5б	УП1-7	2	— " —

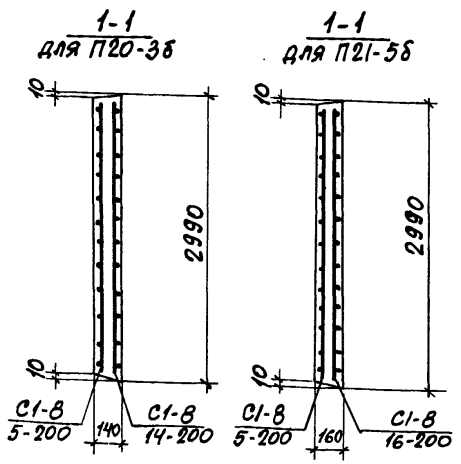

Показатели на одно железобетонное изделие

Марка изделия	Марка бетона	Объем бетона $м^3$	Расход стали кг	Масса т
П20-3б	300	1.03	62.7	2.57
П21-5б	300	1.18	80.8	2.94

Со стороны расположения сеток $\frac{С1-8}{14-200}$; $\frac{С1-8}{16-200}$ нанести несмываемой краской знак ▮

ТК	Сборные железобетонные каналы и тоннели из лотковых элементов	Серия 3.006-2	
1976	Плиты П20-3б, П21-5б	Выпуск II-2	Лист 22

1-1

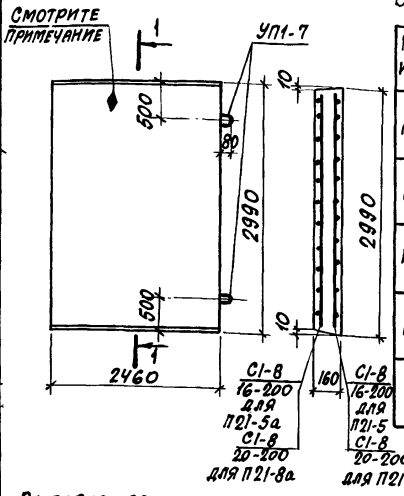

Выборка арматурных изделий

Марка изделия	Марка армат. издел.	Колич.	Выпуск	№ листа
П21-5	С1-8 / 16-200	1	II-4	11
П21-5а	С1-8 / 16-200	1	II-4	11
П21-8	С1-8 / 20-200	1	II-4	11
П21-8а	С1-8 / 20-200	1	II-4	11

Выборка закладных элементов на одно изделие

Марка изделия	Марка закладного элемента	Колич. шт. на одно изделие	№ листа
П21-5	УП1-7	2	Серия 1.400-9 вып. 1
П21-5а	УП1-7	2	— " —
П21-8	УП1-7	2	— " —
П21-8а	УП1-7	2	— " —

Показатели на одно железобетонное изделие

Марка изделия	Марка бетона	Объем бетона $м^3$	Расход стали кг	Масса т
П21-5	300	1.18	71.1	2.94
П21-5а	300	1.18	71.1	2.94
П21-8	300	1.18	103.7	2.94
П21-8а	300	1.18	103.7	2.94

Со стороны расположения арматуры нанести несмываемой краской знак ♦

ТК	Сборные железобетонные каналы и тоннели	Серия 3.006-2	
1976	Плиты П21-5, П21-5а, П21-8, П21-8а	Выпуск II-2	Лист 23

Гурович, Стативин; Исполнитель, Проверил; Бродский, Шнейдман; Гл. конструктор, Рук. группы; ПРОМСТРОЙНИИПРОЕКТ

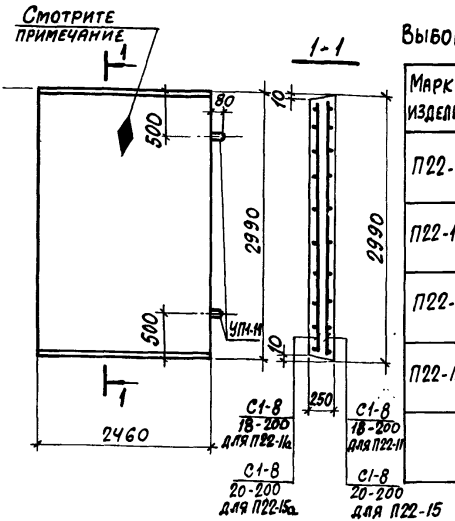

Выборка арматурных изделий

Марка изделия	Марка армат. издел.	Колич.	Выпуск	№ листа
П22-11	С1-8 / 18-200	1	II-4	11
П22-11а	С1-8 / 18-200	1	II-4	11
П22-15	С1-8 / 20-200	1	II-4	11
П22-15а	С1-8 / 20-200	1	II-4	11

Выборка закладных элементов на одно изделие

Марка изделия	Марка закладного элемента	Колич. шт. на одно изделие	№ листа
П22-11	УП1-11	2	серия 1.400-9.вI
П22-11а	УП1-11	2	—"—
П22-15	УП1-11	2	—"—
П22-15а	УП1-11	2	—"—

Показатели на одно железобетонное изделие

Марка изделия	Марка бетона	Объем бетона $м^3$	Расход стали кг	Масса т
П22-11	300	1.84	89.1	4.60
П22-11а	300	1.84	89.1	4.60
П22-15	300	1.84	106.3	4.60
П22-15а	300	1.84	106.3	4.60

Со стороны расположения арматуры нанести несмываемой краской знак ♦

ТК	Сборные железобетонные каналы и тоннели из лотковых элементов	Серия 3.006-2	
1976	Плиты П22-11, П22-11а, П22-15; П22-15а	Выпуск II-2	Лист 24

Гл. инженер Гурович
Рук. группы Ставин
Исполнитель Проверил
Бродский Шнейдман

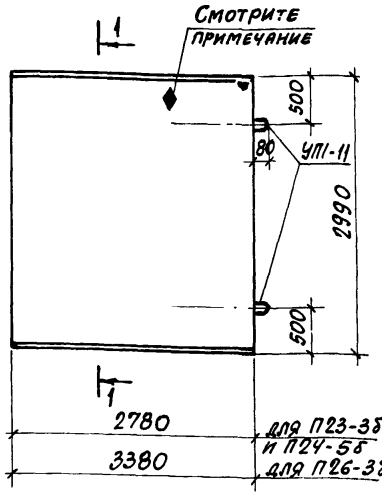

Выборка арматурных изделий

Марка изделия	Марка армат. издел.	Колич.	Выпуск	№ листа
П23-3б	С1-9 / 14-200	1	II-4	13
	С1-9 / 5-200	1		12
П24-5б	С1-9 / 16-200	1	II-4	13
	С1-9 / 5-200	1		12
П26-3б	С1-10 / 16-200	1	II-4	14
	С1-10 / 5-200	1		12

Выборка закладных элементов на одно изделие

Марка изделия	Марка закладн. элемента	Колич. шт. на одно изделие	№ листа
П23-3б	УП1-11	2	Серия 1.400-9 в.1
П24-5б	УП1-11	2	— " —
П26-3б	УП1-11	2	— " —

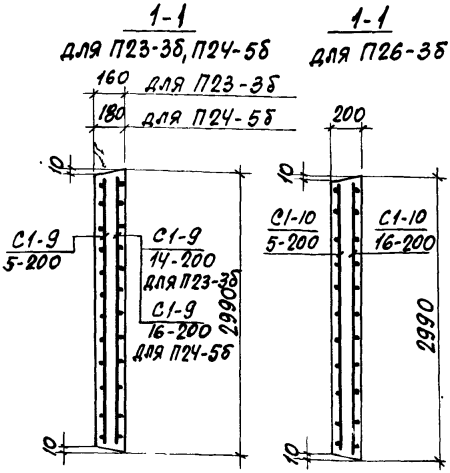

Показатели на одно железобетонное изделие

Марка изделия	Марка бетона	Объем бетона $м^3$	Расход стали кг	Масса т
П23-3б	300	1.33	73.0	3.33
П24-5б	300	1.50	93.4	3.74
П26-3б	300	2.02	112.3	5.05

Со стороны расположения сеток $\frac{С1-9}{14-200}$; $\frac{С1-9}{16-200}$; $\frac{С1-10}{16-200}$ нанести несмываемой краской знак ♦.

ТК	Сборные железобетонные каналы и тоннели из лотковых элементов	Серия 3.006-2	
1976	Плиты П23-3б, П24-5б, П26-3б	Выпуск II-2	Лист 25

ПРОМСТРОЙНИИПРОЕКТ

Гл. конструкт. Рук. группы | Бродский Шнейдман | Исполнитель Проверил | Гурович Стативин

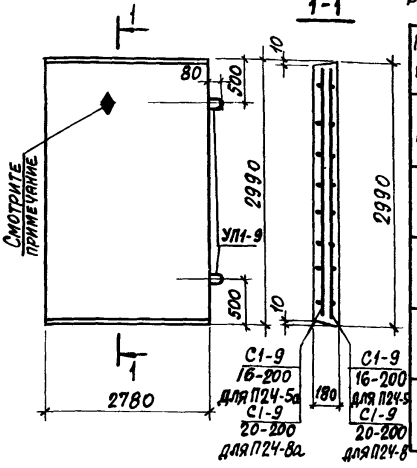

Выборка арматурных изделий

Марка изделия	Марка армат. издел.	Колич.	Выпуск	№ листа
П24-5	С1-9 / 16-200	1	II-4	13
П24-5а	С1-9 / 16-200	1	II-4	13
П24-8	С1-9 / 20-200	1	II-4	13
П24-8а	С1-9 / 20-200	1	II-4	13

Выборка закладных элементов на одно изделие

Марка изделия	Марка закладного элемента	Колич. шт. на одно изделие	№ листа
П24-5	УП1-9	2	Серия 1.400-9 вып. 1
П24-5а	УП1-9	2	— " —
П24-8	УП1-9	2	— " —
П24-8а	УП1-9	2	— " —

Показатели на одно железобетонное изделие

Марка изделия	Марка бетона	Объем бетона $м^3$	Расход стали кг	Масса т
П24-5	300	1.50	81.0	3.74
П24-5а	300	1.50	81.0	3.74
П24-8	300	1.50	117.9	3.74
П24-8а	300	1.50	117.9	3.74

Со стороны расположения арматуры нанести несмываемой краской знак ♦

ТК	Сборные железобетонные каналы и тоннели из лотковых элементов	Серия 3.006-2	
1976	Плиты П24-5, П24-5а, П24-8, П24-8а	Выпуск II-2	Лист 26

ПРОМСТРОЙНИИПРОЕКТ

Нач. отдела	Гл. конструктор	Рук. группы
Бродский	Бродский	Шнейдман
Рассчитал	Исполнитель	Проверил
Ляк	Гурович	Стативин

1-1

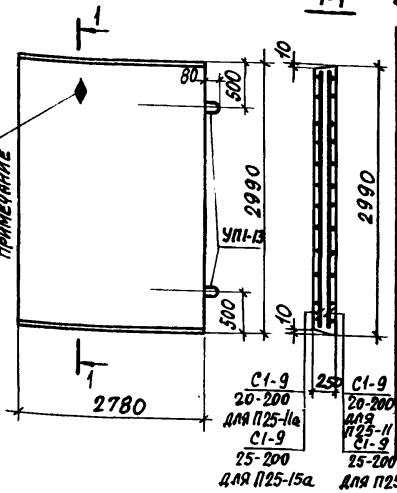

Выборка арматурных изделий

Марка изделия	Марка армат. издел.	Колич.	Выпуск	№ листа
П25-11	С1-9 20-200	1	II-4	13
П25-11а	С1-9 20-200	1	II-4	13
П25-15	С1-9 25-200	1	II-4	13
П25-15а	С1-9 25-200	1	II-4	13

Выборка закладных элементов на одно изделие

Марка изделия	Марка закладного элемента	Колич. шт. на одно изделие	№ листа
П25-11	УП1-13	2	Серия 1.400-3 Вып. 1
П25-11а	УП1-13	2	— " —
П25-15	УП1-13	2	— " —
П25-15а	УП1-13	2	— " —

Показатели на одно железобетонное изделие

Марка изделия	Марка бетона	Объем бетона м³	Расход стали кг	Масса т
П25-11	300	2.08	121.6	5.20
П25-11а	300	2.08	121.6	5.20
П25-15	300	2.08	185.2	5.20
П25-15а	300	2.08	185.2	5.20

Со стороны расположения арматуры нанести несмываемой краской знак ♦

ТК	Сборные железобетонные каналы и тоннели из лотковых элементов	Серия 3.006-2	
1976	Плиты П25-11; П25-11а, П25-15, П25-15а	Выпуск II-2	Лист 27

Статынин | Проверил Шнейдман | Рук. группы

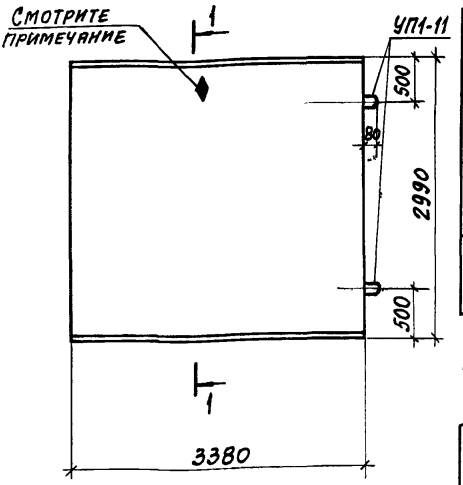

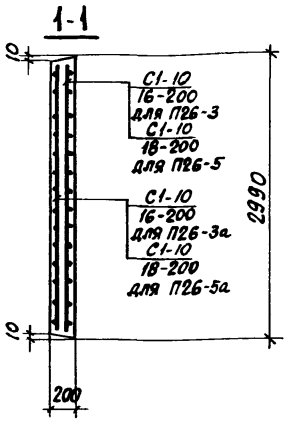

Выборка арматурных изделий

Марка изделия	Марка армат. издел.	Колич.	Выпуск	№ листа
П26-3 П26-3а	С1-10 16-200	1	II-4	14
П26-5 П26-5а	С1-10 18-200	1	II-4	14

Выборка закладных элементов на одно изделие

Марка изделия	Марка закладн. элемента	Колич. шт. на одно изделие	№ листа
П26-3	УП1-11	2	Серия 1.400-9 вып. 1
П26-3а	УП1-11	2	—"—
П26-5	УП1-11	2	—"—
П26-5а	УП1-11	2	—"—

Показатели на одно железобетонное изделие

Марка изделия	Марка бетона	Объем бетона $м^3$	Расход стали кг	Масса т
П26-3	300	2.02	99.0	5.05
П26-3а	300	2.02	99.0	5.05
П26-5	300	2.02	120.2	5.05
П26-5а	300	2.02	120.2	5.05

Со стороны расположения арматуры нанести несмываемой краской знак ♦

ТК	Сборные железобетонные каналы и тоннели из лотковых элементов	Серия 3.006-2	
1976	Плиты П26-3, П26-3а, П26-5, П26-5а	Выпуск II-2	Лист 28

ПРОМСТРОЙНИИПРОЕКТ

Гл. конструкт. Рук. группы | Бродский Шнейдман | Бродский | Рассчитал Исполнитель Проверил | Поляк Гурович Стативин

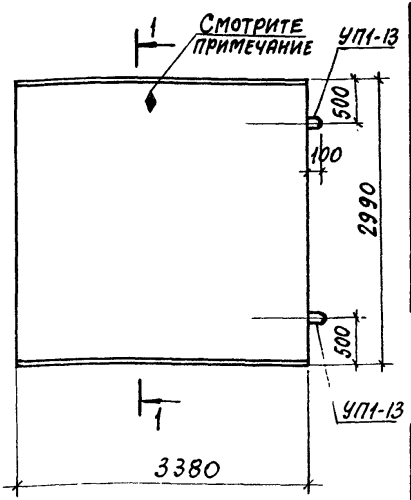

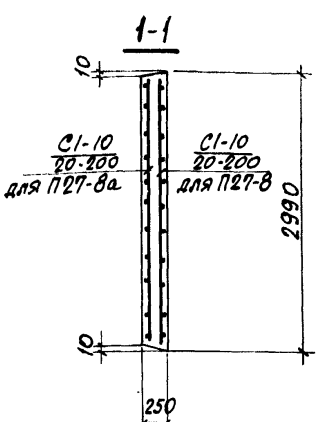

Выборка арматурных изделий

Марка изделия	Марка армат. издел.	Колич.	Выпуск	№ листа
П27-8	С1-10 / 20-200	1	II-4	14
П27-8а	С1-10 / 20-200	1	II 4	14

Выборка закладных элементов на одно изделие

Марка изделия	Марка закладн. элемента	Колич. шт. на одно изделие	№ листа
П27-8	УП1-13	2	Серия 1.400-9 вып. 1
П27-8а	УП1-13	2	— " —

Показатели на одно железобетонное изделие

Марка изделия	Марка бетона	Объем бетона $м^3$	Расход стали кг	Масса т
П27-8	300	2.53	146.1	6.32
П27-8а	300	2.53	146.1	6.32

Со стороны расположения арматуры нанести несмываемой краской знак ◆

ТК	Сборные железобетонные каналы и тоннели из лотковых элементов	Серия 3.006-2	
1976	Плиты П27-8, П27-8а	Выпуск II-2	Лист 29

Гл. конструкт. Рук. группы | Бродский Шнейдман | Исполнитель Проверил | Туровец Стативин

ПРОМСТРОЙНИИПРОЕКТ | Гл. конструкт. | Рук. группы | Гурович | Стативин | Исполнитель | Проверил | Бродский | Шнейдман

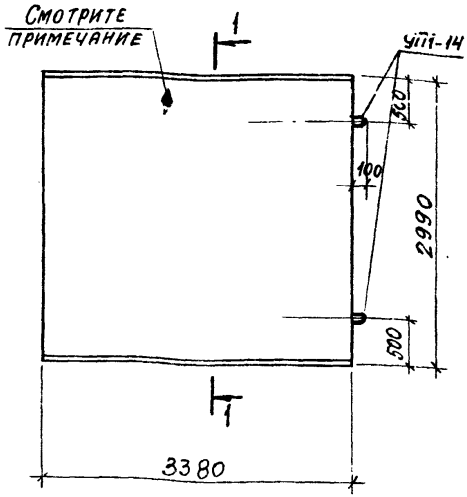

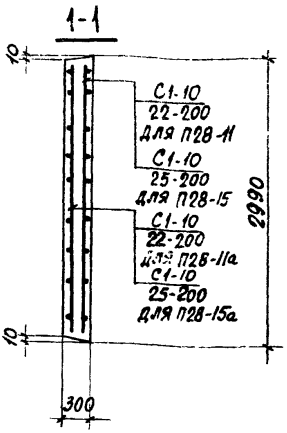

Выборка арматурных изделий

Марка изделия	Марка армат. издел.	Колич.	Вынуск	№ листа
П28-11	С1-10 / 22-200	1	II-4	14
П28-11а				
П28-15	С1-10 / 25-200	1	II-4	14
П28-15а				

Выборка закладных элементов на одно изделие

Марка изделия	Марка закладн. элемента	Колич. шт. на одно изделие	№ листа
П28-11	УП1-14	2	Серия 1.400-3 Вып. 1
П28-11а	УП1-14	2	—"—
П28-15	УП1-14	2	—"—
П28-15а	УП1-14	2	—"—

Показатели на одно железобетонное изделие

Марка изделия	Марка бетона	Объем бетона м³	Расход стали кг	Масса т
П28-11	300	3.03	181.7	7.58
П28-11а	300	3.03	181.7	7.58
П28-15	300	3.03	225.5	7.58
П28-15а	300	3.03	225.5	7.58

Со стороны расположения арматуры нанести несмываемой краской знак ◆

ТК	Сборные железобетонные каналы и тоннели из лотковых элементов	Серия 3.006-2	
1976	Плиты П28-11, П28-11а, П28-15, П28-15а	Выпуск II-2	Лист 30

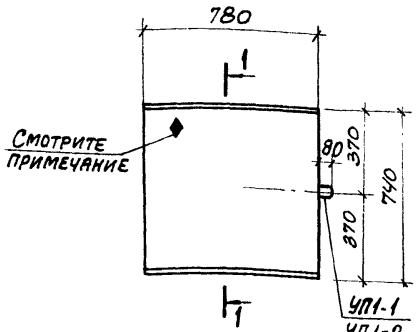

1-1
для П5д-8, П5д-8а

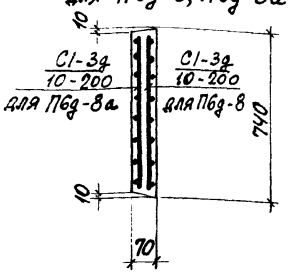

1-1
для П6д-15, П6д-15а

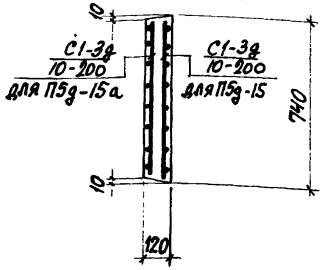

Выборка арматурных изделий

Марка изделия	Марка армат. издел.	Колич.	Выпуск	№ листа
П5д-8 П5д-8а	С1-3д / 10-200	1	II-4	15
П6д-15 П6д-15а	С1-3д / 10-200	1	II-4	15

Выборка закладных элементов на одно изделие

Марка изделия	Марка закладн. элемента	Колич. шт. на одно изделие	№ листа
П5д-8 П5д-8а	УП1-2	1	Серия 1.400-9 Вып. 1
П6д-15 П6д-15а	УП1-1	1	—"—

Показатели на одно железобетонное изделие

Марка изделия	Марка бетона	Объем бетона $м^3$	Расход стали кг	Масса т
П5д-8 П5д-8а	200	0,04	2,4	0,10
П6д-15 П6д-15а	300	0,07	2,4	0,17

Со стороны расположения арматуры нанести несмываемой краской знак ◆

ТК	Сборные железобетонные каналы и тоннели из лотковых элементов	Серия 3.006-2	
1976	Плиты П5д-8, П5д-8а, П6д-15, П6д-15а	Выпуск II-2	Лист 31

Гл. конструкт. | Рук. группы | Бродский | Шнейдман | Исполнитель | Проверил | Гурьев | Статнин

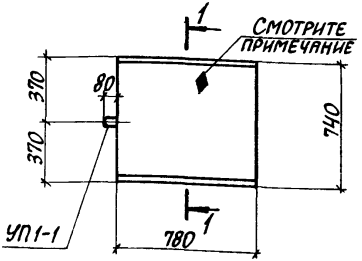

1-1

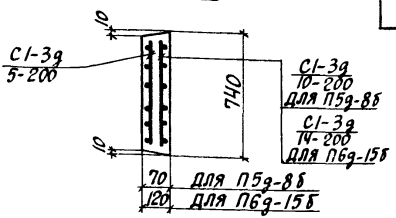

ВЫБОРКА АРМАТУРНЫХ ИЗДЕЛИЙ

МАРКА ИЗДЕЛИЯ	МАРКА АРМАТ. ИЗДЕЛИЯ	КОЛИЧ.	ВЫПУСК	№ ЛИСТА
П5д-8б	С1-3д / 10-200	1	II-4	15
	С1-3д / 5-200	1		15
П6д-15б	С1-3д / 14-200	1	II-4	15
	С1-3д / 5-200	1		15

ВЫБОРКА ЗАКЛАДНЫХ ЭЛЕМЕНТОВ НА ОДНО ИЗДЕЛИЕ

МАРКА ИЗДЕЛИЯ	МАРКА ЗАКЛАДНОГО ЭЛЕМЕНТА	КОЛИЧ. ШТ. НА ОДНО ИЗДЕЛИЕ	№ ЛИСТА
П5д-8б	УП1-1	1	СЕРИЯ 1.400-9 ВЫП. 1
П6д-15б	УП1-1	1	—"—

ПОКАЗАТЕЛИ НА ОДНО ЖЕЛЕЗОБЕТОННОЕ ИЗДЕЛИЕ

МАРКА ИЗДЕЛИЯ	МАРКА БЕТОНА	ОБЪЕМ БЕТОНА $м^3$	РАСХОД СТАЛИ КГ.	МАССА Т
П5д-8б	300	0.04	3.3	0.10
П6д-15б	300	0.07	6.0	0.17

Со стороны расположения сеток $\frac{С1-3д}{10-200}$; $\frac{С1-3д}{14-200}$ нанести несмываемой краской знак ♦.

ТК	СБОРНЫЕ ЖЕЛЕЗОБЕТОННЫЕ КАНАЛЫ И ТОННЕЛИ ИЗ ЛОТКОВЫХ ЭЛЕМЕНТОВ	СЕРИЯ 3.006-2	
1976	Плиты П5д-8б, П6д-15б	ВЫПУСК II-2	ЛИСТ 32

Гурович Стативин
Шнейдман Проверил
Бродский Шнейдман
Рук. группы

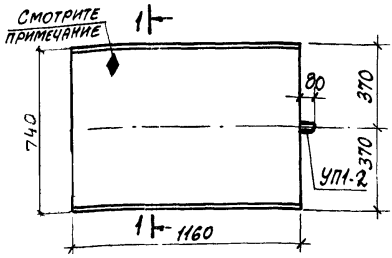

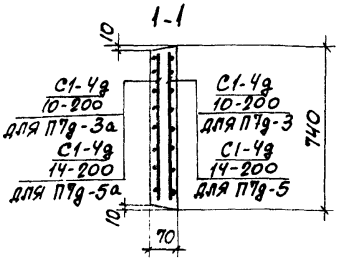

Выборка арматурных изделий

Марка изделия	Марка армат. издел.	Колич.	Выпуск	№ листа
П7g-3	С1-4g / 10-200	1	II-4	17
П7g-3а	С1-4g / 10-200	1	II-4	17
П7g-5	С1-4g / 14-200	1	II-4	17
П7g-5а	С1-4g / 14-200	1	II-4	17

Выборка закладных элементов на одно изделие

Марка изделия	Марка закладного элемента	Колич. шт. на одно изделие	№ листа
П7g-3	УП1-2	1	Серия 1.400-9 вып. 1
П7g-3а	УП1-2	1	—"—
П7g-5	УП1-2	1	—"—
П7g-5а	УП1-2	1	—"—

Показатели на одно железобетонное изделие

Марка изделия	Марка бетона	Объем бетона $м^3$	Расход стали кг	Масса т
П7g-3	200	0.06	3.4	0,15
П7g-3а	200	0.06	3.4	0,15
П7g-5	200	0.06	6.7	0,15
П7g-5а	200	0.06	6,7	0,15

Со стороны расположения арматуры нанести несмываемой краской знак ♦

ТК	Сборные железобетонные каналы и тоннели из лотковых элементов	Серия 3.006-2	
1976	Плиты П7g-3, П7g-3а, П7g-5, П7g-5а	Выпуск II-2	Лист 33

Стативин Поляк
Проверил Рассчитал
Бродский Шнейдман
Гл. конструктор Рук. группы
ПРОМСТРОЙНИИПРОЕКТ

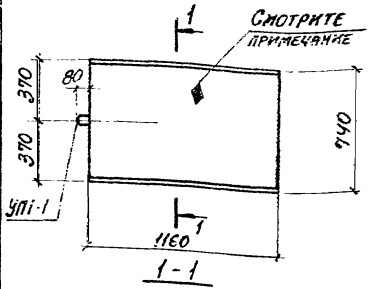

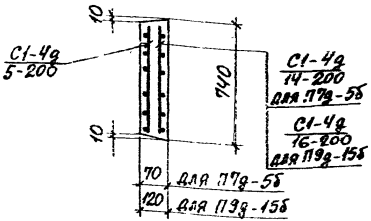

Выборка арматурных изделий

Марка изделия	Марка армат. издел.	Колич.	Выпуск	№ листа
П7д-5б	С1-4д / 14-200	1	II-4	17
	С1-4д / 5-200	1		16
П9д-15б	С1-4д / 16-200	1	II-4	17
	С1-4д / 5-200	1		16

Выборка закладных элементов на одно изделие

Марка изделия	Марка закладного элемента	Колич. шт. на одно изделие	№ листа
П7д-5б	УП1-1	1	Серия 1.400-9 вып. 1
П9д-15б	УП1-1	1	— " —

Показатели на одно железобетонное изделие

Марка изделия	Марка бетона	Объем бетона $м^3$	Расход стали кг	Масса т
П7д-5б	300	0.06	7.9	0.15
П9д-15б	300	0.10	10.2	0.26

Со стороны расположения сеток $\frac{С1-4д}{14-200}$; $\frac{С1-4д}{16-200}$ нанести несмываемой краской знак ◆.

ТК	Сборные железобетонные каналы и тоннели из лотковых элементов	Серия 3.006-2	
1976	Плиты П7д-5б, П9д-15б	Выпуск II-2	Лист 34

ПРОМСТРОЙНИИПРОЕКТ

Гл. конструктор Рук. группы | Бродский Шнейдман | Проверил Рассчитал | Стативин Боярский

15745-02 44

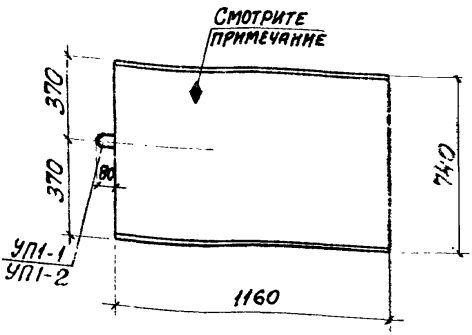

Выборка арматурных изделий

Марка изделия	Марка армат. издел.	Колич.	Выпуск	№ листа
П8д-8 П8д-8а	С1-4д 12-200	1	II-4	17
П8д-11 П8д-11а	С1-4д 14-200	1	II-4	17
П9д-15 П9д-15а	С1-4д 16-200	1	II-4	17

1-1
(для П8д-8, П8д-8а, П8д-11, П8д-11а)

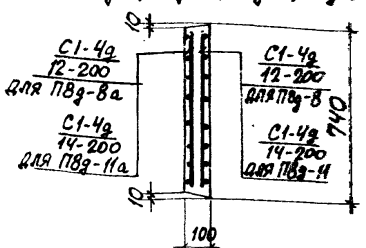

Выборка закладных элементов на одно изделие

Марка изделия	Марка закладн. элемента	Колич. шт. на одно изделие	№ листа
П8д-8 П8д-8а	УП1-2	1	Серия 1.400-9 вып. 1
П8д-11 П8д-11а	УП1-1	1	— " —
П9д-15 П9д-15а	УП1-1	1	— " —

1-1
(для П9д-15, П9д-15а)

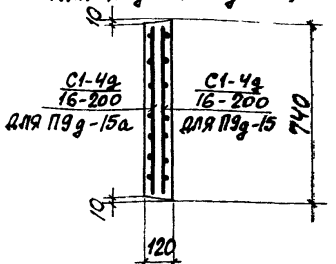

Показатели на одно железобетонное изделие

Марка изделия	Марка бетона	Объем бетона $м^3$	Расход стали кг	Масса т
П8д-8 П8д-8а	200	0.09	4.9	0,21
П8д-11 П8д-11а	300	0,09	6.7	0,21
П9д-15 П9д-15а	300	0.10	9.0	0.26

Со стороны расположения арматуры нанести несмываемой краской знак ♦

ТК	Сборные железобетонные каналы и тоннели из лотковых элементов	Серия 3.006-2	
1976	Плиты П8д-8, П8д-8а, П8д-11, П8д-11а, П9д-15, П9д-15а	Выпуск II-2	Лист 35

Стативин | Проверил | Шнейдман | Рук. группы

Гурович
Стативин
Исполнитель
Проверил
Бродский
Шнейдман
Гл. конструктор
Рук. группы

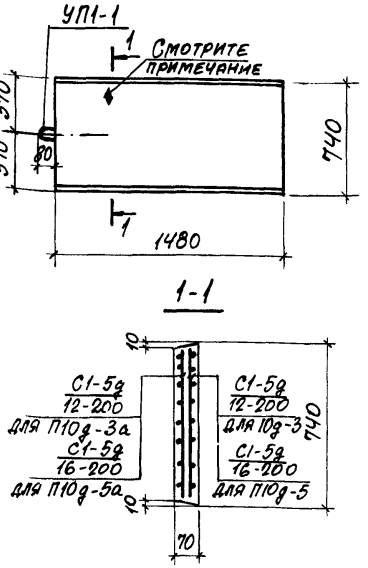

Выборка арматурных изделий

Марка изделия	Марка армат. издел.	Колич.	Выпуск	№ листа
П10д-3	С1-5д 12-200	1	II-4	18
П10д-3а	С1-5д 12-200	1	II-4	18
П10д-5	С1-5д 16-200	1	II-4	18
П10д-5а	С1-5д 16-200	1	II-4	18

Выборка закладных элементов на одно изделие

Марка изделия	Марка закладного элемента	Колич. шт. на одно изделие	№ листа
П10д-3	УП1-1	1	Серия 1.400-9 Вып. 1
П10д-3а	УП1-1	1	—"—
П10д-5	УП1-1	1	—"—
П10д-5а	УП1-1	1	—"—

Показатели на одно железобетонное изделие

Марка изделия	Марка бетона	Объем бетона м³	Расход стали кг	Масса т
П10д-3	300	0,08	6,1	0,19
П10д-3а	300	0,08	6,1	0,19
П10д-5	300	0,08	11,2	0,19
П10д-5а	300	0,08	11,2	0,19

Со стороны расположения арматуры нанести несмываемой краской знак ◆

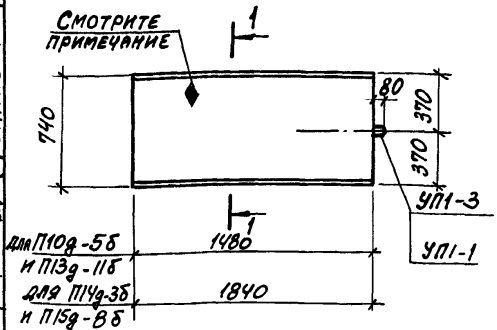

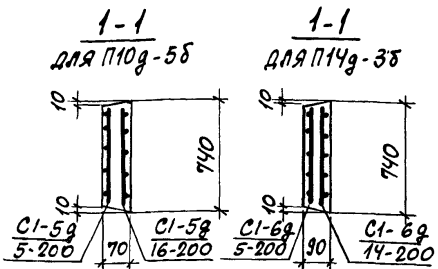

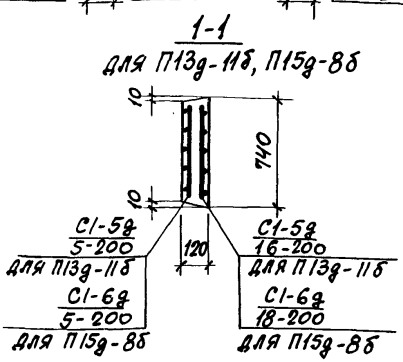

Выборка арматурных изделий

Марка изделия	Марка армат. издел.	Колич.	Выпуск	№ листа
П10д-5б	С1-5д / 16-200	1	II-4	18
	С1-5д / 5-200	1		16
П13д-11б	С1-5д / 16-200	1	II-4	18
	С1-5д / 5-200	1		16
П14д-3б	С1-6д / 14-200	1	II-4	19
	С1-6д / 5-200	1		19
П15д-8б	С1-6д / 18-200	1	II-4	19
	С1-6д / 5-200	1		19

Выборка закладных элементов на одно изделие

Марка изделия	Марка закладн. элемента	Колич. шт. на одно изделие	№ листа
П10д-5б	УП1-1	1	Серия 1.400-9 вып. 1
П13д-11б	УП1-3	1	— " —
П14д-3б	УП1-3	1	— " —
П15д-8б	УП1-3	1	— " —

Показатели на одно железобетонное изделие

Марка изделия	Марка бетона	Объем бетона $м^3$	Расход стали кг	Масса т
П10д-5б	300	0,08	12,6	0,19
П13д-11б	300	0,13	12,8	0,33
П14д-3б	300	0,12	12,9	0,31
П15д-8б	300	0,16	20,1	0,41

Со стороны расположения сеток С1-5д / 16-200; С1-6д / 14-200; С1-6д / 18-200 нанести несмываемой краской знак ♦

ТК	Сборные железобетонные каналы и тоннели из лотковых элементов	Серия 3.006-2	
1976	Плиты П10д-5б, П13д-11б, П14д-3б, П15д-8б	Выпуск II-2	Лист 37

Гурович | Стативин | Исполнитель | Проверил | Шнейдман | Гл. конструкт. | Рук. группы

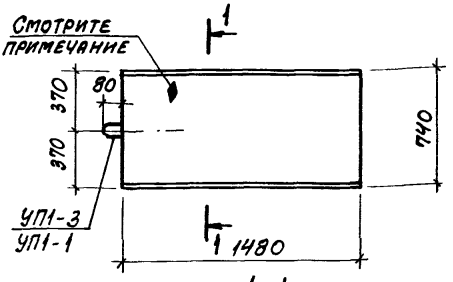

Выборка арматурных изделий

Марка изделия	Марка армат. издел.	Колич.	Выпуск	№ листа
П11g-8 П11g-8a	С1-5g / 14-200	1	II-4	18
П12g-11 П12g-11a	С1-5g / 14-200	1	II-4	18
П12g-15 П12g-15a	С1-5g / 16-200	1	II-4	18

1-1

для П11g-8, П11g-8a

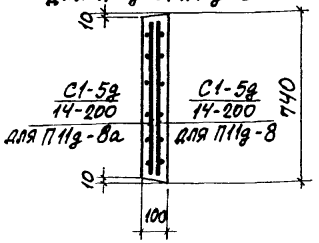

Выборка закладных элементов на одно изделие

Марка изделия	Марка закладн. элемента	Колич. шт. на одно изделие	№ листа
П11g-8 П11g-8a	УП1-1	1	Серия 1.400-9 вып. 1
П12g-11 П12g-11a	УП1-3	1	—"—
П12g-15 П12g-15a	УП1-3	1	—"—

1-1

для П12g-11, П12g-11a, П12g-15, П12g-15a

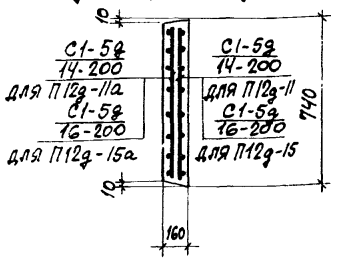

Показатели на одно железобетонное изделие

Марка изделия	Марка бетона	Объем бетона $м^3$	Расход стали кг	Масса т
П11g-8 П11g-8a	300	0.11	8.2	0,27
П12g-11 П12g-11a	300	0.18	8.4	0.44
П12g-15 П12g-15a	300	0.18	11.4	0.44

Со стороны расположения арматуры нанести несмываемой краской знак ♦

ТК	Сборные железобетонные каналы и тоннели из лотковых элементов	Серия 3.006-2	
1976	Плиты П11g-8, П11g-8a, П12g-11, П12g-11a, П12g-15, П12g-15a	Выпуск II-2	Лист 38

ПРОМСТРОЙНИИПРОЕКТ

Гл. конструкт. Рук. группы | Бродский Шнейдман | Исполнитель Проверил | Гурович Стативин

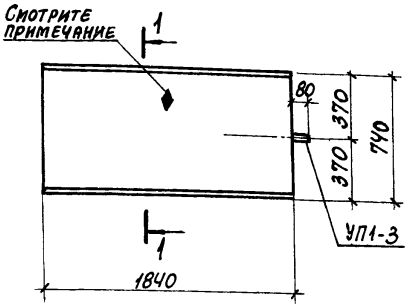

Выборка арматурных изделий

Марка изделия	Марка армат. издел.	Колич.	Выпуск	№ листа
П14д-3 П14д-3а	С1-6д / 14-200	1	II-4	19
П15д-5 П15д-5а	С1-6д / 14-200	1	II-4	19
П15д-8 П15д-8а	С1-6д / 18-200	1	II-4	19

1-1
(для П14д-3, П14д-3а)

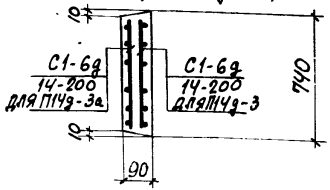

Выборка закладных элементов на одно изделие

Марка изделия	Марка закладн. элемента	Колич. шт. на одно изделие	№ листа
П14д-3 П14д-3а	УП1-3	1	Серия 1.400-9.в.I
П15д-5 П15д-5а	УП1-3	1	—"—
П15д-8 П15д-8а	УП1-3	1	—"—

1-1
(для П15д-5, П15д-5а, П15д-8, П15д-8а)

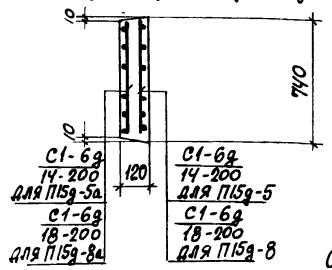

Показатели на одно железобетонное изделие

Марка изделия	Марка бетона	Объем бетона $м^3$	Расход стали кг	Масса т
П14д-3 П14д-3а	300	0.12	10.9	0,31
П15д-5 П15д-5а	300	0.16	10.9	0.41
П15д-8 П15д-8а	300	0.16	17.9	0,41

Со стороны расположения арматуры нанести несмываемой краской знак ♦

ТК	Сборные железобетонные каналы и тоннели из лотковых элементов	Серия 3.006-2	
1976	Плиты П14д-3, П14д-3а, П15д-5, П15д-5а, П15д-8, П15д-8а	Выпуск II-2	Лист 39

ПРОМСТРОЙНИИПРОЕКТ | Гл. конструкт. Рук. группы | Бродский Шнейдман | Исполнитель Проверил | Гурович Стативин

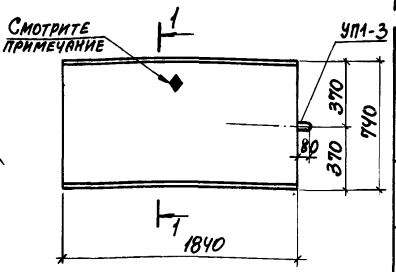

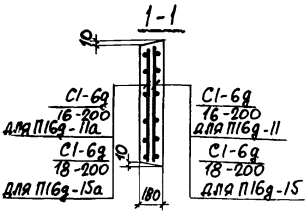

Выборка арматурных изделий

Марка изделия	Марка армат. издел.	Колич.	Выпуск	№ листа
П16д-11	С1-6д / 16-200	1	II-4	19
П16д-11а	С1-6д / 16-200	1	II-4	19
П16д-15	С1-6д / 18-200	1	II-4	19
П16д-15а	С1-6д / 18-200	1	II-4	19

Выборка закладных элементов на одно изделие

Марка изделия	Марка закладного элемента	Колич. шт. на одно изделие	№ листа
П16д-11	УП1-3	1	Серия 1.400-9.в I
П16д-11а	УП1-3	1	—"—
П16д-15	УП1-3	1	—"—
П16д-15а	УП1-3	1	—"—

Показатели на одно железобетонное изделие

Марка изделия	Марка бетона	Объем бетона м³	Расход стали кг	Масса т
П16д-11	300	0,25	14.8	0.61
П16д-11а	300	0,25	14.8	0.61
П16д-15	300	0,25	17,9	0.61
П16д-15а	300	0,25	17,9	0.61

Со стороны расположения арматуры нанести несмываемой краской знак ♦

ТК	Сборные железобетонные каналы и тоннели из лотковых элементов	Серия 3.006-2	
1976	Плиты П16д-11, П16д-11а, П16д-15, П16д-15а	Выпуск II-2	Лист 40

ПРОМСТРОЙНИИПРОЕКТ

Гл. конструктор | Рук. группы | Бродский | Шнейдман | Исполнитель | Проверил | Гурович | Стативин

ПРОМСТРОЙНИИПРОЕКТ | Рук. группы | Инженер | Шнейдман | Проверил | Ярошевский | Гл. инженер проекта | Статкевич | Гудовин

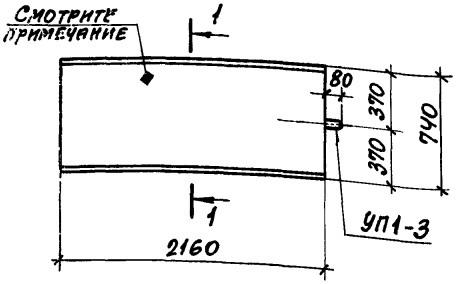

Выборка арматурных изделий

Марка изделия	Марка армат. издел.	Колич.	Выпуск	№ листа
П17д-3 П17д-3а	С1-7д 14-200	1	II-4	20
П18д-5 П18д-5а	С1-7д 16-200	1	II-4	20
П18д-8 П18д-8а	С1-7д 18-200	1	II-4	20

1-1

(для П17д-3, П17д-3а)

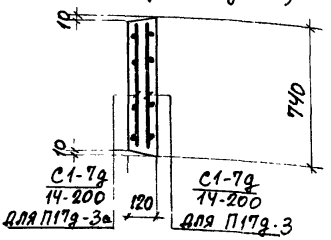

1-1

(для П18д-5, П18д-5а, П18д-8, П18д-8а)

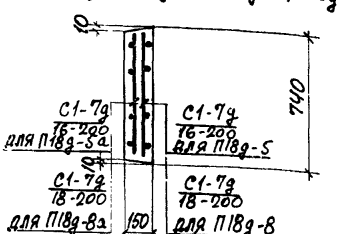

Выборка закладных элементов на одно изделие

Марка изделия	Марка закладн. элемента	Колич. шт. на одно изделие	№ листа
П17д-3 П17д-3а	УП1-3	1	Серия 1.400-2 в.1
П18д-5 П18д-5а	УП1-3	1	—"—
П18д-8 П18д-8а	УП1-3	1	—"—

Показатели на одно железобетонное изделие

Марка изделия	Марка бетона	Объем бетона м³	Расход стали Кг	Масса т
П17д-3 П17д-3а	300	0,19	12,1	0,48
П18д-5 П18д-5а	300	0,24	16,3	0,60
П18д-8 П18д-8а	300	0,24	19,9	0,60

Со стороны расположения арматуры нанести несмываемой краской ◆

ТК	Сборные железобетонные каналы и тоннели из лотковых элементов	Серия 3.006-2	
1976	Плиты П17д-3, П17д-3а, П18д-5, П18д-5а, П18д-8, П18д-8а	Выпуск II-2	Лист 41

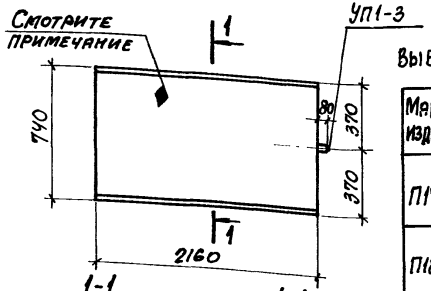

Выборка арматурных изделий

Марка изделия	Марка армат. издел	Колич.	Выпуск	№ листа
П17д-3б	С1-7д / 14-200	1	II-4	20
	С1-7д / 5-200	1		20
П18д-8б	С1-7д / 18-200	1	II-4	20
	С1-7д / 5-200	1		20

1-1 для П17д-3б

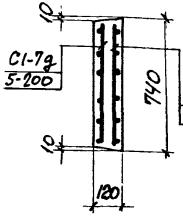

1-1 для П18д-8б

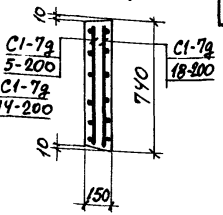

Выборка закладных элементов на одно изделие

Марка изделия	Марка закладного элемента	Колич. шт. на одно изделие	№ листа
П17д-3б	УП1-3	1	Серия 1.400-9 вып.1
П18д-8б	УП1-3	1	— " —

Показатели на одно железобетонное изделие

Марка изделия	Марка бетона	Объем бетона м³	Расход стали кг	Масса т
П17д-3б	300	0.19	14.3	0.48
П18д-8б	300	0.24	22.1	0.60

Со стороны расположения сеток $\frac{С1-7}{14-200}$; $\frac{С1-7}{18-200}$ нанести несмываемой краской знак ♦

ТК	Сборные железобетонные каналы и тоннели из лотковых элементов	Серия 3.006-2	
1976	Плиты П17д-3б, П18д-8б	Выпуск II-2	Лист 42

Стативин Боярский
Проверил Рассчитал
Бродский Шнейдман
Гл. конс. рук. ОР
Рук. группы

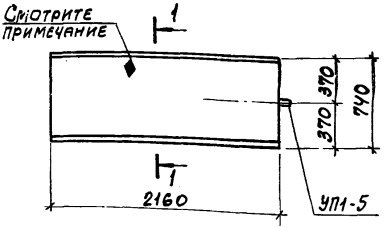

1-1

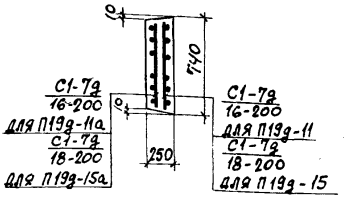

Выборка арматурных изделий

Марка изделия	Марка армат. издел.	Колич.	Выпуск	№ листа
П19д-11	С1-7д / 16-200	1	II-4	20
П19д-11а	С1-7д / 16-200	1	II-4	20
П19д-15	С1-7д / 18-200	1	II-4	20
П19д-15а	С1-7д / 18-200	1	II-4	20

Выборка закладных элементов на одно изделие

Марка изделия	Марка закладного элемента	Колич. шт. на одно изделие	№ листа
П19д-11	УП1-5	1	Серия 1.400-9 в.I
П19д-11а	УП1-5	1	—"—
П19д-15	УП1-5	1	—"—
П19д-15а	УП1-5	1	—"—

Показатели на одно железобетонное изделие

Марка изделия	Марка бетона	Объем бетона м³	Расход стали кг	Масса т
П19д-11	300	0.40	16.6	1.00
П19д-11а	300	0.40	16.6	1.00
П19д-15	300	0,40	20.2	1.00
П19д-15а	300	0.40	20.2	1.00

Со стороны расположения арматуры нанести несмываемой краской знак ◆

ТК	Сборные железобетонные каналы и тоннели из лотковых элементов	Серия 3.006-2	
1976	Плиты П19д-11, П19д-11а, П19д-15, П19д-15а	Выпуск II-2	Лист 43

ПРОМЕТРОЙНИИПРОЕКТ | Гл. конструктор | Рук. группы | Бродский | Шнейдман | Исполнитель | Проверил | Стативин

ГУРОВИЧ
СТАТИВИН
ИСПОЛНИТЕЛЬ
ПРОВЕРИЛ
БРОДСКИЙ
ШНЕЙДМАН
ГЛ. КОНСТРУКТ.
РУК. ГРУППЫ

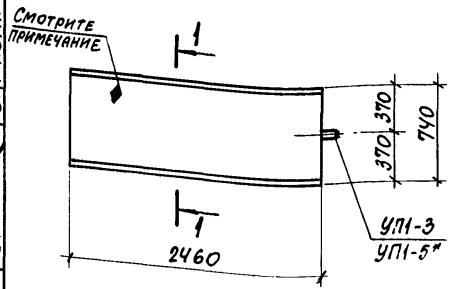

1-1

Для П20g-3, П20g-3а

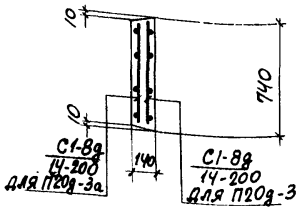

1-1

Для П21g-5, П21g-5а, П21g-8, П21g-8а

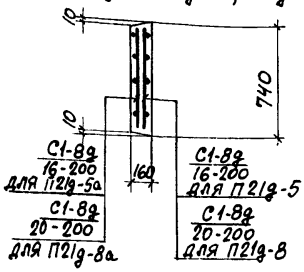

Выборка арматурных изделий

Марка изделия	Марка армат. издел.	Колич.	Выпуск	№ листа
П20g-3 П20g-3а	С1-8g 14-200	1	II-4	21
П21g-5 П21g-5а	С1-8g 16-200	1	II-4	21
П21g-8 П21g-8а	С1-8g 20-200	1	II-4	21

Выборка закладных элементов на одно изделие

Марка изделия	Марка закладн. элемента	Колич. шт. на одно изделие	№ листа
П20g-3 П20g-3а	УП1-3	1	Серия 1.400-9. в I
П21g-5 П21g-5а	УП1-5*	1	—"—
П21g-8 П21g-8а	УП1-5*	1	—"—

Показатели на одно железобетонное изделие

Марка изделия	Марка бетона	Объем бетона м³	Расход стали кг	Масса т
П20g-3 П20g-3а	300	0.25	13.8	0.64
П21g-5 П21g-5а	300	0.29	18.5	0.73
П21g-8 П21g-8а	300	0.29	27.2	0.73

Со стороны расположения арматуры нанести несмываемой краской знак ◆

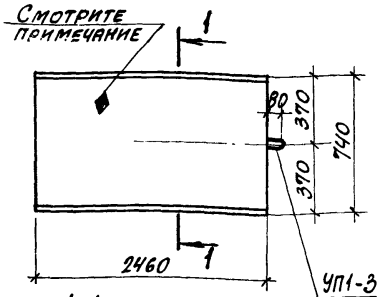

Выборка арматурных изделий

Марка изделия	Марка армат. издел.	Колич.	Выпуск	№ листа
П20д-3б	С1-8д / 14-200	1	II-4	21
	С1-8д / 5-200	1		21
П21д-5б	С1-8д / 16-200	1	II-4	21
	С1-8д / 5-200	1		21

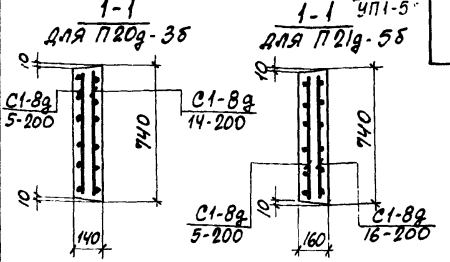

Выборка закладных элементов на одно изделие

Марка изделия	Марка закладного элемента	Колич. шт. на одно изделие	№ листа
П20д-3б	УП1-3	1	Серия 1.400-9 вып. 1
П21д-5б	УП1-5*	1	— " —

Показатели на одно железобетонное изделие

Марка изделия	Марка бетона	Объем бетона $м^3$	Расход стали кг	Масса т
П20д-3б	300	0,25	16,3	0,64
П21д-5б	300	0,29	21,3	0,73

Со стороны расположения сеток $\frac{С1-8д}{14-200}$; $\frac{С1-8д}{16-200}$ нанести несмываемой краской знак ♦

ТК	Сборные железобетонные каналы и тоннели из лотковых элементов	Серия 3.006-2	
1976	Плиты П20д-3б, П21д-5б	Выпуск II-2	Лист 45

ПРОМСТРОЙНИИПРОЕКТ | Гл. конструктор | Рук. группы | Бродский | Шнейдман | Проверил | Рассчитал | Стативин | Боярский

ПРОМСТРОЙНИИПРОЕКТ
Гл. конструктор Рук. группы Бродский Шнейдман
Исполнитель Проверил Гурович Стативин

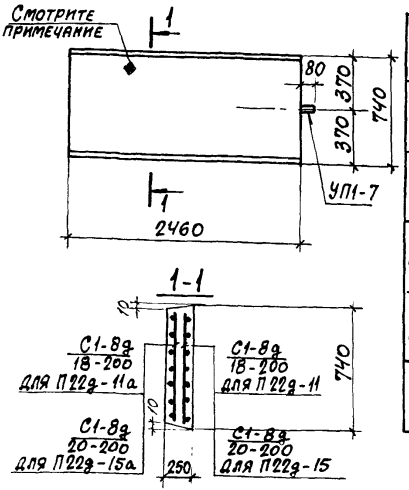

Выборка арматурных изделий

Марка изделия	Марка армат. издел.	Колич.	Выпуск	№листа
П22д-11	С1-8д 18-200	1	II-4	21
П22д-11а	С1-8д 18-200	1	II-4	21
П22д-15	С1-8д 20-200	1	II-4	21
П22д-15а	С1-8д 20-200	1	II-4	21

Выборка закладных элементов на одно изделие

Марка изделия	Марка закладного элемента	Колич. шт. на одно изделие	№ листа
П22д-11	УП1-7	1	Серия 1.400-9в.I
П22д-11а	УП1-7	1	—"—
П22д-15	УП1-7	1	—"—
П22д-15а	УП1-7	1	—"—

Показатели на одно железобетонное изделие

Марка изделия	Марка бетона	Объем бетона м³	Расход стали кг	Масса т
П22д-11	300	0,46	23,5	1,14
П22д-11а	300	0,46	23,5	1,14
П22д-15	300	0,46	28,1	1,14
П22д-15а	300	0,46	28,1	1,14

Со стороны расположения арматуры нанести несмываемой краской знак ◆

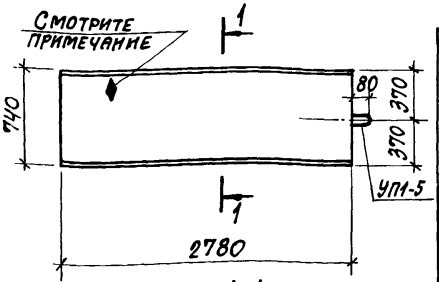

1-1
для П23д-3, П23д-3а

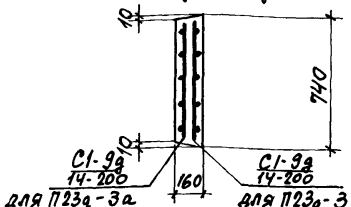

1-1
для П24д-5, П24д-5а, П24д-8, П24д-8а

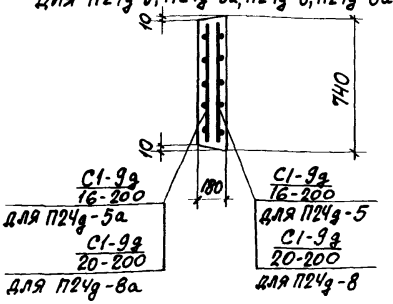

Выборка арматурных изделий

Марка изделия	Марка армат. издел.	Колич.	Выпуск	№ листа
П23д-3 П23д-3а	С1-9д 14-200	1	II-4	23
П24д-5 П24д-5а	С1-9д 16-200	1	II-4	23
П24д-8 П24д-8а	С1-9д 20-200	1	II-4	23

Выборка закладных элементов на одно изделие

Марка изделия	Марка закладн. элемента	Колич. шт. на одно изделие	№ листа
П23д-3 П23д-3а	УП1-5	1	серия 1.400-3.8.1
П24д-5 П24д-5а	УП1-5	1	— " —
П24д-8 П24д-8а	УП1-5	1	— " —

Показатели на одно железобетонное изделие

Марка изделия	Марка бетона	Объем бетона м³	Расход стали кг	Масса т
П23д-3 П23д-3а	300	0,33	15,7	0,82
П24д-5 П24д-5а	300	0,37	21,0	0,93
П24д-8 П24д-8а	300	0,37	30,8	0,93

Со стороны расположения арматуры нанести несмываемой краской знак ◆

ТК | СБОРНЫЕ ЖЕЛЕЗОБЕТОННЫЕ КАНАЛЫ И ТОННЕЛИ ИЗ ЛОТКОВЫХ ЭЛЕМЕНТОВ | СЕРИЯ 3.006-2

1976 | Плиты П23д-3, П23д-3а, П24д-5, П24д-5а, П24д-8, П24д-8а | Выпуск II-2 | Лист 47

ПРОМТРАНСПРОЕКТ | Гл. конструкт. | Рук. группы | Шнейдман | Проверил | Бродский | Исполнитель | Гурович | Статнин

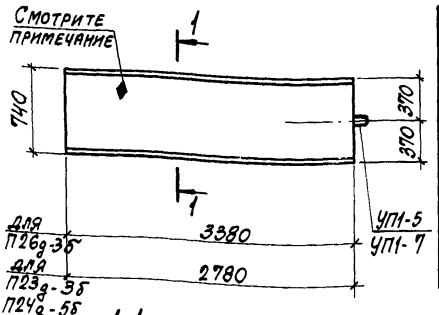

Выборка арматурных изделий

Марка изделия	Марка армат. издел.	Колич.	Выпуск	№ листа
П23д-3б	С1-9д / 14-200	1	II-4	23
	С1-9д / 5-200	1		22
П24д-5б	С1-9д / 16-200	1	II-4	23
	С1-9д / 5-200	1		22
П26д-3б	С1-10д / 16-200	1	II-4	24
	С1-10д / 5-200	1		22

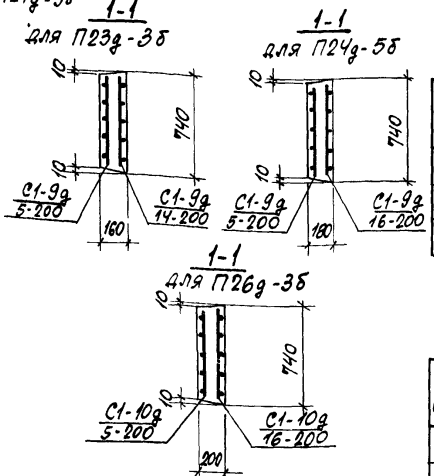

Выборка закладных элементов на одно изделие

Марка изделия	Марка закладн. элемента	Колич. шт. на одно изделие	№ листа
П23д-3б	УП1-5	1	Серия 1.400-9 в.1
П24д-5б	УП1-7	1	—"—
П26д-3б	УП1-7	1	—"—

Показатели на одно железобетонное изделие

Марка изделия	Марка бетона	Объем бетона м³	Расход стали кг	Масса т
П23д-3б	300	0,33	18,5	0,82
П24д-5б	300	0,37	24,4	0,93
П26д-3б	300	0,50	29,3	1,25

Со стороны расположения сеток $\frac{С1-9д}{14-200}$; $\frac{С1-9д}{16-200}$; $\frac{С1-10д}{16-200}$ нанести несмываемой краской знак ◆.

ТК	Сборные железобетонные каналы и тоннели из лотковых элементов	Серия 3.006-2	
1976	Плиты П23д-3б, П24д-5б, П26д-3б	Выпуск II-2	Лист 48

ПРОМЕТРОЙНИЙПРОЕКТ | Гл. конструкт. | Рук. группы | Бродский | Шнейдман | Исполнитель | Проверил | Турович | Стативин

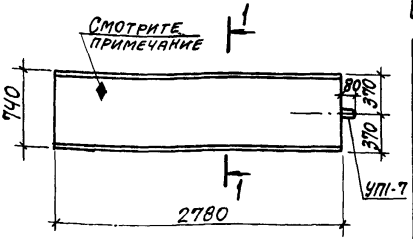

1-1

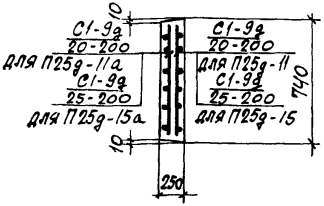

Выборка арматурных изделий

Марка изделия	Марка армат. издел.	Колич.	Выпуск	№ листа
П25д-11	С1-9д / 20-200	1	II-4	23
П25д-11а	С1-9д / 20-200	1	II-4	23
П25д-15	С1-9д / 25-200	1	II-4	23
П25д-15а	С1-9д / 25-200	1	II-4	23

Выборка закладных элементов на одно изделие

Марка изделия	Марка закладного элемента	Колич. шт. на одно изделие	№ листа
П25д-11	УП1-7	1	Серия 1.400-9, вып. 1
П25д-11а	УП1-7	1	—"—
П25д-15	УП1-7	1	—"—
П25д-15а	УП1-7	1	—"—

Показатели на одно железобетонное изделие

Марка изделия	Марка бетона	Объем бетона $м^3$	Расход стали кг	Масса т
П25д-11	300	0,51	31,4	1,29
П25д-11а	300	0,51	31,4	1,29
П25д-15	300	0,51	48,1	1,29
П25д-15а	300	0,51	48,1	1,29

Со стороны расположения арматуры нанести несмываемой краской знак ♦

ТК	Сборные железобетонные каналы и тоннели из лотковых элементов	Серия 3.006-2	
1976	Плиты П25д-11, П25д-11а, П25д-15, П25д-15а	Выпуск II-2	Лист 49

ПРОМЕТРОИНИИПРОЕКТ | Гл. конструктор | Рук. группы | Бродский | Шнейдман | Исполнитель | Проверил | Гурович | Стативин

15745-02

Гл. конструкт. Рук. группы | Бродский Шнейдман | Исполнитель Проверил | Гурович Статвин

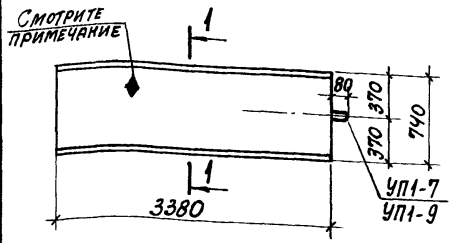

1-1
для П26д-3, П26д-3а
П26д-5, П26д-5а

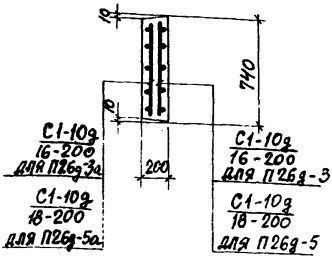

1-1
для П27д-8, П27д-8а

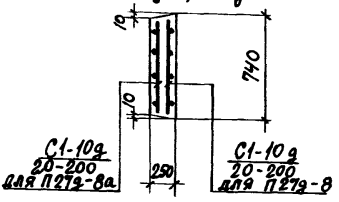

Выборка арматурных изделий

Марка изделия	Марка армат. издел.	Колич.	Выпуск	№ листа
П26д-3	С1-10д 16-200	1	II-4	24
П26д-3а				
П26д-5	С1-10д 18-200	1	II-4	24
П26д-5а				
П27д-8	С1-10д 20-200	1	II-4	24
П27д-8а				

Выборка закладных элементов на одно изделие

Марка изделия	Марка закладн. элемента	Колич. шт. на одно изделие	№ листа
П26д-3 П26д-3а	УП1-7	1	Серия 1.400-9 Вып.1
П26д-5 П26д-5а	УП1-7	1	—"—
П27д-8 П27д-8а	УП1-9	1	—"—

Показатели на одно железобетонное изделие

Марка изделия	Марка бетона	Объем бетона м³	Расход стали кг.	Масса т
П26д-3 П26д-3а	300	0,50	25.9	1.25
П26д-5 П26д-5а	300	0.50	31.5	1.25
П27д-8 П27д-8а	300	0.63	38.3	1.56

Со стороны расположения арматуры нанести несмываемой краской знак ◆

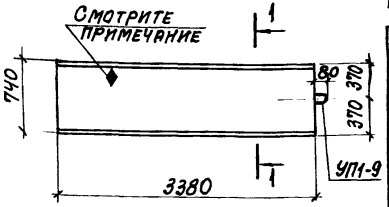

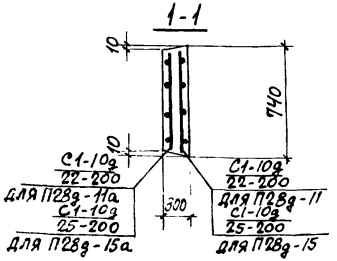

Выборка арматурных изделий

Марка изделия	Марка армат. издел.	Колич.	Выпуск	№ листа
П28д-11	С1-10д / 22-200	1	II-4	24
П28д-11а	С1-10д / 22-200	1	II-4	24
П28д-15	С1-10д / 25-200	1	II-4	24
П28д-15а	С1-10д / 25-200	1	II-4	24

Выборка закладных элементов на одно изделие

Марка изделия	Марка закладного элемента	Колич. шт. на одно изделие	№ листа
П28д-11	УП1-9	1	Серия 1.400-9 вып.1
П28д-11а	УП1-9	1	—"—
П28д-15	УП1-9	1	—"—
П28д-15а	УП1-9	1	—"—

Показатели на одно железобетонное изделие

Марка изделия	Марка бетона	Объем бетона м³	Расход стали кг	Масса т
П28д-11	300	0,75	47.0	1.88
П28д-11а	300	0,75	47.0	1.88
П28д-15	300	0,75	58.7	1.88
П28д-15а	300	0.75	58.7	1.88

Со стороны расположения арматуры нанести несмываемой краской знак ♦

ТК	Сборные железобетонные каналы и тоннели из лотковых элементов	Серия 3.006-2	
1976	Плиты П28д-11, П28д-11а, П28д-15, П28д-15а	Выпуск II-2	Лист 51

Урович Стативин
Исполнитель Проверил
Бродский Шнейдман
Конструктор Рук. группы

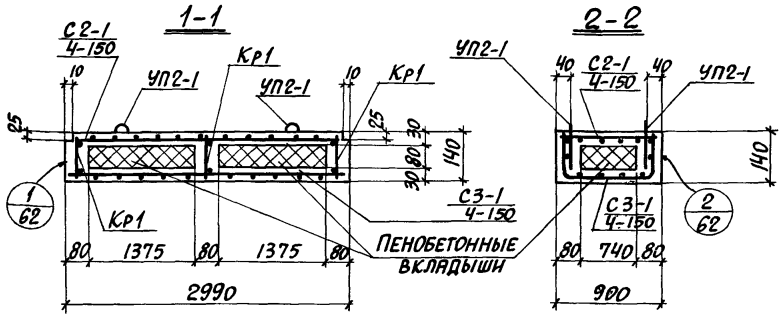

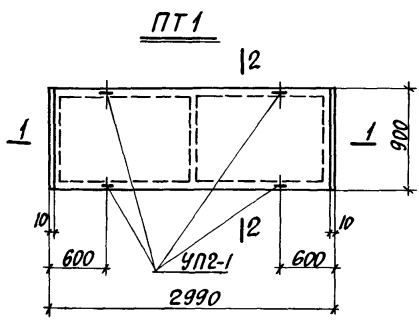

Выборка арматурных изделий

Марка изделия	Марка арматурн. изделия	Колич.	Выпуск	№ листа
ПТ1	С2-1 / 4-150	1	II-4	25
	С3-1 / 4-150	1		26
	Кр1	3		28

Выборка закладных элементов на одну плиту

Марка изделия	Марка закладн. элемента	Колич. шт. на одно изделие	№ листа
ПТ1	УП2-1	4	Серия 1.400-9, в.1

Показатели на одну плиту

Марка плиты	Вес т	Марка		Объем		Расход стали кг.
		Пенобетона	Бетона	Пенобетона, м³	Бетона м³	
ПТ1	0.60	γ=500	300	0.16	0.21	12.1

Рук. группы Шнейдман

ТК	Сборные железобетонные каналы и тоннели из лотковых элементов	Серия 3.006-2
1976	Плита ПТ1	Выпуск II-2 / Лист 52

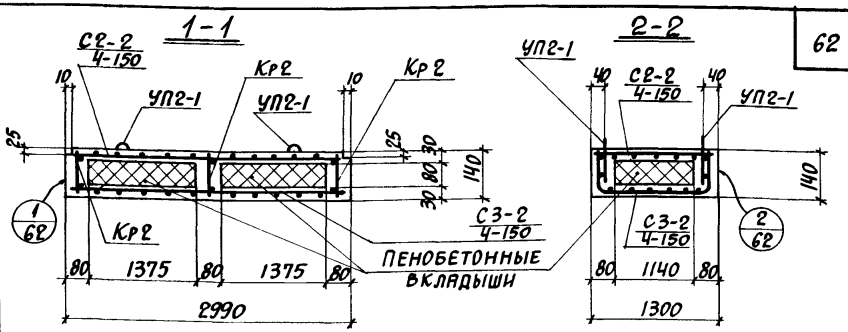

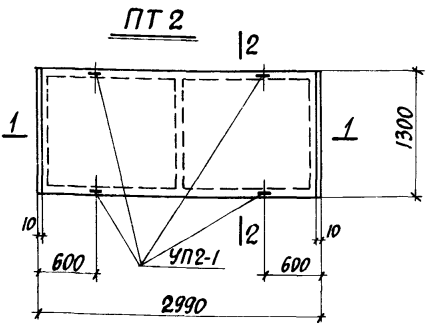

Выборка арматурных изделий

Марка изделия	Марка арматурн. изделия	Колич.	Выпуск	№ листа
ПТ2	С2-2 / 4-150	1	II-4	25
	С3-2 / 4-150	1		26
	Кр2	3		28

Выборка закладных элементов на одну плиту

Марка изделия	Марка закладн. элемента	Колич. шт. на одно изделие	№ листа
ПТ2	УП2-1	4	Серия 1.400-9, в.1

Показатели на одну плиту

Марка плиты	Вес т	Марка		Объем		Расход стали кг.
		Пено-бетона	Бетона	Пено-бетона, м³	Бетона м³	
ПТ2	0.85	γ=500	300	0.25	0.29	15.8

ТК	Сборные железобетонные каналы и тоннели из лотковых элементов	Серия 3.006-2	
1976	Плита ПТ2	Выпуск II-2	Лист 53

Стативин | Проверил | Бродский | Шнейдман | Гл. конструктор | Рук. группы | Промстройниипроект

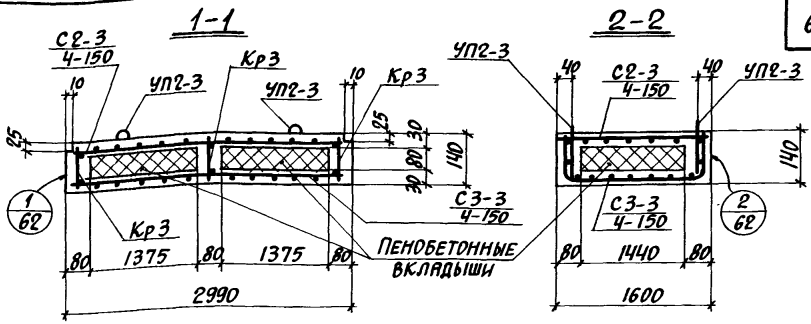

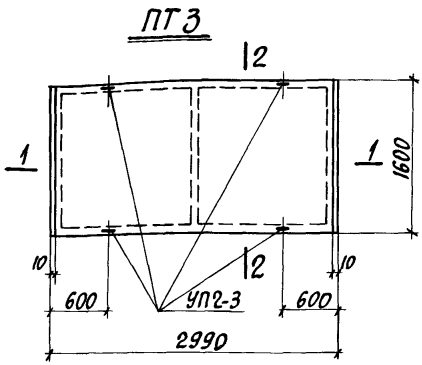

Выборка арматурных изделий

Марка изделия	Марка арматурн. изделия	Колич.	Выпуск	№ листа
ПТ3	С2-3 / 4-150	1	II-4	25
	С3-3 / 4-150	1		26
	Кр3	3		28

Выборка закладных элементов на одну плиту

Марка изделия	Марка закладн. элемента	Колич. шт. на одно изделие	№ листа
ПТ3	УП2-3	4	серия 1.400-9, в.1

Показатели на одну плиту

Марка плиты	Вес т.	Марка		Объем		Расход стали кг.
		Пено-бетона	Бетона	Пено-бетона, м³	Бетона м³	
ПТ3	1.04	γ=500	300	0.32	0,35	21.3

ТК	Сборные железобетонные каналы и тоннели из лотковых элементов	Серия 3.006-2	
1976	Плита ПТ3	Выпуск II-2	Лист 54

Стативин | Проверил | Бродский | Шнейдман | Гл. конструктор | Рук. группы | ПРОМСТРОЙНИИПРОЕКТ

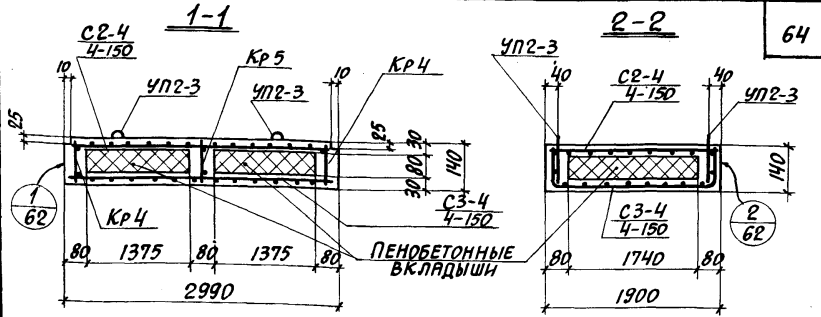

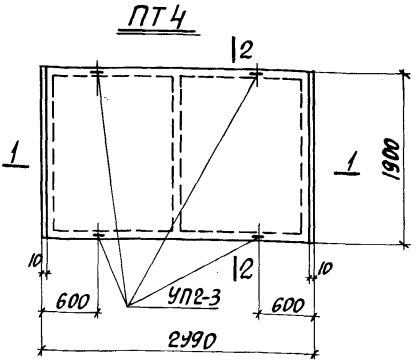

Выборка арматурных изделий

Марка изделия	Марка арматурн. изделия	Колич.	Выпуск	№ листа
ПТ4	С2-4 / 4-150	1	II-4	25
	С3-4 / 4-150	1		27
	Кр4	2		28
	Кр5	1		29

Выборка закладных элементов на одну плиту

Марка изделия	Марка закладн. элемента	Колич. шт. на одно изделие	№ листа
ПТ4	УП2-3	4	Серия 1.400-9, в. 1

Показатели на одну плиту

Марка плиты	Вес т	Марка		Объем		Расход стали кг.
		Пено-бетона	Бетона	Пено-бетона, м³	Бетона м³	
ПТ4	1.22	γ=500	300	0.38	0.41	26.6

ТК	Сборные железобетонные каналы и тоннели из лотковых элементов	Серия 3.006-2	
1976	Плита ПТ4	Выпуск II-2	Лист 55

Статибин
Проверил
Бродский
Шнейдман
Гл. конструктор
Рук. группы
Промстройниипроект

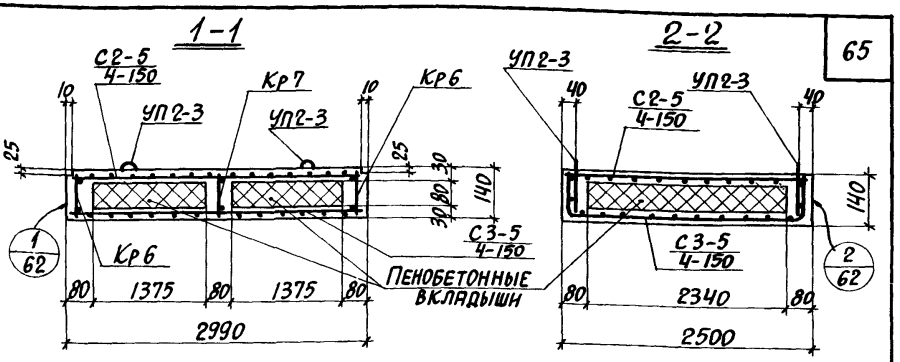

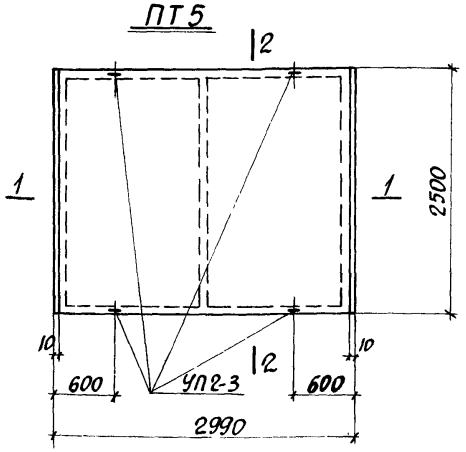

Выборка арматурных изделий

Марка изделия	Марка арматурн. изделия	Колич.	Выпуск	№ листа
ПТ5	С2-5 / 4-150	1	II-4	25
	С3-5 / 4-150	1		27
	Кр6	2		29
	Кр7	1		29

Выборка закладных элементов на одну плиту

Марка изделия	Марка закладн. элемента	Колич. шт на одно изделие	№ листа
ПТ5	УП2-3	4	Серия 1.400-9, в.1

Показатели на одну плиту

Марка плиты	Вес т	Марка пенобетона	Марка бетона	Объем пенобетона, м³	Объем бетона м³	Расход стали кг.
ПТ5	1.56	γ=500	300	0.52	0.52	33.5

ТК	Сборные железобетонные каналы и тоннели из лотковых элементов	Серия 3.006-2	
1976	Плита ПТ5	Выпуск II-2	Лист 56

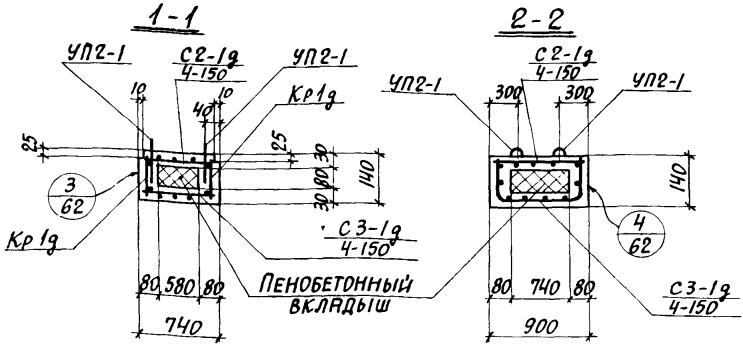

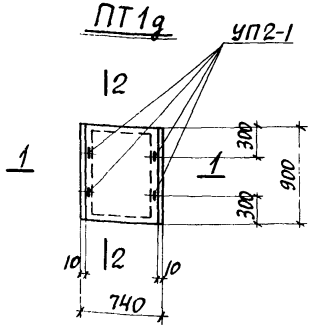

Выборка арматурных изделий

Марка изделия	Марка арматурн. изделия	Колич.	Выпуск	№ листа
ПТ1g	С2-1g / 4-150	1	II-4	30
	С3-1g / 4-150	1		31
	Кр1g	2		33

Выборка закладных элементов на одну плиту

Марка изделия	Марка закладн. элемента	Колич. шт. на одно изделие	№ листа
ПТ1g	УП2-1	4	Серия 1.400-9, в.1

Показатели на одну плиту

Марка плиты	Вес т	Марка		Объем		Расход стали кг.
		Пено-бетона	Бетона	Пено-бетона, м³	Бетона м³	
ПТ1g	0.17	γ=500	300	0.03	0.06	4.9

ТК	Сборные железобетонные каналы и тоннели из лотковых элементов	Серия 3.006-2	
1976	Плита ПТ1g	Выпуск II-2	Лист 57

ПРОМЕТРОИНИИПРОЕКТ
Рук. группы
Шнейдман
Проверил
Стативин

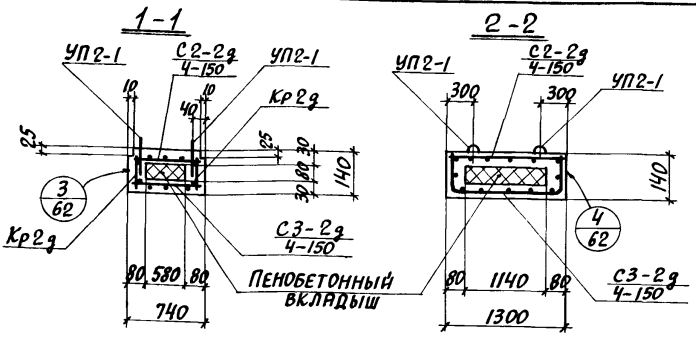

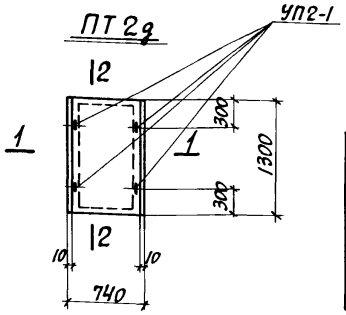

Выборка арматурных изделий

Марка изделия	Марка армату. изделия	Колич.	Выпуск	№ листа
ПТ2д	С2-2д 4-150	1	II-4	30
	С3-2д 4-150	1		31
	Кр2д	2		33

Выборка закладных элементов на одну плиту

Марка изделия	Марка закладн. элемента	Колич. шт. на одно изделие	№ листа
ПТ2д	УП2-1	4	Серия 1.400-3.в.1

Показатели на одну плиту

Марка плиты	Вес т	Марка		Объем		Расход стали кг.
		пенобетона	бетона	пенобетона м	бетона м³	
ПТ2д	0.23	γ=500	300	0.05	0.08	6.2

ТК	Сборные железобетонные каналы и тоннели из лотковых элементов	Серия 3.006-2	
1976	Плита ПТ2д	Выпуск II-2	Лист 58

ПРОМСТРОЙНИИПРОЕКТ | Гл. конструктор Рук. группы | Бродский Шнейдман | Проверил | Стативин

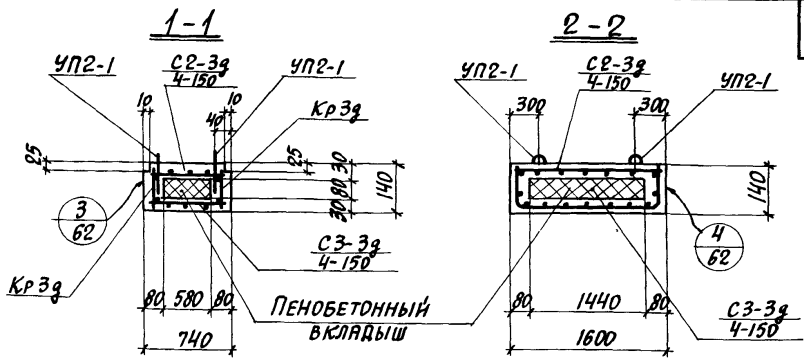

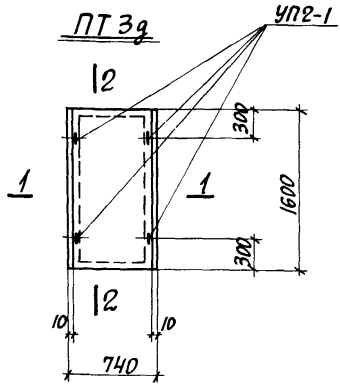

Выборка арматурных изделий

Марка изделия	Марка арматурн. изделия	Колич.	Выпуск	№ листа
ПТ3д	С2-3д 4-150	1	II-4	30
	С3-3д 4-150	1		31
	Кр3д	2		33

Выборка закладных элементов на одну плиту

Марка изделия	Марка закладн. элемента	Колич. шт. на одно изделие	№ листа
ПТ3д	УП2-1	4	Серия 1.400-9 в.1

Показатели на одну плиту

Марка плиты	Вес т	Марка		Объем		Расход стали кг.
		Пенобетона	Бетона	Пенобетона м³	Бетона м³	
ПТ3д	0.29	γ=500	300	0.07	0.10	7.5

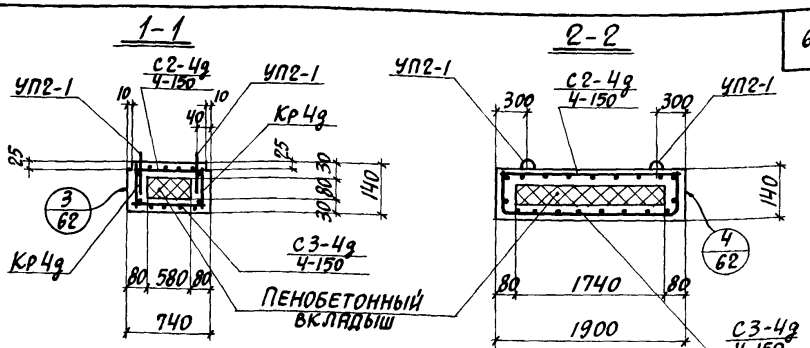

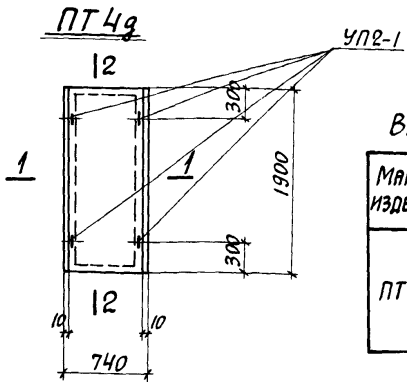

Выборка арматурных изделий

Марка изделия	Марка арматурн. изделия	Колич.	Выпуск	№ листа
ПТ4д	С2-4д 4-150	1	II-4	30
	С3-4д 4-150	1		32
	Кр4д	2		33

Выборка закладных элементов на одну плиту

Марка изделия	Марка закладн. элемента	Колич. шт. на одно изделие	№ листа
ПТ4д	УП2-1	4	Серия 1.400-9, в.1

Показатели на одну плиту

Марка плиты	Вес т.	Марка		Объем		Расход стали кг.
		Пенобетона	Бетона	Пенобетона, м³	Бетона м³	
ПТ4д	0,34	γ=500	300	0,08	0,12	8,6

ТК	Сборные железобетонные каналы и тоннели из лотковых элементов	Серия 3.006-2	
1976	Плита ПТ4д	Выпуск II-2	Лист 60

Рук. группы Шнейдман

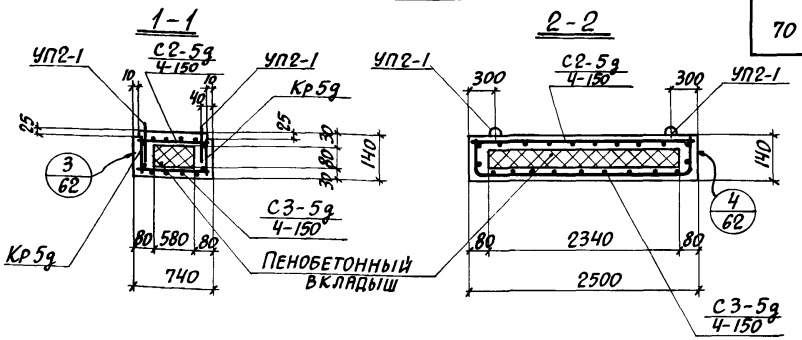

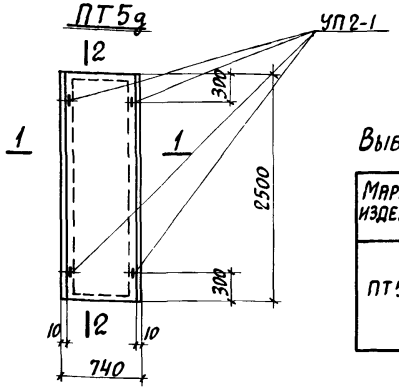

Выборка арматурных изделий

Марка изделия	Марка арматурн. изделия	Колич.	Выпуск	№ листа
ПТ5g	С2-5g / 4-150	1	II-4	30
	С3-5g / 4-150	1		32
	Кр5g	2		33

Выборка закладных элементов на одну плиту

Марка изделия	Марка закладн. элемента	Колич. шт. на одно изделие	№ листа
ПТ5g	УП2-1	4	Серия 1.400-9, в.1

Показатели на одну плиту

Марка плиты	Вес т	Марка		Объем		Расход стали кг.
		Пенобетона	Бетона	Пенобетона, м³	Бетона м³	
ПТ5g	0.44	γ=500	300	0.11	0.15	10.8

ТК	Сборные железобетонные каналы и тоннели из лотковых элементов	Серия 3.006-2	
1976	Плита ПТ5g	Выпуск II-2	Лист 61

Гл. конструктор Рук. группы | Бродский Шнейдман | Проверил | Стативин

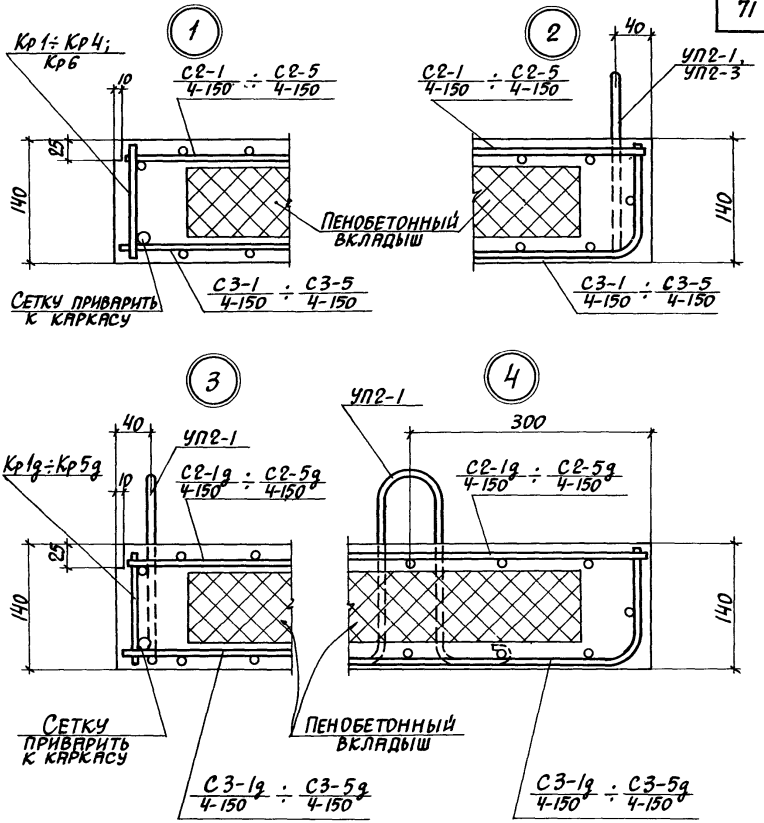

ТК	Сборные железобетонные каналы и тоннели из лотковых элементов	Серия 3.006-2	
1976	Плиты ПТ1÷ПТ5, ПТ1g÷ПТ5g. Узлы 1, 2, 3, 4.	Выпуск II-2	Лист 62

ПРОМСТРОЙПРОЕКТ
Гл. конструктор Рук. группы
Бродский Шнейдман
Проверил
Стативин

ПП1, ПП2, ПП3

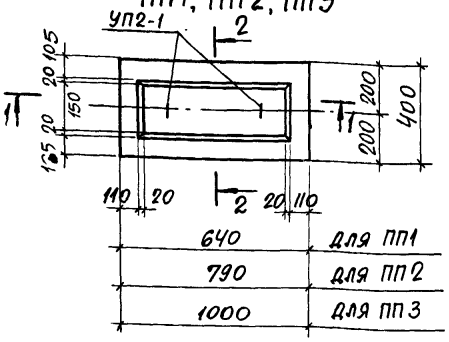

Выборка арматурных изделий

Марка изделия	Марка армат. издел.	Колич.	Выпуск	№ листа
ПП1	СЧ-1 / 6-200	2	II-4	34
ПП2	СЧ-2 / 6-200	2	II-4	34
ПП3	СЧ-3 / 6-200	2	II-4	34

1-1

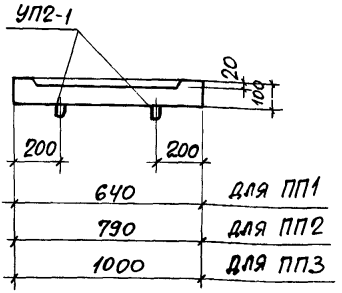

Выборка закладных элементов на одно изделие

Марка изделия	Марка закладн элемента	Колич. шт. на одно изделие	№ листа
ПП1	УП2-1	2	серия 1.400-9.в I
ПП2	УП2-1	2	—"—
ПП3	УП2-1	2	—"—

2-2

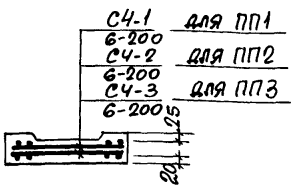

Показатели на одно железобетонное изделие

Марка изделия	Марка бетона	Объем бетона м³	Расход стали кг	Масса т
ПП1	200	0,02	2.0	0.05
ПП2	200	0.03	2.2	0,08
ПП3	200	0,04	2,6	0.10

ТК	СБОРНЫЕ ЖЕЛЕЗОБЕТОННЫЕ КАНАЛЫ И ТОННЕЛИ ИЗ ЛОТКОВЫХ ЭЛЕМЕНТОВ	СЕРИЯ 3.006-2	
1976	ПЛОСКИЕ ПОДКЛАДКИ ПП1, ПП2, ПП3	ВЫПУСК II-2	ЛИСТ 63

ПРОМЕТРОИНИИПРОЕКТ | Гл. конструкт | Рук. группы | Бродский | Шнейдман | Проверил | Стативин

ПП4, ПП5, ПП6

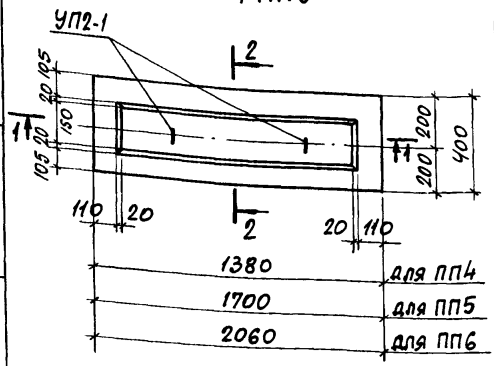

1-1

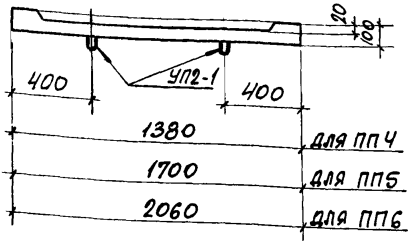

2-2

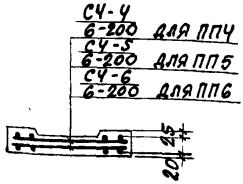

Выборка арматурных изделий

Марка изделия	Марка армат. издел.	Колич.	Выпуск	№листа
ПП4	СЧ-4 / 6-200	2	II-4	35
ПП5	СЧ-5 / 6-200	2	II-4	35
ПП6	СЧ-6 / 6-200	2	II-4	35

Выборка закладных элементов на одно изделие

Марка изделия	Марка закладн. элемента	Колич. шт. на одно изделие	№ листа
ПП4	УП2-1	2	Серия 1.400-9.В.I
ПП5	УП2-1	2	—"—
ПП6	УП2-1	2	—"—

Показатели на одно железобетонное изделие

Марка изделия	Марка бетона	Объем бетона м³	Расход стали кг	Масса т
ПП4	200	0.06	3.6	0.15
ПП5	200	0.07	4.2	0.18
ПП6	200	0.08	5.0	0.20

Типовой проект разработан: Гипроинжпроект, Рук. группы — Шейдман, Бродский; Гл. конструктор — Стативкин; Проверил — Гребенюк

ТК	Сборные железобетонные каналы и тоннели из лотковых элементов	Серия 3.006-2	
1976	Плоские подкладки ПП4, ПП5, ПП6	Выпуск II-2	Лист 64

ПП7, ПП8

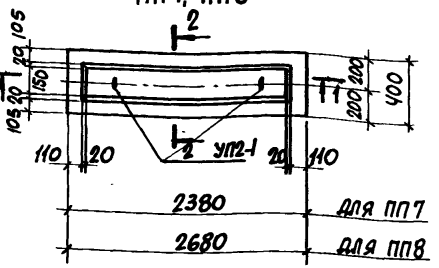

Выборка арматурных изделий

Марка изделия	Марка армат. издел.	Колич.	Выпуск	№ листа
ПП7	СЧ-7 / 6-200	2	II-4	36
ПП8	СЧ-8 / 6-200	2	II-4	36

1-1

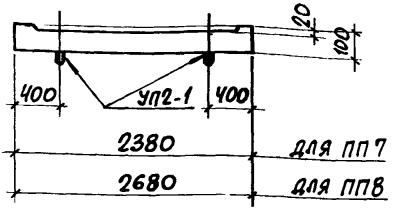

Выборка закладных элементов на одно изделие

Марка изделия	Марка закладн. элемента	Колич. шт. на одно изделие	№ листа
ПП7	УП2-1	2	Серия 1.400-9 в I
ПП8	УП2-1	2	—„—

Показатели на одно железобетонное изделие

Марка изделия	Марка бетона	Объем бетона м³	Расход стали кг	Масса т
ПП7	200	0,10	5,6	0,25
ПП8	200	0,11	6,4	0,27

2-2

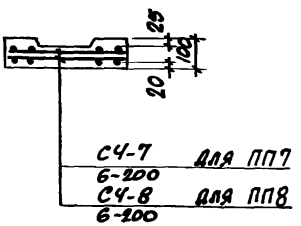

ТК	Сборные железобетонные каналы и тоннели из лотковых элементов	Серия 3.006-2	
1976	Плоские подкладки ПП7, ПП8	Выпуск II-2	Лист 65

Гл. инструкт. Рук. группы | Бродский Шнейдман | Проверил | Стативин

ПП9, ПП10

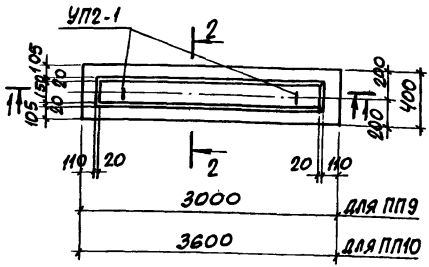

Выборка арматурных изделий

Марка изделия	Марка армат. издел.	Колич.	Выпуск	№ листа
ПП9	С4-9 / 6-200	2	II-4	36
ПП10	С4-10 / 6-200	2	II-4	36

1-1

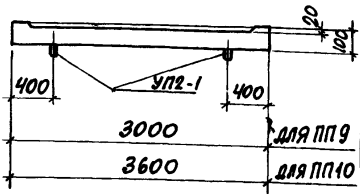

Выборка закладных элементов на одно изделие

Марка изделия	Марка закладн. элемента	Колич. шт. на одно изделие	№ листа
ПП9	УП2-1	2	Серия 1.400-9.в1
ПП10	УП2-1	2	—"—

2-2

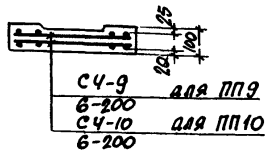

Показатели на одно железобетонное изделие

Марка изделия	Марка бетона	Объем бетона м³	Расход стали кг	Масса т
ПП9	200	0.12	7.0	0.30
ПП10	200	0.14	8.4	0.35

ТК	Сборные железобетонные каналы и тоннели из лотковых элементов	Серия 3.006-2	
1976	Плоские подкладки ПП9, ПП10	Выпуск II-2	Лист 66

ПРОМСТРОЙНИИПРОЕКТ

Гл. конструкт. Рук. группы | Бродский Шнейдман | Проверил | Стативин

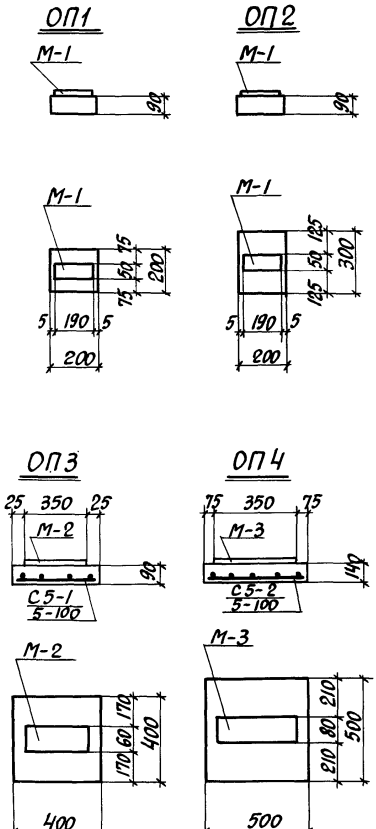

Выборка арматурных изделий

Марка изделия	Марка армат. изделия	Колич.	Выпуск	№ листа
ОП1	—	—	—	—
ОП2	—	—	—	—
ОП3	С5-1 / 5-100	1	II-4	37
ОП4	С5-2 / 5-100	1	II-4	37

Выборка закладных элементов на одно изделие

Марка изделия	Марка закладного элемента	Колич. шт. на одно изделие	№ листа
ОП1	М-1	1	вып. II-4
ОП2	М-1	1	—"—
ОП3	М-2	1	—"—
ОП4	М-3	1	—"—

Показатели на одно железобетонное изделие

Марка изделия	Марка бетона	Объем бетона $м^3$	Расход стали кг.	Масса т
ОП1	200	0.004	0.7	0.01
ОП2	200	0.005	0.7	0.013
ОП3	200	0.015	1.9	0.04
ОП4	200	0.035	2.7	0.09

ПРОМСТРОЙНИИПРОЕКТ

Гл. конструктор Рук. группы | Бродский Шнейдман | Проверил | Стативин

ТК	Сборные железобетонные каналы и тоннели из лотковых элементов	Серия 3.006-2	
1976	Опорные подушки ОП1, ОП2, ОП3, ОП4	Выпуск II-2	Лист 67

ОП5

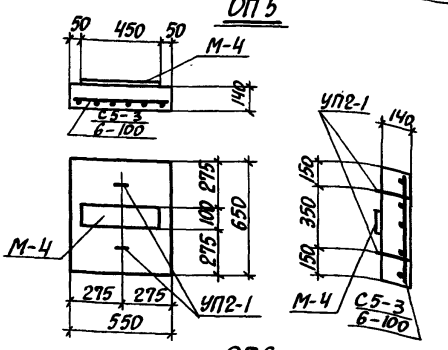

ОП6

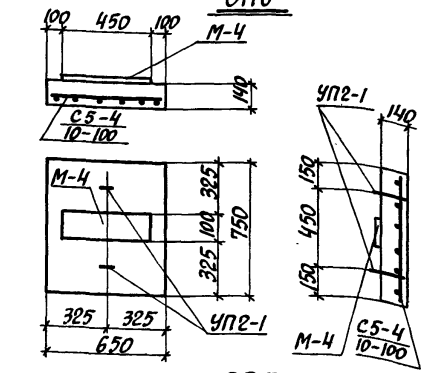

ОП7

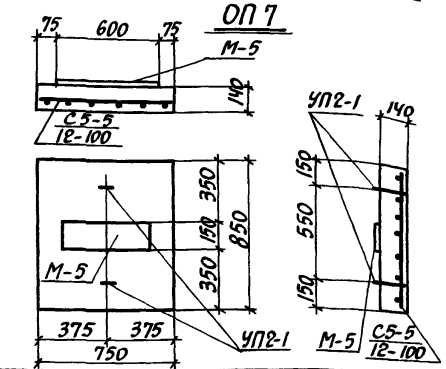

Выборка арматурных изделий

Марка изделия	Марка армат. изделия	Колич.	Выпуск	№ листа
ОП5	С5-3 / 6-100	1	II-4	37
ОП6	С5-4 / 10-100	1	II-4	37
ОП7	С5-5 / 12-100	1	II-4	38

Выборка закладных элементов на одно изделие

Марка изделия	Марка закладного элемента	Колич. шт. на одно изделие	№ листа
ОП5	М-4	1	Вып. II-4
	УП2-1	2	Серия 1.400-9
ОП6	М-4	1	Вып. II-4
	УП2-1	2	Серия 1.400-9
ОП7	М-5	1	Вып. II-4
	УП2-1	2	Серия 1.400-9

Показатели на одно железобетонное изделие

Марка изделия	Марка бетона	Объем бетона м³	Расход стали кг.	Масса т
ОП5	200	0.05	5.2	0.13
ОП6	200	0.07	9.8	0.18
ОП7	200	0.09	18.4	0.23

Промстройниипроект
Гл. конструктов
Рук. группы
Бродский
Шнейдман
Проверил
Стативин

ТК	Сборные железобетонные каналы и тоннели из лотковых элементов	Серия 3.006-2	
1976	Опорные подушки ОП5, ОП6, ОП7	Выпуск II-2	Лист 68

ОП8

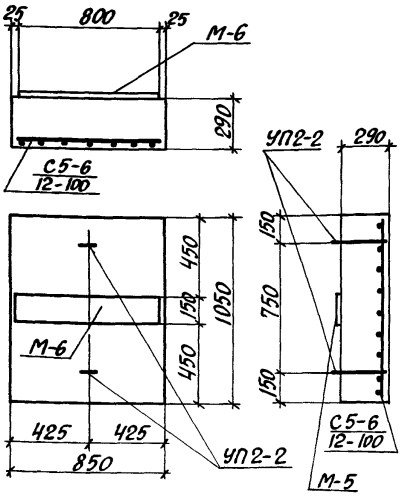

ОП9

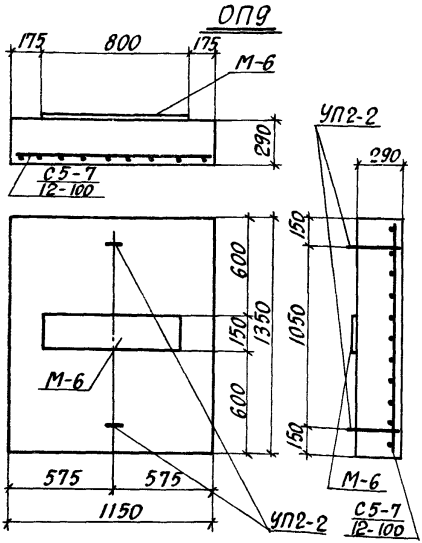

Выборка арматурных изделий

Марка изделия	Марка армат. изделия	Колич.	Выпуск	№ листа
ОП8	С5-6 / 12-100	1	II-4	38
ОП9	С5-7 / 12-100	1	II-4	38

Выборка закладных элементов на одно изделие

Марка изделия	Марка закладного элемента	Колич. шт. на одно изделие	№ листа
ОП8	М-6	1	вып. II-4
	УП2-2	2	серия 1.400-9
ОП9	М-6	1	вып. II-4
	УП2-2	2	серия 1.400-9

Показатели на одно железобетонное изделие

Марка изделия	Марка бетона	Объем бетона м	Расход стали кг.	Масса т
ОП8	200	0,26	26.1	0.65
ОП9	200	0,45	37.9	1.13

ТК	Сборные железобетонные каналы и тоннели из лотковых элементов	Серия 3.006-2	
1976	Опорные подушки ОП8, ОП9	Выпуск II-2	Лист 69

ПРОМСТРОЙНИИПРОЕКТ

Гл. конструктор Рук. группы | Бродский Шнейдман | Исполнитель Проверил | Стативин

Пример установки петель и монтажной арматуры в плитах бетонируемых в положении „плашмя"

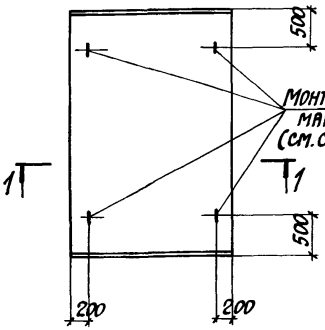

1 – 1
(для плиты марки „П")

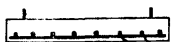

Монтажная арматура (см. таблицу для подбора)

1 – 1
(для плиты марки „Па")



Монтажная арматура (см. таблицу для подбора)

Таблица для подбора продольной монтажной арматуры в плитах бетонируемых в положении „плашмя"

Толщина плиты мм	ф арматуры мм	Шаг арматуры мм
50 ÷ 120	6 AI	200
140 ÷ 250	8 AI	200
300	8 AI	150

Деталь установки монтажных петель в плитах, бетонируемых кассетным способом

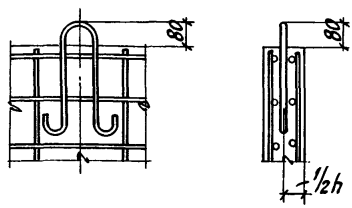

Пример решения офактуренной плиты перекрытия

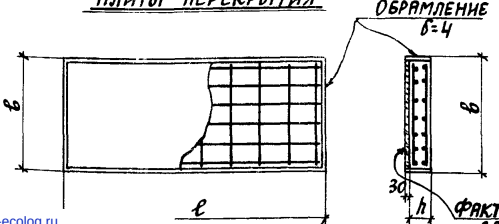

Деталь установки монтажных петель в плитах, бетонируемых в положении „плашмя"

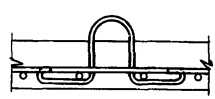

gost.e-ecolog.ru

ТК	Сборные железобетонные каналы и тоннели из лотковых элементов	Серия 3.006-2	
1976	Примеры решений офактуренных плит и плит бетонируемых в положении „плашмя". Детали установки монтажных петель	Выпуск II-2	Лист 70

Промстройниипроект | Гл. конструктор Рук. группы | Бродский Шнейдман | Проверил | Шнейдман