ГОСУДАРСТВЕННЫЙ КОМИТЕТ СОВЕТА МИНИСТРОВ СССР
ПО ДЕЛАМ СТРОИТЕЛЬСТВА
(ГОССТРОЙ СССР)

ТИПОВЫЕ КОНСТРУКЦИИ И ДЕТАЛИ ЗДАНИЙ И СООРУЖЕНИЙ

СЕРИЯ 2.436-5

ТИПОВЫЕ АРХИТЕКТУРНО-СТРОИТЕЛЬНЫЕ ДЕТАЛИ ЗАПОЛНЕНИЯ СВЕТОВЫХ ПРОЕМОВ В СТЕНАХ С ПРИМЕНЕНИЕМ ПРОФИЛЬНОГО СТЕКЛА КОРОБЧАТОГО И ШВЕЛЛЕРНОГО ТИПА

ТДА

ВЫПУСК 2

Детали заполнения проемов
профильным стеклом коробчатого типа

ЦЕНТРАЛЬНЫЙ ИНСТИТУТ ТИПОВЫХ ПРОЕКТОВ
МОСКВА

gost.e-ecolog.ru

ГОСУДАРСТВЕННЫЙ КОМИТЕТ СОВЕТА МИНИСТРОВ СССР
ПО ДЕЛАМ СТРОИТЕЛЬСТВА
(ГОССТРОЙ СССР)

ТИПОВЫЕ КОНСТРУКЦИИ И ДЕТАЛИ ЗДАНИЙ И СООРУЖЕНИЙ

СЕРИЯ 2.436-5

ТИПОВЫЕ АРХИТЕКТУРНО-СТРОИТЕЛЬНЫЕ ДЕТАЛИ ЗАПОЛНЕНИЯ СВЕТОВЫХ ПРОЕМОВ В СТЕНАХ С ПРИМЕНЕНИЕМ ПРОФИЛЬНОГО СТЕКЛА КОРОБЧАТОГО И ШВЕЛЛЕРНОГО ТИПА

ТДА

СОСТАВ СЕРИИ:

ВЫПУСК 0. Указания по проектированию
ВЫПУСК 1. Детали заполнения проемов профильным стеклом швеллерного типа
ВЫПУСК 2. Детали заполнения проемов профильным стеклом коробчатого типа

ВЫПУСК 2

РАЗРАБОТАН ИНСТИТУТАМИ ЦНИИПРОМЗДАНИЙ И ХАРЬКОВСКИЙ ПРОМСТРОЙНИИПРОЕКТ

УТВЕРЖДЕН И ВВЕДЕН В ДЕЙСТВИЕ Госстроем СССР с 1.07.71 постановлением N 27 от 22.04.71.

ЦЕНТРАЛЬНЫЙ ИНСТИТУТ ТИПОВЫХ ПРОЕКТОВ
МОСКВА

10990-03 2

Содержание

стр.

Лист 4. Профильное стекло коробчатого типа.
Детали 1,2. Вертикальные швы..... 4

Лист 5. Профильное стекло коробчатого типа.
Детали 1а, 2а. Вертикальные швы с тяжом..... 5

Лист 6. Профильное стекло коробчатого типа.
Деталь 3. Вертикальный шов у простеночной панели..... 6

Лист 7. Профильное стекло коробчатого типа.
Детали 4,5. Верх проема..... 7

Лист 8. Профильное стекло коробчатого типа марки СКП-250.
Сечение 1-1 детали 5..... 8

Лист 9. Профильное стекло коробчатого типа марки СКП-300.
Сечение 1-1 детали 5..... 9

Лист 10. Профильное стекло коробчатого типа.
Детали 6,7. Примыкание профильного стекла к открывающимся панелям..... 10

Лист 11. Профильное стекло коробчатого типа.
Сечение 2-2 детали 7..... 11

Лист 12. Профильное стекло коробчатого типа.
Детали 8,9. Примыкание стеклопрофилита к ригелю..... 12

стр.

Лист 13. Профильное стекло коробчатого типа.
Деталь 10. Низ проема.....13
Лист 14. Профильное стекло коробчатого типа марки СКП-250.
Деталь 11. Угол здания.....14
Лист 15. Профильное стекло коробчатого типа марки СКП-300.
Деталь 12. Угол здания.....15
Лист 16. Профильное стекло коробчатого типа марки СКП-250.
Деталь 13. Заполнение проема у температурного шва 16
Лист 17. Профильное стекло коробчатого типа марки СКП-300.
Деталь 14. Заполнение проема у температурного шва.....17
Лист 18. Соединительные элементы МС-1, МС-2.....18
Лист 19. Соединительные элементы МС-3, МС-4.....19
Лист 20. Соединительные элементы МС-5, МС-6.....20
Лист 21. Соединительные элементы МС-7, МС-8.....21
Лист 22. Детали тяжей и муфты.....22
Лист 23. Спецификация стали на соединительные элементы МС, тяжи „Т" и муфту.....23
Лист 24. Закладные детали для крепления тяжей к панелям.....24

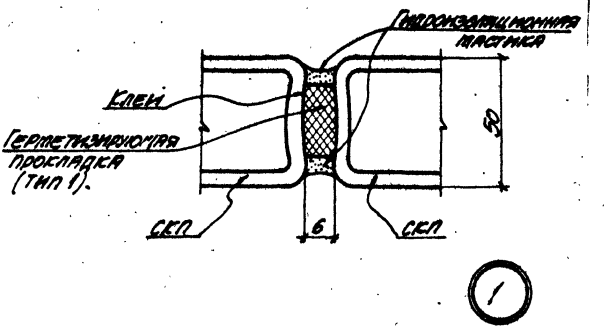

1

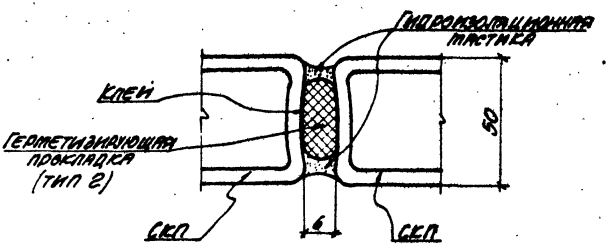

2

ТДА 1970 г.	Профильное стекло коробчатого типа. Детали 1, 2. Вертикальные швы.	Серия 2.436-5 Выпуск 2	
		Лист	4

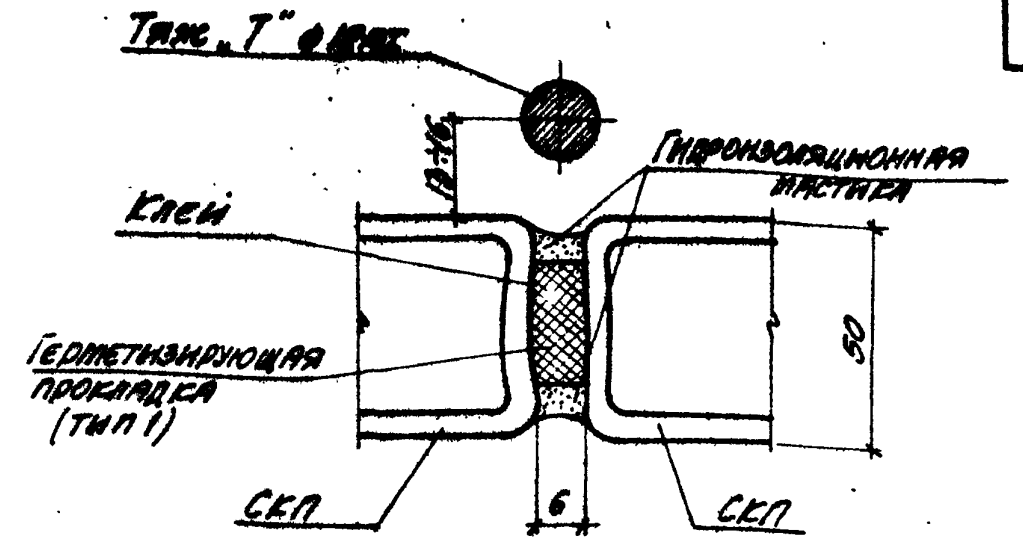

1а

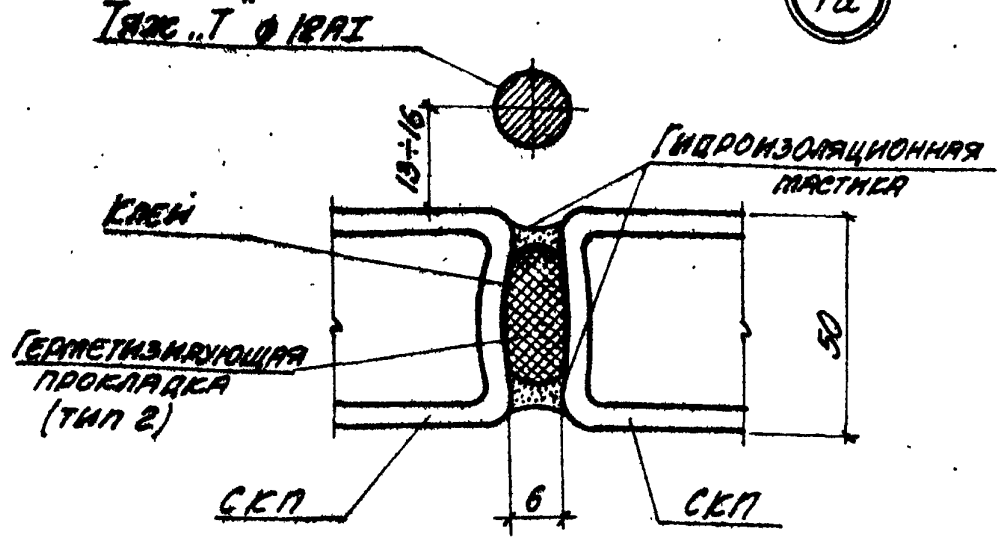

2а

ТДА 1970г.	Профильное стекло коробчатого типа Детали 1а, 2а. Вертикальные швы. С тяжом	Серия 2.436-5 выпуск 2	
		Лист	5

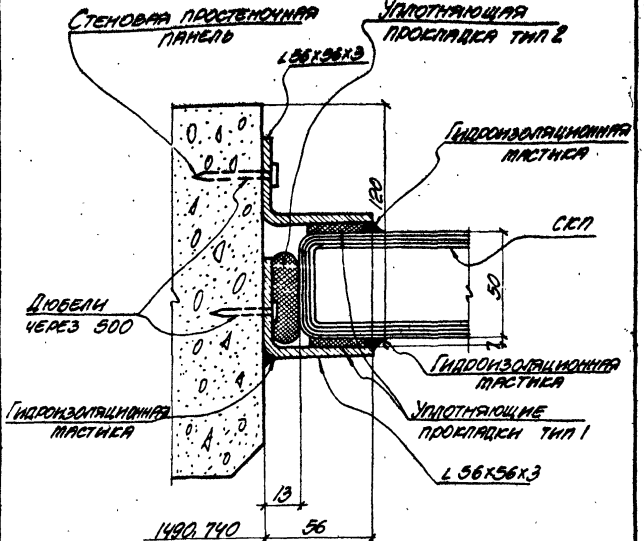

3

ТДА 1970 г.

Профильное стекло коробчатого типа. Деталь 3. Вертикальный шов у простеночной панели.

Серия 2.436-5 В-1пуск 2

Лист 6

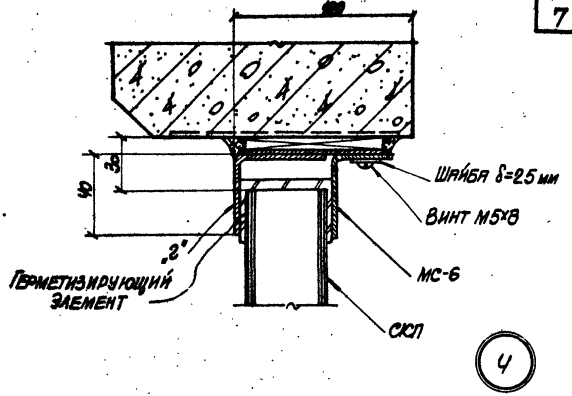

4

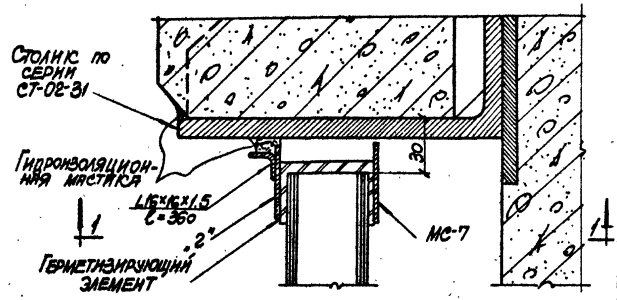

5

ТДА 1970г.	Профильное стекло коробчатого типа. Детали 4,5 Верх проема.	Серия 2.136-5 Выпуск 2
		Лист 7

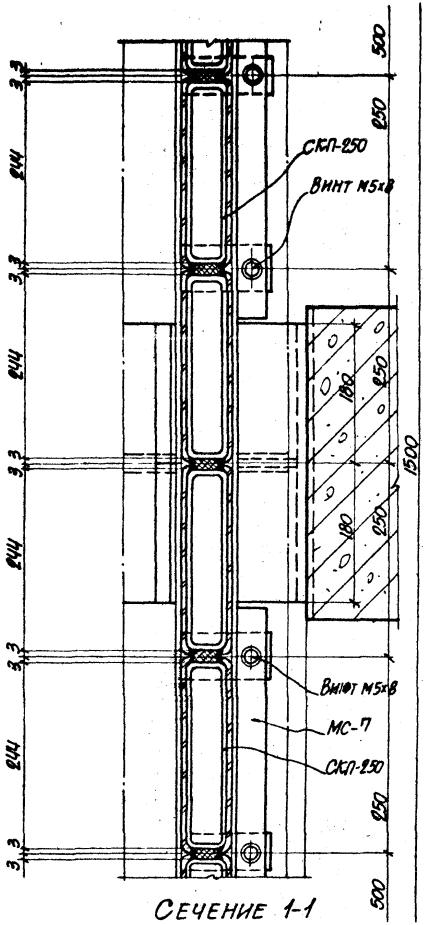

Сечение 1-1

Рук. лаборат.	Дроздов				
Гл. инж. лаб.	Гринкин				
Гл. инж. пр.	Сорокин				
Рук. группы	Гаркасов				
Рук. конст. гр.	Шнейдман				
Исполнит.	Решулкин				
Проверил	Кожевников				
Гл. инж. пр.	Мунин				
Нач. отдела	Восканянов				
Гл. конструк.	Спицкий				
Рук. арх. гр.	Кожевников				
Рук. конст. гр.	Коган				

Саньковский промстройниипроект

Гипроспецстальконструкция

Гипрокаучук

Гипрокаучук

Гипрокаучук

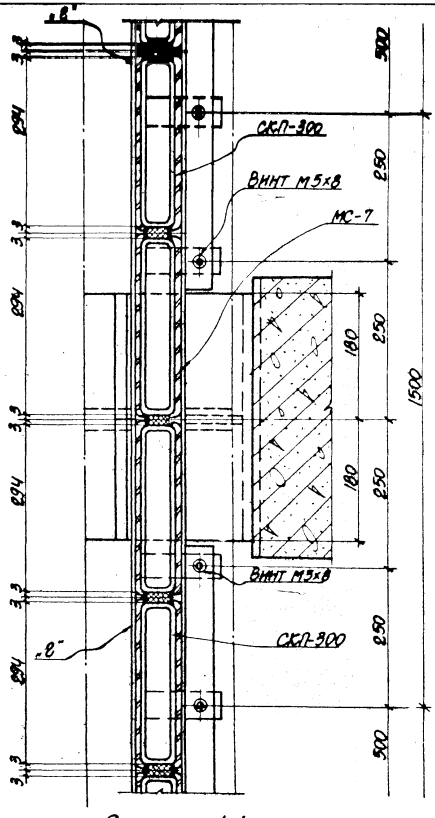

Сечение 1-1

ТДА 1970г.	Профильное стекло коробчатого типа марки СКЛ-300. Сечение 1-1 детали 5.	Серия 2.436-5 Выпуск 2	
		Лист	9

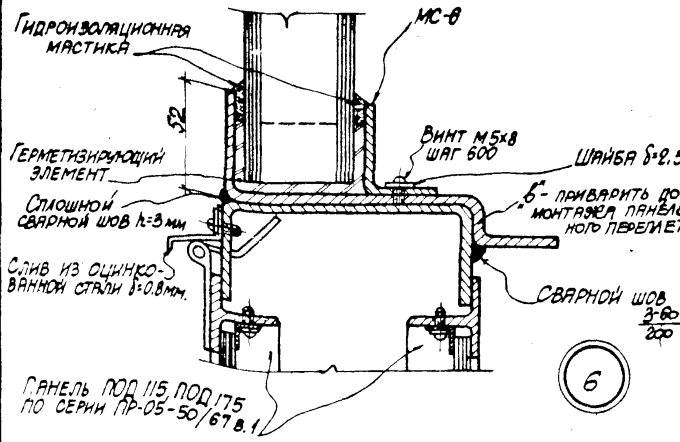

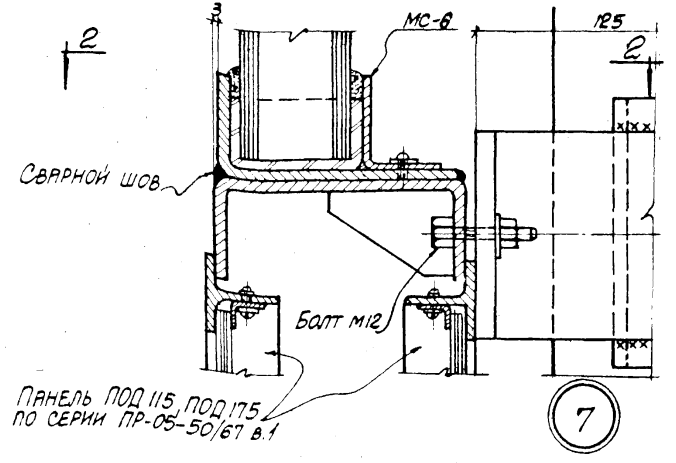

ТДА 1970г.	Профильное стекло коробчатого типа. Детали 6,7. Примыкание профильного стекла к открывающимся панелям.	Серия 2.436-5 Выпуск 2	
		Лист	10

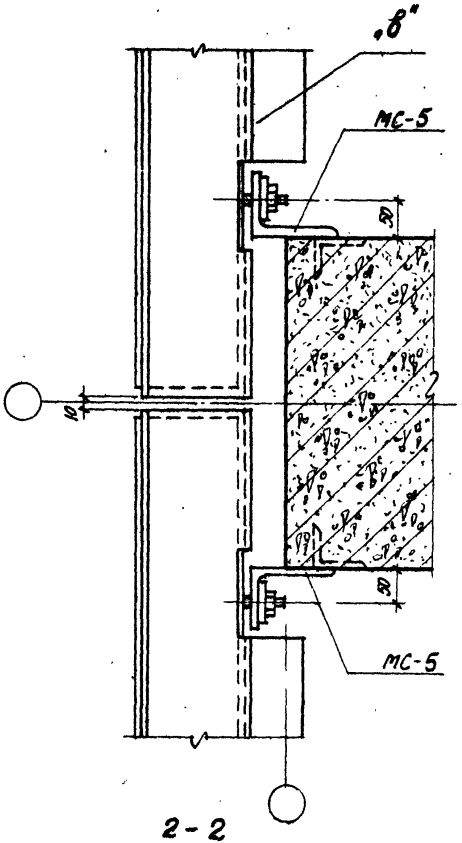

2-2

ГДА 1970г.	Профильное стекло коробчатого типа Сечение 2-2 детали 7.	Серия 2-436-5 Выпуск 2
		Лист 11

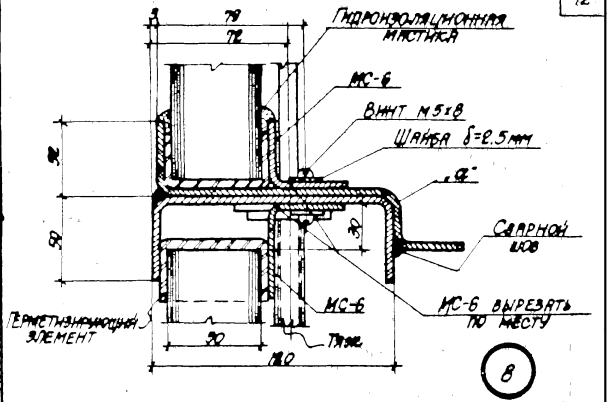

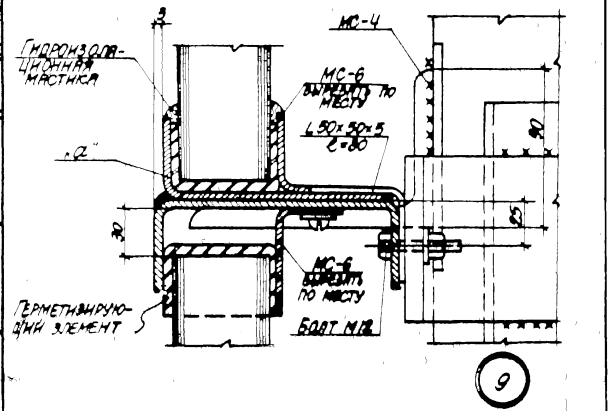

ТДА 1970 г.	Профильное стекло коробчатого типа Детали 8,9. Примыкание стеклопрофилита к ригелю	Серия 2.436-3 Выпуск 8	
		Лист	12

Гл. инж. пр. Нач. отдела Гл. констр. отд. Рук. арх. гр. Рук. констр. гр.
Вдовиньянов Бродский Кофеевников Коган
Харьковский Промстройниипроект
Гл. инж. дов. Гл. инж. дов. Гл. инж. пр. Рук. группы
Ниипромзданий
Исполнит. Проверил
Шмейхман Кантер Кокшанов

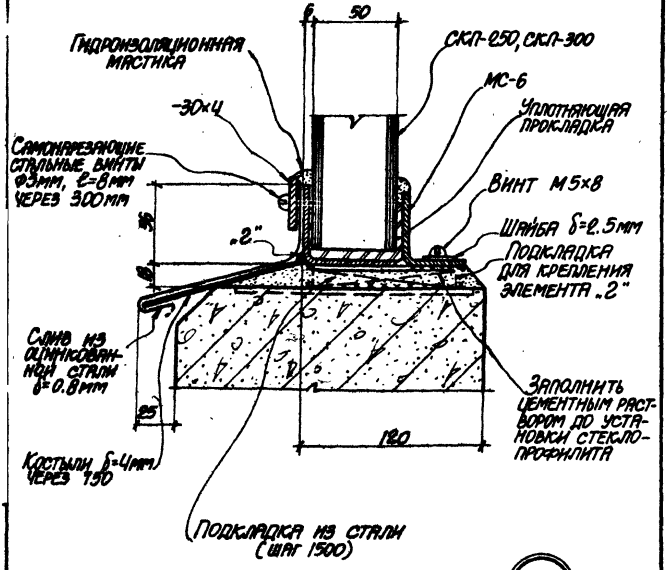

10

ТДА 1970г.	Профильное стекло коробчатого типа Деталь 10. Низ проема	Серия 2.436-5 Выпуск 2	
		Лист	13

10990-03.14

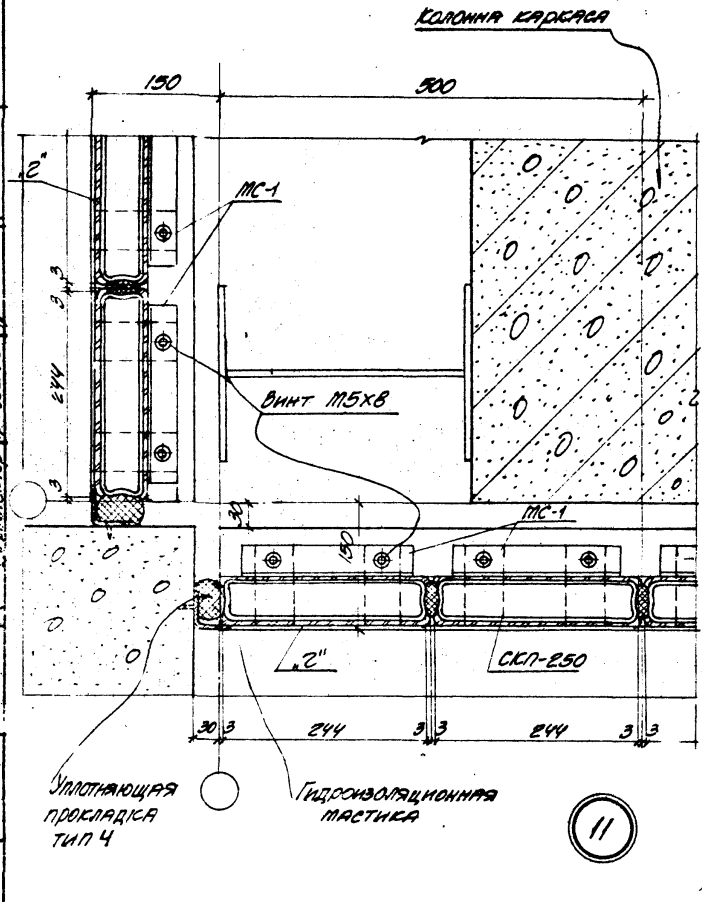

ТДА 1970	Профильное стекло коробчатого типа марки СКП-250 Деталь 11. Угол здания.	Серия 2.436-5 Выпуск 2	
		Лист	14

10990-03 15

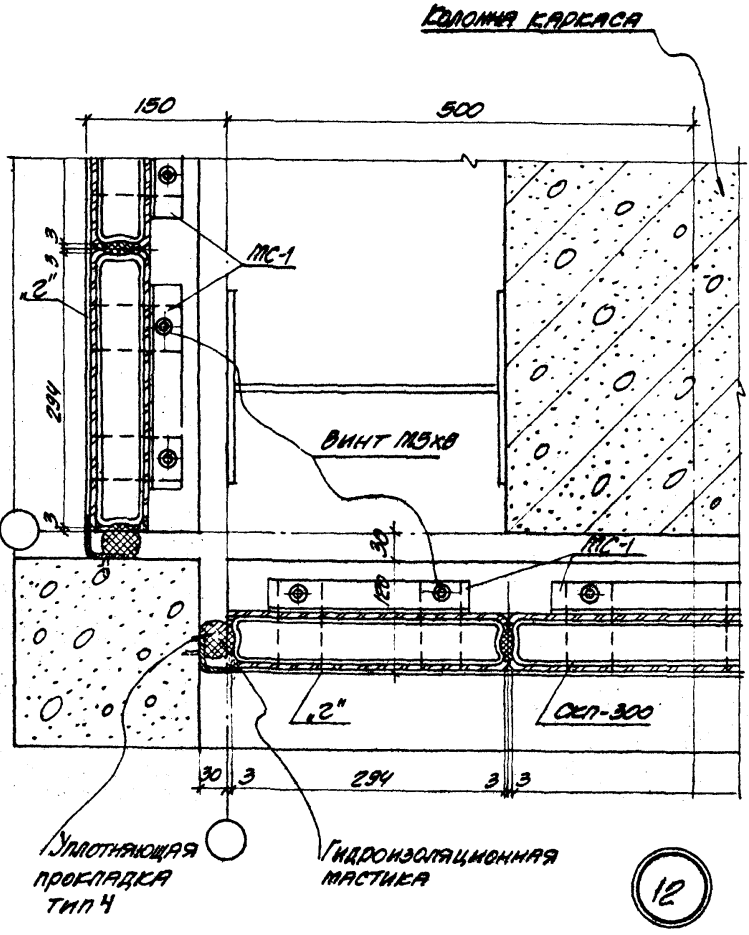

ТДА 1970	Профильное стекло коробчатого типа марки СКП-300 Деталь 12. Угол здания.	Серия 2-436-5 Выпуск 2	
		Лист	15

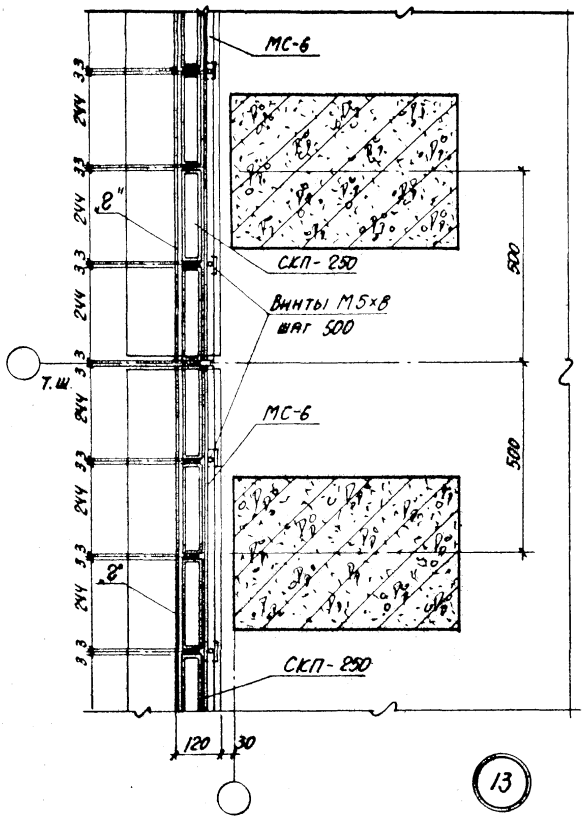

13

ЦНИИпромзданий	ТДА 1970	Профильное стекло коробчатого типа марки СКП-250 Деталь В. Заполнение проема у температурного шва	Серия 2.436-5 Выпуск 2
			Лист 16

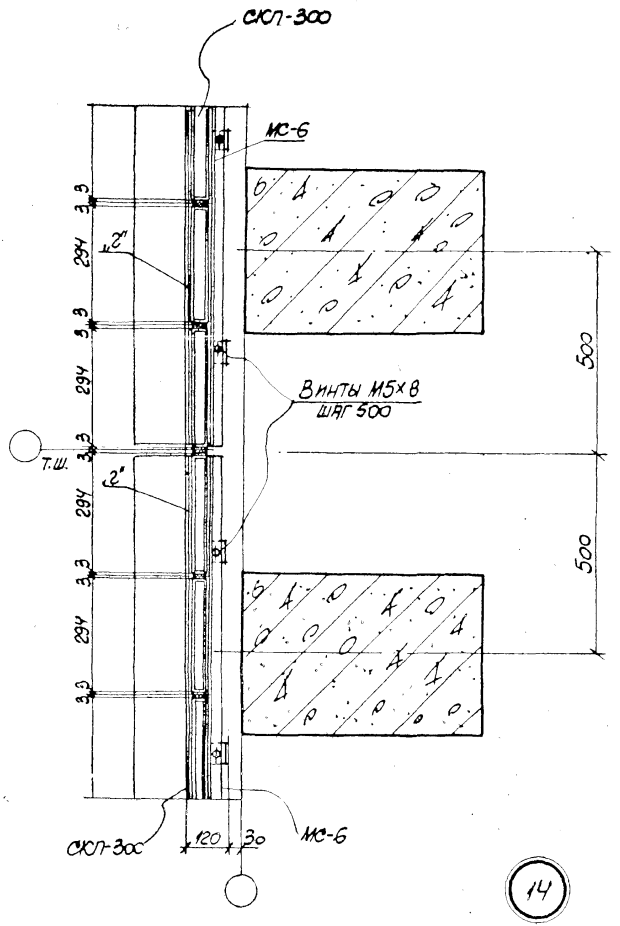

14

ТДА 1970г.	Профильное стекло коробчатого типа марки СКП-300 Деталь 14 ЗАПОЛНЕНИЕ ПРОЕМА У ТЕМПЕРАТУРНОГО ШВА	СЕРИЯ 2.436-5 Выпуск 2 Лист 17

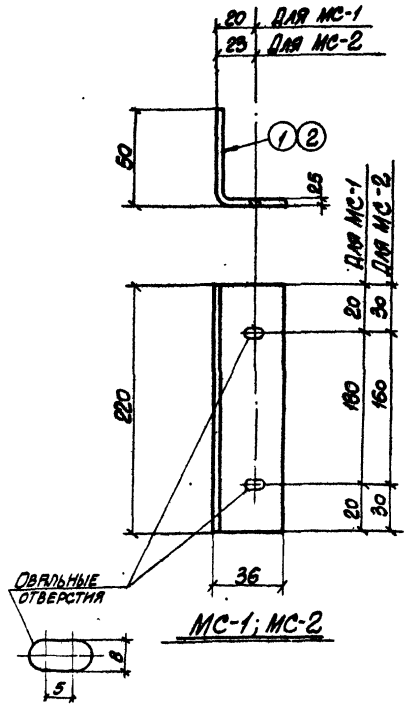

Примечание: Спецификацию соединительных элементов „МС" см. на листе 23

ТДА 1970г.	Профильное стекло швеллерного типа. Соединительные элементы МС-1; МС-2	Серия 2.436-5 Выпуск 2	
		Лист	18

10990-03 19

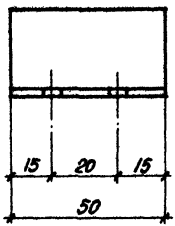
15
20
15
50

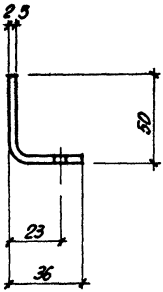
2,5
50
23
36

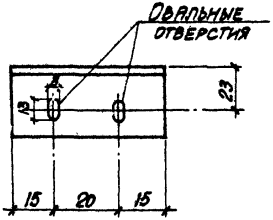
Овальные отверстия
13
23
15
20
15

МС-3

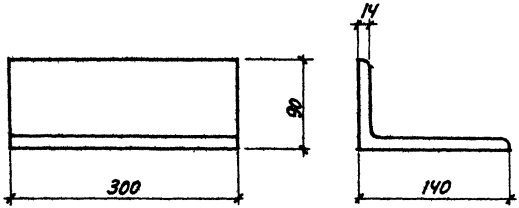
14
90
300
140

МС-4

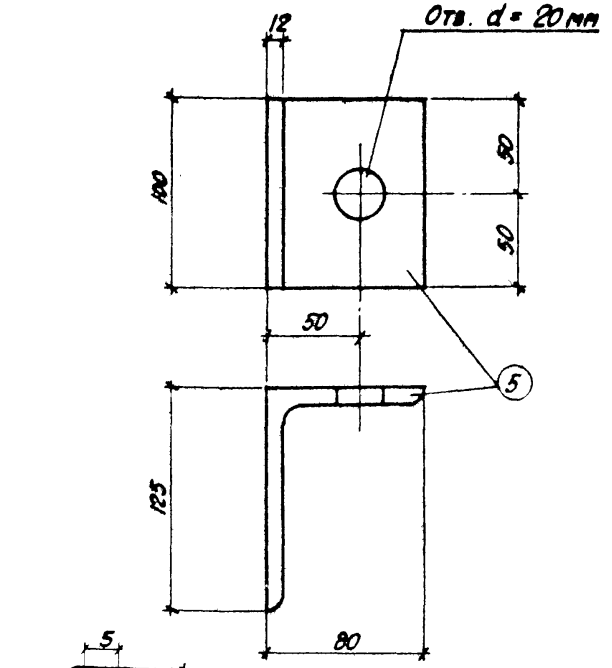

МС-5

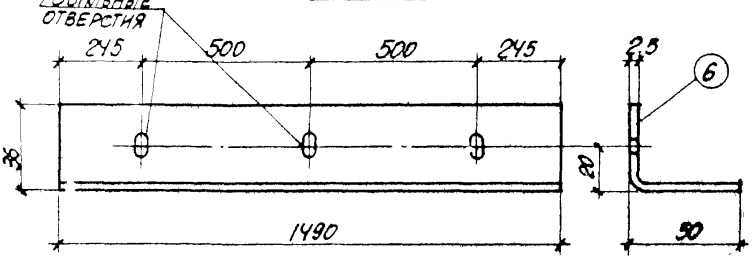

МС-6

Примечание: Спецификацию металла см. на листе 23.

ЦНИИПромзданий	ТДА 1970г	Соединительные элементы МС-5, МС-6	Серия 2.436-5 Выпуск 2
			Лист 20

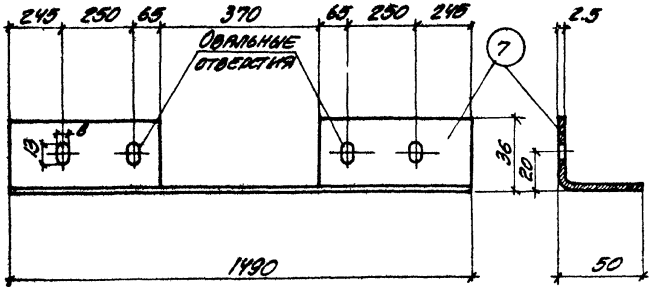

МС-7

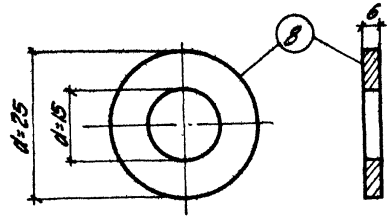

МС-8

Примечание. Спецификацию металла см. на листе 23

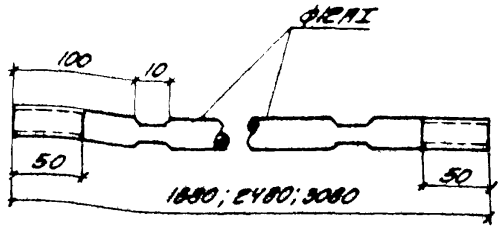

Тяжи ф12АI
для верхнего яруса

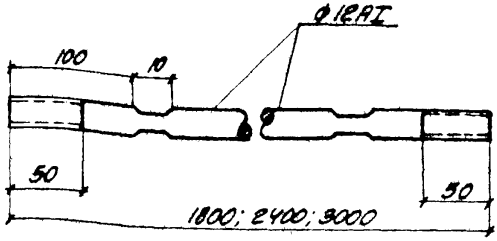

Тяжи ф12АI
для промежуточных ярусов.

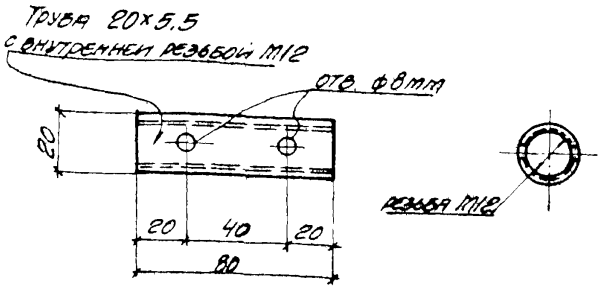

Муфта

Примечание
Спецификацию стали смотрите на листе 23

ЦНИИПромзданий	ТДА 1970	Детали тяжей и муфты.	серия 2-426-5 выпуск 2	
			лист	22

Спецификация стали на 1 штуку каждой марки

Марка элемента	N поз.	Сечение	Длина мм	Кол. шт.	Вес кг: одной поз.	Вес кг: всех поз.	Вес кг: элемента	Примечания
МС-1	1	∠ 50×36×2.5	220	1	0.40	0.40	0.40	Профиль гнутый ГОСТ 8276-63
МС-2	2	∠ 56×36×2.5	220	1	0.40	0.40	0.40	—"—
МС-3	3	∠ 50×36×2.5	50	1	0.10	0.10	0.10	—"—
МС-4	4	∠ 140×90×10	300	1	5.25	5.25	5.25	
МС-5	5	∠ 125×80×12	100	1	1.83	1.83	1.83	
МС-6	6	∠ 50×36×2.5	1490	1	2.40	2.40	2.40	Профиль гнутый ГОСТ 8276-63
МС-7	7	∠ 50×36×2.5	1490	1	2.40	2.40	2.40	—"—
МС-8	8	Шайба δ=6	—	1	0.11	0.11	0.11	
Тяж Т1	9	ф 12 А I	1800	1	1.60	1.60	1.60	
Тяж Т2	10	ф 12 А I	2400	1	2.14	2.14	2.14	
Тяж Т3	11	ф 12 А I	3000	1	2.67	2.67	2.67	
Тяж Т4	12	ф 12 А I	1880	1	1.67	1.67	1.67	
Тяж Т5	13	ф 12 А I	2480	1	2.20	2.20	2.20	
Тяж Т6	14	ф 12 А I	3080	1	2.74	2.74	2.74	
Муфта	15	Труба 20×5.5	80	1	0.16	0.16	0.16	

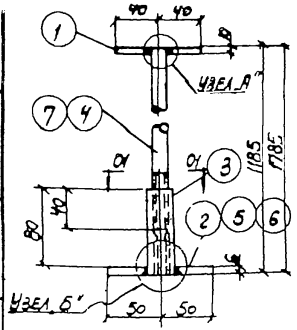

Закладная деталь для крепления тяжа к панели

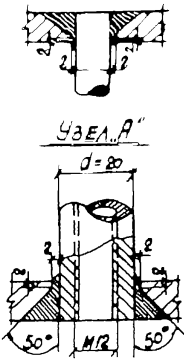

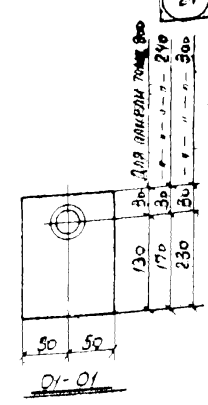

Спецификация стали на одну закладную часть

Марка		№ поз.	Профиль	Длина мм	Кол-во шт.	Вес кг одной поз.	Вес кг всех поз.	Марка стали
Для панелей высотой 1185	Для панели толщ. 200	1	— 80×10	80	1	0.5	0.5	ВСт.Ст.3пс
		2	— 100×6	160	1	0.8	0.8	ВСт.Ст.3пс
		3	Труба 20×5.5 (муфта)	80	1	0.2	0.2	Ст.10пс
		4	ф12АI	1135	1	1.0	1.0	Ст.3пс
	Для панели толщ. 240	1	См. выше	80	1	0.5	0.5	См. выше
		5	— 100×6	200	1	0.9	0.9	2.6
		3	См. выше	80	1	0.2	0.2	2.6
		4	—"—	1135	1	1.0	1.0	—"—
	Для панели толщ. 300	1	—"—	80	1	0.5	0.5	См. выше
		6	— 100×6	260	1	1.2	1.2	2.9
		3	См. выше	80	1	0.2	0.2	2.9
		4	—"—	1135	1	1.0	1.0	—"—
Для панелей высотой 1785	Для панели толщ. 200	1	— 80×10	80	1	0.5	0.5	ВСт.Ст.3пс
		2	— 100×6	160	1	0.8	0.8	ВСт.Ст.3пс
		3	Труба 20×5.5 (муфта)	80	1	0.2	0.2	3.0
		7	ф12АI	1735	1	1.5	1.5	Ст.10пс
	Для панели толщ. 240	1	См. выше	80	1	0.5	0.5	Ст.3пс
		5	—"—	200	1	0.9	0.9	См. выше
		3	—"—	80	1	0.2	0.2	3.1
		7	—"—	1785	1	1.5	1.5	—"—
	Для панели толщ. 300	1	См. выше	80	1	0.5	0.5	См. выше
		6	—"—	260	1	1.2	1.2	3.4
		3	—"—	80	1	0.2	0.2	3.4
		7	—"—	1735	1	1.5	1.5	—"—

Рук. сектора Шнейдерман
Исполнит. Ращупкин
Проверил Кожевников

Гл. инж. пр. Ушнин
Нач. отдела Ярославов
Гл. конструктор Бородовский
Рук. проекта Кожевников
Рук. комплекса Рогозин

Рук. коллектива Гликин
Гл. инж. проекта Сорокин
Гл. инж. пр. Гаврилов
Рук. группы

ЦНИИпромзданий

ТДА 1970г.

Закладные детали для крепления тяжей к панелям

Серия 2.436-3 Выпуск 2
Лист 24

Центральный институт типовых проектов просит дать Ваши замечания и предложения по улучшению качества направляемого Вам проекта

ТИПОВОЙ ПРОЕКТ . . . . . .
(номер проекта).

Наименование проекта . . . . . .
. . . . . .
. . . . . .

Проектная организация-автор проекта . . . . . .

Замечания о недостатках в проекте (нерациональные объемно-планировочные и конструктивные решения, ошибки, опечатки, полиграфические дефекты и т.п.) и предложения по их устранению . . . . . .
. . . . . .

Подпись должностного лица наименование организации и ее адрес
. . . . . .
. . . . . .

ЦЕНТРАЛЬНЫЙ ИНСТИТУТ ТИПОВЫХ ПРОЕКТОВ ГОССТРОЯ СССР

Москва, Б-88, Спартаковская ул., 2а, корпус В
Сдано в печать 6/X 1971 года
Заказ № 3355 Тираж 1500 экз.

gost.e-ecolog.ru