ГОСУДАРСТВЕННЫЙ КОМИТЕТ СОВЕТА МИНИСТРОВ СССР
ПО ДЕЛАМ СТРОИТЕЛЬСТВА
(ГОССТРОЙ СССР)

ТИПОВЫЕ КОНСТРУКЦИИ И ДЕТАЛИ ЗДАНИЙ И СООРУЖЕНИЙ

СЕРИЯ 2.436-5

ТИПОВЫЕ АРХИТЕКТУРНО-СТРОИТЕЛЬНЫЕ ДЕТАЛИ ЗАПОЛНЕНИЯ СВЕТОВЫХ ПРОЕМОВ В СТЕНАХ С ПРИМЕНЕНИЕМ ПРОФИЛЬНОГО СТЕКЛА КОРОБЧАТОГО И ШВЕЛЛЕРНОГО ТИПА

ТДА

ВЫПУСК 1

ДЕТАЛИ ЗАПОЛНЕНИЯ ПРОЕМОВ
ПРОФИЛЬНЫМ СТЕКЛОМ ШВЕЛЛЕРНОГО ТИПА

gost.e-ecolog.ru

АЛЬНЫЙ ИНСТИТУТ ТИПОВЫХ ПРОЕКТОВ
МОСКВА

ГОСУДАРСТВЕННЫЙ КОМИТЕТ СОВЕТА МИНИСТРОВ СССР
ПО ДЕЛАМ СТРОИТЕЛЬСТВА
ГОССТРОЙ СССР

ТИПОВЫЕ КОНСТРУКЦИИ И ДЕТАЛИ ЗДАНИЙ И СООРУЖЕНИЙ

СЕРИЯ 2.436-5

ТИПОВЫЕ АРХИТЕКТУРНО-СТРОИТЕЛЬНЫЕ ДЕТАЛИ ЗАПОЛНЕНИЯ СВЕТОВЫХ ПРОЕМОВ В СТЕНАХ С ПРИМЕНЕНИЕМ ПРОФИЛЬНОГО СТЕКЛА КОРОБЧАТОГО И ШВЕЛЛЕРНОГО ТИПА

ТДА

СОСТАВ СЕРИИ:

ВЫПУСК 0. УКАЗАНИЯ ПО ПРОЕКТИРОВАНИЮ
ВЫПУСК 1. ДЕТАЛИ ЗАПОЛНЕНИЯ ПРОЕМОВ ПРОФИЛЬНЫМ СТЕКЛОМ ШВЕЛЛЕРНОГО ТИПА
ВЫПУСК 2. ДЕТАЛИ ЗАПОЛНЕНИЯ ПРОЕМОВ ПРОФИЛЬНЫМ СТЕКЛОМ КОРОБЧАТОГО ТИПА

ВЫПУСК 1

РАЗРАБОТАН
ИНСТИТУТАМИ
ЦНИИПРОМЗДАНИЙ
И ХАРЬКОВСКИЙ
ПРОМСТРОЙНИИПРОЕКТ

УТВЕРЖДЕН
И ВВЕДЕН В ДЕЙСТВИЕ
ГОССТРОЕМ СССР С 1.07.71
ПОСТАНОВЛЕНИЕМ N27
ОТ 22.04.71.

ЦЕНТРАЛЬНЫЙ ИНСТИТУТ ТИПОВЫХ ПРОЕКТОВ
МОСКВА

Харьковский Промстройниипроект

Гл. инж. ин-та	Монин	
Гл. инж. пр.	Водопьянов	
Нач. отдела	Бродский	
Гл. констр. отд.	Козеревников	
Рук. арх. гр.	Корзин	
Рук. констр. гр.	Шнейдман	

Рук. лаборат.	Дроздов	
Гл. инж. лаб.	Гликин	
Гл. инж. пр.	Сорокин	
Рук. группы	Тарасов	

Цниипромзданий

10990-02 2

Содержание

		стр.
Лист 4.	Профильное стекло швеллерного типа. Детали 1,2,3. Вертикальные швы.	4
Лист 5.	Профильное стекло швеллерного типа. Детали 1а,2а,3а. Вертикальные швы с тяжом.	5
Лист 6.	Профильное стекло швеллерного типа. Деталь 4. Вертикальный шов у простеночной панели.	6
Лист 7.	Профильное стекло швеллерного типа. Детали 5,6. Верх проема.	7
Лист 8.	Профильное стекло швеллерного типа марки ПШ-250. Сечение 1-1 детали 6.	8
Лист 9.	Профильное стекло швеллерного типа марки ПШ-300. Сечение 1-1 детали 6.	9
Лист 10.	Профильное стекло швеллерного типа марки СПР-600. Сечение 1-1 детали 6.	10
Лист 11.	Профильное стекло швеллерного типа. Детали 7,8. Примыкание стеклопрофилита ригелю.	11
Лист 12.	Профильное стекло швеллерного типа марки ПШ-250. Сечение 2-2 детали 8.	12
Лист 13.	Профильное стекло швеллерного типа марки ПШ-300. Сечение 2-2 детали 8.	13
Лист 14.	Профильное стекло швеллерного типа марки СПР-600. Сечение 2-2 детали 8.	14

		стр.
Лист 15.	Профильное стекло швеллерного типа. Деталь 9. Низ проема.	15
Лист 16.	Профильное стекло швеллерного типа. Детали 10,11. Примыкание профильного стекла к открывающимся панелям.	16
Лист 17.	Профильное стекло швеллерного типа. Сечение 3-3 детали 11.	17
Лист 18.	Профильное стекло швеллерного и коробчатого типов. Детали 12,13. Примыкание стеклопрофилита к ригелю.	18
Лист 19.	Профильное стекло швеллерного типа. Детали 14,15,16. Установка тяжа в проеме.	19
Лист 20.	Профильное стекло швеллерного типа. Сечения 4-4, 5-5 детали 15.	20
Лист 21.	Профильное стекло швеллерного типа марки ПШ-250. Деталь 17. Угол здания.	21
Лист 22.	Профильное стекло швеллерного типа марки ПШ-300. Деталь 18. Угол здания.	22
Лист 23.	Профильное стекло швеллерного типа марки СПР-600. Деталь 19. Угол здания.	23
Лист 24.	Профильное стекло швеллерного типа марки ПШ-250. Деталь 20. Заполнение проема у температурного шва.	24
Лист 25.	Профильное стекло швеллерного типа марки ПШ-300. Деталь 21. Заполнение проема у температурного шва.	25
Лист 26.	Профильное стекло швеллерного типа марки СПР-600. Деталь 22. Заполнение проема у температурного шва.	26

Гл. инж. пр. Монин
Нач. отдела Водольянов
Гл. конструкт. Бродский
Рук. арх. гр. Кожевников
Рук. констр. гр. Коган
Рук. констр. гр. Шнейдман

Харьковский Промстройниипроект

Рук. лаборат. Дроздов
Гл. инж. лаб. Гликин
Гл. инж. пр. Сорокин
Рук. группы Тарасов

Цниипромзданий

ТДА 1970г.

Содержание

Серия 2.436-5 Вып.1

Лист 3

10990-02 4

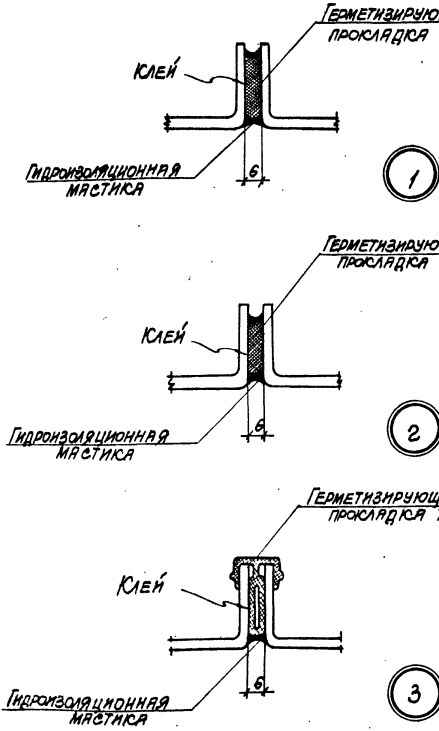

Рук. сект. Шнейдман
Испол. Кононов
Проверил Кожевников
Гл. инж. пр. Исонин
Нач. отдела Ростовцев
Гл. конструктор Кожевников
Рук. бр. Кожевников
Инж. конструктор Кулан
Гл. инж. пр. Орлов
Рук. лаборат. Розанов
Гл. инж. лаб. Лукин
Рук. группы Гаврилов

Гипрозовский Промстройниипроект

Гипрозовский Промстройниипроект

Гипрозовский Промстройниипроект

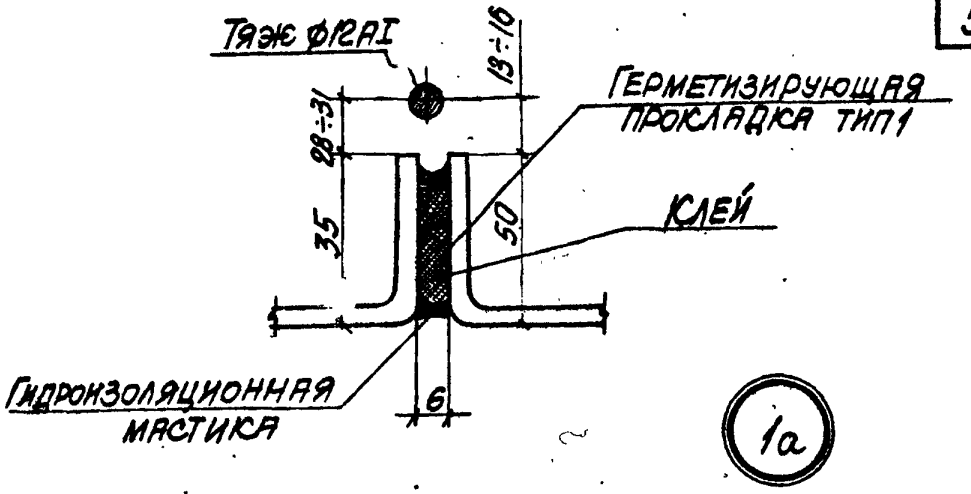

1а

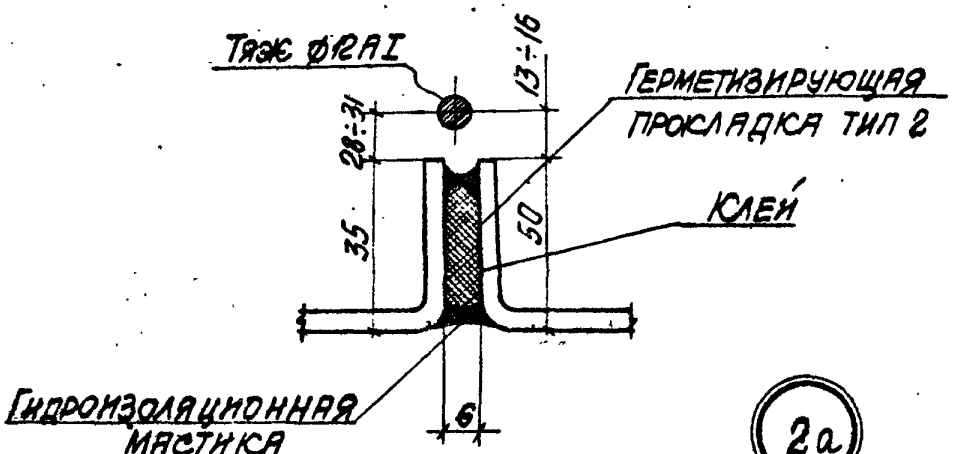

2а

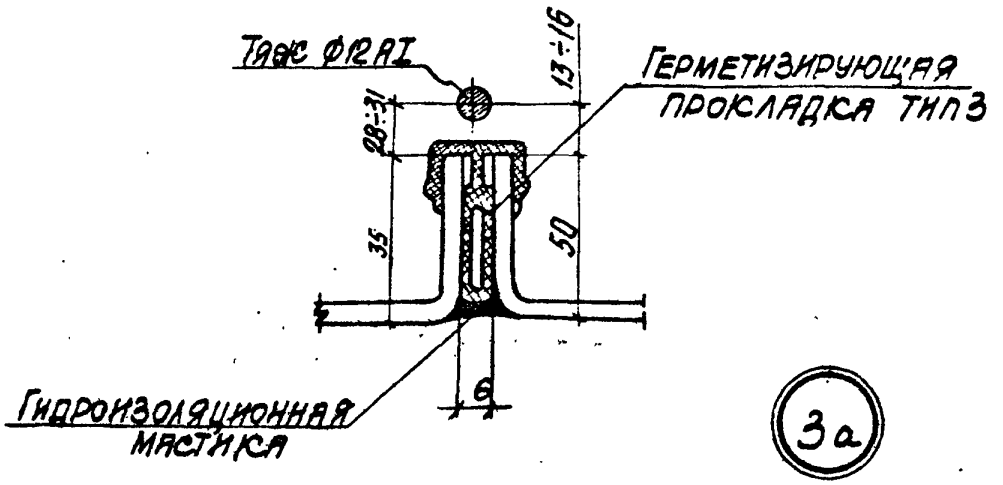

3а

ТДА 1970 г.	Профильное стекло швеллерного типа Детали 1а, 2а, 3а. Вертикальные швы с тяжом	Серия 2.436-5 Выпуск 1	
		Лист	5

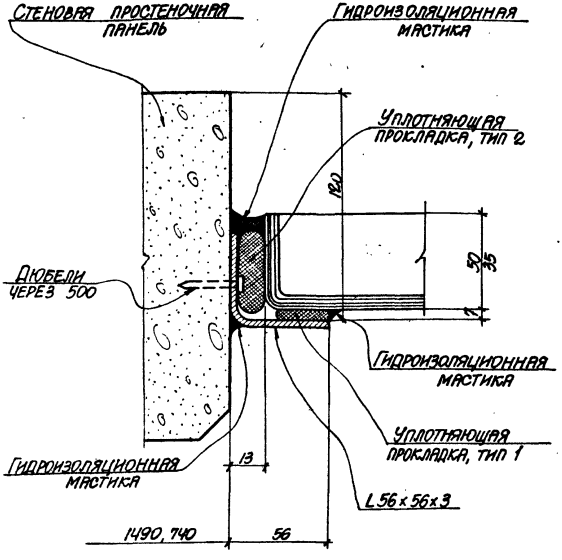

4

Рук. конст. гр.	Шнейдман		
Исполнит.	Могилевский		
Проверил	Кожевников		
Гл. инж. пр.	Монин		
Нач. отдела	Водопьянов		
Гл. конст. отд.	Бродский		
Рук. арх. гр.	Кожевников		
Рук. конст. гр.	Коган		
Харьковский Промстройниипроект			
Рук. лаборат.	Дроздов		
Гл. инж. лаб.	Гликин		
Гл. инж. пр.	Сорокин		
Рук. группы	Тарасов		
Цниипромзданий			

ТДА 1970г.	Профильное стекло швеллерного типа Деталь 4. Вертикальный шов у простеночной панели	Серия 2.436-5 Выпуск. 1	
		Лист	6

10990-02 7

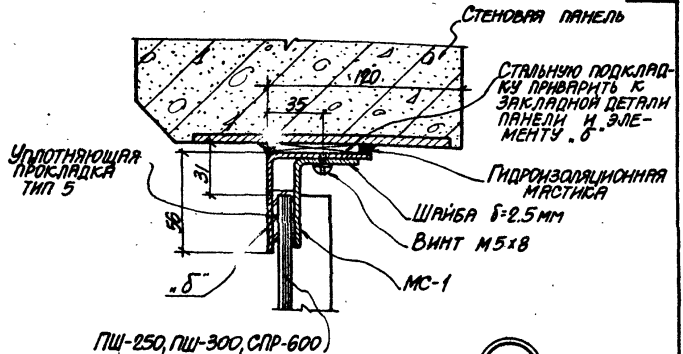

5

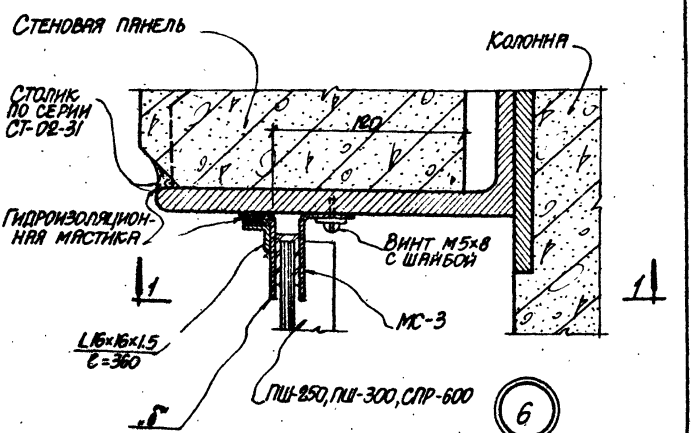

6

ТДА 1970г.	Профильное стекло швеллерного типа Детали 5,6. Верх проема	Серия 2.436-5 Выпуск 1 Лист 7

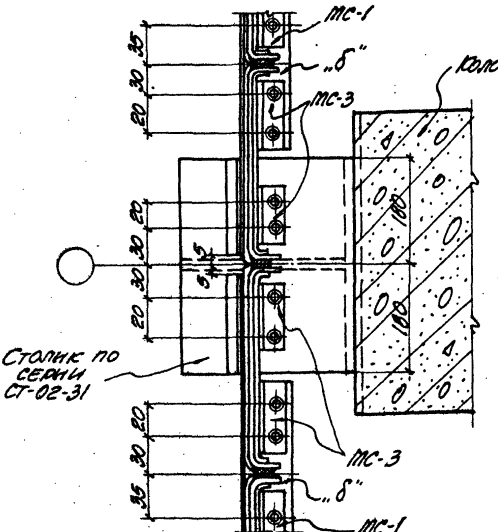

1-1

(стеновые панели условно не показаны)

ЦНИИпромзданий	ТДА 1970г.	Прорильное стекло швеллерного типа марки ПШ-250 Сечение 1-1 детали 6	Серия 2.436-5 Выпуск 1 Лист 8

10990-02 9

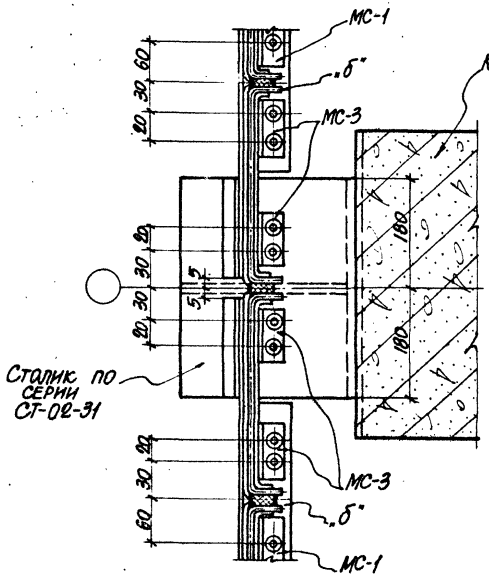

1-1

(стеновые панели условно не показаны)

ТДА 1970г.	Профильное стекло швеллерного типа марки ПШ-300. Сечение 1-1 детали 6	Серия 2.436-5 Выпуск 1
		Лист 9

10990-02 10

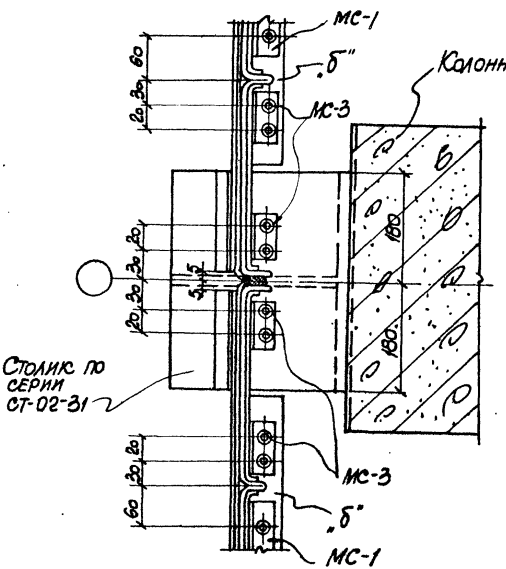

1-1

(СТЕНОВЫЕ ПАНЕЛИ УСЛОВНО НЕ ПОКАЗАНЫ)

Рук. констр. гр.	Шнейдман		
Исполнит.	Ращупкин		
Проверил	Кожевников		
Гл. инж. пр.	Ионин		
Нач. отдела	Водопьянов		
Гл. констр. отд.	Бродский		
Рук. арх. гр.	Кожевников		
Рук. констр. гр.	Коган		
Харьковский Промстройниипроект			
Рук. лаборат.	Дроздов		
Гл. инж. лаб.	Глюкин		
Гл. инж. пр.	Сорокин		
Рук. группы	Тарасов		

Цниипромзданий	ТДА 1970г.	Профильное стекло швеллерного типа марки СПР-600. Сечение 1-1 детали 6	Серия 2.436-5 Выпуск 1
			Лист 10

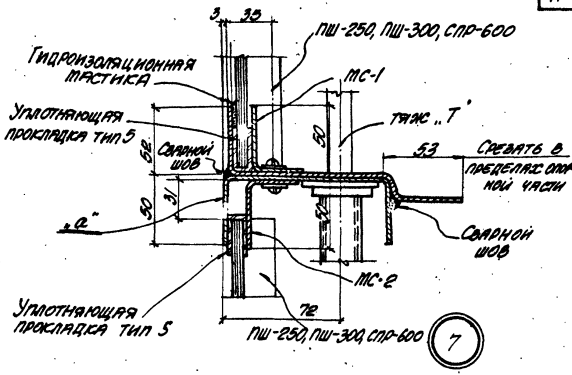

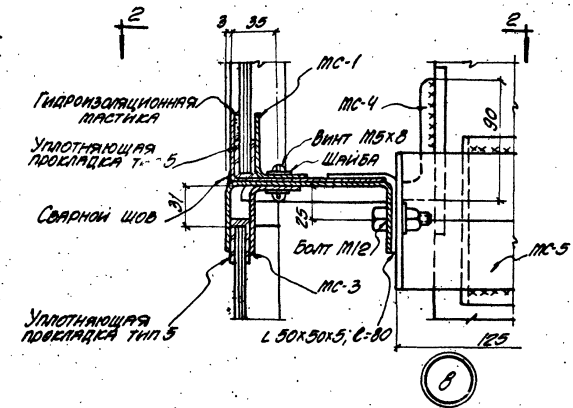

ТДА 1970 г.	Профильное стекло швеллерного типа. Детали 7,8. Примыкание стеклопофилита к ригелю.	Серия 2.436-5 Выпуск 1	
		Лист	11

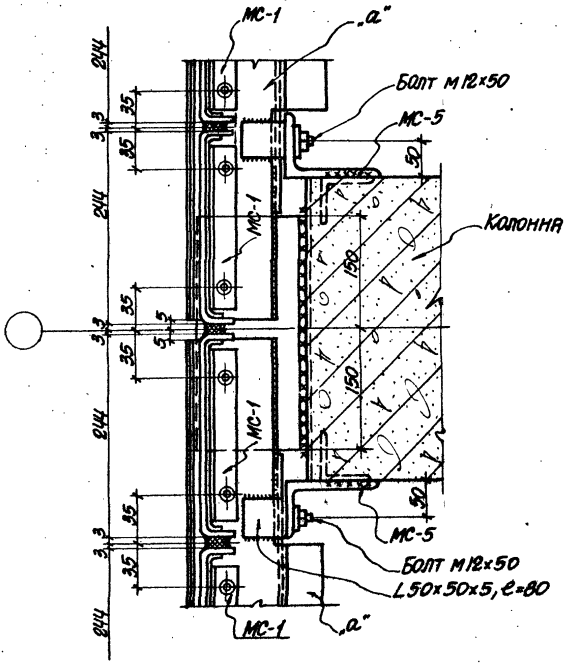

2-2

Рук. констр. гр.	Шнейдман	Монин	Гл. инж. пр.
Исполнит.	Рашулкин	Водольянов	Нач. отдела
Проверил	Кожевников	Бродский	Гл. констр. отд.
		Кожевников	Рук. арх. гр.
		Коган	Рук. констр. гр.

Харьковский Промстройниипроект

Рук. лаборат.	Дроздов	Гл. инж. лаб.	Гл. инж. пр.
Гл. инж. лаб.	Гликин	Сорокин	Рук. группы
Рук. группы	Тарасов		

Цниипромзданий

ТДА 1970г.	Профильное стекло швеллерного типа марки ПШ-250. Сечение 2-2 детали 8	Серия 2.436-5 Выпуск 1	
		Лист	12

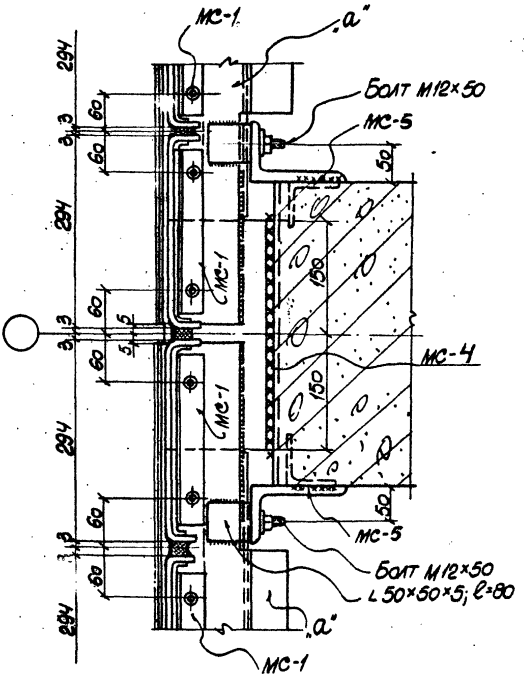

2-2

ТДА 1970г.	Профильное стекло швеллерного типа марки ПШ-300. Сечение 2-2 детали 8	Серия 2.436-5 выпуск 1	
		Лист	13

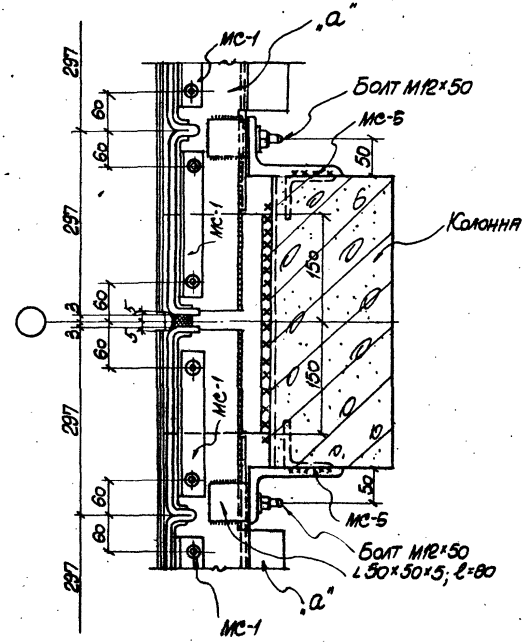

2-2

Рук. лаборат.	Поздов				
Гл. инж. лаб.	Лисин				
Гл. инж. пр.	Ефроимн				
Рук. группы	Тарасов				
Рук. конст. гр.	Шнейдман				
Исполнит.	Рашулкин				
Проверил	Кожевников				
Гл. инженер пр.	Монин				
Нач. отдела	Волошинов				
Гл. конструктор	Брацкий				
Рук. арх. гр.	Кожевников				
Рук. конст. гр.	Коган				
Гл. инж. пр.	Харьковский Промстройниипроект				

Госстрой СССР Союзпромстройпроект			
Гл. инж. пр.			
Нач. отдела			
Гл. конструктор			
Рук. группы			
Гл. инж. пр.			
Рук. группы

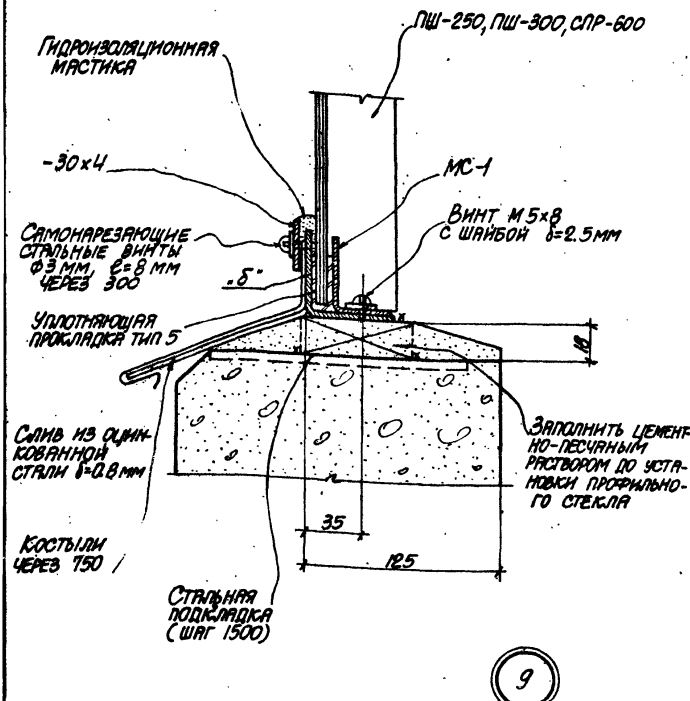

ТДА 1970г.	Профильное стекло швеллерного типа Деталь 9. Низ проема	Серия 2.436-5 Выпуск 1 Лист 15

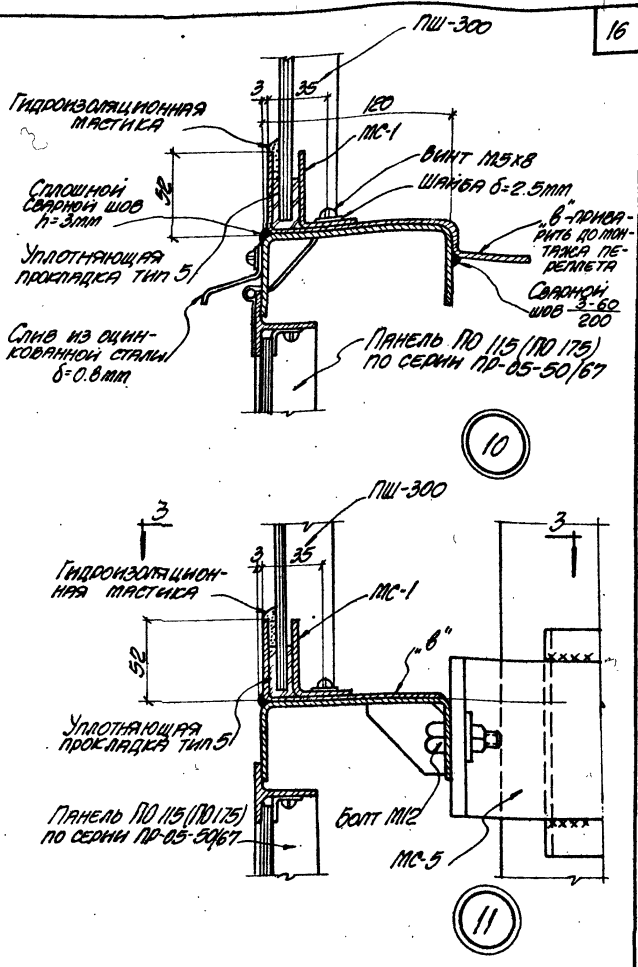

ТДА 1970г.	Профильное стекло швеллерного типа. Детали 10,11. Примыкание профильного стекла к открывающимся панелям.		Серия 2.436-5 Выпуск 1	
			Лист	16

10990-02 17

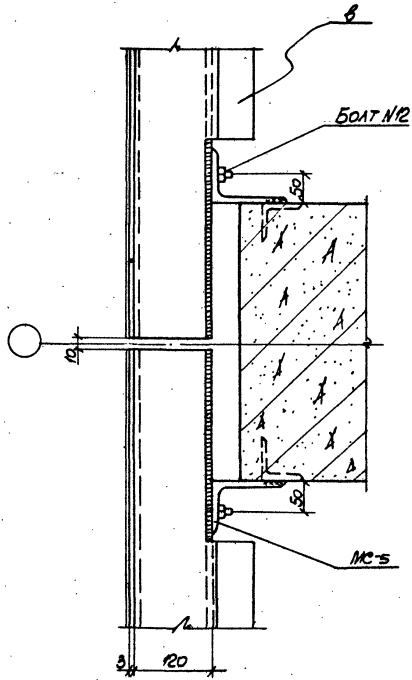

3-3

(Крепление профильного стекла условно не показано)

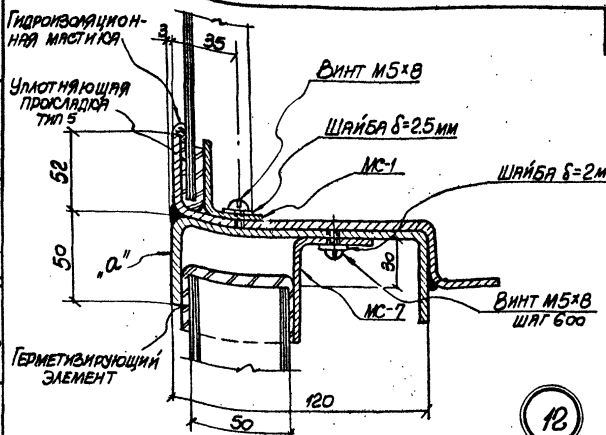

12

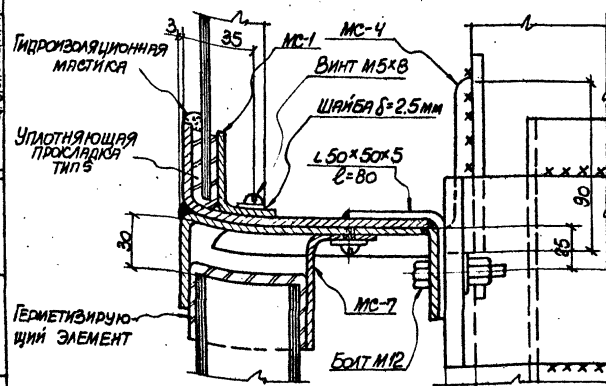

13

Цниипромзданий	ТДА 1970г.	Профильное стекло швеллерного и коробчатого типов. Детали 12, 13. Примыкание стеклопрофилита к ригелю	Серия 2.436-5 Выпуск 1
			Лист 18

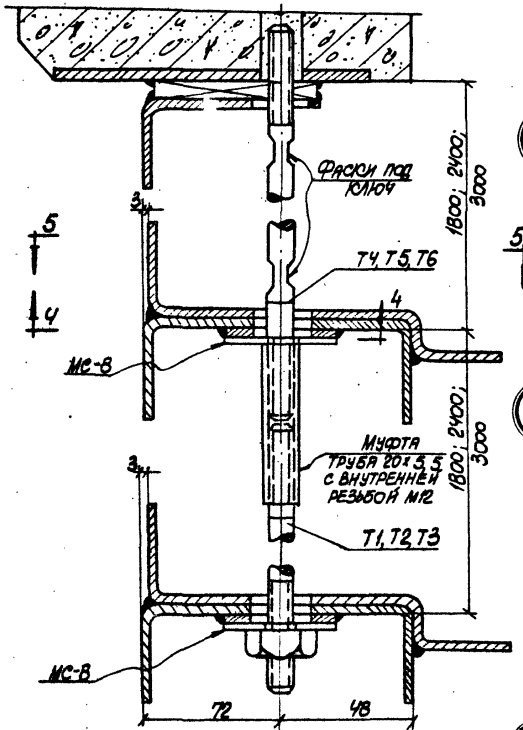

ТДА 1970г.	Профильное стекло швеллерного типа. Детали 14, 15, 16. Установка тяжа в проеме	Серия 2.436-5 Выпуск 1	
		Лист	19

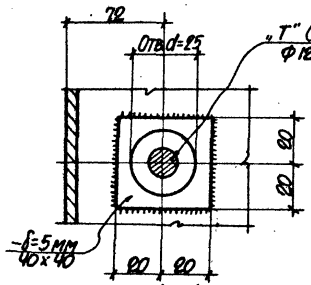
72
Отв.d=25
„Т" (тавр)
Ф12АI
80
80
80
80
-δ=5мм
40х40

4-4

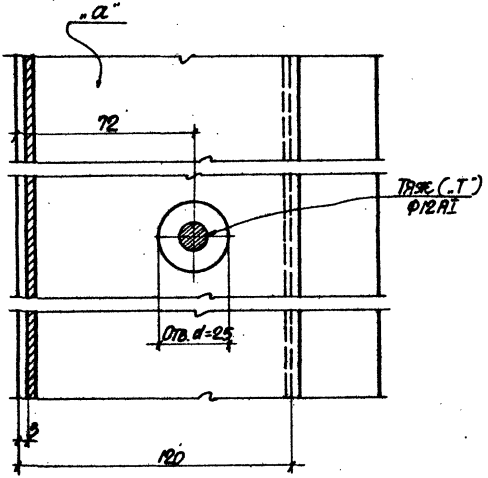
„а"
72
Тавр („Т")
Ф12АI
Отв.d=25
δ
120

5-5

| | | |

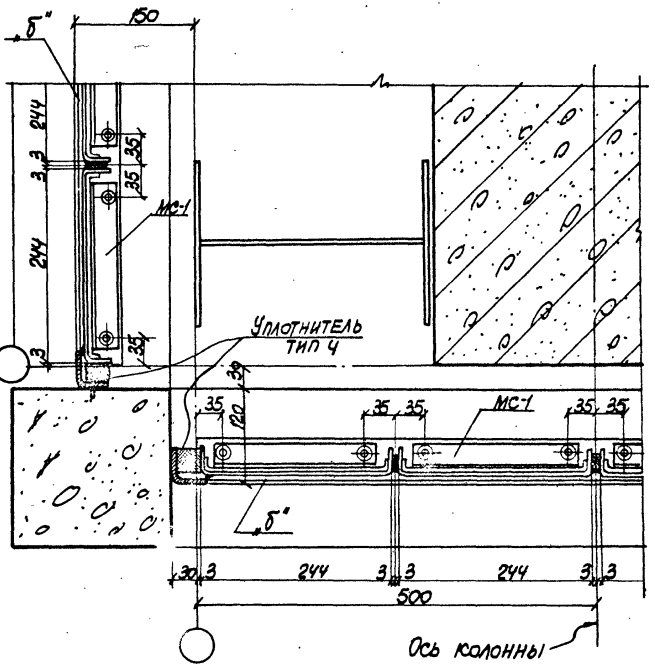

М7

ТДА 1970г.	Профильное стекло швеллерного типа марки ПШ-250. Деталь 17. Угол здания	Серия 2.436-5 Выпуск 1
		Лист 21

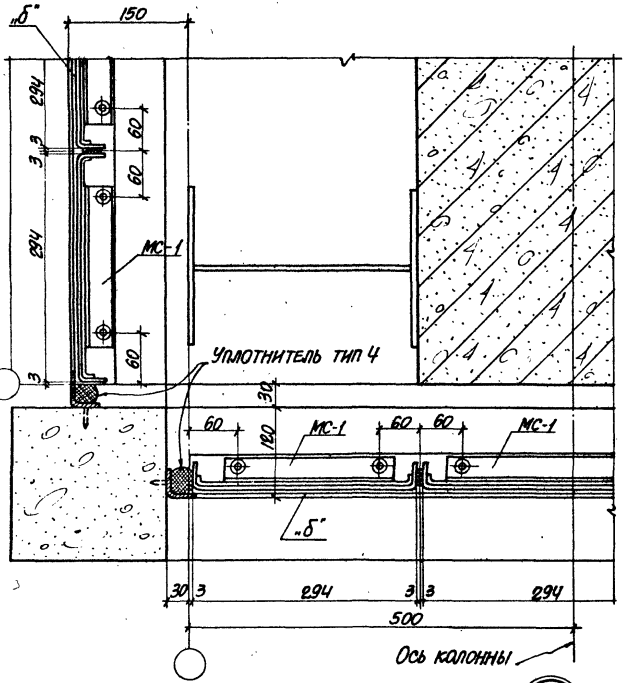

Рук. констр. гр.	Шнейдман	Гл. инж. пр.	Монин
Исполнит.	Тригубенко	Нач. отдела	Водольянов
Проверил	Кожевников	Гл. констр. отд.	Бродский
		Рук. арх. гр.	Кожевников
		Рук. констр. гр.	Коган

Харьковский Промстройниипроект

Рук. лаборат.	Дроздов	Рук. группы	Тарасов
Гл. инж. лаб.	Гликин		
Гл. инж. пр.	Сорокин		

Цниипромзданий

ТДА 1970г.	Профильное стекло швеллерного типа марки ПШ-300. Деталь 18. Угол здания	Серия 2.436-5 Выпуск 1	
		Лист	22

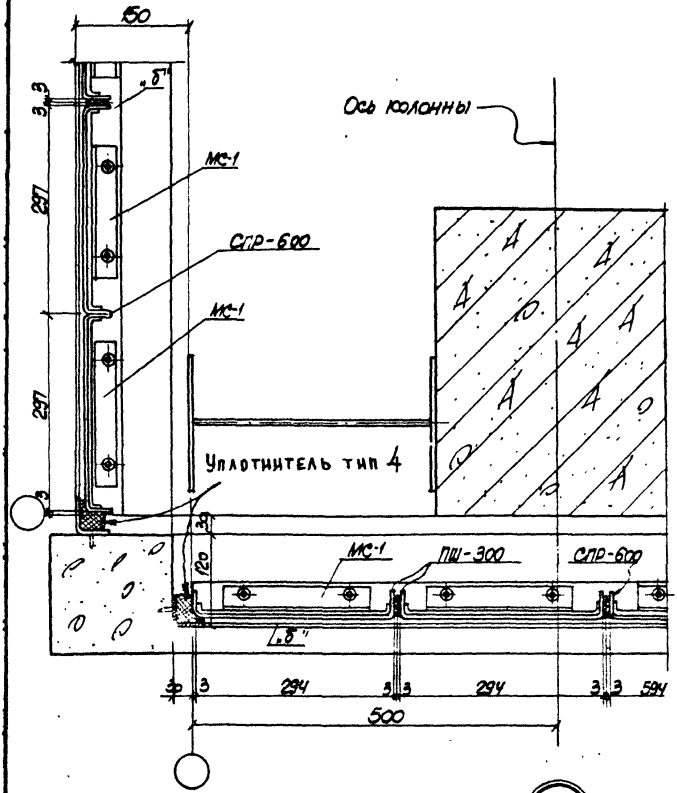

19

ТДА 1970г.	Профильное стекло швеллерного типа марки СПР-600 Деталь 19. Угол здания	Серия 2.436-5 Выпуск 1 Лист 23

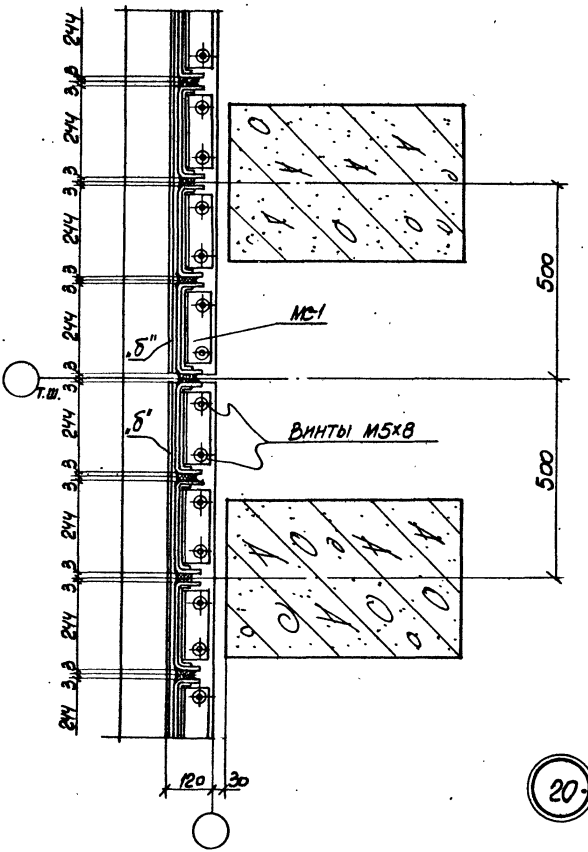

Рук. констр. гр.	Шнейдман		
Исполнит.	Ращупкин		
Проверил	Кожевников		
Гл. инж. пр.	Монин		
Нач. отдела	Водольянов		
Гл. констр. отд.	Бродский		
Рук. арх. гр.	Кожевников		
Рук. констр. гр.	Коган		
Харьковский Промстройниипроект			
Рук. лаборат.	Дроздов		
Гл. инж. лаб.	Ликин		
Гл. инж. пр.	Сорокин		
Рук. группы	Тарасов		
Цниипромзданий			

ТДА 1970г.	Профильное стекло швеллерного типа марки ПШ-250. Деталь 20. Заполнение проема у температурного шва	Серия 2.436-5. Выпуск 1	
		Лист	24

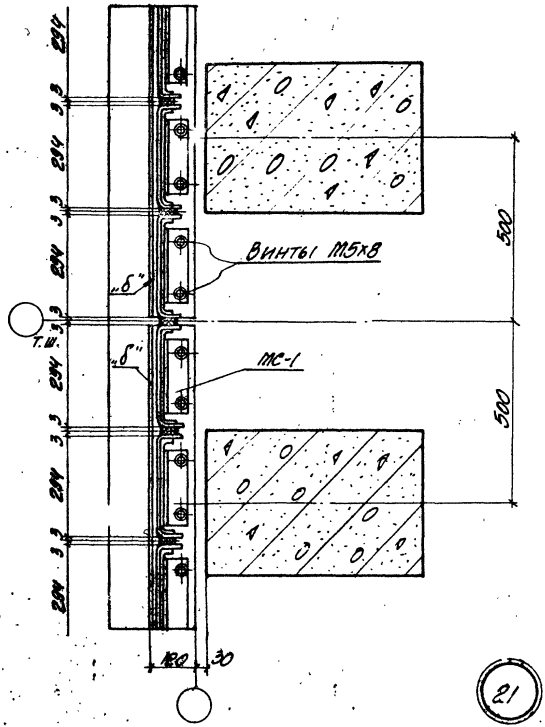

ТДА 1970 г.	Прокладное стекло швеллерного типа марки ПШ-300. Деталь 21. Заполнение люфта у температурного шва	Серия 2.436-5 Выпуск 1	
		Лист	25

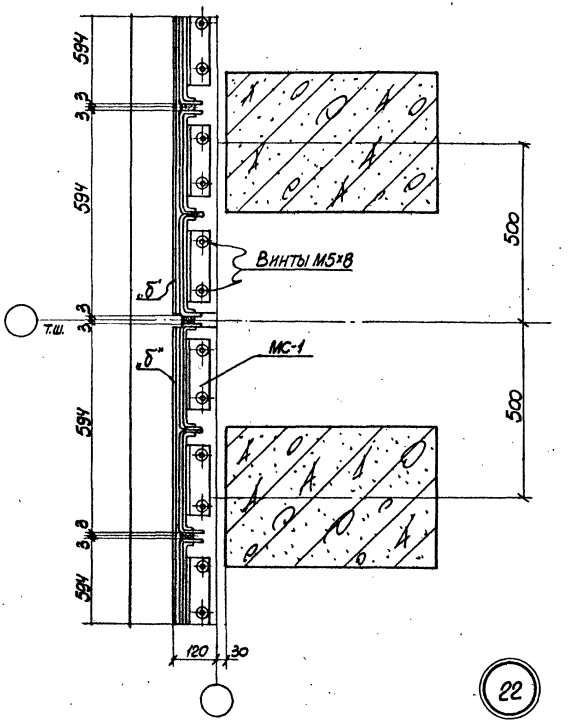

Рук. констр. гр.	Шнейдман		
Исполнит.	Семенов		
Проверил	Кожевников		
Гл. инж. пр.	Монин		
Нач. отдела	Водопьянов		
Гл. констр. отд.	Бродский		
Рук. арх. гр.	Кожевников		
Рук. констр. гр.	Коган		
Харьковский Промстройниипроект			
Рук. лаборат.	Дроздов		
Гл. инж. лаб.	Гликин		
Гл. инж. пр.	Сорокин		
Рук. группы	Тарасов		
Цниипромзданий			

ТДА 1970 г.	Профильное стекло швеллерного типа марки СПР-600. Деталь 22. Заполнение проема у температурного шва	Серия 2.436-5 Выпуск 1	
		Лист	26

Центральный институт типовых проектов просит дать Ваши замечания и предложения по улучшению качества направляемого Вам проекта

ТИПОВОЙ ПРОЕКТ . . . . . .
(номер проекта)

Наименование проекта . . . . . .
. . . . . .
. . . . . .

Проектная организация-автор проекта . . . . . .

Замечания о недостатках в проекте (нерациональные объемно-планировочные и конструктивные решения, ошибки, опечатки, полиграфические дефекты и т.п.) и предложения по их устранению . . . . . .
. . . . . .

Подпись должностного лица наименование организации и ее адрес
. . . . . .
. . . . . .

ЦЕНТРАЛЬНЫЙ ИНСТИТУТ ТИПОВЫХ ПРОЕКТОВ ГОССТРОЯ СССР

Москва, Б-88, Спартаковская ул., 2а, корпус Р
Сдано в печать 6/X 1977 года
Заказ № 3354 Тираж 1500 экз.

gost.e-ecolog.ru