ГОСУДАРСТВЕННЫЙ КОМИТЕТ СОВЕТА МИНИСТРОВ СССР
ПО ДЕЛАМ СТРОИТЕЛЬСТВА
/ГОССТРОЙ СССР/

ТИПОВЫЕ КОНСТРУКЦИИ И ДЕТАЛИ ЗДАНИЙ И СООРУЖЕНИЙ

Серия 1.465-3

# СБОРНЫЕ ЖЕЛЕЗОБЕТОННЫЕ ПРЕДВАРИТЕЛЬНО НАПРЯЖЕННЫЕ ПЛИТЫ ДЛИНОЙ 12 м ДЛЯ ПОКРЫТИЙ ПРОМЫШЛЕННЫХ ЗДАНИЙ

Выпуск 3

Часть 2

РАБОЧИЕ ЧЕРТЕЖИ АРМАТУРНЫХ ИЗДЕЛИЙ И ЗАКЛАДНЫХ ДЕТАЛЕЙ ДЛЯ ПЛИТ РАЗМЕРОМ 1,5×12м

ЦЕНТРАЛЬНЫЙ ИНСТИТУТ ТИПОВЫХ ПРОЕКТОВ
МОСКВА

10619-07
Цена 0-39

gost.e-ecolog.ru

ЦЕНТРАЛЬНЫЙ ИНСТИТУТ ТИПОВЫХ ПРОЕКТОВ
ГОССТРОЯ СССР

Москва, Б–66, Спартаковская ул., 2а, корпус В
Сдано в печать 2 IX 1970 года
Заказ № 2887 Тираж 5500 экз.

ГОСУДАРСТВЕННЫЙ КОМИТЕТ СОВЕТА МИНИСТРОВ СССР
ПО ДЕЛАМ СТРОИТЕЛЬСТВА
/ГОССТРОЙ СССР/

ТИПОВЫЕ КОНСТРУКЦИИ И ДЕТАЛИ ЗДАНИЙ И СООРУЖЕНИЙ

# Серия 1.465-3

# СБОРНЫЕ ЖЕЛЕЗОБЕТОННЫЕ ПРЕДВАРИТЕЛЬНО НАПРЯЖЕННЫЕ ПЛИТЫ ДЛИНОЙ 12 м ДЛЯ ПОКРЫТИЙ ПРОМЫШЛЕННЫХ ЗДАНИЙ

## Выпуск 3

## Часть 2

## РАБОЧИЕ ЧЕРТЕЖИ АРМАТУРНЫХ ИЗДЕЛИЙ И ЗАКЛАДНЫХ ДЕТАЛЕЙ ДЛЯ ПЛИТ РАЗМЕРОМ 1,5×12 м

РАЗРАБОТАНЫ
ЦНИИПРОМЗДАНИЙ
совместно с НИИЖБ

УТВЕРЖДЕНЫ и ВВЕДЕНЫ в ДЕЙСТВИЕ
с 1.XI.1970г. ГОССТРОЕМ СССР
Постановление 102 от 7.VIII.1970г.

ЦЕНТРАЛЬНЫЙ ИНСТИТУТ ТИПОВЫХ ПРОЕКТОВ
МОСКВА

| | | | | |
|---|---|---|---|---|
| Гл. инженер | Сергеев | Зам. Директора | Александров | |
| Гл. конструктор | Васильев | Рук. лаборатор | Бердичевский | |
| Начальник ОТК-3 | Балюков | Ст. научн. сотрудн. | Светов | |
| Гл. инж. проекта | Розенблюм | | | |

ЦНИИПРОМЗДАНИЙ НИИЖБ

10619-07 2

## СОДЕРЖАНИЕ


| Лист | | Стр. |
|---|---|---|
| | Пояснительная записка | 3 |
| I | Каркас КР1 | 4 |
| 2 | Каркас $КР2^{т}$, $КР2_{н}$ | 4 |
| 3 | Каркас КР3 | 5 |
| 4 | Каркас КР4 | 5 |
| 5 | Каркас КР5 | 6 |
| 6 | Каркасы КР6, КП6 | 7 |
| 7 | Каркасы КР7, КП7 | 8 |
| 8 | Каркасы КР8, КП8 | 9 |
| 9 | Сетка С1 | I0 |
| I0 | Сетка С2 | I0 |
| II | Сетка С1г | II |
| I2 | Сетка С2г | I2 |
| I3 | Сетка С3 | I2 |
| I4 | Сетка С4 | I3 |
| I5 | Сетка С5 | I4 |
| I6 | Петля строповочная ПС1 | I5 |
| I7 | Петля строповочная ПС2 | I6 |
| I8 | Закладные детали $М1^{т}$; $М1_{н}$ | I7 |
| I9 | Закладные детали $М2^{т}$; $М2_{н}$ | I8 |
| 20 | Закладные детали $М3^{т}$; $М3_{н}$ | I9 |
| 2I | Закладные детали $М4^{т}$; $М4_{н}$ | 20 |
| 22 | Закладная деталь М5 | 2I |
| 23 | Закладная деталь М6 | 2I |
| 24 | Закладная деталь М7 | 22 |
| 25 | Закладная деталь М8 | 22 |
| 26 | Закладная деталь М9 | 23 |
| 27 | Закладная деталь М10 | 23 |
| 28 | Закладная деталь М11 | 24 |


| | | |
|---|---|---|
| Нач. отк. з. | Петров | |
| Гл. инж. пр. | Розенблюм | |
| Рук. группы | Шелапутина | |

Госстрой СССР
ЦНИИПРОМЗДАНИЙ
Москва

| | | |
|---|---|---|
| ТК | Железобетонные плиты покрытий размером I,5xI2 м. | Серия I.465-3 |
| 1968 | Содержание | Вып.3 Часть 2 |

## ПОЯСНИТЕЛЬНАЯ ЗАПИСКА

I. Настоящая часть выпуска 3 серии I.465-3 содержит рабочие чертежи арматурных изделий и закладных деталей для плит размером I,5xI2 м, включая арматурные изделия и закладные детали для плит с отверстиями для пропуска вентшахт с дефлекторами и зонтами.

2. Состав серии I.465-3, а также общие указания по изготовлению арматурных изделий и закладных деталей приведены в выпуске 0 этой серии.

3. Спецификации арматурных изделий и закладных деталей и выборки стали на плиту приведены в части I настоящего выпуска.

4. Сетки полок плит разработаны в 2-х вариантах. Сетки CI и C2 - основной вариант. Сетки CIг и C2г изготовляются из товарных сеток по ГОСТ 8478-66.

5. Петли строповочные разработаны в 2-х вариантах. Петли строповочные ПСI - основной вариант. Петли строповочные ПС2 предназначены для плит, при бетонировании которых допускается наличие элементов, выступающих над поверхностью полки.

6. Схема поперечного сечения сварного флангового шва, соединяющего стержень с плоским элементом, приведена на рис. I.

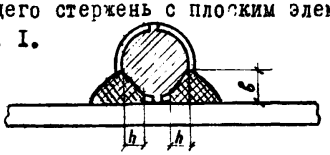


Рис. 1.

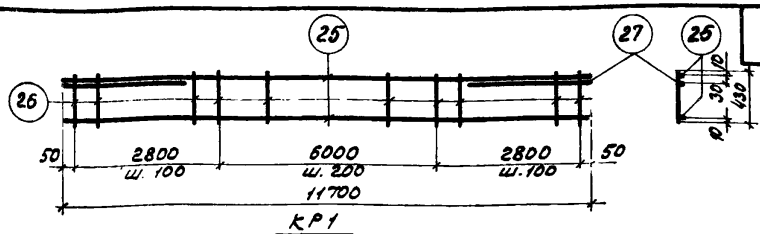


КР1

## Спецификация и расход стали на одно изделие

| Марка изделия | № поз. | ф или сечение, мм | Длина, мм | К-во шт. | Выборка стали: ф или сечение мм | общая длина, м | общий вес кг |
|---|---|---|---|---|---|---|---|
| КР1 | 25 | 5ВI | 11700 | 2 | 10АIII | 3,0 | 1,9 |
| | 26 | 5ВI | 430 | 87 | 5ВI | 61,0 | 9,4 |
| | 27 | 10АIII | 1500 | 2 | Вес изделия | | 11,3 |

| ТК | Железобетонные плиты покрытий размером 1,5×12м | Серия 1.465-3 | |
|---|---|---|---|
| 1968 | Каркас КР1 | Вып. 3 Часть 2 | Лист 1 |

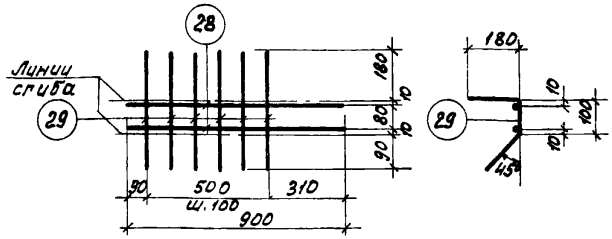


КР2$^{Т}$, КР2$_{Н}$ (обратно чертежу)

## Спецификация и расход стали на одно изделие

| Марка изделия | № поз. | ф или сечение, мм | Длина, мм | К-во шт. | Выборка стали: ф или сечение, мм | общая длина, м | общий вес, кг |
|---|---|---|---|---|---|---|---|
| КР2$^{Т}_{Н}$ | 28 | 10АIII | 900 | 2 | 10АIII | 1,8 | 1,1 |
| | 29 | 5ВI | 370 | 6 | 5ВI | 2,3 | 0,4 |
| | | | | | Вес изделия | | 1,5 |

| ТК | Железобетонные плиты покрытий размером 1,5×12м | Серия 1.465-3 | |
|---|---|---|---|
| 1968 | Каркасы КР2$^{Т}$, КР2$_{Н}$ | Вып. 3 Часть 2 | Лист 2 |

Госстрой СССР
ЦНИИПРОМЗДАНИЙ
Москва

| | | |
|---|---|---|
| Нач. отк-3 | Гл. инж. пр. | Рук. группы |
| Балюков | Розенблюм | Герман |
| Техник | Проверил | |
| Кузнецова | Герман | |

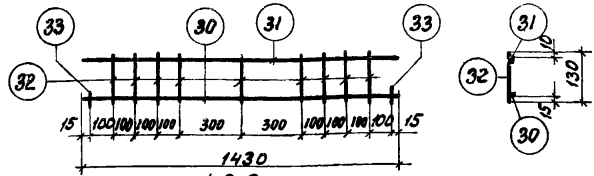


КР 3

## Спецификация и расход стали на одно изделие

| Марка изделия | N поз. | ф или сечение, мм | Длина, мм | К-во шт. | Выборка стали: ф или сечение, мм | Выборка стали: общая длина, м | Выборка стали: общий вес, кг |
|---|---|---|---|---|---|---|---|
| КР3 | 30 | 10 А III | 1430 | 1 | 10 А III | 1,6 | 1,0 |
| | 31 | 48 I | 1430 | 1 | 48 I | 2,6 | 0,3 |
| | 32 | 48 I | 130 | 9 | | | |
| | 33 | 10 А III | 60 | 2 | Вес изделия | | 1,3 |

| ТК | Железобетонные плиты покрытий размером 1,5×12 м | Серия 1.465-3 | |
|---|---|---|---|
| 1968 | Каркас КР3 | Вып. 3 Часть 2 | Лист 3 |

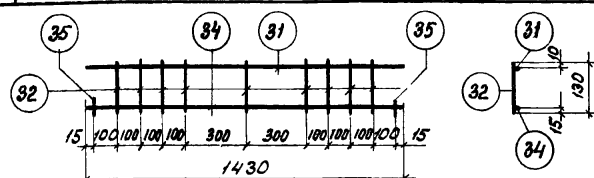


КР 4

## Спецификация и расход стали на одно изделие

| Марка изделия | N поз. | ф или сечение, мм | Длина, мм | К-во шт. | Выборка стали: ф или сечение, мм | Выборка стали: общая длина, м | Выборка стали: общий вес, кг |
|---|---|---|---|---|---|---|---|
| КР4 | 31 | 4 В I | 1430 | 1 | 12 А III | 1,6 | 1,4 |
| | 32 | 48 I | 130 | 9 | 48 I | 2,6 | 0,3 |
| | 34 | 12 А III | 1430 | 1 | | | |
| | 35 | 12 А III | 60 | 2 | Вес изделия | | 1,7 |

| ТК | Железобетонные плиты покрытий размером 1,5×12 м | Серия 1.465-3 | |
|---|---|---|---|
| 1968 | Каркас КР4 | Вып. 3 Часть 2 | Лист 4 |

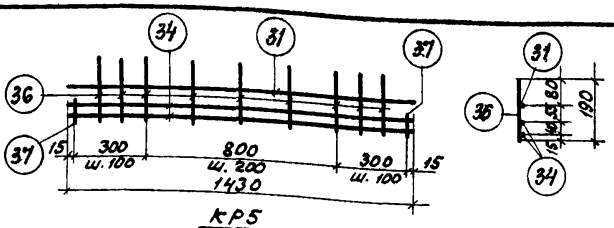


КР5

## Спецификация и расход стали на одно изделие

| Марка изделия | N поз. | ф или сечение, мм | Длина мм | к-во, шт. | Выборка стали | | |
|---|---|---|---|---|---|---|---|
| | | | | | ф или сечение, мм | общая длина м | общий вес, кг |
| КР5 | 31 | 4ВI | 1430 | 1 | 12АIII | 3,1 | 2,9 |
| | 34 | 12АIII | 1430 | 2 | 4ВI | 3,2 | 0,4 |
| | 36 | 4ВI | 190 | 9 | | | |
| | 37 | 12АIII | 75 | 2 | Вес изделия | | 3,3 |

| ТК | Железобетонные плиты покрытий размером 1,5х12 м с отверстиями для пропуска вентшахт | Серия 1.465-3 | |
|---|---|---|---|
| 1968 | Каркас КР5 | Вып. 3 Часть 2 | Лист 5 |

| | | | |
|---|---|---|---|
| Госстрой СССР ЦЕНТРПРОМЗДАНИЙ Москва | Нач. ОТК-3 | Пл. инж. пр. | Рук. группы |
| | Балюков | Розенблюм | Герман |
| | Техник | Проверил | |
| | Кузнецова | Шелапутина | |

| ТК | Железобетонные плиты покрытий размером 1,5х12 м с отверстиями для пропуска вентшахт | Серия 1.465-3 | |
|---|---|---|---|
| 1968 | Каркас КР5 | Вып. 3 Часть 2 | Лист 5 |

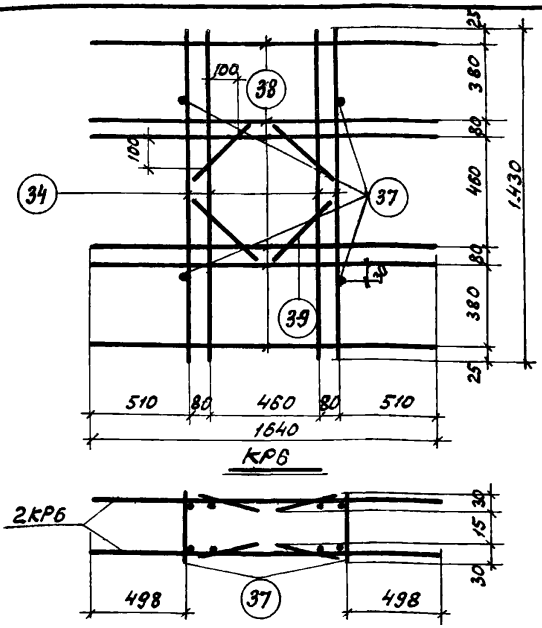


КП 6

Спецификация и выборка стали на одно изделие

| Марка изделия | N поз. | ф или сечение, мм | Длина, мм | К-во, шт. | Выборка стали: ф или сечение, мм | Выборка стали: общая длина, м | Выборка стали: общий вес кг |
|---|---|---|---|---|---|---|---|
| КР6 | 34 | 12 А III | 1430 | 4 | 12 А III | 16,9 | 15,0 |
| | 38 | 12 А III | 1640 | 6 | | | |
| | 39 | 12 А III | 320 | 4 | Вес изделия | | 15,0 |
| Отдельный стержень | 37 | 12 А III | 75 | 1 | 12 А III | 0,08 | 0,07 |

Спецификация и выборка стали на пространственный каркас

| Марка пространственного каркаса | Марка плоского каркаса и N поз. | К-во, шт. | Выборка стали: ф или сечение, мм | Выборка стали: общая длина, м | Выборка стали: общий вес, кг |
|---|---|---|---|---|---|
| КП 6 | КР6 | 2 | 12 А III | 34,1 | 30,3 |
| | 37 | 4 | Вес изделия | | 30,3 |

Примечания:

1. Поз. 37 пространственного каркаса КП6 на чертеже плоского каркаса КР6 показана условно.
2. Приварку поз. 37 производить электросварочными клещами.

| ТК | Железобетонные плиты покрытий размером 1,5х12м с отверстиями для пропуска вентшахт | Серия 1.465-3 | |
|---|---|---|---|
| 1988 | Каркасы КР6, КП6 | Вып. 3 Часть 2 | Лист 6 |

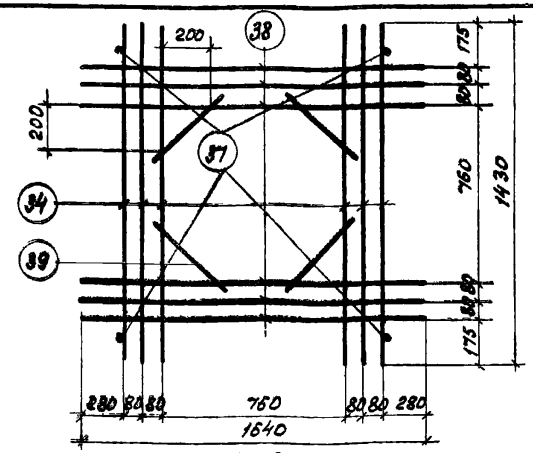


КР 7

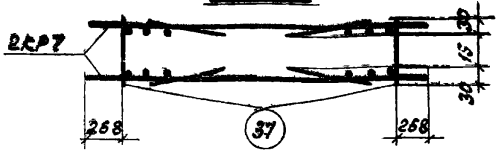


КП 7

## Спецификация и выборка стали на одно изделие

| Марка изделия | N поз. | ф или сечение, мм | Длина, мм | К-во, шт. | Выборка стали: ф или сечение, мм | общая длина, м | общий вес, кг |
|---|---|---|---|---|---|---|---|
| КР7 | 34 | 12А III | 1430 | 6 | 12А III | 19,7 | 17,5 |
| | 38 | 12А III | 1640 | 6 | | | |
| | 39 | 12А III | 320 | 4 | Вес изделия | | 17,5 |
| Отдельный стержень | 37 | 12А III | 75 | 1 | 12А III | 0,08 | 0,07 |

## Спецификация и выборка стали на пространственный каркас

| Марка пространственного каркаса | Марка плоского каркаса и N поз. | К-во шт. | Выборка стали: ф или сечение, мм | общая длина, м | общий вес, кг |
|---|---|---|---|---|---|
| КП7 | КР7 | 2 | 12А III | 39,7 | 35,3 |
| | 37 | 4 | Вес изделия | | 35,3 |

**Примечания:**

1. Поз. 37 пространственного каркаса КП7 на чертеже плоского каркаса КР7 показана условно.
2. Приварку поз. 37 производить электросварочными клещами.

| | | | |
|---|---|---|---|
| ТК | Железобетонные плиты покрытий размером 1,5×12м с отверстиями для пропуска вентшахт | Серия 1.465-3 | |
| 1968 | Каркасы КР7, КП7 | Вып. 3 Часть 2 | Лист 7 |

Госстрой СССР
ЦНИИПРОМЗДАНИЙ
Москва

Нач ОТК-3 | Гл инж пр | Рук группы | Бамоков | Розенблюм | Герман | Техн. | Провер ил | Спец. провер | Кузнецова | Шелапутина | Шульга

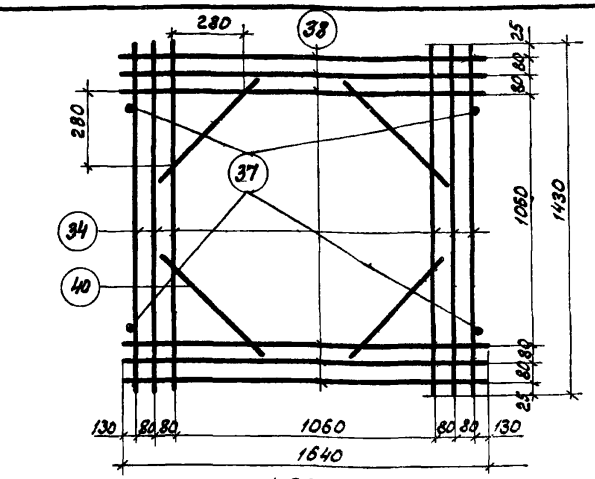


КР8

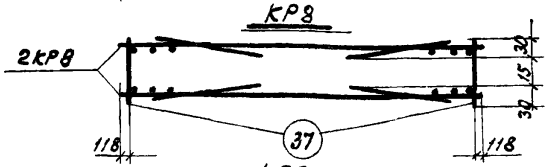


КП8

## Спецификация и выборка стали на одно изделие

| Марка изделия | N поз. | ф или сечение, мм | Длина, мм | К-во, шт. | Выборка стали: ф или сечение, мм | общая длина, м | общий вес кг |
|---|---|---|---|---|---|---|---|
| КР8 | 34 | 12 А III | 1430 | 6 | 12 А III | 20,9 | 18,6 |
| | 38 | 12 А III | 1640 | 6 | | | |
| | 40 | 12 А III | 620 | 4 | Вес | изделия | 18,6 |
| Отдельный стержень | 37 | 12 А III | 75 | 1 | 12 А III | 0,08 | 0,07 |

## Спецификация и выборка стали на пространственный каркас

| Марка пространственного каркаса | Марка плоского каркаса и N поз. | К-во, шт. | Выборка стали: ф или сечение, мм | общая длина, м | общий вес, кг |
|---|---|---|---|---|---|
| КП8 | КР8 | 2 | 12 А III | 42,2 | 37,5 |
| | 37 | 4 | Вес изделия | | 37,5 |

**Примечания:**

1. Поз. 37 пространственного каркаса КП8 на чертеже плоского каркаса КР8 показана условно
2. Приварку поз 37 производить электросварочными клещами.

| | | |
|---|---|---|
| ТК | Железобетонные плиты покрытий размером 1,5×12 м с отверстиями для пропуска вентшахт | Серия 1.465-3 |
| 1968 | Каркасы КР8, КП8 | Вып. 3 Часть 2 / Лист 8 |

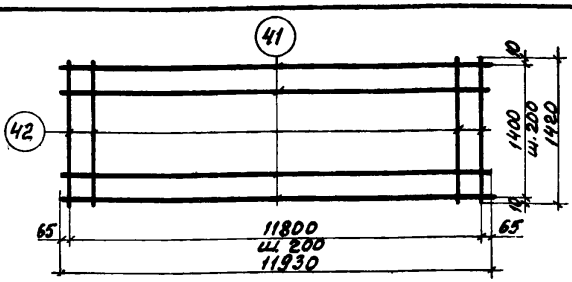


С1

Спецификация и расход стали на одно изделие

| Марка изделия | N поз. | Ф или сечение, мм | Длина, мм | К-во шт. | Выборка стали | | |
|---|---|---|---|---|---|---|---|
| | | | | | Ф или сечение, мм | Общая длина, м | Общий вес, кг |
| С1 | 41 | 4ВI | 11930 | 8 | 4ВI | 180,6 | 17,9 |
| | 42 | 4ВI | 1420 | 60 | Вес изделия | | 17,9 |

| ТК | Железобетонные плиты покрытий размером 1,5 х 12 м | Серия 1-465-3 | |
|---|---|---|---|
| 1968 | Сетка С1 | Вып. 3 Часть 2 | Лист 9 |

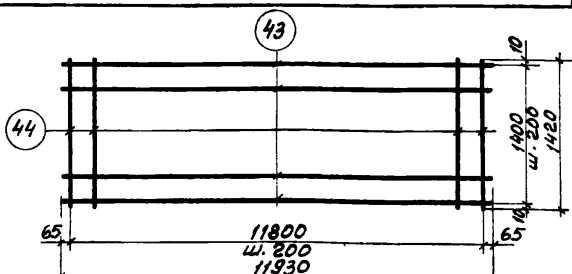


С2

Спецификация и расход стали на одно изделие

| Марка изделия | N поз. | Ф или сечение, мм | Длина, мм | К-во, шт. | Выборка стали | | |
|---|---|---|---|---|---|---|---|
| | | | | | Ф или сечение, мм | общая длина, м | общий вес, кг |
| С2 | 43 | 5ВI | 11930 | 8 | 5ВI | 180,6 | 27,8 |
| | 44 | 5ВI | 1420 | 60 | Вес изделия | | 27,8 |

| ТК | Железобетонные плиты покрытий размером 1,5 х 12 м | Серия 1-465-3 | |
|---|---|---|---|
| 1968 | Сетка С2 | Вып. 3 Часть 2 | Лист 10 |

Госстрой СССР
ЦНИИПРОМЗДАНИЙ
Москва

| | | | |
|---|---|---|---|
| Нач. ОТК-3 | | Балюков | Техник |
| Гл. инж. пр. | | Розенблюм | Проверил |
| Рук. группы | | Герман | Спец. проверил |
| Кузнецова | | Герман | Шульга |

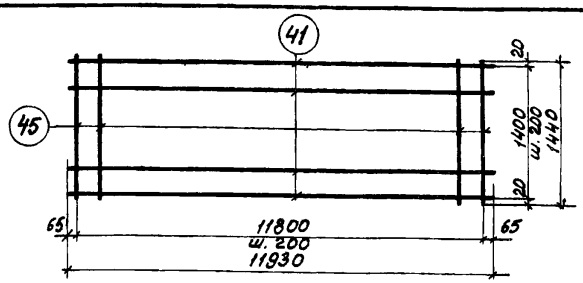


С1г

Спецификация и расход стали на одно изделие

| Марка изделия | N поз. | ф или сечение, мм | Длина, мм | Кол-во шт | Выборка стали: ф или сечение, мм | Выборка стали: общая длина, м | Выборка стали: общий вес, кг |
|---|---|---|---|---|---|---|---|
| С1г | 41 | 48 I | 11930 | 8 | 48 I | 181,8 | 18,0 |
| | 45 | 48 I | 1440 | 60 | Вес изделия | | 18,0 |

| | | | |
|---|---|---|---|
| ТК | Железобетонные плиты покрытий размером 1,5 х 12 м | Серия 1.465-3 | |
| 1968 | Сетка С1г | Выпуск N | Лист 11 |

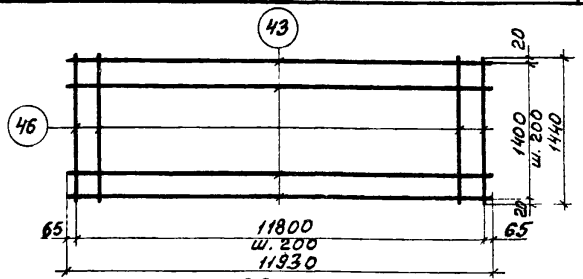


С2г

Спецификация и расход стали на одно изделие

| Марка изделия | N поз. | ф или сечение, мм | Длина, мм | К-во шт. | Выборка стали: ф или сечение, мм | Выборка стали: общая длина, м | Выборка стали: общий вес, кг |
|---|---|---|---|---|---|---|---|
| С2г | 43 | 58 I | 11930 | 8 | 58 I | 181,8 | 28,0 |
| | 46 | 58 I | 1440 | 60 | Вес изделия | | 28,0 |

| | | | |
|---|---|---|---|
| ТК | Железобетонные плиты покрытий размером 1,5 х 12 м | Серия 1.465-3 | |
| 1968 | Сетка С2г | Вып. 3 Часть 2 | Лист 12 |

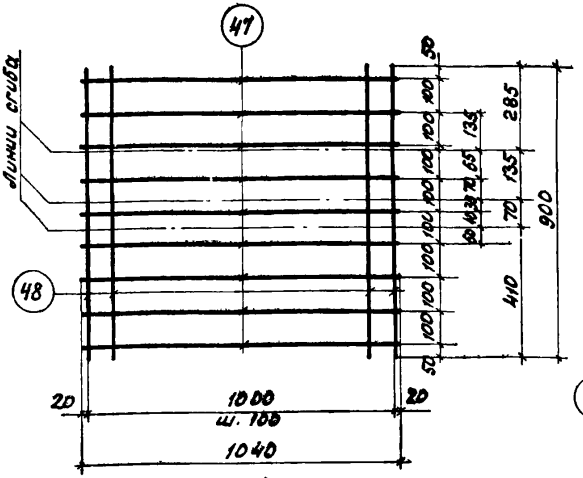


С3

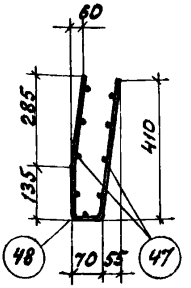


С3

в согнутом виде

## Спецификация и расход стали на одно изделие

| Марка изделия | N поз | ф или сечение, мм | Длина, мм | к-во шт. | Выборка стали | | |
|---|---|---|---|---|---|---|---|
| | | | | | ф или сечение, мм | общая длина, м | общий Зес, кг |
| С3 | 47 | 5ВI | 1040 | 9 | 5ВI | 19,3 | 3,0 |
| | 48 | 5ВI | 900 | 11 | | | |
| | | | | | Вес изделия | | 3,0 |

| | | | |
|---|---|---|---|
| ТК | Железобетонные плиты покрытий размером 1,5×12м | Серия 1.465-3 | |
| 1968 | Сетка С3 | Вып. 3 Часть 2 | Лист 13 |

Госстрой СССР ЦНИИПРОМЗДАНИЙ Москва

| | | | |
|---|---|---|---|
| Нач. ОТК-3 | | Балюков | Техник |
| Пл. инж. пр. | | Розенблюм | Проверил |
| Рук. группы | | Герман | Спец провер. |
| Кузнецова | | Герман | Шульга |

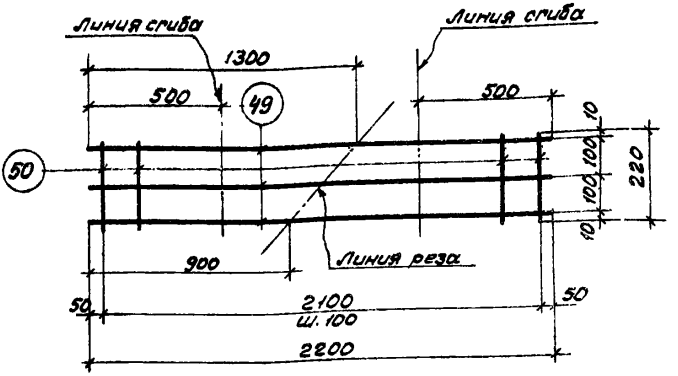


2 шт. С4

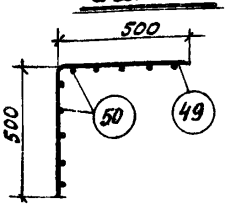


С4 в согнутом виде

Спецификация и расход стали на два изделия

| Марка изделия | N поз | ф или сечение, мм | Длина, мм | К-во шт | Выборка стали | | |
|---|---|---|---|---|---|---|---|
| | | | | | ф или сечение, мм | общая длина, м | общий вес, кг |
| С4 (2 шт) | 49 | 58 I | 2200 | 3 | 58 I | 6,6 | 1,0 |
| | 50 | 48 I | 220 | 24 | 48 I | 5,3 | 0,5 |
| | | | | | Вес двух изделий | | 1,5 |

| | | | |
|---|---|---|---|
| ТК | Железобетонные плиты покрытий размером 1,5х12 м | Серия 1.465-3 | |
| 1988 | Сетка С4 | Вып. 3 Часть 2 | Лист 14 |

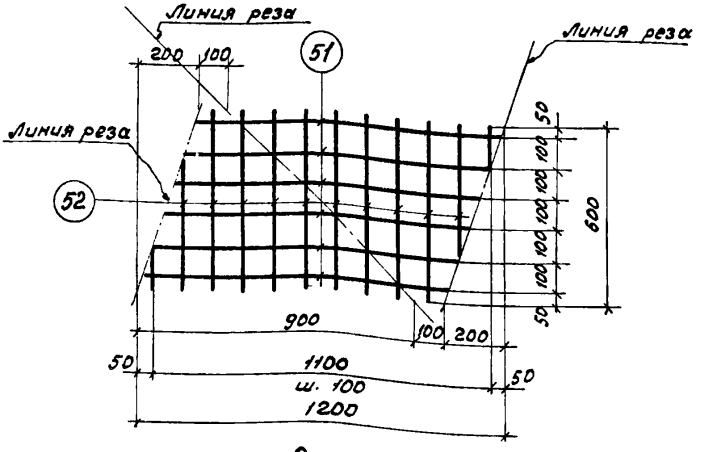


2 шт. С5

## Спецификация и расход стали на два изделия

| Марка изделия | N поз | ф или сечение, мм | Длина, мм | к-во шт. | Выборка стали | | |
|---|---|---|---|---|---|---|---|
| | | | | | ф или сечение, мм | Общая длина, м | Общий вес, кг |
| С5 (2шт.) | 51 | 4ВI | 1000 | 6 | 4ВI | 12,0 | 1,2 |
| | 52 | 4ВI | 600 | 10 | | | |
| | | | | | Вес двух изделий | | 1,2 |

| | | | |
|---|---|---|---|
| ТК | Железобетонные плиты покрытий размером 1,5х12м | Серия 1.465-3 | |
| 1968 | Сетка С5 | Вып. 3 Часть 2 | Лист 15 |

Госстрой СССР ЦНИИПРОМЗДАНИЙ Москва

Нач. ОТК-3 | Гл. инж. пр. | Рук. группы | Балюков | Розенблюм | Герман | Техник | Проверил | Спец. провер. | Кузнецова | Герман | Шульга

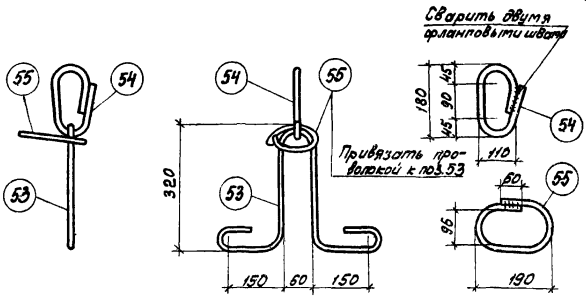


ПС1

Примечания:

1. Петля строповочная ПС1 предназначена для плит, при бетонировании которых не допускается наличие элементов, выступающих над поверхностью полки.
2. При транспортировке плит в горизонтальном положении допускается поз. 55 не устанавливать.
3. Сварку поз. 54 и 55 производить электродами Э42, $\delta_ш$ = 10мм.

Спецификация и расход стали на одно изделие

| Марка изделия | N поз | Ф или сечение, мм | Длина, мм | К-во шт. | Выборка стали: Ф или сечение, мм | Выборка стали: общая длина, м | Выборка стали: общий вес, кг |
|---|---|---|---|---|---|---|---|
| ПС1 | 53 | 16 AI | 1200 | 1 | 16 AI | 1,7 | 2,7 |
| | 54 | 16 AI | 500 | 1 | 10 AIII | 0,6 | 0,4 |
| | 55 | 10 AIII | 550 | 1 | Вес изделия | | 3,1 |

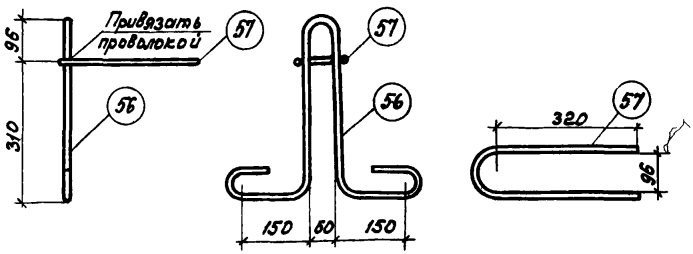


ПС2

Примечания:

1. Петля строповочная ПС2 предназначена для плит, при бетонировании которых допускается наличие элементов, выступающих над поверхностью полки.
2. При транспортировке плит в горизонтальном положении допускается поз. 57 не устанавливать.

Спецификация и расход стали на одно изделие

| Марка изделия | N поз. | ф или сечение, мм | Длина, мм | К-во шт. | Выборка стали | | |
|---|---|---|---|---|---|---|---|
| | | | | | ф или сечение, мм | общая длина, м | общий вес, кг |
| ПС2 | 56 | 16 AI | 1350 | 1 | 16 AI | 1,4 | 2,2 |
| | 57 | 10 AIII | 750 | 1 | 10 AIII | 0,8 | 0,5 |
| | | | | | Вес изделия | | 2,7 |

| | | | |
|---|---|---|---|
| ТК | Железобетонные плиты покрытий размером 1,5 x 12 м | Серия 1.465-3 | |
| 1968 | Петля строповочная ПС2 | Вып. 3 Часть 2 | Лист 17 |

Госстрой СССР ЦНИИПРОМЗДАНИЙ Москва

Нач. ОТК-3 | Гл. инж. пр. | Рук. группы | Балюков | Розенблюм | Герман | Техник | Проверил | Спец. провер. | Кузнецова | Герман | Шульга

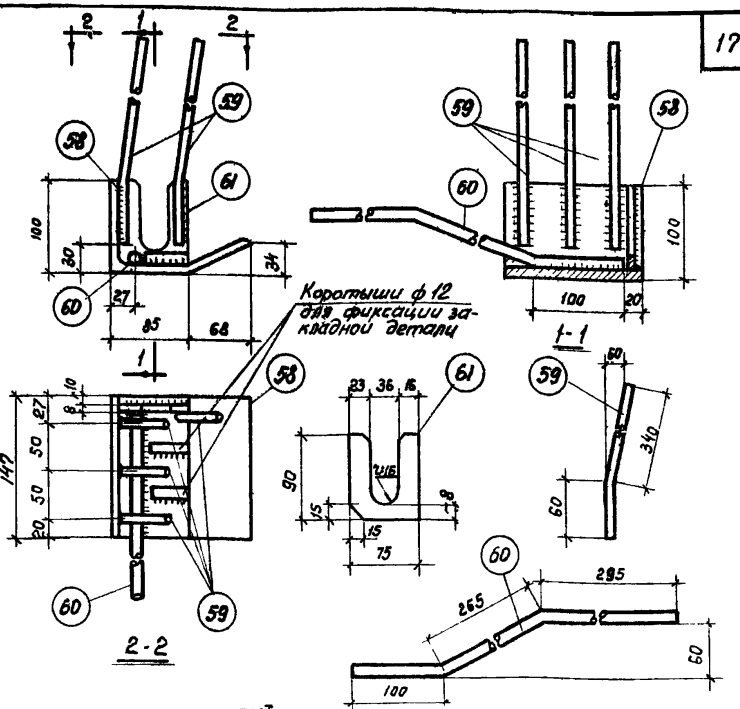


$M1^{T}_{M}$, $M1_{M}$ (обратно чертежу)

Примечание. Сварку следует производить электродами Э50А. Плоские элементы соединяются дуговой сваркой ($h_{ш}$=6мм). Приварку стержней производить контактной (не менее трех точек на стержень) или дуговой ($в_{ш}$=8мм; $h_{ш}$=4мм) сваркой в соответствии с СН 393-69.

Спецификация и расход стали на одно изделие

| Марка изделия | N поз. | ф или сечение, мм | Длина, мм | К-во шт. | Выборка стали: ф или сечение, мм | Общая длина, м | Общий вес кг |
|---|---|---|---|---|---|---|---|
| $M1^{T}_{M}$ | 58 | L 160×100×9 | 147 | 1 | L160×100×9 | 0,15 | 2,7 |
| | 59 | ф 10 А III | 400 | 4 | ф10А III | 1,6 | 1,0 |
| | 60 | ф 14 А III | 660 | 1 | ф14А III | 0,7 | 0,9 |
| | 61 | - 75×8 | 90 | 1 | - 75×8 | 0,09 | 0,4 |
| | | | | | Вес изделия | | 5,0 |

| ТК | Железобетонные плиты размером 1,5×12м | Серия 1.465-3 | |
|---|---|---|---|
| 1968 | Закладные детали $M1^{T}_{M}$, $M1_{M}$ | Вып. 3 часть 2 | Лист 18 |

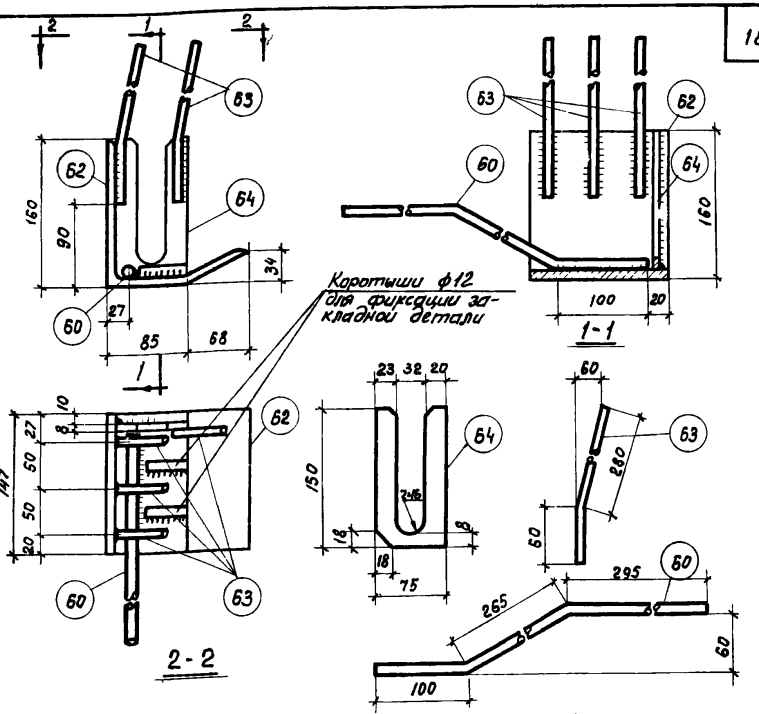


## М2т, М2н (обратно чертежу)

*Примечание.* Сварку следует производить электродами Э50А. Плоские элементы соединяются дуговой сваркой ($h_ш$=6мм). Приварку стержней производить контактной (не менее трех точек на стержень) или дуговой ($в_ш$=8мм, $h_ш$=4мм) сваркой в соответствии с СН393-69.

### Спецификация и расход стали на одно изделие

| Марка изделия | № поз. | ф или сечение, мм | Длина, мм | К-во шт. | Выборка стали: ф или сечение, мм | Выборка стали: Общая длина, м | Выборка стали: Общий вес, кг |
|---|---|---|---|---|---|---|---|
| М2т н | 60 | ф 14А III | 660 | 1 | L160×10 | 0,15 | 3,7 |
| | 62 | L 160×10 | 147 | 1 | ф10АIII | 1,4 | 0,9 |
| | 63 | ф 10А III | 340 | 4 | ф14А III | 0,7 | 0,9 |
| | 64 | – 75×8 | 150 | 1 | – 75×8 | 0,15 | 0,7 |
| | | | | | Вес изделия | | 6,2 |

Госстрой СССР ЦНИИПРОМЗДАНИЙ Москва

Нач. ОГК-3 Гл. инж. пр. Рук. группы

Петров Розенблюп Шелапутина

Техник Проверил

Кузнецова Шелапутина

| ТК | Железобетонные плиты покрытий размером 1,5×12м | Серия 1.465-3 | |
|---|---|---|---|
| 1968 | Закладные детали М2т, М2н | Вып. 3 Часть 2 | Лист 19 |

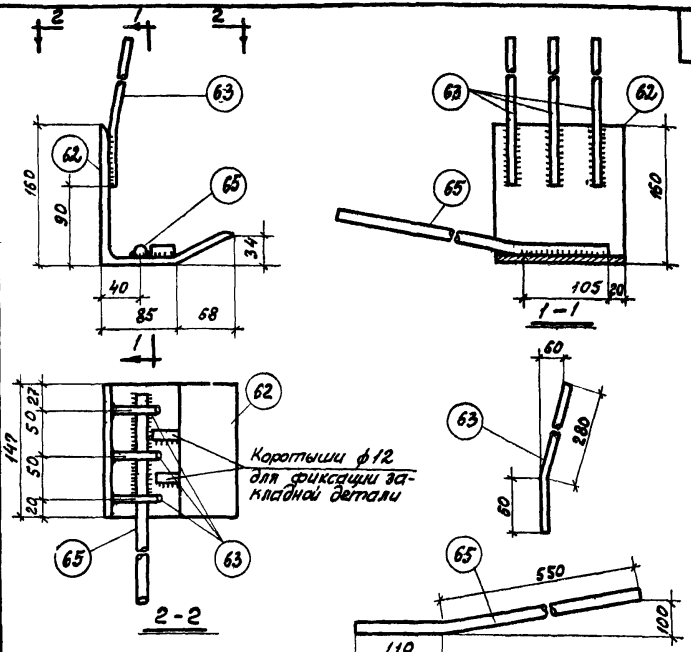


МЗ$^{Т}_{Н}$, МЗ$_{Н}$ (обратно чертежи)

*Примечание.* Приварку стержней производить контактной (не менее трех точек на стержень) или дуговой (электроды 350А, $в_{ш}$=8мм, $h_{ш}$=4мм) сваркой в соответствии с СН 393-69.

*Спецификация и расход стали на одно изделие*

| Марка изделия | N поз. | ф или сечение, мм | Длина мм | К-во шт. | Выборка стали: ф или сечение, мм | общая длина, м | общий вес, кг |
|---|---|---|---|---|---|---|---|
| МЗ$^{Т}_{Н}$ | 62 | L160×10 | 147 | 1 | L160×10 | 0,15 | 3,7 |
| | 63 | ф10 AIII | 340 | 3 | ф10 AIII | 1,1 | 0,7 |
| | 65 | ф14 AIII | 660 | 1 | ф14 AIII | 0,7 | 0,9 |
| | | | | | Вес изделия | | 5,3 |

| | | | |
|---|---|---|---|
| ТК | Железобетонные плиты покрытий размером 1,5×12м | Серия 1.465-3 | |
| 1988 | Закладные детали МЗ$^{Т}_{Н}$, МЗ$_{Н}$ | Вып. 3 Часть 2 | Лист 20 |

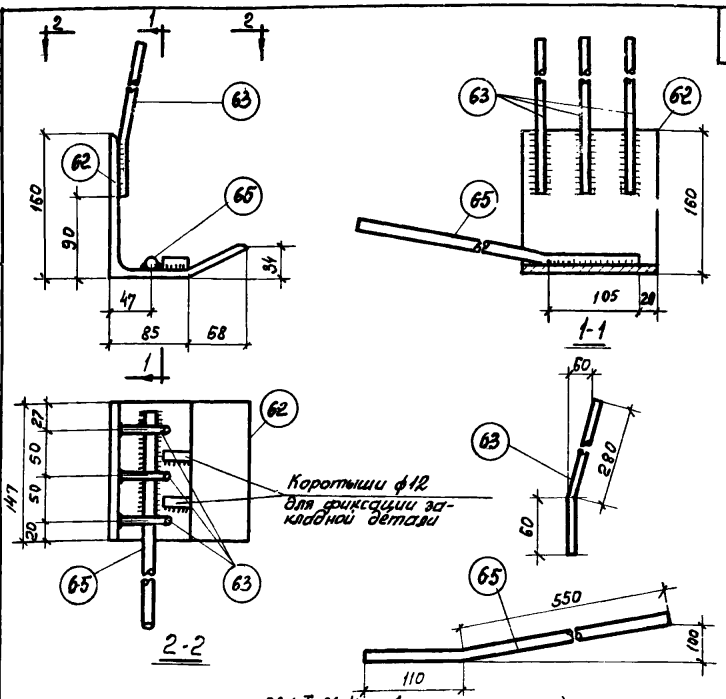


М4т, М4н (обратно чертежу)

Примечание Приварку стержней производить контактной (не менее трех точек на стержень) или дуговой (электроды Э50А, $в_ш$ = 8 мм, $h_ш$ = 4 мм) сваркой в соответствии с СН393-69.

Спецификация и расход стали на одно изделие

| Марка изделия | N поз. | ф или сечение, мм | Длина, мм | К-во шт. | Выборка стали: ф или сечение, мм | Общая длина, м | Общий вес, кг |
|---|---|---|---|---|---|---|---|
| М4т н | 62 | L 160×10 | 147 | 1 | L 160×10 | 0,15 | 3,7 |
| | 63 | ф10 А III | 340 | 3 | ф10 А III | 1,1 | 0,7 |
| | 65 | ф14 А III | 660 | 1 | ф14 А III | 0,7 | 0,9 |
| | | | | | Вес изделия | | 5,3 |

Госстрой СССР ЦНИИПРОМЗДАНИЙ Москва

Нач. отк-3 Петров
Гл. инж. пр. Розенблюм
Рук. группы Шелапутина
Техн. Проверил Шелапутина
Инж. Шелапутина
Кузнецова

| ТК | Железобетонные плиты покрытий размером 1,5×12м | Серия 1.465-3 | |
|---|---|---|---|
| 1968 | Закладные детали М4т, М4н | Вып. 3 часть 2 | Лист 21 |

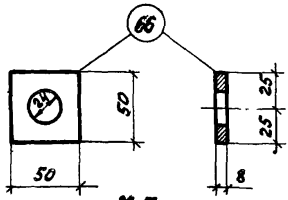


М5

Спецификация и расход стали на одно изделие

| Марка изделия | N поз. | ф или сечение, мм | Длина, мм | К-во шт. | Выборка стали: ф или сечение, мм | Выборка стали: общая длина, м | Выборка стали: общий вес, кг |
|---|---|---|---|---|---|---|---|
| М5 | 66 | -50х8 | 50 | 1 | -50х8 | 0,05 | 0,2 |
| | | | | | Вес изделия | | 0,2 |

| ТК | Железобетонные плиты покрытий размером 1,5х12м | Серия 1.465-3 | |
|---|---|---|---|
| 1968 | Закладная деталь М5 | Вып. 3 Часть 2 | Лист 22 |

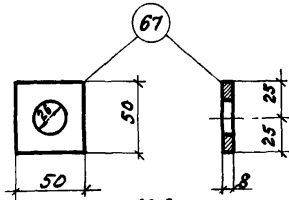


М6

Спецификация и расход стали на одно изделие

| Марка изделия | N поз. | ф или сечение, мм | Длина, мм | К-во шт. | Выборка стали: ф или сечение, мм | Выборка стали: общая длина, м | Выборка стали: общий вес, кг |
|---|---|---|---|---|---|---|---|
| М6 | 67 | -50х8 | 50 | 1 | -50х8 | 0,05 | 0,2 |
| | | | | | Вес изделия | | 0,2 |

| ТК | Железобетонные плиты покрытий размером 1,5х12м | Серия 1.465-3 | |
|---|---|---|---|
| 1968 | Закладная деталь М6 | Вып. 3 Часть 2 | Лист 23 |

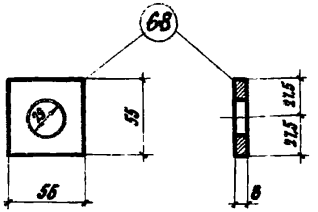


М7

## Спецификация и расход стали на одно изделие

| Марка изделия | N поз. | ф или сечение, мм | Длина, мм | к-во шт. | Выборка стали | | |
|---|---|---|---|---|---|---|---|
| | | | | | ф или сечение, мм | Общая длина, м | Общий вес, кг |
| М7 | 68 | 55×8 | 55 | 1 | 55×8 | 0,06 | 0,2 |
| | | | | | Вес изделия | | 0,2 |

| ТК | Железобетонные плиты покрытий размером 1,5×12 м | Серия 1 465-3 | |
|---|---|---|---|
| 1968 | Закладная деталь М7 | Вып 3 часть 2 | Лист 24 |

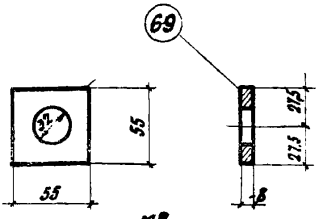


М8

## Спецификация и расход стали на одно изделие

| Марка изделия | N поз. | ф или сечение, мм | Длина, мм | к-во шт. | Выборка стали | | |
|---|---|---|---|---|---|---|---|
| | | | | | ф или сечение, мм | Общая длина, м | Общий вес, кг |
| М8 | 69 | - 55×8 | 55 | 1 | - 55×8 | 0,06 | 0,2 |
| | | | | | Вес изделия | | 0,2 |

| ТК | Железобетонные плиты покрытий размером 1,5×12 м | Серия 1-465-3 | |
|---|---|---|---|
| 1968 | Закладная деталь М8 | Вып. 3 часть 2 | Лист 25 |

Госстрой СССР
ЦНИИПРОМЗДАНИЙ
г. Москва

Нач. ОТК-3 | Балюков | Техник | Жузнецова
Гл. инж. пр. | Розенблюм | Проверил | Герман
Рук. группы | Герман

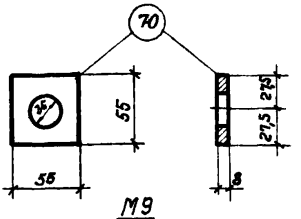


М9

Спецификация и расход стали на одно изделие

| Марка изделия | N поз. | ф или сечение, мм | Длина, мм | К-во шт | Выборка стали: ф или сечение, мм | Выборка стали: Общая длина, м | Выборка стали: Общий вес, кг |
|---|---|---|---|---|---|---|---|
| М9 | 70 | -55×8 | 55 | 1 | -55×8 | 0,06 | 0,2 |
| | | | | | Вес изделия | | 0,2 |

| ТК | Железобетонные плиты покрытий размером 1,5×12 м | Серия 1.465-3 | |
|---|---|---|---|
| 1968 | Закладная деталь М9 | Вып. 3 часть 2 | Лист 26 |

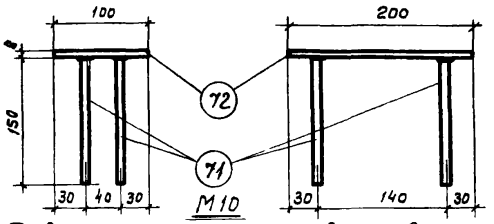


М10

Примечание. Приварку анкерных стержней производить дуговой сваркой многослойными кольцевыми швами ($h_{ш}$=6мм) или дуговой сваркой с устройством в пластинке (поз. 72) раззенкованных отверстий. Электроды Э50А.

Спецификация и расход стали на одно изделие

| Марка изделия | № поз. | ф или сечение, мм | Длина, мм | К-во шт | Выборка стали: ф или сечение, мм | Выборка стали: Общая длина, м | Выборка стали: Общий вес, кг |
|---|---|---|---|---|---|---|---|
| М10 | 71 | 10 А III | 150 | 4 | 10 А III | 0,6 | 0,4 |
| | 72 | - 100×8 | 200 | 1 | -100×8 | 0,2 | 1,3 |
| | | | | | Вес изделия | | 1,7 |

| ТК | Железобетонные плиты покрытий размером 1,5×12 м | Серия 1.465-3 | |
|---|---|---|---|
| 1968 | Закладная деталь М10 | Вып. 3 часть 2 | Лист 27 |

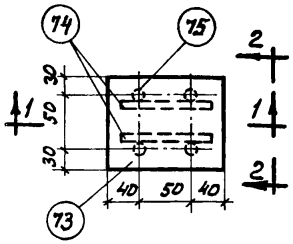


М11

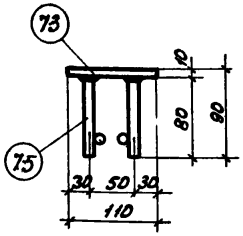


2-2

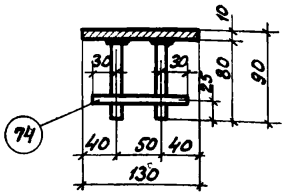


1-1

**Примечания:**

1. Приварку анкерных стержней производить дуговой сваркой многослойными кольцевыми швами ($h_ш$=6мм) или дуговой сваркой с устройством в пластинке (поз. 73) раззенкованных отверстий. Электроды 950А.
2. Приварку поз. 74 к поз. 75 допускается производить дуговой сваркой.
3. Допускается закладные детали М11 объединять с пространственными каркасами КП6-КП8 до установки в форму.

## Спецификация и выборка стали на одно изделие

| Марка изделия | N поз. | ф или сечение, мм | Длина, мм | колич. шт. | Выборка стали: ф или сечение, мм | общая длина, м | общий вес, кг |
|---|---|---|---|---|---|---|---|
| М11 | 73 | -110×10 | 130 | 1 | -100×10 | 0,13 | 1,2 |
| | 74 | 10А III | 110 | 2 | 10А III | 0,6 | 0,4 |
| | 75 | 10А III | 80 | 4 | Вес изделия | | 1,6 |

| | | | |
|---|---|---|---|
| ТК | Железобетонные плиты покрытий размером 1,5×12 м с отверстиями для пропуска вентшахт | Серия 1.465-3 | |
| 1968 | Закладная деталь М11 | Вып. 3 Часть 2 | Лист 28 |

Госстрой СССР ЦНИИПРОМЗДАНИЙ Москва

Нач. СТК Гл. инж. пр. Рук. группы

Залюков Розенблюм Герман

Техник Проверил Спец. провер.

Кузнецова Шелопутина Шульга

gost.e-ecolog.ru