ТИПОВЫЕ КОНСТРУКЦИИ, ИЗДЕЛИЯ И УЗЛЫ ЗДАНИЙ И СООРУЖЕНИЙ

СЕРИЯ 1.459.3-3

СТАЛЬНЫЕ ПЛОЩАДКИ ДЛЯ ОБСЛУЖИВАНИЯ СОСУДОВ И АППАРАТОВ

ВЫПУСК 2

КОНСТРУКЦИИ ИЗ ГОРЯЧЕКАТАНЫХ ПРОФИЛЕЙ

ЧЕРТЕЖИ КМ

РАЗРАБОТАНЫ
ИНСТИТУТОМ УКРПРОЕКТСТАЛЬКОНСТРУКЦИЯ

ДИРЕКТОР ИНСТИТУТА — ШИМАНОВСКИЙ В.Н.
ГЛАВНЫЙ ИНЖЕНЕР ИНСТИТУТА — ШУМИЦКИЙ О.И.
НАЧАЛЬНИК ОТДЕЛА — ШЕЙНИЧ А.А.
ГЛАВНЫЙ КОНСТРУКТОР ОТДЕЛА — КИСЕЛЕВ Л.И.
ГЛАВНЫЙ ИНЖЕНЕР ПРОЕКТА — ШЕВЕРНИЦКИЙ Ю.Ф.

gost.e-ecolog.ru

УТВЕРЖДЕНЫ
И ВВЕДЕНЫ В ДЕЙСТВИЕ С 01.11.84
ПОСТАНОВЛЕНИЕМ ГОССТРОЯ СССР
ОТ 17.07.84 № 114

Обозначение	Наименование	Стр. выпуска
1.459.3-3.2-КМ л.1.1...1.3	Пояснительная записка	4
л.2.1...2.3	Примеры решения кольцевых и переходных площадок для вертикальных аппаратов.	7
л.3.1...3.7	Таблица нагрузок на стенки аппаратов от кронштейнов	10
л.4.1...4.2	Схемы расположения площадок для вертикальных аппаратов. Схемы №№1, 2, 3, 4	17
л.5	Таблица для выбора марок площадок по схеме №1.	19
л.6	Таблица для выбора марок площадок по схеме №2 (начало)	20
л.7	Таблицы для выбора марок площадок по схеме №2 (окончание), по схеме №3 (начало)	21
л.8	Таблица для выбора марок площадок по схеме №3 (продолжение)	22
л.9	Таблицы для выбора марок площадок по схеме №3 (окончание), по схеме №4 (начало)	23
л.10	Таблица для выбора марок площадок по схеме №4 (продолжение)	24
л.11	Таблица для выбора марок площадок по схеме №4 (окончание)	25
л.12	Таблица прямоугольных площадок (В = 1200 мм) и трапецеидальных переходных площадок.	
	Таблица для выбора марок дополнительных элементов	26
л.13	Таблица для выбора марок кронштейнов и консолей	27
л.14	Таблица для выбора марок ограждений	28
л.15	Примеры схем расположения переходных участков	29
л.16	Примеры схем расположения лестниц	30
л.17	Схемы ограждений	31
л.18	Схемы разбивки мест расположения фасонок	32
л.19	Кронштейны для площадок шириной 800; 1000; 1200 мм. КГ1; КГ2; КГ11; КГ12; КГ15; КГ25; КГ26; КГ29; КГ39; КГ40	33
л.20	Кронштейны для площадок шириной 800; 1000; 1200 мм. КГ3... КГ10; КГ13; КГ14; КГ16...КГ24; КГ27; КГ28; КГ30...КГ38	34
1.459.3-3.2-КМ л.21	Кронштейны для площадок шириной 800; 1000; 1200 мм. КГ41... КГ45	35
л.22	Кронштейны для площадок шириной 1600; 2000; 2400 мм. КГ48... КГ54; КГ56...КГ63; КГ65... КГ72	36
л.23	Кронштейны для площадок шириной 1600; 2000; 2400 мм. КГ46; КГ47; КГ55; КГ64	37
л.24	Схемы площадок и консолей для ДВ = 800... 1600 мм. Консоли КНГ1...КНГ6. Узлы 23, 24, 25	38
л.26	Секторные площадки ПМГШ(3,7; 10,4).8... ПМГШ(13,7; 20,3).8; ПМГШ(3,7; 12,0).10... ПМГШ(9,5; 17,8).10; ПМГШ(3,7; 13,7).12... ПМГШ(9,5; 19,5).12	39
л.26	Секторные площадки ПМГШ-(10,4; 17,0).8... ПМГШ-(12,8; 19,5).8; ПМГШ-(10,4; 18,6).10... ПМГШ-(13,7; 22,0).10; ПМГШ-(10,4; 20,3).12... ПМГШ-(13,7; 23,6).12	40
л.27	Секторные площадки ПМГШ-(14,5; 21,1).8... ПМГШ-(17,0; 23,6).8; ПМГШ-(12,8; 21,1).10... ПМГШ-(17,0; 25,3).10; ПМГШ-(11,2; 21,1).12... ПМГШ-(15,3; 25,3).12	41
л.28	Секторные площадки ПМГШ-(17,8; 24,4).8; ПМГШ-(18,6; 25,3).8; ПМГШ-(16,2; 26,1).12; ПМГШ-(17,0; 26,9).12	42
л.29	Секторные площадки ПМГШ-(19,5; 26,1).8... ПМГШ-(23,6; 30,2).8; ПМГШ-(17,8; 26,1).10... ПМГШ-(23,6; 31,9).10; ПМГШ-(17,8; 27,8).12... ПМГШ-(23,6; 33,6).12	43
л.30	Секторные площадки ПМГШ-(22,8; 29,4).8... ПМГШ-(28,6; 35,2).8; ПМГШ-(22,8; 31,1).10... ПМГШ-(28,6; 36,9).10; ПМГШ-(22,8; 32,7).12... ПМГШ-(26,9; 36,9).12	44
л.31	Секторные площадки ПМГШ-(27,8; 34,4).8; ПМГШ-(27,8; 36,0).10; ПМГШ-(27,8; 37,7).12	45
л.32	Секторные площадки ПМГР-(3,7; 10,4).8... ПМГР-(13,7; 20,3).8; ПМГР-(3,7; 12,0).10... ПМГР-(9,5; 17,8).10; ПМГР-(3,7; 13,7).12... ПМГР-(9,5; 19,5).12	46
л.33	Секторные площадки ПМГР-(10,4; 17,0).8... ПМГР-(12,8; 19,5).8; ПМГР-(10,4; 18,6).10... ПМГР-(13,7; 22,0).10; ПМГР-(10,4; 20,3).12... ПМГР-(13,7; 23,6).12	47
1.459.3-3.2-КМ л.34	Секторные площадки ПМГР-(14,5; 21,1).8... ... ПМГР-(17,0; 23,6).8; ПМГР-(12,8; 21,1).10... ... ПМГР-(17,0; 25,3).10; ПМГР-(11,2; 21,1).12... ... ПМГР-(15,3; 25,3).12	48
л.35	Секторные площадки ПМГР-(17,8; 24,4).8; ПМГР-(18,6; 25,3).8; ПМГР-(16,2; 26,1).12; ПМГР-(17,0; 26,9).12	49
л.36	Секторные площадки ПМГР-(19,5; 26,1).8... ... ПМГР-(23,6; 30,2).8; ПМГР-(17,8; 26,1).10... ... ПМГР-(23,6; 31,9).10; ПМГР-(17,8; 27,8).12... ... ПМГР-(23,6; 33,6).12	50
л.37	Секторные площадки ПМГР-(22,8; 29,4).8... ... ПМГР-(28,6; 35,2).8; ПМГР-(22,8; 31,1).10... ... ПМГР-(28,6; 36,9).10; ПМГР-(22,8; 32,7).12... ... ПМГР-(26,9; 36,9).12	51
л.38	Секторные площадки ПМГР-(27,8; 34,4).8; ПМГР-(27,8; 36,0).10; ПМГР-(27,8; 37,7).12. Узел 45	52
л.39	Секторные площадки ПМГВ-(3,7; 10,4).8... ... ПМГВ-(24,4; 31,1).8; ПМГВ-(3,7; 12,0).10... ... ПМГВ-(24,4; 32,7).10	53
л.40	Секторные площадки ПМГВ-(3,7; 13,7).12... ... ПМГВ-(24,4; 34,4).12. Узел 46	54

Директор	Шимановский	
Гл. инж. ин.	Шумицкий	
Нач. отд.	Шейнич	
Гл. констр.	Киселев	
Гл. инж. пр.	Шеверницкий	
Бригадир	Якимова	
Проверил	Федорова	
Исполнил	Соколенко	

1.459.3-3.2-КМ

Содержание

Стадия	Лист	Листов
Р	0.1	2

ГПИ УКРПРОЕКТСТАЛЬКОНСТРУКЦИЯ

Инв. № подл. | Подпись и дата | Взам. инв. №

Обозначение	Наименование	Стр. выпуска
1.459.3-3.2-КМ л.41	Секторные площадки ПМГВ-(25,3; 31,9).8...	
	... ПМГВ-(28,6; 35,2).8;	
	ПМГВ-(25,3; 33,5).10...	
	... ПМГВ-(28,6; 36,9).10;	
	ПМГВ-(25,3; 35,2).12...	
	... ПМГВ-(27,8; 37,7).12	55
л.42	Секторные площадки ПМГФ-(3,7; 10,4).8...	
	... ПМГФ-(24,4; 31,1).8;	
	ПМГФ-(3,7; 18,0).10...	
	... ПМГФ-(24,4; 32,7).10. Узел 47	56
л.43	Секторные площадки ПМГФ-(3,7; 13,7).12...	
	... ПМГФ-(24,4; 34,4).12	57
л.44	Секторные площадки ПМГФ-(23,3; 31,9).8...	
	... ПМГФ-(28,6; 35,2).8;	
	ПМГФ-(18,6; 26,9).10...	
	... ПМГФ-(28,6; 36,9).10;	
	ПМГФ-(22,8; 32,7).12...	
	... ПМГФ-(27,8; 37,7).12	58
л.45	Прямоугольные площадки ПМГШ-15.12; ПМГШ-18.12;	
	ПМГШ-21.12; ПМГШ-24.12;	
	ПМГР-15.12; ПМГР-18.12;	
	ПМГР-21.12; ПМГР-24.12.	
	Узлы 48, 49	59
л.46	Прямоугольные площадки ПМГШ-30.12; ПМГШ-36.12;	
	ПМГР-30.12; ПМГР-36.12	60
л.47	Прямоугольные площадки ПМГШ-42.12; ПМГШ-48.12;	
	ПМГШ-54.12; ПМГР-42.12;	
	ПМГР-48.12; ПМГР-54.12	61
л.48	Прямоугольные площадки ПМГВ-15.12... ПМГВ-36.12;	
	ПМГФ-15.12... ПМГФ-36.12	62
л.49	Прямоугольные площадки ПМГВ-42.12... ПМГВ-54.12;	
	ПМГФ-42.12... ПМГФ-54.12	63
л.50	Трапецеидальные площадки ДПМГШ-(8,0; 24,0).8;	
	ДПМГШ-(4,0; 24,0).10	64
л.51	Трапецеидальные площадки ДПМГШ-(14,0; 30,0).8;	
	ДПМГШ-(10,0; 30,0).10; ДПМГШ-(20,0; 36,0).8	65
1.459.3-3.2-КМ л.52	Трапецеидальные площадки ДПМГШ-(26,0; 42,0).8; ДПМГШ-(32,0; 48,0).8;	
	ДПМГШ-(16,0; 36,0).10...	
	... ДПМГШ-(28,0; 48,0).10	66
л.53	Трапецеидальные площадки ДПМГШ-(38,0; 54,0).8;	
	ДПМГШ-(44,0; 60,0).8;	
	ДПМГШ-(34,0; 54,0).10;	
	ДПМГШ-(40,0; 60,0).10	67
л.54	Трапецеидальные площадки ДПМГР-(8,0; 24,0).8;	
	ДПМГР-(4,0; 24,0).10	68
л.55	Трапецеидальные площадки ДПМГР-(14,0; 30,0).8;	
	ДПМГР-(10,0; 30,0).10;	
	ДПМГР-(20,0; 36,0).8	69
л.56	Трапецеидальные площадки ДПМГР-(26,0; 42,0).8;	
	ДПМГР-(32,0; 48,0).8;	
	ДПМГР-(16,0; 36,0).10...	
	... ДПМГР-(28,0; 48,0).10	70
л.57	Трапецеидальные площадки ДПМГР-(38,0; 54,0).8;	
	ДПМГР-(44,0; 60,0).8;	
	ДПМГР-(40,0; 60,0).10;	
	ДПМГР-(34,0; 54,0).10	71
л.58	Трапецеидальные площадки ДПМГВ-(8,0; 24,0).8...	
	... ДПМГВ-(44,0; 60,0).8;	
	ДПМГВ-(4,0; 24,0).10...	
	... ДПМГВ-(40,0; 60,0).10	72
л.59	Трапецеидальные площадки ДПМГФ-(8,0; 24,0).8...	
	... ДПМГФ-(44,0; 60,0).8;	
	ДПМГФ-(4,0; 24,0).10...	
	... ДПМГФ-(40,0; 60,0).10	73
л.60	Узлы секторных трапецеидальных и прямоугольных площадок. Узлы 42, 43, 44	74
л.61	Ограждения секторных площадок	75
л.62	Схемы площадок и кронштейнов для Дв=800... 1600. Узлы крепления секторных площадок к аппаратам. Узлы 1,2	76
л.63	Узлы крепления секторных площадок к аппаратам. Узлы 3,4	77
1.459.3-3.2-КМ л.64	Узлы крепления секторных площадок к аппаратам. Узлы 5,6	78
л.65	Узлы крепления комбинированных площадок к аппаратам. Узлы 7,8	79
л.66	Узлы крепления комбинированных площадок к аппаратам. Узлы 9,10	80
л.67	Узлы опирания площадок. Узлы 11, 12, 13, 14	81
л.68	Узлы опирания площадок. Узлы 15, 16, 17. Фрагменты „Е", „Ж", „И"	82
л.69	Узлы опирания лестниц на площадки. Узлы 18, 19, 20	83
л.70	Узлы крепления стремянок. Узлы 21, 22	84
л.71	Стремянки с ограждениями, прикрепляемые к вертикальным аппаратам	85
л.72	Примеры расположения площадок горизонтальных аппаратов	86
л.73	Примеры опирания площадок на горизонтальные аппараты. Схемы №№ 1,2,3	87
л.74	Примеры опирания площадок на вертикальные аппараты. Схемы №№ 4,5	88
л.75	Примеры опирания площадок на вертикальные аппараты. Схемы №№ 6,7,8	89
л.76	Примеры опирания площадок на вертикальные аппараты и стойки. Схемы №№ 9,10	90
л.77	Узлы опирания площадок на горизонтальные аппараты. Узлы 26, 27, 28	91
л.78	Узлы опирания площадок на горизонтальные аппараты. Узлы 29, 30, 31, 32, 33, 34	92
л.79	Узлы опирания площадок на горизонтальные аппараты. Узлы 35, 36, 37, 38, 39, 40, 41	93
л.80.1...80.7	Спецификация стали	94

1. Общая часть

1.1. Конструкции, приведенные в выпуске, разработаны в соответствии с требованиями ГОСТ 23120-78 „Лестницы маршевые. Площадки и ограждения стальные. Технические условия." Конструкции выполнены из горячекатаных профилей.

1.2. В выпуске разработаны площадки-сектора (секторные площадки), трапецеидальные площадки, прямоугольные площадки шириной 1200 мм, консоли и кронштейны для опирания площадок, ограждения, узлы сопряжения конструкций площадок между собой, узлы опирания площадок и лестниц на конструкции обслуживаемых аппаратов.

1.3. В выпуске используются площадки, лестницы и ограждения, разработанные в типовой серии 1.450.3-3.

1.4. Для площадок применены настилы четырех видов:
решетчатый штампованного типа;
решетчатый типа „Батайск" по ТУ 36-2044-77;
решетчатый из просечно-вытяжной стали по ГОСТ 8706-78;
сплошной из рифленой стали по ГОСТ 8568-77*.

1.5. Из конструкций, указанных в п. 1.2 и 1.3, компонуются площадки, обслуживающие сосуды и аппараты.

2. Область применения

2.1. Площадки и ограждения, разработанные в серии, предназначены для обслуживания сосудов и аппаратов (имеющих и не имеющих изоляцию), с диаметрами Дв от 800 до 20200 мм по ГОСТ 9617-76 „Сосуды и аппараты. Ряды диаметров."

2.2. Конструкции предназначены:
для обычных условий строительства и для районов с сейсмичностью 7 баллов;
для климатических районов с расчетной температурой минус 65° С и выше;
для обслуживания нагреваемых и ненагреваемых аппаратов.

3. Нагрузки и основные расчетные положения

3.1. Расчет конструкций произведен в соответствии с главами:
СНиП II-6-74 „Нагрузки и воздействия. Нормы проектирования"
СНиП II-23-81 „Стальные конструкции. Нормы проектирования."

3.2. Конструкции площадок и кронштейнов рассчитаны на временную нормативную нагрузку 3920 Па (400 кгс/м²) с коэффициентом перегрузки n=1,2. Коэффициент перегрузки для собственного веса конструкций n=1.05.

3.3. На площадках для аппаратов Дв=800...1600 мм, располагаемых на четырех консолях или кронштейнах (установленных через 90°) временная нормативная нагрузка допускается только 1960 Па (200 кгс/м²), (листы 22 и 62).

3.4. На листах 3.1...3.7 приведены нагрузки на стенки аппаратов от кронштейнов для двух значений временной нормативной нагрузки 1960 Па и 3920 Па (200 и 400 кгс/м²).

3.5. Ограждения рассчитаны на горизонтальную нормативную нагрузку 294 Н/м (30 кгс/м) с коэффициентом перегрузки n=1,2.

4. Конструктивные решения

4.1. В работе приведены три типа обслуживающих площадок:
а) многогранные - вокруг вертикальных аппаратов;
б) переходные - между площадками аппаратов;
в) площадки вокруг вертикальных и горизонтальных аппаратов, расположенных на перекрытиях и постаментах.

4.2. Подразделение многогранных площадок:

Секторные		Комбинированные	
Однорядные	Двухрядные	Однорядные	Двухрядные
Схема 1	Схема 2	Схема 3	Схема 4
Внутренний диаметр аппаратов Дв, мм			
800... 6600	800... 4200	7000... 20200	4600... 12200

Схемы расположения площадок N1...N4 на листе 4.1.
Ширина многогранных площадок:
800, 1000, 1200 мм - однорядные;
1600, 2000, 2400 мм - двухрядные.
Расстояние между площадками по вертикали принято от 2400 до 7200 мм с модулем 600 мм.
Секторные площадки образуются из отдельных площадок-секторов, комбинированные - из площадок-секторов и прямоугольных площадок.

4.3. В качестве переходных площадок используются площадки-сектора (секторные площадки), трапецеидальные и прямоугольные площадки. Ширина переходных площадок 800 и 1000 мм. Для опирания переходных площадок предусмотрены опорные уголки (L 200×125×12) и подкладки (листы 66, 67, 68).

4.4. Для площадок вокруг аппаратов, расположенных на перекрытиях и постаментах, применены прямоугольные площадки шириной 600 и 800 мм, опирающиеся на балки или кронштейны, расположение которых определяется формой обслуживающих площадок (листы 72...76). Там, где это допустимо по нагрузкам, прямоугольные площадки укладываются с интервалом с перекрытием пространства между ними настилом.

4.5. Прямоугольные площадки шириной 600, 800, 1000 мм и ограждения к ним, применяемые во всех типах обслуживающих площадок, следует принимать по серии 1.450.3-3.

4.6. Лестницы следует принимать по серии 1.450.3-3. Из условия эксплуатации и пожарной безопасности двухмаршевые лестницы предпочтительнее. Ширина лестниц 800 мм.

4.7. Многогранные секторные площадки опираются на восемь кронштейнов, расположенных через 45° по окружности аппарата, независимо от диаметра аппарата; площадки для аппаратов диаметром 800...1600 мм могут располагаться на четырех консолях или кронштейнах. Условия опирания приведены на листах 22, 62.

4.8. Многогранные комбинированные площадки опираются на шестнадцать кронштейнов (схемы 3 и 4 лист 4.1).

4.9. Крепление настилов к окаймляющим элементам площадок выполняется:
сплошного из рифленой стали-на сварке;
решетчатого из просечно-вытяжной стали-на сварке;
решетчатого штампованного типа-на болтах;
решетчатый типа „Батайск" укладывается на опорный уголок и фиксируется крепежными деталями на сварке.

4.10. Зазоры между вертикальной стенкой аппарата и площадкой закрываются дополнительными элементами марки „Н" в виде полос кольцевого очертания из рифленой стали толщиной 4 мм.

4.11. Крепление переходных площадок и лестничных маршей к аппаратам большого диаметра при нагреве их стенок более 200°С приводится на листах 68, 69 (узлы 17, 18).

Директор	Шимановский		1.459.3-3.2-КМ
Гл. инж.	Шуницкий		
Нач. отд.	Шейнич		
Гл. констр.	Киселев		Пояснительная записка
Гл. инж.	Шеверницкий		
Бригадир	Якимова		
Проверил	Шеверницкий		
Исполнил	Соколенко		

Стадия	Лист	Листов
Р	1.1	3

ГПИ УКРПРОЕКТСТАЛЬКОНСТРУКЦИЯ

4.12. Для вертикальных аппаратов, имеющих изоляцию (100 мм), применяются площадки и кронштейны, разработанные для аппаратов ближайшего большего диаметра. Размеры фасонок для крепления кронштейна в этом случае увеличиваются на 100 мм (лист 19). Толщина стенки аппарата условно принята 30мм. При другой толщине размер фасонок крепления кронштейна должен быть соответственно изменен.

5. Материал конструкций.

5.1. Марки сталей элементов конструкций, разработанных в выпуске, следует принимать:
для климатических районов строительства II_4 ($-30°C > t \geq -40°C$); II_5 и др. ($t \geq -30°C$) сталь марки 18 кп ГОСТ 23570-79;
для климатических районов строительства I_2, II_2, II_3 ($-40°C > t \geq -50°C$) и I_1 ($-50°C > t \geq -65°C$) сталь марок 18сп или 18Гпс по ГОСТ 23570-79 или сталь марки ВСт 3Гпс 5 по ТУ 14-1-3023-80.

5.2. Материал для сварки следует применять в соответствии с указаниями, приведенными в главе СНиП II-23-81, приложение 2, таблица 55.

5.3. Болты следует применять в соответствии с указаниями, приведенными в главе СНиП II-23-81, приложение 2, таблица 57.

6. Изготовление конструкций и указания по монтажу.

6.1. Изготовление и монтаж конструкций выполняются в соответствии с требованиями главы СНиП III-18-75 „Металлические конструкции. Правила производства и приемки работ" и ВСН-351-75 / Минсс СССР „Инструкция по монтажу сосудов и аппаратов колонного и башенного типов", а также проекта организации работ каждого конкретного объекта.

6.2. Сборка металлоконструкций обслуживающих площадок на сосудах и аппаратах должна производиться до подъема сосудов и аппаратов в вертикальное положение, из площадок-секторов и прямоугольных площадок, изготовляемых на заводе металлоконструкций.

7. Защита конструкций от коррозии.

7.1. Способ защиты конструкций от коррозии разрабатывается в каждом конкретном случае в зависимости от условий их эксплуатации в соответствии с главами: СНиП II-28-73*, „Защита строительных конструкций от коррозии. Нормы проектирования"; СНиП III-23-75, „Защита строительных конструкций и сооружений от коррозии. Правила производства и приемки работ", а также ГОСТ 12.3.005-75 „Соблюдение техники безопасности при производстве окрасочных работ".

7.2. Грунтовку конструкций первым слоем производить на заводе-изготовителе металлоконструкций.

8. Маркировка конструкций.

8.1. Маркировка конструкций площадок и ограждений принята в соответствии с приемами, приведенными в ГОСТ 23120-78. Буквенные индексы марок обозначают:
ПН – площадка;
Г – горячекатаный профиль;
Ш – настил решетчатый штампованного типа;
Р – настил решетчатый типа „батайск";
В – настил решетчатый из просечно-вытяжной стали;
Ф – настил сплошной из рифленой стали;
ОГ – ограждение;
Эб – бортовой элемент;
Д – индекс трапецеидальной площадки;
КГ – кронштейн;
КНг – консоль; Н-дополнительный элемент.

8.2. Пример условного обозначения прямоугольной площадки с настилом из рифленой стали и размерами L_n= 15,00 дм и B= 12,00 дм.
ПМГФ-15.12 ГОСТ 23120-78.
Пример условного обозначения площадки-сектора (секторной площадки) с настилом решетчатым типа „батайск" и размерами L_1= 3,73 дм, L_2= 10,36 дм, B= 8 дм
ПМГР-(3,7;10,4),8 ГОСТ 23120-78.
Пример условного обозначения ограждения площадки размерами Hог= 10,00 дм, $L_{ог}$ = 14,90 дм
ОГПМГэб-10,0;14,9 ГОСТ 23120-78.
В составе марки цифровые индексы (размеры L, B) даны с округлением до 0,1 дм.

8.3. Маркировка лестниц принята по типовой серии 1.450.3-3.

8.4. На чертежах выпуска в целях сокращения маркировки номер ГОСТа не приведен.

9. Указания по применению материалов выпуска.

9.1. Задание на проектирование обслуживающих площадок должно выдаваться технологическими организациями с учетом параметров конструкций, разработанных в настоящем выпуске.
В задании должно быть указано:
1. Расположение площадок по высоте с соблюдением модуля 600.
2. Размеры площадок в плане с указанием их ширины.
3. Места расположения переходных площадок.
4. Схема и расположение лестниц. Угол наклона маршей.
5. Наличие или отсутствие изоляции аппаратов.
6. Нагрузки на обслуживающие и переходные площадки.

9.2. При проектировании необходимо применять минимальное количество марок конструкций. Выбор марок площадок, кронштейнов, ограждений производится по таблицам и схемам в зависимости от диаметра аппарата. Выбор переходных площадок производится по таблицам переходных площадок в зависимости от расстояния между аппаратами, после того, как подобраны площадки вокруг аппаратов.

9.3. При разработке проекта КМ конкретного объекта необходимо:
а) составить схемы стальных конструкций площадок с маркировкой и перечнем типовых элементов и узлов;
б) дать ссылки на номера листов типовых серий, по которым приняты элементы и узлы конструкций;
в) дать компоновочные схемы площадок и нетиповые узлы;
г) прямоугольные площадки, лестницы и ограждения серии 1.450.3-3 подобрать по таблицам указанной серии;
д) технологическая организация должна проверить стенки аппаратов на усилия от кронштейнов и, в случае необходимости, запроектировать усиления стенок в местах крепления кронштейнов, которые должны быть выполнены на заводе-изготовителе аппаратов.
Толщина стенки аппарата с усиливающим листом условно принята 30 мм.

9.4. Вся проектная документация по площадкам, лестницам и ограждениям в конкретном проекте должна быть составлена так, чтобы она могла быть выделена из проекта и передана на специализированный завод-изготовитель.

Количество типоразмеров площадок, кронштейнов, консолей и дополнительных элементов

Марки	Наименование	К-во шт.	Примечание
ПМГШ-(3,7;10,4).8...ПМГШ-(27,8;37,7).12	Площадки секторные шириной 800,1000,1200 мм	92	Настил решетчатый штампованного типа
ПМГР-(3,7,10,4).8 . ПМГР-(27,8,37,7).12	Площадки секторные шириной 800,1000,1200 мм	92	Настил решетчатый типа „Батайск"
ПМГВ-(3,7;10,4).8 .. ПМГВ-(27,8,37,7).12	Площадки секторные шириной 800,1000,1200 мм	92	Настил решетчатый из просечно-вытяжной стали
ПМГФ-(3,7;10,4).8 . ПМГФ-(27,8;37,7).12	Площадки секторные шириной 800,1000,1200 мм	92	Настил сплошной — рифленая сталь
ПМГШ-15.12... ПМГШ-54.12	Площадки прямоугольные шириной 1200 мм	9	Настил решетчатый штампованного типа
ПМГР-15.12 . ПМГР-54.12	Площадки прямоугольные шириной 1200 мм	9	Настил решетчатый типа „Батайск"
ПМГВ-15.12... ПМГВ-54.12	Площадки прямоугольные шириной 1200 мм	9	Настил решетчатый из просечно-вытяжной стали
ПМГФ-15.12... ПМГФ-54.12	Площадки прямоугольные шириной 1200 мм	9	Настил сплошной — рифленая сталь
ДПМГШ-(8,0;24,0).8. ДПМГШ-(40,0;60,0).10	Переходные трапецеидальные площадки шириной 800, 1000 мм	14	Настил решетчатый штампованного типа
ДПМГР-(8,0;24,0).8...ДПМГР-(40,0;60,0).10	Переходные трапецеидальные площадки шириной 800, 1000 мм	14	Настил решетчатый типа „Батайск"
ДПМГВ-(8,0,24,0).8...ДПМГВ-(40,0;60,0).10	Переходные трапецеидальные площадки шириной 800, 1000 мм	14	Настил решетчатый из просечно-вытяжной стали
ДПМГФ-(8,0;24,0).8 ДПМГФ-(40,0;60,0).10	Переходные трапецеидальные площадки шириной 800, 1000 мм	14	Настил сплошной — рифленая сталь
КГ1... КГ42	Кронштейны	42	Для секторных однорядных площадок
КГ43...КГ45	Кронштейны	3	Для комбинированных однорядных площадок
КГ46...КГ72	Кронштейны	27	Для секторных и комбинированных двухрядных площадок
КНГ1...КНГ6	Консоли	6	—
ОГПМГЭБ-10.10.5...ОГПМГЭБ-10.38.1	Ограждения	19	—
Н1 ... Н45	Дополнительные элементы	45	Рифленая сталь

Расход стали на кронштейны и консоли (в кг)

Ширина площадки	Марка	Масса	Примечание
800	КГ1... КГ14 КГ43	от 26,7 до 29,1 32,6	Для секторных и комбинированных площадок
1000	КГ15... КГ28 КГ44	от 31,9 до 33,9 34,8	
1200	КГ29... КГ42 КГ45	от 34,0 до 36,0 37,2	
800	КНГ1... КНГ3	от 18,5 до 18,7	Консоли для аппаратов Д=800...1600 мм
1000	КНГ4... КНГ6	от 20,5 до 20,8	
1600	КГ46... КГ54	от 56,2 до 61,6	Для секторных и комбинированных площадок
2000	КГ55... КГ63	от 67,6 до 72,7	
2400	КГ64... КГ72	от 87,2 до 93,4	

Профили, примененные в конструкциях лестниц, площадок и ограждений

NN п/п	Профиль	ГОСТ или ТУ	В каких конструкциях применяется
1	С 14	ГОСТ 8240-72	Площадки, кронштейны
2	С 12	ГОСТ 8240-72	Площадки, кронштейны
3	L 200×125×12	ГОСТ 8510-72*	Площадки
4	L 140×90×8	ГОСТ 8510-72*	Лестницы
5	L 125×80×8	ГОСТ 8510-72*	Переходные трапецеидальные площадки
6	L 90×7	ГОСТ 8509-72*	Стремянки
7	L 75×6	ГОСТ 8509-72*	Стремянки
8	L 70×6	ГОСТ 8509-72*	Кронштейны
9	L 63×6	ГОСТ 8509-72*	Переходные трапецеидальные площадки, кронштейны
10	L 50×4	ГОСТ 8509-72*	Площадки, ограждения
11	L 25×3	ГОСТ 8509-72*	Ограждения
12	S20	ГОСТ 19903-74	Монтажная марка
13	S8	ГОСТ 19903-74	Кронштейны, консоли
14	−110×4	ГОСТ 103-76	Площадки
15	−60×4	ГОСТ 103-76	Площадки
16	−40×4	ГОСТ 103-76	Стремянки
17	Рифл. S4	ГОСТ 8568-77*	Настил площадок
18	ПВ-510	ГОСТ 8706-78*	Настил площадок
19	S2	ГОСТ 19903-74	Настил площадок
20	•5	ГОСТ 17305-71	Настил площадок
21	S2 рулонная	ГОСТ 19904-74*	Настил площадок
22	•18	ГОСТ 2590-71*	

Данные по расходу стали приведены без учета наплавленного металла, масса которого в размере 1% от массы металлоконструкций должна быть учтена при разработке деталировочных чертежей

Расход стали по площадкам (в кг/м²)

Вид площад	Сеч. балок площ.	Тип настила	Ширина площадки в мм: 800	1000	1200	При длине рабочей балки, мм
Секторные	С12	Решетчатый штампованного типа	от 54,6 до 49,0	от 49,6 до 43,8	от 45,9 до 40,4	1036...3769
		Решетчатый типа „Батайск"	от 67,2 до 51,3	от 55,3 до 44,4	от 50,6 до 38,8	
		Решетчатый из просечно-вытяжной стали	от 55,3 до 53,4	от 49,8 до 48,5	от 46,2 до 45,3	
		Сплошной — рифленая сталь	от 62,5 до 60,0	от 57,5 до 55,4	от 55,7 до 52,0	
Переходные трапецеидальные	С14	Решетчатый штампованного типа	от 72,9 до 59,5	от 70,0 до 53,8	—	2400...8000
		Решетчатый типа „Батайск"	от 72,6 до 57,4	от 69,3 до 50,6	—	
		Решетчатый из просечно-вытяжной стали	от 76,4 до 68,8	от 73,5 до 57,4	—	
		Сплошной — рифленая сталь	от 84,5 до 79,3	от 81,9 до 65,1	—	
Прямоугольные	С14	Решетчатый штампованного типа	—	—	от 45,9 до 43,1	1500...5400
		Решетчатый типа „Батайск"	—	—	от 39,1 до 38,3	
		Решетчатый из просечно-вытяжной стали	—	—	от 49,6 до 46,1	
		Сплошной — рифленая сталь	—	—	от 57,0 до 55,0	

Условные обозначения

№ узла / лист №

Болт постоянный

Болт временный

Отверстие под болт

Сварной заводской шов

Сварной монтажный шов

Ось симметрии

Овальное отверстие

Инв № подл. | Подпись и дата | Взам. инв №

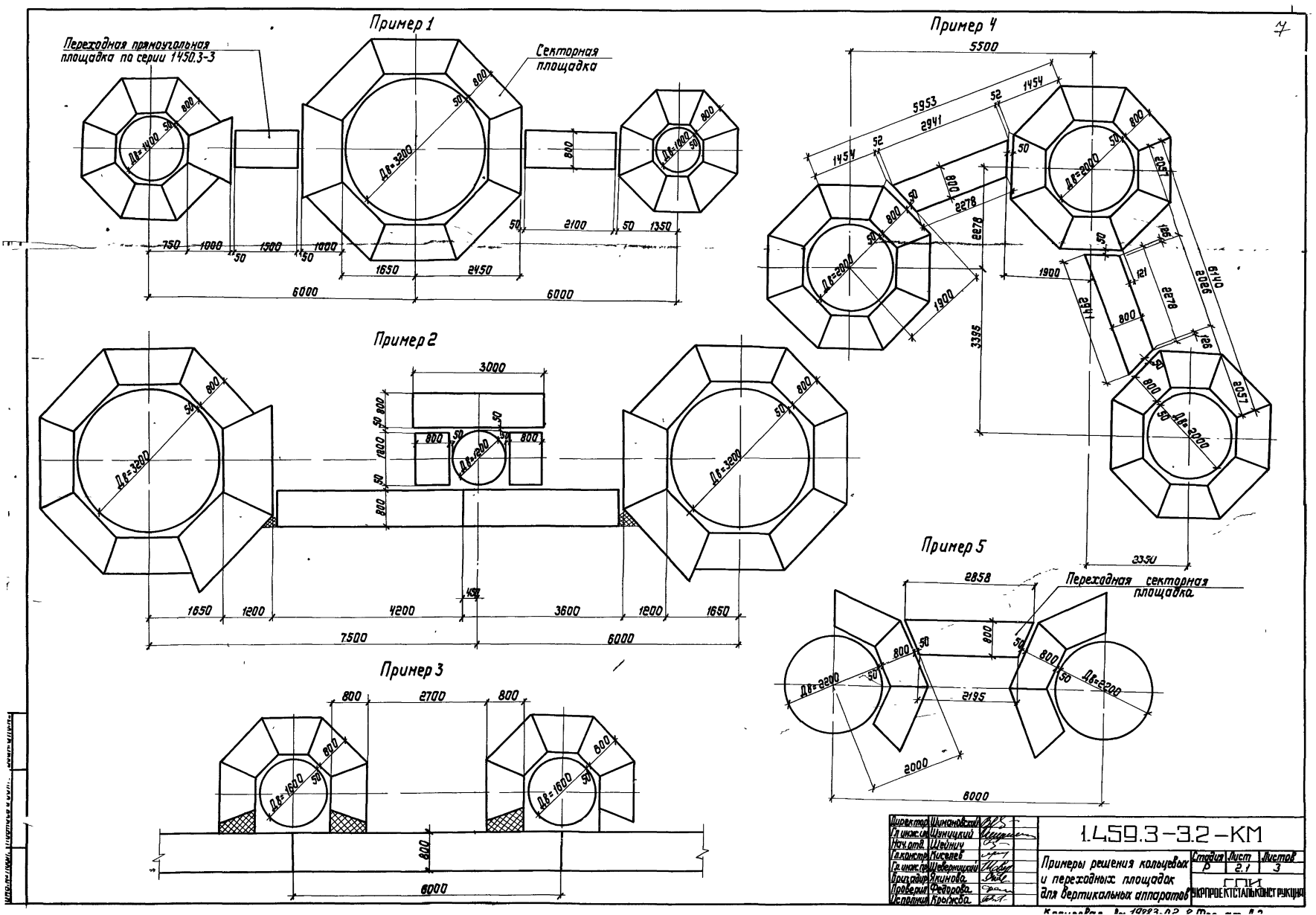

Пример 1
Переходная прямоугольная площадка по серии 1450.3-3
Секторная площадка
Дв=1400
Дв=3200
Дв=1000
750
1000
1500
1000
1650
2450
2100
1350
6000
6000
Пример 2
3000
Дв=1200
Дв=3200
1650
1200
4200
3600
1200
1650
7500
6000
Пример 3
800
2700
800
Дв=1600
Дв=1600
6000
Пример 4
5500
5953
2941
1454
Дв=2000
Дв=2000
Дв=2000
1900
3395
2350
Пример 5
2858
Переходная секторная площадка
Дв=2200
Дв=2200
2195
2000
6000
Директор Шимановский
Гл. инж. сл. Шуницкий
Нач. отд. Шейнич
Гл. констр. Киселев
Гл. инж. пр. Шеверницкий
Бригадир Якимова
Проверил Федорова
Исполнил Крыжба
1.459.3-3.2-КМ
Примеры решения кольцевых и переходных площадок для вертикальных аппаратов
Стадия Р
Лист 2.1
Листов 3
ГПИ
УКРПРОЕКТСТАЛЬКОНСТРУКЦИЯ

Пример 6

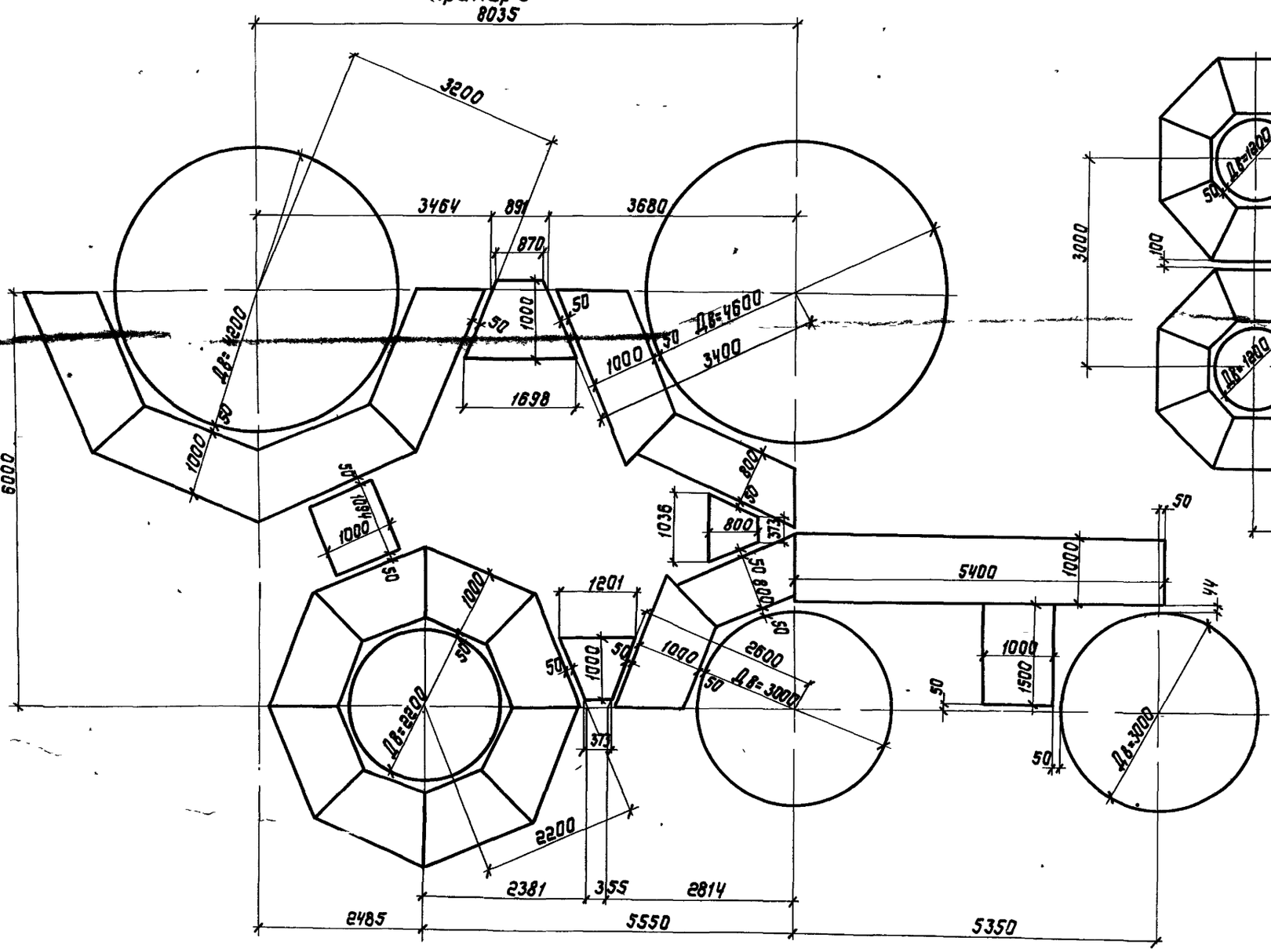

Пример 9

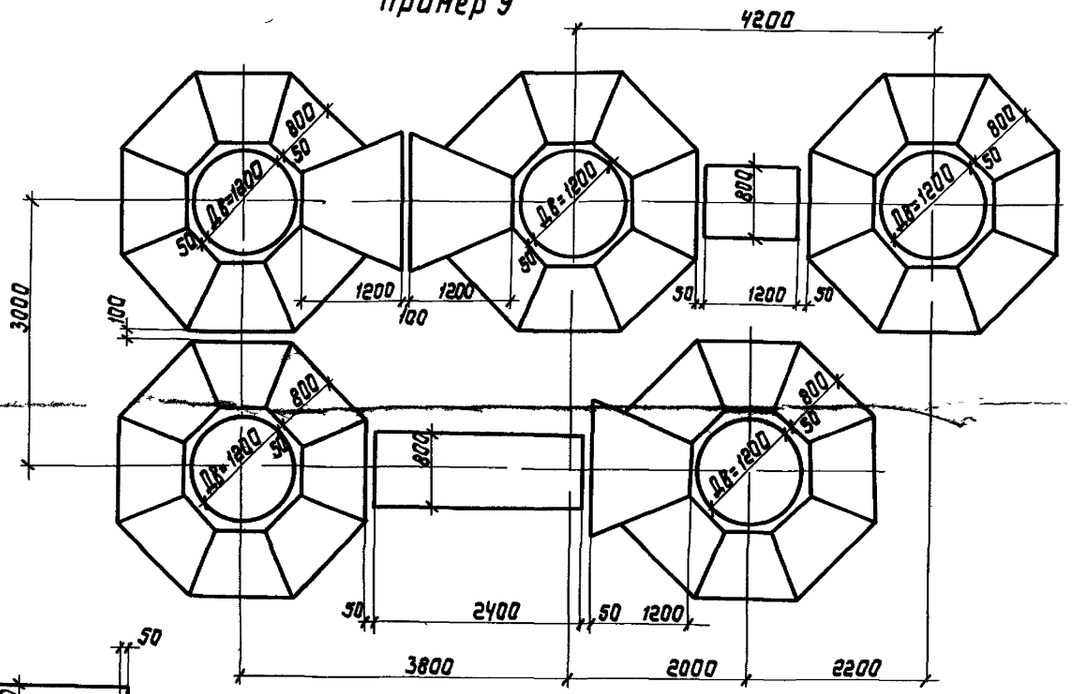

Пример 10

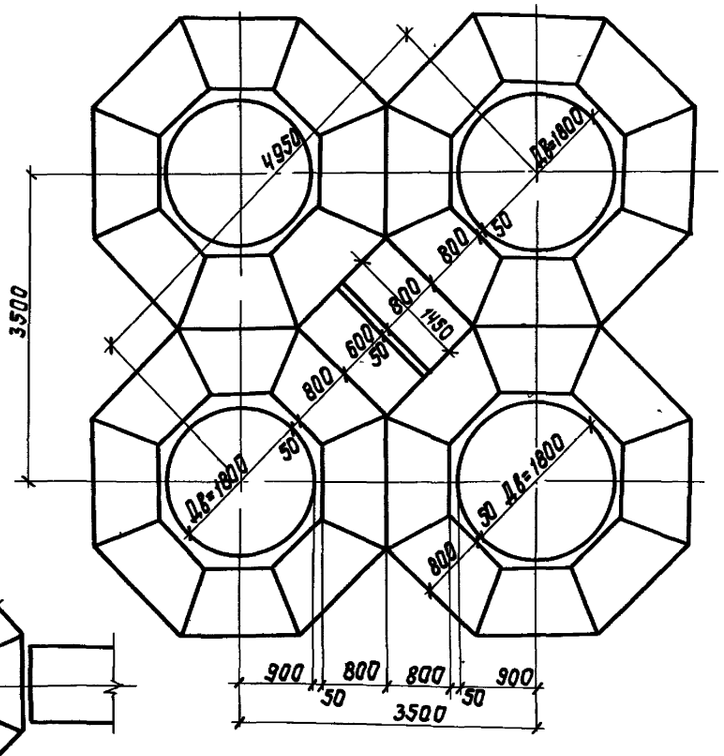

Пример 7

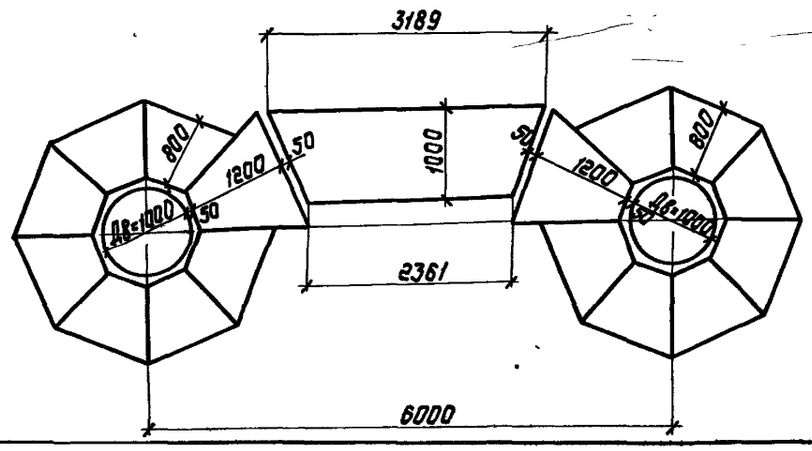

Пример 8

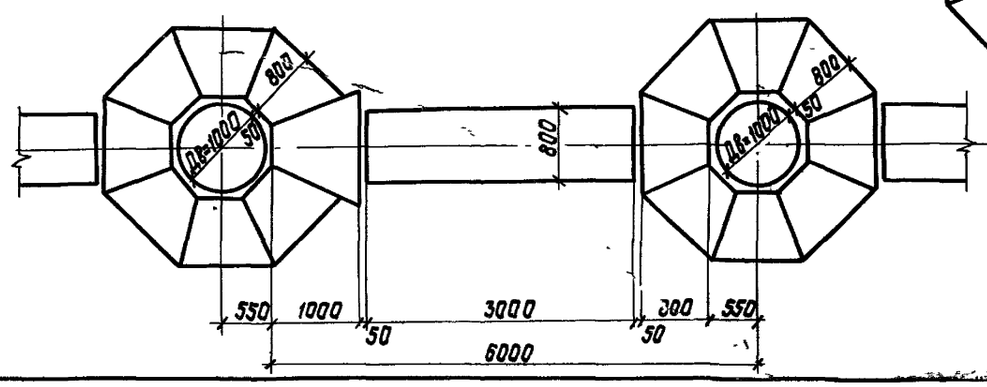

Пример 11

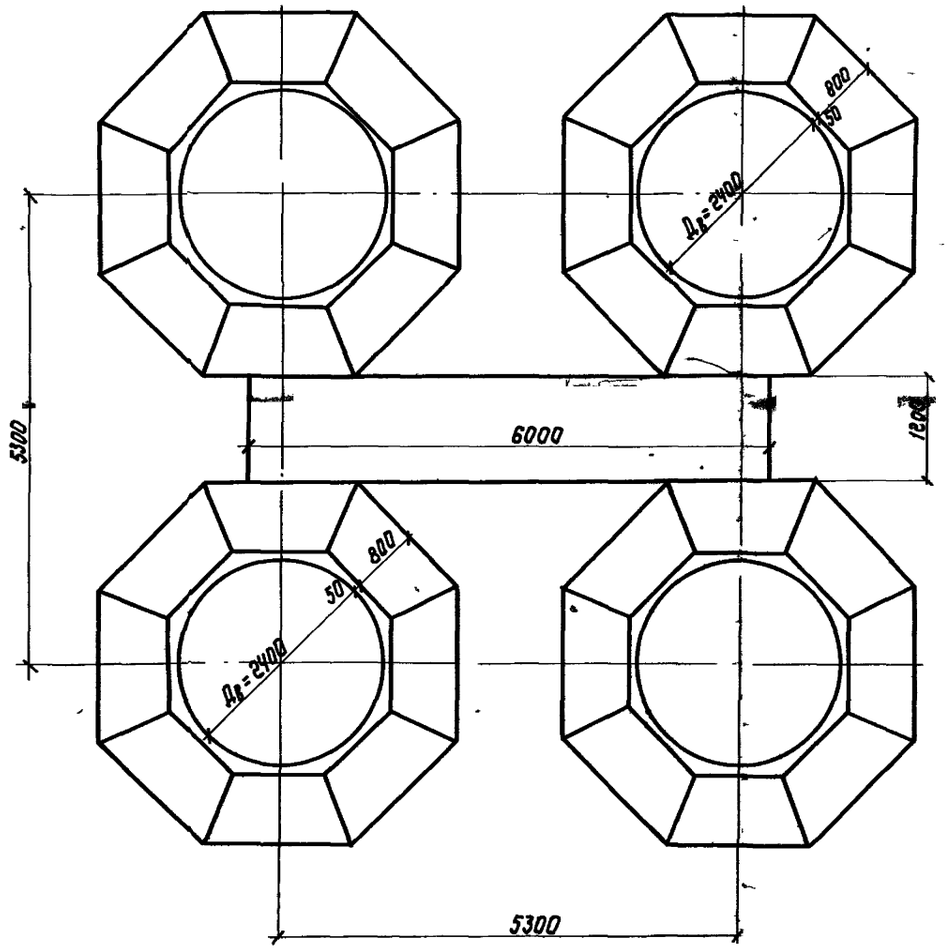

Пример 12

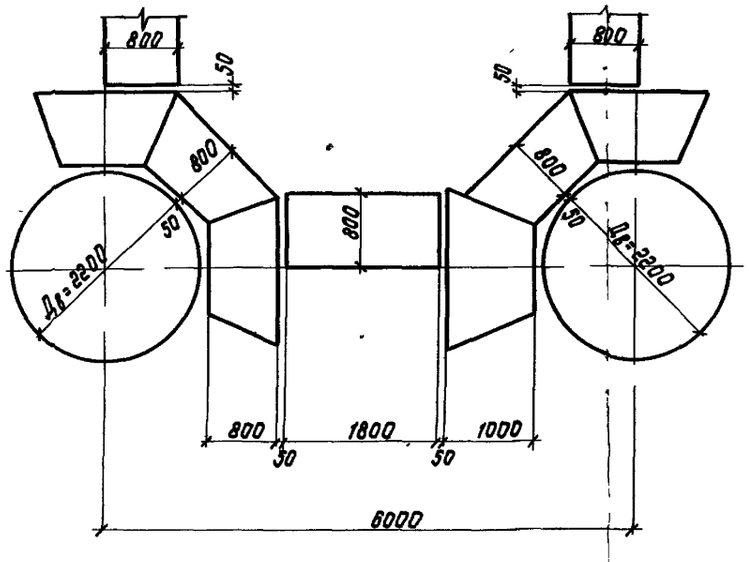

Пример 13

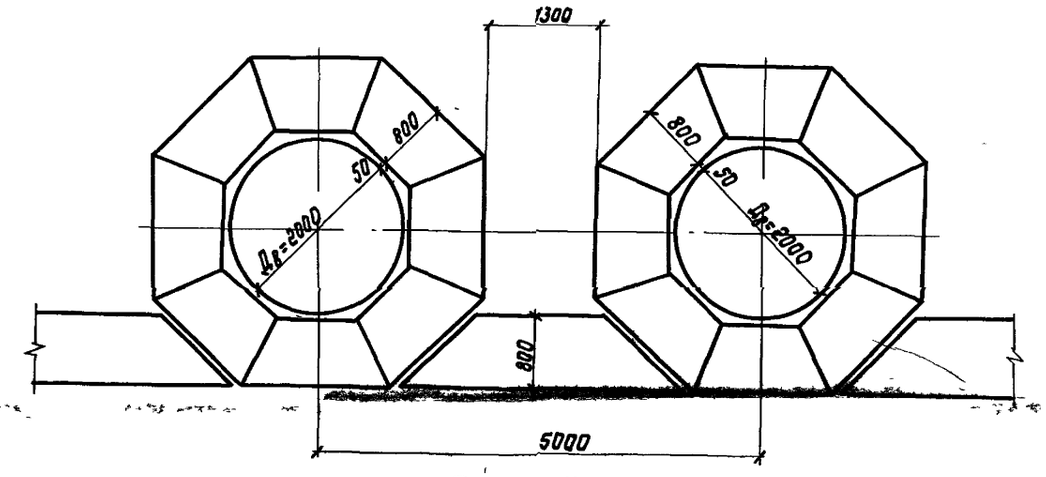

Пример 14

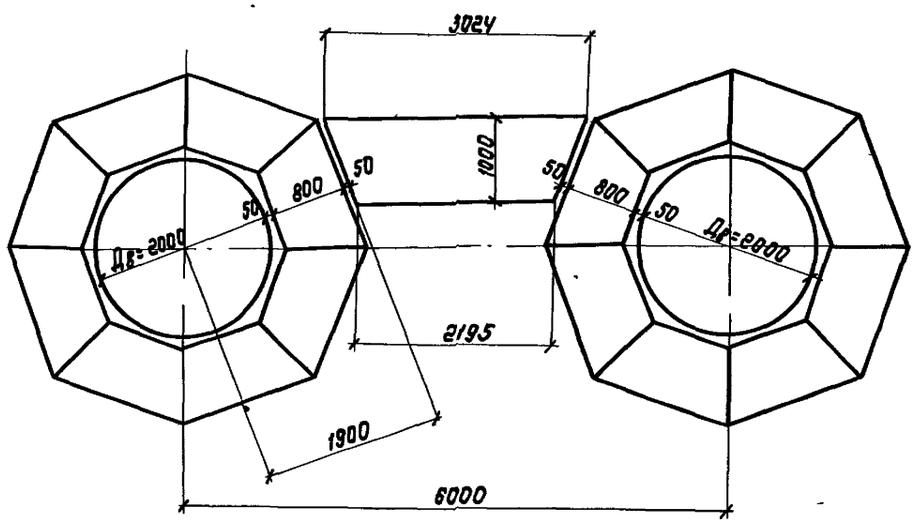

Пример 15

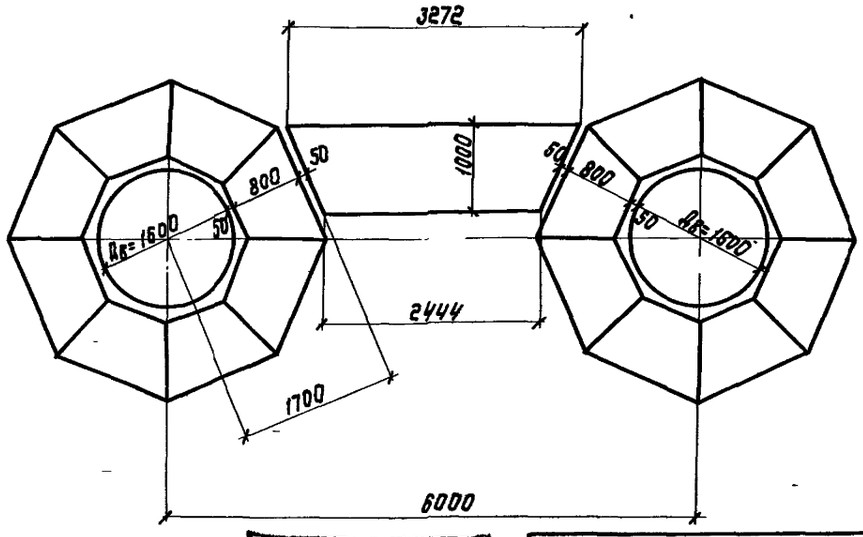

БТП ... Инв. № 16798

Таблица нагрузок на стенки аппаратов от кронштейнов

При $q_н = 1960$ Па ($q_н = 200$ кгс/м²)

$Д_в$, мм	B = 800 мм				B = 1000 мм				B = 1200 мм			
	H, кН (тс)	Q_1, кН (тс)	Q_2, кН (тс)	N, кН (тс)	H, кН (тс)	Q_1, кН (тс)	Q_2, кН (тс)	N, кН (тс)	H, кН (тс)	Q_1, кН (тс)	Q_2, кН (тс)	N, кН (тс)
800	1,0 (0,1)	1,0 (0,1)	1,0 (0,1)	2,0 (0,2)	2,0 (0,2)	1,0 (0,1)	2,0 (0,2)	2,9 (0,3)	2,9 (0,3)	1,0 (0,1)	2,9 (0,3)	3,9 (0,4)
1200	2,0 (0,2)	1,0 (0,1)	2,0 (0,2)	2,0 (0,2)	2,0 (0,2)	1,0 (0,1)	2,0 (0,2)	2,9 (0,3)	2,9 (0,3)	1,0 (0,1)	2,9 (0,3)	4,9 (0,5)
1600	2,0 (0,2)	1,0 (0,1)	2,0 (0,2)	2,9 (0,3)	2,9 (0,3)	2,0 (0,2)	2,9 (0,3)	3,9 (0,4)	3,9 (0,4)	1,0 (0,1)	3,9 (0,4)	5,9 (0,6)
2000	2,0 (0,2)	1,0 (0,1)	2,0 (0,2)	2,9 (0,3)	2,9 (0,3)	2,0 (0,2)	2,9 (0,3)	3,9 (0,4)	4,9 (0,5)	2,0 (0,2)	4,9 (0,5)	5,9 (0,6)
2400	2,0 (0,2)	1,0 (0,1)	2,0 (0,2)	3,9 (0,4)	2,9 (0,3)	2,0 (0,2)	2,9 (0,3)	4,9 (0,5)	4,9 (0,5)	2,0 (0,2)	4,9 (0,5)	6,9 (0,7)
2800	2,9 (0,3)	1,0 (0,1)	2,9 (0,3)	4,9 (0,5)	3,9 (0,4)	2,0 (0,2)	3,9 (0,4)	4,9 (0,5)	5,9 (0,6)	2,0 (0,2)	5,9 (0,6)	7,8 (0,8)
3200	3,9 (0,4)	1,0 (0,1)	3,9 (0,4)	4,9 (0,5)	3,9 (0,4)	2,0 (0,2)	3,9 (0,4)	5,9 (0,6)	5,9 (0,6)	2,0 (0,2)	5,9 (0,6)	8,8 (0,9)
3600	3,9 (0,4)	2,0 (0,2)	3,9 (0,4)	4,9 (0,5)	(4,9 (0,5)	2,9 (0,3)	4,9 (0,5)	6,9 (0,7)	6,9 (0,7)	2,0 (0,2)	6,9 (0,7)	9,8 (1,0)
4000	4,9 (0,5)	2,0 (0,2)	3,9 (0,4)	5,9 (0,6)	4,9 (0,5)	2,9 (0,3)	4,9 (0,5)	6,9 (0,7)	7,8 (0,8)	2,0 (0,2)	7,8 (0,8)	10,8 (1,1)
~~4400~~	~~4,9 (0,5)~~	~~2,0 (0,2)~~	~~4,9 (0,5)~~	~~5,9 (0,6)~~	~~4,9 (0,5)~~	~~2,9 (0,3)~~	~~4,9 (0,5)~~	6,9 (0,7)	7,8 (0,8)	2,0 (0,2)	7,8 (0,8)	10,8 (1,1)
4800	4,9 (0,5)	2,0 (0,2)	4,9 (0,5)	7,8 (0,8)	4,9 (0,5)	2,9 (0,3)	4,9 (0,5)	6,9 (0,7)	8,8 (0,9)	2,9 (0,3)	8,8 (0,9)	12,7 (1,3)
5200	5,9 (0,6)	2,0 (0,2)	5,9 (0,6)	7,8 (0,8)	6,9 (0,7)	2,9 (0,3)	6,9 (0,7)	8,8 (0,9)	9,8 (1,0)	2,0 (0,2)	9,8 (1,0)	12,7 (1,3)
5600	5,9 (0,6)	2,0 (0,2)	5,9 (0,6)	8,8 (0,9)	6,9 (0,7)	2,9 (0,3)	6,9 (0,7)	9,8 (1,0)	9,8 (1,0)	2,0 (0,2)	9,8 (1,0)	13,7 (1,4)
5800	6,9 (0,7)	2,0 (0,2)	6,9 (0,7)	8,8 (0,9)	7,8 (0,8)	2,9 (0,3)	7,8 (0,8)	10,8 (1,1)	10,8 (1,1)	2,0 (0,2)	10,8 (1,1)	14,7 (1,5)
6000	7,8 (0,8)	2,0 (0,2)	6,9 (0,7)	9,8 (1,0)	8,8 (0,9)	2,9 (0,3)	7,8 (0,8)	10,8 (1,1)	11,8 (1,2)	2,9 (0,3)	11,8 (1,2)	15,7 (1,6)
6400	7,8 (0,8)	2,0 (0,2)	7,8 (0,8)	10,8 (1,1)	8,8 (0,9)	2,9 (0,3)	7,8 (0,8)	11,8 (1,2)	11,8 (1,2)	2,9 (0,3)	11,8 (1,2)	15,7 (1,6)
6800	8,8 (0,9)	2,0 (0,2)	7,8 (0,8)	11,8 (1,2)	9,8 (1,0)	3,9 (0,4)	8,8 (0,9)	11,8 (1,2)	12,7 (1,3)	2,9 (0,3)	12,7 (1,3)	16,7 (1,7)
7200	2,9 (0,3)	2,0 (0,2)	2,9 (0,3)	3,9 (0,4)	2,9 (0,3)	2,9 (0,3)	2,9 (0,3)	3,9 (0,4)	4,9 (0,5)	2,0 (0,2)	4,9 (0,5)	6,9 (0,7)
7600	2,9 (0,3)	2,0 (0,2)	2,9 (0,3)	4,9 (0,5)	2,9 (0,3)	2,9 (0,3)	2,9 (0,3)	3,9 (0,4)	4,9 (0,5)	2,0 (0,2)	4,9 (0,5)	6,9 (0,7)
8000	2,9 (0,3)	2,0 (0,2)	2,9 (0,3)	4,9 (0,5)	3,9 (0,4)	2,9 (0,3)	3,9 (0,4)	5,9 (0,6)	5,9 (0,6)	2,0 (0,2)	5,9 (0,6)	7,8 (0,8)
8400	3,9 (0,4)	1,0 (0,1)	3,9 (0,4)	5,9 (0,6)	4,9 (0,5)	2,0 (0,2)	4,9 (0,5)	6,9 (0,7)	6,9 (0,7)	2,0 (0,2)	6,9 (0,7)	8,8 (0,9)
8800	3,9 (0,4)	2,0 (0,2)	3,9 (0,4)	4,9 (0,5)	4,9 (0,5)	2,9 (0,3)	4,9 (0,5)	5,9 (0,6)	5,9 (0,6)	2,9 (0,3)	5,9 (0,6)	7,8 (0,8)
9200	3,9 (0,4)	2,0 (0,2)	3,9 (0,4)	4,9 (0,5)	3,9 (0,4)	2,9 (0,3)	3,9 (0,4)	5,9 (0,6)	5,9 (0,6)	2,9 (0,3)	5,9 (0,6)	8,8 (0,9)
9600	3,9 (0,4)	2,0 (0,2)	3,9 (0,4)	5,9 (0,6)	4,9 (0,5)	2,9 (0,3)	4,9 (0,5)	6,9 (0,7)	5,9 (0,6)	2,9 (0,3)	5,9 (0,6)	8,8 (0,9)
10000	3,9 (0,4)	2,0 (0,2)	3,9 (0,4)	5,9 (0,6)	4,9 (0,5)	2,9 (0,3)	4,9 (0,5)	6,9 (0,7)	6,9 (0,7)	2,9 (0,3)	6,9 (0,7)	9,8 (1,0)
10400	4,9 (0,5)	2,0 (0,2)	4,9 (0,5)	5,9 (0,6)	4,9 (0,5)	2,9 (0,3)	4,9 (0,5)	6,9 (0,7)	6,9 (0,7)	2,9 (0,3)	6,9 (0,7)	9,8 (1,0)
11200	4,9 (0,5)	2,0 (0,2)	4,9 (0,5)	7,8 (0,8)	5,9 (0,6)	2,9 (0,3)	5,9 (0,6)	8,8 (0,9)	7,8 (0,8)	2,9 (0,3)	7,8 (0,8)	11,8 (1,2)
12000	5,9 (0,6)	2,0 (0,2)	5,9 (0,6)	7,8 (0,8)	5,9 (0,6)	3,9 (0,4)	5,9 (0,6)	7,8 (0,8)	7,8 (0,8)	3,9 (0,4)	7,8 (0,8)	10,8 (1,1)
14000	6,9 (0,7)	1,0 (0,1)	6,9 (0,7)	9,8 (1,0)	6,9 (0,7)	2,9 (0,3)	6,9 (0,7)	9,8 (1,0)	9,8 (1,0)	2,0 (0,2)	9,8 (1,0)	13,7 (1,4)
16000	7,8 (0,8)	1,0 (0,1)	7,8 (0,8)	10,8 (1,1)	7,8 (0,8)	3,9 (0,4)	7,8 (0,8)	10,8 (1,1)	10,8 (1,1)	2,9 (0,3)	10,8 (1,1)	14,7 (1,5)
18000	8,8 (0,9)	2,0 (0,2)	8,8 (0,9)	12,7 (1,3)	9,8 (1,0)	3,9 (0,4)	9,8 (1,0)	13,7 (1,4)	11,8 (1,2)	3,9 (0,4)	11,8 (1,2)	16,7 (1,7)
20200	9,8 (1,0)	2,0 (0,2)	9,8 (1,0)	13,7 (1,4)	10,8 (1,1)	4,9 (0,5)	10,8 (1,1)	14,7 (1,5)	12,7 (1,3)	4,9 (0,5)	12,7 (1,3)	17,6 (1,8)

При $q_н = 3920$ Па ($q_н = 400$ кгс/м²)

$Д_в$, мм	B = 800 мм				B = 1000 мм				B = 1200 мм			
	H, кН (тс)	Q_1, кН (тс)	Q_2, кН (тс)	N, кН (тс)	H, кН (тс)	Q_1, кН (тс)	Q_2, кН (тс)	N, кН (тс)	H, кН (тс)	Q_1, кН (тс)	Q_2, кН (тс)	N, кН (тс)
800	2,0 (0,2)	1,0 (0,1)	2,0 (0,2)	2,9 (0,3)	2,9 (0,3)	2,0 (0,2)	2,9 (0,3)	3,9 (0,4)	4,9 (0,5)	2,0 (0,2)	4,9 (0,5)	6,9 (0,7)
1200	2,9 (0,3)	2,0 (0,2)	2,9 (0,3)	3,9 (0,4)	3,9 (0,4)	2,0 (0,2)	3,9 (0,4)	4,9 (0,5)	5,9 (0,6)	2,0 (0,2)	5,9 (0,6)	7,8 (0,8)
1600	2,9 (0,3)	2,0 (0,2)	2,9 (0,3)	4,9 (0,5)	3,9 (0,4)	2,9 (0,3)	3,9 (0,4)	5,9 (0,6)	6,9 (0,7)	2,0 (0,2)	6,9 (0,7)	9,8 (1,0)
2000	3,9 (0,4)	2,0 (0,2)	3,9 (0,4)	4,9 (0,5)	4,9 (0,5)	2,9 (0,3)	4,9 (0,5)	6,9 (0,7)	7,8 (0,8)	2,9 (0,3)	7,8 (0,8)	10,8 (1,1)
2400	3,9 (0,4)	2,0 (0,2)	3,9 (0,4)	5,9 (0,6)	5,9 (0,6)	2,9 (0,3)	5,9 (0,6)	7,8 (0,8)	8,8 (0,9)	2,9 (0,3)	8,8 (0,9)	12,7 (1,3)
2800	4,9 (0,5)	2,0 (0,2)	4,9 (0,5)	7,8 (0,8)	5,9 (0,6)	2,9 (0,3)	5,9 (0,6)	8,8 (0,9)	9,8 (1,0)	2,9 (0,3)	9,8 (1,0)	13,7 (1,4)
3200	5,9 (0,6)	2,0 (0,2)	5,9 (0,6)	7,8 (0,8)	6,9 (0,7)	3,9 (0,4)	6,9 (0,7)	9,8 (1,0)	9,8 (1,0)	3,9 (0,4)	9,8 (1,0)	14,7 (1,5)
3600	6,9 (0,7)	2,9 (0,3)	6,9 (0,7)	9,8 (1,0)	7,8 (0,8)	3,9 (0,4)	7,8 (0,8)	10,8 (1,1)	11,8 (1,2)	3,9 (0,4)	11,8 (1,2)	15,7 (1,6)
4000	7,8 (0,8)	2,9 (0,3)	7,8 (0,8)	10,8 (1,1)	8,8 (0,9)	3,9 (0,4)	8,8 (0,9)	11,8 (1,2)	12,7 (1,3)	3,9 (0,4)	12,7 (1,3)	17,6 (1,8)
~~4400~~	~~7,8 (0,8)~~	~~2,9 (0,3)~~	~~7,8 (0,8)~~	~~10,8 (1,1)~~	~~7,8 (0,8)~~	~~3,9 (0,4)~~	~~7,8 (0,8)~~	~~10,8 (1,1)~~	13,7 (1,4)	3,9 (0,4)	13,7 (1,4)	18,6 (1,9)
4800	8,8 (0,9)	2,9 (0,3)	8,8 (0,9)	12,7 (1,3)	8,8 (0,9)	4,9 (0,5)	8,8 (0,9)	11,8 (1,2)	14,7 (1,5)	4,9 (0,5)	14,7 (1,5)	20,6 (2,1)
5200	9,8 (1,0)	2,9 (0,3)	9,8 (1,0)	13,7 (1,4)	10,8 (1,1)	4,9 (0,5)	10,8 (1,1)	15,7 (1,6)	15,7 (1,6)	3,9 (0,4)	15,7 (1,6)	22,5 (2,3)
5600	10,8 (1,1)	2,9 (0,3)	10,8 (1,1)	14,7 (1,5)	11,8 (1,2)	4,9 (0,5)	11,8 (1,2)	16,7 (1,7)	16,7 (1,7)	3,9 (0,4)	16,7 (1,7)	24,5 (2,5)
5800	10,8 (1,1)	2,9 (0,3)	10,8 (1,1)	15,7 (1,6)	11,8 (1,2)	4,9 (0,5)	11,8 (1,2)	17,6 (1,8)	17,6 (1,8)	3,9 (0,4)	17,6 (1,8)	24,5 (2,5)
6000	11,8 (1,2)	2,9 (0,3)	11,8 (1,2)	15,7 (1,6)	12,7 (1,3)	5,9 (0,6)	12,7 (1,3)	18,6 (1,9)	17,6 (1,8)	4,9 (0,5)	18,6 (1,9)	25,5 (2,6)
6400	11,8 (1,2)	2,9 (0,3)	11,8 (1,2)	17,6 (1,8)	12,7 (1,3)	5,9 (0,6)	12,7 (1,3)	19,6 (2,0)	18,6 (1,9)	4,9 (0,5)	19,6 (2,0)	26,5 (2,7)
6800	12,8 (1,3)	2,9 (0,3)	12,7 (1,3)	18,6 (1,9)	13,7 (1,4)	5,9 (0,6)	13,7 (1,4)	20,6 (2,1)	18,6 (1,9)	5,9 (0,6)	20,6 (2,1)	26,5 (2,7)
7200	4,9 (0,5)	2,9 (0,3)	4,9 (0,5)	6,9 (0,7)	4,9 (0,5)	4,9 (0,5)	4,9 (0,5)	6,9 (0,7)	8,8 (0,9)	6,9 (0,7)	8,8 (0,9)	11,8 (1,2)
7600	5,9 (0,6)	2,9 (0,3)	4,9 (0,5)	7,8 (0,8)	4,9 (0,5)	4,9 (0,5)	4,9 (0,5)	7,8 (0,8)	8,8 (0,9)	3,9 (0,4)	8,8 (0,9)	12,7 (1,3)
8000	5,9 (0,6)	2,9 (0,3)	5,9 (0,6)	7,8 (0,8)	6,9 (0,7)	4,9 (0,5)	6,9 (0,7)	9,8 (1,0)	9,8 (1,0)	3,9 (0,4)	9,8 (1,0)	12,7 (1,3)
8400	6,9 (0,7)	2,0 (0,2)	6,9 (0,7)	9,8 (1,0)	7,8 (0,8)	3,9 (0,4)	7,8 (0,8)	10,8 (1,1)	10,8 (1,1)	2,9 (0,3)	10,8 (1,1)	15,7 (1,6)
8800	5,9 (0,6)	3,9 (0,4)	5,9 (0,6)	8,8 (0,9)	7,8 (0,8)	5,9 (0,6)	7,8 (0,8)	10,8 (1,1)	9,8 (1,0)	4,9 (0,5)	9,8 (1,0)	13,7 (1,4)
9200	6,9 (0,7)	3,9 (0,4)	6,9 (0,7)	8,8 (0,9)	7,8 (0,8)	4,9 (0,5)	7,8 (0,8)	10,8 (1,1)	10,8 (1,1)	4,9 (0,5)	10,8 (1,1)	14,7 (1,5)
9600	6,9 (0,7)	3,9 (0,4)	6,9 (0,7)	9,8 (1,0)	7,8 (0,8)	4,9 (0,5)	7,8 (0,8)	10,8 (1,1)	10,8 (1,1)	4,9 (0,5)	10,8 (1,1)	14,7 (1,5)
10000	6,9 (0,7)	3,9 (0,4)	6,9 (0,7)	9,8 (1,0)	7,8 (0,8)	4,9 (0,5)	7,8 (0,8)	10,8 (1,1)	11,8 (1,2)	4,9 (0,5)	11,8 (1,2)	15,7 (1,6)
10400	7,8 (0,8)	3,9 (0,4)	7,8 (0,8)	10,8 (1,1)	8,8 (0,9)	5,9 (0,6)	8,8 (0,9)	11,8 (1,2)	11,8 (1,2)	4,9 (0,5)	11,8 (1,2)	16,7 (1,7)
11200	8,8 (0,9)	2,9 (0,3)	8,8 (0,9)	12,7 (1,3)	9,8 (1,0)	4,9 (0,5)	9,8 (1,0)	14,7 (1,5)	13,7 (1,4)	3,9 (0,4)	13,7 (1,4)	19,6 (2,0)
12000	9,8 (1,0)	2,9 (0,3)	9,8 (1,0)	13,7 (1,4)	9,8 (1,0)	6,9 (0,7)	9,8 (1,0)	12,7 (1,3)	12,7 (1,3)	5,9 (0,6)	12,7 (1,3)	18,6 (1,9)
14000	11,8 (1,2)	2,0 (0,2)	11,8 (1,2)	16,7 (1,7)	13,7 (1,4)	4,9 (0,5)	11,8 (1,2)	16,7 (1,7)	19,6 (2,0)	2,9 (0,3)	17,6 (1,8)	24,5 (2,5)
16000	13,7 (1,4)	2,0 (0,2)	13,7 (1,4)	19,6 (2,0)	15,7 (1,6)	6,9 (0,7)	13,7 (1,4)	19,6 (2,0)	22,5 (2,3)	4,9 (0,5)	19,6 (2,0)	27,4 (2,8)
18000	15,7 (1,6)	2,9 (0,3)	15,7 (1,6)	22,5 (2,3)	17,6 (1,8)	6,9 (0,7)	17,6 (1,8)	24,5 (2,5)	26,5 (2,7)	6,9 (0,7)	21,6 (2,2)	30,4 (3,1)
20200	17,6 (1,8)	3,9 (0,4)	17,6 (1,8)	24,5 (2,5)	19,6 (2,0)	8,8 (0,9)	19,6 (2,0)	27,4 (2,8)	29,4 (3,0)	8,8 (0,9)	23,5 (2,4)	33,3 (3,4)

1 В таблицах значения диаметров аппаратов $Д_в$ приняты условными. Значения нагрузок от кронштейнов на стенку конкретного аппарата принимаются по ближайшему большему значению диаметра $Д_в$.

2 В таблицах даны расчетные нагрузки с учетом собственного веса конструкций.

Комбинированные площадки

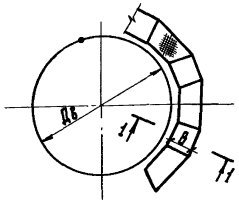

Секторные площадки

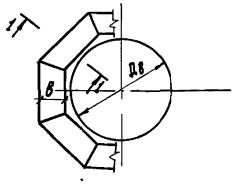

1-1

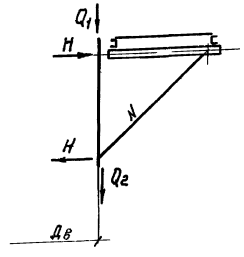

Директор	Шимановский	
Гл инж.пр	Шуницкий	
Нач отд	Шейнич	
Гл констр	Киселев	
Гл инж.пр	Шеверницкий	
Бригадир	Якимова	
Проверил	Федорова	
Исполнил	Федовец	

1.459.3-3.2-КМ

Таблица нагрузок на стенки аппаратов от кронштейнов

Стадия	Лист	Листов
Р	31	7

ГПИ УКРПРОЕКТСТАЛЬКОНСТРУКЦИЯ

Копировал Лоц 19883-02 11 Формат А2

Инв № подл. | Подпись и дата | Взам инв №

Таблица нагрузок на стенки аппаратов от кронштейнов

при $q_н$ = 1960 Па ($q_н$ = 200 кгс/м²)

Дв, мм	В=800 мм				В=1000 мм				В=1200 мм			
	H_1,кН(тс)	$Q_в$,кН(тс)	$Q_в$,кН(тс)	N,кН(тс)	H_1,кН(тс)	Q_1,кН(тс)	Q_2,кН(тс)	N,кН(тс)	H_1,кН(тс)	Q_1,кН(тс)	Q_2,кН(тс)	N,кН(тс)
800	6,9 (0,7)	1,0 (0,1)	6,9 (0,7)	9,8 (1,0)	7,8 (0,8)	2,0 (0,2)	7,8 (0,8)	11,8 (1,2)	10,8 (1,1)	—	10,8 (1,1)	14,7 (1,5)
1200	7,8 (0,8)	1,0 (0,1)	7,8 (0,8)	11,8 (1,2)	8,8 (0,9)	2,0 (0,2)	8,8 (0,9)	11,8 (1,2)	11,8 (1,2)	—	11,8 (1,2)	16,7 (1,7)
1600	8,8 (0,9)	1,0 (0,1)	8,8 (0,9)	12,7 (1,3)	9,8 (1,0)	2,0 (0,2)	9,8 (1,0)	13,7 (1,4)	12,7 (1,3)	—	12,7 (1,3)	17,6 (1,8)
2000	9,8 (1,0)	1,0 (0,1)	9,8 (1,0)	13,7 (1,4)	10,8 (1,1)	2,0 (0,2)	10,8 (1,1)	14,7 (1,5)	13,7 (1,4)	—	13,7 (1,4)	18,6 (1,9)
2400	10,8 (1,1)	1,0 (0,1)	10,8 (1,1)	14,7 (1,5)	10,8 (1,1)	2,0 (0,2)	10,8 (1,1)	15,2 (1,6)	14,7 (1,5)	—	14,7 (1,5)	20,6 (2,1)
2800	11,8 (1,2)	—	11,8 (1,2)	16,7 (1,7)	11,8 (1,2)	2,0 (0,2)	11,8 (1,2)	16,7 (1,7)	15,7 (1,6)	—	15,7 (1,6)	25,5 (2,6)
3200	12,7 (1,3)	—	12,7 (1,3)	17,6 (1,8)	12,7 (1,3)	2,0 (0,2)	12,7 (1,3)	17,6 (1,8)	16,7 (1,7)	—	16,7 (1,7)	22,5 (2,3)
3600	13,7 (1,4)	—	13,7 (1,4)	18,6 (1,9)	13,7 (1,4)	2,0 (0,2)	13,7 (1,4)	18,6 (1,9)	16,7 (1,7)	—	16,7 (1,7)	24,5 (2,5)
4000	13,7 (1,4)	—	13,7 (1,4)	19,6 (2,0)	13,7 (1,4)	2,0 (0,2)	13,7 (1,4)	19,6 (2,0)	18,6 (1,9)	—	18,6 (1,9)	25,5 (2,6)
4400	15,7 (1,6)	—	15,7 (1,6)	21,6 (2,2)	13,7 (1,4)	2,0 (0,2)	13,7 (1,4)	19,6 (2,0)	18,6 (1,9)	—	18,6 (1,9)	26,5 (2,7)
4800	15,7 (1,6)	—	15,7 (1,6)	22,5 (2,3)	14,7 (1,5)	2,0 (0,2)	14,7 (1,5)	20,6 (2,1)	19,6 (2,0)	—	19,6 (2,0)	28,4 (2,9)
5200	16,7 (1,7)	—	16,7 (1,7)	23,5 (2,4)	16,7 (1,7)	2,0 (0,2)	16,7 (1,7)	22,5 (2,3)	20,6 (2,1)	—	20,6 (2,1)	29,4 (3,0)
5600	17,6 (1,8)	—	17,6 (1,8)	24,5 (2,5)	17,6 (1,8)	2,0 (0,2)	17,6 (1,8)	24,5 (2,5)	21,6 (2,2)	—	21,6 (2,2)	31,4 (3,2)
5800	17,6 (1,8)	1,0 (0,1)	17,8 (1,8)	24,5 (2,5)	17,6 (1,8)	2,0 (0,2)	17,6 (1,8)	24,5 (2,5)	22,5 (2,3)	—	22,5 (2,3)	31,4 (3,2)
6000	18,6 (1,9)	1,0 (0,1)	18,6 (1,9)	25,5 (2,6)	18,6 (1,9)	2,9 (0,3)	18,6 (1,9)	25,5 (2,6)	23,5 (2,4)	—	22,5 (2,3)	33,3 (3,4)
6400	18,6 (1,9)	1,0 (0,1)	18,6 (1,9)	26,5 (2,7)	18,6 (1,9)	2,9 (0,3)	18,6 (1,9)	26,5 (2,7)	24,5 (2,5)	—	23,5 (2,4)	33,3 (3,4)
6800	19,6 (2,0)	1,0 (0,1)	19,6 (2,0)	27,4 (2,8)	19,6 (2,0)	2,9 (0,3)	19,6 (3,0)	27,4 (2,8)	24,5 (2,5)	—	24,5 (2,5)	34,3 (3,5)
7200	10,8 (1,1)	1,0 (0,1)	10,8 (1,1)	14,7 (1,5)	10,8 (1,1)	2,9 (0,3)	10,8 (1,1)	14,7 (1,5)	13,7 (1,4)	1,0 (0,1)	13,7 (1,4)	19,6 (2,0)
7600	10,8 (1,1)	1,0 (0,1)	10,8 (1,1)	15,7 (1,6)	10,8 (1,1)	2,9 (0,3)	10,8 (1,1)	14,7 (1,5)	14,7 (1,5)	1,0 (0,1)	14,7 (1,5)	20,6 (2,1)
8000	11,8 (1,2)	1,0 (0,1)	11,8 (1,2)	16,7 (1,7)	11,8 (1,2)	2,9 (0,3)	11,8 (1,2)	16,7 (1,7)	14,7 (1,5)	1,0 (0,1)	14,7 (1,5)	21,6 (2,2)
8400	12,7 (1,3)	1,0 (0,1)	12,7 (1,3)	17,6 (1,8)	12,7 (1,3)	2,0 (0,2)	12,7 (1,3)	17,6 (1,8)	15,7 (1,6)	—	15,7 (1,6)	22,5 (2,3)
8800	11,8 (1,2)	1,0 (0,1)	11,8 (1,2)	16,7 (1,7)	12,7 (1,3)	2,9 (0,3)	12,7 (1,3)	17,6 (1,8)	16,7 (1,7)	1,0 (0,1)	15,7 (1,6)	21,6 (2,2)
9200	12,7 (1,3)	1,0 (0,1)	12,7 (1,3)	17,6 (1,8)	12,7 (1,3)	2,9 (0,3)	12,7 (1,3)	17,6 (1,8)	15,7 (1,6)	1,0 (0,1)	15,7 (1,6)	22,5 (2,3)
9600	12,7 (1,3)	1,0 (0,1)	12,7 (1,3)	18,6 (1,9)	12,7 (1,3)	2,9 (0,3)	12,7 (1,3)	18,6 (1,9)	16,7 (1,7)	1,0 (0,1)	16,7 (1,7)	23,5 (2,4)
10000	13,7 (1,4)	1,0 (0,1)	13,7 (1,4)	19,6 (2,0)	13,7 (1,4)	2,9 (0,3)	13,7 (1,4)	19,6 (2,0)	17,6 (1,8)	1,0 (0,1)	17,6 (1,8)	24,5 (2,5)
10400	14,7 (1,5)	1,0 (0,1)	14,7 (1,5)	20,6 (2,1)	14,7 (1,5)	2,9 (0,3)	14,7 (1,5)	19,6 (2,0)	17,6 (1,8)	1,0 (0,1)	17,6 (1,8)	25,5 (2,6)
11200	14,7 (1,5)	1,0 (0,1)	14,7 (1,5)	20,6 (2,1)	14,7 (1,5)	2,9 (0,3)	14,7 (1,5)	20,6 (2,1)	18,6 (1,9)	1,0 (0,1)	18,6 (1,9)	26,5 (2,7)
12000	16,7 (1,7)	—	16,7 (1,7)	23,5 (2,4)	14,7 (1,5)	2,9 (0,3)	14,7 (1,5)	20,6 (2,1)	18,6 (1,9)	1,0 (0,1)	18,6 (1,9)	26,5 (2,7)
14000	17,6 (1,8)	—	17,6 (1,8)	24,5 (2,5)	15,7 (1,6)	2,9 (0,3)	15,7 (1,6)	22,5 (2,3)	20,6 (2,1)	1,0 (0,1)	20,6 (2,1)	29,4 (3,0)
16000	18,6 (1,9)	—	18,6 (1,9)	26,5 (2,7)	16,7 (1,7)	3,9 (0,4)	16,7 (1,7)	23,5 (2,4)	21,6 (2,2)	1,0 (0,1)	21,6 (2,2)	30,4 (3,1)
18000	19,6 (2,0)	—	19,6 (2,0)	27,4 (2,8)	17,6 (1,8)	4,9 (0,5)	17,6 (1,8)	24,5 (2,5)	22,5 (2,3)	2,0 (0,2)	22,5 (2,3)	31,4 (3,2)
20000	20,6 (2,1)	—	20,6 (2,1)	29,4 (3,0)	18,6 (1,9)	5,9 (0,6)	18,6 (1,9)	25,5 (2,6)	23,5 (2,4)	2,9 (0,3)	23,5 (2,4)	33,3 (3,4)

при $q_н$ = 3920 Па ($q_н$ = 400 кгс/м²)

Дв, мм	В=800 мм				В=1000 мм				В=1200 мм			
	H_1,кН(тс)	Q_1,кН(тс)	Q_2,кН(тс)	N,кН(тс)	H_1,кН(тс)	Q_1,кН(тс)	Q_2,кН(тс)	N,кН(тс)	H_1,кН(тс)	Q_1,кН(тс)	Q_2,кН(тс)	N,кН(тс)
800	11,8 (1,2)	1,0 (0,1)	11,8 (1,2)	16,7 (1,7)	13,7 (1,4)	2,9 (0,3)	13,7 (1,4)	19,6 (2,0)	17,6 (1,8)	—	17,6 (1,8)	24,5 (2,5)
1200	13,7 (1,4)	1,0 (0,1)	13,7 (1,4)	18,6 (1,9)	14,7 (1,5)	2,9 (0,3)	14,7 (1,5)	20,6 (2,1)	19,6 (2,0)	—	19,6 (2,0)	27,4 (2,8)
1600	14,7 (1,5)	1,0 (0,1)	14,7 (1,5)	21,6 (2,2)	15,7 (1,6)	2,9 (0,3)	15,7 (1,6)	22,5 (2,3)	20,6 (2,1)	—	20,6 (2,1)	29,4 (3,0)
2000	16,7 (1,7)	1,0 (0,1)	16,7 (1,7)	23,5 (2,4)	17,6 (1,8)	2,9 (0,3)	17,6 (1,8)	24,5 (2,5)	22,5 (2,3)	—	22,5 (2,3)	31,4 (3,2)
2400	17,6 (1,8)	1,0 (0,1)	17,6 (1,8)	24,5 (2,5)	18,6 (1,9)	2,9 (0,3)	18,6 (1,9)	26,5 (2,7)	23,5 (2,4)	1,0 (0,1)	23,5 (2,4)	33,3 (3,4)
2800	19,6 (2,0)	1,0 (0,1)	19,6 (2,0)	27,4 (2,8)	19,6 (2,0)	2,9 (0,3)	19,6 (2,0)	27,4 (2,8)	25,5 (2,6)	1,0 (0,1)	25,5 (2,6)	35,3 (3,6)
3200	20,6 (2,1)	1,0 (0,1)	20,6 (2,1)	28,4 (2,9)	21,6 (2,2)	2,9 (0,3)	21,6 (2,2)	29,4 (3,0)	27,4 (2,8)	—	27,4 (2,8)	38,2 (3,9)
3600	22,5 (2,3)	—	22,5 (2,3)	31,4 (3,2)	22,5 (2,3)	2,9 (0,3)	22,5 (2,3)	31,4 (3,2)	28,4 (2,9)	1,0 (0,1)	28,4 (2,9)	40,2 (4,1)
4000	23,5 (2,4)	—	23,5 (2,4)	33,3 (3,4)	23,5 (2,4)	2,9 (0,3)	23,5 (2,4)	33,3 (3,4)	30,4 (3,1)	—	30,4 (3,1)	43,1 (4,4)
4400	26,5 (2,7)	—	26,5 (2,7)	36,3 (3,7)	23,5 (2,4)	2,9 (0,3)	23,5 (2,4)	33,3 (3,4)	31,4 (3,2)	—	31,4 (3,2)	45,1 (4,6)
4800	26,5 (2,7)	—	26,5 (2,7)	37,2 (3,8)	24,5 (2,5)	2,9 (0,3)	24,5 (2,5)	34,3 (3,5)	33,3 (3,4)	1,0 (0,1)	33,3 (3,4)	47,0 (4,8)
5200	27,4 (2,8)	1,0 (0,1)	27,8 (2,8)	39,2 (4,0)	27,4 (2,8)	2,9 (0,3)	27,4 (2,8)	38,2 (3,9)	34,5 (3,5)	—	34,5 (3,5)	49,0 (5,0)
5600	28,4 (2,9)	1,0 (0,1)	28,4 (3,0)	41,2 (4,2)	28,4 (2,9)	2,9 (0,3)	28,4 (2,9)	41,2 (4,2)	36,3 (3,7)	—	36,3 (3,7)	51,9 (5,3)
5800	28,4 (2,9)	1,0 (0,1)	28,4 (3,0)	41,2 (4,2)	28,4 (2,9)	2,9 (0,3)	28,4 (2,9)	41,2 (4,2)	37,2 (3,8)	—	37,2 (3,8)	51,9 (5,3)
6000	30,4 (3,1)	1,0 (0,1)	31,4 (3,2)	42,1 (4,3)	30,4 (3,1)	3,9 (0,4)	30,4 (3,1)	42,1 (4,3)	39,2 (4,0)	—	38,2 (3,9)	52,9 (5,4)
6400	30,4 (3,1)	1,0 (0,1)	31,4 (3,2)	42,1 (4,3)	30,4 (3,1)	4,9 (0,5)	30,4 (3,1)	42,1 (4,3)	39,2 (4,0)	—	38,2 (3,9)	52,9 (5,4)
6800	31,4 (3,2)	1,0 (0,1)	31,4 (3,2)	43,1 (4,4)	31,4 (3,2)	4,9 (0,5)	31,4 (3,2)	43,1 (4,4)	40,2 (4,1)	—	39,2 (4,0)	53,9 (5,5)
7200	32,3 (3,3)	2,0 (0,2)	32,3 (3,3)	43,1 (4,4)	31,4 (3,2)	4,9 (0,5)	31,4 (3,2)	43,1 (4,4)	40,2 (4,1)	—	39,2 (4,0)	53,9 (5,5)
7600	17,6 (1,8)	2,0 (0,2)	17,8 (1,8)	24,5 (2,5)	17,6 (1,8)	4,9 (0,5)	17,6 (1,8)	24,5 (2,5)	22,5 (2,3)	2,0 (0,2)	22,5 (2,3)	32,3 (3,3)
7800	17,6 (1,8)	2,0 (0,2)	17,8 (1,8)	24,5 (2,5)	17,6 (1,8)	4,9 (0,5)	17,6 (1,8)	24,5 (2,5)	22,5 (2,3)	2,0 (0,2)	22,5 (2,3)	32,3 (3,3)
8000	18,6 (1,9)	2,0 (0,2)	18,6 (1,9)	26,5 (2,7)	17,6 (1,8)	4,9 (0,5)	17,6 (1,8)	25,5 (2,6)	23,5 (2,4)	2,0 (0,2)	23,5 (2,4)	33,3 (3,4)
8400	19,6 (2,0)	2,0 (0,2)	19,6 (2,0)	27,4 (2,8)	19,6 (2,0)	3,9 (0,4)	19,6 (2,0)	27,4 (2,8)	25,5 (2,6)	1,0 (0,1)	25,5 (2,6)	35,3 (3,6)
8800	20,6 (2,1)	2,0 (0,2)	20,6 (2,1)	29,4 (3,0)	20,6 (2,1)	3,9 (0,4)	20,6 (2,1)	29,4 (3,0)	26,5 (2,7)	1,0 (0,1)	26,5 (2,7)	37,2 (3,8)
9200	20,6 (2,1)	2,0 (0,2)	20,6 (2,1)	28,4 (2,9)	20,6 (2,1)	4,9 (0,5)	20,6 (2,1)	29,4 (3,0)	25,5 (2,6)	2,0 (0,2)	25,5 (2,6)	36,3 (3,7)
9600	20,6 (2,1)	2,0 (0,2)	20,6 (2,1)	29,4 (3,0)	20,6 (2,1)	4,9 (0,5)	20,6 (2,1)	29,4 (3,0)	26,5 (2,7)	2,0 (0,2)	26,5 (2,7)	38,2 (3,9)
10000	21,6 (2,2)	2,0 (0,2)	21,6 (2,2)	30,4 (3,1)	21,6 (2,2)	4,9 (0,5)	21,6 (2,2)	30,4 (3,1)	27,4 (2,8)	2,0 (0,2)	27,4 (2,8)	39,2 (4,0)
10400	22,5 (2,3)	1,0 (0,1)	22,5 (2,3)	31,4 (3,2)	22,5 (2,3)	4,9 (0,5)	22,5 (2,3)	32,3 (3,3)	28,4 (2,9)	2,0 (0,2)	28,4 (2,9)	40,2 (4,1)
10800	24,5 (2,5)	1,0 (0,1)	24,5 (2,5)	35,3 (3,6)	23,5 (2,4)	4,9 (0,5)	23,5 (2,4)	33,3 (3,4)	29,4 (3,0)	1,0 (0,1)	29,4 (3,0)	42,1 (4,3)
11200	24,5 (2,5)	1,0 (0,1)	24,5 (2,5)	34,3 (3,5)	24,5 (2,5)	3,9 (0,4)	24,5 (2,5)	34,3 (3,5)	31,4 (3,2)	1,0 (0,1)	31,4 (3,2)	43,1 (4,4)
11600	24,5 (2,5)	1,0 (0,1)	24,5 (2,5)	34,3 (3,5)	24,5 (2,5)	5,9 (0,6)	24,5 (2,5)	34,3 (3,5)	31,4 (3,2)	2,0 (0,2)	31,4 (3,2)	44,1 (4,5)
12000	28,4 (2,9)	—	28,4 (2,9)	39,2 (4,0)	24,5 (2,5)	5,9 (0,6)	24,5 (2,5)	34,3 (3,5)	31,4 (3,2)	2,0 (0,2)	31,4 (3,2)	44,1 (4,5)
14000	29,4 (3,0)	—	29,4 (3,0)	41,2 (4,2)	26,5 (2,7)	4,9 (0,5)	26,5 (2,7)	35,3 (3,6)	34,3 (3,5)	2,0 (0,2)	34,3 (3,5)	48,0 (4,9)
16000	31,4 (3,2)	—	31,4 (3,2)	44,1 (4,5)	28,4 (2,9)	6,9 (0,7)	28,4 (2,9)	40,2 (4,1)	36,3 (3,7)	2,0 (0,2)	36,3 (3,7)	51,0 (5,2)
18000	33,3 (3,4)	—	33,3 (3,4)	47,0 (4,8)	29,4 (3,0)	7,8 (0,8)	29,4 (3,0)	41,2 (4,2)	38,2 (3,9)	2,9 (0,3)	38,2 (3,9)	53,9 (5,5)
20000	35,3 (3,6)	—	35,3 (3,6)	50,0 (5,1)	31,4 (3,2)	9,8 (1,0)	31,4 (3,2)	44,1 (4,5)	40,2 (4,1)	4,9 (0,5)	40,2 (4,1)	55,9 (5,7)

Комбинированные площадки

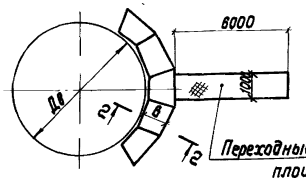

Секторные площадки

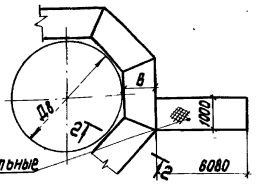

Переходные прямоугольные площадки

2-2

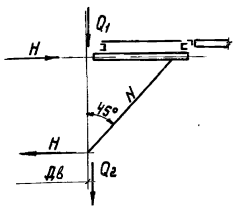

Указания приведены на листе 3.1.

Таблица нагрузок на стенки аппаратов от кронштейнов

$D_в$, мм	$q_н$ = 1960 Па ($q_н$ = 200 кгс/м²)												$q_н$ = 3920 Па ($q_н$ = 400 кгс/м²)											
	B=800мм				B=1000мм				B=1200мм				B=800мм				B=1000мм				B=1200 мм			
	H_1,кН(тс)	Q_1,кН(тс)	Q_2,кН(тс)	N,кН(тс)	H_1,кН(тс)	Q_1,кН(тс)	Q_2,кН(тс)	N,кН(тс)	H_1,кН(тс)	Q_1,кН(тс)	Q_2,кН(тс)	N,кН(тс)	H_1,кН(тс)	Q_1,кН(тс)	Q_2,кН(тс)	N,кН(тс)	H_1,кН(тс)	Q_1,кН(тс)	Q_2,кН(тс)	N,кН(тс)	H_1,кН(тс)	Q_1,кН(тс)	Q_2,кН(тс)	N,кН(тс)
800	4,9(0,5)	1,0(0,1)	4,9(0,5)	7,8(0,8)	5,9(0,6)	1,0(0,1)	5,9(0,6)	8,8(0,9)	7,8(0,8)	—	7,8(0,8)	11,8(1,2)	5,9(0,6)	1,0(0,1)	5,9(0,6)	8,8(0,9)	7,8(0,8)	2,0(0,2)	7,8(0,8)	10,8(1,1)	9,8(1,0)	1,0(0,1)	9,8(1,0)	13,7(1,4)
1200	5,9(0,6)	1,0(0,1)	5,9(0,6)	8,8(0,9)	6,9(0,7)	2,0(0,2)	6,9(0,7)	9,8(1,0)	8,8(0,9)	1,0(0,1)	8,8(0,9)	12,7(1,3)	6,9(0,7)	2,0(0,2)	6,9(0,7)	9,8(1,0)	8,8(0,9)	2,0(0,2)	8,8(0,9)	11,8(1,2)	11,8(1,2)	1,0(0,1)	11,8(1,2)	15,7(1,6)
1600	6,9(0,7)	1,0(0,1)	6,9(0,7)	9,8(1,0)	7,8(0,8)	2,0(0,2)	7,8(0,8)	10,8(1,1)	9,8(1,0)	1,0(0,1)	9,8(1,0)	13,7(1,4)	7,8(0,8)	2,0(0,2)	7,8(0,8)	11,8(1,2)	9,8(1,0)	2,9(0,3)	9,8(1,0)	13,7(1,4)	12,7(1,3)	2,0(0,2)	12,7(1,3)	17,6(1,8)
2000	7,8(0,8)	1,0(0,1)	7,8(0,8)	10,8(1,1)	7,8(0,8)	2,0(0,2)	7,8(0,8)	11,8(1,2)	10,8(1,1)	1,0(0,1)	10,8(1,1)	15,7(1,6)	8,8(0,9)	2,0(0,2)	8,8(0,9)	12,7(1,3)	10,8(1,1)	2,9(0,3)	10,8(1,1)	14,7(1,5)	13,7(1,4)	2,0(0,2)	13,7(1,4)	19,6(2,0)
2400	7,8(0,8)	1,0(0,1)	7,8(0,8)	11,8(1,2)	8,8(0,9)	2,0(0,2)	8,8(0,9)	12,7(1,3)	12,7(1,3)	1,0(0,1)	12,7(1,3)	17,6(1,8)	9,8(1,0)	2,0(0,2)	9,8(1,0)	13,7(1,4)	10,8(1,1)	2,9(0,3)	10,8(1,1)	15,7(1,6)	16,7(1,7)	2,0(0,2)	16,7(1,7)	22,5(2,3)
2800	8,8(0,9)	1,0(0,1)	9,8(1,0)	12,7(1,3)	9,8(1,1)	2,0(0,2)	10,8(1,1)	14,7(1,5)	13,7(1,4)	1,0(0,1)	13,7(1,4)	19,6(2,0)	11,8(1,2)	2,0(0,2)	11,8(1,2)	15,7(1,6)	12,7(1,3)	2,9(0,3)	12,7(1,3)	18,6(1,9)	17,6(1,8)	2,0(0,2)	17,6(1,8)	24,5(2,5)
3200	10,8(1,1)	1,0(0,1)	10,8(1,1)	15,7(1,6)	11,8(1,2)	2,0(0,2)	11,8(1,2)	15,7(1,6)	14,7(1,5)	1,0(0,1)	14,7(1,5)	20,6(2,1)	13,7(1,4)	2,0(0,2)	13,7(1,4)	18,6(1,9)	13,7(1,4)	3,9(0,4)	13,7(1,4)	19,6(2,0)	18,6(1,9)	2,0(0,2)	18,6(1,9)	26,5(2,7)
3600	11,8(1,2)	1,0(0,1)	11,8(1,2)	16,7(1,7)	11,8(1,2)	2,0(0,2)	11,8(1,2)	16,7(1,7)	15,7(1,6)	1,0(0,1)	15,7(1,6)	21,6(2,2)	14,7(1,5)	2,0(0,2)	14,7(1,5)	20,6(2,1)	15,7(1,6)	3,9(0,4)	15,7(1,6)	21,6(2,2)	19,6(2,0)	2,0(0,2)	20,6(2,1)	28,4(2,9)
[illegible]	12,7(1,3)	—	12,7(1,3)	17,6(1,8)	12,7(1,3)	2,0(0,2)	12,7(1,3)	18,6(1,9)	16,7(1,7)	[illegible]	[illegible]	[illegible]	15,7(1,6)	2,0(0,2)	15,7(1,6)	22,5(2,3)	16,7(1,7)	3,9(0,4)	15,7(1,6)	23,5(2,4)	21,6(2,2)	2,0(0,2)	21,6(2,2)	31,4(3,2)
4400	13,7(1,4)	1,0(0,1)	13,7(1,4)	18,6(1,9)	13,7(1,4)	2,0(0,2)	15,7(1,6)	22,5(2,3)	17,6(1,8)	—	17,6(1,8)	25,5(2,6)	16,7(1,7)	2,0(0,2)	16,7(1,7)	23,5(2,4)	15,7(1,6)	3,9(0,4)	16,7(1,7)	23,5(2,4)	23,5(2,4)	2,0(0,2)	23,5(2,4)	33,3(3,4)
4800	14,7(1,5)	—	14,7(1,5)	20,6(2,1)	15,7(1,6)	2,0(0,2)	13,7(1,4)	18,6(1,9)	18,6(1,9)	1,0(0,1)	18,6(1,9)	26,5(2,7)	18,6(1,9)	1,0(0,1)	18,6(1,9)	25,5(2,6)	16,7(1,7)	3,9(0,4)	16,7(1,7)	23,5(2,4)	24,5(2,5)	2,9(0,3)	24,5(2,5)	35,3(3,6)
5200	15,7(1,6)	—	15,7(1,6)	21,6(2,2)	15,7(1,6)	2,0(0,2)	15,7(1,6)	21,6(2,2)	19,6(2,0)	—	19,6(2,0)	29,4(3,0)	19,6(2,0)	1,0(0,1)	19,6(2,0)	27,4(2,8)	19,6(2,0)	3,9(0,4)	19,6(2,0)	28,4(2,9)	26,5(2,7)	2,0(0,2)	26,5(2,7)	36,3(3,7)
5600	15,7(1,6)	—	15,7(1,6)	22,5(2,3)	15,7(1,6)	2,0(0,2)	15,7(1,6)	22,5(2,3)	20,6(2,1)	—	20,6(2,1)	29,4(3,0)	20,6(2,1)	1,0(0,1)	20,6(2,1)	28,4(2,9)	20,6(2,1)	3,9(0,4)	20,6(2,1)	29,4(3,0)	27,4(2,8)	2,0(0,2)	27,4(2,8)	39,2(4,0)
5800	16,7(1,7)	—	16,7(1,7)	22,5(2,3)	16,7(1,7)	2,0(0,2)	16,7(1,7)	22,5(2,3)	20,6(2,1)	—	20,6(2,1)	29,4(3,0)	20,6(2,1)	1,0(0,1)	20,6(2,1)	29,4(3,0)	20,6(2,1)	3,9(0,4)	20,6(2,1)	29,4(3,0)	27,4(2,8)	2,0(0,2)	27,4(2,8)	39,2(4,0)
6000	17,6(1,8)	—	17,6(1,8)	23,5(2,4)	17,6(1,8)	2,9(0,3)	17,6(1,8)	23,5(2,4)	21,6(2,2)	—	21,6(2,2)	30,4(3,1)	21,6(2,2)	2,9(0,3)	21,6(2,2)	30,4(3,1)	21,6(2,2)	3,9(0,4)	21,6(2,2)	30,4(3,1)	28,4(2,9)	2,9(0,3)	28,4(2,9)	41,2(4,2)
6400	17,6(1,8)	—	17,6(1,8)	23,5(2,4)	17,6(1,8)	2,9(0,3)	17,6(1,8)	23,5(2,4)	21,6(2,2)	—	22,5(2,3)	31,4(3,2)	21,6(2,2)	2,9(0,3)	21,6(2,2)	31,4(3,2)	21,6(2,2)	4,9(0,5)	21,6(2,2)	31,4(3,2)	28,4(2,9)	2,9(0,3)	28,4(2,9)	42,1(4,3)
6800	18,6(1,9)	—	18,6(1,9)	24,5(2,5)	18,6(1,9)	2,9(0,3)	18,6(1,9)	24,5(2,5)	22,5(2,3)	—	22,5(2,3)	32,3(3,3)	22,5(2,3)	2,9(0,3)	22,5(2,3)	32,3(3,3)	22,5(2,3)	4,9(0,5)	22,5(2,3)	32,3(3,3)	29,4(3,0)	2,9(0,3)	29,4(3,0)	44,1(4,5)
7200	7,8(0,8)	1,0(0,1)	7,8(0,8)	11,8(1,2)	7,8(0,8)	2,9(0,3)	7,8(0,8)	11,8(1,2)	10,8(1,1)	1,0(0,1)	10,8(1,1)	15,7(1,6)	10,8(1,1)	2,9(0,3)	10,8(1,1)	14,7(1,5)	9,8(1,0)	4,9(0,5)	9,8(1,0)	14,7(1,5)	14,7(1,5)	2,9(0,3)	14,7(1,5)	20,6(2,1)
7600	8,8(0,9)	1,0(0,1)	8,8(0,9)	12,7(1,3)	8,8(0,9)	2,9(0,3)	8,8(0,9)	11,8(1,2)	11,8(1,2)	1,0(0,1)	11,8(1,2)	17,6(1,8)	10,8(1,1)	2,9(0,3)	10,8(1,1)	15,7(1,6)	10,8(1,1)	5,9(0,6)	10,8(1,1)	14,7(1,5)	15,7(1,6)	2,9(0,3)	15,7(1,6)	22,5(2,3)
8000	8,8(0,9)	1,0(0,1)	8,8(0,9)	12,7(1,3)	9,8(1,0)	2,9(0,3)	9,8(1,0)	13,7(1,4)	13,7(1,4)	1,0(0,1)	13,7(1,4)	19,6(2,0)	11,8(1,2)	2,9(0,3)	11,8(1,2)	16,7(1,7)	12,7(1,3)	4,9(0,5)	12,7(1,3)	17,6(1,8)	17,6(1,8)	2,9(0,3)	17,6(1,8)	24,5(2,5)
8400	9,8(1,0)	1,0(0,1)	9,8(1,0)	13,7(1,4)	9,8(1,0)	2,0(0,2)	9,8(1,0)	14,7(1,5)	14,7(1,5)	1,0(0,1)	14,7(1,5)	19,6(2,0)	12,7(1,3)	2,9(0,3)	12,7(1,3)	18,6(1,9)	13,7(1,4)	3,9(0,4)	13,7(1,4)	18,6(1,9)	18,6(1,9)	2,0(0,2)	18,6(1,9)	26,5(2,7)
8800	9,8(1,0)	2,0(0,2)	9,8(1,0)	13,7(1,4)	10,8(1,1)	2,9(0,3)	10,8(1,1)	14,7(1,5)	13,7(1,4)	1,0(0,1)	13,7(1,4)	19,6(2,0)	11,8(1,2)	2,9(0,3)	11,8(1,2)	16,7(1,7)	13,7(1,4)	5,9(0,6)	13,7(1,4)	19,6(2,0)	17,6(1,8)	2,9(0,3)	17,6(1,8)	25,5(2,6)
9200	10,8(1,1)	1,0(0,1)	10,8(1,1)	14,7(1,5)	11,8(1,2)	2,9(0,3)	11,8(1,2)	15,7(1,6)	14,7(1,5)	1,0(0,1)	14,7(1,5)	20,6(2,1)	13,7(1,4)	2,9(0,3)	13,7(1,4)	18,6(1,9)	14,7(1,5)	4,9(0,5)	14,7(1,5)	20,6(2,1)	18,6(1,9)	2,9(0,3)	18,6(1,9)	26,5(2,7)
9600	11,8(1,2)	1,0(0,1)	11,8(1,2)	16,7(1,7)	11,8(1,2)	2,9(0,3)	11,8(1,2)	16,7(1,7)	14,7(1,5)	1,0(0,1)	14,7(1,5)	21,6(2,2)	14,7(1,5)	2,9(0,3)	14,7(1,5)	20,6(2,1)	14,7(1,5)	4,9(0,5)	14,7(1,5)	21,6(2,2)	19,6(2,0)	2,9(0,3)	19,6(2,0)	27,4(2,8)
10000	11,8(1,2)	1,0(0,1)	11,8(1,2)	17,6(1,8)	12,7(1,3)	2,9(0,3)	12,7(1,3)	17,6(1,8)	15,7(1,6)	1,0(0,1)	15,7(1,6)	22,5(2,3)	14,7(1,5)	2,9(0,3)	14,7(1,5)	21,6(2,2)	15,7(1,6)	4,9(0,5)	15,7(1,6)	22,5(2,3)	20,6(2,1)	2,9(0,3)	20,6(2,1)	29,4(3,0)
10400	12,7(1,3)	1,0(0,1)	12,7(1,3)	18,6(1,9)	12,7(1,3)	2,9(0,3)	12,7(1,3)	18,6(1,9)	16,7(1,7)	1,0(0,1)	16,7(1,7)	23,5(2,4)	15,7(1,6)	3,9(0,4)	15,7(1,6)	22,5(2,3)	16,7(1,7)	4,9(0,5)	16,7(1,7)	23,5(2,4)	21,6(2,2)	5,9(0,6)	21,6(2,2)	30,4(3,1)
11800	13,7(1,4)	1,0(0,1)	13,7(1,4)	18,6(1,9)	13,7(1,4)	2,9(0,3)	13,7(1,4)	18,6(1,9)	16,7(1,7)	1,0(0,1)	16,7(1,7)	24,5(2,5)	16,7(1,7)	2,0(0,2)	16,7(1,7)	23,5(2,4)	17,6(1,8)	4,9(0,5)	17,6(1,8)	24,5(2,5)	22,5(2,3)	2,9(0,3)	22,5(2,3)	32,3(3,3)
12000	14,7(1,5)	—	14,7(1,5)	20,6(2,1)	13,7(1,4)	2,9(0,3)	13,7(1,4)	18,6(1,9)	17,6(1,8)	2,0(0,2)	17,6(1,8)	24,5(2,5)	18,6(1,9)	2,0(0,2)	18,6(1,9)	26,5(2,7)	17,6(1,8)	5,9(0,6)	17,6(1,8)	24,5(2,5)	22,5(2,3)	3,9(0,4)	22,5(2,3)	32,3(3,3)
14000	15,7(1,6)	—	15,7(1,6)	22,5(2,3)	13,7(1,4)	2,9(0,3)	13,7(1,4)	20,6(2,1)	18,6(1,9)	1,0(0,1)	18,6(1,9)	26,5(2,7)	26,5(2,7)	—	26,5(2,7)	36,3(3,7)	23,5(2,4)	3,9(0,4)	23,5(2,4)	33,3(3,4)	30,4(3,1)	2,0(0,2)	30,4(3,1)	43,1(4,4)
16000	16,7(1,7)	—	16,7(1,7)	23,5(2,4)	14,7(1,5)	3,9(0,4)	14,7(1,5)	21,6(2,2)	19,6(2,0)	1,0(0,1)	19,6(2,0)	27,4(2,8)	27,5(2,8)	—	27,4(2,8)	39,2(4,0)	25,5(2,6)	5,9(0,6)	25,5(2,6)	35,3(3,6)	32,3(3,3)	2,0(0,2)	32,3(3,3)	45,1(4,6)
18000	17,6(1,8)	—	17,6(1,8)	24,5(2,5)	15,7(1,6)	3,9(0,4)	15,7(1,6)	22,5(2,3)	20,6(2,1)	2,0(0,2)	20,6(2,1)	28,4(2,9)	29,4(3,0)	—	29,4(3,0)	42,1(4,3)	26,5(2,7)	6,9(0,7)	26,5(2,7)	38,3(3,7)	34,3(3,5)	2,9(0,3)	34,3(3,5)	48,0(4,9)
20200	18,6(1,9)	—	18,6(1,9)	26,5(2,7)	16,7(1,7)	4,9(0,5)	16,7(1,7)	23,5(2,4)	21,6(2,2)	2,9(0,3)	21,6(2,2)	30,4(3,1)	31,4(3,2)	—	31,4(3,2)	44,1(4,5)	27,4(2,8)	8,8(0,9)	27,4(2,8)	39,2(4,0)	35,3(3,6)	2,9(0,3)	35,3(3,6)	50,0(5,1)

Комбинированные площадки



Секторные площадки

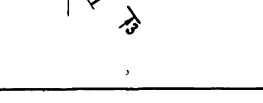

Комбинированные площадки

Секторные площадки

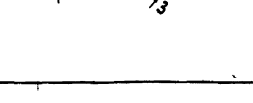

3-3

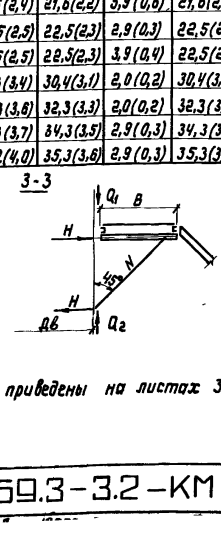

Указания приведены на листах 31 и 34

Инв.№подл. | Подпись и дата | Взам.инв.№

Таблица нагрузок на стенки аппаратов от кронштейнов

$q_н$ = 1960 Па ($q_н$ = 200 кгс/м²)

$D_в$, мм	B = 800 мм				B = 1000 мм				B = 1200 мм			
	H,кН(тс)	Q_1,кН(тс)	Q_2,кН(тс)	N,кН(тс)	H,кН(тс)	Q_1,кН(тс)	Q_2,кН(тс)	N,кН(тс)	H,кН(тс)	Q_1,кН(тс)	Q_2,кН(тс)	N,кН(тс)
800	10,8(1,1)	1,0 (0,1)	10,8(1,1)	15,7(1,6)	12,7(1,3)	2,0 (0,2)	12,7(1,3)	17,6(1,8)	15,7(1,6)	-1,0(-0,1)	15,7(1,6)	22,5(2,3)
1200	12,7(1,3)	1,0 (0,1)	12,7(1,3)	17,6(1,8)	13,7(1,4)	2,0 (0,2)	13,7(1,4)	19,6(2,0)	17,6(1,8)	-1,0(-0,1)	17,6(1,8)	24,5(2,5)
1600	13,7(1,4)	1,0 (0,1)	13,7(1,4)	19,6(2,0)	14,7(1,5)	2,0 (0,2)	14,7(1,5)	20,6(2,1)	18,6(1,9)	-1,0(-0,1)	18,6(1,9)	26,5(2,7)
2000	15,7(1,6)	—	15,7(1,6)	21,6(2,2)	15,7(1,6)	2,0 (0,2)	15,7(1,6)	22,5(2,3)	19,6(2,0)	-1,0(-0,1)	19,6(2,0)	28,4(2,9)
2400	16,7(1,7)	—	16,7(1,7)	22,5(2,3)	16,7(1,7)	2,0 (0,2)	16,7(1,7)	23,5(2,4)	22,5(2,3)	-1,0(-0,1)	22,5(2,3)	31,4(3,2)
2800	17,6(1,8)	—	17,6(1,8)	25,5(2,6)	18,6(1,9)	2,0 (0,2)	18,6(1,9)	26,5(2,7)	23,5(2,4)	-1,0(-0,1)	23,5(2,4)	33,3(3,4)
3200	19,6(2,0)	—	19,6(2,0)	28,4(2,9)	19,6(2,0)	2,0 (0,2)	19,6(2,0)	28,4(2,9)	24,5(2,5)	-1,0(-0,1)	24,5(2,5)	35,3(3,6)
3600	21,6(2,2)	-1,0 (-0,1)	21,6(2,2)	30,4(3,1)	20,6(2,1)	2,0 (0,2)	20,6(2,1)	29,4(3,0)	26,5(2,7)	-1,0(-0,1)	26,5(2,7)	36,3(3,7)
4000	22,5(2,3)	-1,0 (-0,1)	22,5(2,3)	31,3(3,2)	21,6(2,2)	2,0 (0,2)	21,6(2,2)	31,4(3,2)	27,4(2,8)	-2,0(-0,2)	27,4(2,8)	39,2(4,0)
4400	24,5(2,5)	-1,0 (-0,1)	24,5(2,5)	32,3(3,5)	23,5(2,4)	1,0 (0,1)	23,5(2,4)	35,3(3,6)	28,4(2,9)	-2,0(-0,2)	28,4(2,9)	40,2(4,1)
4800	24,5(2,5)	-2,0 (-0,2)	24,5(2,5)	35,3(3,6)	24,5(2,5)	1,0 (0,1)	24,5(2,5)	35,3(3,6)	30,4(3,1)	-2,0(-0,2)	30,4(3,1)	42,1(4,3)
5200	26,5(2,7)	-2,0 (-0,2)	26,5(2,7)	36,3(3,7)	24,5(2,5)	1,0 (0,1)	24,5(2,5)	35,3(3,6)	30,4(3,1)	-2,0(-0,2)	30,4(3,1)	43,1(4,4)
5600	26,5(2,7)	-2,0 (-0,2)	26,5(2,7)	38,2(3,9)	25,5(2,6)	1,0 (0,1)	25,5(2,6)	36,3(3,7)	32,3(3,3)	-2,9 (-0,3)	32,3(3,3)	45,1(4,6)
5800	27,4(2,8)	-2,9 (-0,3)	27,4(2,8)	38,2(3,9)	26,5(2,7)	1,0 (0,1)	26,5(2,7)	37,2(3,8)	32,3(3,3)	-2,9 (-0,3)	32,3(3,3)	46,1(4,7)
6000	28,4(2,9)	-2,9 (-0,3)	28,4(2,9)	39,2(4,0)	27,4(2,8)	2,9 (0,3)	27,4(2,8)	38,2(3,9)	34,3(3,5)	-2,9 (-0,3)	33,3(3,4)	47,0(4,8)
6400	28,4(2,9)	-2,9 (-0,3)	28,4(2,9)	39,2(4,0)	27,4(2,8)	2,9 (0,3)	27,4(2,8)	39,2(4,0)	34,3(3,5)	-2,9 (-0,3)	33,3(3,4)	48,0(4,9)
6800	29,4(3,0)	-2,9 (-0,3)	29,4(3,0)	40,2(4,1)	28,4(2,9)	2,9 (0,3)	28,4(2,9)	40,2(4,1)	35,3(3,6)	-2,9 (-0,3)	34,3(3,5)	49,0(5,0)
7200	15,7(1,6)	1,0 (0,1)	15,7(1,6)	22,5(2,3)	15,7(1,6)	2,9 (0,3)	15,7(1,6)	21,6(2,2)	19,6(2,0)	—	19,6(2,0)	28,4(2,9)
7600	16,7(1,7)	1,0 (0,1)	16,7(1,7)	23,5(2,4)	15,7(1,6)	2,9 (0,3)	15,7(1,6)	22,5(2,3)	21,6(2,2)	—	21,6(2,2)	30,4(3,1)
8000	17,6(1,8)	—	17,6(1,8)	24,5(2,5)	17,6(1,8)	2,9 (0,3)	17,6(1,8)	25,5(2,6)	23,5(2,4)	-1,0(-0,1)	23,5(2,4)	33,3(3,4)
8400	18,6(1,9)	—	18,6(1,9)	25,5(2,6)	17,6(1,8)	2,0 (0,2)	17,6(1,8)	25,5(2,6)	23,5(2,4)	-1,0(-0,1)	23,5(2,4)	33,3(3,4)
8800	18,6(1,9)	1,0 (0,1)	18,6(1,9)	25,5(2,6)	18,6(1,9)	2,9 (0,3)	18,6(1,9)	26,5(2,7)	23,5(2,4)	—	23,5(2,4)	33,3(3,4)
9200	19,6(2,0)	—	19,6(2,0)	27,4(2,8)	19,6(2,0)	2,9 (0,3)	19,6(2,0)	27,4(2,8)	24,5(2,5)	-1,0(-0,1)	24,5(2,5)	34,3(3,5)
9600	20,6(2,1)	—	20,6(2,1)	29,4(3,0)	20,6(2,1)	2,9 (0,3)	20,6(2,1)	29,4(3,0)	25,5(2,6)	-1,0(-0,1)	25,5(2,6)	36,3(3,7)
10000	21,6(2,2)	—	21,6(2,2)	30,4(3,1)	21,6(2,2)	2,0 (0,2)	21,6(2,2)	30,4(3,1)	26,5(2,7)	-1,0(-0,1)	25,6(2,7)	37,2(3,8)
10[illegible]	23,5(2,4)	-1,0 (-0,1)	23,5(2,4)	32,3(3,3)	22,5(2,3)	2,0 (0,2)	22,5(2,3)	31,4(3,2)	27,4(2,8)	-1,0(-0,1)	27,4(2,8)	38,4(3,9)
11200	22,5(2,3)	-1,0 (-0,1)	22,5(2,3)	33,3(3,4)	22,5(2,3)	2,0 (0,2)	22,5(2,3)	31,4(3,2)	27,4(2,8)	-1,0(-0,1)	27,4(2,8)	37,2(4,0)
12000	25,5(2,6)	-1,0 (-0,1)	25,5(2,6)	36,3(3,7)	22,5(2,3)	2,9 (0,3)	22,5(2,3)	32,3(3,3)	28,4(2,9)	-1,0(-0,1)	28,4(2,9)	40,2(4,1)
14000	21,6(2,2)	—	21,6(2,2)	30,4(3,1)	19,6(2,0)	2,0 (0,2)	19,6(2,0)	28,4(2,9)	24,5(2,5)	-1,0(-0,1)	24,5(2,5)	34,3(3,5)
16000	22,5(2,3)	—	22,5(2,3)	31,4(3,2)	20,6(2,1)	2,9 (0,3)	20,6(2,1)	29,4(3,0)	25,5(2,6)	-1,0(-0,1)	25,5(2,6)	35,3(3,7)
18000	23,5(2,4)	—	23,5(2,4)	33,3(3,4)	21,6(2,2)	2,9(0,3)	21,6(2,2)	30,4(3,1)	26,5(2,7)	-2,0(-0,2)	26,5(2,7)	37,2(3,8)
20200	24,5(2,5)	—	24,5(2,5)	34,3(3,5)	22,5(2,3)	3,9 (0,4)	22,5(2,3)	31,4(3,2)	27,5(2,8)	-2,0(-0,2)	27,5(2,8)	39,2(4,0)

$q_н$ = 3920 Па ($q_н$ = 200 кгс/м²)

$D_в$, мм	B = 800 мм				B = 1000 мм				B = 1200 мм			
	H,кН(тс)	Q_1,кН(тс)	Q_2,кН(тс)	N,кН(тс)	H,кН(тс)	Q_1,кН(тс)	Q_2,кН(тс)	N,кН(тс)	H,кН(тс)	Q_1,кН(тс)	Q_2,кН(тс)	N,кН(тс)
800	11,8(1,2)	1,0 (0,1)	11,8(1,2)	16,7(1,7)	13,7(1,4)	2,0 (0,2)	13,7(1,4)	19,6(2,0)	17,6(1,8)	—	17,6(1,8)	24,5(2,5)
1200	13,7(1,4)	1,0 (0,1)	13,7(1,4)	19,6(2,0)	14,7(1,5)	2,9 (0,3)	14,7(1,5)	21,6(2,2)	19,6(2,0)	—	19,6(2,0)	27,4(2,8)
1600	15,7(1,6)	2,0 (0,2)	15,7(1,6)	21,6(2,2)	16,7(1,7)	2,9 (0,3)	16,7(1,7)	23,5(2,4)	21,6(2,2)	—	21,6(2,2)	30,4(3,1)
2000	16,7(1,7)	1,0 (0,1)	16,7(1,7)	23,5(2,4)	17,6(1,8)	2,9 (0,3)	17,6(1,8)	25,5(2,6)	22,5(2,3)	1,0(0,1)	22,5(2,3)	32,3(3,3)
2400	17,6(1,8)	1,0 (0,1)	17,6(1,8)	25,5(2,6)	18,6(1,9)	2,9 (0,3)	18,6(1,9)	26,5(2,7)	25,5(2,6)	—	25,5(2,6)	36,3(3,7)
2800	19,6(2,0)	1,0 (0,1)	19,6(2,0)	28,4(2,9)	21,6(2,2)	2,9 (0,3)	21,6(2,2)	29,4(3,0)	27,4(2,8)	—	27,4(2,8)	38,2(3,9)
3200	22,5(2,3)	1,0 (0,1)	22,5(2,3)	31,4(3,2)	22,5(2,3)	2,9 (0,3)	22,5(2,3)	31,4(3,2)	28,4(2,9)	—	28,4(2,9)	41,2(4,2)
3600	23,5(2,4)	—	23,5(2,4)	33,3(3,4)	23,5(2,4)	3,9 (0,4)	23,5(2,4)	33,3(3,4)	30,4(3,1)	—	30,4(3,1)	43,1(4,4)
4000	25,5(2,6)	—	25,5(2,6)	36,3(3,7)	25,5(2,6)	2,9 (0,3)	25,5(2,6)	36,3(3,7)	32,3(3,3)	—	32,3(3,3)	46,1(4,7)
4400	27,4(2,8)	—	27,4(2,8)	39,2(4,0)	25,5(2,6)	2,9 (0,3)	25,5(2,6)	37,2(3,8)	34,3(3,5)	—	34,3(3,5)	48,0(4,9)
4800	28,4(2,9)	-1,0 (-0,1)	28,4(2,9)	40,2(4,1)	26,5(2,7)	2,9 (0,3)	26,5(2,7)	37,2(3,8)	36,3(3,7)	1,0(0,1)	36,3(3,7)	51,0 (5,2)
5200	30,4(3,1)	-1,0 (-0,1)	30,4(3,1)	42,1(4,3)	29,4(3,0)	2,9 (0,3)	29,4(3,0)	42,1(4,3)	37,2(3,8)	-1,0(-0,1)	37,2(3,8)	52,9 (5,4)
5600	31,4(3,2)	-1,0 (-0,1)	31,4(3,2)	44,1(4,5)	30,4(3,1)	2,9 (0,3)	30,4(3,1)	43,1(4,4)	39,2(4,0)	-1,0(-0,1)	39,2(4,0)	54,9 (5,6)
5800	32,3(3,3)	-2,0 (-0,2)	32,3(3,3)	45,1(4,6)	31,4(3,2)	2,9 (0,3)	31,4(3,2)	44,1(4,5)	39,2(4,0)	-1,0(-0,1)	39,2(4,0)	55,8(5,7)
6000	32,3(3,3)	-2,0 (-0,2)	32,3(3,3)	47,0(4,8)	32,3(3,3)	2,9 (0,3)	32,3(3,3)	46,1(4,7)	40,2(4,1)	-1,0(-0,1)	40,2(4,1)	56,8 (5,8)
6400	32,3(3,3)	-2,0 (-0,2)	32,3(3,3)	48,0(4,9)	32,3(3,3)	2,9 (0,3)	32,3(3,3)	47,0(4,8)	40,2(4,1)	-1,0(-0,1)	40,2(4,1)	57,8 (5,9)
6800	33,3(3,4)	-2,0 (-0,2)	33,3(3,4)	50,0(5,1)	33,3(3,4)	2,9 (0,3)	33,3(3,4)	49,0(5,0)	41,2(4,2)	-1,0(-0,1)	41,2(4,2)	59,8 (6,1)
7200	17,6(1,8)	2,0 (0,2)	17,6(1,8)	25,5(2,6)	17,6(1,8)	4,9 (0,5)	17,6(1,8)	24,5(2,5)	23,5(2,4)	2,0(0,2)	23,5(2,4)	33,3 (3,4)
7600	18,6(1,9)	2,0 (0,2)	18,6(1,9)	26,5(2,7)	18,6(1,9)	5,9 (0,6)	18,6(1,9)	25,5(2,6)	25,5(2,6)	2,9 (0,2)	25,5(2,6)	35,3 (3,6)
8000	19,6(2,0)	1,0 (0,1)	19,6(2,0)	28,4(2,9)	20,6(2,1)	3,9 (0,4)	20,6(2,1)	29,4(3,0)	27,4(2,8)	1,0 (0,1)	27,4(2,8)	38,2 (3,9)
8400	20,6(2,1)	1,0 (0,1)	20,6(2,1)	28,4(2,9)	21,6(2,2)	3,9 (0,4)	21,6(2,2)	29,4(3,0)	28,4(2,9)	1,0 (0,1)	27,4(2,8)	39,2 (4,0)
8800	20,6(2,1)	2,0 (0,2)	20,6(2,1)	29,4(3,0)	21,6(2,2)	5,9 (0,6)	21,6(2,2)	30,4(3,1)	27,4(2,9)	2,0 (0,2)	28,4(2,9)	39,2 (4,0)
9200	22,5(2,3)	2,0 (0,2)	22,5(2,3)	31,4(3,2)	22,5(2,3)	4,9 (0,5)	22,5(2,3)	31,4(3,2)	28,4(2,9)	2,0 (0,2)	28,4(2,9)	40,2 (4,1)
9600	23,5(2,4)	2,0 (0,2)	23,5(2,4)	33,3(3,4)	23,5(2,4)	4,9 (0,5)	23,5(2,4)	33,3(3,4)	29,4(3,0)	1,0 (0,1)	29,4(3,0)	42,1 (4,3)
10000	24,5(2,5)	1,0 (0,1)	24,5(2,5)	34,3(3,5)	24,5(2,5)	4,9 (0,5)	24,5(2,5)	35,3(3,6)	31,4(3,2)	1,0 (0,1)	31,4(3,2)	44,1 (4,5)
11[illegible]	26,5(2,7)	2,9 (0,3)	26,5(2,7)	37,2(3,8)	25,5(2,6)	3,9 (0,4)	25,5(2,6)	35,3(3,6)	32,3(3,3)	3,9 (0,4)	32,3(3,3)	45,1 (4,6)
11200	26,5(2,7)	1,0 (0,1)	26,5(2,7)	37,2(3,8)	26,5(2,7)	3,9 (0,4)	26,5(2,7)	37,2(3,8)	33,3(3,4)	1,0 (0,1)	33,3(3,4)	47,0 (4,8)
12000	29,4(3,0)	—	29,4(3,0)	42,1(4,3)	26,5(2,7)	5,9 (0,6)	26,5(2,7)	37,2(3,8)	33,3(3,4)	2,0 (0,2)	33,3(3,4)	47,0 (4,8)
14000	35,3(3,6)	—	35,3(3,6)	50,0(5,1)	32,3(3,3)	2,9 (0,3)	32,3(3,3)	48,1(4,7)	39,2(4,0)	-1,0(-0,1)	39,2(4,0)	54,9 (5,6)
16000	36,3(3,7)	—	36,3(3,7)	51,0(5,2)	34,3(3,5)	4,9 (0,5)	34,3(3,5)	48,0(4,9)	41,2(4,2)	-1,0(-0,1)	41,2(4,2)	57,8 (5,9)
18000	38,2(3,9)	—	38,2(3,9)	53,9(5,5)	35,3(3,6)	5,9 (0,6)	35,3(3,6)	50,0(5,1)	43,1(4,4)	-2,0(-0,2)	43,1(4,4)	60,8 (6,2)
20200	40,2(4,1)	—	40,2(4,1)	56,8(5,8)	36,3(3,7)	7,8 (0,8)	36,3(3,7)	51,0(5,2)	44,1(4,5)	-2,0(-0,2)	44,1(4,5)	61,7 (6,3)

Комбинированные площадки

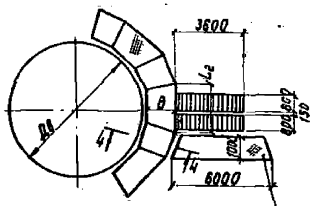

Секторные площадки

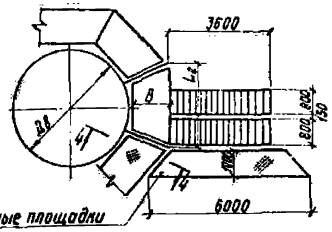

Переходные площадки

Комбинированные площадки

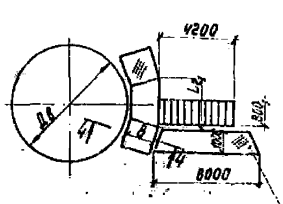

Секторные площадки

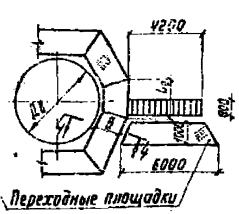

Переходные площадки

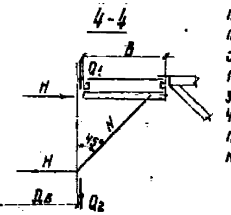

1. Указания приведены на листе 3.1.
2. В комбинированной и секторной схемах при размере стороны „L_2" секторной площадки < 2 м нагрузки подсчитаны от одномаршевой лестницы с высотой подъема 4,2 м.
3. Размеры одномаршевых лестниц 4200 мм и двухмаршевых – 3600 мм приняты для определения усилий от кронштейнов как максимально возможные.

Копировал Лис-19883-02 14 Формат А2

Таблица нагрузок от стенки аппаратов от кронштейнов

Дв, мм	$q_н$ = 1960 Па ($q_н$ = 200 кгс/м²)												$q_н$ = 3920 Па ($q_н$ = 400 кгс/м²)											
	В×2 = 1600 мм				В×2 = 2000 мм				В×2 = 2400 мм				В×2 = 1600 мм				В×2 = 2000 мм				В×2 = 2400 мм			
	H,кН(тс)	Q_1,кН(тс)	Q_2,кН(тс)	N,кН(тс)	H,кН(тс)	Q_1,кН(тс)	Q_2,кН(тс)	N,кН(тс)	H,кН(тс)	Q_1,кН(тс)	Q_2,кН(тс)	N,кН(тс)	H,кН(тс)	Q_1,кН(тс)	Q_2,кН(тс)	N,кН(тс)	H,кН(тс)	Q_1,кН(тс)	Q_2,кН(тс)	N,кН(тс)	H,кН(тс)	Q_1,кН(тс)	Q_2,кН(тс)	N,кН(тс)
800	3,9 (0,4)	2,0 (0,2)	3,9 (0,4)	4,9 (0,5)	4,9 (0,5)	2,9 (0,3)	4,9 (0,5)	6,9 (0,7)	6,9 (0,7)	2,9 (0,3)	6,9 (0,7)	8,8 (0,9)	5,9 (0,6)	2,9 (0,3)	5,9 (0,6)	8,8 (0,9)	8,8 (0,9)	3,9 (0,4)	8,8 (0,9)	12,7 (1,3)	11,8 (1,2)	4,9 (0,5)	11,8 (1,2)	16,7 (1,7)
1200	3,9 (0,4)	2,0 (0,2)	3,9 (0,4)	4,9 (0,5)	4,9 (0,5)	2,9 (0,3)	4,9 (0,5)	6,9 (0,7)	6,9 (0,7)	2,9 (0,3)	6,9 (0,7)	9,8 (1,0)	6,9 (0,7)	3,9 (0,4)	6,9 (0,7)	9,8 (1,0)	10,8 (1,1)	3,9 (0,4)	10,8 (1,1)	15,7 (1,6)	13,7 (1,4)	5,9 (0,6)	13,7 (1,4)	19,6 (2,0)
1600	3,9 (0,4)	2,0 (0,2)	3,9 (0,4)	5,9 (0,6)	5,9 (0,6)	2,9 (0,3)	5,9 (0,6)	7,8 (0,8)	7,8 (0,8)	2,9 (0,3)	7,8 (0,8)	10,8 (1,1)	6,9 (0,7)	3,9 (0,4)	6,9 (0,7)	9,8 (1,0)	10,8 (1,1)	4,9 (0,5)	10,8 (1,1)	15,7 (1,6)	14,7 (1,5)	6,9 (0,7)	14,7 (1,5)	20,6 (2,1)
2000	3,9 (0,4)	2,9 (0,3)	3,9 (0,4)	5,9 (0,6)	5,9 (0,6)	3,9 (0,4)	5,9 (0,6)	7,8 (0,8)	7,8 (0,8)	3,9 (0,4)	7,8 (0,8)	11,8 (1,2)	7,8 (0,8)	4,9 (0,5)	7,8 (0,8)	10,8 (1,1)	11,8 (1,2)	5,9 (0,6)	11,8 (1,2)	16,7 (1,7)	15,7 (1,6)	7,8 (0,8)	15,7 (1,6)	22,5 (2,3)
2400	4,9 (0,5)	2,9 (0,3)	4,9 (0,5)	6,9 (0,7)	6,9 (0,7)	3,9 (0,4)	6,9 (0,7)	9,8 (1,0)	8,8 (0,9)	3,9 (0,4)	8,8 (0,9)	12,7 (1,3)	8,8 (0,9)	5,9 (0,6)	8,8 (0,9)	12,7 (1,3)	12,7 (1,3)	6,9 (0,7)	12,7 (1,3)	17,6 (1,8)	16,7 (1,7)	8,8 (0,9)	16,7 (1,7)	23,5 (2,4)
2800	4,9 (0,5)	2,9 (0,3)	4,9 (0,5)	6,9 (0,7)	6,9 (0,7)	3,9 (0,4)	6,9 (0,7)	9,8 (1,0)	8,8 (0,9)	3,9 (0,4)	8,8 (0,9)	13,7 (1,4)	10,8 (1,1)	5,9 (0,6)	10,8 (1,1)	15,7 (1,6)	14,7 (1,5)	7,8 (0,8)	14,7 (1,5)	20,6 (2,1)	18,6 (1,9)	9,8 (1,0)	18,6 (1,9)	26,5 (2,7)
3200	5,9 (0,6)	2,9 (0,3)	5,9 (0,6)	8,8 (0,9)	7,8 (0,8)	4,9 (0,5)	7,8 (0,8)	10,8 (1,1)	9,8 (1,0)	4,9 (0,5)	9,8 (1,0)	13,7 (1,4)	11,8 (1,2)	5,9 (0,6)	11,8 (1,2)	16,7 (1,7)	15,7 (1,6)	7,8 (0,8)	15,7 (1,6)	22,5 (2,3)	19,6 (2,0)	9,8 (1,0)	19,6 (2,0)	27,4 (2,8)
3600	6,9 (0,7)	3,9 (0,4)	6,9 (0,7)	9,8 (1,0)	8,8 (0,9)	5,9 (0,6)	8,8 (0,9)	12,7 (1,3)	10,8 (1,1)	6,9 (0,7)	10,8 (1,1)	15,7 (1,6)	12,7 (1,3)	5,9 (0,6)	12,7 (1,3)	17,6 (1,8)	16,7 (1,7)	8,8 (0,9)	16,7 (1,7)	23,5 (2,4)	20,6 (2,1)	10,8 (1,1)	20,6 (2,1)	28,4 (3,0)
4000	7,8 (0,8)	3,9 (0,4)	6,9 (0,7)	10,8 (1,1)	9,8 (1,0)	5,9 (0,6)	9,8 (1,0)	13,7 (1,4)	11,8 (1,2)	6,9 (0,7)	11,8 (1,2)	16,7 (1,7)	13,7 (1,4)	6,9 (0,7)	13,7 (1,4)	19,6 (2,0)	17,6 (1,8)	9,8 (1,0)	17,6 (1,8)	25,5 (2,6)	21,6 (2,2)	11,8 (1,2)	21,6 (2,2)	30,4 (3,1)
4400	7,8 (0,8)	3,9 (0,4)	7,8 (0,8)	10,8 (1,1)	9,8 (1,0)	6,9 (0,7)	9,8 (1,0)	13,7 (1,4)	11,8 (1,2)	7,8 (0,8)	11,8 (1,2)	16,7 (1,7)	13,7 (1,4)	7,8 (0,8)	13,7 (1,4)	19,6 (2,0)	17,6 (1,8)	10,8 (1,1)	17,6 (1,8)	25,5 (2,6)	21,6 (2,2)	13,7 (1,4)	21,6 (2,2)	30,4 (3,1)
4800	8,8 (0,9)	4,9 (0,5)	8,8 (0,9)	12,7 (1,3)	11,8 (1,2)	7,8 (0,8)	11,8 (1,2)	16,7 (1,7)	14,7 (1,5)	9,8 (1,0)	14,7 (1,5)	20,6 (2,1)	15,7 (1,6)	9,8 (1,0)	15,7 (1,6)	22,5 (2,3)	20,6 (2,1)	11,8 (1,2)	20,6 (2,1)	29,4 (3,0)	26,5 (2,7)	15,7 (1,6)	26,5 (2,7)	37,2 (3,8)
5200	8,8 (0,9)	5,9 (0,6)	8,8 (0,9)	13,7 (1,4)	12,7 (1,3)	8,8 (0,9)	12,7 (1,3)	17,6 (1,8)	15,7 (1,6)	10,8 (1,1)	15,7 (1,6)	22,5 (2,3)	16,7 (1,7)	10,8 (1,1)	16,7 (1,7)	23,5 (2,4)	21,6 (2,2)	12,7 (1,3)	21,6 (2,2)	30,4 (3,1)	27,4 (2,8)	17,6 (1,8)	27,4 (2,8)	39,2 (4,0)
5600	9,8 (1,0)	5,9 (0,6)	9,8 (1,0)	13,7 (1,4)	13,7 (1,4)	9,8 (1,0)	13,7 (1,4)	21,6 (2,2)	17,6 (1,8)	12,7 (1,3)	17,6 (1,8)	25,5 (2,6)	17,6 (1,8)	11,8 (1,2)	17,6 (1,8)	25,5 (2,6)	23,5 (2,4)	14,7 (1,5)	23,5 (2,4)	33,3 (3,4)	30,4 (3,1)	18,6 (1,9)	30,4 (3,1)	43,1 (4,4)
6000	10,8 (1,1)	7,8 (0,8)	10,8 (1,1)	15,7 (1,6)	14,7 (1,5)	9,8 (1,0)	14,7 (1,5)	21,6 (2,2)	18,6 (1,9)	12,7 (1,3)	18,6 (1,9)	27,4 (2,8)	20,6 (2,1)	12,7 (1,3)	20,6 (2,1)	29,4 (3,0)	26,5 (2,7)	17,6 (1,8)	26,5 (2,7)	37,2 (3,8)	32,3 (3,3)	20,6 (2,1)	32,3 (3,3)	46,1 (4,7)
6400	11,8 (1,2)	7,8 (0,8)	11,8 (1,2)	18,6 (1,9)	14,7 (1,5)	9,8 (1,0)	14,7 (1,5)	16,7 (1,7)	18,6 (1,9)	12,7 (1,3)	18,6 (1,9)	20,6 (2,1)	20,6 (2,1)	12,7 (1,3)	20,6 (2,1)	29,4 (3,0)	27,4 (2,8)	17,6 (1,8)	27,4 (2,8)	39,2 (4,0)	34,3 (3,5)	21,6 (2,2)	34,3 (3,5)	48,0 (4,9)
6800	12,7 (1,3)	7,8 (0,8)	12,7 (1,3)	17,6 (1,8)	15,7 (1,6)	9,8 (1,0)	15,7 (1,6)	23,5 (2,4)	19,6 (2,0)	12,7 (1,3)	19,6 (2,0)	27,4 (2,8)	22,5 (2,3)	12,7 (1,3)	22,5 (2,3)	32,3 (3,3)	27,4 (2,8)	17,6 (1,8)	27,4 (2,8)	39,2 (4,0)	34,3 (3,5)	21,6 (2,2)	34,3 (3,5)	48,0 (4,9)
7200	9,8 (1,0)	6,9 (0,7)	9,8 (1,0)	13,7 (1,4)	12,7 (1,3)	8,8 (0,9)	12,7 (1,3)	17,6 (1,8)	16,7 (1,7)	11,8 (1,2)	16,7 (1,7)	23,5 (2,4)	14,7 (1,5)	10,8 (1,1)	14,7 (1,5)	20,6 (2,1)	24,5 (2,5)	15,7 (1,6)	24,5 (2,5)	34,3 (3,5)	30,4 (3,1)	18,6 (1,9)	30,4 (3,1)	43,1 (4,4)
7600	10,8 (1,1)	7,8 (0,8)	10,8 (1,1)	15,7 (1,6)	13,7 (1,4)	9,8 (1,0)	13,7 (1,4)	21,6 (2,2)	17,6 (1,8)	12,7 (1,3)	17,6 (1,8)	25,5 (2,6)	15,7 (1,6)	11,8 (1,2)	15,7 (1,6)	22,5 (2,3)	25,5 (2,6)	16,7 (1,7)	25,5 (2,6)	36,3 (3,7)	32,3 (3,3)	20,6 (2,1)	32,3 (3,3)	46,1 (4,7)
8000	11,8 (1,2)	7,8 (0,8)	11,8 (1,2)	18,6 (1,9)	14,7 (1,5)	9,8 (1,0)	14,7 (1,5)	16,7 (1,7)	18,6 (1,9)	12,7 (1,3)	18,6 (1,9)	20,6 (2,1)	20,6 (2,1)	12,7 (1,3)	20,6 (2,1)	29,4 (3,0)	26,5 (2,7)	17,6 (1,8)	26,5 (2,7)	37,2 (3,8)	32,3 (3,3)	20,6 (2,1)	32,3 (3,3)	46,1 (4,7)
8800	12,7 (1,3)	7,8 (0,8)	12,7 (1,3)	17,6 (1,8)	15,7 (1,6)	9,8 (1,0)	15,7 (1,6)	23,5 (2,4)	19,6 (2,0)	12,7 (1,3)	19,6 (2,0)	27,4 (2,8)	22,5 (2,3)	12,7 (1,3)	22,5 (2,3)	32,3 (3,3)	27,4 (2,8)	17,6 (1,8)	27,4 (2,8)	39,2 (4,0)	34,3 (3,5)	21,6 (2,2)	34,3 (3,5)	48,0 (4,9)
9200	13,7 (1,4)	8,8 (0,9)	13,7 (1,4)	18,6 (1,9)	16,7 (1,7)	10,8 (1,1)	16,7 (1,7)	24,5 (2,5)	20,6 (2,1)	13,7 (1,4)	20,6 (2,1)	29,4 (3,0)	24,5 (2,5)	13,7 (1,4)	24,5 (2,5)	35,3 (3,6)	29,4 (3,0)	18,6 (1,9)	29,4 (3,0)	41,2 (4,2)	36,3 (3,7)	22,5 (2,3)	36,3 (3,7)	50,0 (5,1)
9800	14,7 (1,5)	8,8 (0,9)	14,7 (1,5)	19,6 (2,0)	17,6 (1,8)	11,8 (1,2)	17,6 (1,8)	26,5 (2,7)	21,6 (2,2)	13,7 (1,4)	21,6 (2,2)	30,4 (3,1)	26,5 (2,7)	14,7 (1,5)	26,5 (2,7)	38,2 (3,9)	30,4 (3,1)	19,6 (2,0)	30,4 (3,1)	43,1 (4,4)	38,2 (3,9)	23,5 (2,4)	38,2 (3,9)	51,9 (5,3)
10000	15,7 (1,6)	9,8 (1,0)	15,7 (1,6)	21,6 (2,2)	18,6 (1,9)	11,8 (1,2)	18,6 (1,9)	26,5 (2,7)	22,5 (2,3)	14,7 (1,5)	22,5 (2,3)	30,4 (3,1)	28,4 (2,9)	15,7 (1,6)	28,4 (2,9)	41,2 (4,2)	31,4 (3,2)	20,6 (2,1)	31,4 (3,2)	45,1 (4,6)	40,2 (4,1)	24,5 (2,5)	40,2 (4,1)	53,9 (5,5)
10400	15,7 (1,6)	9,8 (1,0)	15,7 (1,6)	22,5 (2,3)	19,6 (2,0)	12,7 (1,3)	19,6 (2,0)	27,4 (2,8)	23,5 (2,4)	14,7 (1,5)	23,5 (2,4)	31,4 (3,2)	30,4 (3,1)	15,7 (1,6)	30,4 (3,1)	44,1 (4,5)	32,3 (3,3)	21,6 (2,2)	32,3 (3,3)	47,0 (4,8)	42,1 (4,3)	25,5 (2,6)	42,1 (4,3)	55,9 (5,7)
11200	16,7 (1,7)	10,8 (1,1)	16,7 (1,7)	23,5 (2,4)	20,6 (2,1)	12,7 (1,3)	20,6 (2,1)	28,4 (2,9)	24,5 (2,5)	15,7 (1,6)	24,5 (2,5)	33,3 (3,4)	31,4 (3,2)	16,7 (1,7)	31,4 (3,2)	45,1 (4,6)	34,3 (3,5)	22,5 (2,3)	34,3 (3,5)	49,0 (5,0)	43,1 (4,4)	26,5 (2,7)	43,1 (4,4)	57,8 (5,9)
12000	17,6 (1,8)	11,8 (1,2)	17,6 (1,8)	24,5 (2,5)	21,6 (2,2)	13,7 (1,4)	21,6 (2,2)	30,4 (3,1)	25,5 (2,6)	16,7 (1,7)	25,5 (2,6)	36,3 (3,7)	32,3 (3,3)	17,6 (1,8)	32,3 (3,3)	46,1 (4,7)	36,3 (3,7)	23,5 (2,4)	36,3 (3,7)	51,0 (5,2)	44,1 (4,5)	27,4 (2,8)	44,1 (4,5)	61,7 (6,3)

Комбинированные площадки

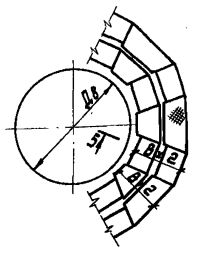

Секторные площадки

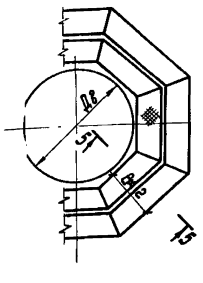

5-5

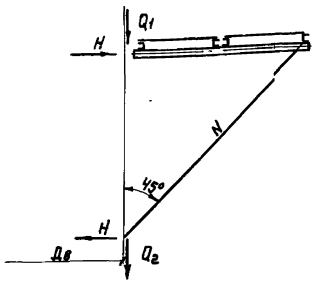

Указания приведены на листе 3.1

Инв.№подл. | Подпись и дата | Взам.инв.№

Копировал Инв.№ 19883-02 15 Формат А2

Таблица нагрузок на стенки аппаратов от кронштейнов

Дв, мм	$q_н$ = 1960 Па ($q_н$ = 200 кгс/м²)												$q_н$ = 3920 Па ($q_н$ = 400 кгс/м²)											
	в×2 = 1600 мм				в×2 = 2000 мм				в×2 = 2400 мм				в×2 = 1600 мм				в×2 = 2000 мм				в×2 = 2400 мм			
	H, кН (тс)	Q_1, кН (тс)	Q_2, кН (тс)	N, кН (тс)	H, кН (тс)	Q_1, кН (тс)	Q_2, кН (тс)	N, кН (тс)	H, кН (тс)	Q_1, кН (тс)	Q_2, кН (тс)	N, кН (тс)	H, кН (тс)	Q_1, кН (тс)	Q_2, кН (тс)	N, кН (тс)	H, кН (тс)	Q_1, кН (тс)	Q_2, кН (тс)	N, кН (тс)	H, кН (тс)	Q_1, кН (тс)	Q_2, кН (тс)	N, кН (тс)
800	11,8 (1,2)	1,0 (0,1)	11,8 (1,2)	16,7 (1,7)	12,7 (1,3)	2,0 (0,2)	12,7 (1,3)	17,6 (1,8)	14,7 (1,5)	2,9 (0,3)	14,7 (1,5)	20,6 (2,1)	17,6 (1,8)	2,0 (0,2)	17,6 (1,8)	24,5 (2,5)	20,6 (2,1)	3,9 (0,4)	20,6 (2,1)	29,4 (3,0)	23,5 (2,4)	4,9 (0,5)	23,5 (2,4)	33,3 (3,4)
1200	11,8 (1,2)	2,0 (0,2)	11,8 (1,2)	16,7 (1,7)	13,7 (1,4)	2,0 (0,2)	13,7 (1,4)	19,6 (2,0)	14,7 (1,5)	2,9 (0,3)	14,7 (1,5)	22,5 (2,3)	18,6 (1,9)	2,9 (0,3)	19,6 (2,0)	27,4 (2,8)	21,6 (2,2)	3,9 (0,4)	22,5 (2,3)	31,4 (3,2)	25,5 (2,6)	5,9 (0,6)	25,5 (2,5)	36,3 (3,7)
1600	12,7 (1,3)	2,0 (0,2)	12,7 (1,3)	16,7 (1,7)	13,7 (1,4)	2,9 (0,3)	13,7 (1,4)	19,6 (2,0)	15,7 (1,6)	2,9 (0,3)	15,7 (1,6)	22,5 (2,3)	20,6 (2,1)	3,9 (0,4)	20,6 (2,1)	29,4 (3,0)	23,5 (2,4)	4,9 (0,5)	23,5 (2,4)	33,3 (3,4)	27,4 (2,8)	6,9 (0,7)	27,4 (2,8)	39,2 (4,0)
2000	12,7 (1,3)	2,9 (0,3)	12,7 (1,3)	17,6 (1,8)	14,7 (1,5)	2,9 (0,3)	14,7 (1,5)	20,6 (2,1)	16,7 (1,7)	3,9 (0,4)	16,7 (1,7)	23,5 (2,4)	21,6 (2,2)	4,9 (0,5)	21,6 (2,2)	30,4 (3,1)	24,5 (2,5)	4,9 (0,5)	24,5 (2,5)	34,3 (3,5)	29,4 (3,0)	6,9 (0,7)	29,4 (3,0)	41,2 (4,2)
2400	12,7 (1,3)	2,9 (0,3)	12,7 (1,3)	17,6 (1,8)	14,7 (1,5)	2,9 (0,3)	14,7 (1,5)	20,6 (2,1)	16,7 (1,7)	3,9 (0,4)	16,7 (1,7)	23,5 (2,4)	22,5 (2,3)	5,9 (0,6)	22,5 (2,3)	32,3 (3,3)	25,5 (2,6)	5,9 (0,6)	25,5 (2,6)	36,3 (3,7)	30,4 (3,1)	7,8 (0,8)	30,4 (3,1)	43,1 (4,4)
2800	13,7 (1,4)	2,9 (0,3)	13,7 (1,4)	19,6 (2,0)	15,7 (1,6)	2,9 (0,3)	15,7 (1,6)	22,5 (2,3)	17,6 (1,8)	4,9 (0,5)	17,6 (1,8)	24,5 (2,5)	24,5 (2,5)	5,9 (0,6)	24,5 (2,5)	34,3 (3,5)	26,5 (2,7)	5,9 (0,6)	26,5 (2,7)	37,2 (3,8)	31,4 (3,2)	8,8 (0,9)	31,4 (3,2)	44,1 (4,5)
3200	14,7 (1,5)	2,9 (0,3)	14,7 (1,5)	20,6 (2,1)	16,7 (1,7)	2,9 (0,3)	16,7 (1,7)	23,5 (2,4)	18,6 (1,9)	4,9 (0,5)	18,6 (1,9)	26,5 (2,7)	26,5 (2,7)	5,9 (0,6)	26,5 (2,7)	37,2 (3,8)	27,4 (2,8)	6,9 (0,7)	27,4 (2,8)	39,2 (4,0)	32,3 (3,3)	9,8 (1,0)	32,3 (3,3)	46,1 (4,7)
3600	15,7 (1,6)	2,9 (0,3)	15,7 (1,6)	22,5 (2,3)	17,6 (1,8)	3,9 (0,4)	17,6 (1,8)	24,5 (2,5)	19,6 (2,0)	5,9 (0,6)	19,6 (2,0)	27,4 (2,8)	27,4 (2,8)	5,9 (0,6)	27,4 (2,8)	39,2 (4,0)	29,4 (3,0)	7,8 (0,8)	29,4 (3,0)	41,2 (4,2)	33,3 (3,4)	10,8 (1,1)	33,3 (3,4)	47,0 (4,8)
4000	16,7 (1,7)	2,9 (0,3)	16,7 (1,7)	23,5 (2,4)	18,6 (1,9)	3,9 (0,4)	18,6 (1,9)	26,5 (2,7)	20,6 (2,1)	5,9 (0,6)	20,6 (2,1)	29,4 (3,0)	28,4 (2,9)	5,9 (0,6)	28,4 (2,9)	40,2 (4,1)	31,4 (3,2)	7,8 (0,8)	31,4 (3,2)	44,1 (4,5)	35,3 (3,6)	10,8 (1,1)	35,3 (3,6)	50,0 (5,1)
4400	13,7 (1,4)	2,9 (0,3)	13,7 (1,4)	19,6 (2,0)	14,7 (1,5)	5,9 (0,6)	14,7 (1,5)	20,6 (2,1)	16,7 (1,7)	4,9 (0,5)	16,7 (1,7)	23,5 (2,4)	21,6 (2,2)	4,9 (0,5)	21,6 (2,2)	32,3 (3,3)	25,5 (2,6)	9,8 (1,0)	25,5 (2,6)	37,2 (3,8)	28,4 (2,9)	9,8 (1,0)	28,4 (2,9)	41,2 (4,2)
4800	14,7 (1,5)	3,9 (0,4)	14,7 (1,5)	20,6 (2,1)	15,7 (1,6)	5,9 (0,6)	15,7 (1,6)	22,5 (2,3)	18,6 (1,9)	5,9 (0,6)	18,6 (1,9)	26,5 (2,7)	23,5 (2,4)	5,9 (0,6)	23,5 (2,4)	33,3 (3,4)	28,4 (2,9)	10,8 (1,1)	28,4 (2,9)	40,2 (4,1)	30,4 (3,1)	10,8 (1,1)	30,4 (3,1)	43,1 (4,4)
5200	15,7 (1,6)	3,9 (0,4)	15,7 (1,6)	22,5 (2,3)	16,7 (1,7)	6,9 (0,7)	16,7 (1,7)	23,5 (2,4)	20,6 (2,1)	6,9 (0,7)	20,6 (2,1)	29,4 (3,0)	19,6 (2,0)	6,9 (0,7)	25,5 (2,6)	36,3 (3,7)	31,4 (3,2)	11,8 (1,2)	31,4 (3,2)	44,1 (4,5)	32,3 (3,3)	11,8 (1,2)	32,3 (3,3)	46,1 (4,7)
5600	16,7 (1,7)	4,9 (0,5)	16,7 (1,7)	23,5 (2,4)	17,6 (1,8)	6,9 (0,7)	17,6 (1,8)	24,5 (2,5)	22,5 (2,3)	7,8 (0,8)	22,5 (2,3)	31,4 (3,2)	27,4 (2,8)	7,8 (0,8)	27,4 (2,8)	39,2 (4,0)	33,3 (3,4)	12,7 (1,3)	33,3 (3,4)	47,0 (4,8)	34,3 (3,5)	12,7 (1,3)	34,3 (3,5)	49,0 (5,0)
6000	17,6 (1,8)	4,9 (0,5)	17,6 (1,8)	24,5 (2,5)	18,6 (1,9)	7,8 (0,8)	18,6 (1,9)	26,5 (2,7)	24,5 (2,5)	8,8 (0,9)	24,5 (2,5)	34,3 (3,5)	30,4 (3,1)	8,8 (0,9)	30,4 (3,1)	43,1 (4,4)	35,3 (3,6)	13,7 (1,4)	35,3 (3,6)	50,0 (5,1)	36,3 (3,7)	13,7 (1,4)	36,3 (3,7)	51,0 (5,2)
6400	18,6 (1,9)	5,9 (0,6)	18,6 (1,9)	26,5 (2,7)	19,6 (2,0)	7,8 (0,8)	19,6 (2,0)	29,4 (3,0)	26,5 (2,7)	9,8 (1,0)	26,5 (2,7)	37,2 (3,8)	32,3 (3,3)	9,8 (1,0)	32,3 (3,3)	46,1 (4,7)	37,2 (3,8)	14,7 (1,5)	37,2 (3,8)	52,9 (5,4)	39,2 (4,0)	14,7 (1,5)	39,2 (4,0)	55,9 (5,7)
7200	18,6 (1,9)	5,9 (0,6)	18,6 (1,9)	26,5 (2,7)	21,6 (2,2)	8,8 (0,9)	21,6 (2,2)	30,4 (3,1)	28,4 (2,9)	9,8 (1,0)	28,4 (2,9)	40,2 (4,1)	34,3 (3,5)	10,8 (1,1)	34,3 (3,5)	49,0 (5,0)	39,2 (4,0)	14,7 (1,5)	39,2 (4,0)	55,9 (5,7)	42,1 (4,3)	15,7 (1,6)	42,1 (4,3)	59,8 (6,1)
7600	19,6 (2,0)	6,9 (0,7)	19,6 (2,0)	27,4 (2,8)	22,5 (2,3)	8,8 (0,9)	22,5 (2,3)	31,4 (3,2)	29,4 (3,0)	10,8 (1,1)	29,4 (3,0)	41,2 (4,2)	35,3 (3,6)	11,8 (1,2)	35,3 (3,6)	50,0 (5,1)	41,2 (4,2)	15,7 (1,6)	41,2 (4,2)	57,8 (5,9)	45,1 (4,6)	17,6 (1,8)	45,1 (4,6)	63,7 (6,5)
8000	19,6 (2,0)	7,8 (0,8)	19,6 (2,0)	29,4 (3,0)	24,5 (2,5)	8,8 (0,9)	24,5 (2,5)	34,3 (3,5)	29,4 (3,0)	10,8 (1,1)	29,4 (3,0)	41,2 (4,2)	36,3 (3,7)	12,7 (1,3)	36,3 (3,7)	51,0 (5,2)	43,1 (4,4)	15,7 (1,6)	43,1 (4,4)	60,8 (6,2)	48,0 (4,9)	19,6 (2,0)	48,0 (4,9)	67,6 (6,9)
8800	20,6 (2,1)	7,8 (0,8)	20,6 (2,1)	29,4 (3,0)	25,5 (2,6)	9,8 (1,0)	25,5 (2,6)	36,3 (3,7)	30,4 (3,1)	11,8 (1,2)	30,4 (3,1)	43,1 (4,4)	38,2 (3,9)	13,7 (1,4)	38,2 (3,9)	53,9 (5,5)	44,1 (4,5)	16,7 (1,7)	44,1 (4,5)	62,7 (6,4)	50,0 (5,1)	20,6 (2,1)	50,0 (5,1)	70,6 (7,2)
9200	21,6 (2,2)	7,8 (0,8)	21,6 (2,2)	30,4 (3,1)	26,5 (2,7)	10,8 (1,1)	26,5 (2,7)	37,2 (3,8)	31,4 (3,2)	12,7 (1,3)	31,4 (3,2)	44,1 (4,5)	39,2 (4,0)	14,7 (1,5)	39,2 (4,0)	55,9 (5,7)	45,1 (4,6)	17,6 (1,8)	45,1 (4,6)	63,7 (6,5)	51,0 (5,2)	21,6 (2,2)	51,0 (5,2)	71,5 (7,3)
9600	22,5 (2,3)	8,8 (0,9)	22,5 (2,3)	31,4 (3,2)	27,4 (2,8)	10,8 (1,1)	27,4 (2,8)	39,2 (4,0)	32,3 (3,3)	13,7 (1,4)	32,3 (3,3)	46,1 (4,7)	41,2 (4,2)	14,7 (1,5)	41,2 (4,2)	57,8 (5,9)	46,1 (4,7)	18,6 (1,9)	46,1 (4,7)	64,7 (6,6)	52,9 (5,4)	22,5 (2,3)	52,9 (5,4)	74,5 (7,6)
10000	23,5 (2,4)	8,8 (0,9)	23,5 (2,4)	33,3 (3,4)	28,4 (2,9)	11,8 (1,2)	28,4 (2,9)	40,2 (4,1)	32,3 (3,3)	14,7 (1,5)	32,3 (3,3)	46,1 (4,7)	42,1 (4,3)	15,7 (1,6)	42,1 (4,3)	59,8 (6,1)	47,0 (4,8)	19,6 (2,0)	47,0 (4,8)	66,6 (6,8)	53,9 (5,5)	23,5 (2,4)	53,9 (5,5)	76,4 (7,8)
10400	24,5 (2,5)	8,8 (0,9)	24,5 (2,5)	34,3 (3,5)	28,4 (2,9)	11,8 (1,2)	28,4 (2,9)	40,2 (4,1)	33,3 (3,4)	14,7 (1,5)	33,3 (3,4)	47,0 (4,8)	44,1 (4,5)	15,7 (1,6)	48,0 (4,9)	61,7 (6,3)	48,0 (4,9)	20,6 (2,1)	48,0 (4,9)	67,6 (6,9)	55,9 (5,7)	24,5 (2,5)	55,9 (5,7)	79,4 (8,1)
11200	25,5 (2,6)	9,8 (1,0)	25,5 (2,6)	36,3 (3,7)	29,4 (3,0)	12,7 (1,3)	29,4 (3,0)	41,2 (4,2)	33,3 (3,4)	15,7 (1,6)	33,3 (3,4)	47,0 (4,8)	45,1 (4,6)	16,7 (1,7)	45,1 (4,6)	62,7 (6,4)	49,0 (5,0)	21,6 (2,2)	49,0 (5,0)	69,6 (7,1)	56,8 (5,8)	25,5 (2,6)	56,8 (5,8)	80,4 (8,2)
12000	25,5 (2,6)	9,8 (1,0)	25,5 (2,6)	36,3 (3,7)	29,4 (3,0)	12,7 (1,3)	29,4 (3,0)	41,2 (4,2)	33,3 (3,4)	15,7 (1,6)	33,3 (3,4)	47,0 (4,8)	46,1 (4,7)	16,7 (1,7)	46,1 (4,7)	65,7 (6,7)	50,0 (5,1)	22,5 (2,3)	50,0 (5,1)	70,6 (7,2)	57,8 (5,9)	26,5 (2,7)	57,8 (5,9)	81,4 (8,3)

Комбинированные площадки

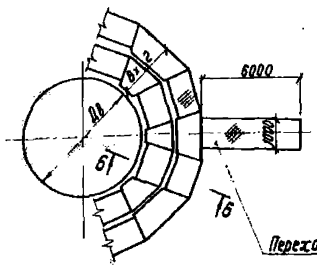

Секторные площадки

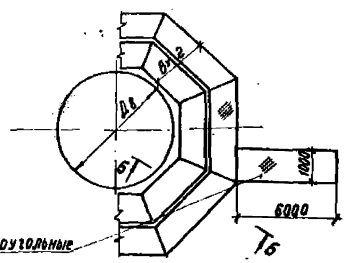

Переходные прямоугольные площадки

б-б

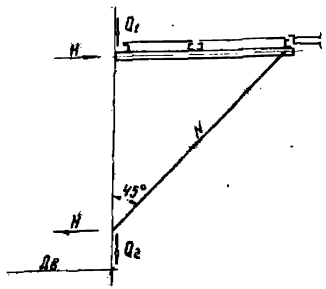

Указания приведены на листе 3.1

1.459.3-3.2-КМ	Лист 3.6

Копировал Лиц-19883-02 16 Формат А2

Таблица нагрузок на стенки аппаратов от кронштейнов

Дв, мм	При $q_н$ = 1960 Па ($q_н$ = 200 кгс/м²)												При $q_н$ = 3920 Па ($q_н$ = 400 кгс/м²)											
	В×2 = 1600 мм				В×2 = 2000 мм				В×2 = 2400 мм				В×2 = 1600 мм				В×2 = 2000 мм				В×2 = 2400 мм			
	H, кН(тс)	Q_1, кН(тс)	Q_2, кН(тс)	N, кН(тс)	H, кН(тс)	Q_1, кН(тс)	Q_2, кН(тс)	N, кН(тс)	H, кН(тс)	Q_1, кН(тс)	Q_2, кН(тс)	N, кН(тс)	H, кН (тс)	Q_1, кН(тс)	Q_2, кН(тс)	N, кН(тс)	H, кН(тс)	Q_1, кН(тс)	Q_2, кН(тс)	N, кН(тс)	H, кН(тс)	Q_1, кН(тс)	Q_2, кН(тс)	N, кН(тс)
800	12,7(1,3)	1,0 (0,1)	12,7(1,3)	17,6(1,8)	12,7(1,3)	2,0(0,2)	12,7(1,3)	17,6(1,8)	14,7(1,5)	2,9(0,3)	14,7(1,5)	20,6(2,1)	17,6(1,8)	2,9 (0,3)	17,6 (1,8)	24,5(2,5)	20,6(2,1)	3,9(0,4)	20,6 (2,1)	29,4(3,0)	22,5(2,3)	4,9(0,5)	22,5(2,3)	31,4(3,2)
1200	12,7(1,3)	2,0 (0,2)	12,7(1,3)	17,6(1,8)	13,7(1,4)	2,0(0,2)	13,7(1,4)	19,6(2,0)	15,7(1,6)	2,9(0,3)	15,7(1,6)	22,5(2,3)	19,6(2,0)	3,9 (0,4)	19,6(2,0)	27,4(2,8)	22,5(2,3)	4,9 (0,5)	22,5(2,3)	31,4(3,2)	24,5(2,5)	5,9(0,6)	24,5(2,5)	34,3(3,5)
1600	12,7(1,3)	2,0 (0,2)	12,7(1,3)	17,6(1,8)	13,7(1,4)	2,9 (0,3)	13,7(1,4)	19,6(2,0)	15,7(1,6)	3,9 (0,4)	15,7(1,6)	22,5(2,3)	20,6 (2,1)	4,9 (0,5)	20,6(2,1)	29,4(3,0)	23,5(2,4)	5,9(0,6)	23,5(2,4)	33,3(3,4)	26,5(2,7)	6,9(0,7)	26,5(2,7)	37,2(3,8)
2000	12,7(1,3)	2,9 (0,3)	12,7(1,3)	17,6(1,8)	14,7(1,5)	2,9 (0,3)	14,7(1,5)	20,6(2,1)	16,7(1,7)	3,9 (0,4)	16,7(1,7)	23,5(2,4)	21,6 (2,2)	5,9(0,6)	21,6(2,2)	30,4(3,1)	24,5(2,5)	6,9(0,7)	24,5(2,5)	35,3(3,5)	28,4(2,9)	7,8(0,8)	28,4(2,9)	40,2(4,1)
2400	12,7(1,3)	2,9 (0,3)	12,7(1,3)	17,6(1,8)	14,7(1,5)	2,9(0,3)	14,7(1,5)	20,6(2,1)	16,7(1,7)	3,9(0,4)	16,7(1,7)	23,5(2,4)	22,5(2,3)	5,9 (0,6)	22,5(2,3)	31,4(3,2)	25,5(2,6)	6,9(0,7)	25,5(2,6)	36,3(3,7)	30,4(3,1)	8,8(0,9)	30,4(3,1)	43,1(4,4)
2800	13,7(1,4)	2,9 (0,3)	13,7(1,4)	19,6(2,0)	15,7(1,6)	2,9(0,3)	15,7(1,6)	22,5(2,3)	18,6 (1,9)	4,9 (0,5)	18,6 (1,9)	26,5(2,7)	23,5(2,4)	5,9(0,5)	23,5(2,4)	33,3(3,4)	26,5(2,7)	5,9 (0,6)	26,5(2,7)	37,2 (3,8)	31,4(3,2)	8,8(0,9)	31,4(3,2)	44,1(4,5)
3200	14,7(1,5)	2,9 (0,3)	14,7(1,5)	20,6(2,1)	16,7(1,7)	3,9(0,4)	16,7(1,7)	23,5(2,4)	20,6(2,1)	4,9(0,5)	20,6(2,1)	29,4(3,0)	24,5(2,5)	5,9(0,6)	24,5(2,5)	34,3 (3,5)	27,4(2,8)	6,9 (0,7)	27,4(2,8)	39,2(4,0)	32,3(3,3)	9,8 (1,0)	32,3(3,3)	46,1 (4,7)
3600	15,7(1,6)	2,9 (0,3)	15,7(1,6)	22,5(2,3)	17,6(1,8)	3,9(0,4)	17,6(1,8)	24,5(2,5)	22,5(2,3)	5,9(0,6)	22,5(2,3)	31,4(3,2)	25,5(2,6)	5,9(0,6)	25,5(2,6)	36,3(3,7)	28,4(2,9)	7,8 (0,8)	28,4(2,9)	40,2(4,1)	33,4(3,4)	10,8(1,1)	33,3(3,4)	47,0(4,8)
4000	16,7(1,7)	2,9 (0,3)	16,7(1,7)	23,5(2,4)	18,6(1,9)	3,9 (0,4)	18,6 (1,9)	26,5(2,7)	24,5(2,5)	5,9 (0,6)	24,5(2,5)	34,3 (3,5)	26,5(2,7)	5,9(0,6)	26,5(2,7)	37,2(3,8)	29,4(3,0)	7,8 (0,8)	29,4(3,0)	41,2 (4,2)	34,3(3,5)	10,8(1,1)	34,3(3,5)	48,0 (4,9)
4400	13,7(1,4)	3,9 (0,4)	13,7(1,4)	19,6(2,0)	14,7(1,5)	5,9 (0,6)	14,7(1,5)	20,6(2,1)	17,6 (1,8)	4,9 (0,5)	17,6(1,8)	24,5(2,5)	21,6 (2,2)	4,9 (0,5)	21,6(2,2)	30,4(3,1)	25,5(2,6)	9,8 (1,0)	25,5(2,6)	36,3(3,7)	28,4(2,9)	9,8(1,0)	28,4(2,9)	46,1(4,7)
4800	14,7(1,5)	3,9 (0,4)	14,7(1,5)	20,6 (2,1)	16,7(1,7)	5,9 (0,6)	16,7(1,7)	23,5(2,4)	19,6(2,0)	5,9(0,6)	19,6(2,0)	27,4(2,8)	22,5(2,3)	4,9 (0,5)	22,5(2,3)	31,4(3,2)	26,5(2,7)	10,8 (1,1)	26,5(2,7)	37,2 (3,8)	30,4(3,1)	10,8(1,1)	30,4(3,1)	43,1 (4,4)
5200	15,7(1,6)	4,9 (0,5)	15,7(1,6)	22,5(2,3)	17,6(1,8)	6,9 (0,7)	17,6(1,8)	24,5(2,5)	21,6 (2,2)	6,9 (0,7)	21,6 (2,2)	30,4(3,1)	23,5(2,4)	5,9 (0,6)	23,5(2,4)	33,3 (3,4)	28,4(2,9)	11,8 (1,2)	28,4(2,9)	40,2(4,1)	32,3(3,3)	11,8(1,2)	32,3(3,3)	46,1(4,7)
5600	16,7(1,7)	4,9 (0,5)	16,7(1,7)	23,5(2,4)	18,6(1,9)	6,9 (0,7)	18,6 (1,9)	26,5(2,7)	23,5(2,4)	7,8 (0,8)	23,5(2,4)	33,3(3,4)	24,5(2,5)	6,9(0,7)	24,5(2,5)	34,3 (3,5)	30,4(3,1)	12,7(1,3)	30,4(3,1)	43,1(4,4)	34,3(3,5)	12,7(1,3)	34,3(3,5)	48,0(4,9)
6000	17,6(1,8)	5,9 (0,6)	17,6(1,8)	24,5(2,5)	19,6(2,0)	7,8 (0,8)	19,6(2,0)	27,4(2,8)	25,5(2,6)	8,8(0,9)	25,5(2,6)	36,3(3,7)	26,5(2,7)	7,8(0,8)	26,5(2,7)	37,2 (3,8)	32,3(3,3)	13,7(1,4)	32,3(3,3)	46,1(4,7)	36,3(3,7)	13,7(1,4)	36,3(3,7)	51,0(5,2)
6400	18,6(1,9)	5,9 (0,6)	18,6(1,9)	26,5(2,7)	20,6(2,1)	7,8 (0,8)	20,6(2,1)	29,4(3,0)	26,5(2,7)	9,8(1,0)	26,5(2,7)	39,2(4,0)	28,4(2,9)	8,8(0,9)	28,4(2,9)	40,2(4,1)	34,3(3,5)	14,7(1,5)	34,3(3,5)	48,0(4,9)	38,2(3,9)	14,7(1,5)	38,2(3,9)	53,9(5,5)
7200	18,6(1,9)	6,9 (0,7)	18,6(1,9)	26,5 (2,7)	21,6(2,2)	8,8 (0,9)	21,6(2,2)	30,4(3,1)	27,4(2,8)	10,8(1,1)	27,4(2,8)	41,2(4,1)	30,4(3,1)	9,8 (1,0)	30,4(3,1)	43,1(4,4)	36,3(3,7)	15,7(1,6)	36,3(3,7)	51,0(5,2)	40,2(4,1)	16,7(1,7)	40,2(4,1)	56,8(5,8)
7600	19,6(2,0)	6,9 (0,7)	19,6 (2,0)	27,4(2,8)	22,5 (2,3)	8,8 (0,9)	22,5(2,3)	31,4 (3,2)	28,4 (2,9)	11,8(1,2)	28,4(2,9)	41,2(4,2)	31,4(3,2)	10,8 (1,1)	31,4(3,2)	44,1(4,5)	37,2(3,8)	16,7(1,7)	37,2(3,8)	52,9(5,4)	42,1(4,3)	18,6(1,9)	42,1(4,3)	59,8 (6,1)
8000	19,6(2,0)	6,9 (0,7)	19,6(2,0)	27,4(2,8)	23,5(2,4)	8,8 (0,9)	23,5(2,4)	33,3(3,4)	29,4(3,0)	11,8(1,2)	29,4(3,0)	41,2 (4,2)	32,3 (3,3)	12,7(1,3)	32,3(3,3)	46,1(4,7)	38,2 (3,9)	16,7(1,7)	38,2 (3,9)	53,9(5,5)	44,1(4,5)	19,6(2,0)	44,1(4,5)	62,7(6,4)
8800	20,6(2,1)	6,9 (0,7)	20,6(2,1)	29,4(3,0)	24,5(2,5)	8,8 (0,9)	24,5(2,5)	34,3(3,5)	29,4(3,0)	12,7(1,3)	29,4(3,0)	41,2(4,2)	33,3(3,4)	13,7(1,4)	33,3(3,4)	49,0(5,0)	39,2(4,0)	17,6(1,8)	39,2(4,0)	56,8(5,8)	45,1(4,6)	20,6(2,1)	45,1(4,6)	64,7(6,6)
9200	21,6(2,2)	7,8(0,8)	21,6(2,2)	30,4(3,1)	25,5(2,6)	9,8(1,0)	25,5(2,6)	36,3 (3,7)	30,4(3,1)	13,7(1,4)	30,4(3,1)	43,1(4,4)	34,3 (3,5)	14,7(1,5)	34,3(3,5)	51,9 (5,3)	40,2(4,1)	18,6 (1,9)	40,2(4,1)	58,8(6,0)	47,0(4,8)	21,6(2,2)	47,0(4,8)	66,6 (6,8)
9600	22,5(2,3)	7,8 (0,8)	22,5(2,3)	31,4(3,2)	26,5(2,7)	10,8(1,1)	26,5(2,7)	37,2(3,8)	30,4(3,1)	13,7(1,4)	30,4(3,1)	43,1(4,4)	36,3 (3,7)	15,7(1,6)	36,3(3,7)	54,9 (5,6)	42,1(4,3)	19,6(2,0)	42,1(4,3)	60,8(6,2)	48,0(4,9)	22,5(2,3)	49,0(4,9)	67,6 (6,9)
10000	23,5(2,4)	8,8 (0,9)	23,5(2,4)	32,3(3,3)	27,4(2,8)	11,8(1,2)	27,4(2,8)	39,2(4,0)	31,4(3,2)	14,7(1,5)	31,4(3,2)	44,1(4,5)	38,2(3,9)	16,7(1,7)	38,2(3,9)	56,8(5,8)	43,1(4,4)	20,6(2,1)	43,1(4,4)	62,7(6,4)	50,0(5,1)	23,5(2,4)	50,0(5,1)	70,6 (7,2)
10400	24,5(2,5)	8,8 (0,9)	24,5(2,5)	33,3(3,4)	28,4(2,9)	11,8(1,2)	28,4(2,9)	40,2(4,1)	32,3 (3,3)	14,7(1,5)	32,3(3,3)	46,1(4,7)	40,2(4,1)	16,7(1,7)	40,2(4,1)	58,8(6,0)	45,1(4,6)	21,6(2,2)	45,1(4,6)	64,7(6,6)	51,9(5,3)	24,5(2,5)	51,9 (5,3)	73,5 (7,5)
11200	24,5(2,5)	9,8 (1,0)	24,5(2,5)	34,3(3,5)	28,4(2,9)	12,7(1,3)	28,4(2,9)	40,2 (4,1)	32,3 (3,3)	15,7(1,6)	32,3(3,3)	45,1(4,7)	42,1(4,3)	17,6 (1,8)	42,1(4,3)	60,8(6,2)	46,1(4,7)	22,5(2,3)	46,1(4,7)	66,6(6,8)	53,9(5,5)	25,5(2,6)	53,9 (5,5)	76,4 (7,8)
12000	25,5(2,6)	9,8(1,0)	25,5(2,6)	36,3(3,7)	29,4(3,0)	12,7(1,3)	29,4(3,0)	41,2 (4,2)	33,3(3,4)	15,7(1,6)	33,3(3,4)	47,0(4,8)	44,1(4,5)	17,6 (1,8)	44,1(4,5)	62,7(6,4)	48,0(4,9)	22,5(2,3)	48,0(4,9)	67,6(6,9)	55,9(5,7)	26,5(2,7)	55,9 (5,7)	79,4 (8,1)

Комбинированные площадки

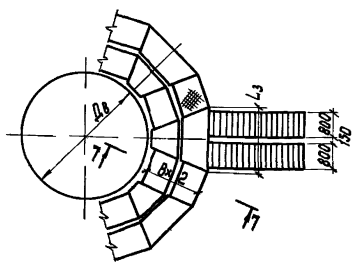

Секторные площадки

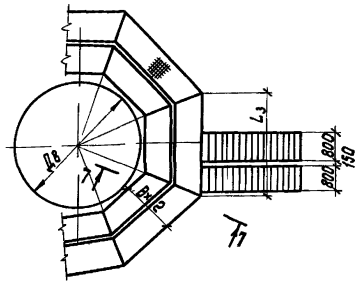

Комбинированные площадки

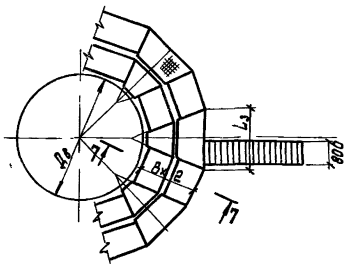

Секторные площадки

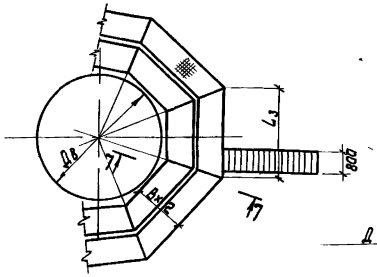

7-7

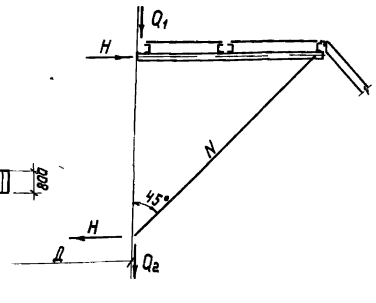

Указания приведены на листе 31

Секторные площадки

Схема 1

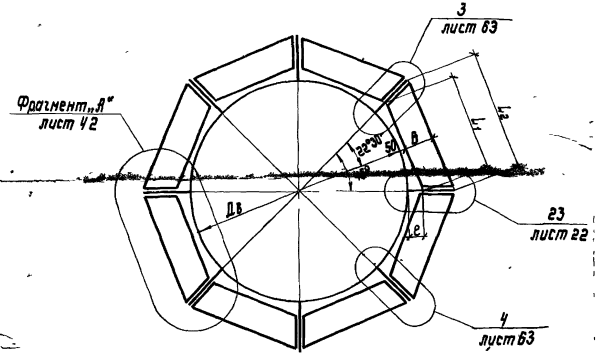

Дв, мм	B, мм		
от 800 до 6600	800	1000	1200

Схема 2

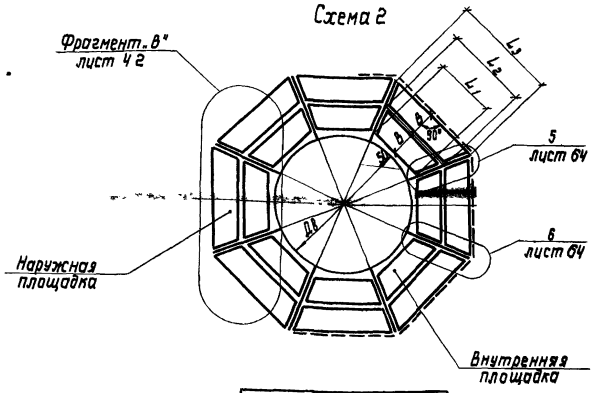

Дв, мм	Bx2, мм		
от 800 до 4200	1600	2000	2400

Комбинированные площадки
(секторные + прямоугольные)

Схема 3

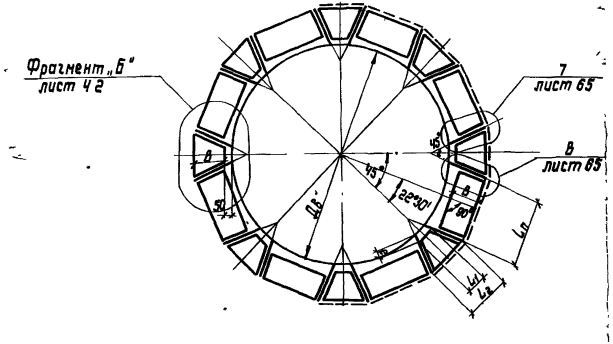

Дв, мм	B, мм		
от 7000 до 20200	800	1000	1200

Схема 4

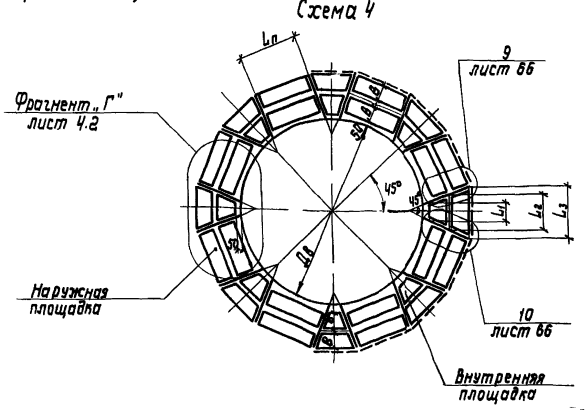

Дв, мм	Bx2, мм		
от 4600 до 12000	1800	2000	2400
12200	1600	2000	

1 Значения размеров L_n; L_1; L_2; L_3 - в ~~таблицах на листах~~ 5...10.

2. Значение размера „в" - на листе 4.2.

3. Для аппаратов Дв = 900, 1100, 1300, 1500, 1700, 1900, 2500, 4500, 5500, 6300 мм площадки принимать по Дв = 1000, 1200, 1400, 1600, 1800, 2000, 2600, 4600, 5600, 6400 мм.

4. Для аппаратов Дв = 1100, 1500, 1900, 4500, 5500, 6300 мм кронштейны принимать по Дв = 1200, 1600, 2000; 4600, 5600, 6400 мм, при этом длина фасонок крепления элементов кронштейна увеличивается на 50 мм.

5. Прямоугольные площадки шириной 800, 1000 мм и ограждения к ним, входящие в состав комбинированных площадок, приняты по серии 1.450.3-3.

Директор	Шишковский		
Гл.инж.	Шишкций		
Нач.отд.	Шейнич		
Гл.конст.	Киселей		
Гл.инж.пр.	Шейнициий		
Гл.спец.	Якимова		
Гл.спец.	Федорова		
Исполнил	Прогисва		

1.459.3-3.2-КМ

Схемы расположения площадок для вертикальных аппаратов. Схемы NN 1, 2, 3, 4

Стадия	Лист	Листов
Р	4.1	2

ГПИ НКПроектстальконструкция

Корректура Ян/10883-03 Формат А3

Фрагмент „А"

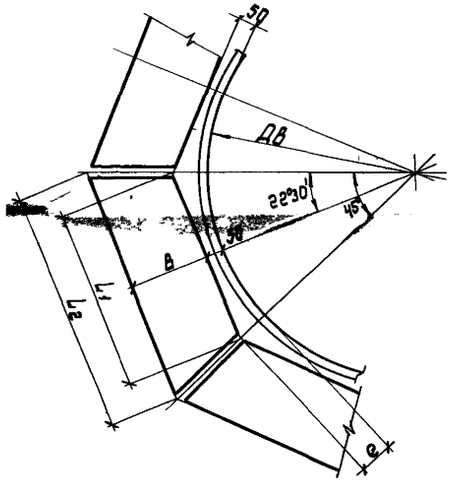

Фрагмент „В"

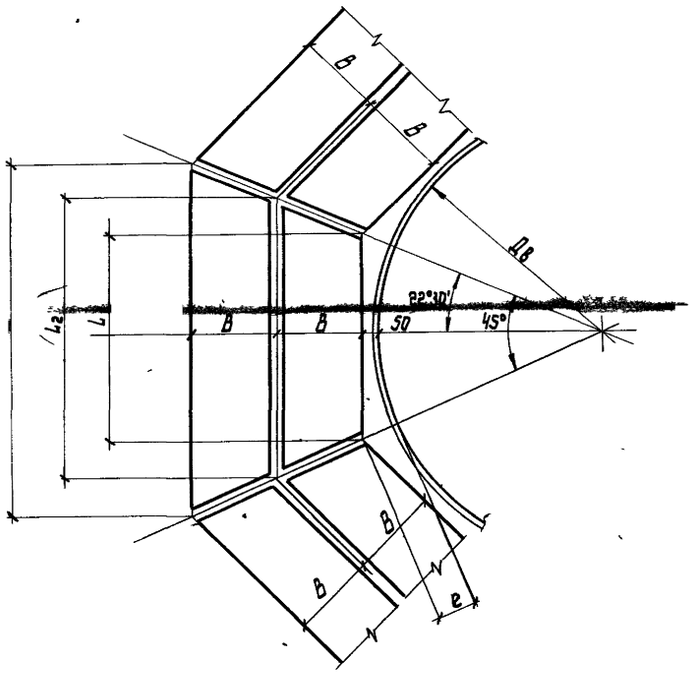

Фрагмент „Б"

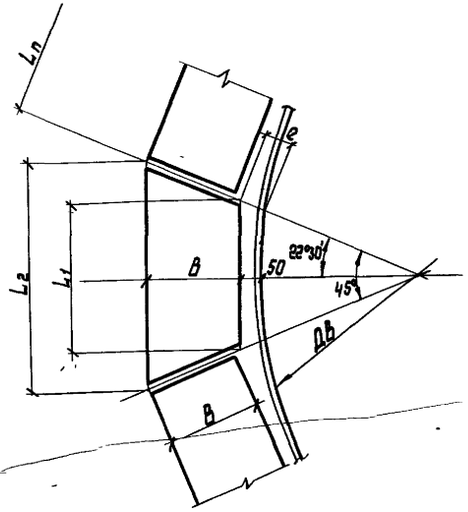

Фрагмент „Г"

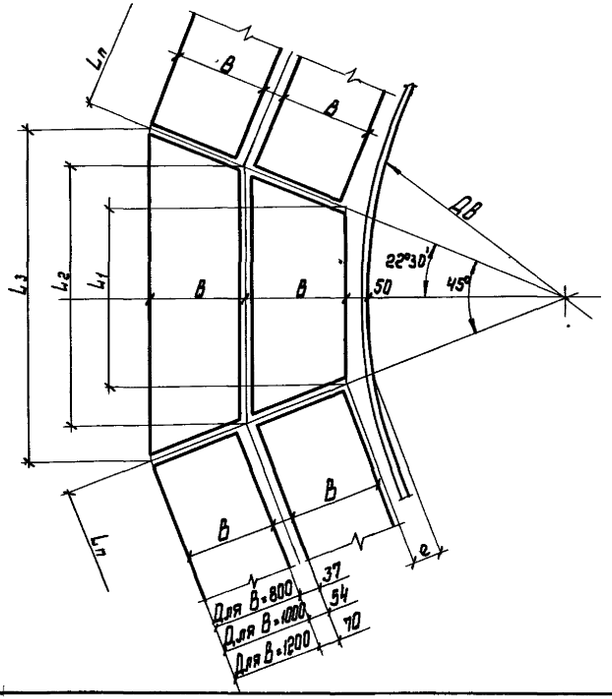

Схема 1

Дв,мм	800	1000	1200	1400	1600	1800	2000
ℓ,мм	87	95	104	112	120	128	137
Дв,мм	2200	2400	2600	2800	3000	3200	3400
ℓ,мм	145	153	161	169	178	186	194
Дв,мм	3600	3800	4000	4200	4600	4800	5000
ℓ,мм	202	211	219	227	244	252	260
Дв,мм	5200	5600	5800	6000	6200	6400	6600
ℓ,мм	268	285	293	301	310	318	326

Схема 2

Дв,мм	800	1000	1200	1400	1600	1800	2000	2200	2400
ℓ,мм	87	95	104	112	120	128	137	145	153
Дв,мм	2600	2800	3000	3200	3400	3600	3800	4000	4200
ℓ,мм	161	169	178	186	194	202	211	219	227

Схема 3

Дв,мм	7000	7200	7500	7700	8000	8200	8500
ℓ,мм	224*/116	120	180	184	136	141	203
Дв,мм	8700	9000	9200	9500	9700	10000	10200
ℓ,мм	208	129	134	195	200	154	159
Дв,мм	11000	11200	12000	12200	14000	14200	16000
ℓ,мм	224	228	247*/139	303	233	238	177
Дв,мм	16200	18000	18200	20000	20200		
ℓ,мм	182/223**	313	317	408	412		

* для В=800
** для В=1200

Схема 4

Дв,мм	4600	4800	5000	5200	5600	5800	6000
ℓ,мм	123	126	129	133	117	120	123
Дв,мм	6200	6400	6600	7000	7200	7500	7700
ℓ,мм	126	130	134	224*/116	120	180	184
Дв,мм	8000	8200	8500	8700	9000	9200	9500
ℓ,мм	136	141	203	208	129	134	195
Дв,мм	9700	10000	10200	11000	11200	12000	12200
ℓ,мм	200	154	159	224	228	139	144

* для В=800

Инв.№подл. | Подпись и дата | Взам. инв.№

1.459.3-3.2-КМ

Лист 42

Копировал Лиц.19883-02 18 Формат А2

Секторные площадки

Внутр. диаметр аппарата Дв, мм	Ширина площадки В, мм	Длина площадки, мм L_1	Длина площадки, мм L_2	Настил решетчатый штампованного типа. Марка площадки	Настил решетчатый типа „Ботафор". Марка площадки	Настил решетчатый из просечно-вытяжной стали. Марка площадки	Настил сплошной - рифленая сталь. Марка площадки
800	800	373	1936	ПМГШ-(3,7; 10,4).8	ПМГР-(3,7; 10,4).8	ПМГВ-(3,7; 10,4).8	ПМГФ-(3,7; 10,4).8
	1000		1201	ПМГШ-(3,7; 12,0).10	ПМГР-(3,7; 12,0).10	ПМГВ-(3,7; 12,0).10	ПМГФ-(3,7; 12,0).10
	1200		1367	ПМГШ-(3,7; 13,7).12	ПМГР-(3,7; 13,7).12	ПМГВ-(3,7; 13,7).12	ПМГФ-(3,7; 13,7).12
1000	800	456	1118	ПМГШ-(4,6; 11,2).8	ПМГР-(4,6; 11,2).8	ПМГВ-(4,6; 11,2).8	ПМГФ-(4,6; 11,2).8
	1000		1284	ПМГШ-(4,6; 12,8).10	ПМГР-(4,6; 12,8).10	ПМГВ-(4,6; 12,8).10	ПМГФ-(4,6; 12,8).10
	1200		1450	ПМГШ-(4,6; 14,5).12	ПМГР-(4,6; 14,6).12	ПМГВ-(4,6; 14,5).12	ПМГФ-(4,6; 14,5).12
1200	800	538	1201	ПМГШ-(5,4; 12,0).8	ПМГР-(5,4; 12,0).8	ПМГВ-(5,4; 12,0).8	ПМГФ-(5,4; 12,0).8
	1000		1357	ПМГШ-(5,4; 13,7).10	ПМГР-(5,4; 13,7).10	ПМГВ-(5,4; 13,7).10	ПМГФ-(5,4; 13,7).10
	1200		1533	ПМГШ-(5,4; 15,3).12	ПМГР-(5,4; 15,3).12	ПМГВ-(5,4; 15,3).12	ПМГФ-(5,4; 15,3).12
1400	800	621	1284	ПМГШ-(6,2; 12,8).8	ПМГР-(6,2; 12,8).8	ПМГВ-(6,2; 12,8).8	ПМГФ-(6,2; 12,8).8
	1000		1450	ПМГШ-(6,2; 14,5).10	ПМГР-(6,2; 14,5).10	ПМГВ-(6,2; 14,5).10	ПМГФ-(6,2; 14,5).10
	1200		1615	ПМГШ-(6,2; 16,2).12	ПМГР-(6,2; 16,2).12	ПМГВ-(6,2; 16,2).12	ПМГФ-(6,2; 16,2).12
1600	800	704	1367	ПМГШ-(7,0; 13,7).8	ПМГР-(7,0; 13,7).8	ПМГВ-(7,0; 13,7).8	ПМГФ-(7,0; 13,7).8
	1000		1533	ПМГШ-(7,0; 15,3).10	ПМГР-(7,0; 15,3).10	ПМГВ-(7,0; 15,3).10	ПМГФ-(7,0; 15,3).10
	1200		1698	ПМГШ-(7,0; 17,0).12	ПМГР-(7,0; 17,0).12	ПМГВ-(7,0; 17,0).12	ПМГФ-(7,0; 17,0).12
1800	800	787	1450	ПМГШ-(7,9; 14,5).8	ПМГР-(7,9; 14,5).8	ПМГВ-(7,9; 14,5).8	ПМГФ-(7,9; 14,5).8
	1000		1615	ПМГШ-(7,9; 16,2).10	ПМГР-(7,9; 16,2).10	ПМГВ-(7,9; 16,2).10	ПМГФ-(7,9; 16,2).10
	1200		1781	ПМГШ-(7,9; 17,8).12	ПМГР-(7,9; 17,8).12	ПМГВ-(7,9; 17,8).12	ПМГФ-(7,9; 17,8).12
2000	800	870	1533	ПМГШ-(8,7; 15,3).8	ПМГР-(8,7; 15,3).8	ПМГВ-(8,7; 15,3).8	ПМГФ-(8,7; 15,3).8
	1000		1698	ПМГШ-(8,7; 17,0).10	ПМГР-(8,7; 17,0).10	ПМГВ-(8,7; 17,0).10	ПМГФ-(8,7; 17,0).10
	1200		1864	ПМГШ-(8,7; 18,6).12	ПМГР-(8,7; 18,6).12	ПМГВ-(8,7; 18,6).12	ПМГФ-(8,7; 18,6).12
2200	800	953	1615	ПМГШ-(9,5; 16,2).8	ПМГР-(9,5; 16,2).8	ПМГВ-(9,5; 16,2).8	ПМГФ-(9,5; 16,2).8
	1000		1781	ПМГШ-(9,5; 17,8).10	ПМГР-(9,5; 17,8).10	ПМГВ-(9,5; 17,8).10	ПМГФ-(9,5; 17,8).10
	1200		1947	ПМГШ-(9,5; 19,5).12	ПМГР-(9,5; 19,5).12	ПМГВ-(9,5; 19,5).12	ПМГФ-(9,5; 19,5).12
2400	800	1036	1698	ПМГШ-(10,4; 17,0).8	ПМГР-(10,4; 17,0).8	ПМГВ-(10,4; 17,0).8	ПМГФ-(10,4; 17,0).8
	1000		1864	ПМГШ-(10,4; 18,6).10	ПМГР-(10,4; 18,6).10	ПМГВ-(10,4; 18,6).10	ПМГФ-(10,4; 18,6).10
	1200		2030	ПМГШ-(10,4; 20,3).12	ПМГР-(10,4; 20,3).12	ПМГВ-(10,4; 20,3).12	ПМГФ-(10,4; 20,3).12
2600	800	1118	1781	ПМГШ-(11,2; 17,8).8	ПМГР-(11,2; 17,8).8	ПМГВ-(11,2; 17,8).8	ПМГФ-(11,2; 17,8).8
	1000		1947	ПМГШ-(11,2; 19,5).10	ПМГР-(11,2; 19,5).10	ПМГВ-(11,2; 19,5).10	ПМГФ-(11,2; 19,5).10
	1200		2112	ПМГШ-(11,2; 21,1).12	ПМГР-(11,2; 21,1).12	ПМГВ-(11,2; 21,1).12	ПМГФ-(11,2; 21,1).12
2800	800	1201	1864	ПМГШ-(12,0; 18,6).8	ПМГР-(12,0; 18,6).8	ПМГВ-(12,0; 18,6).8	ПМГФ-(12,0; 18,6).8
	1000		2030	ПМГШ-(12,0; 20,3).10	ПМГР-(12,0; 20,3).10	ПМГВ-(12,0; 20,3).10	ПМГФ-(12,0; 20,3).10
	1200		2195	ПМГШ-(12,0; 22,0).12	ПМГР-(12,0; 22,0).12	ПМГВ-(12,0; 22,0).12	ПМГФ-(12,0; 22,0).12
3000	800	1284	1947	ПМГШ-(12,8; 19,5).8	ПМГР-(12,8; 19,5).8	ПМГВ-(12,8; 19,5).8	ПМГФ-(12,8; 19,5).8
	1000		2112	ПМГШ-(12,8; 21,1).10	ПМГР-(12,8; 21,1).10	ПМГВ-(12,8; 21,1).10	ПМГФ-(12,8; 21,0).10
	1200		2278	ПМГШ-(12,8; 22,8).12	ПМГР-(12,8; 22,8).12	ПМГВ-(12,8; 22,8).12	ПМГФ-(12,8; 22,8).12
3200	800	1367	2030	ПМГШ-(13,7; 20,3).8	ПМГР-(13,7; 20,3).8	ПМГВ-(13,7; 20,3).8	ПМГФ-(13,7; 20,3).8
	1000		2195	ПМГШ-(13,7; 22,0).10	ПМГР-(13,7; 22,0).10	ПМГВ-(13,7; 22,0).10	ПМГФ-(13,7; 22,0).10
	1200		2361	ПМГШ-(13,7; 23,6).12	ПМГР-(13,7; 23,6).12	ПМГВ-(13,7; 23,6).12	ПМГФ-(13,7; 23,6).12
3400	800	1450	2112	ПМГШ-(14,5; 21,1).8	ПМГР-(14,5; 21,1).8	ПМГВ-(14,5; 21,1).8	ПМГФ-(14,5; 21,1).8
	1000		2278	ПМГШ-(14,5; 22,8).10	ПМГР-(14,5; 22,8).10	ПМГВ-(14,5; 22,8).10	ПМГФ-(14,5; 22,8).10
	1200		2444	ПМГШ-(14,5; 24,4).12	ПМГР-(14,5; 24,4).12	ПМГВ-(14,5; 24,4).12	ПМГФ-(14,5; 24,4).12
3600	800	1533	2195	ПМГШ-(15,3; 22,0).8	ПМГР-(15,3; 22,0).8	ПМГВ-(15,3; 22,0).8	ПМГФ-(15,3; 22,0).8
	1000		2361	ПМГШ-(15,3; 23,6).10	ПМГР-(15,3; 23,6).10	ПМГВ-(15,3; 23,6).10	ПМГФ-(15,3; 23,6).10
	1200		2527	ПМГШ-(15,3; 25,3).12	ПМГР-(15,3; 25,3).12	ПМГВ-(15,3; 25,3).12	ПМГФ-(15,3; 25,3).12
3800	800	1615	2278	ПМГШ-(16,2; 22,8).8	ПМГР-(16,2; 22,8).8	ПМГВ-(16,2; 22,8).8	ПМГФ-(16,2; 22,8).8
	1000		2444	ПМГШ-(16,2; 24,4).10	ПМГР-(16,2; 24,4).10	ПМГВ-(16,2; 24,4).10	ПМГФ-(16,2; 24,4).10
	1200		2610	ПМГШ-(16,2; 26,1).12	ПМГР-(16,2; 26,1).12	ПМГВ-(16,2; 26,1).12	ПМГФ-(16,2; 26,1).12
4000	800	1698	2361	ПМГШ-(17,0; 23,6).8	ПМГР-(17,0; 23,6).8	ПМГВ-(17,0; 23,6).8	ПМГФ-(17,0; 23,6).8
	1000		2527	ПМГШ-(17,0; 25,3).10	ПМГР-(17,0; 25,3).10	ПМГВ-(17,0; 25,3).10	ПМГФ-(17,0; 25,3).10
	1200		2692	ПМГШ-(17,0; 26,9).12	ПМГР-(17,0; 26,9).12	ПМГВ-(17,0; 26,9).12	ПМГФ-(17,0; 26,9).12
4200	800	1781	2444	ПМГШ-(17,8; 24,4).8	ПМГР-(17,8; 24,4).8	ПМГВ-(17,8; 24,4).8	ПМГФ-(17,8; 24,4).8
	1000		2610	ПМГШ-(17,8; 26,1).10	ПМГР-(17,8; 26,1).10	ПМГВ-(17,8; 26,1).10	ПМГФ-(17,8; 26,1).10
	1200		2775	ПМГШ-(17,8; 27,8).12	ПМГР-(17,8; 27,8).12	ПМГВ-(17,8; 27,8).12	ПМГФ-(17,8; 27,8).12
4600	800	1947	2610	ПМГШ-(19,5; 26,1).8	ПМГР-(19,5; 26,1).8	ПМГВ-(19,5; 26,1).8	ПМГФ-(19,5; 26,1).8
	1000		2775	ПМГШ-(19,5; 27,8).10	ПМГР-(19,5; 27,8).10	ПМГВ-(19,5; 27,8).10	ПМГФ-(19,5; 27,8).10
	1200		2941	ПМГШ-(19,5; 29,4).12	ПМГР-(19,5; 29,4).12	ПМГВ-(19,5; 29,4).12	ПМГФ-(19,5; 29,4).12
4800	800	2030	2692	ПМГШ-(20,3; 26,9).8	ПМГР-(20,3; 26,9).8	ПМГВ-(20,3; 26,9).8	ПМГФ-(20,3; 26,9).8
	1000		2858	ПМГШ-(20,3; 28,6).10	ПМГР-(20,3; 28,6).10	ПМГВ-(20,3; 28,6).10	ПМГФ-(20,3; 28,6).10
	1200		3024	ПМГШ-(20,3; 30,2).12	ПМГР-(20,3; 30,2).12	ПМГВ-(20,3; 30,2).12	ПМГФ-(20,3; 30,2).12
5000	800	2112	2775	ПМГШ-(21,1; 27,8).8	ПМГР-(21,1; 27,8).8	ПМГВ-(21,1; 27,8).8	ПМГФ-(21,1; 27,8).8
	1000		2941	ПМГШ-(21,1; 29,4).10	ПМГР-(21,1; 29,4).10	ПМГВ-(21,1; 29,4).10	ПМГФ-(21,1; 29,4).10
	1200		3107	ПМГШ-(21,1; 31,1).12	ПМГР-(21,1; 31,1).12	ПМГВ-(21,1; 31,1).12	ПМГФ-(21,1; 31,1).12
5200	800	2195	2858	ПМГШ-(22,0; 28,6).8	ПМГР-(22,0; 28,6).8	ПМГВ-(22,0; 28,6).8	ПМГФ-(22,0; 28,6).8
	1000		3024	ПМГШ-(22,0; 30,2).10	ПМГР-(22,0; 30,2).10	ПМГВ-(22,0; 30,2).10	ПМГФ-(22,0; 30,2).10
	1200		3189	ПМГШ-(22,0; 31,9).12	ПМГР-(22,0; 31,9).12	ПМГВ-(22,0; 31,9).12	ПМГФ-(22,0; 31,9).12
5600	800	2361	3024	ПМГШ-(23,6; 30,2).8	ПМГР-(23,6; 30,2).8	ПМГВ-(23,6; 30,2).8	ПМГФ-(23,6; 30,2).8
	1000		3189	ПМГШ-(23,6; 31,9).10	ПМГР-(23,6; 31,9).10	ПМГВ-(23,6; 31,9).10	ПМГФ-(23,6; 31,9).10
	1200		3355	ПМГШ-(23,6; 33,6).12	ПМГР-(23,6; 33,6).12	ПМГВ-(23,6; 33,6).12	ПМГФ-(23,6; 33,6).12
5800	800	2444	3107	ПМГШ-(24,4; 31,1).8	ПМГР-(24,4; 31,1).8	ПМГВ-(24,4; 31,1).8	ПМГФ-(24,4; 31,1).8
	1000		3272	ПМГШ-(24,4; 32,7).10	ПМГР-(24,4; 32,7).10	ПМГВ-(24,4; 32,7).10	ПМГФ-(24,4; 32,7).10
	1200		3438	ПМГШ-(24,4; 34,4).12	ПМГР-(24,4; 34,4).12	ПМГВ-(24,4; 34,4).12	ПМГФ-(24,4; 34,4).12
6000	800	2527	3189	ПМГШ-(25,3; 31,9).8	ПМГР-(25,3; 31,9).8	ПМГВ-(25,3; 31,9).8	ПМГФ-(25,3; 31,9).8
	1000		3355	ПМГШ-(25,3; 33,6).10	ПМГР-(25,3; 33,6).10	ПМГВ-(25,3; 33,6).10	ПМГФ-(25,3; 33,6).10
	1200		3521	ПМГШ-(25,3; 35,2).12	ПМГР-(25,3; 35,2).12	ПМГВ-(25,3; 35,2).12	ПМГФ-(25,3; 35,2).12
6200	800	2610	3272	ПМГШ-(26,1; 32,7).8	ПМГР-(26,1; 32,7).8	ПМГВ-(26,1; 32,7).8	ПМГФ-(26,1; 32,7).8
	1000		3438	ПМГШ-(26,1; 34,4).10	ПМГР-(26,1; 34,4).10	ПМГВ-(26,1; 34,4).10	ПМГФ-(26,1; 34,4).10
	1800		3604	ПМГШ-(26,1; 36,0).12	ПМГР-(26,1; 36,0).12	ПМГВ-(26,1; 36,0).12	ПМГФ-(26,1; 36,0).12
6400	800	2692	3355	ПМГШ-(26,9; 33,6).8	ПМГР-(26,9; 33,6).8	ПМГВ-(26,9; 33,6).8	ПМГФ-(26,9; 33,6).8
	1000		3521	ПМГШ-(26,9; 35,2).10	ПМГР-(26,9; 35,2).10	ПМГВ-(26,9; 35,2).10	ПМГФ-(26,9; 35,2).10
	1800		3687	ПМГШ-(26,9; 36,9).12	ПМГР-(26,9; 36,9).12	ПМГВ-(26,9; 36,9).12	ПМГФ-(26,9; 36,9).12
6600	800	2775	3438	ПМГШ-(27,8; 34,4).8	ПМГР-(27,8; 34,4).8	ПМГВ-(27,8; 34,4).8	ПМГФ-(27,8; 34,4).8
	1000		3604	ПМГШ-(27,8; 36,0).10	ПМГР-(27,8; 36,0).10	ПМГВ-(27,8; 36,0).10	ПМГФ-(27,8; 36,0).10
	1200		3769	ПМГШ-(27,8; 37,7).12	Р-(27,8; 37,7).12	ПМГВ-(27,8; 37,7).12	ПМГФ-(27,8; 37,7).12

1. Схемы расположения площадок на листе 41
2. Конструкции секторных площадок на листах 25...44

Разработал	Штепина		1.459.3-3.2-КМ
Гл.инж.пр.	Шишицкий		
Нач.отд.	Шейнич		
Гл.констр.	Киселев		
Гл.спец.пр.	Шварцман		Таблица для выбора марок площадок по схеме №1
Руководит.	Акопов		Стадия Р; Лист 3; Листов
Проверил	Кравцова		ГПИ Монтажспецстальконструкция
Исполнил	Егорин		

Копировал Фш.А4Б3 №2 Формат А2

Секторные площадки (по схеме N 2-начало)

Внутрен. диаметр аппарата Дв, мм	Ширина площадки В к 2, мм	Длина площадки, мм			Настил решетчатый штампованного типа		Настил решетчатый типа „Батайск"		Настил решетчатый из просечно-вытяжной стали		Настил сплошной - рифленая сталь	
		L_1	L_2	L_3	Марка площадки		Марка площадки		Марка площадки		Марка площадки	
					Внутренней	Наружной	Внутренней	Наружной	Внутренней	Наружной	Внутренней	Наружной
800	1600	373	1036	1698	ПМГШ-(3,7; 10,4).8	ПМГШ-(10,4; 17,0) 8	ПМГР-(3,7; 10,4). 8	ПМГР-(10,4; 17,0) 8	ПМГВ-(3,7; 10,4).8	ПМГВ-(10,4; 17,0) 8	ПМГФ-(3,7, 10,4) 8	ПМГФ-(10,4; 17,0).8
	2000		1201	2030	ПМГШ-(3,7; 12,0).10	ПМГШ-(12,0; 20,3).10	ПМГР-(3,7; 12,0).10	ПМГР-(12,0; 20,3).10	ПМГВ-(3,7; 12,0).10	ПМГВ-(12,0; 20,3).10	ПМГФ-(3,7, 12,0).10	ПМГФ-(12,0; 20,3).10
	2400		1367	2361	ПМГШ-(3,7; 13,7).12	ПМГШ-(13,7; 23,6) 12	ПМГР-(3,7; 13,7) 12	ПМГР-(13,7; 23,6).12	ПМГВ-(3,7; 13,7).12	ПМГВ-(13,7; 23,6).12	ПМГФ-(3,7; 13,7).12	ПМГФ-(13,7; 23,6).12
1000	1600	456	1118	1781	ПМГШ-(4,6; 11,2).8	ПМГШ-(11,2; 17,8).8	ПМГР-(4,6; 11,2).8	ПМГР-(11,2; 17,8).8	ПМГВ-(4,6; 11,2).8	ПМГВ-(11,2; 17,8).8	ПМГФ-(4,6; 11,2) 8	ПМГФ-(11,2; 17,8).8
	2000		1284	2112	ПМГШ-(4,6; 12,8).10	ПМГШ-(12,8; 21,1) 10	ПМГР-(4,6, 12,8).10	ПМГР-(12,8; 21,1).10	ПМГВ-(4,6; 12,8). 10	ПМГВ-(12,8; 21,1).10	ПМГФ-(4,6; 12,8).10	ПМГФ-(12,8; 21,1).10
	2400		1450	2444	ПМГШ-(4,6; 14,5).12	ПМГШ-(14,5; 24,4).12	ПМГР-(4,6, 14,5) 12	ПМГР-(14,5; 24,4).12	ПМГВ-(4,6; 14,5).12	ПМГВ-(14,5; 24,4).12	ПМГФ-(4,6, 14,5).12	ПМГФ-(14,5, 24,4).12
1200	1600	538	1201	1864	ПМГШ-(5,4; 12,0).8	ПМГШ-(12,0; 18,6).8	ПМГР-(5,4, 12,0) 8	ПМГР-(12,0; 18,6).8	ПМГВ-(5,4; 12,0).8	ПМГВ-(12,0; 18,6).8	ПМГФ-(5,4; 12,0).8	ПМГФ-(12,0, 18,6).8
	2000		1367	2195	ПМГШ-(5,4; 13,7).10	ПМГШ-(13,7; 22,0).10	ПМГР-(5,4; 13,7).10	ПМГР-(13,7; 22,0).10	ПМГВ-(5,4; 13,7).10	ПМГВ-(13,7; 22,0).10	ПМГФ-(5,4; 13,7) 10	ПМГФ-(13,7; 22,0).10
	2400		1535	[illegible]	ПМГШ-(5,4; 15,3).12	ПМГШ-(15,3; 25,3).12	ПМГР-(5,4; 15,3).12	ПМГР-(15,3; 25,3).12	ПМГВ-(5,4; 15,3).12	ПМГВ-(15,3; 25,3).12	ПМГФ-(5,4; 15,3).12	ПМГФ-(15,3; 25,3) 12
1400	1600	621	1284	1947	ПМГШ-(6,2; 12,8).8	ПМГШ-(12,8; 19,5)·8	ПМГР-(6,2; 12,8).8	ПМГР-(12,8; 19,5).8	ПМГВ-(6,2; 12,8).8	ПМГВ-(12,8; 19,5).8	ПМГФ-(6,2; 12,8).8	ПМГФ-(12,8; 19,5).8
	2000		1450	2278	ПМГШ-(6,2; 14,5).10	ПМГШ-(14,5; 22,8).10	ПМГР-(6,2; 14,5).10	ПМГР-(14,5; 22,8).10	ПМГВ-(6,2; 14,5).10	ПМГВ-(14,5; 22,8).10	ПМГФ-(6,2, 14,5) 10	ПМГФ-(14,5; 22,8).10
	2400		1615	2610	ПМГШ-(6,2; 16,2).12	ПМГШ-(16,2; 26,1).12	ПМГР-(6,2; 16,2) 12	ПМГР-(16,2; 26,1).12	ПМГВ-(6,2; 16,2).12	ПМГВ-(16,2; 26,1).12	ПМГФ-(6,2; 16,2).12	ПМГФ-(16,2; 26,1) 12
1600	1600	704	1367	2030	ПМГШ-(7,0; 13,7).8	ПМГШ-(13,7; 20,3).8	ПМГР-(7,0; 13,7).8	ПМГР-(13,7; 20,3) 8	ПМГВ-(7,0; 13,7).8	ПМГВ-(13,7; 20,3).8	ПМГФ-(7,0; 13,7) 8	ПМГФ-(13,7; 20,3).8
	2000		1533	2361	ПМГШ-(7,0; 15,3).10	ПМГШ-(15,3; 23,6).10	ПМГР-(7,0; 15,3).10	ПМГР-(15,3; 23,6).10	ПМГВ-(7,0; 15,3).10	ПМГВ-(15 3; 23,6) 10	ПМГФ-(7,0; 15,3).10	ПМГФ-(15,3; 23,6).10
	2400		1698	2692	ПМГШ-(7,0; 17,0) 12	ПМГШ-(17,0; 26,9).12	ПМГР-(7,0; 17,0).12	ПМГР-(17,0; 26,9).12	ПМГВ-(7,0; 17,0).12	ПМГВ-(17,0; 26,9).12	ПМГФ-(7,0; 17,0).12	ПМГФ-(17,0; 26[illegible].12
1800	1600	787	1450	2112	ПМГШ-(7,9; 14,5).8	ПМГШ-(14,5; 21,1).8	ПМГР-(7,9; 14,5).8	ПМГР-(14,5; 21,1).8	ПМГВ-(7,9; 14,5).8	ПМГВ-(14,5; 21,1).8	ПМГФ-(7,9; 14,5).8	ПМГФ-(14,5; 21,1).8
	2000		1615	2444	ПМГШ-(7,9; 16,2).10	ПМГШ-(16,2; 24,4).10	ПМГР-(7,9; 16,2).10	ПМГР-(16,2; 24,4).10	ПМГВ-(7,9; 16,2).10	ПМГВ-(16,2; 24,4).10	ПМГФ-(7,9; 16,2).10	ПМГФ-(16,2; 24,4).10
	2400		1781	2775	ПМГШ-(7,9; 17,8).12	ПМГШ-(17,8; 27,8) 12	ПМГР-(7,9; 17,8).12	ПМГР-(17,8; 27,8).12	ПМГВ-(7,9; 17,8).12	ПМГВ-(17,8; 27,8).12	ПМГФ-(7,9; 17,8).12	ПМГФ-(17,8; 27,8).12
2000	1600	870	1533	2195	ПМГШ-(8,7; 15,3).8	ПМГШ-(15,3; 22,0).8	ПМГР-(8,7; 15,3).8	ПМГР-(15,3; 22,0).8	ПМГВ-(8,7; 15,3).8	ПМГВ-(15,3; 22,0).8	ПМГФ-(8,7; 15,3).8	ПМГФ-(15,3; 22,0).8
	2000		1698	2527	ПМГШ-(8,7; 17,0).10	ПМГШ-(17,0; 25,3).10	ПМГР-(8,7; 17,0).10	ПМГР-(17,0; 25,3).10	ПМГВ-(8,7; 17,0).10	ПИГВ-(17,0; 25,3).10	ПМГФ-(8,7; 17,0).10	ПМГФ-(17,0; 25,3).10
	2400		1864	2858	ПМГШ-(8,7; 18,6).12	ПМГШ-(18,6; 28,6).12	ПИГР-(8,7; 18,6).12	ПМГР-(18,6; 28,6).12	ПМГВ-(8,7; 18,6).12	ПМГВ-(18,6; 28,6).12	ПМГФ-(8,7; 18,6).12	ПМГФ-(18,6; 28,6).12
2200	1600	953	1615	2278	ПМГШ-(9,5; 16,2).8	ПМГШ-(16,2; 22,8).8	ПМГР-(9,5; 16,2).8	ПМГР-(16,2; 22,8).8	ПМГВ-(9,5; 16,2) 8	ПМГВ-(16,2; 22,8) 8	ПМГФ-(9,5; 16,2) 8	ПМГФ-(16,2; 22,8) 8
	2000		1781	2610	ПМГШ-(9,5; 17,8).10	ПМГШ-(17,8; 26,1).10	ПМГР-(9,5; 17,8).10	ПМГР-(17,8; 26,1).10	ПМГВ-(9,5; 17,8).10	ПМГВ-(17,8; 26,1).10	ПМГФ-(9,5; 17,8).10	ПМГФ-(17,8; 26,1).10
	2400		1947	2941	ПМГШ-(9,5; 19,5).12	ПМГШ-(19,5; 29,4).12	ПМГР-(9,5; 19,5).12	ПМГР-(19,5; 29,4).12	ПМГВ-(9,5; 19,5).12	ПМГВ-(19,5; 29,4).12	ПМГФ-(9,5; 19,5).12	ПМГФ-(19,5; 29,4).12
2400	1600	1036	1698	2361	ПМГШ-(10,4; 17,0).8	ПМГШ-(17,0; 23,6).8	ПМГР-(10,4; 17,0).8	ПМГР-(17,0; 23,6) 8	ПМГВ-(10,4; 17,0).8	ПМГВ-(17,0; 23,6).8	ПМГФ-(10,4; 17,0).8	ПМГФ-(17,0; 23,6).8
	2000		1864	2692	ПМГШ-(10,4; 18,6).10	ПМГШ-(18,6; 26,9).10	ПМГР-(10,4; 18,6).10	ПМГР-(18,6; 26,9).10	ПМГВ-(10,4; 18,6).10	ПМГВ-(18,6; 26,9).10	ПМГФ-(10,4; 18,6).10	ПМГФ-(18,6; 26,9).10
	2400		2030	3024	ПМГШ-(10,4; 20,3).12	ПМГШ-(20,3; 30,2).12	ПМГР-(10,4; 20,3).12	ПМГР-(20,3; 30,2).12	ПИГВ-(10,4; 20,3).12	ПМГВ-(20,3; 30,2).12	ПМГФ-(10,4; 20,3).12	ПМГФ-(20,3; 30,2).12
2600	1600	1118	1781	2444	ПМГШ-(11,2; 17,8).8	ПМГШ-(17,8; 24,4).8	ПМГР-(11,2; 17,8). 8	ПМГР-(17,8; 24,4).8	ПМГВ-(11,2; 17,8). 8	ПМГВ-(17,0; 24,4) 8	ПМГФ-(11,2; 17,8) 8	ПМГФ-(17,8; 24,4) 8
	2000		1947	2775	ПМГШ-(11,2; 19,5).10	ПМГШ-(19,5; 27,8).10	ПМГР-(11,2; 19,5). 10	ПМГР-(19,5; 27,8).10	ПМГВ-(11,2; 19,5).10	ПМГВ-(19,5; 27,8).10	ПМГФ-(11,2; 19,5).10	ПМГФ-(19,5; 27,8).10
	2400		2112	3107	ПМГШ-(11,2; 21,1).12	ПМГШ-(21,1; 31,1).12	ПМГР-(11,2; 21,1).12	ПМГР-(21,1; 31,1).12	ПМГВ-(11,2; 21,1).12	ПМГВ-(21,1; 31,1) 12	ПМГФ-(11,2; 21,1).12	ПМГФ-(21,1; 31,1). 12
2800	1600	1201	1864	2527	ПМГШ-(12,0; 18,6).8	ПМГШ-(18,6; 25,3).8	ПМГР-(12,0; 18,6).8	ПМГР-(18,6; 25,3).8	ПМГВ-(12,0; 18,6).8	ПМГВ-(18,6; 25,3).8	ПМГФ-(12,0; 18,6).8	ПМГФ-(18,6; 25,3). 8
	2000		2030	2858	ПМГШ-(12,0; 20,3).10	ПМГШ-(20,3; 28,6).10	ПМГР-(12,0; 20,3).10	ПМГР-(20,3; 28,6).10	ПМГВ-(12,0; 20,3).10	ПМГВ-(20,3; 28,6).10	ПМГФ-(12,0; 20,3).10	ПМГФ-(20,3; 28,6).10
	2400		2195	3189	ПМГШ-(12,0; 22,0).12	ПМГШ-(22,0; 31,9).12	ПМГР-(12,0; 22,0).12	ПМГР-(22,0; 31,9).12	ПМГВ-(12,0; 22,0).12	ПМГВ-(22,0; 31,9).12	ПМГФ-(12,0; 22,0).12	ПМГФ-(22,0; 31,9). 12
3000	1600	1284	1847	2610	ПМГШ-(12,8; 19,5).8	ПМГШ-(19,5; 26,1). 8	ПМГР-(12,8; 19,5). 8	ПМГР-(19,5; 26,1). 8	ПМГВ-(12,8; 19,5).8	ПМГВ-(19,5; 26,1) 8	ПМГФ-(12,8; 19,5).8	ПМГФ-(19,5; 26,1) 8
	2000		2112	2941	ПМГШ-(12,8; 21,1).10	ПМГШ-(21,1; 29,4)·10	ПМГР-(12,8; 21,1).10	ПМГР-(21,1; 29,4).10	ПМГВ-(12,8; 21,1).10	ПМГВ-(21,1; 29,4).10	ПМГФ-(12,8; 21,1).10	ПМГФ-(24,1; 29,4).10
	2400		2278	3272	ПМГШ-(12,8; 22,8).12	ПМГШ-(22,8; 32,7).12	ПМГР-(12,8; 22,8).12	ПМГР-(22,8; 32,7).12	ПМГВ-(12,8; 22,8).12	ПМГВ-(22,8; 32,7) 12	ПМГФ-(12,8; 22,8).12	ПМГФ-(22,8; 32,7) 12

1. Схемы расположения площадок на листе 4.1
2. Конструкции секторных площадок на листах 25...44.

Директор	Шиманский	
Гл. инж. пр.	Шумицкий	
Нач. отд	Шейнич	
Гл. констр	Киселев	
Гл. инж. пр.	Шиверницкий	
Бригадир	Акимова	
Проверил	Беляева	
Исполнил	Барам	

1.459.3-3.2-КМ

Таблица для выбора марок площадок по схеме N 2 (начало)

Стадия	Лист	Листов
Р	6	

ГПИ УКРНЕФТЕСТАЛЬКОНСТРУКЦИЯ

19883-02 21

Секторные площадки (по схеме №2 - окончание)

Внутр. диаметр аппарата Дв, мм	Ширина площадки В×2, мм	Длина площадки, мм			Настил решетчатый штампованного типа. Марка площадки		Настил решетчатый типа „батайск". Марка площадки		Настил решетчатый из просечно-вытяжной стали. Марка площадки		Настил сплошной-рифленая сталь. Марка площадки	
		L_1	L_2	L_3	Внутренней	Наружной	Внутренней	Наружной	Внутренней	Наружной	Внутренней	Наружной
3200	1600	1367	2030	2692	ПМГШ-(13,7; 20,3).8	ПМГШ-(20,3; 26,9).8	ПМГР-(13,7; 20,3).8	ПМГР-(20,3; 26,9).8	ПМГВ-(13,7; 20,3).8	ПМГВ-(20,3; 26,9).8	ПМГФ-(13,7; 20,3).8	ПМГФ-(20,3; 26,9).8
	2000		2195	3024	ПМГШ-(13,7; 22,0).10	ПМГШ-(22,0; 30,2).10	ПМГР-(13,7; 22,0).10	ПМГР-(22,0; 30,2).10	ПМГВ-(13,7; 22,0).10	ПМГВ-(22,0; 30,2).10	ПМГФ-(13,7; 22,0).10	ПМГФ-(22,0; 30,2).10
	2400		2361	3355	ПМГШ-(13,7; 23,6).12	ПМГШ-(23,6; 33,6).12	ПМГР-(13,7; 23,6).12	ПМГР-(23,6; 33,6).12	ПМГВ-(13,7; 23,6).12	ПМГВ-(23,6; 33,6).12	ПМГФ-(13,7; 23,6).12	ПМГФ-(23,6; 33,6).12
3400	1600	1450	2112	2775	ПМГШ-(14,5; 21,1).8	ПМГШ-(21,1; 27,8).8	ПМГР-(14,5; 21,1).8	ПМГР-(21,1; 27,8).8	ПМГВ-(14,5; 21,1).8	ПМГВ-(21,1; 27,8).8	ПМГФ-(14,5; 21,1).8	ПМГФ-(21,1; 27,8).8
	2000		2278	3107	ПМГШ-(14,5; 22,8).10	ПМГШ-(22,8; 31,1).10	ПМГР-(14,5; 22,8).10	ПМГР-(22,8; 31,1).10	ПМГВ-(14,5; 22,8).10	ПМГВ-(22,8; 31,1).10	ПМГФ-(14,5; 22,8).10	ПМГФ-(22,8; 31,1).10
	2400		2444	3438	ПМГШ-(14,5; 24,4).12	ПМГШ-(24,4; 34,4).12	ПМГР-(14,5; 24,4).12	ПМГР-(24,4; 34,4).12	ПМГВ-(14,5; 24,4).12	ПМГВ-(24,4; 34,4).12	ПМГФ-(14,5; 24,4).12	ПМГФ-(24,4; 34,4).12
3600	1600	1533	2195	2858	ПМГШ-(15,3; 22,0).8	ПМГШ-(22,0; 28,6).8	ПМГР-(15,3; 22,0).8	ПМГР-(22,0; 28,6).8	ПМГВ-(15,3; 22,0).8	ПМГВ-(22,0; 28,6).8	ПМГФ-(15,3; 22,0).8	ПМГФ-(22,0; 28,6).8
	2000		2361	3189	ПМГШ-(15,3; 23,6).10	ПМГШ-(23,6; 31,9).10	ПМГР-(15,3; 23,6).10	ПМГР-(23,6; 31,9).10	ПМГВ-(15,3; 23,6).10	ПМГВ-(23,6; 31,9).10	ПМГФ-(15,3; 23,6).10	ПМГФ-(23,6; 31,9).10
	2400		2527	3521	ПМГШ-(15,3; 25,3).12	ПМГШ-(25,3; 35,2).12	ПМГР-(15,3; 25,3).12	ПМГР-(25,3; 35,2).12	ПМГВ-(15,3; 25,3).12	ПМГВ-(25,3; 35,2).12	ПМГФ-(15,3; 25,3).12	ПМГФ-(25,3; 35,2).12
3800	1600	1615	2278	2941	ПМГШ-(16,2; 22,8).8	ПМГШ-(22,8; 29,4).8	ПМГР-(16,2; 22,8).8	ПМГР-(22,8; 29,4).8	ПМГВ-(16,2; 22,8).8	ПМГВ-(22,8; 29,4).8	ПМГФ-(16,2; 22,8).8	ПМГФ-(22,8; 29,4).8
	2000		2444	3272	ПМГШ-(16,2; 24,4).10	ПМГШ-(24,4; 32,7).10	ПМГР-(16,2; 24,4).10	ПМГР-(24,4; 32,7).10	ПМГВ-(16,2; 24,4).10	ПМГВ-(24,4; 32,7).10	ПМГФ-(16,2; 24,4).10	ПМГФ-(24,4; 32,7).10
	2400		2610	3604	ПМГШ-(16,2; 26,1).12	ПМГШ-(26,1; 36,0).12	ПМГР-(16,2; 26,1).12	ПМГР-(26,1; 36,0).12	ПМГВ-(16,2; 26,1).12	ПМГВ-(26,1; 36,0).12	ПМГФ-(16,2; 26,1).12	ПМГФ-(26,1; 36,0).12
4000	1600	1698	2361	3024	ПМГШ-(17,0; 23,6).8	ПМГШ-(23,6; 30,2).8	ПМГР-(17,0; 23,6).8	ПМГР-(23,6; 30,2).8	ПМГВ-(17,0; 23,6).8	ПМГВ-(23,6; 30,2).8	ПМГФ-(17,0; 23,6).8	ПМГФ-(23,6; 30,2).8
	2000		2527	3355	ПМГШ-(17,0; 25,3).10	ПМГШ-(25,3; 33,6).10	ПМГР-(17,0; 25,3).10	ПМГР-(25,3; 33,6).10	ПМГВ-(17,0; 25,3).10	ПМГВ-(25,3; 33,6).10	ПМГФ-(17,0; 25,3).10	ПМГФ-(25,3; 33,6).10
	2400		2692	3687	ПМГШ-(17,0; 26,9).12	ПМГШ-(26,9; 36,9).12	ПМГР-(17,0; 26,9).12	ПМГР-(26,9; 36,9).12	ПМГВ-(17,0; 26,9).12	ПМГВ-(26,9; 36,9).12	ПМГФ-(17,0 26,9).12	ПМГФ-(26,9; 36,9).12
4200	1600	1781	2444	3107	ПМГШ-(17,8; 24,4).8	ПМГШ-(24,4; 31,1).8	ПМГР-(17,8; 24,4).8	ПМГР-(24,4; 31,1).8	ПМГВ-(17,8; 24,4).8	ПМГВ-(24,4; 31,1).8	ПМГФ-(17,8; 24,4).8	ПМГФ-(24,4; 31,1).8
	2000		2610	3438	ПМГШ-(17,8; 26,1).10	ПМГШ-(26,1; 34,4).10	ПМГР-(17,8; 26,1).10	ПМГР-(26,1; 34,4).10	ПМГВ-(17,8; 26,1).10	ПМГВ-(26,1; 34,4).10	ПМГФ-(17,8; 26,1).10	ПМГФ-(26,1; 34,4).10
	2400		2775	3769	ПМГШ-(17,8; 27,8).12	ПМГШ-(27,8; 37,7).12	ПМГР-(17,8; 27,8).12	ПМГР-(27,8; 37,7).12	ПМГВ-(17,8; 27,8).12	ПМГВ-(27,8; 37,7).12	ПМГФ-(17,8; 27,8).12	ПМГФ-(27,8; 37,7).12

Комбинированные площадки (по схеме №3 - начало)

Внутр. диаметр аппарата Дв, мм	Ширина площадки В, мм	Длина площадки, мм			Настил решетчатый штампованного типа. Марка площадки		Настил решетчатый типа „батайск". Марка площадки		Настил решетчатый из просечно-вытяжной стали. Марка площадки		Настил сплошной-рифленая сталь. Марка площадки	
		Секторной		Прямоугольной	Секторной	Прямоугольной	Секторной	Прямоугольной	Секторной	Прямоугольной	Секторной	Прямоугольной
		L_1	L_2	L_n								
7000	800	787	1450	2100	ПМГШ-(7,9; 14,5).8	ПМГШ-21.8	ПМГР-(7,9; 14,5).8	ПМГР-21.8	ПМГВ-(7,9; 14,5).8	ПМГВ-21.8	ПМГФ-(7,9; 14,5).8	ПМГФ-21.8
	1000	704	1533		ПМГШ-(7,0; 15,3).10	ПМГШ-21.10	ПМГР-(7,0; 15,3).10	ПМГР-21.10	ПМГВ-(7,0; 15,3).10	ПМГВ-21.10	ПМГФ-(7,0; 15,3).10	ПМГФ-21.10
	1200		1698		ПМГШ-(7,0; 17,0).12	ПМГШ-21.12	ПМГР-(7,0; 17,0).12	ПМГР-21.12	ПМГВ-(7,0; 17,0).12	ПМГВ-21.12	ПМГФ-(7,0; 17,0).12	ПМГФ-21.12
7200	800	787	1450	2100	ПМГШ-(7,9; 14,5).8	ПМГШ-21.8	ПМГР-(7,9; 14,5).8	ПМГР-21.8	ПМГВ-(7,9; 14,5).8	ПМГВ-21.8	ПМГФ-(7,9; 14,5).8	ПМГФ-21.8
	1000		1615		ПМГШ-(7,9; 16,2).10	ПМГШ-21.10	ПМГР-(7,9; 16,2).10	ПМГР-21.10	ПМГВ-(7,9; 16,2).10	ПМГВ-21.10	ПМГФ-(7,9; 16,2).10	ПМГФ-21.10
	1200		1781		ПМГШ-(7,9; 17,8).12	ПМГШ-21.12	ПМГР-(7,9; 17,8).12	ПМГР-21.12	ПМГВ-(7,9; 17,8).12	ПМГВ-21.12	ПМГФ-(7,9; 17,8).12	ПМГФ-21.12
7500	800	953	1615	2100	ПМГШ-(9,5; 16,2).8	ПМГШ-21.8	ПМГР-(9,5; 16,2).8	ПМГР-21.8	ПМГВ-(9,5; 16,2).8	ПМГВ-21.8	ПМГФ-(9,5; 16,2).8	ПМГФ-21.8
	1000		1781		ПМГШ-(9,5; 17,8).10	ПМГШ-21.10	ПМГР-(9,5; 17,8).10	ПМГР-21.10	ПМГВ-(9,5; 17,8).10	ПМГВ-21.10	ПМГФ-(9,5; 17,8).10	ПМГФ-21.10
	1200		1947		ПМГШ-(9,5; 19,5).12	ПМГШ-21.12	ПМГР-(9,5; 19,5).12	ПМГР-21.12	ПМГВ-(9,5; 19,5).12	ПМГВ-21.12	ПМГФ-(9,5; 19,5).12	ПМГФ-21.12
7700	800	1036	1698	2100	ПМГШ-(10,4; 17,0).8	ПМГШ-21.8	ПМГР-(10,4; 17,0).8	ПМГР-21.8	ПМГВ-(10,4; 17,0).8	ПМГВ-21.8	ПМГФ-(10,4; 17,0).8	ПМГФ-21.8
	1000		1864		ПМГШ-(10,4; 18,6).10	ПМГШ-21.10	ПМГР-(10,4; 18,6).10	ПМГР-21.10	ПМГВ-(10,4; 18,6).10	ПМГВ-21.10	ПМГФ-(10,4; 18,6).10	ПМГФ-21.10
	1200		2030		ПМГШ-(10,4; 20,3).12	ПМГШ-21.12	ПМГР-(10,4; 20,3).12	ПМГР-21.12	ПМГВ-(10,4; 20,3).12	ПМГВ-21.12	ПМГФ-(10,4; 20,3).12	ПМГФ-21.12
8000	800	1118	1781	2100	ПМГШ-(11,2; 17,8).8	ПМГШ-21.8	ПМГР-(11,2; 17,8).8	ПМГР-21.8	ПМГВ-(11,2; 17,8).8	ПМГВ-21.8	ПМГФ-(11,2; 17,8).8	ПМГФ-21.8
	1000		1947		ПМГШ-(11,2; 19,5).10	ПМГШ-21.10	ПМГР-(11,2; 19,5).10	ПМГР-21.10	ПМГВ-(11,2; 19,5).10	ПМГВ-21.10	ПМГФ-(11,2; 19,5).10	ПМГФ-21.10
	1200		2112		ПМГШ-(11,2; 21,1).12	ПМГШ-21.12	ПМГР-(11,2; 21,1).12	ПМГР-21.12	ПМГВ-(11,2; 21,1).12	ПМГВ-21.12	ПМГФ-(11,2; 21,1).12	ПМГФ-21.12

Директор	Шимановский	
Гл. инж.	Шуницкий	
Нач. отд.	Шейнич	
Гл. констр.	Киселев	
Гл. инж.	Шеверницкий	
Бригадир	Якимова	
Проверил	Белоева	
Исполнил	Баран	

1.459.3-3.2-КМ

Таблицы для выбора марок площадок по схеме №2 (окончание), по схеме №3 (начало)

Стадия	Лист	Листов
Р	7	

ГПИ Укрпроектстальконструкция

Инв. № подл. | Подпись и дата | Взам. инв. №

19883-02 22 Копировал Лоц- Формат А2

Комбинированные площадки (по схеме №3 — продолжение)

Внутр. диаметр аппарата $Д_в$, мм	Ширина площадки B, мм	Длина площадки, мм: секторной L_1	секторной L_2	прямоугольной $L_п$	Настил решетчатый штампованного типа. Марка площадки: Секторной	Прямоугольной	Настил решетчатый типа „Батайск". Марка площадки: Секторной	Прямоугольной	Настил решетчатый из просечно-вытяжной стали. Марка площадки: Секторной	Прямоугольной	Настил сплошной-рифленая сталь. Марка площадки: Секторной	Прямоугольной
8200	800	1201	1864	2100	ПМГШ-(12,0; 18,6).8	ПМГШ-21.8	ПМГР-(12,0; 18,6).8	ПМГР-21.8	ПМГВ-(12,0; 18,6).8	ПМГВ-21.8	ПМГФ-(12,0; 18,6).8	ПМГФ-21.8
	1000		2030		ПМГШ-(12,0; 20,3).10	ПМГШ-21.10	ПМГР-(12,0; 20,3).10	ПМГР-21.10	ПМГВ-(12,0; 20,3).10	ПМГВ-21.10	ПМГФ-(12,0; 20,3).10	ПМГФ-21.10
	1200		2195		ПМГШ-(12,0; 22,0).12	ПМГШ-21.12	ПМГР-(12,0; 22,0).12	ПМГР-21.12	ПМГВ-(12,0; 22,0).12	ПМГВ-21.12	ПМГФ-(12,0; 22,0).12	ПМГФ-21.12
8500	800	1367	2030	2100	ПМГШ-(13,7; 20,3).8	ПМГШ-21.8	ПМГР-(13,7; 20,3).8	ПМГР-21.8	ПМГВ-(13,7; 20,3).8	ПМГВ-21.8	ПМГФ-(13,7; 20,3).8	ПМГФ-21.8
	1000		2195		ПМГШ-(13,7; 22,0).10	ПМГШ-21.10	ПМГР-(13,7; 22,0).10	ПМГР-21.10	ПМГВ-(13,7; 22,0).10	ПМГВ-21.10	ПМГФ-(13,7; 22,0).10	ПМГФ-21.10
	1200		2361		ПМГШ-(13,7; 23,6).12	ПМГШ-21.12	ПМГР-(13,7; 23,6).12	ПМГР-21.12	ПМГВ-(13,7; 23,6).12	ПМГВ-21.12	ПМГФ-(13,7; 23,6).12	ПМГФ-21.12
8700	800	1450	2112	2100	ПМГШ-(14,5; 21,1).8	ПМГШ-21.8	ПМГР-(14,5; 21,1).8	ПМГР-21.8	ПМГВ-(14,5; 21,1).8	ПМГВ-21.8	ПМГФ-(14,5; 21,1).8	ПМГФ-21.8
	1000		2278		ПМГШ-(14,5; 22,8).10	ПМГШ-21.10	ПМГР-(14,5; 22,8).10	ПМГР-21.10	ПМГВ-(14,5; 22,8).10	ПМГВ-21.10	ПМГФ-(14,5; 22,8).10	ПМГФ-21.10
	1200		2444		ПМГШ-(14,5; 24,4).12	ПМГШ-21.12	ПМГР-(14,5; 24,4).12	ПМГР-21.12	ПМГВ-(14,5; 24,4).12	ПМГВ-21.12	ПМГФ-(14,5; 24,4).12	ПМГФ-21.12
9000	800	1201	1864	2400	ПМГШ-(12,0; 18,6).8	ПМГШ-24.8	ПМГР-(12,0; 18,6).8	ПМГР-24.8	ПМГВ-(12,0; 18,6).8	ПМГВ-24.8	ПМГФ-(12,0; 18,6).8	ПМГФ-24.8
	1000		2030		ПМГШ-(12,0; 20,3).10	ПМГШ-24.10	ПМГР-(12,0; 20,3).10	ПМГР-24.10	ПМГВ-(12,0; 20,3).10	ПМГВ-24.10	ПМГФ-(12,0; 20,3).10	ПМГФ-24.10
	1200		2195		ПМГШ-(12,0; 22,0).12	ПМГШ-24.12	ПМГР-(12,0; 22,0).12	ПМГР-24.12	ПМГВ-(12,0; 22,0).12	ПМГВ-24.12	ПМГФ-(12,0; 22,0).12	ПМГФ-24.12
9200	800	1284	1947	2400	ПМГШ-(12,8; 19,5).8	ПМГШ-24.8	ПМГР-(12,8; 19,5).8	ПМГР-24.8	ПМГВ-(12,8; 19,5).8	ПМГВ-24.8	ПМГФ-(12,8; 19,5).8	ПМГФ-24.8
	1000		2112		ПМГШ-(12,8; 21,1).10	ПМГШ-24.10	ПМГР-(12,8; 21,1).10	ПМГР-24.10	ПМГВ-(12,8; 21,1).10	ПМГВ-24.10	ПМГФ-(12,8; 21,1).10	ПМГФ-24.10
	1200		2278		ПМГШ-(12,8; 22,8).12	ПМГШ-24.12	ПМГР-(12,8; 22,8).12	ПМГР-24.12	ПМГВ-(12,8; 22,8).12	ПМГВ-24.12	ПМГФ-(12,8; 22,8).12	ПМГФ-24.12
9500	800	1450	2112	2400	ПМГШ-(14,5; 21,1).8	ПМГШ-24.8	ПМГР-(14,5; 21,1).8	ПМГР-24.8	ПМГВ-(14,5; 21,1).8	ПМГВ-24.8	ПМГФ-(14,5; 21,1).8	ПМГФ-24.8
	1000		2278		ПМГШ-(14,5; 22,8).10	ПМГШ-24.10	ПМГР-(14,5; 22,8).10	ПМГР-24.10	ПМГВ-(14,5; 22,8).10	ПМГВ-24.10	ПМГФ-(14,5; 22,8).10	ПМГФ-24.10
	1200		2444		ПМГШ-(14,5; 24,4).12	ПМГШ-24.12	ПМГР-(14,5; 24,4).12	ПМГР-24.12	ПМГВ-(14,5; 24,4).12	ПМГВ-24.12	ПМГФ-(14,5; 24,4).12	ПМГФ-24.12
9700	800	1533	2195	2400	ПМГШ-(15,3; 22,0).8	ПМГШ-24.8	ПМГР-(15,3; 22,0).8	ПМГР-24.8	ПМГВ-(15,3; 22,0).8	ПМГВ-24.8	ПМГФ-(15,3; 22,0).8	ПМГФ-24.8
	1000		2361		ПМГШ-(15,3; 23,6).10	ПМГШ-24.10	ПМГР-(15,3; 23,6).10	ПМГР-24.10	ПМГВ-(15,3; 23,6).10	ПМГВ-24.10	ПМГФ-(15,3; 23,6).10	ПМГФ-24.10
	1200		2527		ПМГШ-(15,3; 25,3).12	ПМГШ-24.12	ПМГР-(15,3; 25,3).12	ПМГР-24.12	ПМГВ-(15,3; 25,3).12	ПМГВ-24.12	ПМГФ-(15,3; 25,3).12	ПМГФ-24.12
10000	800	1615	2278	2400	ПМГШ-(16,2; 22,8).8	ПМГШ-24.8	ПМГР-(16,2; 22,8).8	ПМГР-24.8	ПМГВ-(16,2; 22,8).8	ПМГВ-24.8	ПМГФ-(16,2; 22,8).8	ПМГФ-24.8
	1000		2444		ПМГШ-(16,2; 24,4).10	ПМГШ-24.10	ПМГР-(16,2; 24,4).10	ПМГР-24.10	ПМГВ-(16,2; 24,4).10	ПМГВ-24.10	ПМГФ-(16,2; 24,4).10	ПМГФ-24.10
	1200		2610		ПМГШ-(16,2; 26,1).12	ПМГШ-24.12	ПМГР-(16,2; 26,1).12	ПМГР-24.12	ПМГВ-(16,2; 26,1).12	ПМГВ-24.12	ПМГФ-(16,2; 26,1).12	ПМГФ-24.12
10200	800	1698	2361	2400	ПМГШ-(17,0; 23,6).8	ПМГШ-24.8	ПМГР-(17,0; 23,6).8	ПМГР-24.8	ПМГВ-(17,0; 23,6).8	ПМГВ-24.8	ПМГФ-(17,0; 23,6).8	ПМГФ-24.8
	1000		2527		ПМГШ-(17,0; 25,3).10	ПМГШ-24.10	ПМГР-(17,0; 25,3).10	ПМГР-24.10	ПМГВ-(17,0; 25,3).10	ПМГВ-24.10	ПМГФ-(17,0; 25,3).10	ПМГФ-24.10
	1200		2692		ПМГШ-(17,0; 26,9).12	ПМГШ-24.12	ПМГР-(17,0; 26,9).12	ПМГР-24.12	ПМГВ-(17,0; 26,9).12	ПМГВ-24.12	ПМГФ-(17,0; 26,9).12	ПМГФ-24.12
11000	800	1450	2112	3000	ПМГШ-(14,5; 21,1).8	ПМГШ-30.8	ПМГР-(14,5; 21,1).8	ПМГР-30.8	ПМГВ-(14,5; 21,1).8	ПМГВ-30.8	ПМГФ-(14,5; 21,1).8	ПМГФ-30.8
	1000		2278		ПМГШ-(14,5; 22,8).10	ПМГШ-30.10	ПМГР-(14,5; 22,8).10	ПМГР-30.10	ПМГВ-(14,5; 22,8).10	ПМГВ-30.10	ПМГФ-(14,5; 22,8).10	ПМГФ-30.10
	1200		2444		ПМГШ-(14,5; 24,4).12	ПМГШ-30.12	ПМГР-(14,5; 24,4).12	ПМГР-30.12	ПМГВ-(14,5; 24,4).12	ПМГВ-30.12	ПМГФ-(14,5; 24,4).12	ПМГФ-30.12
11200	800	1533	2195	3000	ПМГШ-(15,3; 22,0).8	ПМГШ-30.8	ПМГР-(15,3; 22,0).8	ПМГР-30.8	ПМГВ-(15,3; 22,0).8	ПМГВ-30.8	ПМГФ-(15,3; 22,0).8	ПМГФ-30.8
	1000		2361		ПМГШ-(15,3; 23,6).10	ПМГШ-30.10	ПМГР-(15,3; 23,6).10	ПМГР-30.10	ПМГВ-(15,3; 23,6).10	ПМГВ-30.10	ПМГФ-(15,3; 23,6).10	ПМГФ-30.10
	1200		2527		ПМГШ-(15,3; 25,3).12	ПМГШ-30.12	ПМГР-(15,3; 25,3).12	ПМГР-30.12	ПМГВ-(15,3; 25,3).12	ПМГВ-30.12	ПМГФ-(15,3; 25,3).12	ПМГФ-30.12
12000	800	1864	2527	3000	ПМГШ-(18,6; 25,3).8	ПМГШ-30.8	ПМГР-(18,6; 25,3).8	ПМГР-30.8	ПМГВ-(18,6; 25,3).8	ПМГВ-30.8	ПМГФ-(18,6; 25,3).8	ПМГФ-30.8
	1000	1781	2610		ПМГШ-(17,8; 26,1).10	ПМГШ-30.10	ПМГР-(17,8; 26,1).10	ПМГР-30.10	ПМГВ-(17,8; 26,1).10	ПМГВ-30.10	ПМГФ-(17,8; 26,1).10	ПМГФ-30.10
	1200		2775		ПМГШ-(17,8; 27,8).12	ПМГШ-30.12	ПМГР-(17,8; 27,8).12	ПМГР-30.12	ПМГВ-(17,8; 27,8).12	ПМГВ-30.12	ПМГФ-(17,8; 27,8).12	ПМГФ-30.12
12200	800	1367	2030	3600	ПМГШ-(13,7; 20,3).8	ПМГШ-36.8	ПМГР-(13,7; 20,3).8	ПМГР-36.8	ПМГВ-(13,7; 20,3).8	ПМГВ-36.8	ПМГФ-(13,7; 20,3).8	ПМГФ-36.8
	1000		2195		ПМГШ-(13,7; 22,0).10	ПМГШ-36.10	ПМГР-(13,7; 22,0).10	ПМГР-36.10	ПМГВ-(13,7; 22,0).10	ПМГВ-36.10	ПМГФ-(13,7; 22,0).10	ПМГФ-36.10
	1200		2361		ПМГШ-(13,7; 23,6).12	ПМГШ-36.12	ПМГР-(13,7; 23,6).12	ПМГР-36.12	ПМГВ-(13,7; 23,6).12	ПМГВ-36.12	ПМГФ-(13,7; 23,6).12	ПМГФ-36.12
14000	800	2030	2692	3600	ПМГШ-(20,3; 26,9).8	ПМГШ-36.8	ПМГР-(20,3; 26,9).8	ПМГР-36.8	ПМГВ-(20,3; 26,9).8	ПМГВ-36.8	ПМГФ-(20,3; 26,9).8	ПМГФ-36.8
	1000		2858		ПМГШ-(20,3; 28,6).10	ПМГШ-36.10	ПМГР-(20,3; 28,6).10	ПМГР-36.10	ПМГВ-(20,3; 28,6).10	ПМГВ-36.10	ПМГФ-(20,3; 28,6).10	ПМГФ-36.10
	1200		3024		ПМГШ-(20,3; 30,2).12	ПМГШ-36.12	ПМГР-(20,3; 30,2).12	ПМГР-36.12	ПМГВ-(20,3; 30,2).12	ПМГВ-36.12	ПМГФ-(20,3; 30,2).12	ПМГФ-36.12

1. Схемы расположения площадок на листе 4.1.
2. Конструкции секторных площадок на листах 25...44.
3. Конструкции прямоугольных площадок $B = 800$ мм, $B = 1000$ мм по серии 1.450.3-3.
4. Конструкции прямоугольных площадок $B = 1200$ мм на листах 45...49.

Директор	Шимановский	
Гл. инж. пр.	Шумицкий	
Нач. отд.	Шейнич	
Гл. констр.	Киселев	
Гл. инж. пр.	Шоворницкий	
Бригадир	Якимова	
Проверил	Беляева	
Исполнил	Баран	

1.459.3-3.2-КМ

Таблица для выбора марок площадок по схеме №3 (продолжение).

Стадия	Лист	Листов
Р	8	

ГПИ УКРПРОЕКТСТАЛЬКОНСТРУКЦИЯ

Инв. № подл. | Подпись и дата | Взам. инв. №

19883-02 23 Копировал Фиш Формат №2

Комбинированные площадки (по схеме №3 – окончание)

Внутр. диаметр аппарата Дв, мм	Ширина площадки В, мм	Длина площадки мм: Секторный L_1	Секторный L_2	Прямоугольный $L_п$	Настил решетчатый штампованного типа: Марка площадки — Секторной	Прямоугольной	Настил решетчатый типа «Батайск»: Марка площадки — Секторной	Прямоугольной	Настил решетчатый из просечно-вытяжной стали: Марка площадки — Секторной	Прямоугольной	Настил сплошной – рифленая сталь: Марка площадки — Секторной	Прямоугольной
14200	800	2112	2775	3600	ПМГШ-(21,1; 27,8).8	ПМГШ-36.8	ПМГР-(21,1; 27,8).8	ПМГР-36.8	ПМГВ-(21,1; 27,8).8	ПМГВ-36.8	ПМГФ-(21,1; 27,8).8	ПМГФ-36.8
	1000		2941		ПМГШ-(21,1; 29,4).10	ПМГШ-36.10	ПМГР-(21,1; 29,4).10	ПМГР-36.10	ПМГВ-(21,1; 29,4).10	ПМГВ-36.10	ПМГФ-(21,1; 29,4)-10	ПМГФ-36,10
	1200		3107		ПМГШ-(21,1; 31,1).12	ПМГШ-36.12	ПМГР-(21,1; 31,1).12	ПМГР-36.12	ПМГВ-(21,1; 31,1).12	ПМГВ-36.12	ПМГФ-(21,1; 31,1)-12	ПМГФ-36,12
16000	800	2775	3438	3600	ПМГШ-(27,8; 34,4).8	ПМГШ-36.8	ПМГР-(27,8; 34,4).8	ПМГР-36.8	ПМГВ-(27,8; 34,4).8	ПМГВ-36.8	ПМГФ-(27,8; 34,4)-8	ПМГФ-36.8
	1000		3604		ПМГШ-(27,8; 36,0).10	ПМГШ-36.10	ПМГР-(27,8; 36,0).10	ПМГР-36.10	ПМГВ-(27,8; 36,0).10	ПМГВ-36.10	ПМГФ-(27,8; 36,0)-10	ПМГФ-36.10
	1200		3769		ПМГШ-(27,8; 37,7).12	ПМГШ-36.12	ПМГР-(27,8; 37,7).12	ПМГР-36.12	ПМГВ-(27,8; 37,7).12	ПМГВ-36.12	ПМГФ-(27,8; 37,7)-12	ПМГФ-36.12
16200	800	2858	3521	3600	ПМГШ-(28,6; 35,2).8	ПМГШ-36.8	ПМГР-(28,6; 35,2).8	ПМГР-36.8	ПМГВ-(28,6; 35,2).8	ПМГВ-36.8	ПМГФ-(28,6; 35,2)-8	ПМГФ-36.8
	1000		3686		ПМГШ-(28,6; 36,9).10	ПМГШ-36.10	ПМГР-(28,6; 36,9).10	ПМГР-36.10	ПМГВ-(28,6; 36,9).10	ПМГВ-36.10	ПМГФ-(28,6; 36,9)-10	ПМГФ-36.10
	1200	2278	3272	4200	ПМГШ-(22,8; 32,7).12	ПМГШ-42.10	ПМГР-(22,8; 32,7).12	ПМГР-42.12	ПМГВ-(22,8; 32,7).12	ПМГВ-42.12	ПМГФ-(22,8; 32,7)-12	ПМГФ-42.12
18000	800	2444	3107	4800	ПМГШ-(24,4; 31,1).8	ПМГШ-48.8	ПМГР-(24,4; 31,1).8	ПМГР-48.8	ПМГВ-(24,4; 31,1).8	ПМГВ-48.8	ПМГФ(24,4; 31,1)-8	ПМГФ-48,8
	1000		3272		ПМГШ-(24,4; 32,7).10	ПМГШ-48.10	ПМГР-(24,4; 32,7).10	ПМГР-48.10	ПМГВ-(24,4; 32,7).10	ПМГВ-48.10	ПМГФ-(24,4; 32,7)-10	ПМГФ-48.10
	1200		3438		ПМГШ-(24,4; 34,4).12	ПМГШ-48.12	ПМГР-(24,4; 34,4).12	ПМГР-48.12	ПМГВ-(24,4; 34,4)-12	ПМГВ-48.12	ПМГФ-(24,4; 34,4) 12	ПМГФ-48.12
18200	800	2527	3189	4800	ПМГШ-(25,3; 31,9).8	ПМГШ-48.8	ПМГР-(25,3; 31,9).8	ПМГР-48.8	ПМГВ-(25,3; 31,9).8	ПМГВ-48.8	ПМГФ-(25,3; 31,9)-8	ПМГФ-48,8
	1000		3355		ПМГШ-(25,3; 33,6).10	ПМГШ-48.10	ПМГР-(25,3; 33,6).10	ПМГР-48.10	ПМГВ-(25,3; 33,6).10	ПМГВ-48.10	ПМГФ-(2 53; 33,6).10	ПМГФ-48.10
	1200		3521		ПМГШ-(25,3; 35,2).12	ПМГШ-48.12	ПМГР-(25,3; 35,2).12	ПМГР-48.12	ПМГВ-(25,3; 35,2).12	ПМГВ-48.12	ПМГФ-(25,3; 35,2)-12	ПМГФ-48.12
20000	800	2692	3355	5400	ПМГШ-(26,9; 33,6).8	ПМГШ-54.8	ПМГР-(26,9; 33,6).8	ПМГР-54.8	ПМГВ-(26,9; 33,6).8	ПМГВ-54.8	ПМГФ-(26,9; 33,6)-8	ПМГФ-54.8
	1000		3521		ПМГШ-(26,9; 35,2).10	ПМГШ-54.10	ПМГР-(26,9; 35,2).10	ПМГР-54.10	ПМГВ-(26,9; 35,2).10	ПМГВ-54.10	ПМГФ-(26,9; 35,2)-10	ПМГФ-54.10
	1200		3687		ПМГШ-(26,9; 36,9).12	ПМГШ-54.12	ПМГР-(26,9; 36,9).12	ПМГР-54.12	ПМГВ-(26,9; 36,9)-12	ПМГВ-54.12	ПМГФ-(26,9; 36,9)-12	ПМГФ-54.12
20200	800	2775	3438	5400	ПМГШ-(27,8; 34,4).8	ПМГШ-54.8	ПМГР-(27,8; 34,4).8	ПМГР-54.8	ПМГВ-(27,8; 34,4).8	ПМГВ-54.8	ПМГФ-(27,8; 34,4)-8	ПМГФ-54.8
	1000		3604		ПМГШ-(27,8; 36,0).10	ПМГШ-54.10	ПМГР-(27,8; 36,0).10	ПМГР-54.10	ПМГВ-(27,8; 36,0).10	ПМГВ-54.10	ПМГФ-(27,8; 36,0)-10	ПМГФ-54.10
	1200		3769		ПМГШ-(27,8; 37,7).12	ПМГШ-54.12	ПМГР-(21,8; 37,7).12	ПМГР-54.12	ПМГВ-(27,8; 37,7)-12	ПМГВ-54.12	ПМГФ-(27,8; 37,7)-12	ПМГФ-54.12

Комбинированные площадки (по схеме №4 – начало)

Внутр. диаметр аппарата Дв, мм	Ширина площадки В х 2, мм	Длина площадки мм: Секторный L_1	Секторный L_2	Секторный L_3	Прямоугольный $L_п$	Настил решетчатый штампованного типа: Марка площадки — Секторной — Внутренней	Наружной	Прямоугольной — Внутренней наружной	Настил решетчатый типа «Батайск»: Марка площадки — Секторной — Внутренней	Наружной	Прямоугольной — Внутренней наружной	Настил решетчатый из просечно-вытяжной стали: Марка площадки — Секторной — Внутренней	Наружной	Прямоугольной — Внутренней наружной	Настил сплошной – рифленая сталь: Марка площадки — Секторной — Внутренней	Наружной	Прямоугольной — Внутренней наружной
4600	1600	373	1636	1698	1500	ПМГШ-(37; 10,4)-8	ПМГШ-(10,4; 17,0).8	ПМГШ-15.8	ПМГР-(3,7; 10,4).8	ПМГР-(10,4; 17,0).8	ПМГР-15.8	ПМГВ-(3,7; 10,4)-8	ПМГВ-(10,4; 17,0).8	ПМГВ-15.8	ПМГФ-(3,7; 10,4)-8	ПМГФ-(10,4; 17,0)-8	ПМГФ-15.8
	2000		1201	2030		ПМГШ-(3,7; 12,0)-10	ПМГШ-(12,0; 20,3)-10	ПМГШ-15.10	ПМГР-(3,7; 12,0)-10	ПМГР-(12,0; 20,3).10	ПМГР-15.10	ПМГВ-(3,7; 12,0)-10	ПМГВ-(12,0; 20,3).10	ПМГВ-15.10	ПМГФ-(3,7; 12,0)-10	ПМГФ-(12,0; 20,3) 10	ПМГФ-15.10
	2400		1367	2361		ПМГШ-(3,7; 13,7)-12	ПМГШ-(13,7; 23,6)-12	ПМГШ-15.12	ПМГР-(3,7; 13,7)-12	ПМГР-(13,7; 23,6).12	ПМГР-15.12	ПМГВ-(3,7; 13,7).12	ПМГВ-(13,7; 23,6).12	ПМГВ-15.12	ПМГФ(3,7; 13,7) 12	ПМГФ-(13,7; 23,6)-12	ПМГФ-15,12
4800	1600	456	1118	1781	1500	ПМГШ-(4,6; 11,2).8	ПМГШ-(11,2; 17,8).8	ПМГШ-15.8	ПМГР-(4,6; 11,2).8	ПМГР-(11,2; 17,8).8	ПМГР-15.8	ПМГВ-(4,6; 11,2).8	ПМГВ-(11,2; 17,8).8	ПМГВ-15.8	ПМГФ-(4,6; 11,2).8	ПМГФ-(11,2; 17,8)-8	ПМГФ-15.8
	2000		1284	2112		ПМГШ-(4,6; 12,8).10	ПМГШ-(12,8; 21,1).10	ПМГШ-15.10	ПМГР-(4,6; 12,8).10	ПМГР-(12,8; 21,1).10	ПМГР-15.10	ПМГВ-(4,6; 12,8).10	ПМГВ-(12,8; 21,1)-10	ПМГВ-15.10	ПМГФ-(4,6; 12,8).10	ПМГФ-(12,8; 21,1) 10	ПМГФ-15,10
	2400		1450	2444		ПМГШ-(4,6; 14,5).12	ПМГШ-(14,5; 24,4).12	ПМГШ-15.12	ПМГР-(4,6; 14,5)-12	ПМГР-(14,5; 24,4)-12	ПМГР-15.12	ПМГВ-(4,6; 14,5).12	ПМГВ-(14,5; 24,4) 12	ПМГВ-15.12	ПМГФ-(4,6; 14,5)-12	ПМГФ-(14,5; 24,4)-12	ПМГФ-15.12
5000	1600	538	1201	1864	1500	ПМГШ-(5,4; 12,0).8	ПМГШ-(12,0; 18,6).8	ПМГШ-15.8	ПМГР-(5,4; 12,0).8	ПМГР-(12,0; 18,6).8	ПМГР-15.8	ПМГВ-(5,4; 12,0).8	ПМГВ-(12,0; 18,6).8	ПМГВ-15.8	ПМГФ-(5,4; 12,0).8	ПМГФ-(12,0; 18,6) 8	ПМГФ-15.8
	2000		1367	2185		ПМГШ-(5,4; 13,7).10	ПМГШ-(13,7; 22,0).10	ПМГШ-15.10	ПМГР-(5,4; 13,7).10	ПМГР-(13,7; 22,0).10	ПМГР-15.10	ПМГВ-(5,4; 13,7).10	ПМГВ-(13,7; 22,0)-10	ПМГВ-15.10	ПМГФ-(5,4; 13,7).10	ПМГФ-(13,7; 22,0)-10	ПМГФ-15.10
	2400		1533	2527		ПМГШ-(5,4; 15,3).12	ПМГШ-(15,3; 25,3)-12	ПМГШ-15.12	ПМГР-(5,4; 15,3)-12	ПМГР-(15,3; 25,3).12	ПМГР-15.12	ПМГВ-(5,4; 15,3)-12	ПМГВ-(15,3; 25,3)-12	ПМГВ-15.12	ПМГФ-(5,4; 15,3)-12	ПМГФ-(15,3; 25,3)-12	ПМГФ-15.12
5200	1600	621	1284	1947	1500	ПМГШ-(6,2; 12,8).8	ПМГШ-(12,8; 19,5).8	ПМГШ-15.8	ПМГР-(6,2; 12,8).8	ПМГР-(12,8; 19,5).8	ПМГР-15.8	ПМГВ-(6,2; 12,8).8	ПМГВ-(12,8; 19,5)-8	ПМГВ-15.8	ПМГФ-(6,2; 12,8).8	ПМГФ-(12,8; 19,5).8	ПМГФ-15.8
	2000		1450	2278		ПМГШ-(6,2; 14,5).10	ПМГШ-(14,5; 22,8).10	ПМГШ-15.10	ПМГР-(6,2; 14,5).10	ПМГР-(14,5; 22,8).10	ПМГР-15.10	ПМГВ-(6,2; 14,5).10	ПМГВ-(14,5; 22,8)-10	ПМГВ-15.10	ПМГФ-(6,2; 14,5)-10	ПМГФ-(14,5; 22,8).10	ПМГФ-15.10
	2400		1615	2610		ПМГШ-(6,2; 16,2).12	ПМГШ-(16,1; 26,1).12	ПМГШ-15.12	ПМГР-(6,2; 16,2).12	ПМГР-(16,1; 26,1).12	ПМГР-15.12	ПМГВ-(6,2; 16,2).12	ПМГВ-(16,1; 26,1).12	ПМГВ-15.12	ПМГФ-(6,2; 16,2).12	ПМГФ-(16,1; 26,1) 12	ПМГФ-15.12
5600	1600	456	1118	1781	1800	ПМГШ-(4,6; 11,2).8	ПМГШ-(11,2; 17,8).8	ПМГШ-18.8	ПМГР-(4,6; 11,2).8	ПМГР-(11,2; 17,8).8	ПМГР-18.8	ПМГВ-(4,6; 11,2).8	ПМГВ-(11,2; 17,8).8	ПМГВ-18.8	ПМГФ-(4,6; 11,2).8	ПМГФ-(11,2; 17,8)-8	ПМГФ-18.8
	2000		1284	2112		ПМГШ-(4,6; 12,8).10	ПМГШ-(12,8; 21,1).10	ПМГШ-18.10	ПМГР-(4,6; 12,8).10	ПМГР-(12,8; 21,1).10	ПМГР-18.10	ПМГВ-(4,6; 12,8).10	ПМГВ-(12,8; 21,1)-10	ПМГВ-18.10	ПМГФ-(4,6; 12,8).10	ПМГФ-(12,8; 21,1) 10	ПМГФ-18.10
	2400		1450	2444		ПМГШ-(4,6; 14,5).10	ПМГШ-(14,5; 24,4).12	ПМГШ-18.12	ПМГР-(4,6; 14,5).12	ПМГР-(14,5; 24,4).12	ПМГР-18.12	ПМГВ-(4,6; 14,5).12	ПМГВ-(14,5; 24,4)-12	ПМГВ-18.12	ПМГФ-(4,6; 14,5).12	ПМГФ-(14,5; 24,4)-12	ПМГФ-18.12

Инв. № подл. | Подпись и дата | Взам. инв. №

Директор	Шиманский	
Гл. инж. отд.	Шейнин	
Гл. констр.	Кучелев	
Гл. инж. пр.	Шеверницкая	
Руководитель	Ванюва	
Проверил	Белоева	
Исполнил	Боран	

1.459.3-3.2-КМ

Таблицы для выбора марок площадок по схеме №3 (окончание) и по схеме №4 (начало)

Стадия	Лист	Листов
Р	9	

ГПИ Монтажспецконструкция

Копировал Инв. № 9823-02 24 Формат А3

Комбинированные площадки (по схеме №4 — продолжение)

Внутр. диаметр аппарата Дв, мм	Ширина площадки В×в, мм	Длина площадки, мм: Секторной L_1	L_2	L_3	Прямоугольной $L_п$	Настил решетчатый штампованного типа: Марка площадки: Секторной — Внутренней	Наружной	Прямоугольной — Внутренней=Наружной	Настил решетчатый типа „Ботайск": Марка площадки: Секторной — Внутренней	Наружной	Прямоугольной — Внутренней=Наружной	Настил решетчатый из просечно-вытяжной стали: Марка площадки: Секторной — Внутренней	Наружной	Прямоугольной — Внутренней=Наружной	Настил сплошной — рифленая сталь: Марка площадки: Секторной — Внутренней	Наружной	Прямоугольной — Внутренней=Наружной
5800	1600	538	1201	1864	1800	ПМГШ-(5,4; 12,0).8	ПМГШ-(12,0; 18,6).8	ПМГШ-18.8	ПМГР-(5,4; 12,0)·8	ПМГР-(12,0; 18,6)·8	ПМГР-18.8	ПМГВ-(5,4; 12,0).8	ПМГВ-(12,0; 18,6)·8	ПМГВ-18.8	ПМГФ-(5,4; 12,0).8	ПМГФ-(12,0; 18,6).8	ПМГФ-18.8
	2000		1367	2195		ПМГШ-(5,4; 13,7).10	ПМГШ-(13,7; 22,0).10	ПМГШ-18.10	ПМГР-(5,4; 13,7)·10	ПМГР-(13,7; 22,0)·10	ПМГР-18.10	ПМГВ-(5,4; 13,7).10	ПМГВ-(13,7; 22,0).10	ПМГВ-18.10	ПМГФ-(5,4; 13,7).10	ПМГФ-(13,7; 22,0).10	ПМГФ-18.10
	2400		1533	2527		ПМГШ-(5,4; 15,3).12	ПМГШ-(15,3; 25,3).12	ПМГШ-18.12	ПМГР-(5,4; 15,3)·12	ПМГР-(15,3; 25,3)·12	ПМГР-18.12	ПМГВ-(5,4; 15,3).12	ПМГВ-(15,3; 25,3).12	ПМГВ-18.12	ПМГФ-(5,4; 15,3).12	ПМГФ-(15,3; 25,3).12	ПМГФ-18.12
6000	1600	621	1284	1947	1800	ПМГШ-(6,2; 12,8).8	ПМГШ-(12,8; 19,5).8	ПМГШ-18.8	ПМГР-(6,2; 12,8)·8	ПМГР-(12,8; 19,5).8	ПМГР-18.8	ПМГВ-(6,2; 12,8).8	ПМГВ-(12,8; 19,5).8	ПМГВ-18.8	ПМГФ-(6,2; 12,8).8	ПМГФ-(12,8; 19,5).8	ПМГФ-18.8
	2000		1450	2278		ПМГШ-(6,2; 14,5).10	ПМГШ-(14,5; 22,8).10	ПМГШ-18.10	ПМГР-(6,2; 14,5)·10	ПМГР-(14,5; 22,8)·10	ПМГР-18.10	ПМГВ-(6,2; 14,5).10	ПМГВ-(14,5; 22,8).10	ПМГВ-18.10	ПМГФ-(6,2; 14,5).10	ПМГФ-(14,5; 22,8).10	ПМГФ-18.10
	2400		1615	2610		ПМГШ-(6,2; 16,2).12	ПМГШ-(16,2; 26,1).12	ПМГШ-18.12	ПМГР-(6,2; 16,2)·12	ПМГР-(16,2; 26,1)·12	ПМГР-18.12	ПМГВ-(6,2; 16,2).12	ПМГВ-(16,2; 26,1).12	ПМГВ-18.12	ПМГФ-(6,2; 16,2).12	ПМГФ-(16,2; 26,1).12	ПМГФ-18.12
6200	1600	704	1367	2030	1800	ПМГШ-(7,0; 13,7).8	ПМГШ-(13,7; 20,3).8	ПМГШ-18.8	ПМГР-(7,0; 13,7)·8	ПМГР-(13,7; 20,3).8	ПМГР-18.8	ПМГВ-(7,0; 13,7).8	ПМГВ-(13,7; 20,3).8	ПМГВ-18.8	ПМГФ-(7,0; 13,7).8	ПМГФ-(13,7; 20,3).8	ПМГФ-18.8
	2000		1533	2361		ПМГШ-(7,0; 15,3).10	ПМГШ-(15,3; 23,6).10	ПМГШ-18.10	ПМГР-(7,0; 15,3)·10	ПМГР-(15,3; 23,6)·10	ПМГР-18.10	ПМГВ-(7,0; 15,3).10	ПМГВ-(15,3; 23,6).10	ПМГВ-18.10	ПМГФ-(7,0; 15,3).10	ПМГФ-(15,3; 23,6).10	ПМГФ-18.10
	2400		1698	2692		ПМГШ-(7,0; 17,0).12	ПМГШ-(17,0; 26,9).12	ПМГШ-18.12	ПМГР-(7,0; 17,0)·12	ПМГР-(17,0; 26,9)·12	ПМГР-18.12	ПМГВ-(7,0; 17,0).12	ПМГВ-(17,0; 26,9).12	ПМГВ-18.12	ПМГФ-(7,0; 17,0).12	ПМГФ-(17,0; 26,9).12	ПМГФ-18.12
6400	1600	787	1450	2112	1800	ПМГШ-(7,9; 14,5).8	ПМГШ-(14,5; 21,1).8	ПМГШ-18.8	ПМГР-(7,9; 14,5)·8	ПМГР-(14,5; 21,1)·8	ПМГР-18.8	ПМГВ-(7,9; 14,5).8	ПМГВ-(14,5; 21,1).8	ПМГВ-18.8	ПМГФ-(7,9; 14,5).8	ПМГФ-(14,5; 21,1).8	ПМГФ-18.8
	2000		1615	2444		ПМГШ-(7,9; 16,2).10	ПМГШ-(16,2; 24,4).10	ПМГШ-18.10	ПМГР-(7,9; 16,2)·10	ПМГР-(16,2; 24,4)·10	ПМГР-18.10	ПМГВ-(7,9; 16,2).10	ПМГВ-(16,2; 24,4).10	ПМГВ-18.10	ПМГФ-(7,9; 16,2).10	ПМГФ-(16,2; 24,4).10	ПМГФ-18.10
	2400		1781	2775		ПМГШ-(7,9; 17,8).12	ПМГШ-(17,8; 27,8).12	ПМГШ-18.12	ПМГР-(7,9; 17,8)·12	ПМГР-(17,8; 27,8)·12	ПМГР-18.12	ПМГВ-(7,9; 17,8).12	ПМГВ-(17,8; 27,8).12	ПМГВ-18.12	ПМГФ-(7,9; 17,8).12	ПМГФ-(17,8; 27,8).12	ПМГФ-18.12
6600	1600	870	1533	2195	1800	ПМГШ-(8,7; 15,3).8	ПМГШ-(15,3; 22,0).8	ПМГШ-18.8	ПМГР-(8,7; 15,3)·8	ПМГР-(15,3; 22,0)·8	ПМГР-18.8	ПМГВ-(8,7; 15,3).8	ПМГВ-(15,3; 22,0)·8	ПМГВ-18.8	ПМГФ-(8,7; 15,3).8	ПМГФ-(15,3; 22,0).8	ПМГФ-18.8
	2000		1698	2527		ПМГШ-(8,7; 17,0).10	ПМГШ-(17,0; 25,3).10	ПМГШ-18.10	ПМГР-(8,7; 17,0)·10	ПМГР-(17,0; 25,3)·10	ПМГР-18.10	ПМГВ-(8,7; 17,0).10	ПМГВ-(17,0; 25,3).10	ПМГВ-18.10	ПМГФ-(8,7; 17,0).10	ПМГФ-(17,0; 25,3).10	ПМГФ-18.10
	2400		1864	2858		ПМГШ-(8,7; 18,6).12	ПМГШ-(18,6; 28,6).12	ПМГШ-18.12	ПМГР-(8,7; 18,6)·12	ПМГР-(18,6; 28,6)·12	ПМГР-18.12	ПМГВ-(8,7; 18,6).12	ПМГВ-(18,6; 28,6).12	ПМГВ-18.12	ПМГФ-(8,7; 18,6).12	ПМГФ-(18,6; 28,6).12	ПМГФ-18.12
7000	1600	787	1450	2112	2100	ПМГШ-(7,9; 14,5).8	ПМГШ-(14,5; 21,1).8	ПМГШ-21.8	ПМГР-(7,9; 14,5)·8	ПМГР-(14,5; 21,1)·8	ПМГР-21.8	ПМГВ-(7,9; 14,5).8	ПМГВ-(14,5; 21,1).8	ПМГВ-21.8	ПМГФ-(7,9; 14,5).8	ПМГФ-(14,5; 21,1).8	ПМГФ-21.8
	2000	704	1533	2361		ПМГШ-(7,0; 15,3).10	ПМГШ-(15,3; 23,6).10	ПМГШ-21.10	ПМГР-(7,0; 15,3)·10	ПМГР-(15,3; 23,6)·10	ПМГР-21.10	ПМГВ-(7,0; 15,3).10	ПМГВ-(15,3; 23,6).10	ПМГВ-21.10	ПМГФ-(7,0; 15,3).10	ПМГФ-(15,3; 23,6).10	ПМГФ-21.10
	2400		1698	2692		ПМГШ-(7,0; 17,0).12	ПМГШ-(17,0; 26,9).12	ПМГШ-21.12	ПМГР-(7,0; 17,0)·12	ПМГР-(17,0; 26,9)·12	ПМГР-21.12	ПМГВ-(7,0; 17,0).12	ПМГВ-(17,0; 26,9).12	ПМГВ-21.12	ПМГФ-(7,0; 17,0).12	ПМГФ-(17,0; 26,9).12	ПМГФ-21.12
7200	1600	787	1450	2112	2100	ПМГШ-(7,9; 14,5).8	ПМГШ-(14,5; 21,1).8	ПМГШ-21.8	ПМГР-(7,9; 14,5)·8	ПМГР-(14,5; 21,1)·8	ПМГР-21.8	ПМГВ-(7,9; 14,5).8	ПМГВ-(14,5; 21,1)·8	ПМГВ-21.8	ПМГФ-(7,9; 14,5).8	ПМГФ-(14,5; 21,1).8	ПМГФ-21.8
	2000		1615	2444		ПМГШ-(7,9; 16,2).10	ПМГШ-(16,2; 24,4).10	ПМГШ-21.10	ПМГР-(7,9; 16,2)·10	ПМГР-(16,2; 24,4).10	ПМГР-21.10	ПМГВ-(7,9; 16,2).10	ПМГВ-(16,2; 24,4).10	ПМГВ-21.10	ПМГФ-(7,9; 16,2).10	ПМГФ-(16,2; 24,4).10	ПМГФ-21.10
	2400		1781	2775		ПМГШ-(7,9; 17,8).12	ПМГШ-(17,8; 27,8).12	ПМГШ-21.12	ПМГР-(7,9; 17,8).12	ПМГР-(17,8; 27,8).12	ПМГР-21.12	ПМГВ-(7,9; 17,8).12	ПМГВ-(17,8; 27,8).12	ПМГВ-21.12	ПМГФ-(7,9; 17,8).12	ПМГФ-(17,8; 27,8).12	ПМГФ-21.12
7500	1600	953	1615	2278	2100	ПМГШ-(9,5; 16,2).8	ПМГШ-(16,2; 22,8).8	ПМГШ-21.8	ПМГР-(9,5; 16,2).8	ПМГР-(16,2; 22,8).8	ПМГР-21.8	ПМГВ-(9,5; 16,2).8	ПМГВ-(16,2; 22,8).8	ПМГВ-21.8	ПМГФ-(9,5; 16,2)·8	ПМГФ-(16,2; 22,8).8	ПМГФ-21.8
	2000		1781	2610		ПМГШ-(9,5; 17,8).10	ПМГШ-(17,8; 26,1).10	ПМГШ-21.10	ПМГР-(9,5; 17,8).10	ПМГР-(17,8; 26,1).10	ПМГР-21.10	ПМГВ-(9,5; 17,8).10	ПМГВ-(17,8; 26,1).10	ПМГВ-21.10	ПМГФ-(9,5; 17,8).10	ПМГФ-(17,8; 26,1).10	ПМГФ-21.10
	2400		1947	2941		ПМГШ-(9,5; 19,5).12	ПМГШ-(19,5; 29,4).12	ПМГШ-21.12	ПМГР-(9,5; 19,5).12	ПМГР-(19,5; 29,4).12	ПМГР-21.12	ПМГВ-(9,5; 19,5).12	ПМГВ-(19,5; 29,4).12	ПМГВ-21.12	ПМГФ-(9,5; 19,5).12	ПМГФ-(19,5; 29,4).12	ПМГФ-21.12
7700	1600	1036	1698	2361	2100	ПМГШ-(10,4; 17,0).8	ПМГШ-(17,0; 23,6).8	ПМГШ-21.8	ПМГР-(10,4; 17,0)·8	ПМГР-(17,0; 23,6)·8	ПМГР-21.8	ПМГВ-(10,4; 17,0).8	ПМГВ-(17,0; 23,6).8	ПМГВ-21.8	ПМГФ-(10,4; 17,0).8	ПМГФ-(17,0; 23,6).8	ПМГФ-21.8
	2000		1864	2692		ПМГШ-(10,4; 18,6).10	ПМГШ-(18,6; 26,9).10	ПМГШ-21.10	ПМГР-(10,4; 18,6)·10	ПМГР-(18,6; 26,9)·10	ПМГР-21.10	ПМГВ-(10,4; 18,6).10	ПМГВ-(18,6; 26,9).10	ПМГВ-21.10	ПМГФ-(10,4; 18,6).10	ПМГФ-(18,6; 26,9).10	ПМГФ-21.10
	2400		2030	3024		ПМГШ-(10,4; 20,3).12	ПМГШ-(20,3; 30,2).12	ПМГШ-21.12	ПМГР-(10,4; 20,3).12	ПМГР-(20,3; 30,2).12	ПМГР-21.12	ПМГВ-(10,4; 20,3).12	ПМГВ-(20,3; 30,2).12	ПМГВ-21.12	ПМГФ-(10,4; 20,3).12	ПМГФ-(20,3; 30,2).12	ПМГФ-21.12
8000	1600	1118	1781	2444	2100	ПМГШ-(11,2; 17,8).8	ПМГШ-(17,8; 24,4).8	ПМГШ-21.8	ПМГР-(11,2; 17,8).8	ПМГР-(17,8; 24,4).8	ПМГР-21.8	ПМГВ-(11,2; 17,8).8	ПМГВ-(17,8; 24,4).8	ПМГВ-21.8	ПМГФ-(11,2; 17,8).8	ПМГФ-(17,8; 24,4).8	ПМГФ-21.8
	2000		1947	2775		ПМГШ-(11,2; 19,5).10	ПМГШ-(19,5; 27,8).10	ПМГШ-21.10	ПМГР-(11,2; 19,5).10	ПМГР-(19,5; 27,8).10	ПМГР-21.10	ПМГВ-(11,2; 19,5).10	ПМГВ-(19,5; 27,8).10	ПМГВ-21.10	ПМГФ-(11,2; 19,5).10	ПМГФ-(19,5; 27,8).10	ПМГФ-21.10
	2400		2112	3107		ПМГШ-(11,2; 21,1).12	ПМГШ-(21,1; 31,1).12	ПМГШ-21.12	ПМГР-(11,2; 21,1).12	ПМГР-(21,1; 31,1).12	ПМГР-21.12	ПМГВ-(11,2; 21,1).12	ПМГВ-(21,1; 31,1).12	ПМГВ-21.12	ПМГФ-(11,2; 21,1).12	ПМГФ-(21,1; 31,1).12	ПМГФ-21.12
8200	1600	1201	1864	2527	2100	ПМГШ-(12,0; 18,6).8	ПМГШ-(18,6; 25,3).8	ПМГШ-21.8	ПМГР-(12,0; 18,6).8	ПМГР-(18,6; 25,3).8	ПМГР-21.8	ПМГВ-(12,0; 18,6).8	ПМГВ-(18,6; 25,3).8	ПМГВ-21.8	ПМГФ-(12,0; 18,6).8	ПМГФ-(18,6; 25,3).8	ПМГФ-21.8
	2000		2030	2858		ПМГШ-(12,0; 20,3).10	ПМГШ-(20,3; 28,6).10	ПМГШ-21.10	ПМГР-(12,0; 20,3).10	ПМГР-(20,3; 28,6).10	ПМГР-21.10	ПМГВ-(12,0; 20,3).10	ПМГВ-(20,3; 28,6).10	ПМГВ-21.10	ПМГФ-(12,0; 20,3).10	ПМГФ-(20,3; 28,6).10	ПМГФ-21.10
	2400		2195	3189		ПМГШ-(12,0; 22,0).12	ПМГШ-(22,0; 31,9).12	ПМГШ-21.12	ПМГР-(12,0; 22,0).12	ПМГР-(22,0; 31,9).12	ПМГР-21.12	ПМГВ-(12,0; 22,0).12	ПМГВ-(22,0; 31,9).12	ПМГВ-21.12	ПМГФ-(12,0; 22,0).12	ПМГФ-(22,0; 31,9).12	ПМГФ-21.12
8500	1600	1367	2030	2692	2100	ПМГШ-(13,7; 20,3).8	ПМГШ-(20,3; 26,9).8	ПМГШ-21.8	ПМГР-(13,7; 20,3).8	ПМГР-(20,3; 26,9).8	ПМГР-21.8	ПМГВ-(13,7; 20,3).8	ПМГВ-(20,3; 26,9).8	ПМГВ-21.8	ПМГФ-(13,7; 20,3).8	ПМГФ-(20,3; 26,9).8	ПМГФ-21.8
	2000		2195	3024		ПМГШ-(13,7; 22,0).10	ПМГШ-(22,0; 30,2).10	ПМГШ-21.10	ПМГР-(13,7; 22,0).10	ПМГР-(22,0; 30,2).10	ПМГР-21.10	ПМГВ-(13,7; 22,0).10	ПМГВ-(22,0; 30,2).10	ПМГВ-21.10	ПМГФ-(13,7; 22,0).10	ПМГФ-(22,0; 30,2).10	ПМГФ-21.10
	2400		2361	3355		ПМГШ-(13,7; 23,6).12	ПМГШ-(23,6; 33,6).12	ПМГШ-21.12	ПМГР-(13,7; 23,6).12	ПМГР-(23,6; 33,6).12	ПМГР-21.12	ПМГВ-(13,7; 23,6).12	ПМГВ-(23,6; 33,6).12	ПМГВ-21.12	ПМГФ-(13,7; 23,6).12	ПМГФ-(23,6; 33,6).12	ПМГФ-21.12

1. Схемы расположения площадок на листе 4.1.
2. Конструкции секторных площадок на листах 25 ... 44.
3. Конструкции прямоугольных площадок В = 800 мм, В = 1000 мм по серии 1.450.3-3.
4. Конструкции прямоугольных площадок В = 1200 мм на на листах 45 ... 49.

Директор	Шимановский	
Гл. инж. пр.	Шумицкий	
Нач. отд.	Шейнин	
Гл. констр.	Киселев	
Гл. инж. пр.	Шеверницкий	
Бригадир	Якимова	
Проверил	Беляева	
Исполнил	Баран	

1.459.3-3.2-КМ

Таблица для выбора марок площадок по схеме №4 (продолжение)

Стадия	Лист	Листов
Р	10	

ГПИ Укрпроектстальконструкция

Инв.№ подл. | Подпись и дата | Взам. инв.№

Комбинированные площадки (по схеме N4 – окончание)

Внутр. диаметр аппарата Дв, мм	Ширина площадки в×2, мм	Длина площадки, мм: Секторной L_1	L_2	L_3	Прямоугольной $L_п$	Настил решетчатый штампованного типа. Марка площадки: Секторной: Внутренней	Наружной	Прямоугольной: Внутренней и наружной	Настил решетчатый типа „Ботайск". Марка площадки: Секторной: Внутренней	Наружной	Прямоугольной: Внутренней и наружной	Настил решетчатый из просечно-вытяжной стали. Марка площадки: Секторной: Внутренней	Наружной	Прямоугольной: Внутренней и наружной	Настил сплошной – рифленая сталь. Марка площадки: Секторной: Внутренней	Наружной	Прямоугольной: Внутренней и наружной
8700	1600	1450	2112	2775	2100	ПМГШ-(14,5; 21,1).8	ПМГШ-(21,1; 27,8).8	ПМГШ-21.8	ПМГР-(14,5; 21,1).8	ПМГР-(21,1; 27,8).8	ПМГР-21.8	ПМГВ-(14,5; 21,1).8	ПМГВ-(21,1; 27,8).8	ПМГВ-21.8	ПМГФ-(14,5; 21,1).8	ПМГФ-(21,1; 27,8).8	ПМГФ-21.8
	2000		2278	3107		ПМГШ-(14,5; 22,8).10	ПМГШ-(22,8; 31,1).10	ПМГШ-21.10	ПМГР-(14,5; 22,8).10	ПМГР-(22,8; 31,1).10	ПМГР-21.10	ПМГВ-(14,5; 22,8).10	ПМГВ-(22,8; 31,1).10	ПМГВ-21.10	ПМГФ-(14,5; 22,8).10	ПМГФ-(22,8; 31,1).10	ПМГФ-21.10
	2400		2444	3438		ПМГШ-(14,5; 24,4).12	ПМГШ-(24,4; 34,4).12	ПМГШ-21.12	ПМГР-(14,5; 24,4).12	ПМГР-(24,4; 34,4).12	ПМГР-21.12	ПМГВ-(14,5; 24,4).12	ПМГВ-(24,4; 34,4).12	ПМГВ-21.12	ПМГФ-(14,5; 24,4).12	ПМГФ-(24,4; 34,4).12	ПМГФ-21.12
9000	1600	1201	1864	2527	2400	ПМГШ-(12,0; 18,6).8	ПМГШ-(18,6; 25,3).8	ПМГШ-24.8	ПМГР-(12,0; 18,6).8	ПМГР-(18,6; 25,3).8	ПМГР-24.8	ПМГВ-(12,0; 18,6).8	ПМГВ-(18,6; 25,3).8	ПМГВ-24.8	ПМГФ-(12,0; 18,6).8	ПМГФ-(18,6; 25,3).8	ПМГФ-24.8
	2000		2030	2858		ПМГШ-(12,0; 20,3).10	ПМГШ-(20,3; 28,6).10	ПМГШ-24.10	ПМГР-(12,0; 20,3).10	ПМГР-(20,3; 28,6).10	ПМГР-24.10	ПМГВ-(12,0; 20,3).10	ПМГВ-(20,3; 28,6).10	ПМГВ-24.10	ПМГФ-(12,0; 20,3).10	ПМГФ-(20,3; 28,6).10	ПМГФ-24.10
	2400		2195	3189		ПМГШ-(12,0; 22,0).12	ПМГШ-(22,0; 31,9).12	ПМГШ-24.12	ПМГР-(12,0; 22,0).12	ПМГР-(22,0; 31,9).12	ПМГР-24.12	ПМГВ-(12,0; 22,0).12	ПМГВ-(22,0; 31,9).12	ПМГВ-24.12	ПМГФ-(12,0; 22,0).12	ПМГФ-(22,0; 31,9).12	ПМГФ-24.12
9200	1600	1284	1947	2610	2400	ПМГШ-(12,8; 19,5).8	ПМГШ-(19,5; 26,1).8	ПМГШ-24.8	ПМГР-(12,8; 19,5).8	ПМГР-(19,5; 26,1).8	ПМГР-24.8	ПМГВ-(12,8; 19,5).8	ПМГВ-(19,5; 26,1).8	ПМГВ-24.8	ПМГФ-(12,8; 19,5).8	ПМГФ-(19,5; 26,1).8	ПМГФ-24.8
	2000		2112	2941		ПМГШ-(12,8; 21,1).10	ПМГШ-(21,1; 29,4).10	ПМГШ-24.10	ПМГР-(12,8; 21,1).10	ПМГР-(21,1; 29,4).10	ПМГР-24.10	ПМГВ-(12,8; 21,1).10	ПМГВ-(21,1; 29,4).10	ПМГВ-24.10	ПМГФ-(12,8; 21,1).10	ПМГФ-(21,1; 29,4).10	ПМГФ-24.10
	2400		2278	3272		ПМГШ-(12,8; 22,8).12	ПМГШ-(22,8; 32,7).12	ПМГШ-24.12	ПМГР-(12,8; 22,8).12	ПМГР-(22,8; 32,7).12	ПМГР-24.12	ПМГВ-(12,8; 22,8).12	ПМГВ-(22,8; 32,7).12	ПМГВ-24.12	ПМГФ-(12,8; 22,8).12	ПМГФ-(22,8; 32,7).12	ПМГФ-24.12
9500	1600	1450	2112	2775	2400	ПМГШ-(14,5; 21,1).8	ПМГШ-(21,1; 27,8).8	ПМГШ-24.8	ПМГР-(14,5; 21,1).8	ПМГР-(21,1; 27,8).8	ПМГР-24.8	ПМГВ-(14,5; 21,1).8	ПМГВ-(21,1; 27,8).8	ПМГВ-24.8	ПМГФ-(14,5; 21,1).8	ПМГФ-(21,1; 27,8).8	ПМГФ-24.8
	2000		2278	3107		ПМГШ-(14,5; 22,8).10	ПМГШ-(22,8; 31,1).10	ПМГШ-24.10	ПМГР-(14,5; 22,8).10	ПМГР-(22,8; 31,1).10	ПМГР-24.10	ПМГВ-(14,5; 22,8).10	ПМГВ-(22,8; 31,1).10	ПМГВ-24.10	ПМГФ-(14,5; 22,8).10	ПМГФ-(22,8; 31,1).10	ПМГФ-24.10
	2400		2444	3438		ПМГШ-(14,5; 24,4).12	ПМГШ-(24,4; 34,4).12	ПМГШ-24.12	ПМГР-(14,5; 24,4).12	ПМГР-(24,4; 34,4).12	ПМГР-24.12	ПМГВ-(14,5; 24,4).12	ПМГВ-(24,4; 34,4).12	ПМГВ-24.12	ПМГФ-(14,5; 24,4).12	ПМГФ-(24,4; 34,4).12	ПМГФ-24.12
9700	1600	1533	2195	2858	2400	ПМГШ-(15,3; 22,0).8	ПМГШ-(22,0; 28,6).8	ПМГШ-24.8	ПМГР-(15,3; 22,0).8	ПМГР-(22,0; 28,6).8	ПМГР-24.8	ПМГВ-(15,3; 22,0).8	ПМГВ-(22,0; 28,6).8	ПМГВ-24.8	ПМГФ-(15,3; 22,0).8	ПМГФ-(22,0; 28,6).8	ПМГФ-24.8
	2000		2361	3189		ПМГШ-(15,3; 23,6).10	ПМГШ-(23,6; 31,9).10	ПМГШ-24.10	ПМГР-(15,3; 23,6).10	ПМГР-(23,6; 31,9).10	ПМГР-24.10	ПМГВ-(15,3; 23,6).10	ПМГВ-(23,6; 31,9).10	ПМГВ-24.10	ПМГФ-(15,3; 23,6).10	ПМГФ-(23,6; 31,9).10	ПМГФ-24.10
	2400		2527	3521		ПМГШ-(15,3; 25,3).12	ПМГШ-(25,3; 35,2).12	ПМГШ-24.12	ПМГР-(15,3; 25,3).12	ПМГР-(25,3; 35,2).12	ПМГР-24.12	ПМГВ-(15,3; 25,3).12	ПМГВ-(25,3; 35,2).12	ПМГВ-24.12	ПМГФ-(15,3; 25,3).12	ПМГФ-(25,3; 35,2).12	ПМГФ-24.12
10000	1600	1615	2278	2941	2400	ПМГШ-(16,2; 22,8).8	ПМГШ-(22,8; 29,4).8	ПМГШ-24.8	ПМГР-(16,2; 22,8).8	ПМГР-(22,8; 29,4).8	ПМГР-24.8	ПМГВ-(16,2; 22,8).8	ПМГВ-(22,8; 29,4).8	ПМГВ-24.8	ПМГФ-(16,2; 22,8).8	ПМГФ-(22,8; 29,4).8	ПМГФ-24.8
	2000		2444	3272		ПМГШ-(16,2; 24,4).10	ПМГШ-(24,4; 32,7).10	ПМГШ-24.10	ПМГР-(16,2; 24,4).10	ПМГР-(24,4; 32,7).10	ПМГР-24.10	ПМГВ-(16,2; 24,4).10	ПМГВ-(24,4; 32,7).10	ПМГВ-24.10	ПМГФ-(16,2; 24,4).10	ПМГФ-(24,4; 32,7).10	ПМГФ-24.10
	2400		2610	3604		ПМГШ-(16,2; 26,1).12	ПМГШ-(26,1; 36,0).12	ПМГШ-24.12	ПМГР-(16,2; 26,1).12	ПМГР-(26,1; 36,0).12	ПМГР-24.12	ПМГВ-(16,2; 26,1).12	ПМГВ-(26,1; 36,0).12	ПМГВ-24.12	ПМГФ-(16,2; 26,1).12	ПМГФ-(26,1; 36,0).12	ПМГФ-24.12
10200	1600	1698	2361	3024	2400	ПМГШ-(17,0; 23,6).8	ПМГШ-(23,6; 30,2).8	ПМГШ-24.8	ПМГР-(17,0; 23,6).8	ПМГР-(23,6; 30,2).8	ПМГР-24.8	ПМГВ-(17,0; 23,6).8	ПМГВ-(23,6; 30,2).8	ПМГВ-24.8	ПМГФ-(17,0; 23,6).8	ПМГФ-(23,6; 30,2).8	ПМГФ-24.8
	2000		2527	3355		ПМГШ-(17,0; 25,3).10	ПМГШ-(25,3; 33,6).10	ПМГШ-24.10	ПМГР-(17,0; 25,3).10	ПМГР-(25,3; 33,6).10	ПМГР-24.10	ПМГВ-(17,0; 25,3).10	ПМГВ-(25,3; 33,6).10	ПМГВ-24.10	ПМГФ-(17,0; 25,3).10	ПМГФ-(25,3; 33,6).10	ПМГФ-24.10
	2400		2692	3687		ПМГШ-(17,0; 26,9).12	ПМГШ-(26,9; 36,9).12	ПМГШ-24.12	ПМГР-(17,0; 26,9).12	ПМГР-(26,9; 36,9).12	ПМГР-24.12	ПМГВ-(17,0; 26,9).12	ПМГВ-(26,9; 36,9).12	ПМГВ-24.12	ПМГФ-(17,0; 26,9).12	ПМГФ-(26,9; 36,9).12	ПМГФ-24.12
11000	1600	1450	2112	2775	3000	ПМГШ-(14,5; 21,1).8	ПМГШ-(21,1; 27,8).8	ПМГШ-30.8	ПМГР-(14,5; 21,1).8	ПМГР-(21,1; 27,8).8	ПМГР-30.8	ПМГВ-(14,5; 21,1).8	ПМГВ-(21,1; 27,8).8	ПМГВ-30.8	ПМГФ-(14,5; 21,1).8	ПМГФ-(21,1; 27,8).8	ПМГФ-30.8
	2000		2278	3107		ПМГШ-(14,5; 22,8).10	ПМГШ-(22,8; 31,1).10	ПМГШ-30.10	ПМГР-(14,5; 22,8).10	ПМГР-(22,8; 31,1).10	ПМГР-30.10	ПМГВ-(14,5; 22,8).10	ПМГВ-(22,8; 31,1).10	ПМГВ-30.10	ПМГФ-(14,5; 22,8).10	ПМГФ-(22,8; 31,1).10	ПМГФ-30.10
	2400		2444	3438		ПМГШ-(14,5; 24,4).12	ПМГШ-(24,4; 34,4).12	ПМГШ-30.12	ПМГР-(14,5; 24,4).12	ПМГР-(24,4; 34,4).12	ПМГР-30.12	ПМГВ-(14,5; 24,4).12	ПМГВ-(24,4; 34,4).12	ПМГВ-30.12	ПМГФ-(14,5; 24,4).12	ПМГФ-(24,4; 34,4).12	ПМГФ-30.12
11200	1600	1533	2195	2858	3000	ПМГШ-(15,3; 22,0).8	ПМГШ-(22,0; 28,6).8	ПМГШ-30.8	ПМГР-(15,3; 22,0).8	ПМГР-(22,0; 28,6).8	ПМГР-30.8	ПМГВ-(15,3; 22,0).8	ПМГВ-(22,0; 28,6).8	ПМГВ-30.8	ПМГФ-(15,3; 22,0).8	ПМГФ-(22,0; 28,6).8	ПМГФ-30.8
	2000		2361	3189		ПМГШ-(15,3; 23,6).10	ПМГШ-(23,6; 31,9).10	ПМГШ-30.10	ПМГР-(15,3; 23,6).10	ПМГР-(23,6; 31,9).10	ПМГР-30.10	ПМГВ-(15,3; 23,6).10	ПМГВ-(23,6; 31,9).10	ПМГВ-30.10	ПМГФ-(15,3; 23,6).10	ПМГФ-(23,6; 31,9).10	ПМГФ-30.10
	2400		2527	3521		ПМГШ-(15,3; 25,3).12	ПМГШ-(25,3; 35,2).12	ПМГШ-30.12	ПМГР-(15,3; 25,3).12	ПМГР-(25,3; 35,2).12	ПМГР-30.12	ПМГВ-(15,3; 25,3).12	ПМГВ-(25,3; 35,2).12	ПМГВ-30.12	ПМГФ-(15,3; 25,3).12	ПМГФ-(25,3; 35,2).12	ПМГФ-30.12
12000	1600	1781	2444	3107	3000	ПМГШ-(17,8; 24,4).8	ПМГШ-(24,4; 31,1).8	ПМГШ-30.8	ПМГР-(17,8; 24,4).8	ПМГР-(24,4; 31,1).8	ПМГР-30.8	ПМГВ-(17,8; 24,4).8	ПМГВ-(24,4; 31,1).8	ПМГВ-30.8	ПМГФ-(17,8; 24,4).8	ПМГФ-(24,4; 31,1).8	ПМГФ-30.8
	2000		2610	3438		ПМГШ-(17,8; 26,1).10	ПМГШ-(26,1; 34,4).10	ПМГШ-30.10	ПМГР-(17,8; 26,1).10	ПМГР-(26,1; 34,4).10	ПМГР-30.10	ПМГВ-(17,8; 26,1).10	ПМГВ-(26,1; 34,4).10	ПМГВ-30.10	ПМГФ-(17,8; 26,1).10	ПМГФ-(26,1; 34,4).10	ПМГФ-30.10
	2400		2775	3769		ПМГШ-(17,8; 27,8).12	ПМГШ-(27,8; 37,7).12	ПМГШ-30.12	ПМГР-(17,8; 27,8).12	ПМГР-(27,8; 37,7).12	ПМГР-30.12	ПМГВ-(17,8; 27,8).12	ПМГВ-(27,8; 37,7).12	ПМГВ-30.12	ПМГФ-(17,8; 27,8).12	ПМГФ-(27,8; 37,7).12	ПМГФ-30.12
12200	1600	1864	2527	3189	3000	ПМГШ-(18,6; 25,3).8	ПМГШ-(25,3; 31,9).8	ПМГШ-30.8	ПМГР-(18,6; 25,3).8	ПМГР-(25,3; 31,9).8	ПМГР-30.8	ПМГВ-(18,6; 25,3).8	ПМГВ-(25,3; 31,9).8	ПМГВ-30.8	ПМГФ-(18,6; 25,3).8	ПМГФ-(25,3; 31,9).8	ПМГФ-30.8
	2000		2692	3521		ПМГШ-(18,6; 26,9).10	ПМГШ-(26,9; 35,2).10	ПМГШ-30.10	ПМГР-(18,6; 26,9).10	ПМГР-(26,9; 35,2).10	ПМГР-30.10	ПМГВ-(18,6; 26,9).10	ПМГВ-(26,9; 35,2).10	ПМГВ-30.10	ПМГФ-(18,6; 26,9).10	ПМГФ-(26,9; 35,2).10	ПМГФ-30.10

Директор	Шиновский		1459.3-32-КМ
Гл. инж. пр.	Шумицкий		
Нач. отд.	Шейнин		Таблица для выбора марок площадок по схеме N 4 (окончание)
Гл. констр.	Кислев		Стадия: Р; Лист: 11; Листов:
Гл. инж. пр.	Шевернцкий		
Проверил	Янинова		ГПИ Оргэнергострой Минэнерго СССР
Проверил	Беляева		
Исполнил	Баран		

1983-02 26 Копировал [illegible] Формат А2

Прямоугольные площадки (для образования комбинированных площадок)

Марка	Ширина В, мм	Длина L, мм	Допускаемая временная нагрузка	Вид настила	Примечание
ПМГШ-15.12	1200	1500	3920 Па (400 кгс/м²)	Настил решетчатый штампованного типа	Конструкции площадок на листах 45...47
ПМГШ-18.12		1800			
ПМГШ-21.12		2100			
ПМГШ-24.12		2400			
ПМГШ-30.12		3000			
ПМГШ-36.12		3600			
ПМГШ-42.12		4200			
ПМГШ-48.12		4800			
ПМГШ-54.12		5400	2920 Па (300 кгс/м²)		
ПМГР-15.12	1200	1500	3920 Па (400 кгс/м²)	Настил решетчатый типа „Батайск"	Конструкции площадок на листах 45...47
ПМГР-18.12		1800			
ПМГР-21.12		2100			
ПМГР-24.12		2400			
ПМГР-30.12		3000			
ПМГР-36.12		3600			
ПМГР-42.12		4200			
ПМГР-48.12		4800			
ПМГР-54.15		5400	2920 Па (300 кгс/м²)		
ПМГВ-15.12	1200	1500	3920 Па (400 кгс/м²)	Настил решетчатый из просечно-вытяжной стали	Конструкции площадок на листах 48,49
ПМГВ-18.12		1800			
ПМГВ-21.12		2100			
ПМГВ-24.12		2400			
ПМГВ-30.12		3000			
ПМГВ-36.12		3600			
ПМГВ-42.12		4200			
ПМГВ-48.12		4800			
ПМГВ-54.12		5400	2920 Па (300 кгс/м²)		
ПМГФ-15.12	1200	1500	3920 Па (400 кгс/м²)	Настил сплошной — рифленая сталь	Конструкции площадок на листах 48,49
ПМГФ-18.12		1800			
ПМГФ-21.12		2100			
ПМГФ-24.12		2400			
ПМГФ-30.12		3000			
ПМГФ-36.12		3600			
ПМГФ-42.12		4200			
ПМГФ-48.12		4800			
ПМГФ-54.12		5400	2920 Па (300 кгс/м²)		

Переходные трапецеидальные площадки

Марка	Ширина В, мм	Длина L1, мм	Длина L2, мм	Допускаемая временная нагрузка	Вид настила	Примечание
ДПМГШ-(8,0;24,0).8	800	800	2400	3920 Па (400 кгс/м²)	Настил решетчатый штампованного типа	Конструкции площадок на листах 50...53
ДПМГШ-(4,0;24,0).10	1000	400				
ДПМГШ-(14,0;30,0).8	800	1400	3000			
ДПМГШ-(10,0;30,0).10	1000	1000				
ДПМГШ-(20,0;36,0).8	800	2000	3600			
ДПМГШ-(16,0;36,0).10	1000	1600				
ДПМГШ-(26,0;42,0).8	800	2600	4200			
ДПМГШ-(22,0;42,0).10	1000	2200				
ДПМГШ-(32,0;48,0).8	800	3200	4800			
ДПМГШ-(28,0;48,0).10	1000	2800				
ДПМГШ-(38,0;54,0).8	800	3800	5400			
ДПМГШ-(34,0;54,0).10	1000	3400				
ДПМГШ-(44,0;60,0).8	800	4400	6000	2920 Па (300 кгс/м²)		
ДПМГШ-(40,0;60,0).10	1000	4000				
ДПМГР-(8,0;24,0).8	800	800	2400	3920 Па (400 кгс/м²)	Настил решетчатый типа „Батайск"	Конструкции площадок на листах 54...57
ДПМГР-(4,0;24,0).10	1000	400				
ДПМГР-(14,0;30,0).8	800	1400	3000			
ДПМГР-(10,0;30,0).10	1000	1000				
ДПМГР-(20,0;36,0).8	800	2000	3600			
ДПМГР-(16,0;36,0).10	1000	1600				
ДПМГР-(26,0;42,0).8	800	2600	4200			
ДПМГР-(22,0;42,0).10	1000	2200				
ДПМГР-(32,0;48,0).8	800	3200	4800			
ДПМГР-(28,0;48,0).10	1000	2800				
ДПМГР-(38,0;54,0).8	800	3800	5400			
ДПМГР-(34,0;54,0).10	1000	3400				
ДПМГР-(44,0;60,0).8	800	4400	6000	2920 Па (300 кгс/м²)		
ДПМГР-(40,0;60,0).10	1000	4000				
ДПМГВ-(8,0;24,0).8	800	2600	4200	3920 Па (400 кгс/м²)	Настил решетчатый из просечно-вытяжной стали	Конструкции площадок на листах 54...57
ДПМГВ-(22,0;42,0).10	1000	2200				
ДПМГВ-(32,0;48,0).8	800	3200	4800			
ДПМГВ-(28,0;48,0).10	1000	2800				
ДПМГВ-(38,0;54,0).8	800	3800	5400			
ДПМГВ-(34,0;54,0).10	1000	3400				
ДПМГВ-(44,0;60,0).8	800	4400	6000	2920 Па (300 кгс/м²)		
ДПМГВ-(40,0;60,0).10	1000	4000				
ДПМГВ-(8,0;24,0).8	800	800	2400	3920 Па (400 кгс/м²)	Настил решетчатый из просечно-вытяжной стали	Конструкции площадок на листе 58
ДПМГВ-(4,0;24,0).10	1000	400				
ДПМГВ-(14,0;30,0).8	800	1400	3000			
ДПМГВ-(10,0;30,0).10	1000	1000				
ДПМГВ-(20,0;36,0).8	800	2000	3600			
ДПМГВ-(16,0;36,0).10	1000	1600				
ДПМГВ-(26,0;42,0).8	800	2600	4200			
ДПМГВ-(22,0;42,0).10	1000	2200				
ДПМГВ-(32,0;48,0).8	800	3200	4800			
ДПМГВ-(28,0;48,0).10	1000	2800				
ДПМГВ-(38,0;54,0).8	800	3800	5400			
ДПМГВ-(34,0;54,0).10	1000	3400				
ДПМГВ-(44,0;60,0).8	800	4400	6000	2920 Па (300 кгс/м²)		
ДПМГВ-(4,0;60,0).10	1000	4000				
ДПМГФ-(8,0;24,0).8	800	800	2400	3920 Па (400 кгс/м²)	Настил сплошной — рифленая сталь	Конструкции площадок на листе 59
ДПМГФ-(4,0;24,0).10	1000	400				
ДПМГФ-(14,0;30,0).8	800	1400	3000			
ДПМГФ-(10,0;30,0).10	1000	1000				
ДПМГФ-(20,0;36,0).8	800	2000	3600			
ДПМГФ-(16,0;36,0).10	1000	1600				
ДПМГФ-(26,0;42,0).8	800	2600	4200			
ДПМГФ-(22,0;42,0).10	1000	2200				
ДПМГФ-(32,0;48,0).8	800	3200	4800			
ДПМГФ-(28,0;48,0).10	1000	2800				
ДПМГФ-(38,0;54,0).8	800	3800	5400			
ДПМГФ-(34,0;54,0).10	1000	3400				
ДПМГФ-(44,0;60,0).8	800	4400	6000	2920 Па (300 кгс/м²)		
ДПМГФ-(40,0;60,0).10	1000	4000				

Дополнительные элементы марок „Н"

Марка	Внутренний диаметр аппарата, мм	Ширина Т, мм	Длина, мм: ℓ	Длина, мм: ℓ1	П, мм
Н1	800	120	335	430	60
Н2	1000		415	510	80
Н3	1200		490	585	100
Н4	1400		570	660	120
Н5	1600		645	740	140
Н6	1800		725	820	160
Н7	2000	170	805	935	190
Н8	2200		885	1015	200
Н9	2400		960	1095	220
Н10	2600		1040	1175	240
Н11	2800		1120	1250	260
Н12	3000		1195	1330	280
Н13	3200	220	1275	1445	300
Н14	3400		1350	1525	320
Н15	3600		1435	1605	340
Н16	3800		1510	1685	360
Н17	4000		1590	1765	380
Н18	4200		1665	1840	400
Н19	4600	270	1825	2035	440
Н20	4800		1905	2115	460
Н21	5000		1980	2195	480
Н22	5200		2060	2270	500
Н23	5600	300	2215	2455	540
Н24	5800		2295	2530	560
Н25	6000		2375	2610	600
Н26	6200		2455	2690	600
Н27	6400	350	2530	2805	600
Н28	6600		2610	2885	640
Н29	7000	270	2765	2940	Размер „П" устанавливается в каждом конкретном случае по проекту
Н30	7200	120	2845	2940	
Н31	7500	200	2965	3120	
	7700				
Н32	8000	200	3160	3315	
	8200				
Н33	8500	270	3355	3575	
	8700				
Н34	9000	120	3550	3645	
Н35	9200	150	3630	3750	
Н36	9500	200	3750	3905	
	9700				
Н37	10000	150	3945	4065	
	10200				
Н38	11000	220	4340	4510	
	11200				
Н39	12000	240	4730	4920	
Н40	12000	150	4730	4850	
Н41	12200	300	4415	5045	
Н42	14000	240	5515	5705	
	14200				
Н43	15000	220	6300	6445	
	16200				
Н44	18000	320	7085	7335	
	18200				
Н45	20000	420	7870	8200	
	20200				

Дополнительные элементы „Н"

При температуре аппаратов до 200°

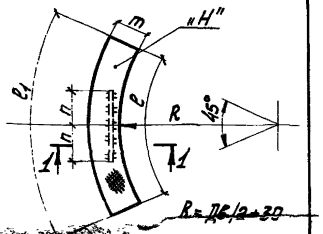

При температуре аппаратов более 200°

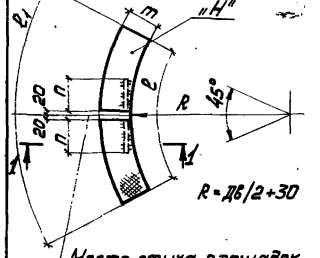

Место стыка площадок и дополнительного элемента „Н"

Рифл. S 4

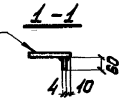

1. Прямоугольные площадки шириной 800 и 1000 мм для образования комбинированных площадок приняты по серии 1.450.3-3.
2. Расположение дополнительных элементов „Н" см. узлы на листах 22, 52, 66.
3. Дополнительные элементы „Н" изготавливаются из рифленой стали.

Директор	Шиманский		1.459.3-32-КМ
Гл. инж. пр.	Шымилкий		
Нач. отд.	Шейнин		
Гл. констр.	Киселев		Таблица прямоугольных площадок (В=1200 мм) и трапецеидальных переходных площадок. Таблица для выбора марок дополнительных элементов
Гл. инж. пр.	Шеберницкий		Стадия Р; Лист 12; Листов
Бригадир	Якимова		ГПИ Укрпроектстальконструкция
Проверил	Федорова		
Исполнил	Крыжса		

Инв. № подл. | Подпись и дата | Взам. инв. №

19883-02 27

Кронштейны для секторных однорядных площадок

Марка кронштейна	Дв аппарата, мм	ℓпр, мм	Ширина площадки В, мм	Примечание
кг 1	800; 1000	91	800	Конструкции кронштейнов на листах 19...21. Схемы расположения на листе 4.1
кг 2	1200; 1400	108		
кг 3	1600; 1800	124		
кг 4	2000; 2200	141		
кг 5	2400; 2600	157		
кг 6	2800	174		
	3000			
кг 7	3200; 3400	190		
кг 8	3600; 3800	207		
кг 9	4000; 4200	223		
кг 10	4600; 4800	248		
кг 11	5000; 5200	264		
кг 12	5600; 5800	289		
кг 13	6000; 6200	305		
кг 14	6400; 6600	322		
кг 15	800; 1000	91	1000	
кг 16	1200; 1400	108		
кг 17	1600; 1800	124		
кг 18	2000; 2200	141		
кг 19	2400; 2600	157		
кг 20	2800	174		
	3000			
кг 21	3200; 3400	190		
кг 22	3600; 3800	207		
кг 23	4000; 4200	223		
кг 24	4600; 4800	248		
кг 25	5000; 5200	264		
кг 26	5600; 5800	289		
кг 27	6000; 6200	305		
кг 28	6400; 6600	322		
кг 29	800; 1000	91	1200	
кг 30	1200; 1400	108		
кг 31	1600; 1800	124		
кг 32	2000; 2200	141		
кг 33	2400; 2600	157		
кг 34	2800	174		
	3000			
кг 35	3200; 3400	190		
кг 36	3600; 3800	207		
кг 37	4000; 4200	223		
кг 38	4600; 4800	248		
кг 39	5000; 5200	264		
кг 40	5600; 5800	289		
кг 41	6000; 6200	305		
кг 42	6400; 6600	322		

Кронштейны для комбинированных однорядных площадок

Марка кронштейна	Дв аппарата, мм	ℓпр, мм	Ширина площадки В, мм	Примечание
кг 3	7200	124	800	Конструкции кронштейнов на листах 19...21. Схемы расположения на листе 4.1
	9000			
кг 4	8000; 8200	141		
	9200			
кг 5	10000; 10200	157		
кг 6	7500; 7700	174		
	16000; 16200			
кг 7	9500	190		
	9700			
кг 8	8500; 8700	207		
кг 9	7000; 11000	223		
	11200; 14000			
кг 10	12000; 14200	248		
кг 13	12200	305		
кг 14	18000; 18200	322		
кг 43	20000; 20200	410		
кг 16	7000	108	1000	
кг 17	7200; 9000	124		
кг 18	8000; 8200	141		
	9200; 12000			
кг 19	10000; 10200	157		
кг 20	7500; 7700	174		
	16000; 16200			
кг 21	9500; 9700	190		
кг 22	8500; 8700	207		
кг 23	11000; 11200; 14000	223		
кг 24	14200	248		
кг 27	12200	305		
кг 28	18000; 18200	322		
кг 44	20000; 20200	410		
кг 30	7000	108	1200	
кг 31	7200; 9000	124		
кг 32	8000; 8200	141		
	9200; 12000			
кг 33	10000; 10200	157		
кг 34	7500; 7700; 16000	174		
кг 35	9500; 9700	190		
кг 36	8500; 8700	207		
кг 37	11000; 11200	223		
	14000; 16200			
кг 38	14200	248		
кг 41	12200	305		
кг 42	18000	322		
	18200			
кг 45	20000; 20200	410		

Кронштейны для секторных двухрядных площадок

Марка кронштейна	Дв аппарата, мм	ℓпр, мм	Ширина площадки В×2, мм	Примечание
кг 46	800; 1000	91	1600	Конструкции кронштейнов на листах 23, 24. Схемы расположения на листе 4.1
кг 47	1200; 1400	108		
кг 48	1600; 1800	124		
кг 49	2000; 2200	141		
кг 50	2400; 2600	157		
кг 51	2800; 3000	174		
кг 52	3200; 3400	190		
кг 53	3600; 3800	207		
кг 54	4000; 4200	223		
кг 55	800; 1000	91	2000	
кг 56	1200; 1400	108		
кг 57	1600; 1800	124		
кг 58	2000; 2200	141		
кг 59	2400; 2600	157		
кг 60	2800; 3000	174		
кг 61	3200; 3400	190		
кг 62	3600; 3800	207		
кг 63	4000; 4200	223		
кг 64	800; 1000	91	2400	
кг 65	1200; 1400	108		
кг 66	1600; 1800	124		
кг 67	2000; 2200	141		
кг 68	2400; 2600	157		
кг 69	2800; 3000	174		
кг 70	3200; 3400	190		
кг 71	3600; 3800	207		
кг 72	4000; 4200	223		

Консоли для секторных площадок Дв = 800 ... 1600

Марка консоли	Дв аппарата, мм	ℓ мм	Ширина площадки В мм	Примечание
кнг 1	800; 1000	91	800	Конструкции консолей на листе 22. Схемы расположения на листе 4.1
кнг 2	1200; 1400	108		
кнг 3	1600	124		
кнг 4	800; 1000	91	1000	
кнг 5	1200; 1400	108		
кнг 6	1600	124		

Кронштейны для комбинированных двухрядных площадок

Марка кронштейна	Дв аппарата, мм	ℓпр, мм	Ширина площадки В×2, мм	Примечание
кг 51	7500	174	1600	Конструкции кронштейнов на листе 24. Схемы расположения на листе 4.1
кг 48	4600; 4800; 5000	124		
	5200; 5600; 5800; 6000			
	6200; 6400; 7200; 9000			
кг 49	6600; 8000	141		
	8200; 9200			
	12000; 12200			
кг 53	8500; 8700; 9700	207		
кг 50	10000; 10200	157		
кг 54	7000	223		
	11000; 11200			
кг 52	7700	190		
	9500			
кг 56	7000	108	2000	
кг 57	4600; 4800; 5000	124		
	5200; 5600; 5800; 6000			
	6200; 6400; 7200; 9000			
кг 58	6600; 8000	141		
	8200; 9200; 12000			
	12200			
кг 60	7500	174		
кг 59	10000; 10200	157		
кг 61	7700; 9500	190		
кг 62	8500; 8700; 9700	207		
кг 63	11000; 11200	223		
кг 65	7000	108	2400	
кг 66	4600; 4800; 5000	124		
	5200; 5600; 5800; 6000			
	6200; 6400; 7200; 9000			
кг 67	6600; 8000	141		
	8200; 9200; 12000			
кг 69	7500	174		
кг 70	7700; 9500	190		
кг 71	8500; 8700; 9700	207		
к 68	10000; 10200	157		
к 72	11000; 11200	223		

1. ℓпр – усредненное значение для двух-четырех значений Дв.
2. Значение „е" на листе 4.2.

Директор	Шимановский	
Гл. инж. инж.	Шемницкий	
Нач. отд.	Шейнич	
Гл. констр.	Киселев	
Гл. инж. пр.	Шевернский	
Бригадир	Якимова	
Проверил	Беляева	
Исполнил	Баран	

1.459.3-3.2-КМ

Таблица для выбора марок кронштейнов и консолей

Стадия	Лист	Листов
Р	13	

ГПИ Экспериментальная конструкция

Формат 22

Ограждения секторных площадок

Марка площадки				Марка ограждения	Марка площадки				Марка ограждения	Марка площадки				Марка ограждения
Настил решетчатый штампованного типа	Настил решетчатый типа „Батайск"	Настил из просечно-вытяжной стали	Настил сплошной — рифленая сталь		Настил решетчатый штампованного типа	Настил решетчатый типа „Батайск"	Настил из просечно-вытяжной стали	Настил сплошной — рифленая сталь		Настил решетчатый штампованного типа	Настил решетчатый типа „Батайск"	Настил из просечно-вытяжной стали	Настил сплошной — рифленая сталь	
ПМГШ-(3,7;10,4).8	ПМГР-(3,7;10,4).8	ПМГВ-(3,7;10,4).8	ПМГФ-(3,7;10,4).8	ОГПМГЭБ-10,0; 11,6	ПМГШ-(11,2;19,5).10	ПМГР-(11,2;19,5).10	ПМГВ-(11,2;19,5).10	ПМГФ-(11,2;19,5).10	ОГПМГЭБ-10,0; 19,9	ПМГШ-(19,5;29,4).12	ПМГР-(19,5;29,4).12	ПМГВ-(19,5;29,4).12	ПМГФ-(19,5;29,4).12	ОГПМГЭБ-10,0; 29,8
ПМГШ-(3,7;12,0).10	ПМГР-(3,7;12,0).10	ПМГВ-(3,7;12,0).10	ПМГФ-(3,7;12,0).10	ОГПМГЭБ-10,0; 13,3	ПМГШ-(11,2;21,1).12	ПМГР-(11,2;21,1).12	ПМГВ-(11,2;21,1).12	ПМГФ-(11,2;21,1).12	ОГПМГЭБ-10,0; 21,5	ПМГШ-(20,3;26,9).8	ПМГР-(20,3;26,9).8	ПМГВ-(20,3;26,9).8	ПМГФ-(20,3;26,9).8	ОГПМГЭБ-10,0; 28,2
ПМГШ-(3,7;13,7).12	ПМГР-(3,7;13,7).12	ПМГВ-(3,7;13,7).12	ПМГФ-(3,7;13,7).12	ОГПМГЭБ-10,0; 14,9	ПМГШ-(12,0;18,6).8	ПМГР-(12,0;18,6).8	ПМГВ-(12,0;18,6).8	ПМГФ-(12,0;18,6).8	ОГПМГЭБ-10,0; 19,9	ПМГШ-(20,3;28,6).10	ПМГР-(20,3;28,6).10	ПМГВ-(20,3;28,6).10	ПМГФ-(20,3;28,6).10	ОГПМГЭБ-10,0; 29,8
ПМГШ-(4,6;11,2).8	ПМГР-(4,6;11,2).8	ПМГВ-(4,6;11,2).8	ПМГФ-(4,6;11,2).8	ОГПМГЭБ-10,0; 11,6	ПМГШ-(12,0;20,3).10	ПМГР-(12,0;20,3).10	ПМГВ-(12,0;20,3).10	ПМГФ-(12,0;20,3).10	ОГПМГЭБ-10,0; 20,7	ПМГШ-(20,3;30,2).12	ПМГР-(20,3;30,2).12	ПМГВ-(20,3;30,2).12	ПМГФ-(20,3;30,2).12	ОГПМГЭБ-10,0; 31,5
ПМГШ-(4,6;12,8).10	ПМГР-(4,6;12,8).10	ПМГВ-(4,6;12,8).10	ПМГФ-(4,6;12,8).10	ОГПМГЭБ-10,0; 13,3	ПМГШ-(12,0;22,0).12	ПМГР-(12,0;22,0).12	ПМГВ-(12,0;22,0).12	ПМГФ-(12,0;22,0).12	ОГПМГЭБ-10,0; 23,2	ПМГШ-(21,1;27,8).8	ПМГР-(21,1;27,8).8	ПМГВ-(21,1;27,8).8	ПМГФ-(21,1;27,8).8	ОГПМГЭБ-10,0; 28,2
ПМГШ-(4,6;14,5).12	ПМГР-(4,6;14,5).12	ПМГВ-(4,6;14,5).12	ПМГФ-(4,6;14,5).12	ОГПМГЭБ-10,0; 14,9	ПМГШ-(12,8;19,5).8	ПМГР-(12,8;19,5).8	ПМГВ-(12,8;19,5).8	ПМГФ-(12,8;19,5).8	ОГПМГЭБ-10,0; 19,9	ПМГШ-(21,1;29,4).10	ПМГР-(21,1;29,4).10	ПМГВ-(21,1;29,4).10	ПМГФ-(21,1;29,4).10	ОГПМГЭБ-10,0; 29,8
ПМГШ-(5,4;12,0).8	ПМГР-(5,4;12,0).8	ПМГВ-(5,4;12,0).8	ПМГФ-(5,4;12,0).8	ОГПМГЭБ-10,0; 13,3	ПМГШ-(12,8;21,1).10	ПМГР-(12,8;21,1).10	ПМГВ-(12,8;21,1).10	ПМГФ-(12,8;21,1).10	ОГПМГЭБ-10,0; 21,5	ПМГШ-(21,1;31,1).12	ПМГР-(21,1;31,1).12	ПМГВ-(21,1;31,1).12	ПМГФ-(21,1;31,1).12	ОГПМГЭБ-10,0; 31,5
ПМГШ-(5,4;13,7).10	ПМГР-(5,4;13,7).10	ПМГВ-(5,4;13,7).10	ПМГФ-(5,4;13,7).10	ОГПМГЭБ-10,0; 14,9	ПМГШ-(12,8;22,8).12	ПМГР-(12,8;22,8).12	ПМГВ-(12,8;22,8).12	ПМГФ-(12,8;22,8).12	ОГПМГЭБ-10,0; 23,2	ПМГШ-(22,0;28,6).8	ПМГР-(22,0;28,6).8	ПМГВ-(22,0;28,6).8	ПМГФ-(22,0;28,6).8	ОГПМГЭБ-10,0; 29,8
ПМГШ-(5,4;15,3).12	ПМГР-(5,4;15,3).12	ПМГВ-(5,4;15,3).12	ПМГФ-(5,4;15,3).12	ОГПМГЭБ-10,0; 16,6	ПМГШ-(13,7;20,3).8	ПМГР-(13,7;20,3).8	ПМГВ-(13,7;20,3).8	ПМГФ-(13,7;20,3).8	ОГПМГЭБ-10,0; 20,7	ПМГШ-(22,0;30,2).10	ПМГР-(22,0;30,2).10	ПМГВ-(22,0;30,2).10	ПМГФ-(22,0;30,2).10	ОГПМГЭБ-10,0; 31,5
ПМГШ-(6,2;12,8).8	ПМГР-(6,2;12,8).8	ПМГВ-(6,2;12,8).8	ПМГФ-(6,2;12,8).8	ОГПМГЭБ-10,0; 13,3	ПМГШ-(13,7;22,0).10	ПМГР-(13,7;22,0).10	ПМГВ-(13,7;22,0).10	ПМГФ-(13,7;22,0).10	ОГПМГЭБ-10,0; 23,2	ПМГШ-(22,0;31,9).12	ПМГР-(22,0;31,9).12	ПМГВ-(22,0;31,9).12	ПМГФ-(22,0;31,9).12	ОГПМГЭБ-10,0; 34,0
ПМГШ-(6,2;14,5).10	ПМГР-(6,2;14,5).10	ПМГВ-(6,2;14,5).10	ПМГФ-(6,2;14,5).10	ОГПМГЭБ-10,0; 14,9	ПМГШ-(13,7;23,6).12	ПМГР-(13,7;23,6).12	ПМГВ-(13,7;23,6).12	ПМГФ-(13,7;23,6).12	ОГПМГЭБ-10,0; 24,9	ПМГШ-(23,6;30,2).8	ПМГР-(23,6;30,2).8	ПМГВ-(23,6;30,2).8	ПМГФ-(23,6;30,2).8	ОГПМГЭБ-10,0; 31,5
ПМГШ-(6,2;16,2).12	ПМГР-(6,2;16,2).12	ПМГВ-(6,2;16,2).12	ПМГФ-(6,2;16,2).12	ОГПМГЭБ-10,0; 16,6	ПМГШ-(14,5;21,1).8	ПМГР-(14,5;21,1).8	ПМГВ-(14,5;21,1).8	ПМГФ-(14,5;21,1).8	ОГПМГЭБ-10,0; 21,5	ПМГШ-(23,6;31,9).10	ПМГР-(23,6;31,9).10	ПМГВ-(23,6;31,9).10	ПМГФ-(23,6;31,9).10	ОГПМГЭБ-10,0; 34,0
ПМГШ-(7,0;13,7).8	ПМГР-(7,0;13,7).8	ПМГВ-(7,0;13,7).8	ПМГФ-(7,0;13,7).8	ОГПМГЭБ-10,0; 14,9	ПМГШ-(14,5;22,8).10	ПМГР-(14,5;22,8).10	ПМГВ-(14,5;22,8).10	ПМГФ-(14,5;22,8).10	ОГПМГЭБ-10,0; 23,2	ПМГШ-(23,6;33,6).12	ПМГР-(23,6;33,6).12	ПМГВ-(23,6;33,6).12	ПМГФ-(23,6;33,6).12	ОГПМГЭБ-10,0; 34,0
ПМГШ-(7,0;15,3).10	ПМГР-(7,0;15,3).10	ПМГВ-(7,0;15,3).10	ПМГФ-(7,0;15,3).10	ОГПМГЭБ-10,0; 16,6	ПМГШ-(14,5;24,4).12	ПМГР-(14,5;24,4).12	ПМГВ-(14,5;24,4).12	ПМГФ-(14,5;24,4).12	ОГПМГЭБ-10,0; 24,9	ПМГШ-(24,4;31,1).8	ПМГР-(24,4;31,1).8	ПМГВ-(24,4;31,1).8	ПМГФ-(24,4;31,1).8	ОГПМГЭБ-10,0; 31,5
ПМГШ-(7,0;17,0).12	ПМГР-(7,0;17,0).12	ПМГВ-(7,0;17,0).12	ПМГФ-(7,0;17,0).12	ОГПМГЭБ-10,0; 18,2	ПМГШ-(15,3;22,0).8	ПМГР-(15,3;22,0).8	ПМГВ-(15,3;22,0).8	ПМГФ-(15,3;22,0).8	ОГПМГЭБ-10,0; 23,2	ПМГШ-(24,4;32,7).10	ПМГР-(24,4;32,7).10	ПМГВ-(24,4;32,7).10	ПМГФ-(24,4;32,7).10	ОГПМГЭБ-10,0; 34,0
ПМГШ-(7,9;14,5).8	ПМГР-(7,9;14,5).8	ПМГВ-(7,9;14,5).8	ПМГФ-(7,9;14,5).8	ОГПМГЭБ-10,0; 14,9	ПМГШ-(15,3;23,6).10	ПМГР-(15,3;23,6).10	ПМГВ-(15,3;23,6).10	ПМГФ-(15,3;23,6).10	ОГПМГЭБ-10,0; 24,9	ПМГШ-(24,4;34,4).12	ПМГР-(24,4;34,4).12	ПМГВ-(24,4;34,4).12	ПМГФ-(24,4;34,4).12	ОГПМГЭБ-10,0; 36,4
ПМГШ-(7,9;16,2).10	ПМГР-(7,9;16,2).10	ПМГВ-(7,9;16,2).10	ПМГФ-(7,9;16,2).10	ОГПМГЭБ-10,0; 16,6	ПМГШ-(15,3;25,3).12	ПМГР-(15,3;25,3).12	ПМГВ-(15,3;25,3).12	ПМГФ-(15,3;25,3).12	ОГПМГЭБ-10,0; 25,7	ПМГШ-(25,3;31,9).8	ПМГР-(25,3;31,9).8	ПМГВ-(25,3;31,9).8	ПМГФ-(25,3;31,9).8	ОГПМГЭБ-10,0; 34,0
ПМГШ-(7,9;17,8).12	ПМГР-(7,9;17,8).12	ПМГВ-(7,9;17,8).12	ПМГФ-(7,9;17,8).12	ОГПМГЭБ-10,0; 18,2	ПМГШ-(16,2;22,8).8	ПМГР-(16,2;22,8).8	ПМГВ-(16,2;22,8).8	ПМГФ-(16,2;22,8).8	ОГПМГЭБ-10,0; 23,2	ПМГШ-(25,3;33,6).10	ПМГР-(25,3;33,6).10	ПМГВ-(25,3;33,6).10	ПМГФ-(25,3;33,6).10	ОГПМГЭБ-10,0; 34,0
ПМГШ-(8,7;15,3).8	ПМГР-(8,7;15,3).8	ПМГВ-(8,7;15,3).8	ПМГФ-(8,7;15,3).8	ОГПМГЭБ-10,0; 16,6	ПМГШ-(16,2;24,4).10	ПМГР-(16,2;24,4).10	ПМГВ-(16,2;24,4).10	ПМГФ-(16,2;24,4).10	ОГПМГЭБ-10,0; 24,9	ПМГШ-(25,3;35,2).12	ПМГР-(25,3;35,2).12	ПМГВ-(25,3;35,2).12	ПМГФ-(25,3;35,2).12	ОГПМГЭБ-10,0; 36,4
ПМГШ-(8,7;17,0).10	ПМГР-(8,7;17,0).10	ПМГВ-(8,7;17,0).10	ПМГФ-(8,7;17,0).10	ОГПМГЭБ-10,0; 18,2	ПМГШ-(16,2;26,1).12	ПМГР-(16,2;26,1).12	ПМГВ-(16,2;26,1).12	ПМГФ-(16,2;26,1).12	ОГПМГЭБ-10,0; 26,5	ПМГШ-(26,1;32,7).8	ПМГР-(26,1;32,7).8	ПМГВ-(26,1;32,7).8	ПМГФ-(26,1;32,7).8	ОГПМГЭБ-10,0; 34,0
ПМГШ-(8,7;18,6).12	ПМГР-(8,7;18,6).12	ПМГВ-(8,7;18,6).12	ПМГФ-(8,7;18,6).12	ОГПМГЭБ-10,0; 19,9	ПМГШ-(17,0;23,6).8	ПМГР-(17,0;23,6).8	ПМГВ-(17,0;23,6).8	ПМГФ-(17,0;23,6).8	ОГПМГЭБ-10,0; 24,9	ПМГШ-(26,1;34,4).10	ПМГР-(26,1;34,4).10	ПМГВ-(26,1;34,4).10	ПМГФ-(26,1;34,4).10	ОГПМГЭБ-10,0; 36,4
ПМГШ-(9,5;16,2).8	ПМГР-(9,5;16,2).8	ПМГВ-(9,5;16,2).8	ПМГФ-(9,5;16,2).8	ОГПМГЭБ-10,0; 16,6	ПМГШ-(17,0;25,3).10	ПМГР-(17,0;25,3).10	ПМГВ-(17,0;25,3).10	ПМГФ-(17,0;25,3).10	ОГПМГЭБ-10,0; 25,7	ПМГШ-(26,1;36,0).12	ПМГР-(26,1;36,0).12	ПМГВ-(26,1;36,0).12	ПМГФ-(26,1;36,0).12	ОГПМГЭБ-10,0; 36,4
ПМГШ-(9,5;17,8).10	ПМГР-(9,5;17,8).10	ПМГВ-(9,5;17,8).10	ПМГФ-(9,5;17,8).10	ОГПМГЭБ-10,0; 18,2	ПМГШ-(17,0;26,9).12	ПМГР-(17,0;26,9).12	ПМГВ-(17,0;26,9).12	ПМГФ-(17,0;26,9).12	ОГПМГЭБ-10,0; 28,2	ПМГШ-(26,9;33,6).8	ПМГР-(26,9;33,6).8	ПМГВ-(26,9;33,6).8	ПМГФ-(26,9;33,6).8	ОГПМГЭБ-10,0; 34,0
ПМГШ-(9,5;19,5).12	ПМГР-(9,5;19,5).12	ПМГВ-(9,5;19,5).12	ПМГФ-(9,5;19,5).12	ОГПМГЭБ-10,0; 19,9	ПМГШ-(17,8;24,4).8	ПМГР-(17,8;24,4).8	ПМГВ-(17,8;24,4).8	ПМГФ-(17,8;24,4).8	ОГПМГЭБ-10,0; 24,9	ПМГШ-(26,9;35,2).10	ПМГР-(26,9;35,2).10	ПМГВ-(26,9;35,2).10	ПМГФ-(26,9;35,2).10	ОГПМГЭБ-10,0; 36,4
ПМГШ-(10,4;17,0).8	ПМГР-(10,4;17,0).8	ПМГВ-(10,4;17,0).8	ПМГФ-(10,4;17,0).8	ОГПМГЭБ-10,0; 18,2	ПМГШ-(17,8;26,1).10	ПМГР-(17,8;26,1).10	ПМГВ-(17,8;26,1).10	ПМГФ-(17,8;26,1).10	ОГПМГЭБ-10,0; 26,5	ПМГШ-(26,9;36,9).12	ПМГР-(26,9;36,9).12	ПМГВ-(26,9;36,9).12	ПМГФ-(26,9;36,9).12	ОГПМГЭБ-10,0; 38,1
ПМГШ-(10,4;18,6).10	ПМГР-(10,4;18,6).10	ПМГВ-(10,4;18,6).10	ПМГФ-(10,4;18,6).10	ОГПМГЭБ-10,0; 19,9	ПМГШ-(17,8;27,8).12	ПМГР-(17,8;27,8).12	ПМГВ-(17,8;27,8).12	ПМГФ-(17,8;27,8).12	ОГПМГЭБ-10,0; 28,2	ПМГШ-(27,8;34,4).8	ПМГР-(27,8;34,4).8	ПМГВ-(27,8;34,4).8	ПМГФ-(27,8;34,4).8	ОГПМГЭБ-10,0; 36,4
ПМГШ-(10,4;20,3).12	ПМГР-(10,4;20,3).12	ПМГВ-(10,4;20,3).12	ПМГФ-(10,4;20,3).12	ОГПМГЭБ-10,0; 20,7	ПМГШ-(19,5;26,1).8	ПМГР-(19,5;26,1).8	ПМГВ-(19,5;26,1).8	ПМГФ-(19,5;26,1).8	ОГПМГЭБ-10,0; 26,5	ПМГШ-(27,8;36,0).10	ПМГР-(27,8;36,0).10	ПМГВ-(27,8;36,0).10	ПМГФ-(27,8;36,0).10	ОГПМГЭБ-10,0; 36,4
ПМГШ-(11,2;17,8).8	ПМГР-(11,2;17,8).8	ПМГВ-(11,2;17,8).8	ПМГФ-(11,2;17,8).8	ОГПМГЭБ-10,0; 18,2	ПМГШ-(19,5;27,8).10	ПМГР-(19,5;27,8).10	ПМГВ-(19,5;27,8).10	ПМГФ-(19,5;27,8).10	ОГПМГЭБ-10,0; 28,2	ПМГШ-(27,8;37,7).12	ПМГР-(27,8;37,7).12	ПМГВ-(27,8;37,7).12	ПМГФ-(27,8;37,7).12	ОГПМГЭБ-10,0; 38,1

1 Схемы ограждений на листе 17.
2 Ограждения секторных площадок на листе 61.

Ограждения по торцам секторных площадок		
Ширина площадки В, мм	Марка ограждения	Длина ограждения, мм
800	ОГПМГЭБ-10,0;10,5	1050
1000	ОГПМГЭБ-10,0;12,5	1250
1200	ОГПМГЭБ-10,0;14,5	1450

Директор	Шимановский		1.459.3-3.2-КМ
Гл. инжин.	Шемицкий		
Нач. отд.	Шейнин		
Гл. констр.	Киселев		Таблица для выбора марок ограждений
Гл. инж. пр.	Шевежицкий		Стадия: Р; Лист: 14; Листов:
Бригадир	Якимова		ГПИ Укрпроектстальконструкция
Проверил	Беляева		
Исполнил	Баланов		

19883-02 29 Копировал Лит. Формат А2

Инв. № подл. | Подпись и дата | Взам. инв. №

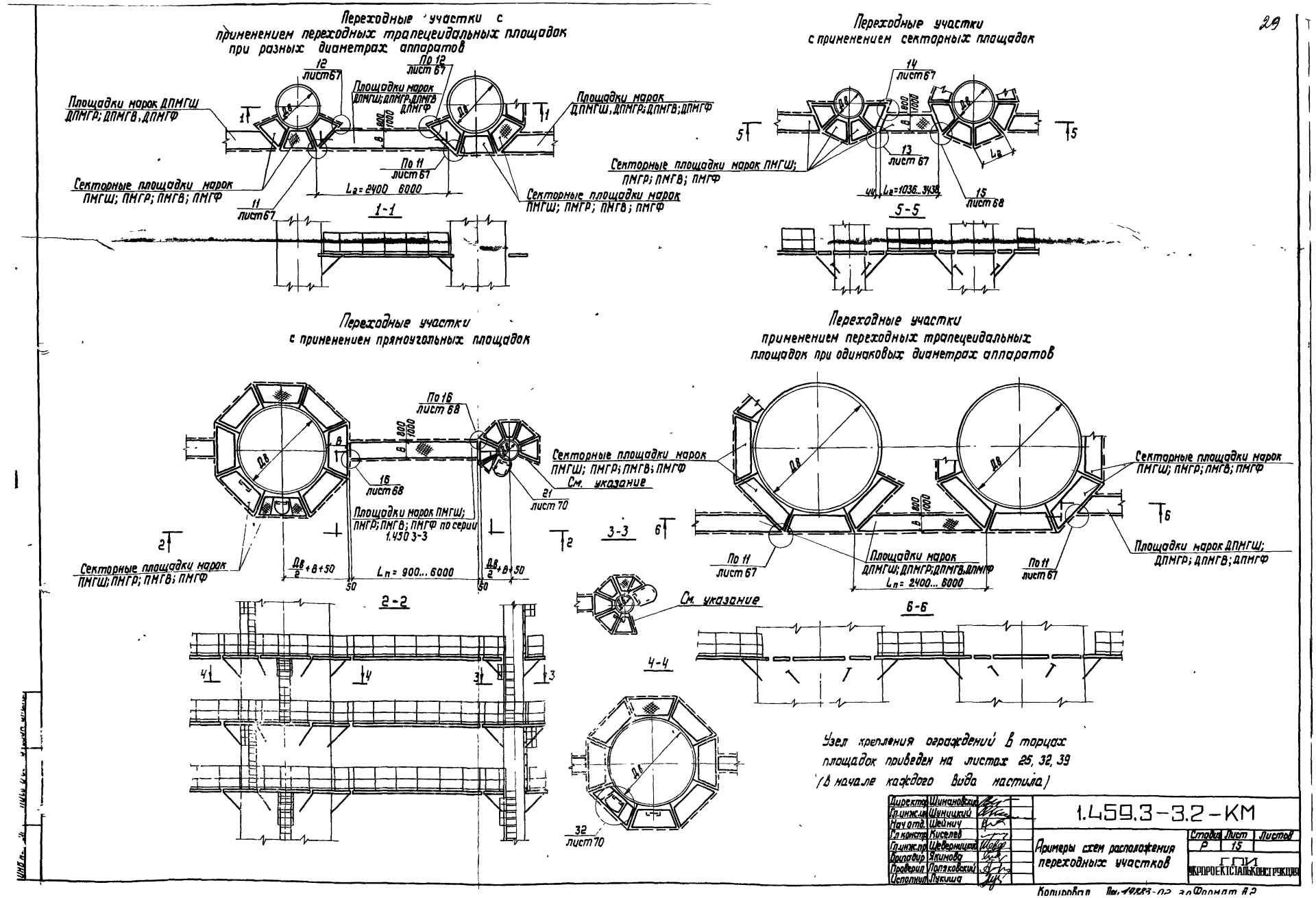
Переходные участки с применением переходных трапецеидальных площадок при разных диаметрах аппаратов

Переходные участки с применением секторных площадок

Переходные участки с применением прямоугольных площадок

Переходные участки применением переходных трапецеидальных площадок при одинаковых диаметрах аппаратов

Узел крепления ограждений в торцах площадок приведен на листах 25, 32, 39 (в начале каждого вида настила)

Директор	Шимановский	1.459.3-3.2-КМ	
Гл.инж.пр.	Шумицкий		
Нач.отд.	Шейнич		
Гл.констр.	Киселев	Примеры схем расположения переходных участков	Стадия: Р; Лист: 15; Листов:
Гл.инж.пр.	Шеверницкий		ГПИ Укрпроектстальконструкция
Бригадир	Якимова		
Проверил	Поляковский		
Исполнил	Лукиша		

Копировал Лиц. 19883-02 за Формат А2

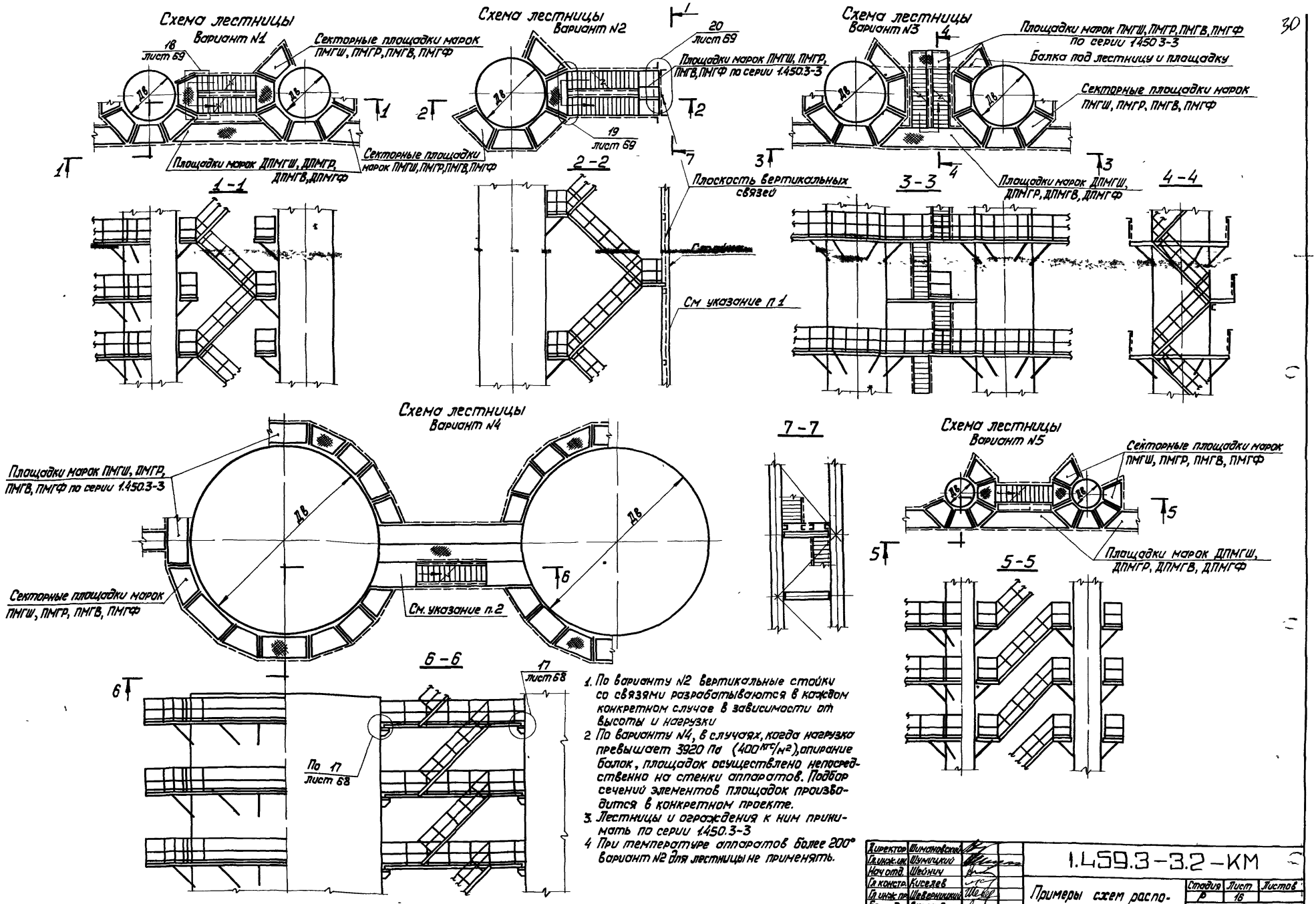

1. По варианту №2 вертикальные стойки со связями разрабатываются в каждом конкретном случае в зависимости от высоты и нагрузки
2. По варианту №4, в случаях, когда нагрузка превышает 3920 Па (400 кгс/м²), опирание балок, площадок осуществлено непосредственно на стенки аппаратов. Подбор сечений элементов площадок производится в конкретном проекте.
3. Лестницы и ограждения к ним принимать по серии 1.450.3-3
4. При температуре аппаратов более 200° вариант №2 для лестницы не применять.

Директор	Шимановский	
Гл. инж. ин.	Шумицкий	
Нач. отд.	Шейнич	
Гл. констр.	Киселев	
Гл. инж. пр.	Шеверницкий	
Бригадир	Якимова	
Проверил	Поляковский	
Исполнил	Лукиша	

1.459.3-3.2-КМ

Примеры схем расположения лестниц

Стадия	Лист	Листов
Р	16	

ГПИ
УКРПРОЕКТСТАЛЬКОНСТРУКЦИЯ

Копировал Лиц 19883-02 21 Формат А2

ОГПМГЭб-10,0; 38,1

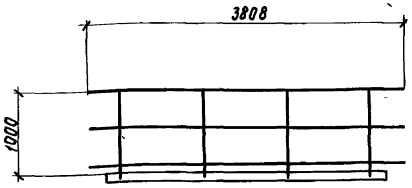

ОГПМГЭб-10,0; 34,0

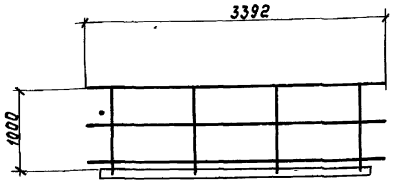

ОГПМГЭб-10,0; 36,4

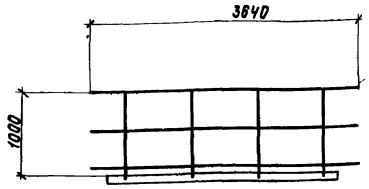

ОГПМГЭб-10,0; 26,5 ОГПМГЭб-10,0; 28,2 ОГПМГЭб-10,0; 29,8

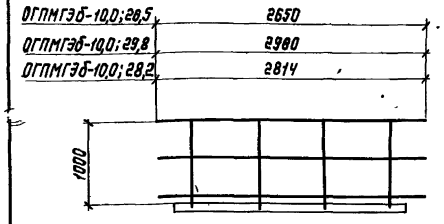

ОГПМГЭб-10,0; 31,5

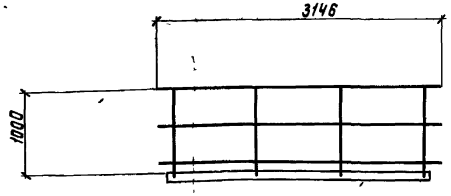

ОГПМГЭб-10,0; 21,5 ОГПМГЭб-10,0; 23,2

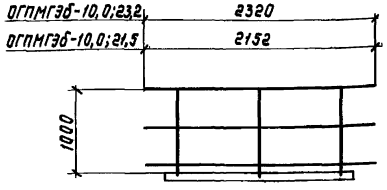

ОГПМГЭб-10,0; 24,9 ОГПМГЭб-10,0; 25,7

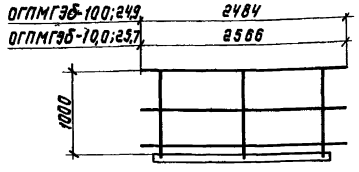

ОГПМГЭб-10,0; 16,6

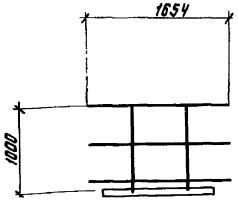

ОГПМГЭб-10,0; 18,2 ОГПМГЭб-10,0; 19,9
ОГПМГЭб-10,0; 20,7

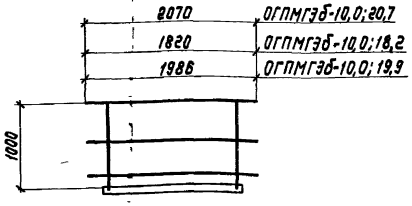

ОГПМГЭб-10,0; 13,3

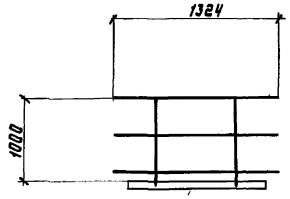

ОГПМГЭб-10,0; 10,5 ОГПМГЭб-10,0; 12,5 ОГПМГЭб-10,0; 14,5
(для торцов однорядных секторных площадок см. указание п. 2)

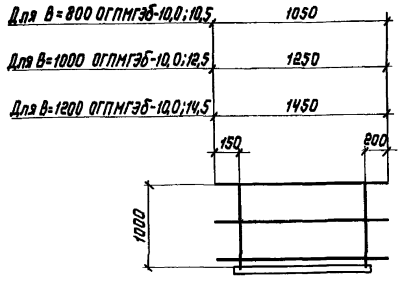

ОГПМГЭб-10,0; 11,6

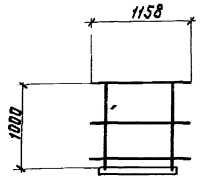

ОГПМГЭб-10,0; 14,9

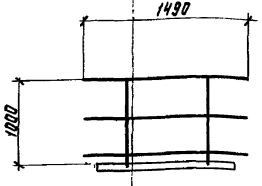

1. Ограждение секторных площадок на листе 61.
2. Длина горизонтальных элементов уточняется при разработке чертежей КМД в зависимости от конкретных условий

Директор	Шимановский	
Гл. инж. ин.	Шуницкий	
Нач. отд.	Шейнич	
Гл. констр.	Киселев	
Гл. инж. пр.	Шеверницкий	
Бригадир	Якимова	
Проверил	Поляковский	
Исполнил	Пукиша	

1.459.3-3.2-КМ

Схемы ограждений

Стадия	Лист	Листов
Р	17	

ГПИ УКРПРОЕКТСТАЛЬКОНСТРУКЦИЯ

Схема разбивки мест расположения фасонок для секторной схемы площадок

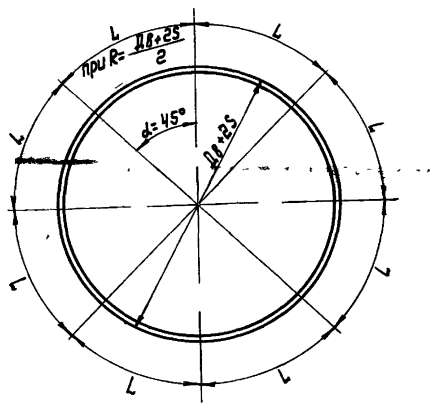

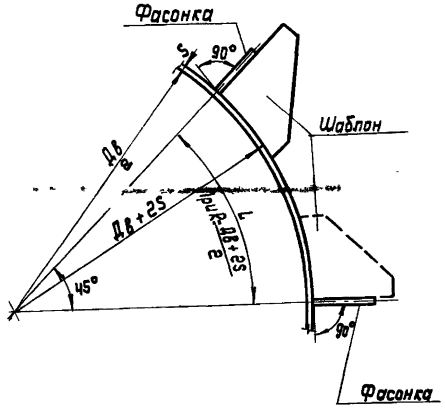

Схема разбивки мест расположения фасонок для комбинированной схемы площадок

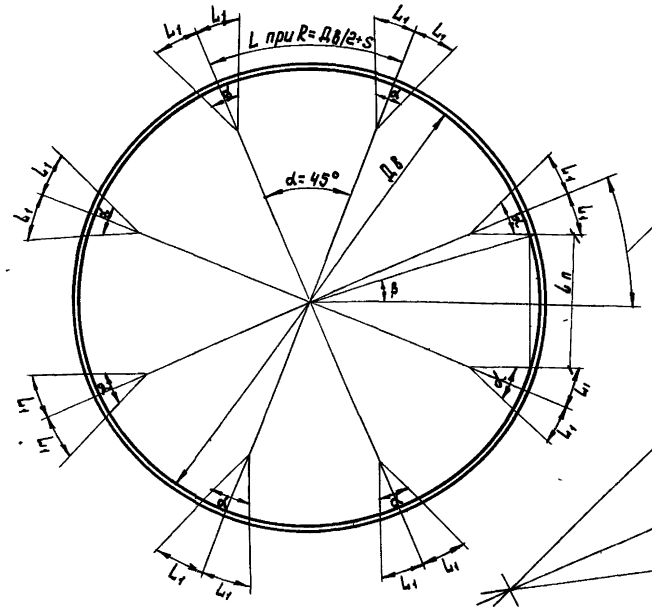

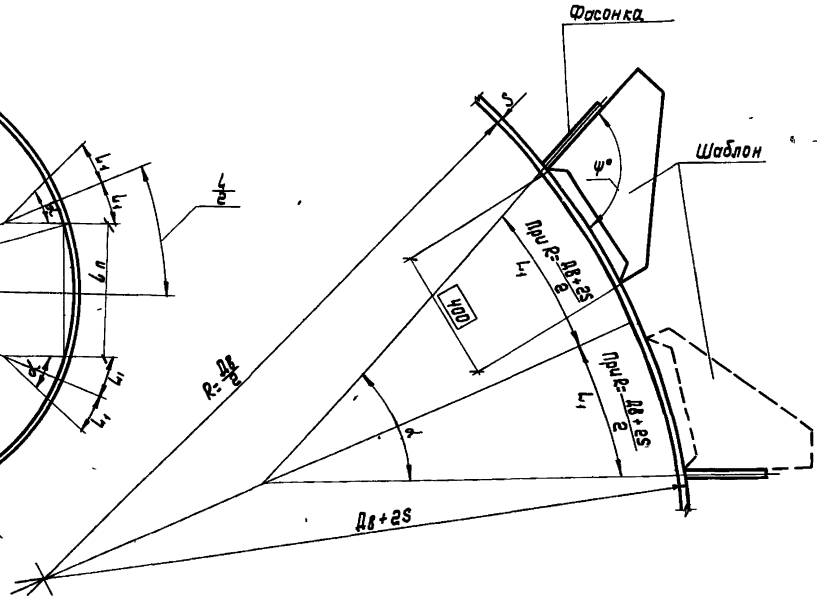

Комбинированные площадки				Секторные площадки	
Дв, мм	L, мм	L1, мм	ψ°	Дв, мм	L, мм
4600	1806	139	114° 00' 49"	800	314
4800	1885	180	112° 59' 05"	1000	392
5000	1963	220	112° 02' 28"	1200	471
5200	2042	260	111° 10' 24"	1400	550
5600	2199	183	112° 50' 31"	1600	628
5800	2278	224	112° 01' 54"	1800	707
6000	2356	264	111° 16' 38"	2000	785
6200	2435	304	110° 34' 25"	2200	864
6400	2513	344	109° 54' 57"	2400	942
6600	2592	384	109° 17' 57"	2600	1021
7000	2749	308	110° 43' 54"	2800	1100
7200	2827	348	110° 08' 27"	3000	1178
7500	2945	408	109° 18' 58"	3200	1257
7700	3024	448	108° 48' 11"	3400	1335
8000	3142	508	108° 05' 00"	3600	1414
8200	3220	548	107° 38' 00"	3800	1492
8500	3338	608	106° 59' 59"	4000	1571
8700	3416	648	106° 36' 08	4200	1649
9000	3534	552	108° 00' 45"	4600	1806
9200	3613	592	107° 36' 46"	4800	1885
9500	3731	652	107° 02' 45"	5000	1963
9700	3809	692	106° 41° 16"	5200	2042
10000	3927	752	106° 10' 41"	5600	2199
10200	4006	791	105° 51' 27"	5800	2278
11000	4320	641	107° 54' 36"	6000	2356
11200	4398	681	107° 34' 59"	6200	2435
12000	4712	840	106° 23' 12"	6400	2513
12200	4791	880 / 568*	106° 06' 49" / 109° 02' 28"	6600	2592
14000	5498	928	106° 32' 15"		
14200	5576	968	106° 18' 00"		
16000	6283	1326	104° 26' 07"		
16200	6361	1366* / 1056	104° 15' 15" / 106° 26' 27"		
18000	7069	1105	106° 44' 21"		
18200	7147	1145	106° 33' 04"		
20000	7854	1193	106° 48' 37"		
20200	7932	1233	106° 38' 23"		

* при L_n = 3600 мм

1 Размеры L и L_1 вычислены по внутренним диаметрам аппаратов (без учета толщины стенок). При конкретном проектировании размеры L и L_1 скорректировать в зависимости от толщины стенки S, при этом $L = \frac{\pi}{2}(Дв+2S)$; $L_1 = \frac{\pi}{2}(Дв+2S)(0{,}125 - \frac{\beta}{180°})$; $\sin\beta = \frac{L_n}{Дв+2S}$, где L_n = размер прямоугольной площадки (вставки), см листы 5 11

2 Размер основания шаблона 400 мм выдержать

Директор	Шимановский	
Гл. инж. инд.	Шумицкий	
Нач. отд.	Шейнич	
Гл. констр.	Киселев	
Гл. инж. пр.	Шеверницкий	
Бригадир	Якимова	
Проверил	Федорова	
Исполнил	Крыжова	

1.459.3-3.2-КМ

Схемы разбивки мест расположения фасонок

Стадия	Лист	Листов
Р	18	

ГПИ ЭКСПРОЕКТСТАЛЬКОНСТРУКЦИЯ

Копировал Лк-19883-02 33 Формат А2

Инв. № подл. | Подпись и дата | Взам. инв. №

КГ1, КГ2, КГ11, КГ12
Для площадок шириной В=800 мм

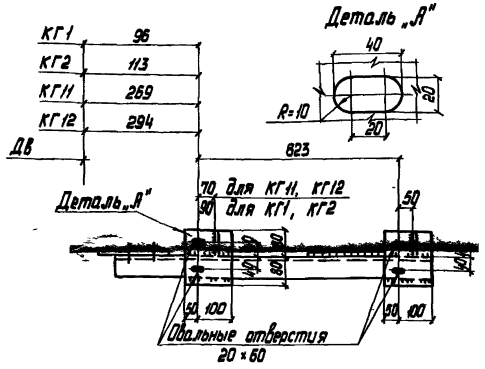

КГ15, КГ25, КГ26
Для площадок шириной В=1000 мм

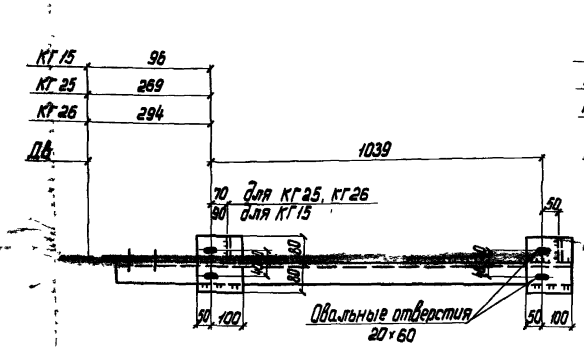

КГ29, КГ39, КГ40
Для площадок шириной В=1200 мм

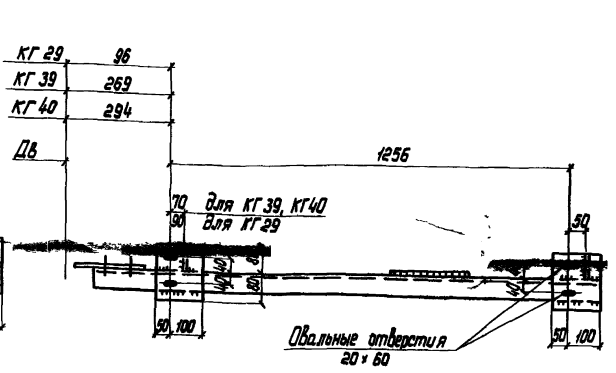

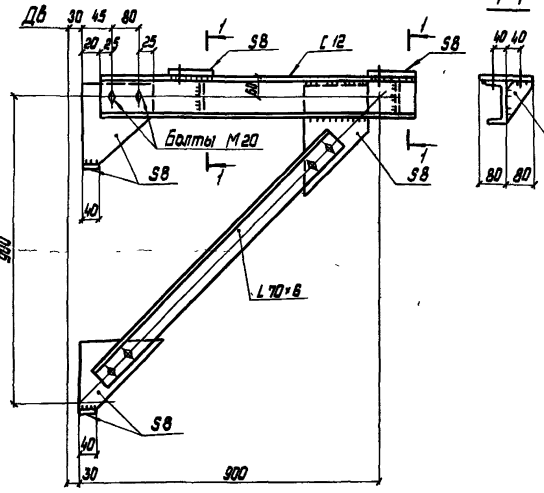

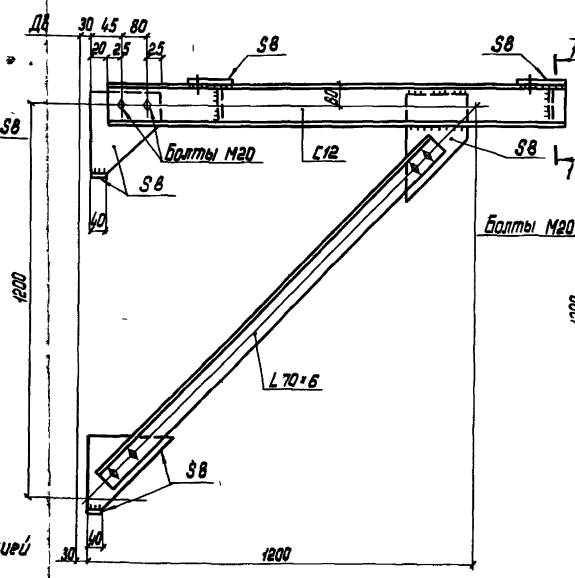

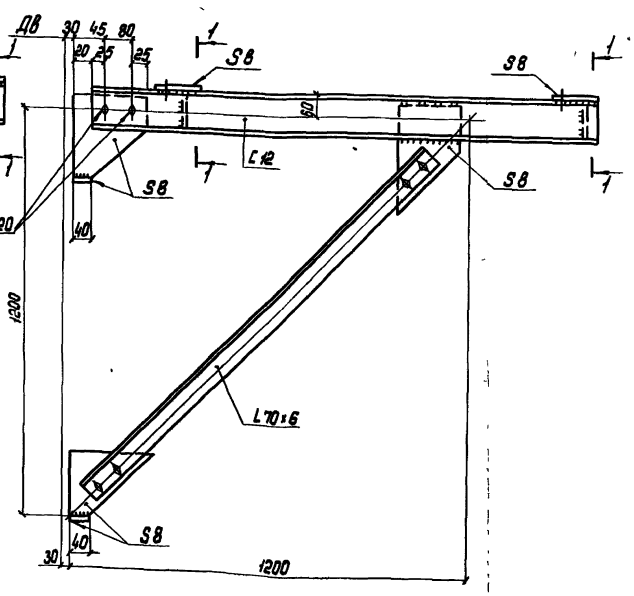

Узлы
примыкания элементов кронштейна для аппаратов с изоляцией

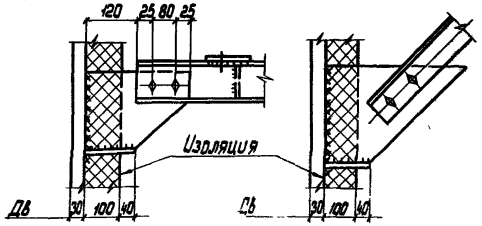

1. Все болты М16, кроме оговоренных.
2. Все овальные отверстия 20×40, кроме оговоренных.
3. Для аппаратов с изоляцией размеры фасонок, прикрепляющих кронштейн к аппарату, увеличиваются на 100 мм. Узлы примыкания приведены на данном листе.

Директор	Шиманович		1.459.3-3.2-КМ
Гл. инж. пр.	Шумицкий		
Нач. отд.	Шейнич		Кронштейны для площадок шириной 800; 1000; 1200 мм КГ1; КГ2, КГ11, КГ12; КГ15, КГ25, КГ26; КГ29; КГ39; КГ40
Гл. констр.	Киселев В.		Стадия Р; Лист 19; Листов
Гл. инж. пр.	Шевченицкий		УКРПРОЕКТСТАЛЬКОНСТРУКЦИЯ
Бригадир	Яцимова		
Разработал	Полищук		
Проверил	Белуева		

Копировал 14983-02 34 Формат А2

КГ3, КГ4, КГ5, КГ6, КГ7, КГ8, КГ9, КГ10, КГ13, КГ14
Для площадок шириной В=800 мм

КГ16, КГ17, КГ18, КГ19, КГ20, КГ21, КГ22, КГ23, КГ24, КГ27, КГ28
Для площадок шириной В=1000 мм

КГ30, КГ31, КГ32, КГ33, КГ34, КГ35, КГ36, КГ37, КГ38
Для площадок шириной В=1200 мм

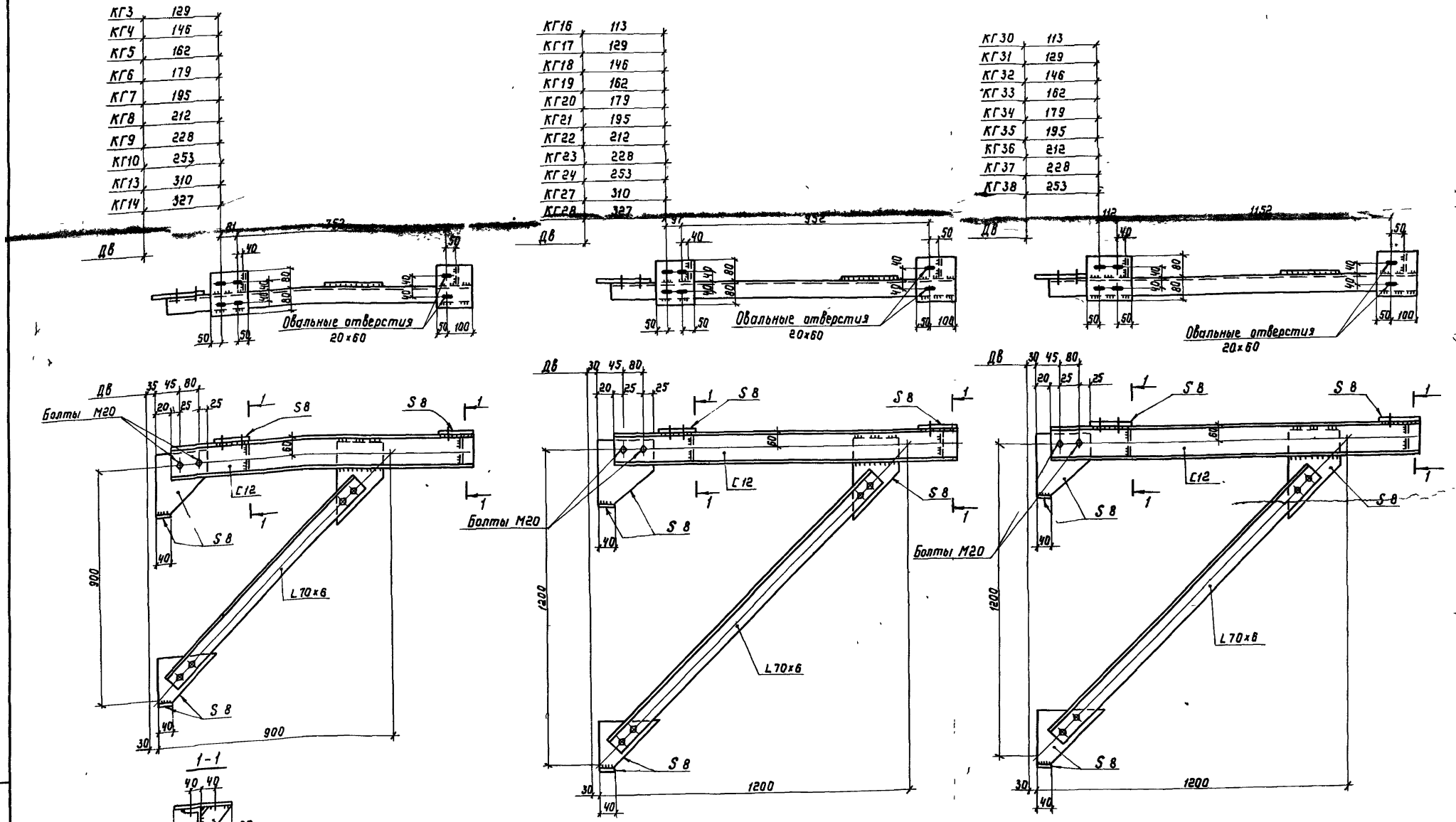

1 Узлы примыкания элементов кронштейна к аппаратам с изоляцией на листе 19

2 Все болты М16, кроме оговоренных

3 Все овальные отверстия 20×40 (см деталь „А" на листе 19), кроме оговоренных

Директор	Шиманский		1.459.3-3.2-КМ
Гл инж ин	Шимицкий		
Нач отд	Шейнич		Кронштейны для площадок шириной 800; 1000; 1200 мм КГ3 . КГ10; КГ13; КГ14-КГ18... КГ24; КГ27; КГ28; КГ30 КГ38
Гл констр	Киселев		Стадия Р; Лист 20; Листов
Гл инж пр	Шевчинский		ГПИ СКРПРОЕКТСТАЛЬКОНСТРУКЦИЯ
Бригадир	Акимова		
Проверил	Поляковский		
Исполнил	Белзева		

Инв. № подл. | Подпись и дата | Взам. инв. №

КГ43

Для площадок шириной В=800мм

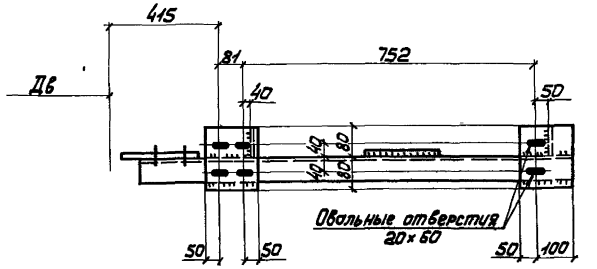

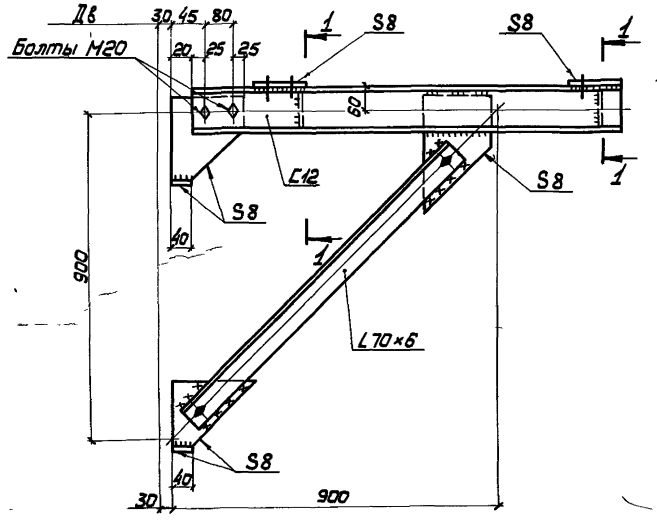

1-1

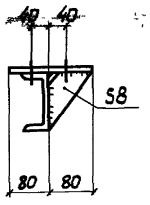

КГ44

Для площадок шириной В=1000мм

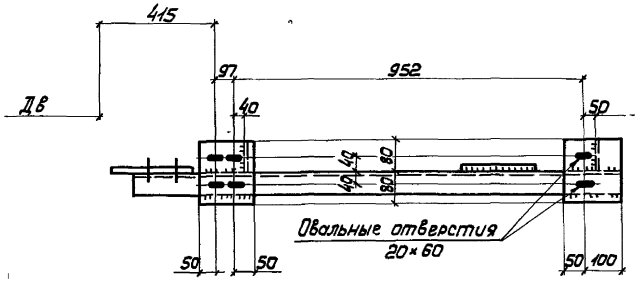

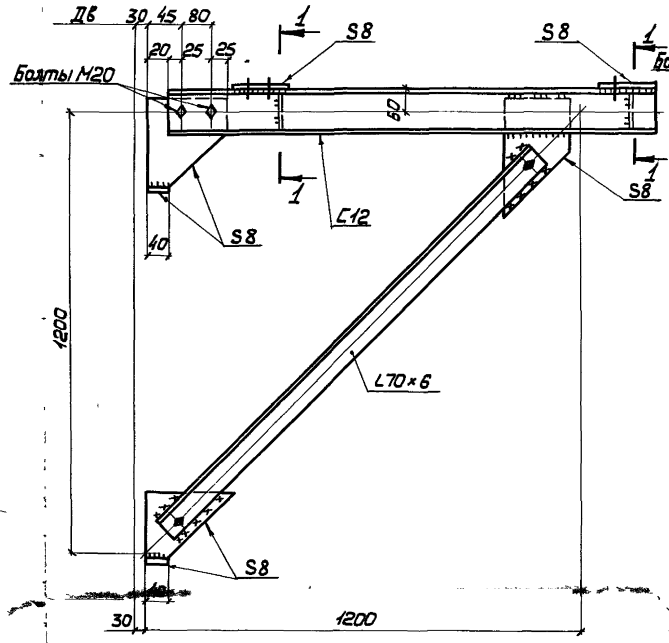

КГ41, КГ42, КГ45

Для площадок шириной В=1200 мм

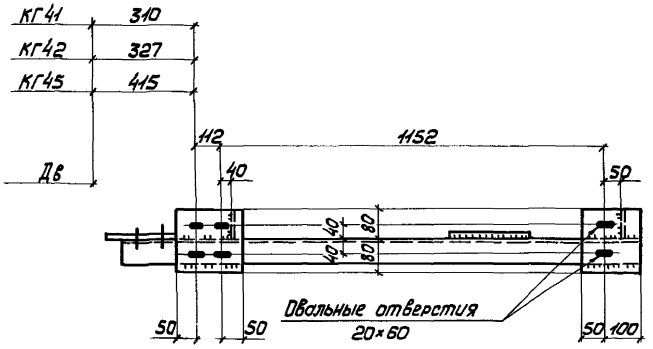

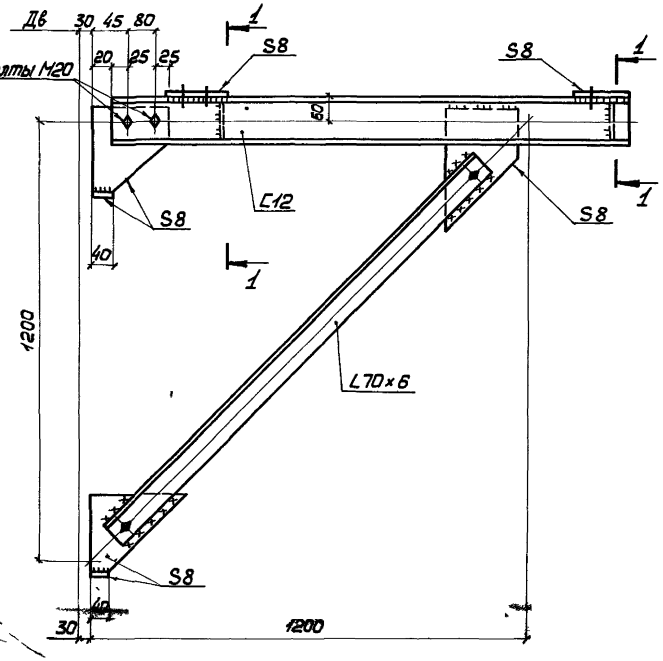

1. Узлы примыкания элементов кронштейнов к аппаратам с изоляцией на листе 28
2. Все болты М12, кроме оговоренных.
3. Все овальные отверстия 20×40 (см. деталь „А" на листе 28), кроме оговоренных.
4. Минимальные сварные швы принимать по таблице 38 СНиП II-23-81; расчетные — по усилиям H, Q_1, Q_2, N, см. листы 3.1...3.7.

Директор	Шимановский		1.459.3-3.2-КМ	
Гл.инж.пр.	Шумицкий			
Нач.отд.	Шейнич			
Гл.констр.	Киселев			
Гл.инж.пр.	Шеверницкий		Кронштейны для площадок шириной 800, 1000, 1200 мм. КГ41. КГ45	Стадия Р; Лист 21; Листов
Бригадир	Якимова			
Проверил	Поляковский			ГПИ Укрпроектстальконструкция
Исполнил	Беляева			

Инв.№ подл. | Подпись и дата | Взам.инв.№

КГ48, КГ49, КГ50; КГ51, КГ52, КГ53, КГ54
Для площадок шириной В×2=800×2=1600мм

КГ56, КГ57; КГ58, КГ59, КГ60, КГ61, КГ62, КГ63
Для площадок шириной В×2=1000×2=2000мм

КГ65; КГ66; КГ67; КГ68, КГ69; КГ70; КГ71; КГ72
Для площадок шириной В×2=1200×2=2400мм

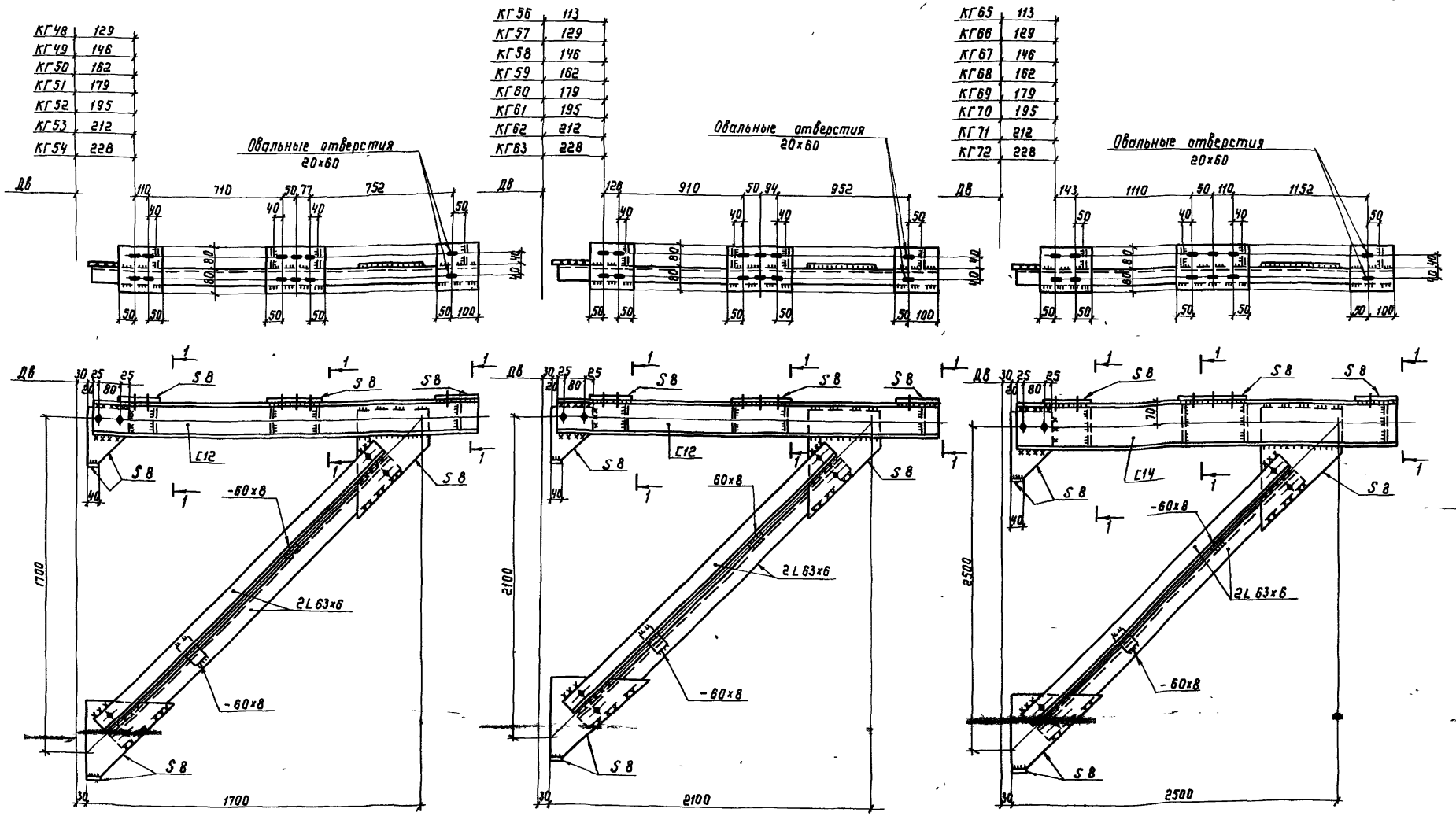

1-1

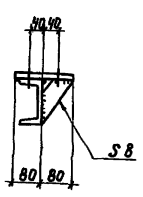

Указания приведены на листе 21.

Директор	Шимановский	
Гл инж ин	Шуницкий	
Нач отд	Шейнич	
Гл констр	Киселев	
Гл инж пр	Шеверницкий	
Бригадир	Якимова	
Проверил	Поляковский	
Исполнил	Беляева	

1.459.3-3.2-КМ

Кронштейны для площадок шириной 1800; 2000; 2400мм КГ48 .. КГ54; КГ56.. КГ63, КГ65. . КГ72

Стадия	Лист	Листов
Р	22	

ГПИ УКРПРОЕКТСТАЛЬКОНСТРУКЦ

Инв № подл | Подпись и дата | Взам. инв №

Копировал 1м 19883-02 37 Формат А2

КГ46, КГ47

Для площадок шириной В×2=800×2=1600

КГ55

Для площадок шириной В×2=1000×2=2000

КГ64

Для площадок шириной В×2=1200×2=2400

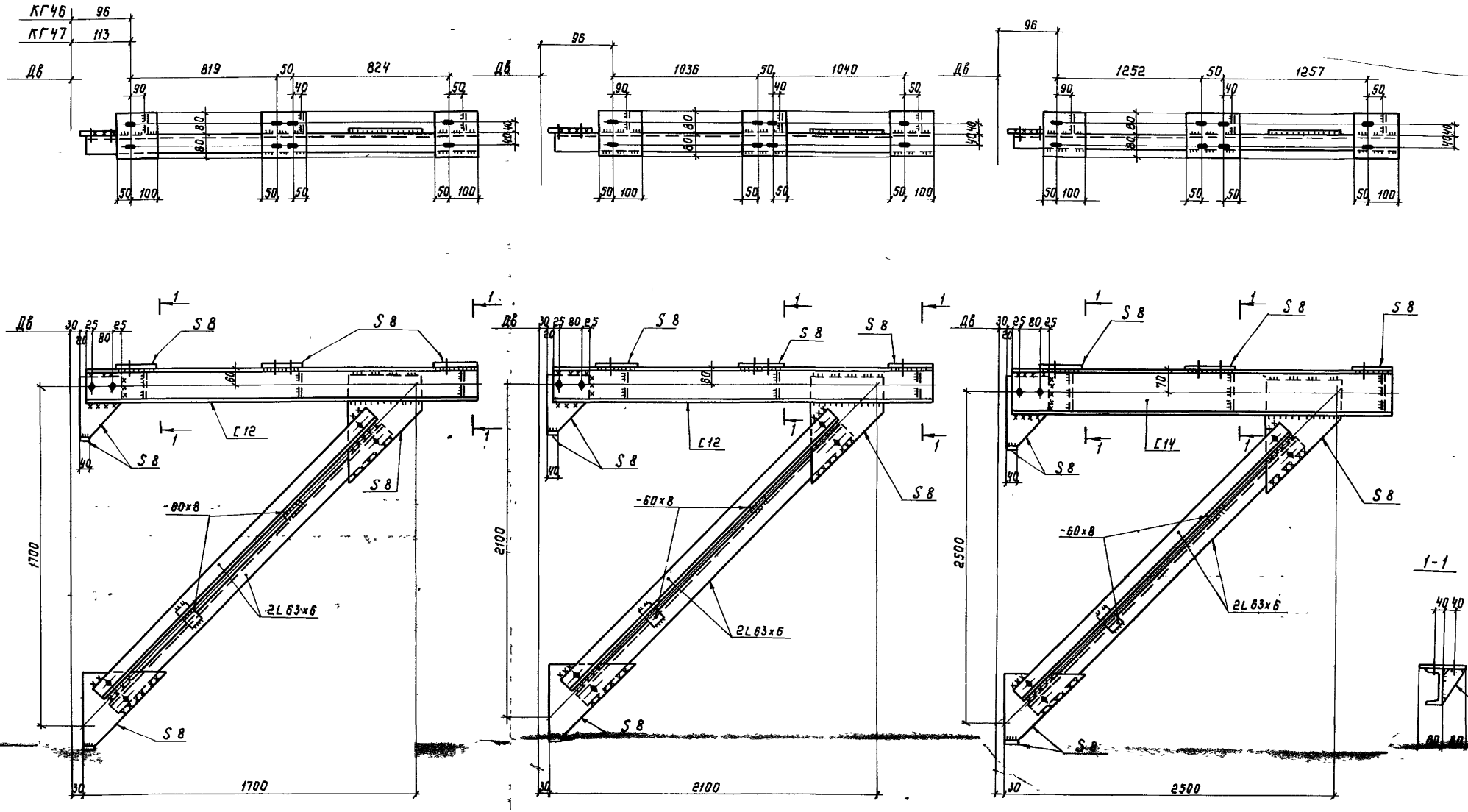

1 Все болты М12

2 Все овальные отверстия 20×40 (см деталь „А" лист 19)

3 Узлы примыкания элементов кронштейнов к аппаратам с изоляцией на листе 19.

4 Сварные швы принимать по усилиям, приведенным в таблицах на листах 31 ; 37. Минимальную толщину швов принимать по таблице 38 СНиП II-23-81

Директор	Шимановский	
Гл. инж. ин	Шуницкий	
Нач отд.	Шейнич	
Гл констр	Киселев	
Гл инж.пр	Шеверницкий	
Бригадир	Якимова	
Проверил	Поляковский	
Исполнил	Беляева	

1.459.3-3.2-КМ

Кронштейны для площадок шириной 1600; 2000; 2400 мм КГ46; КГ47, КГ55, КГ64

Стадия	Лист	Листов
Р	23	

ГПИ УКРПРОЕКТСТАЛЬКОНСТРУКЦИЯ

Схема площадок и консолей

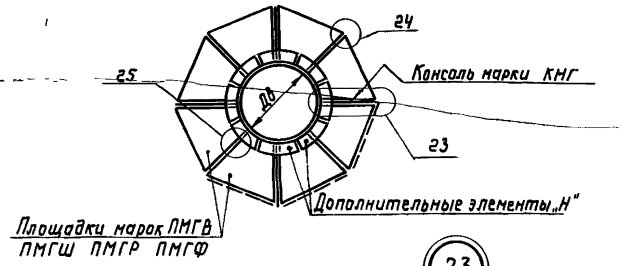

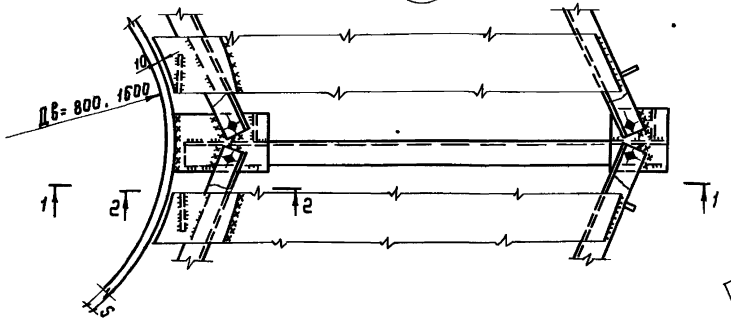

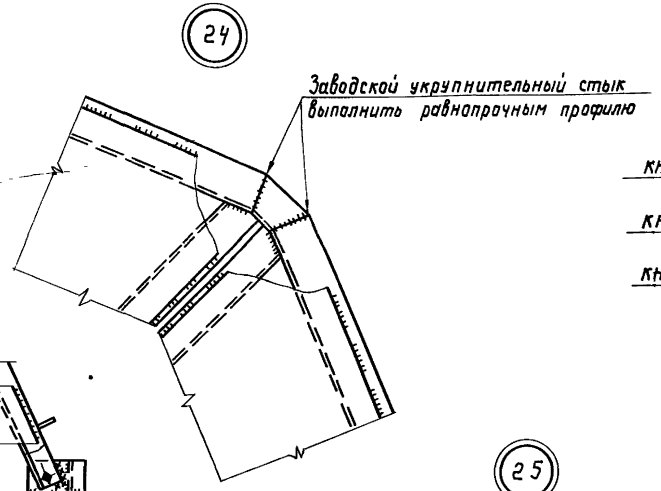

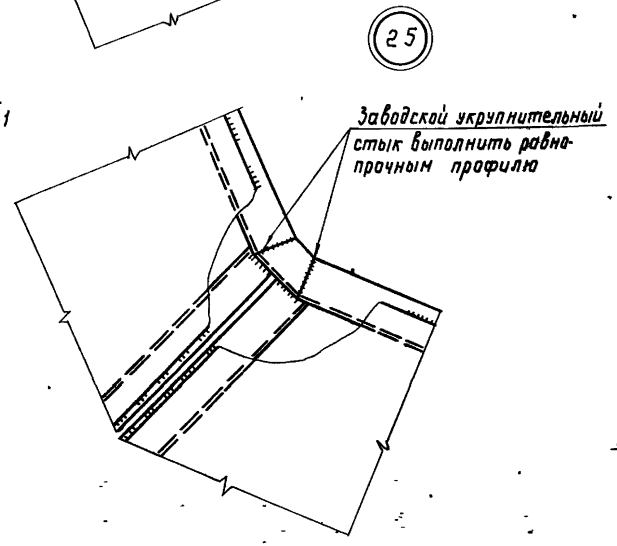

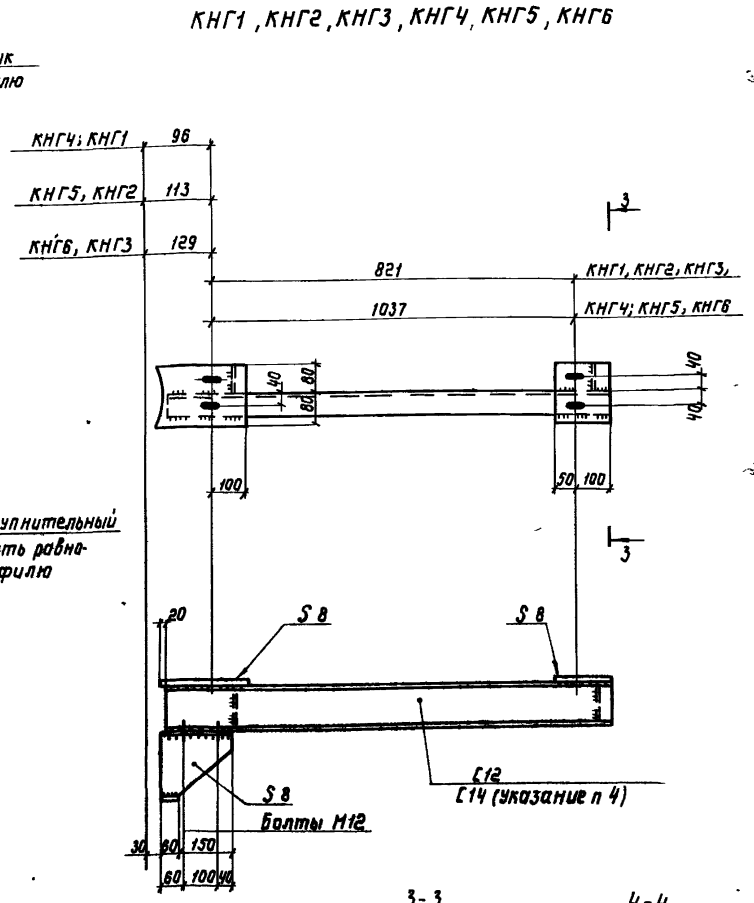

1-1

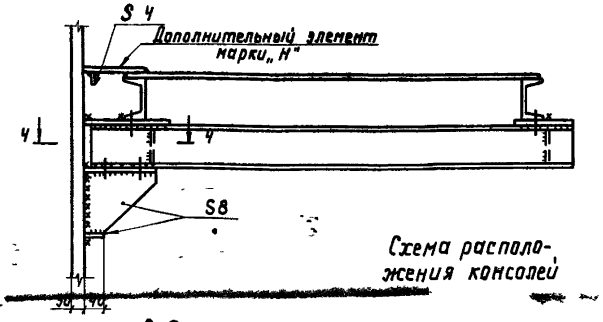

Схема располо-
жения консолей

2-2

Для аппарата с изоляцией

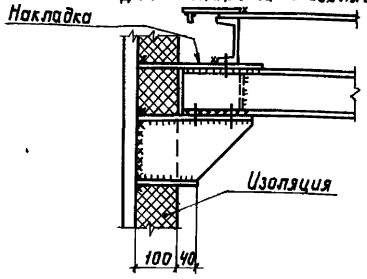

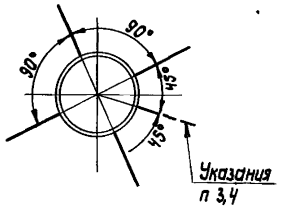

3-3

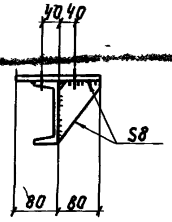

4-4

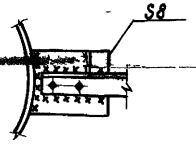

1. Марки площадок и консолей принимать по таблицам на листах 5...13
2. Консоли применяются при аппаратах Дв=800.. 1600мм при ширине площадки В=800, 1000мм и нагрузке $q_н$ = 1960 Па (200 кгс/м²) при отсутствии лестниц и переходных площадок
3. При опирании лестницы или переходной площадки с размерами до 3600×1000мм и нагрузке $q_н$=1960 Па (200 кгс/м²) через 45° устанавливается дополнительная консоль
4. При опирании лестницы или переходной площадки с размерами больше 3600×1000мм и нагрузке $q_н$=1960 Па (200 кгс/м²) через 45° устанавливается дополнительная консоль. При этом сечение консолей принимается из С14
5. Крепление стойки ограждения к площадке см разрез 2-2 на листе 63
6. Для аппаратов с изоляцией фасонки, прикрепляющие консоль к аппарату, увеличиваются на 100мм (разрез 2-2).

Директор	Шимановский	
Гл инж ин	Шумицкий	
Нач отд	Шейнич	
Гл констр	Киселев	
Гл инж пр	Шеверницкий	
Бригадир	Якимова	
Проверил	Поляковский	
Исполнил	Дедовец	

1.459.3-3.2-КМ

Схемы площадок и консолей для Дв = 800... 1600мм. консоли КНГ1... КНГ6. Узлы 23, 24, 25

Стадия	Лист	Листов
Р	24	

ГПИ ЭКРПРОЕКТСТАЛЬКОНСТРУКЦИЯ

Инв № подл. | Подпись и дата | Взам инв №

ПМГШ-(3,7; 10,4) 8 ПМГШ-(3,7; 12,0) 10 ПМГШ-(3,7; 13,7) 12
ПМГШ-(4,6; 11,2) 8 ПМГШ-(4,6; 12,8) 10 ПМГШ-(4,6; 14,5) 12
ПМГШ-(5,4; 12,0) 8 ПМГШ-(5,4; 13,7) 10 ПМГШ-(5,4; 15,3) 12 ПМГШ-(6,2; 12,8) 8
ПМГШ-(6,2; 14,5) 10 ПМГШ-(6,2; 16,2) 12 ПМГШ-(7,0; 13,7) 8 ПМГШ-(7,0; 15,3) 10
ПМГШ-(7,0; 17,0) 12 ПМГШ-(8,7; 15,3) 8 ПМГШ-(8,7; 17,0) 10 ПМГШ-(8,7; 18,6) 12
ПМГШ-(7,9; 14,5) 8 ПМГШ-(7,9; 16,2) 10 ПМГШ-(7,9; 17,8) 12
ПМГШ-(9,5; 16,2) 8 ПМГШ-(9,5; 17,8) 10 ПМГШ-(9,5; 19,5) 12
ПМГШ-(13,7; 20,3) 8

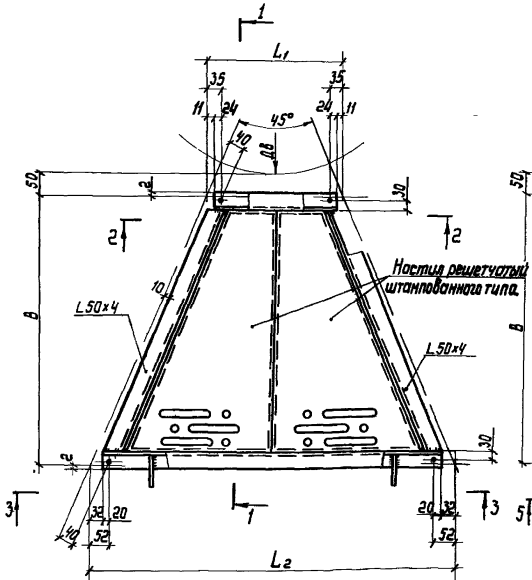

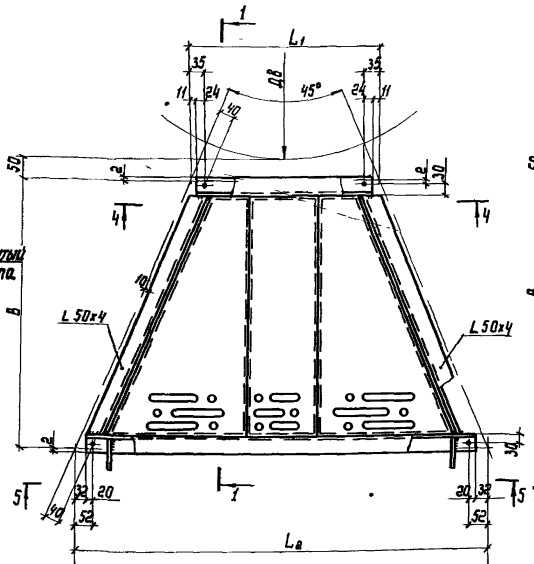

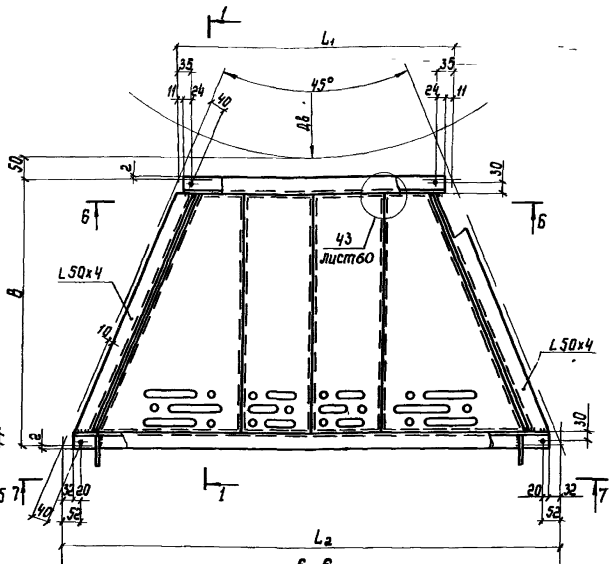

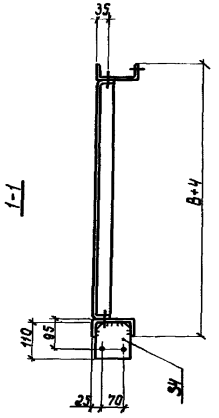

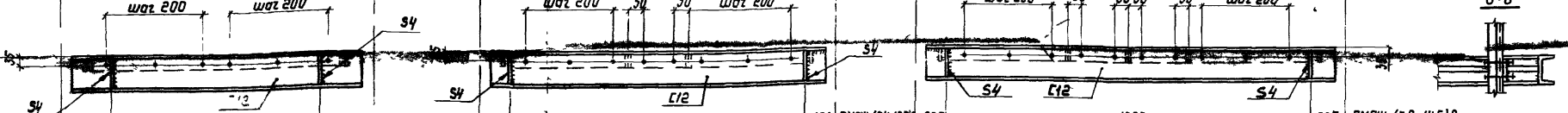

168	700	168	ПМГШ-(3,7; 10,4) 8
100	1000	101	ПМГШ-(3,7; 12,0) 10
183	1000	184	ПМГШ-(3,7; 13,7) 12
209	700	209	ПМГШ-(4,6; 11,2) 8
142	1000	142	ПМГШ-(4,6; 12,8) 10
225	1000	225	ПМГШ-(4,6; 14,5) 12

100	1000	101	ПМГШ-(5,4; 12,0) 8 ПМГШ-(5,4; 13,7) 10
157	1300	158	ПМГШ-(6,2; 16,2) 12
142	1000	142	ПМГШ-(6,2; 12,8) 8
225	1000	225	ПМГШ-(6,2; 14,5) 10
282	1300	282	ПМГШ-(8,7; 18,6) 12
183	1000	184	ПМГШ-(5,4; 13,7) 10 ПМГШ-(7,0; 13,7) 8
199	1300	199	ПМГШ-(7,0; 17,0) 12 ПМГШ-(8,7; 17,0) 10
116	1300	117	ПМГШ-(5,4; 15,3) 12 ПМГШ-(7,0; 15,3) 10 ПМГШ-(8,7; 15,3) 8

225	1000	225	ПМГШ-(7,9, 14,5) 8
157	1300	158	ПМГШ-(7,9, 16,2) 10 ПМГШ-(9,5; 16,2) 8
240	1300	241	ПМГШ-(7,9; 17,8) 12 ПМГШ-(9,5, 17,8) 10
323	1300	324	ПМГШ-(9,5; 19,5) 12
365	1300	365	ПМГШ-(13,7, 20,3) 8

Указания приведены на листе 31

Директор	Шимановский	
Гл.инж.пр.	Шимицкий	
Начальт	Шейнич	
Гл.констр.	Кисилев	
Гл.инж.пр.	Шеверницкий	
Бригадир	Якимова	
Проверил	Барам	
Исполнил	Дунковская	

1.459.3-3.2-КМ

Секторные площадки ПМГШ-(3,7; 10,4) 8...ПМГШ-(8,7; 20,3) 8; ПМГШ-(3,7; 12,0) 10 ПМГШ-(9,5; 17,8) 10; ПМГШ-(3,7; 13,7) 12...ПМГШ-(9,5; 19,5) 12

Стадия	Лист	Листов
Р	25	

ГПИ Электропроектстальконструкция

Копировал Ал 4883-03.40 Формат А3

ПМГШ-(10,4; 17,0) 8 ПМГШ-(10,4; 18,6) 10 ПМГШ-(10,4; 20 3) 12
ПМГШ-(11,2, 17,8) 8 ПМГШ-(11,2; 19,5) 10 ПМГШ-(12,0; 18,6) 8
ПМГШ-(12,0, 20,3) 10 ПМГШ-(12,8; 19,5) 8

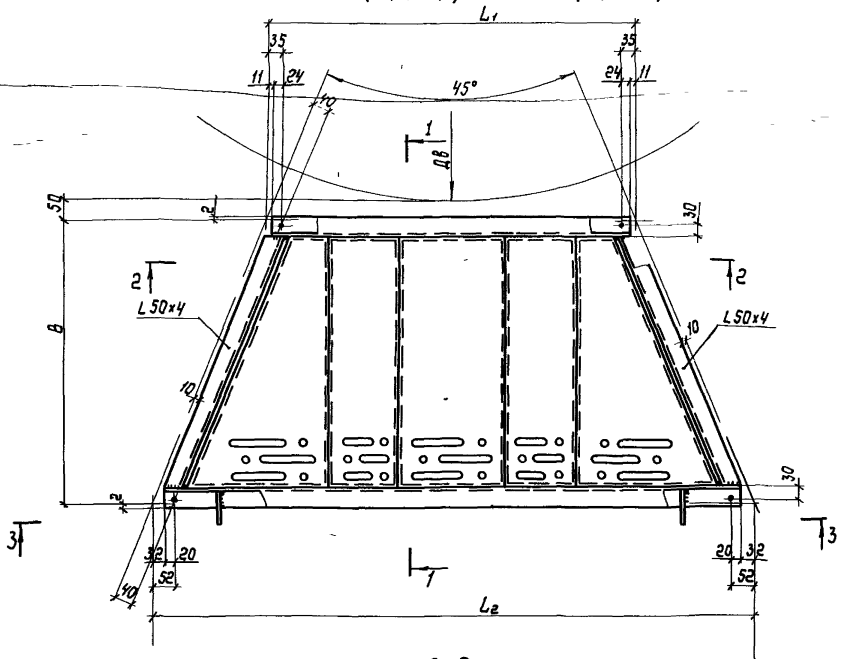

ПМГШ-(13,7; 22,0) 10 ПМГШ-(13,7; 23,6) 12

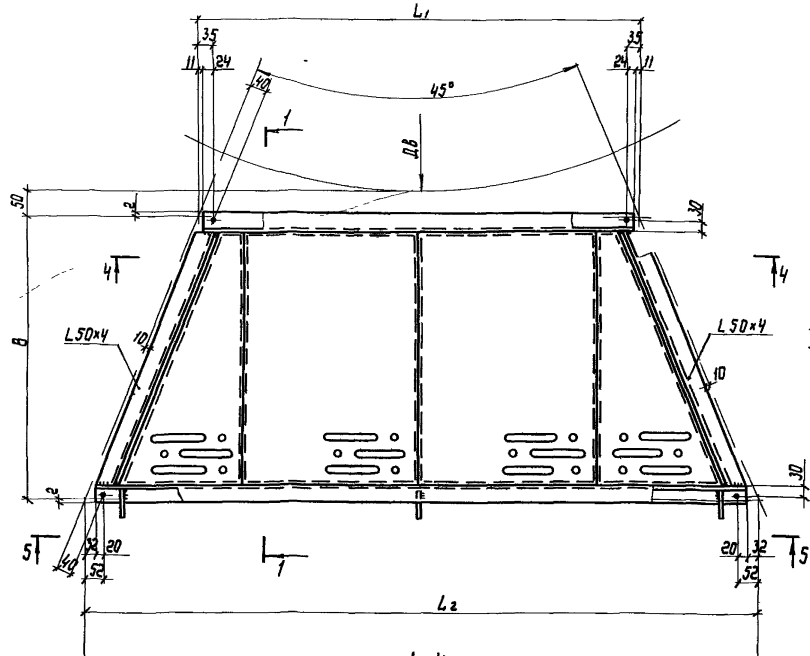

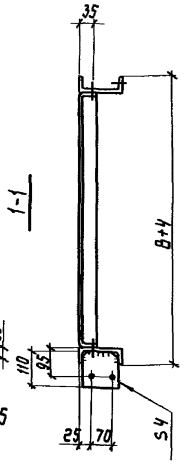

2-2

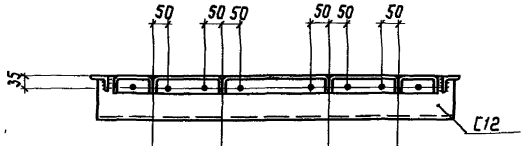

200	300	200	ПМГШ-(10,4;17,0) 8 ПМГШ-(10,4; 18,6) 10 ПМГШ-(10,4;20,3)12 ПМГШ-(11,2; 17,8) 8 ПМГШ-(11,2; 19,5) 10
300	200	300	ПМГШ-(12,0, 18,6) 8 ПМГШ-(12,0; 20,3) 10
300	300	300	ПМГШ-(12,8; 19,5) 8

4-4

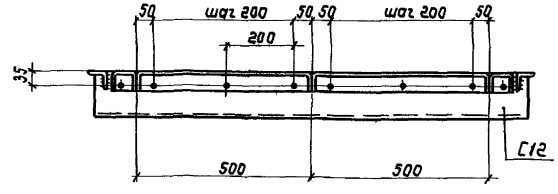

3-3

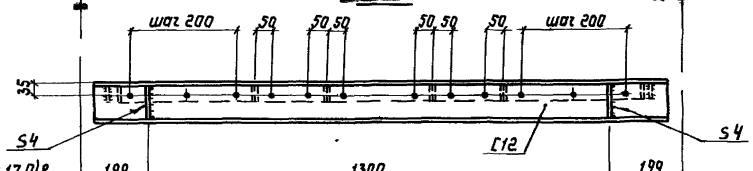

5-5

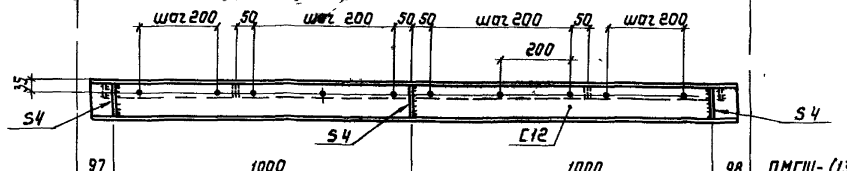

ПМГШ-(10,4; 17,0)8	199	1300	199	
ПМГШ-(10,4;18,6)10 ПМГШ-(12,0;18,6)8	282	1300	282	
ПМГШ-(10,4;20,3)12 ПМГШ-(12,0;20,3)10	365	1300	365	
ПМГШ-(11,2; 17,8) 8	240	1300	241	
ПМГШ-(11,2, 19,5)10 ПМГШ-(12,8;19,5) 8	323	1300	324	
97	1000	1000	98	ПМГШ- (13,7; 22,0) 10
80	1100	1100	81	ПМГШ-(13,7; 23,6) 12

Указания приведены на листе 31.

Директор	Шиманский	
Гл.инж.ин.	Шумицкий	
Нач.отд	Шейнич	
Гл.констр.	Киселев	
Гл.инж.пр.	Шеверницкий	
Бригадир	Якимова	
Проверил	Баран	
Исполнил	Очиковская	

1.459.3-3.2-КМ

Секторные площадки ПМГШ-(10,4;17,0)8 .ПМГШ-(12,8;19,5)8 ПМГШ-(10,4; 18,6)10. ПМГШ-(13,7;22,0)12 ПМГШ-(10,4;20,3)12 ПМГШ-(13,7;23,6)12

Стадия	Лист	Листов
Р	26	

ГПИ СКПРОЕКТСТАЛЬКОНСТРУКЦИЯ

Корпорация Ин 10883-02 4/Фронт 82

Инв.№ подл. | Подпись и дата | Взам.инв.№

ПМГШ-(11,2; 21,1).12 ПМГШ-(12,0; 22,0).12 ПМГШ-(12,8; 21,1).10 ПМГШ-(12,8; 22,8).12 ПМГШ-(14,5; 21,1).8
ПМГШ-(14,5; 22,8).10 ПМГШ-(14,5; 24,4).12 ПМГШ-(15,3; 22,0).8 ПМГШ-(15,3; 23,6).10 ПМГШ-(15,3; 25,3).12
ПМГШ-(16,2; 22,8).8 ПМГШ-(16,2; 24,4).10 ПМГШ-(17,0; 23,6).8 ПМГШ-(17,0; 25,3).10

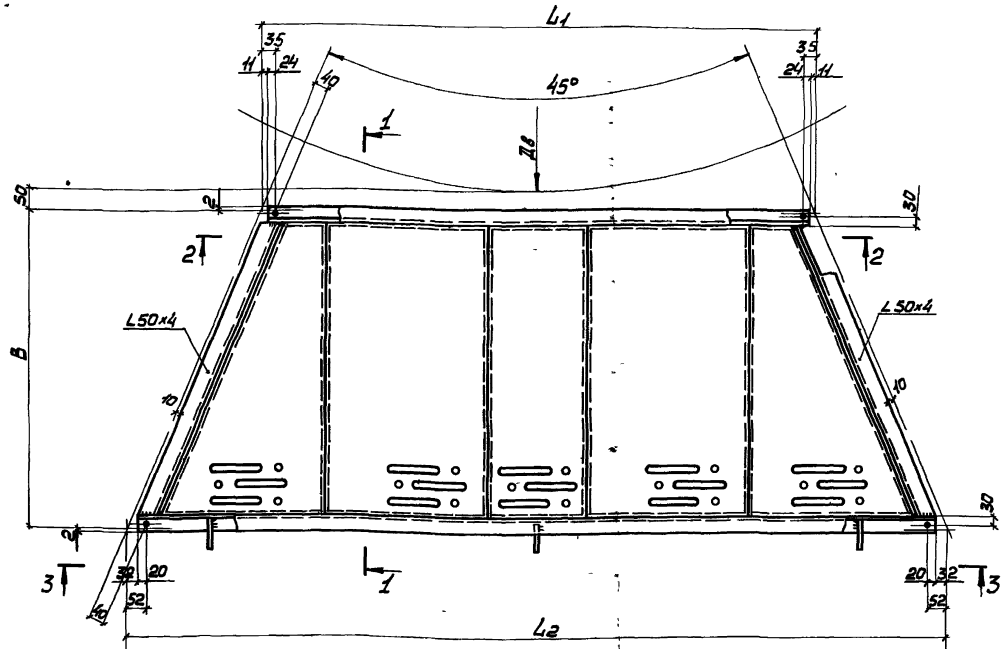

1 – 1
(повернуто)

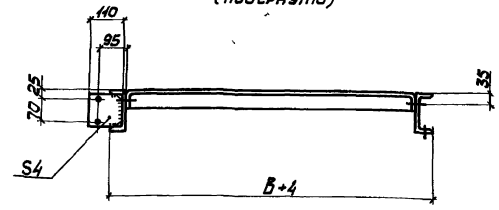

2 – 2

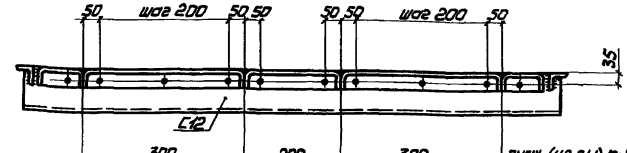

	300	200	300	ПМГШ-(11,2; 21,1).12; ПМГШ-(12,0; 22,0).12
	300	300	300	ПМГШ-(12,8; 21,1).10; ПМГШ-(12,8; 22,8).12
ПМГШ-(14,5; 24,4).12	300	500	300	ПМГШ-(14,5; 21,1).8, ПМГШ-(14,5; 22,8).10
	500	300	500	ПМГШ-(17,0; 23,6).8; ПМГШ-(17,0; 25,3).10
	500	200	500	ПМГШ-(15,3; 22,0).8; ПМГШ-(15,3; 23,6).10 ПМГШ-(15,3; 25,3).12; ПМГШ-(16,2; 22,8).8 ПМГШ-(16,2; 24,4).10

3 – 3

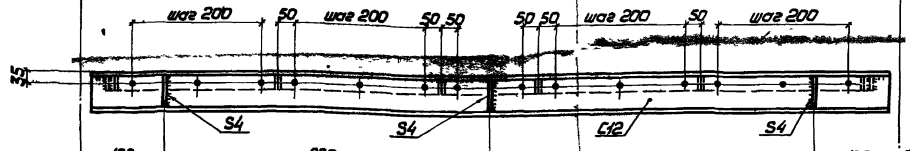

106	950	950	106	ПМГШ-(11,2; 21,1).12; ПМГШ-(12,8; 21,1).10; ПМГШ-(14,5; 21,1).8
97	1000	1000	98	ПМГШ-(12,0; 22,0).12; ПМГШ-(15,3; 22,0).8
139	1000	1000	139	ПМГШ-(12,8; 22,8).12; ПМГШ-(14,5; 22,8).10; ПМГШ-(16,2; 22,8).8
222	1000	1000	222	ПМГШ-(14,5; 24,4).12; ПМГШ-(16,2; 24,4).10
180	1000	1000	181	ПМГШ-(15,3; 23,6).10; ПМГШ-(17,0; 23,6).8
263	1000	1000	264	ПМГШ-(15,3; 25,3).12; ПМГШ-(17,0; 25,3).10

Указания приведены на листе 31.

Директор	Шимановский	
Гл. инж. ин.	Шумицкий	
Нач. отд.	Шейнин	
Гл. констр.	Киселев	
Гл. инж. пр.	Шеверницкий	
Бригадир	Якимова	
Проверил	Барам	
Исполнил	Очимовская	

1.459.3-3.2-КМ

Секторные площадки
ПМГШ-(14,5; 21,1).8...ПМГШ-(17,0; 23,6).8;
ПМГШ-(12,8; 21,1).10...ПМГШ-(17,0; 25,3).10;
ПМГШ-(11,2; 21,1).12...ПМГШ-(15,3; 25,3).12

Стадия	Лист	Листов
Р	27	

ГПИ
УКРПРОЕКТСТАЛЬКОНСТРУКЦИЯ

ПМГШ-(16,2;26,1).12 ПМГШ-(17,0;26,9).12

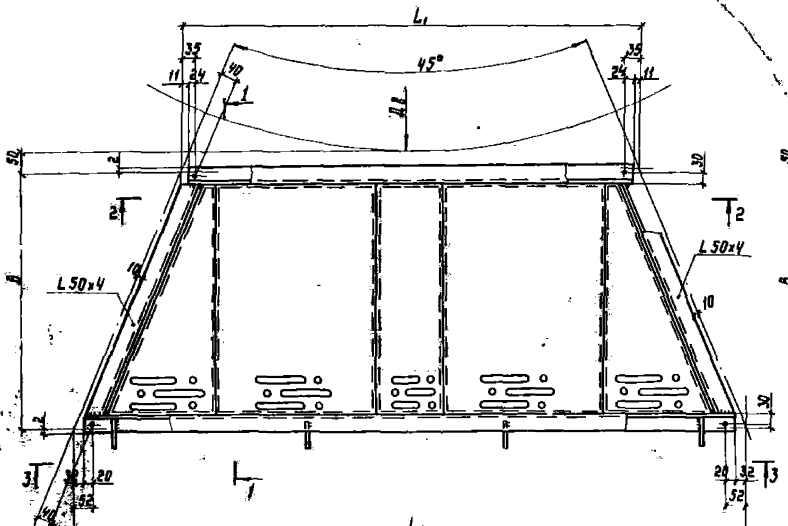

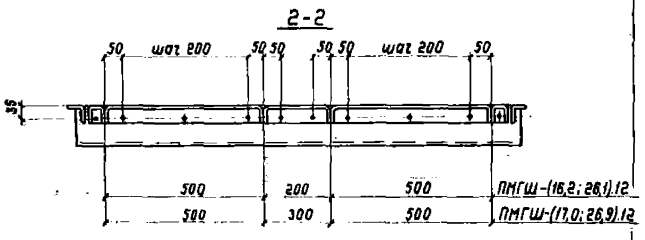

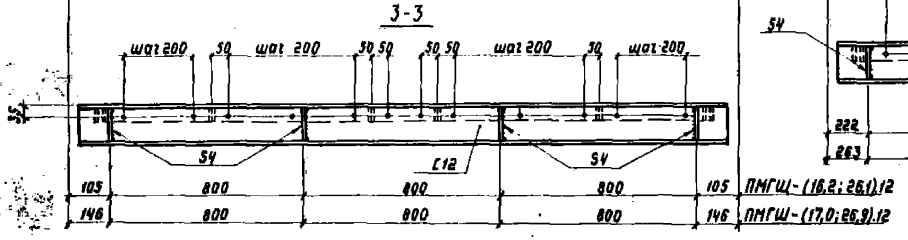

ПМГШ-(17,8;24,4).8 ПМГШ-(18,6;25,3).8

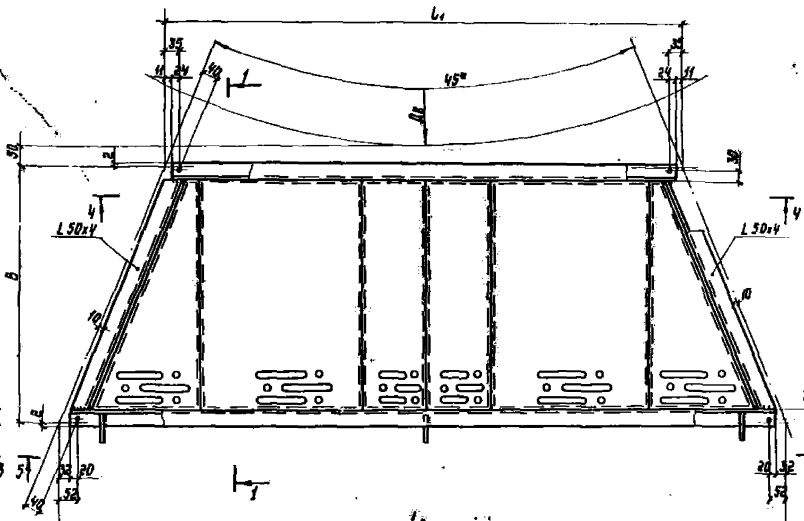

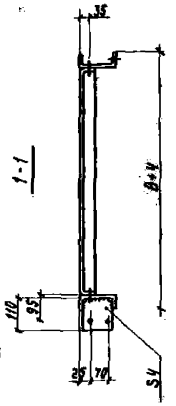

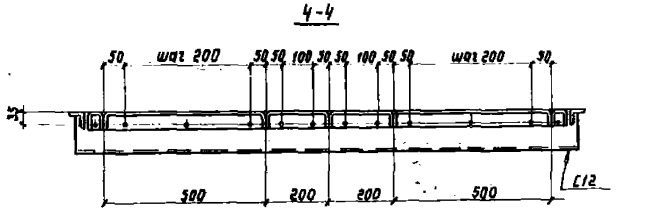

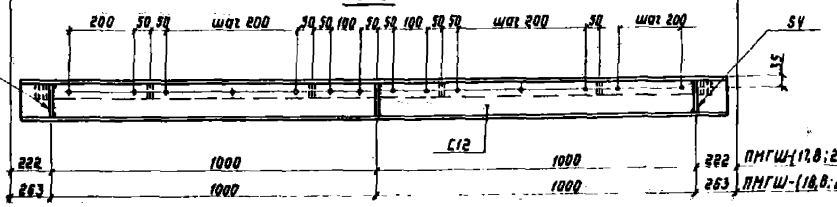

Указания приведены на листе 31.

Директор	Шитиков		1.459.3-3.2-КМ		
Гл.инж.	Шунцев		Секторные площадки ПМГШ-(17,8;24,4).8; ПМГШ-(18,6;25,3).8; ПМГШ-(16,2;26,1).12; ПМГШ-(17,0;26,9).12	Стадия	Лист	Листов
Нач.отд.	Шейнич			Р	28	
Гл.констр.	Киселев			ГПИ		
Гл.инж.пр.	Шабанский					
Гл.архит.	Бубинова					
Гл.технолог	Баранов					
Исполнил	Очинская					

ГПИ ЖЕЛЕЗОБЕТОННЫЕ КОНСТРУКЦИИ

Инв.№подл. | Подпись и дата | Взам.инв.№

Копировал Ал.59283-02 43 Формат А2

ПМГШ-(17,8; 26,1) 10 ПМГШ-(17,8; 27,8) 12 ПМГШ-(18,6; 26,9) 10 ПМГШ-(18,6; 28,6) 12 ПМГШ-(19,5; 26,1) 8 ПМГШ-(19,5; 27,8) 10 ПМГШ-(19,5; 29,4) 12 ПМГШ-(20,3; 26,9) 8 ПМГШ-(20,3; 28,6) 10
ПМГШ-(20,3; 30,2) 12 ПМГШ-(21,1; 27,8) 8 ПМГШ-(21,1; 29,4) 10 ПМГШ-(21,1; 31,1) 12 ПМГШ-(22,0; 28,6) 8 ПМГШ-(22,0; 30,2) 10 ПМГШ-(22,0; 31,9) 12 ПМГШ-(23,6; 30,2) 8 ПМГШ-(23,6; 31,9) 10 ПМГШ-(23,6; 33,6) 12

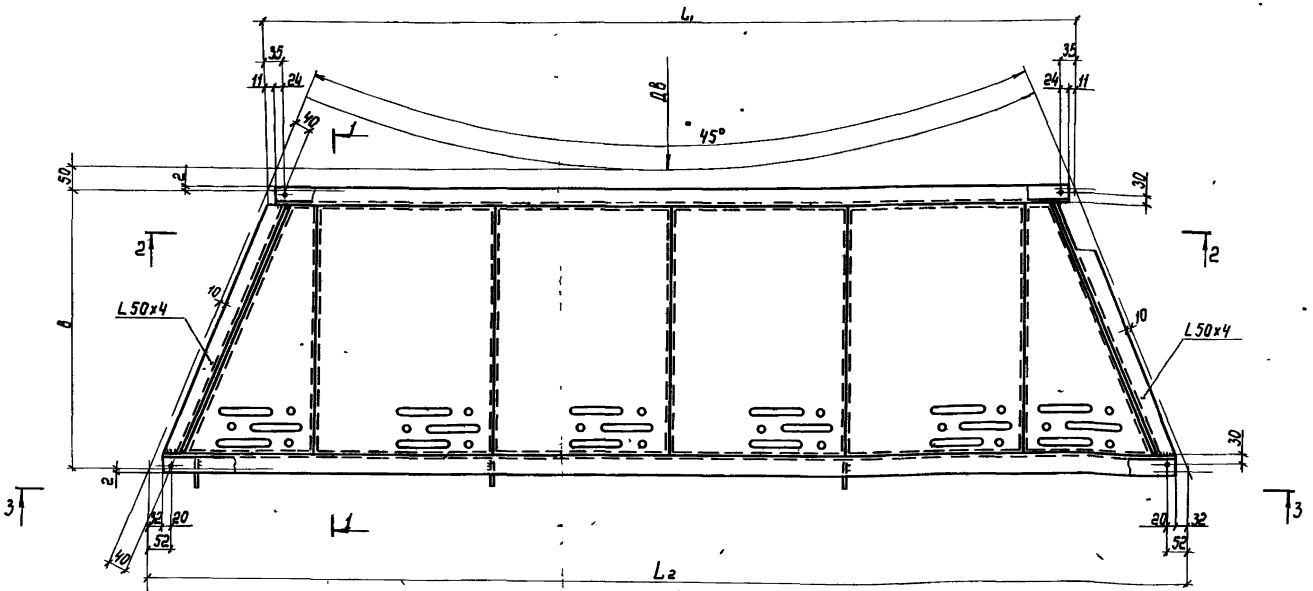

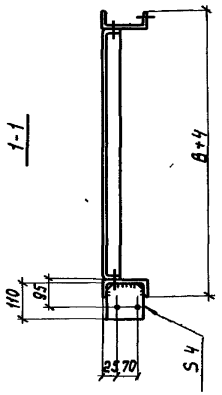

2-2

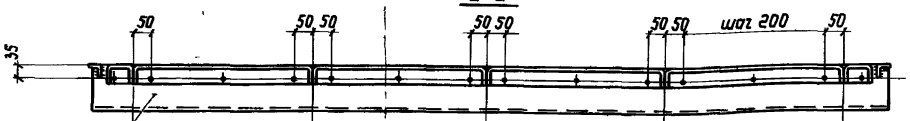

500	200	200	500	ПМГШ-(17,8; 26,1) 10 ПМГШ-(17,8; 27,8) 12 ПМГШ-(18,6; 26,9) 10 ПМГШ-(18,6; 28,6) 12
500	300	300	500	ПМГШ-(19,5; 26,1) 8 ПМГШ-(19,5; 27,8) 10 ПМГШ-(19,5; 29,4) 12
200	500	500	500	ПМГШ-(20,3; 26,9) 8 ПМГШ-(20,3; 28,6) 10 ПМГШ-(20,3; 30,2) 12 ПМГШ-(21,1; 27,8) 8 ПМГШ-(21,1; 29,4) 10 ПМГШ-(21,1; 31,1) 12
300	500	500	500	ПМГШ-(22,0; 28,6) 8 ПМГШ-(22,0; 30,2) 10 ПМГШ-(22,0; 31,9) 12
500	500	500	500	ПМГШ-(23,6; 30,2) 8 ПМГШ-(23,6; 31,9) 10 ПМГШ-(23,6; 33,6) 12

3-3

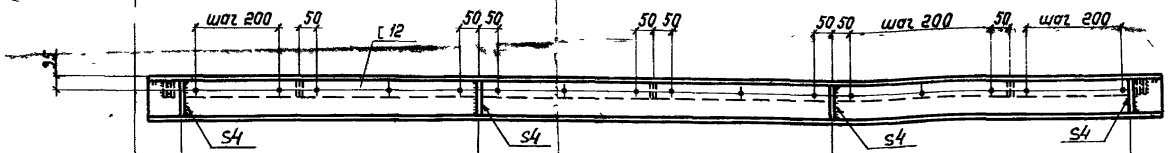

Указания приведены на листе 34

ПМГШ-(20,3; 28,6) 10 ПМГШ-(22,0; 28,6) 8	229	800	800	800	229	ПМГШ-(18,6; 28,6) 12
ПМГШ-(17,8; 27,8) 12 ПМГШ-(19,5; 27,8) 10	187	800	800	800	188	ПМГШ-(21,1; 27,8) 8
ПМГШ-(20,3; 30,2) 12 ПМГШ-(22,0; 30,2) 10	112	900	1000	900	112	ПМГШ-(23,6; 30,2) 8
ПМГШ-(20,3; 26,9) 8 ПМГШ-(18,6; 26,9) 10	146	800	800	800	146	
ПМГШ-(17,8; 26,1) 10 ПМГШ-(19,5; 26,1) 8	105	800	800	800	105	
ПМГШ-(19,5; 29,4) 12 ПМГШ-(21,1; 29,4) 10	270	800	800	800	271	
ПМГШ-(21,1; 31,1) 12	153	900	1000	900	154	
ПМГШ-(22,0; 31,9) 12 ПМГШ(23,6; 31,9) 10	94	1000	1000	1000	95	
ПМГШ-(23,6; 33,6) 12	177	1000	1000	1000	178	

Директор	Шимановский	
Гл.инж.ин	Шиницкий	
Нач.отд.	Шейнич	
Гл.констр.	Киселев	
Гл.инж.пр.	Шеверницкий	
Бригадир	Якимова	
Проверил	Баран	
Исполнил	Очиновская	

1.459.3-3.2-КМ

Секторные площадки
ПМГШ-(19,5; 26,1) 8 ПМГШ-(23,6; 30,2) 8
ПМГШ-(17,8; 26,1) 10...ПМГШ-(23,6; 31,9) 10
ПМГШ-(17,8; 27,8) 12 ПМГШ-(23,6; 33,6) 12

Стадия	Лист	Листов
Р	29	

ГПИ
УКРПРОЕКТСТАЛЬКОНСТРУКЦИЯ

Копировал
Формат А2

ПМГШ-(22,8; 29,4) 8 ПМГШ-(22,8; 31,1) 10 ПМГШ-(22,8; 32,7) 12 ПМГШ-(24,4; 31,1) 8 ПМГШ-(24,4; 32,7) 10 ПМГШ-(24,4; 34,4) 12
ПМГШ-(25,3; 31,9) 8 ПМГШ-(25,3; 33,6) 10 ПМГШ-(25,3; 35,2) 12 ПМГШ-(26,1; 32,7) 8 ПМГШ-(26,1; 34,4) 10 ПМГШ-(26,1; 36,0) 12
ПМГШ-(26,9; 33,6) 8 ПМГШ-(26,9; 35,2) 10 ПМГШ-(26,9; 36,9) 12 ПМГШ-(28,6; 35,2) 8 ПМГШ-(28,6; 36,9) 10

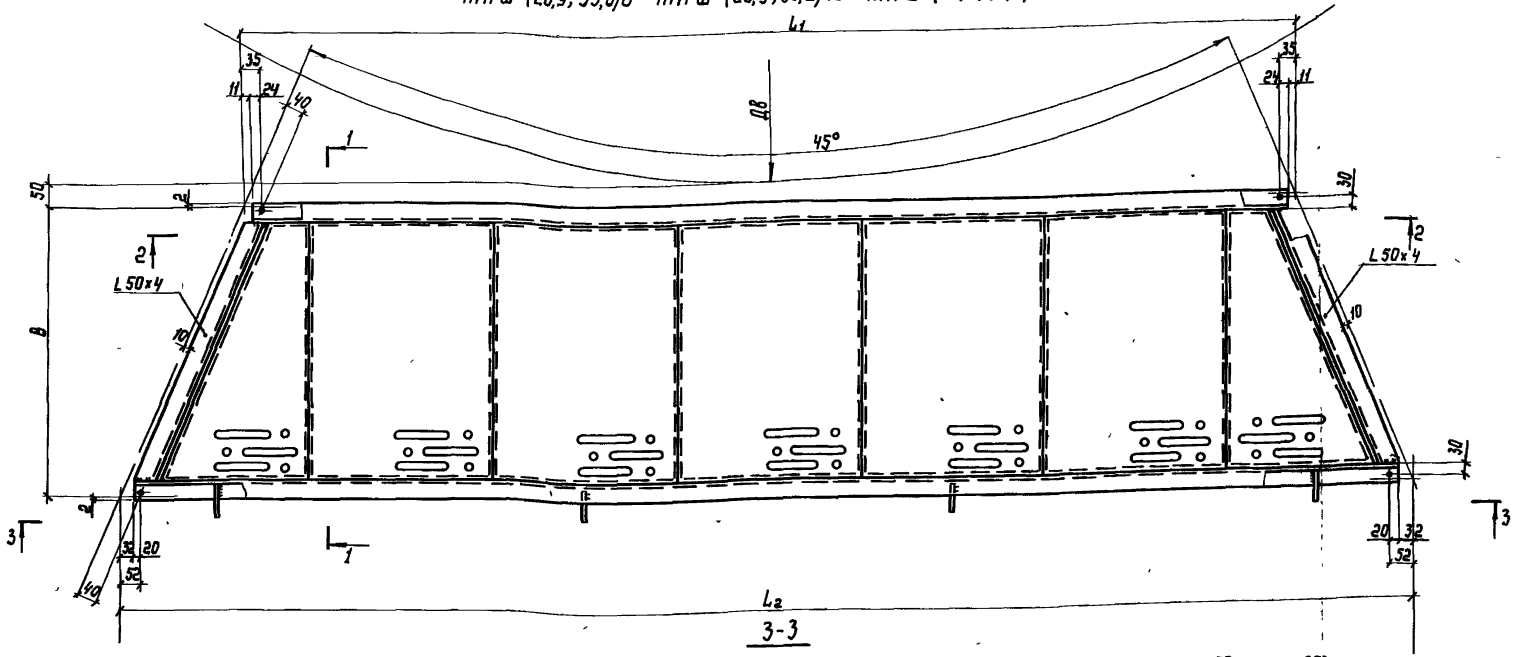

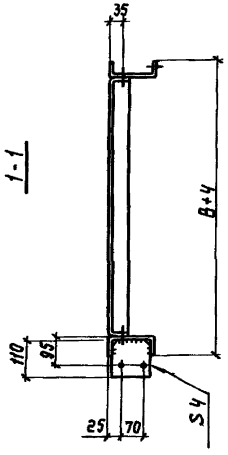

3-3

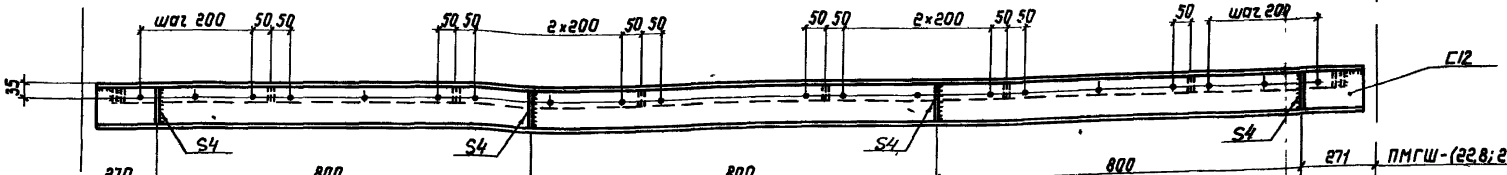

270	800	800	800	271	ПМГШ-(22,8; 29,4) 8
153	900	1000	900	154	ПМГШ-(24,4; 31,1) 8 ПМГШ-(22,8; 31,1) 10
136	1000	1000	1000	136	ПМГШ-(24,4; 32,7) 10 ПМГШ-(26,1; 32,7) 8 ПМГШ-(22,8; 32,7) 12
219	1000	1000	1000	219	ПМГШ-(24,4; 34,4) 12 ПМГШ-(26,1; 34,4) 10
95	1000	1000	1000	94	ПМГШ-(25,3; 31,9) 8
177	1000	1000	1000	176	ПМГШ-(25,3; 33,6) 10 ПМГШ-(26,9; 33,6) 8
260	1000	1000	1000	261	ПМГШ-(25,3; 35,2) 12 ПМГШ-(26,9; 35,2) 10 ПМГШ-(28,6; 35,2) 8
302	1000	1000	1000	302	ПМГШ-(26,1; 36,0) 12
343	1000	1000	1000	343	ПМГШ-(26,9; 36,9) 12 ПМГШ-(28,6; 36,9) 10

2-2

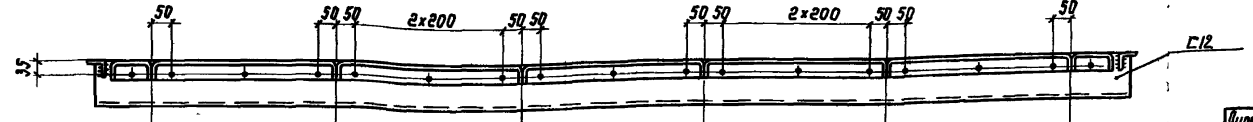

ПМГШ-(28,6; 35,2) 8 ПМГШ(28,6; 36,9)10	500	500	500	500	500	ПМГШ-(24,4; 34,4) 12
ПМГШ-(24,4; 31,1) 8 ПМГШ-(24,4; 32,7) 10	300	500	500	500	300	ПМГШ-(25,3; 35,2) 12
ПМГШ-(25,3; 31,9) 8 ПМГШ-(25,3; 33,6) 10	500	500	200	500	500	ПМГШ-(26,1; 36,0) 12
ПМГШ-(26,1; 32,7) 8 ПМГШ-(26,1; 34,4) 10	500	500	300	500	500	ПМГШ-(22,8; 32,7) 12
ПМГШ-(22,8; 29,4) 8 ПМГШ-(22,8; 31,1) 10	200	500	500	500	200	ПМГШ-(28,6; 36,9) 12
ПМГШ-(26,9; 33,6) 8 ПМГШ-(26,9; 35,2) 10	500	500	300	500	500	

Указания приведены на листе 31.

Директор	Шиманский	
Гл. инж.	Шимицкий	
Нач. отд.	Шейнич	
Гл. констр.	Киселев	
Гл. инж. пр.	Шеверницкий	
Бригадир	Акинова	
Проверил	Баран	
Исполнил	Очиновская	

1.459.3-3.2-КМ

Секторные площадки ПМГШ-(22,8; 29,4) 8... ПМГШ-(28,6; 35,2) 8; ПМГШ-(22,8; 31,1) 10... ПМГШ-(28,6; 36,9) 10; ПМГШ-(22,8; 32,7) 12... ПМГШ-(26,9; 36,9) 12

Стадия	Лист	Листов
Р	30	

ГПИ СПЕЦПРОЕКТСТАЛЬКОНСТРУКЦИЯ

Инв. № подл. | Подпись и дата | Взам. инв. №

ПМГШ-(27,8;34,4)8 ПМГШ-(27,8,36,0)10 ПМГШ-(27,8;37,7)12

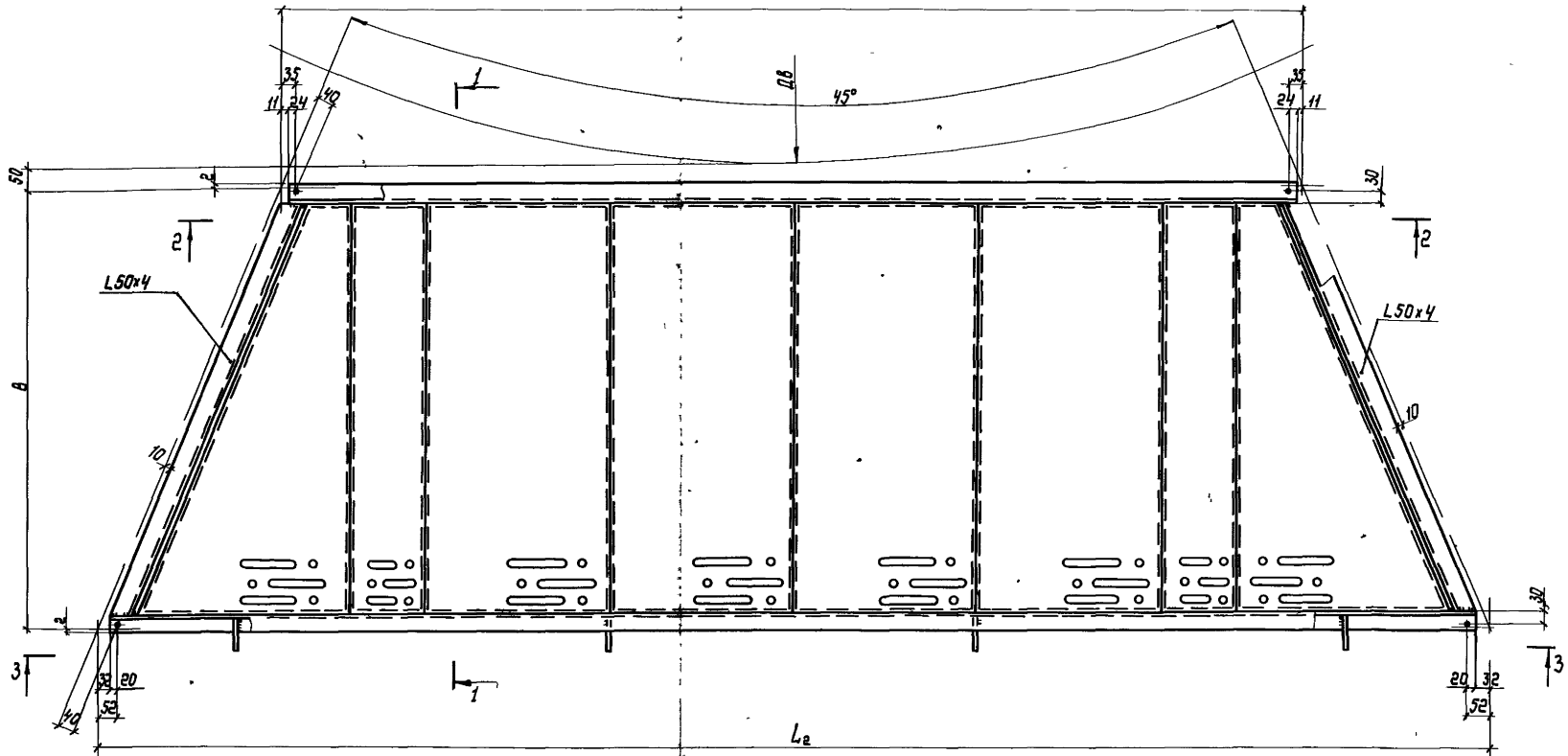

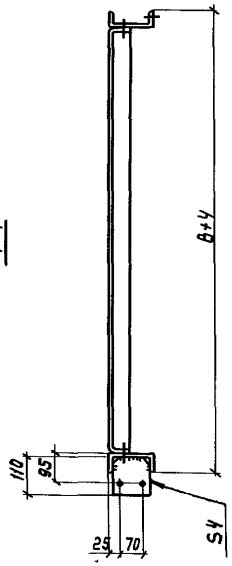

3-3

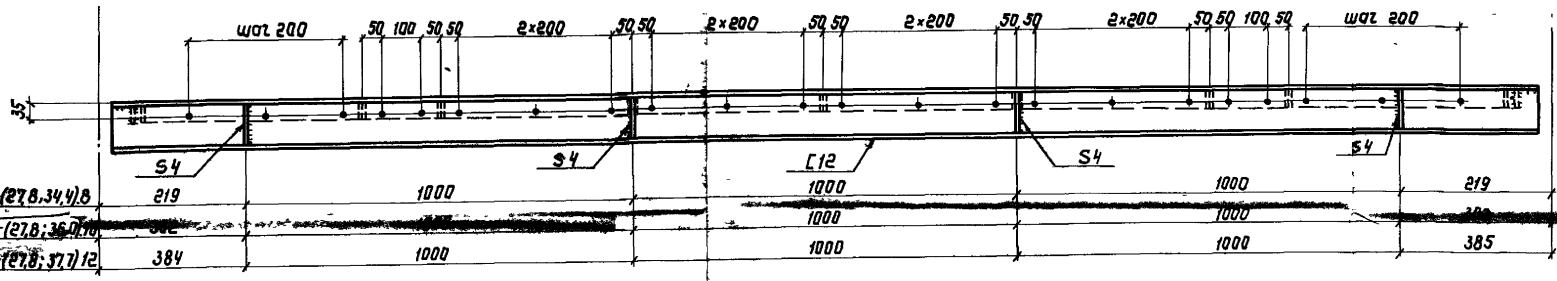

2-2

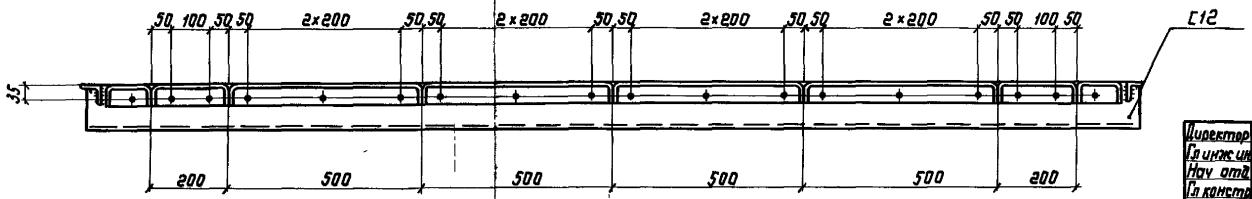

1 Шаг отверстий для крепления элементов штампованного типа

а) для элементов шириной 200 мм - 1×100 мм

б) для элементов шириной 300 мм - 1×200 мм

в) для элементов шириной 500 мм - 2×200 мм

г) для крайних (косых) элементов - n×200 мм

2 Все отверстия ф15 под болты М12

3 Элемент настила шириной 500 мм может быть заменен элементами 200 и 300 мм

Директор	Шимановский	
Гл инж ин	Шуницкий	
Нач отд	Шейнич	
Гл констр	Киселев	
Гл инж пр	Шеверницкий	
Бригадир	Якимова	
Проверил	Баран	
Исполнил	Очиновская	

1.459.3-3.2-КМ

Секторные площадки ПМГШ-(27,8,34,4)8; ПМГШ-(27,8;36,0)10; ПМГШ-(27,8;37,7)12

Стадия	Лист	Листов
Р	31	

ГПИ ЦКРПРОЕКТСТАЛЬКОНСТРУКЦИЯ

ПМГР-(3,7;10,4) 8 ПМГР-(3,7;12,0).10 ПМГР(3,7;13,7) 12
ПМГР-(4,6;11,2) 8 ПМГР-(4,6;12,8).10 ПМГР-(4,6;14,5) 12

ПМГР-(5,4;12,0) 8 ПМГР-(5,4;13,7) 10 ПМГР-(5,4;15,3) 12
ПМГР-(6,2;12,8) 8 ПМГР-(6,2;14,5) 10 ПМГР-(6,2;16,2) 12
ПМГР-(7,0;13,7) 8 ПМГР-(7,0;15,3) 10 ПМГР-(7,0;17,0) 12
ПМГР-(8,7;15,3).8 ПМГР-(8,7;17,0).10 ПМГР-(8,7;18,6) 12

ПМГР-(7,9;14,5).8 ПМГР-(7,9;16,2).10 ПМГР-(7,9;17,8).12
ПМГР-(9,5;16,2).8 ПМГР-(9,5;17,8).10 ПМГР-(9,5;19,5).12
ПМГР-(13,7;20,3).8

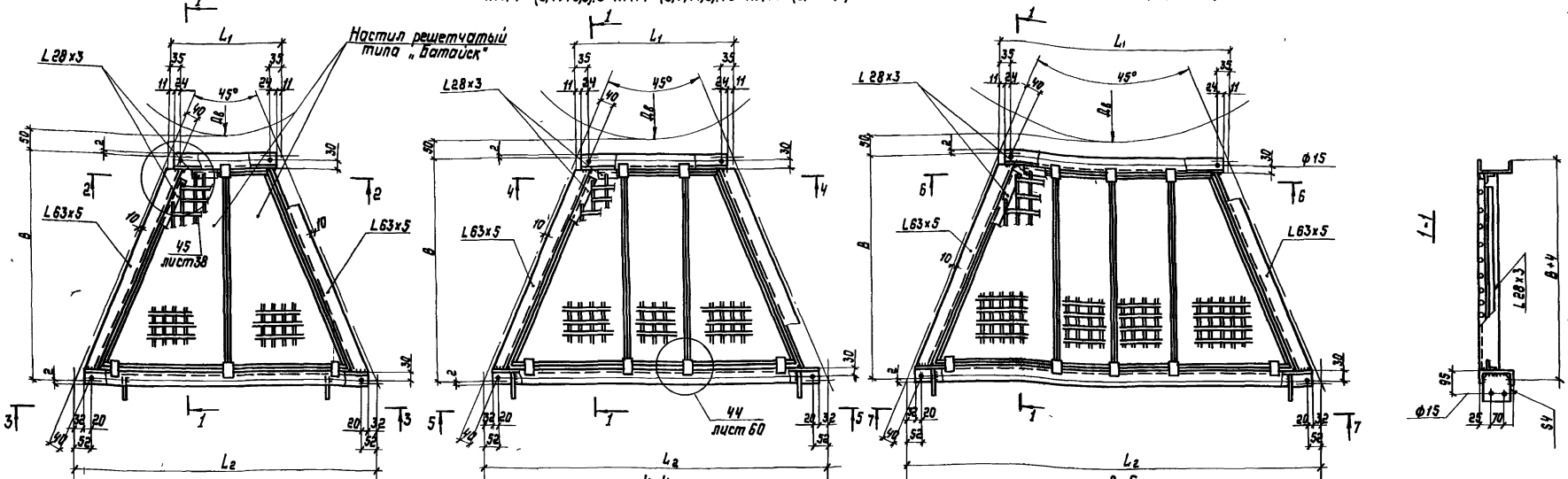

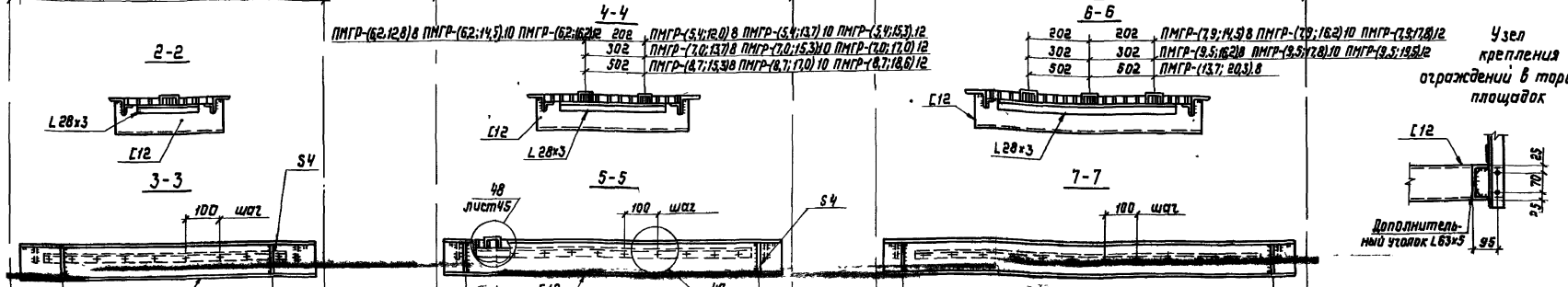

ПМГР-(6,2;12,8) 8 ПМГР-(6,2;14,5).10 ПМГР-(6,2;16,2) 12

202	ПМГР-(5,4;12,0) 8 ПМГР-(5,4;13,7) 10 ПМГР-(5,4;15,3).12
302	ПМГР-(7,0;13,7) 8 ПМГР-(7,0;15,3) 10 ПМГР-(7,0;17,0) 12
502	ПМГР-(8,7;15,3) 8 ПМГР-(8,7;17,0) 10 ПМГР-(8,7;18,6) 12

202	ПМГР-(7,9;14,5) 8 ПМГР-(7,9;16,2) 10 ПМГР-(7,9;17,8) 12
302	ПМГР-(9,5;16,2) 8 ПМГР-(9,5;17,8) 10 ПМГР-(9,5;19,5) 12
502	ПМГР-(13,7;20,3).8

Узел крепления ограждений в торцах площадок

168	700	168	ПМГР-(3,7;10,4).8
100	1000	101	ПМГР-(3,7;12,0) 10
183	1000	184	ПМГР-(3,7;13,7).12
209	700	209	ПМГР-(4,6;11,2).8
142	1000	142	ПМГР-(4,6;12,8).10
225	1000	225	ПМГР-(4,6;14,5).12

100	1000	101	ПМГР-(5,4;12,0).8
157	1300	158	ПМГР-(6,2;16,2).12
225	1000	225	ПМГР-(6,2;14,5).10
142	1000	142	ПМГР-(6,2;12,8).8
282	1300	282	ПМГР-(8,7;18,6).12
183	1000	184	ПМГР-(5,4;13,7).10 ПМГР-(7,0;13,7) 8
199	1300	199	ПМГР-(7,0;17,0) 12 ПМГР-(8,7;17,0).10
116	1300	117	ПМГР-(5,4;15,3).12 ПМГР-(7,0;15,3) 10 ПМГР-(8,7;15,3).8

225	1000	225	ПМГР-(7,9;14,5).8
157	1300	158	ПМГР-(7,9;16,2) 10 ПМГР-(9,5;16,2).8
240	1300	241	ПМГР-(7,9;17,8) 12 ПМГР-(9,5;17,8) 10
323	1300	324	ПМГР-(9,5;19,5) 12
365	1300	365	ПМГР-(13,7;20,3).8

1. Все отверстия ф15 под болты М12.
2. Элементы настила шириной 502 мм могут быть заменены элементами 202 и 302 мм

Директор	Шимановский	
Гл.инж.пр.	Шуницкий	
Нач.отд.	Шейнич	
Гл.констр.	Киселев	
Гл.инж.пр.	Шеверницкий	
Бригадир	Якимова	
Проверил	Баран	
Исполнил	Очиновская	

1.459.3-3.2-КМ

Секторные площадки
ПМГР-(3,7;10,4).8...ПМГР-(13,7;20,3) 8;
ПМГР-(3,7;12,0).10...ПМГР-(9,5;17,8).10;
ПМГР-(3,7;13,7).12...ПМГР-(9,5;19,5).12

Стадия	Лист	Листов
Р	32	

ГПИ УКРПРОЕКТСТАЛЬКОНСТРУКЦИЯ

Инв.№ подл. | Подп. и дата | Взам.инв.№

ПМГР-(10,4;17,0).8 ПМГР-(10,4;18,6)10 ПМГР-(10,4;20,3)12
ПМГР-(11,2;17,8).8 ПМГР-(11,2;19,5).10 ПМГР-(12,0;18,6).8
ПМГР-(12,0;20,3).10 ПМГР-(12,8;19,5).8

ПМГР-(13,7;22,0).10 ПМГР-(13,7;23,6).12

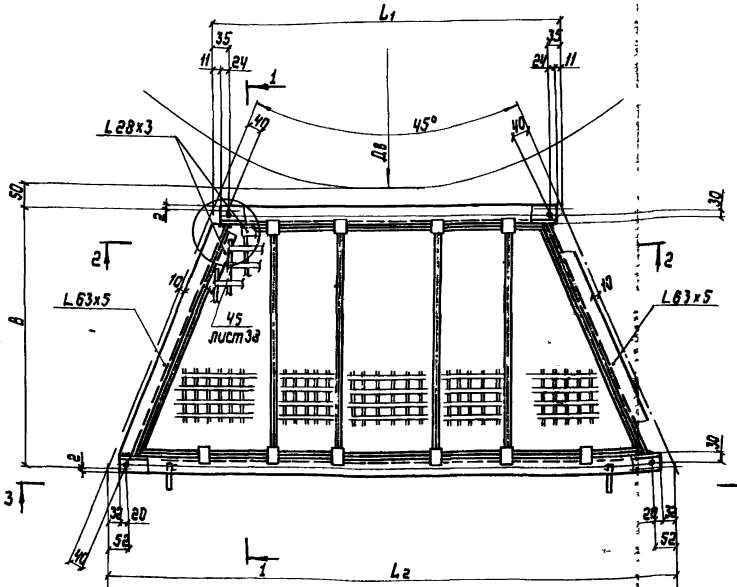

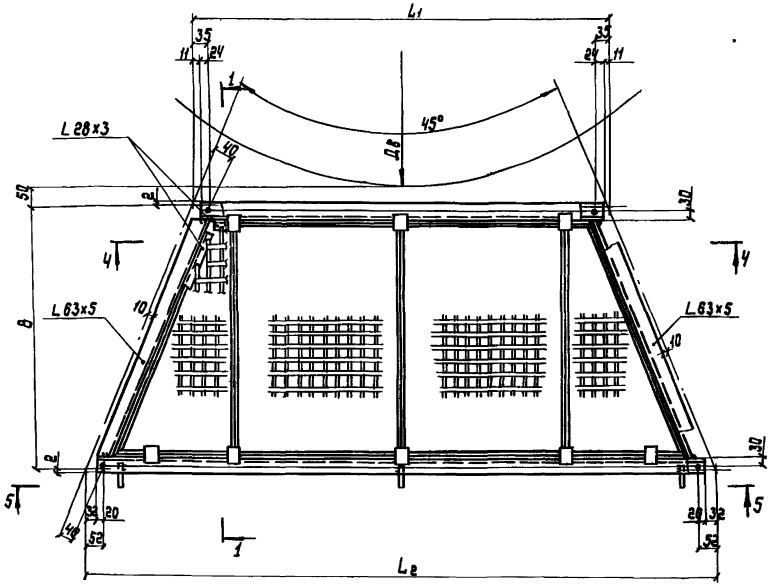

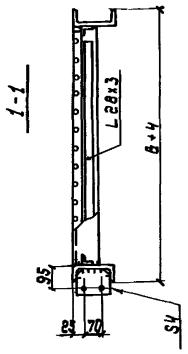

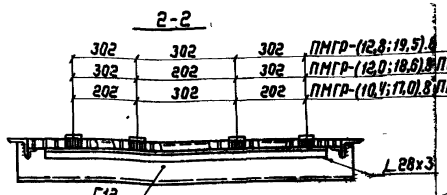

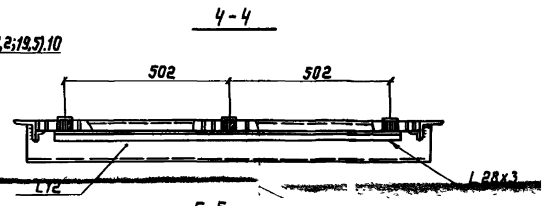

1 Элементы настила шириной 502мм могут быть заменены элементами 202 и 302 мм.
2. Все отверстия ф15 под болты М12.

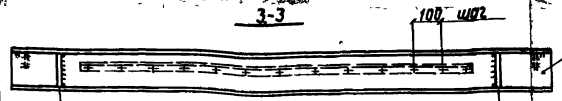

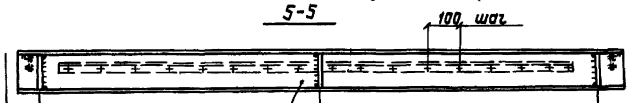

199	1300	199	ПМГР-(10,4;17,0).8
282	1300	282	ПМГР-(10,4;18,6) 10
365	1300	365	ПМГР-(12,0;18,6) 8 ПМГР-(10,4;20,3)12 ПМГР-(12,0;20,3).10
240	1300	241	ПМГР-(11,2;17,8).8
323	1300	324	ПМГР-(11,2;19,5).10 ПМГР-(12,8;19,5) 8

97	1000	1000	98 ПМГР-(13,7;22,0).10
180	1000	1000	181 ПМГР-(13,7;23,6).12

Директор	Шимановский	
Гл.инж.пр.	Шымицкий	
Нач отд.	Шейнич	
Гл.констр.	Киселев	
Гл.инж.пр.	Шеверницкий	
Бригадир	Якимова	
Проверил	Баран	
Исполнил	Жорницкая	

1.459.3-3.2-КМ

Секторные площадки
ПМГР-(10,4;17,0)8.. ПМГР-(12,8;19,5)8
ПМГР-(10,4;18,6) 10..ПМГР-(13,7;22,0).10
ПМГР-(10,4;20,3).12 ПМГР-(13,7;23,6).12

Стадия	Лист	Листов
Р	33	

ГПИ
УКРПРОЕКТСТАЛЬКОНСТРУКЦИЯ

Копировал Лиц.19883-02 48 Формат А2

ПМГР-(11,2;21,1).12 ПМГР-(12,0;22,0).12 ПМГР-(12,8,21,1).10 ПМГР-(12,8;22,8).12 ПМГР-(14,5;21,1) 8
ПМГР-(14,5;22,8).10 ПМГР-(14,5;24,4) 12 ПМГР-(15,3;22,0).8 ПМГР-(15,3;23,6).10 ПМГР-(15,3,25,3) 12
ПМГР-(16,2;22,8).8 ПМГР-(16,2;24,4) 10 ПМГР-(17,0;23,6) 8 ПМГР-(17,0;25,3).10

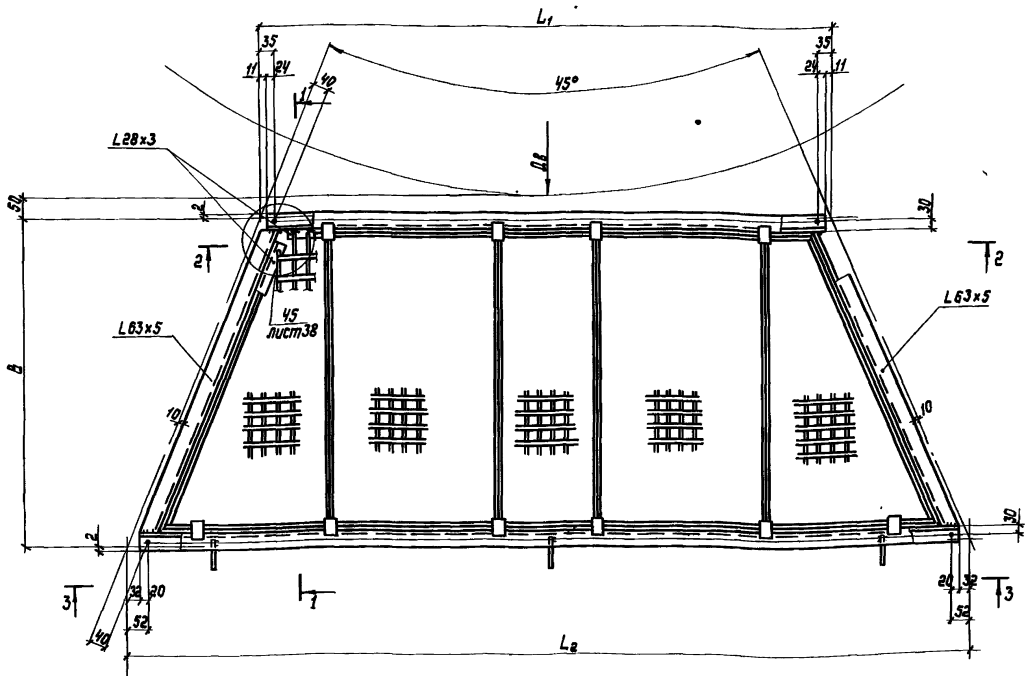

2-2



ПМГР-(11,2;21,1)12 ПМГР-(12,0;22,0)12	302	202	302
ПМГР-(12,8;21,1)10 ПМГР-(12,8;22,8)12	302	302	302
ПМГР-(14,5;21,1)8 ПМГР-(14,5;22,8)10 ПМГР-(14,5;24,4)12	302	502	302
ПМГР-(17,0;23,6)8 ПМГР-(17,0;25,3)10	502	302	502
ПМГР-(15,3;22,0)8 ПМГР-(15,3;23,6)10 ПМГР-(15,3;25,3)12 ПМГР-(16,2;22,8)8 ПМГР-(16,2;24,4)10	502	202	502

1-1
повернуто

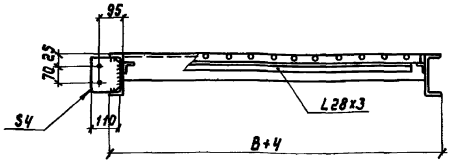

3-3

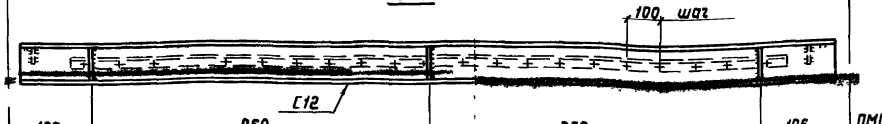

106	950	950	106	ПМГР-(11,2;21,1) 12 ПМГР-(12,8;21,1) 10 ПМГР-(14,5;21,1).8
97	1000	1000	98	ПМГР-(12,0;22,0) 12 ПМГР-(15,3;22,0).8
139	1000	1000	139	ПМГР-(12,8;22,8) 12 ПМГР-(14,5;22,8) 10 ПМГР-(16,2;22,8).8
222	1000	1000	222	ПМГР-(14,5,24,4) 12 ПМГР-(16,2;24,4).10
180	1000	1000	181	ПМГР-(15,3;23,6).10 ПМГР-(17,0;23,6) 8
263	1000	1000	264	ПМГР-(15,3;25,3).12 ПМГР-(17,0;25,3).10

1. Элементы настила шириной 502 мм могут быть заменены элементами 202 и 302 мм.
2. Все отверстия ф15 под болты М12.

Директор	Шимановский	
Гл. инж. пр.	Шумицкий	
Нач. отд.	Шейнич	
Гл. констр.	Киселев	
Гл. инж. пр.	Шеверницкий	
Бригадир	Якимова	
Проверил	Баран	
Исполнил	Очимовская	

1.459.3-3.2-КМ

Секторные площадки
ПМГР-(14,5;21,1)8 ПМГР-(17,0;23,6).8;
ПМГР-(12,8;21,1).10 ПМГР-(17,0,25,3)10;
ПМГР-(11,2;21,1).12...ПМГР-(15,3;25,3) 12

Стадия	Лист	Листов
Р	34	

ГПИ
УКРПРОЕКТСТАЛЬКОНСТРУКЦ

Инв. № подл. | Подпись и дата | Взам. инв. №

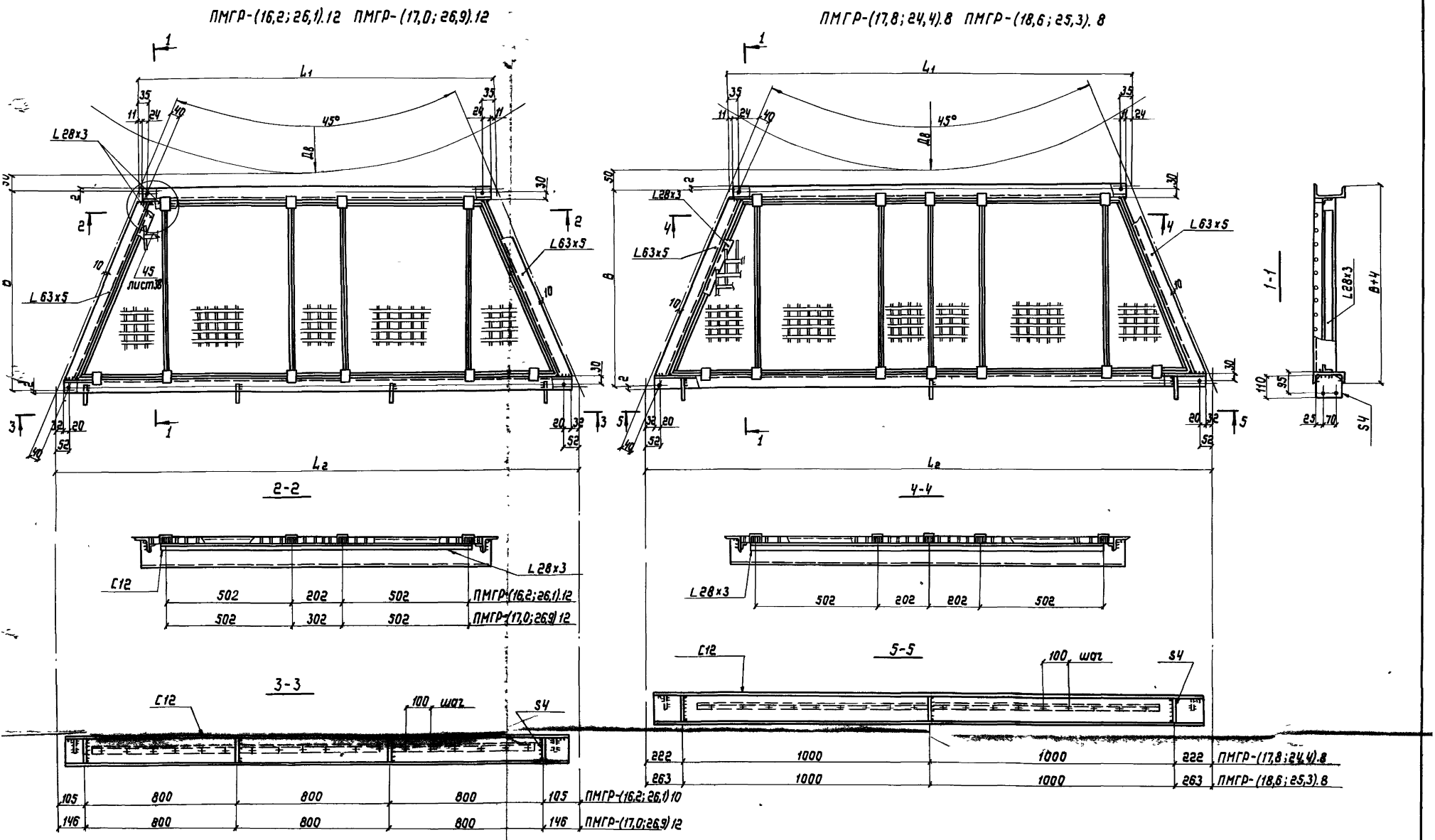

1. Элементы настила шириной 502 мм могут быть заменены элементами 202 и 302 мм.
2. Все отверстия ф15 под болты М12.

Директор	Шимановский	
Гл инж пр	Шумицкий	
Нач.отд.	Шейнич	
Гл.констр	Киселев	
Гл инж пр	Шеверницкий	
Бригадир	Якимова	
Проверил	Баран	
Исполнил	Очиновская	

1.459.3-3.2-КМ

Секторные площадки ПМГР-(17,8; 24,4) 8, ПМГР-(18,6; 25,3) 8, ПМГР-(16,2; 26,1).12, ПМГР-(17,0; 26,9).12

Стадия	Лист	Листов
Р	35	

ГПИ Укрпроектстальконструкция

ПМГР-(17,8;26,1)10 ПМГР-(17,8;27,8)12 ПМГР-(18,6;26,9)10 ПМГР-(18,6;28,6)12 ПМГР-(19,5;26,1)8 ПМГР-(19,5;27,8)10 ПМГР-(19,5;29,4)12
ПМГР-(20,3;26,9)8 ПМГР-(20,3;28,6)10 ПМГР-(20,3,30,2)12 ПМГР-(21,1;27,8)8 ПМГР-(21,1;29,4) 10
ПМГР-(21,1,31,1)12 ПМГР-(22,0;28,6)8 ПМГР-(22,0;30,2)10 ПМГР-(22,0;31,9)12 ПМГР-(23,6;30,2)8
ПМГР-(23,6;31,9)10 ПМГР-(23,6,33,6)12

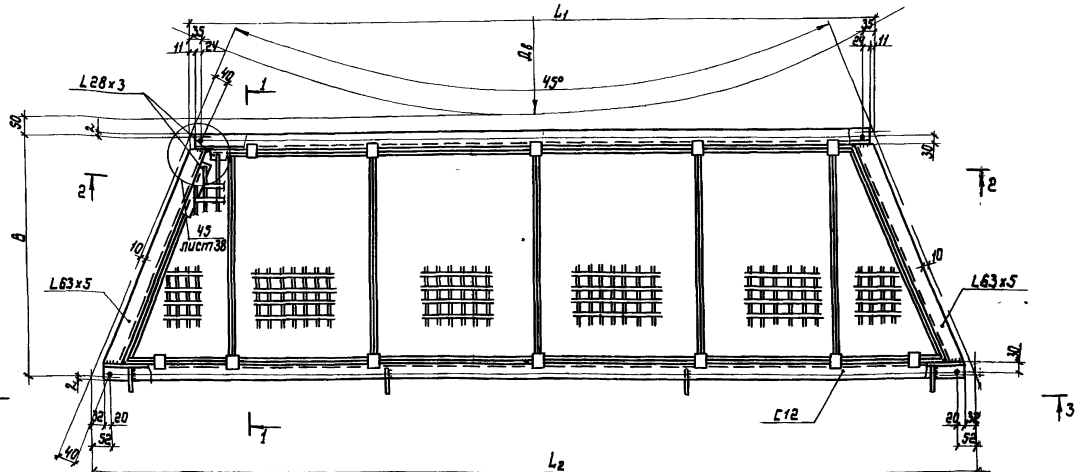

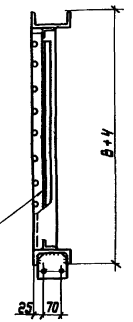

2-2



502	202	202	502	ПМГР-(17,8;26,1)10 ПМГР-(17,8;27,8)12 ПМГР-(18,6;26,9)10 ПМГР-(18,6;28,6)12
502	302	302	502	ПМГР-(19,5;26,1)8 ПМГР-(19,5;27,8)10 ПМГР-(19,5;29,4)12
202	502	502	502	ПМГР-(20,3,26,9)8 ПМГР-(20,3;28,6)10 ПМГР-(20,3;30,2)12 ПМГР-(21,1;27,8)8 ПМГР-(21,1;29,4) 10 ПМГР-(21,1;31,1) 12
302	502	502	502	ПМГР-(22,0,28,6)8 ПМГР-(22,0;30,2)10 ПМГР-(22,0;31,9)12
502	502	502	502	ПМГР-(23,6,30,2)8 ПМГР-(23,6;31,9)10 ПМГР-(23,6;33,6)12

3-3

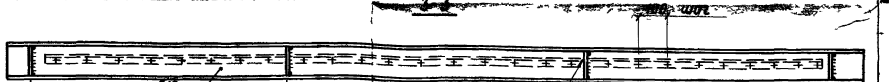

ПМГР-(17,8;27,8)12 ПМГР-(19,5;27,8)10, ПМГР-(20,3;28,6)10 ПМГР-(22,0;28,6)8, ПМГР-(20,3;30,2)12 ПМГР-(22,0;30,2)10, ПМГР-(17,8;26,1)10 ПМГР-(19,5;26,1)8, ПМГР-(19,5;29,4)12 ПМГР-(21,1;29,4)10, ПМГР-(18,6;26,9)10 ПМГР-(20,3;26,9)8, ПМГР-(21,1;31,1)12, ПМГР-(22,0;31,9)12 ПМГР-(23,6;31,9)10, ПМГР-(23,6;33,6)12	187	800	800	800	188	ПМГР-(21,1;27,8)8, ПМГР-(18,6;28,6)12, ПМГР-(23,6,30,2)8
	229	800	800	800	229	
	112	900	1000	900	112	
	105	800	800	800	105	
	270	800	800	800	271	
	146	800	800	800	146	
	153	900	1000	900	154	
	94	1000	1000	1000	95	
	177	1000	1000	1000	178	

1 Все отверстия ф15 под болты М12
2 Элементы настила шириной 502 мм могут быть заменены элементами 202 и 302 мм.

Директор	Шишкин		1.459.3-3.2-КМ
Гл.инженер проекта	Шишкин		
Нач.отд.	Шишкин		Секторные площадки ПМГР-(19,5;26,1)8 ПМГР-(23,6;30,2)8; ПМГР-(17,8;26,1)10 ПМГР-(23,6;31,9)10; ПМГР-(17,8;27,8)12 ПМГР-(23,6;33,6)12
Гл.констр.	Киселев		Стадия Р, Лист 1, Листов 36
Гл.инженер	Шевченко		ГСИ
Ст.инженер	Шишкин		
Инженер	Сергеев		
Исполнил	Сидорова		

ИНВ.№ ПОДЛ. | ПОДПИСЬ И ДАТА | ВЗАМ.ИНВ.№

ПМГР-(22,8; 29,4) 8 ПМГР-(22,8; 31,1) 10 ПМГР-(22,8;32,7) 12 ПМГР-(24,4,31,1).8
ПМГР-(24,4; 32,7).10 ПМГР-(24,4; 34,4) 12 ПМГР-(25,3; 31,9)8 ПМГР-(25,3; 33,6) 10
ПМГР-(25,3; 35,2).12 ПМГР-(26,1; 32,7) 8 ПМГР-(26,1; 34,4) 10 ПМГР-(26,1; 36,0) 12
ПМГР-(26,9; 33,6).8 ПМГР-(26,9; 35,2) 10 ПМГР-(26,9; 36,9) 12 Пмгр-(28,6; 35,2) 8
ПМГР-(28,6; 36,9) 10

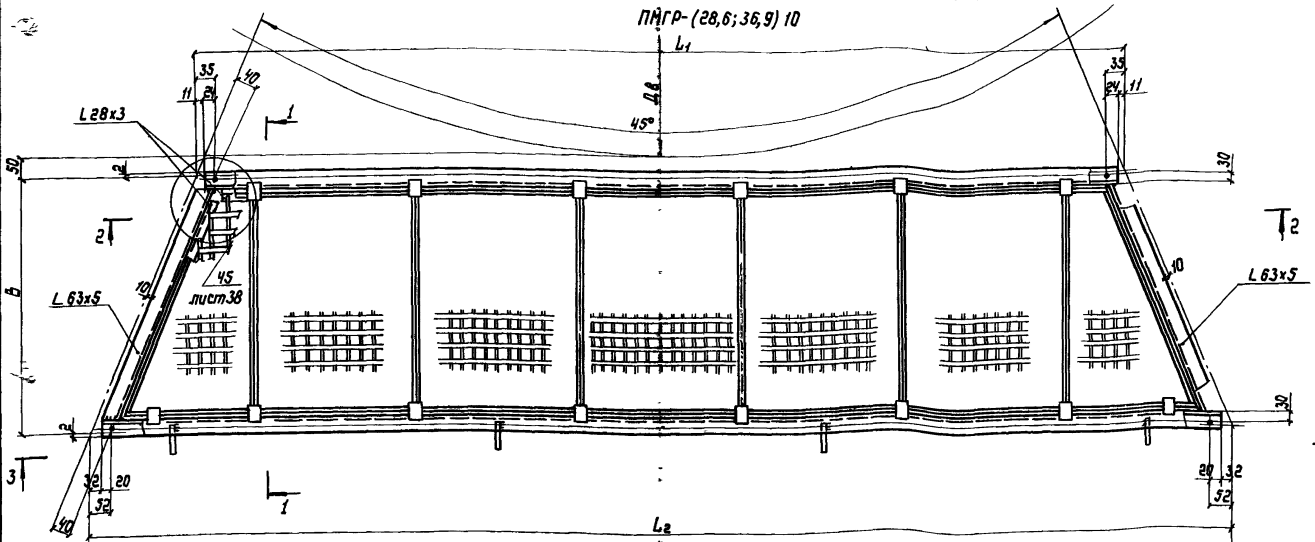

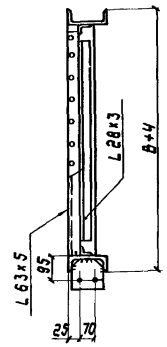

2-2

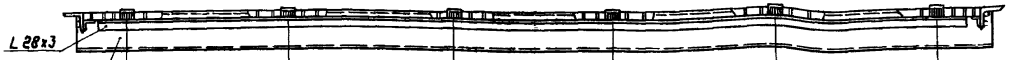

302	502	502	502	302	ПМГР-(24,4;31,1) 8 ПМГР-(24,4;32,7) 10 ПМГР-(24,4;34,4) 12
502	502	202	502	502	ПМГР-(25,3;31,9) 8 ПМГР-(25,3;33,6) 10 ПМГР-(25,3;35,2) 12
502	502	302	502	502	ПМГР-(26,1;32,7) 8 ПМГР-(26,1;34,4) 10 ПМГР-(26,1;36,0) 12 ПМГР-(26,9;33,6) 8 ПМГР-(26,9;35,2) 10 ПМГР-(26,9;36,9) 12
502	502	502	502	502	ПМГР-(28,6;35,2) 8 ПМГР-(28,6;36,9) 10
202	502	502	502	502	ПМГР-(22,8;32,7).12 ПМГР-(22,8;29,4) 8 ПМГР-(22,8;31,1) 10

3-3



136	1000	1000	1000	136	ПМГР-(26,1;32,7) 8 ПМГР-(24,4;32,7) 10 ПМГР-(22,8;32,7) 12
260	1000	1000	1000	261	ПМГР-(28,6;35,2) 8 ПМГР-(26,9;35,2) 10 ПМГР-(25,3;35,2) 12
153	900	1000	900	154	ПМГР-(24,4;31,1) 8 ПМГР-(22,8;31,1) 10
219	1000	1000	1000	219	ПМГР-(26,1;34,4) 10 ПМГР-(24,4;34,4) 12
343	1000	1000	1000	343	ПМГР-(28,6;36,9) 10 ПМГР-(26,9;36,9) 12
177	1000	1000	1000	178	ПМГР-(26,9;33,6) 8
302	1000	1000	1000	302	ПМГР-(25,3;33,6) 10 ПМГР-(28,6;36,0) 12
95	1000	1000	1000	94	ПМГР-(25,3;31,9) 8
270	800	800	800	271	ПМГР-(22,8;29,4) 8

Элементы настила шириной 502 мм могут быть заменены элементами 202 и 302 мм

Все отверстия ф 15 под болты М 12.

Директор	Шимановский	
Гл.инженер	Шумицкий	
Нач.отд	Шейнич	
Гл.констр	Киселев	
Гл.инженер	Шеверницкий	
Бригадир	Якимова	
Проверил	Баран	
Исполнил	Очиновская	

1.459.3-3.2-КМ

Секторные площадки ПМГР-(22,8;29,4) 8 ПМГР-(28,6;35,2) 8; ПМГР-(22,8;31,1)10. ПМГР-(28,6;36,9) 10; ПМГР-(22,8;32,7) 12... ПМГР-(26,9;36,9) 12

Стадия	Лист	Листов
Р	37	

ГПИ

УКРПРОЕКТСТАЛЬКОНСТРУКЦИЯ

Инв.№ подл. | Подпись и дата | Взам.инв.№

ПМГР-(27,8;34,4) 8 ПМГР(27,8;36,0) 10 ПМГР-(27,8;37,7).12

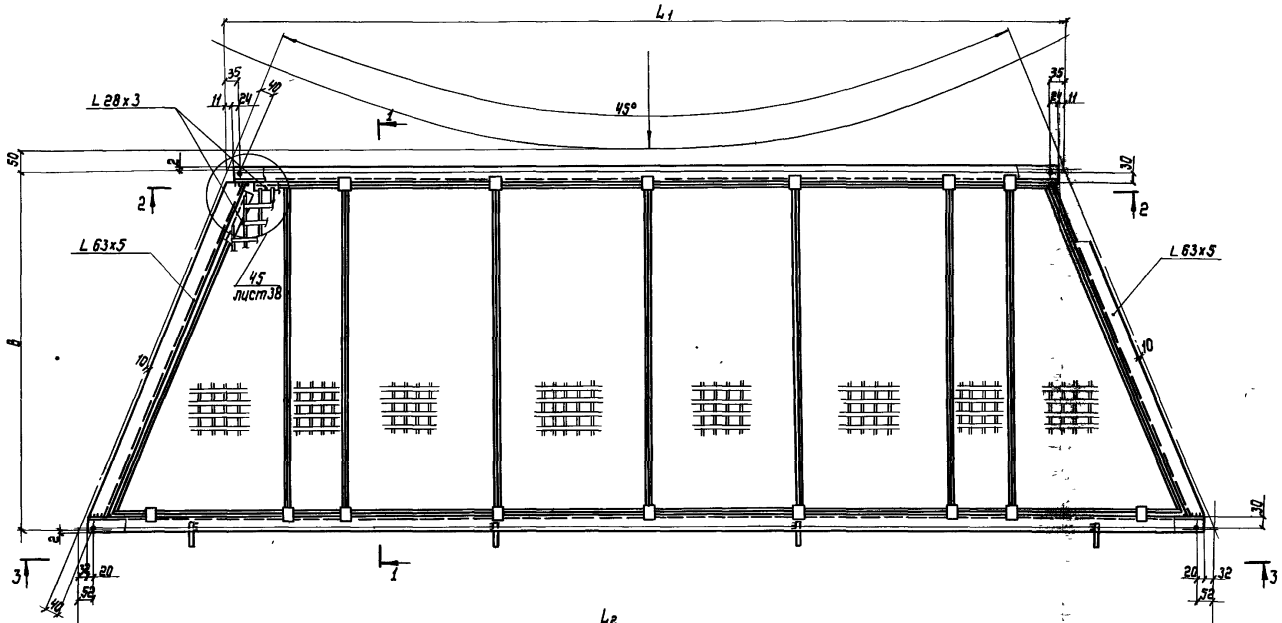

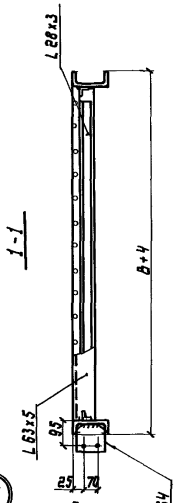

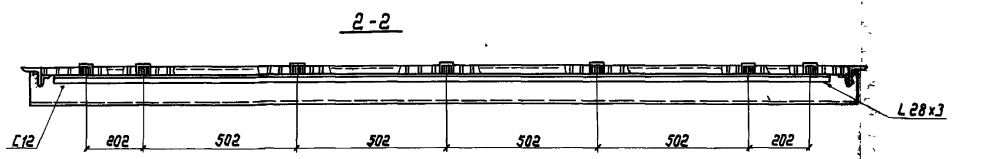

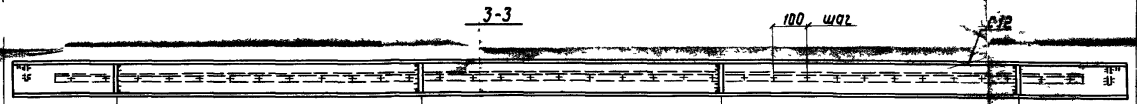

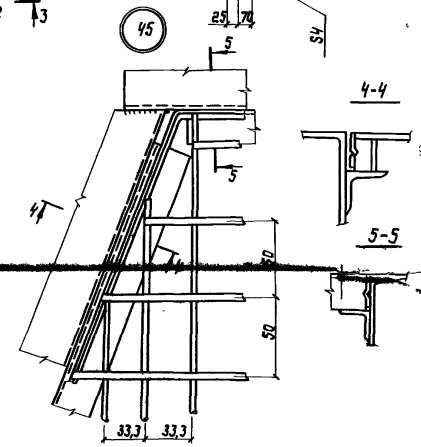

ПМГР-(27,8;34,4).8	219	1000	1000	1000	219
ПМГР-(27,8;36,0)10	302	1000	1000	1000	302
ПМГР-(27,8;37,7)12	384	1000	1000	1000	385

Элементы настила шириной 502 мм могут быть заменены элементами 202 и 302 мм.
Все отверстия ф 15 под болты М 12.

Директор	Шимановский	
Гл инж.пр	Шуницкий	
Нач отд.	Шейнич	
Гл констр.	Киселев	
Гл инж.пр	Шеверницкий	
Бригадир	Якимова	
Проверил	Баран	
Исполнил	Жорницкая	

1.459.3-3.2-КМ

Секторные площадки ПМГР-(27,8;34,4).8; ПМГР-(27,8;36,0)10 ПМГР-(27,8;37,7) 12. Узел 45

Стадия	Лист	Листов
Р	38	

ГПИ ЭКСПРОЕКТСТАЛЬКОНСТРУКЦИЯ

Инв.№ подл. | Подпись и дата | Взам.инв.№

Копировал Вх 19883-02 5.3 Формат А2

ПМГВ-(3,7,10,4) 8 ПМГВ-(3,7,12,0) 10 ПМГВ-(4,6,11,2) 8 ПМГВ-(4,6,12,8) 10
ПМГВ-(5,4;12,0) 8 ПМГВ-(5,4,13,7) 10 ПМГВ-(6,2,12,8) 8 ПМГВ-(6,2,14,5) 10
ПМГВ-(7,0,13,7) 8 ПМГВ-(7,0;15,3) 10 ПМГВ-(7,9;14,5) 8 ПМГВ-(7,9,16,2) 10
ПМГВ-(8,7;15,3) 8 ПМГВ-(8,7,17,0) 10 ПМГВ-(9,5,16,2) 8 ПМГВ-(9,5,17,8) 10
ПМГВ-(10,4;17,0) 8 ПМГВ-(10,4;18,6) 10 ПМГВ-(11,2,17,8) 8 ПМГВ-(11,2;19,5) 10
ПМГВ-(12,0;18,6) 8 ПМГВ-(12,0;20,3) 10 ПМГВ-(12,8,19,5) 8 ПМГВ-(13,7,20,3) 8

ПМГВ-(12,8;21,1) 10 ПМГВ-(13,7,22,0) 10 ПМГВ-(14,5,21,1) 8
ПМГВ-(14,5,22,8) 10 ПМГВ-(15,3,22,0) 8 ПМГВ-(15,3;23,6) 10
ПМГВ-(16,1,22,8) 8 ПМГВ-(16,1;24,4) 10 ПМГВ-(17,0;23,6) 8
ПМГВ-(17,0;25,3) 10 ПМГВ-(17,8,24,4) 8

ПМГВ-(17,8,26,1) 10 ПМГВ-(19,5,26,1) 8 ПМГВ-(19,5;27,8) 10 ПМГВ-(20,3,26,9) 8
ПМГВ-(20,3;28,6) 10 ПМГВ-(21,1;27,8) 8 ПМГВ-(21,1,29,4) 10 ПМГВ-(22,0,28,6) 8
ПМГВ-(22,0;30,2) 10 ПМГВ-(23,6;30,2) 8 ПМГВ-(23,6;31,9) 10
ПМГВ-(24,4,31,1) 8 ПМГВ-(24,4;32,7) 10

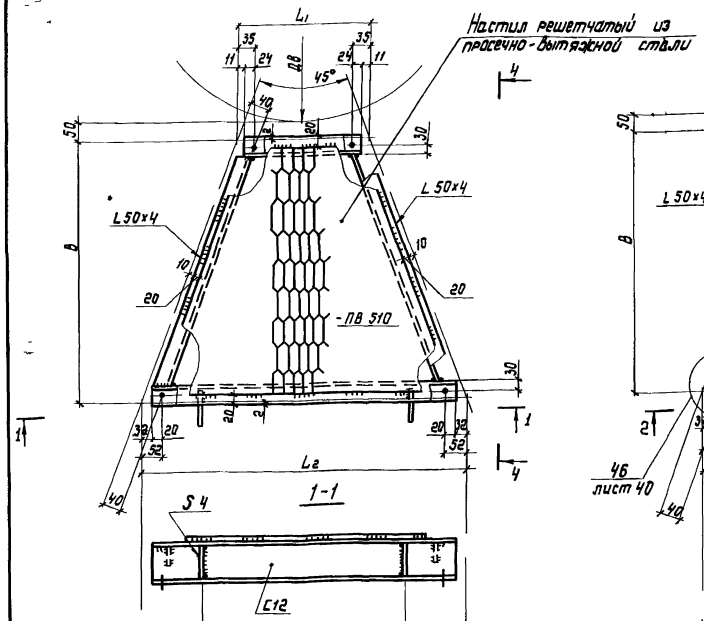

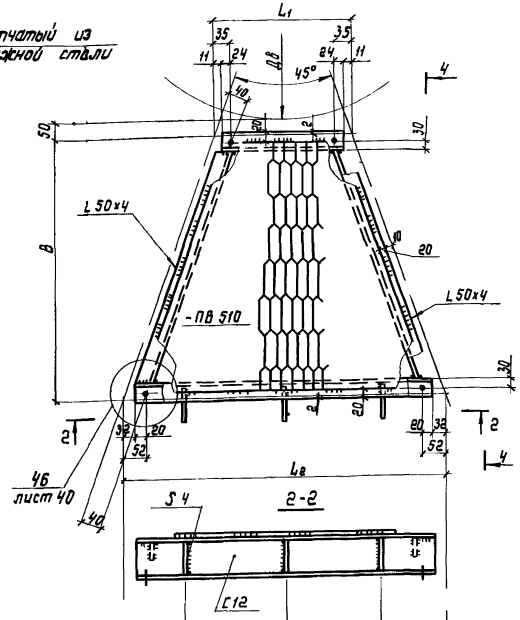

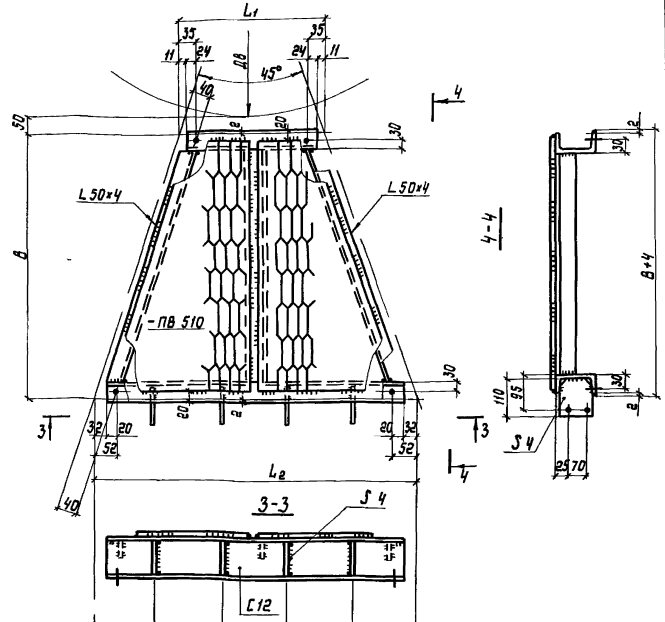

168	700	168	ПМГВ-(3,7,10,4) 8
209	700	209	ПМГВ-(4,6;11,2) 8
100	1000	101	ПМГВ-(3,7,12,0) 10 ПМГВ-(5,4;12,0) 8
183	1000	184	ПМГВ-(5,4;13,7) 10 ПМГВ-(7,0;13,7) 8
142	1000	142	ПМГВ-(4,6;12,8) 10 ПМГВ-(6,2,12,8) 8
225	1000	225	ПМГВ-(6,2,14,5) 10 ПМГВ-(7,9,14,5) 8
116	1300	117	ПМГВ-(7,0;15,3) 10 ПМГВ-(8,7;15,3) 8
157	1300	158	ПМГВ-(7,9,16,2) 10 ПМГВ-(9,5;16,2) 8
199	1300	199	ПМГВ-(8,7;17,0) 10 ПМГВ-(10,4,17,0) 8
240	1300	241	ПМГВ-(9,5,17,8) 10 ПМГВ-(11,2;17,8) 8
282	1300	282	ПМГВ-(10,4,18,6) 10 ПМГВ-(12,0,18,6) 8
323	1300	324	ПМГВ-(11,2;19,5) 10 ПМГВ-(12,8,19,5) 8
365	1300	365	ПМГВ-(12,0,20,3) 10 ПМГВ-(13,7;20,3) 8

106	950	950	106	ПМГВ-(12,8,21,1) 10 ПМГВ-(14,5,21,1) 8
97	1000	1000	98	ПМГВ-(13,7,22,0) 10 ПМГВ-(15,3,22,0) 8
139	1000	1000	139	ПМГВ-(14,5,22,0) 10 ПМГВ-(16,1,22,8) 8
180	1000	1000	181	ПМГВ-(15,3,23,6) 10 ПМГВ-(17,0,23,6) 8
222	1000	1000	222	ПМГВ-(16,1,24,4) 10 ПМГВ-(17,8;24,4) 8
263	1000	1000	264	ПМГВ-(17,0,25,3) 10

105	800	800	800	105	ПМГВ-(17,8,26,1) 10 ПМГВ-(19,5,26,1) 8
146	800	800	800	146	ПМГВ-(20,3,26,9) 8
187	800	800	800	188	ПМГВ-(19,5,27,8) 10 ПМГВ-(21,1;27,8) 8
229	800	800	800	229	ПМГВ-(20,3,28,6) 10 ПМГВ-(22,0,28,6) 8
270	800	800	800	271	ПМГВ-(21,1,29,4) 10
112	900	1000	900	112	ПМГВ-(22,0;30,2) 10 ПМГВ-(23,6,30,2) 8
153	900	1000	900	154	ПМГВ-(24,4,31,1) 8
94	1000	1000	1000	95	ПМГВ-(23,6;31,9) 10
136	1000	1000	1000	136	ПМГВ-(24,4,32,7) 10

Узел крепления ограждений в торцах площадок

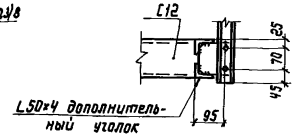

Все отверстия ф 15 под болты М12.

Директор	Шимановский	
Гл инж ин	Шуницкий	
Нач отд	Шейнич	
Гл констр	Киселев	
Гл инж пр	Шеверницкий	
Бригадир	Якимова	
Проверил	Глотова	
Исполнил	Крыжба	

1.459.3-3.2-КМ

Секторные площадки ПМГВ-(3,7,10,4) 8 ПМГВ-(24,4,31,1) 8, ПМГВ-(3,7,12,0) 10 .. ПМГВ-(24,4,32,7) 10

Стадия	Лист	Листов
Р	39	

ГПИ УКРПРОЕКТСТАЛЬКОНСТРУКЦИЯ

Копировал Лиц 19883-02 54 Формат А2

ПМГВ-(3,7; 13,7) 12 ПМГВ-(4,6; 14,5) 12 ПМГВ-(5,4; 15,3) 12
ПМГВ-(6,2; 16,2) 12 ПМГВ-(7,0; 17,0) 12 ПМГВ-(7,9; 17,8) 12
ПМГВ-(8,7; 18,6) 12 ПМГВ-(9,5, 19,5) 12 ПМГВ-(10,4, 20,3) 12

ПМГВ-(11,2; 21,1) 12 ПМГВ-(12,0; 22,0) 12
ПМГВ-(12,8, 22,8) 12 ПМГВ-(13,7; 23,6) 12
ПМГВ-(14,5; 24,4) 12 ПМГВ-(15,3; 25,3) 12

ПМГВ-(16,2; 26,1) 12 ПМГВ-(17,0; 26,9) 12 ПМГВ-(17,8; 27,8) 12
ПМГВ-(19,5, 29,4) 12 ПМГВ-(20,3; 30,2) 12 ПМГВ-(21,1; 31,1) 12
ПМГВ-(22,0; 31,9) 12 ПМГВ-(23,6; 33,6) 12 ПМГВ-(24,4; 34,4) 12

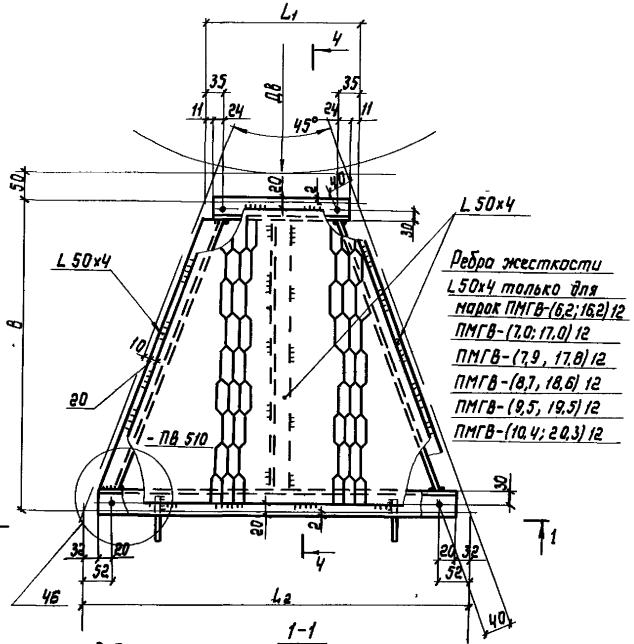

1-1

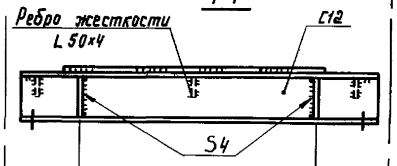

183	1000	184	ПМГВ-(3,7, 13,7) 12
225	1000	225	ПМГВ-(4,6; 14,5) 12
116	1300	117	ПМГВ-(5,4; 15,3) 12
157	1300	158	ПМГВ-(6,2; 16,2) 12
199	1300	199	ПМГВ-(7,0; 17,0) 12
240	1300	241	ПМГВ-(7,9; 17,8) 12
282	1300	282	ПМГВ-(8,7; 18,6) 12
323	1300	324	ПМГВ-(9,5, 19,5) 12
365	1300	365	ПМГВ-(10,4; 20,3) 12

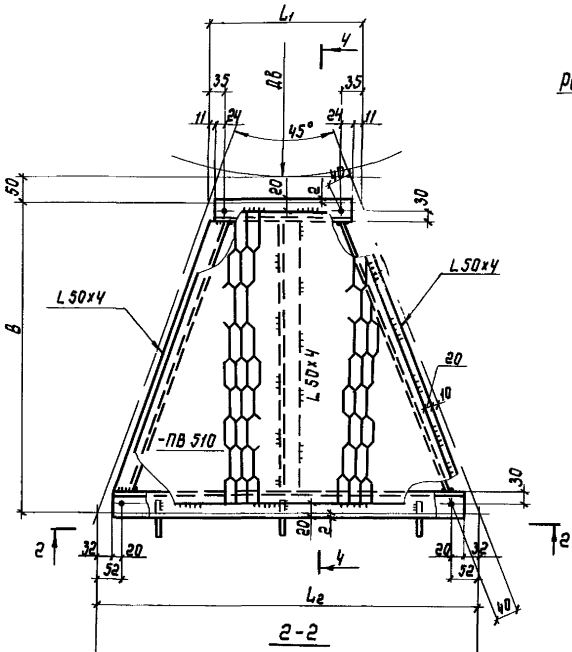

2-2

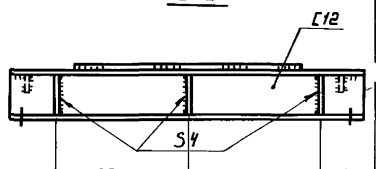

108	950	950	106	ПМГВ-(11,2, 21,1) 12
97	1000	1000	98	ПМГВ-(12,0; 22,0) 12
139	1000	1000	139	ПМГВ-(12,8; 22,8) 12
180	1000	1000	181	ПМГВ-(13,7, 23,6) 12
222	1000	1000	222	ПМГВ-(14,5; 24,4) 12
263	1000	1000	264	ПМГВ-(15,3; 25,3) 12

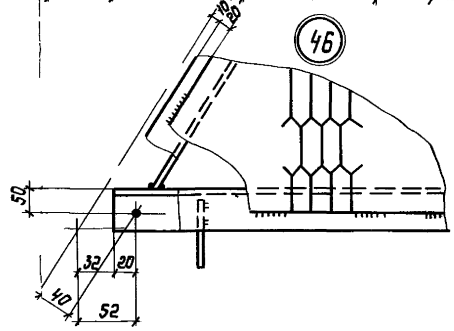

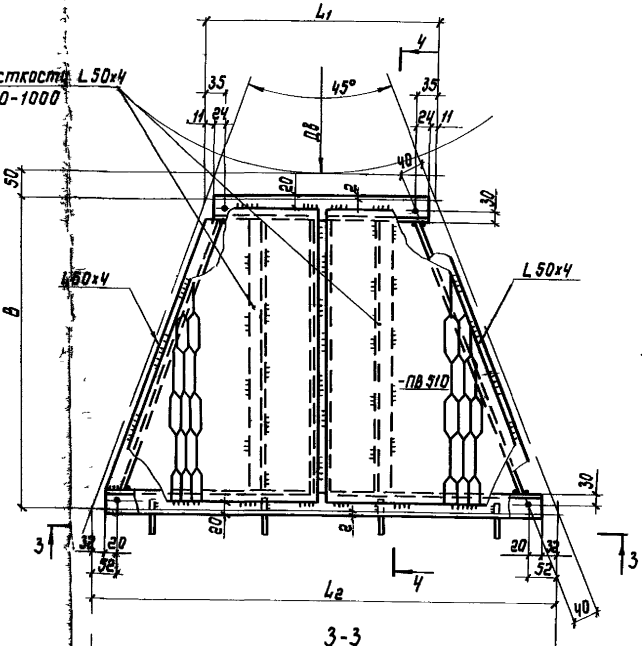

3-3

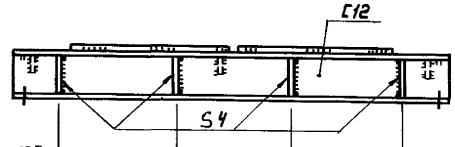

105	800	800	800	105	ПМГВ-(16,2; 26,1) 12
146	800	800	800	146	ПМГВ-(17,0; 26,9) 12
187	800	800	800	188	ПМГВ-(17,8, 27,8) 12
270	800	800	800	271	ПМГВ-(19,5; 29,4) 12
112	900	1000	900	112	ПМГВ-(20,3; 30,2) 12
153	900	1000	900	154	ПМГВ-(21,1, 31,1) 12
94	1000	1000	1000	95	ПМГВ-(22,0; 31,9) 12
177	1000	1000	1000	178	ПМГВ-(23,6; 33,6) 12
219	1000	1000	1000	219	ПМГВ-(24,4; 34,4) 12

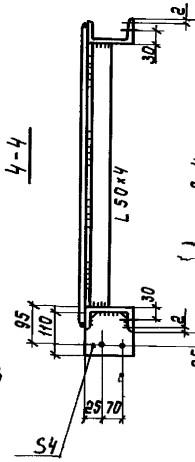

Все отверстия ф 15 под болты М12.

Директор	Шимановский	
Гл.инж.пр.	Шумицкий	
Нач.отд.	Шевнич	
Гл.констр.	Киселев	
Гл.инж.пр.	Шеверницкий	
Бригадир	Якимова	
Проверил	Слатова	
Исполнил	Ковтунов	

1.459.3-3.2-КМ

Секторные площадки ПМГВ-(3,7; 13,7) 12...ПМГВ-(24,4;34,4)12 Узел 46

Стадия	Лист	Листов
Р	40	

ГПИ СКПРОЕКТСТАЛЬКОНСТР

Копировал Ам-Дворец-02 55 Формат А2

Инв.№ подл. | Подпись и дата | Взам.инв.№

ПМГВ-(25,3; 31,9).8 ПМГВ-(26,1; 32,7).8
ПМГВ-(26,9; 33,6).8 ПМГВ-(27,8; 34,4).8
ПМГВ-(28,6; 35,2).8

ПМГВ-(25,3; 33,6).10 ПМГВ-(26,1; 34,4).10
ПМГВ-(26,9; 35,2).10 ПМГВ-(27,8; 36,0).10
ПМГВ-(28,6; 36,9).10

ПМГВ-(25,3; 35,2).12 ПМГВ-(26,1; 36,0).12
ПМГВ-(26,9; 36,9).12 ПМГВ-(27,8; 37,7).12

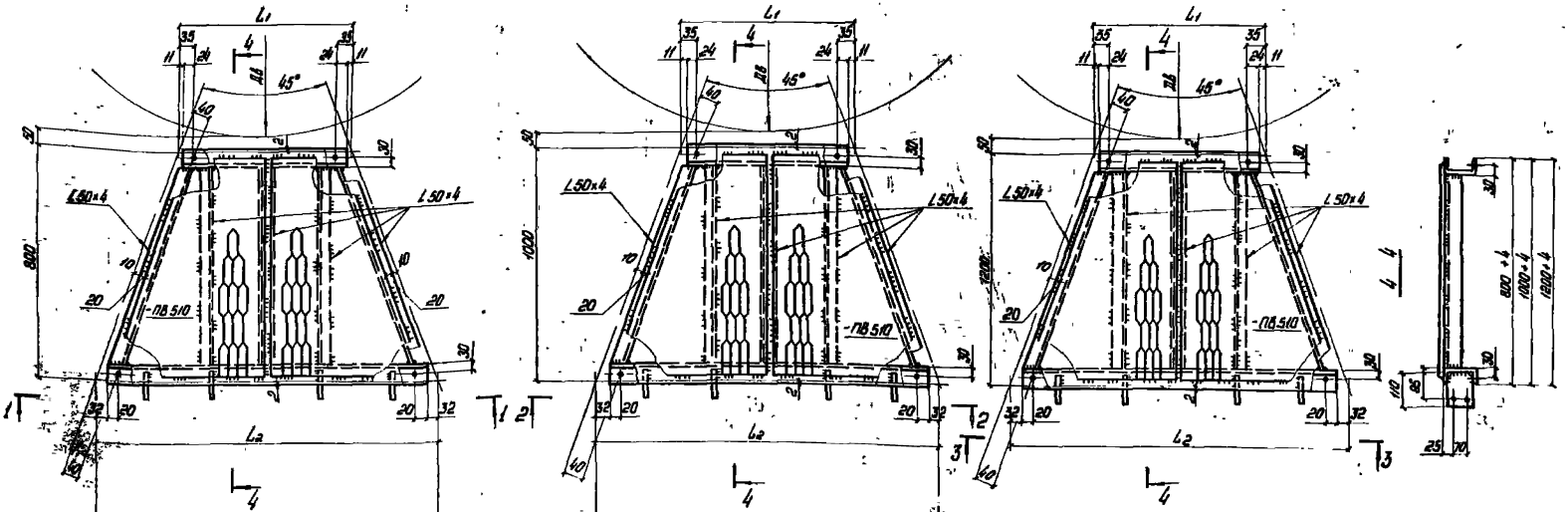

1-1

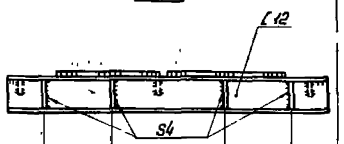

2-2

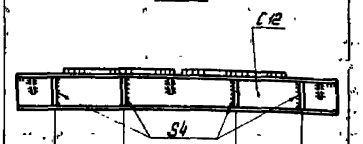

3-3

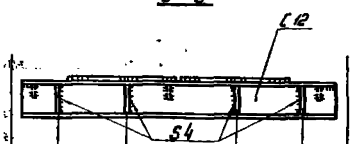

95	1000	1000	1000	94	ПМГВ-(25,3; 31,9).8
136	1000	1000	1000	136	ПМГВ-(26,1; 32,7).8
177	1000	1000	1000	178	ПМГВ-(26,9; 33,6).8
219	1000	1000	1000	219	ПМГВ-(27,8; 34,4).8
260	1000	1000	1000	261	ПМГВ-(28,6; 35,2).8

177	1000	1000	1000	178	ПМГВ-(25,3; 33,6).10
219	1000	1000	1000	219	ПМГВ-(26,1; 34,4).10
260	1000	1000	1000	261	ПМГВ-(26,9; 35,2).10
302	1000	1000	1000	302	ПМГВ-(27,8; 36,0).10
343	1000	1000	1000	343	ПМГВ-(28,6; 36,9).10

260	1000	1000	1000	261	ПМГВ-(25,3; 35,2).12
302	1000	1000	1000	302	ПМГВ-(26,1; 36,0).12
343	1000	1000	1000	343	ПМГВ-(26,9; 36,9).12
384	1000	1000	1000	385	ПМГВ-(27,8; 37,7).12

Все отверстия ф 15 под болты М12.

Директор	Шамановский	
Гл. инж. пр.	Шмицкий	
Нач. отд.	Шейнин	
Гл. конструк.	Киселев	
Гл. инж. пр.	Зверницкий	
Бригадир	Якимова	
Проверил	Слотова	
Исполнил	Корыжова	

1.459.3-3.2-КМ

Секторные площадки
ПМГВ-(25,3; 31,9).8...ПМГВ-(28,6; 35,2).8,
ПМГВ-(25,3; 33,6).10...ПМГВ-(28,6; 36,9).10,
ПМГВ-(25,3; 35,2).12...ПМГВ-(27,8; 37,7).12

Стадия	Лист	Листов
Р	41	

ГПИ
КОМПРОЕКТЕНЕРГОСТАЛЬКОНСТРУКЦИЯ

Копировал Лит 19823-02 56 формат А2

Изм. Кол. Лист № Подпись и дата Взам. инв. №

ПМГФ-(3,7; 10,4).8 ПМГФ-(3,7; 12,0).10 ПМГФ-(4,6; 11,2).8 ПМГФ-(4,6; 12, 8).10
ПМГФ-(5,4; 12,0)8 ПМГФ-(5,4;13,7).10 ПМГФ-(6,2; 12,8).8 ПМГФ-(6,2; 14,5). 10
ПМГФ-(7,0; 13,7).8 ПМГФ-(7,0; 15,3).10 ПМГФ-(7,9; 14,5).8 ПМГФ-(7,9; 16,2). 10
ПМГФ-(8,7; 15,3).8 ПМГФ-(8,7; 17,0).10 ПМГФ-(9,5; 16,2).8 ПМГФ-(9,5; 17,8).10
ПМГФ-(10,4; 17,0).8 ПМГФ-(10,4; 18,6).10 ПМГФ-(11,2; 17,8).8 ПМГФ-(11,2; 19,5).10
ПМГФ-(12,0; 18, 6).8 ПМГФ-(12,0; 20,3).10 ПМГФ-(12,8; 19,5).8 ПМГФ-(13,7; 20,3).8

ПМГФ-(12,8; 21.1).10 ПМГФ-(13,7; 22,0).10 ПМГФ-(14,5; 21,1).8
ПМГФ-(14,5; 22,8).10 ПМГФ-(15,3; 22,0).8 ПМГФ-(15,3; 23,6).10
ПМГФ-(16,2; 22,8).8 ПМГФ-(16,2; 24,4).10 ПМГФ-(17, 0; 23,6).8
ПМГФ-(17,0; 25,3).10 ПМГФ-(17,8; 24,4).8 ПМГФ-(18,6; 25,3).8

ПМГФ-(17,8; 28,1).10 ПМГФ-(18,5; 26,1).8 ПМГФ-(19,5; 27,8).10 ПМГФ-(20,3; 26,9).8
ПМГФ-(20,3; 28,6).10 ПМГФ-(21,1; 27,8).8 ПМГФ-(21,1; 29,4). 10 ПМГФ-(22,0; 28,6).8
ПМГФ-(22,0; 30,2).10 ПМГФ-(23,6; 30,2).8 ПМГФ-(23,6; 31,9).10 ПМГФ-(24,4; 31,1).8
ПМГФ-(24,4; 32,7).10 ПМГФ-(22,8; 29,4).8 ПМГФ-(22,8; 31, 1). 10

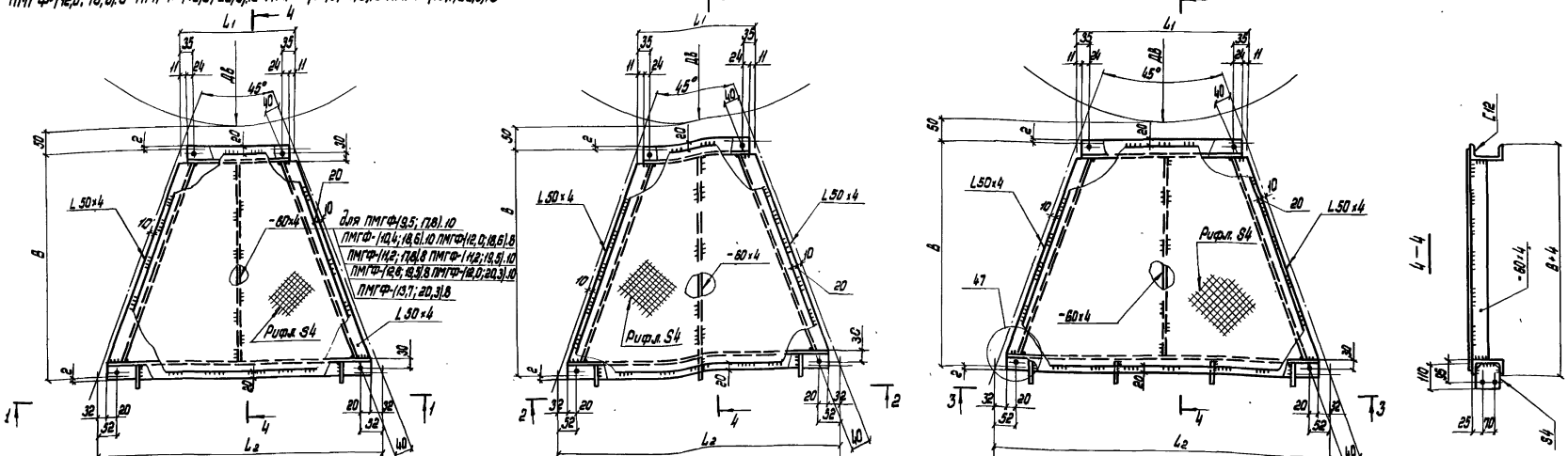

168	700	168	ПМГФ-(3,7; 10,4).8	106	950	950	106	ПМГФ-(12,8; 21,1).10 ПМГФ-(14,5; 21,1).8	105	800	800	800	105	ПМГФ-(17,8; 28,1).10 ПМГФ-(18,5; 26,1).8
209	700	209	ПМГФ-(4,6; 11,2).8	97	1000	1000	97	ПМГФ-(13,7; 22,0).10 ПМГФ-(14,5; 22,8).8	146	800	800	800	146	ПМГФ-(20,3; 26,9).8
100	1000	101	ПМГФ-(3,7; 12,0).10 ПМГФ-(5,4; 12,0).8	139	1000	1000	139	ПМГФ-(14,5; 22,8).10 ПМГФ-(15,3; 22,0).8	187	800	800	800	188	ПМГФ-(19,5; 27,8).10 ПМГФ-(21,1; 27,8)8
183	1000	184	ПМГФ-(5,4; 13,7).10 ПМГФ-(7,0; 13,7).8	180	1000	1000	181	ПМГФ-(15,3; 23,6).10 ПМГФ-(16,2; 22,8).8	229	800	800	800	229	ПМГФ-(20,3; 28,6).10 ПМГФ-(22,0; 28,6).8
142	1000	142	ПМГФ-(4,6; 12,8).8 ПМГФ-(6,2; 12,8).8	222	1000	1000	222	ПМГФ-(16,2; 24,4).10 ПМГФ-(17,8; 24,4).8	270	800	800	800	271	ПМГФ-(21,1; 29,4).10 ПМГФ-(22,8; 29,4).8
225	1000	225	ПМГФ-(6,2; 14,5).10 ПМГФ-(7,9; 14,5).8	263	1000	1100	264	ПМГФ-(17,0; 25,3).10 ПМГФ-(18,6; 25,3).8	112	900	1000	900	142	ПМГФ-(22,0; 30,2).10 ПМГФ-(23,6; 30,2).8
116	1300	117	ПМГФ-(7,0; 15,3).10 ПМГФ-(8,7; 15,3).8						153	900	1000	900	154	ПМГФ-(24,4; 31,1). 8 ПМГФ-(22,8; 31,1).10
157	1300	158	ПМГФ-(7,9; 16,2).10 ПМГФ-(9,5; 16,2).8						94	1000	1000	1000	95	ПМГФ-(23,6; 31,9). 10
199	1300	199	ПМГФ-(8,7; 17,0).10 ПМГФ-(10,4; 17,0).8						136	1000	1000	1000	136	ПМГФ-(24,4; 32,7). 10
240	1300	241	ПМГФ-(9,5; 17,8).10 ПМГФ-(11,2; 17,8).8											
282	1300	282	ПМГФ-(10,4; 18,6).10 ПМГФ-(12,0; 18,6).8											
323	1300	324	ПМГФ-(11,2; 19,5).10 ПМГФ-(12,8; 19,5).8											
365	1300	365	ПМГФ-(12,0; 20,3).10 ПМГФ-(13,7; 20,3).8											

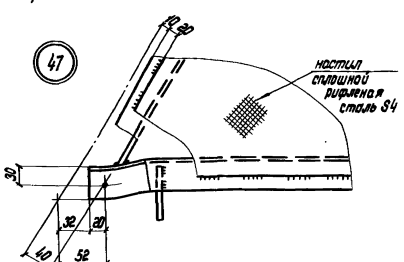

Все отверстия ф 15 под болты М12.

Гл. инж. пр.	Шеверницкий		
Гл. констр.	Киселев		
Гл. инж. пр.	Шеверницкий		
Гл. инж.	Шейнин		

ПМГФ-(3,7; 13,7).12 ПМГФ-(4,6; 14,5).12 ПМГФ-(5,4; 15,3).12
ПМГФ-(6,2; 16,2).12 ПМГФ-(7,0; 17,0).12 ПМГФ-(7,9; 17,8).12
ПМГФ-(8,7; 18,6).12 ПМГФ-(9,5; 19,5).12 ПМГФ-(10,4; 20,3).12

ПМГФ-(11,2; 21,1).12 ПМГФ-(12,0; 22,0).12
ПМГФ-(12,8; 22,8).12 ПМГФ-(13,7; 23,6).12
ПМГФ-(14,5; 24,4).12 ПМГФ-(15,3; 25,3).12

ПМГФ-(16,2; 26,1).12 ПМГФ-(17,0; 26,9).12 ПМГФ-(17,8; 27,8).12
ПМГФ-(19,5; 29,4).12 ПМГФ-(20,3; 30,2).12 ПМГФ-(21,1; 31,1).12
ПМГФ-(22,0; 31,9).12 ПМГФ-(23,6; 33,6).12 ПМГФ-(24,4; 34,4).12
ПМГФ-(18,6; 28,6).12

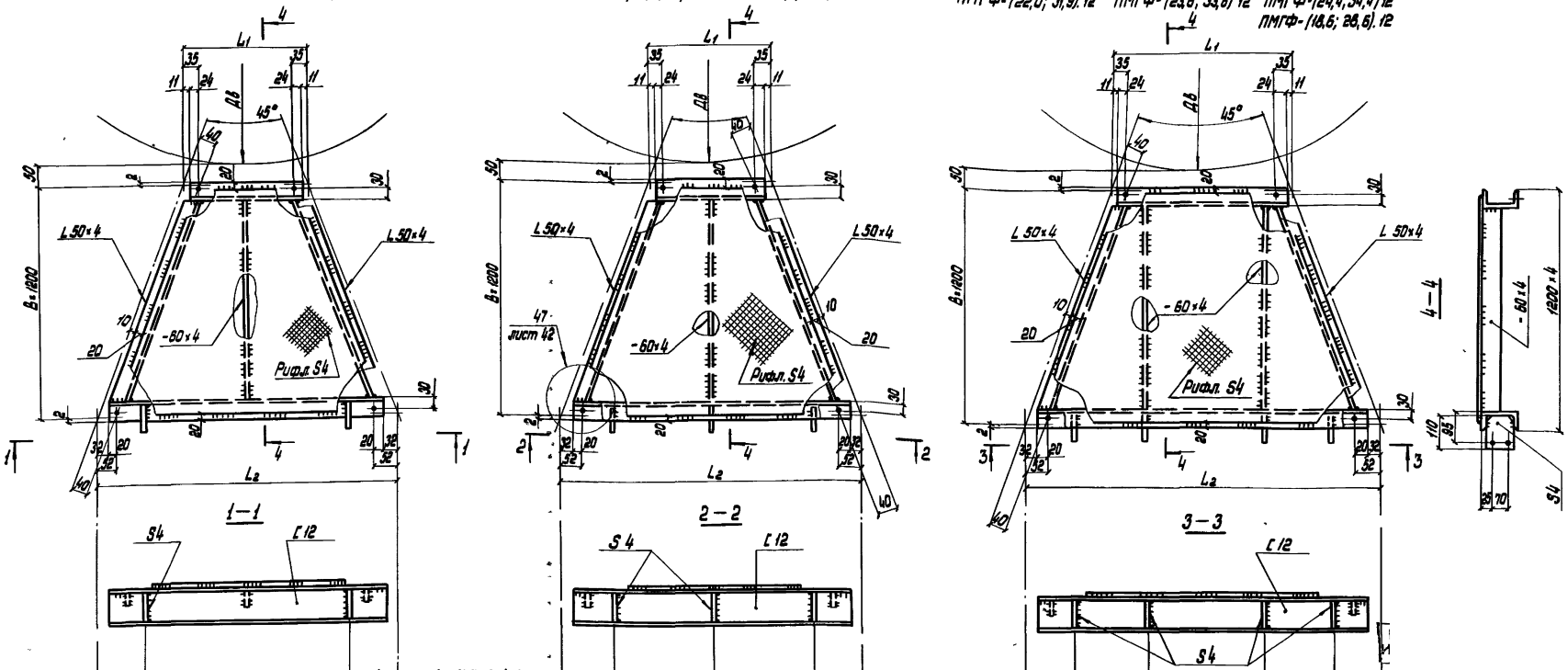

183	1000	184	ПМГФ-(3,7; 13,7).12
225	1300	225	ПМГФ-(4,6; 14,5).12
116	1300	117	ПМГФ-(5,4; 15,3).12
157	1300	158	ПМГФ-(6,2; 16,2).12
~~[illegible]~~	~~1300~~	~~[illegible]~~	~~ПМГФ-(7,0; 17,0).12~~
240	1300	240	ПМГФ-(7,9; 17,8).12
282	1300	282	ПМГФ-(8,7; 18,6).12
323	1300	384	ПМГФ-(9,5; 19,5).12
365	1300	365	ПМГФ-(10,4; 20,3).12

106	950	950	106	ПМГФ-(11,2; 21,1).12
97	1000	1000	98	ПМГФ-(12,0; 22,0).12
139	1000	1000	139	ПМГФ-(12,8; 22,8).12
180	1000	1000	181	ПМГФ-(13,7; 23,6).12
~~222~~	~~1000~~	~~1000~~	~~222~~	~~ПМГФ-(14,5; 24,4).12~~
263	1000	1000	264	ПМГФ-(15,3; 25,3).12

105	800	800	800	105	ПМГФ-(16,2; 26,1).12
146	800	800	800	146	ПМГФ-(17,0; 26,9).12
187	800	800	800	188	ПМГФ-(17,8; 27,8).12
229	800	800	800	229	ПМГФ-(18,6; 28,6).12
~~270~~	~~800~~	~~800~~	~~800~~	~~271~~	~~ПМГФ-(19,5; 29,4).12~~
112	900	1000	900	112	ПМГФ-(20,3, 30,2).12
153	900	1000	900	154	ПМГФ-(21,1; 31,1).12
94	1000	1000	1000	95	ПМГФ-(22,0; 31,9).12
177	1000	1000	1000	178	ПМГФ-(23,6; 33,6).12
219	1000	1000	1000	219	ПМГФ-(24,4; 34,4).12

Узел крепления ограждений в торцах площадок

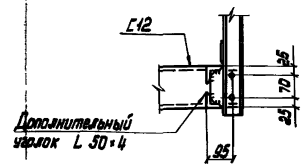

Все отверстия ⌀15 под болты М12.

Директор	Шимановский	
Гл. инж. пр.	Шумицкий	
Нач. отд.	Шейнич	
Гл. констр.	Киселев	
Гл. инж. пр.	Шеверницкий	
Бригадир	Якимова	
Проверил	Жорницкая	
Исполнил	Барам	

1.459.3-3.2-КМ

Секторные площадки ПМГФ-(3,7; 13,7).12 ПМГФ-(24,4; 34,4).12

Стадия	Лист	Листов
Р	43	

ГПИ УКРПРОЕКТСТАЛЬКОНСТРУКЦИЯ

Инв. № подл. | Подпись и дата | Взам. инв. №

ПМГФ-(25,3;31,9) 8 ПМГФ-(26,1;32,7) 8
ПМГФ-(26,9;33,6) 8 ПМГФ-(27,8,34,4) 8
ПМГФ-(28,6;35,2) 8

ПМГФ-(18,6;26,9) 10 ПМГФ-(25,3;33,6) 10 ПМГФ-(26,1;34,4) 10
ПМГФ-(26,9;35,2) 10 ПМГФ-(27,8,36,0) 10
ПМГФ-(28,6;36,9) 10

ПМГФ-(22,8;32,7) 12 ПМГФ-(25,3;35,2) 12 ПМГФ-(26,1;36,0) 12
ПМГФ-(26,9;36,9) 12 ПМГФ-(27,8;37,7) 12

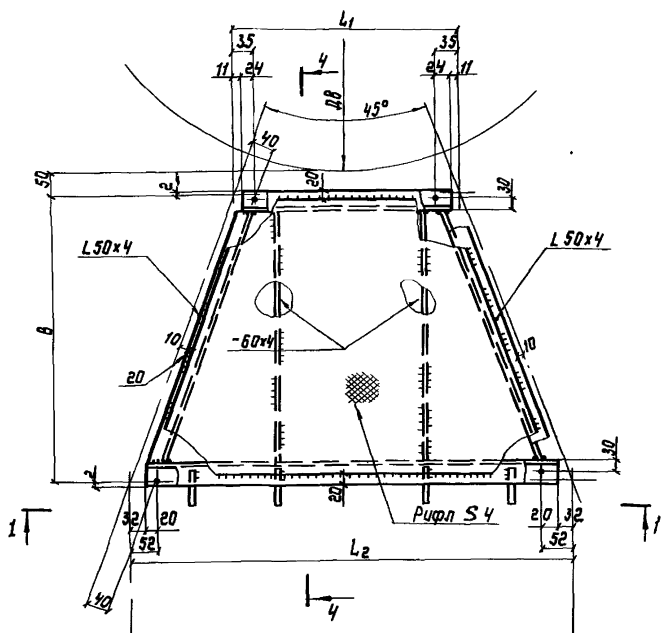

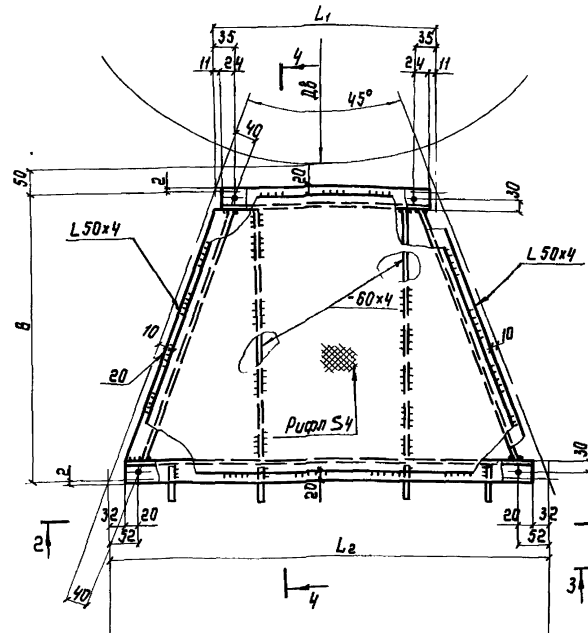

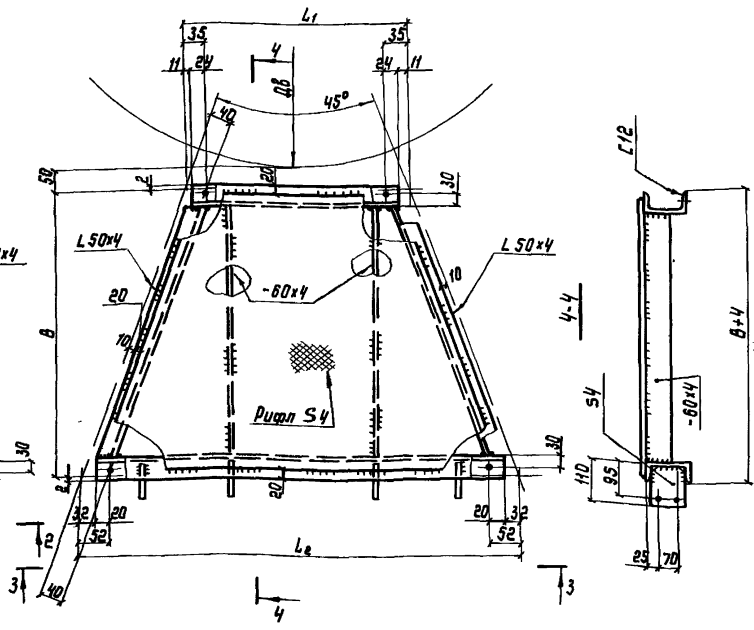

1-1

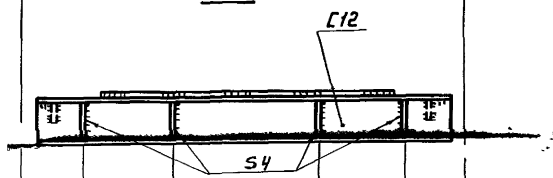

95	1000	1000	1000	94	ПМГФ-(25,3,31,9) 8
136	1000	1000	1000	136	ПМГФ-(26,1;32,7) 8
177	1000	1000	1000	178	ПМГФ-(26,9;33,6) 8
219	1000	1000	1000	219	ПМГФ-(27,8;34,4) 8
260	1000	1000	1000	261	ПМГФ-(28,6,35,2) 8

2-2

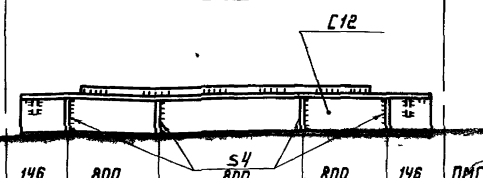

146	800	800	800	146	ПМГФ-(18,6;26,9) 10
177	1000	1000	1000	178	ПМГФ-(25,3;33,6) 10
219	1000	1000	1000	219	ПМГФ-(26,1;34,4) 10
260	1000	1000	1000	261	ПМГФ-(26,9;35,2) 10
302	1000	1000	1000	302	ПМГФ-(27,8,36,0) 10
343	1000	1000	1000	343	ПМГФ-(28,6;36,9) 10

3-3

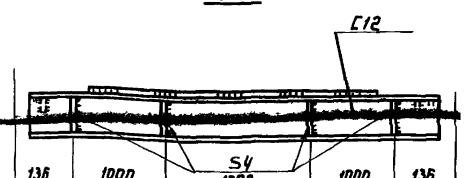

136	1000	1000	1000	136	ПМГФ-(22,8;32,7) 12
260	1000	1000	1000	261	ПМГФ-(25,3;35,2) 12
302	1000	1000	1000	302	ПМГФ-(26,1;36,0) 12
343	1000	1000	1000	343	ПМГФ-(26,9;36,9) 12
384	1000	1000	1000	385	ПМГФ-(27,8,37,7) 12

Все отверстия ф15 под болты М12

Директор	Шимановский	
Гл.инж.им	Шумицкий	
Нач.отд	Шешинч	
Гл.конст	Киселев	
Гл.инж.пр	Шеверницкий	
Бригадир	Якинова	
Проверил	Жорницкая	
Исполнил	Пчиновская	

1.459.3-3.2-КМ

Секторные площадки ПМГФ-(25,3,31,9)8 ПМГФ-(28,6;35,2)8; ПМГФ-(18,6;26,9) 10 ПМГФ-(28,6;36,9) 10; ПМГФ-(22,8;32,7)12 ..ПМГФ-(27,8;37,7) 12

Стадия	Лист	Листов
Р	44	

ГПИ УКРПРОЕКТСТАЛЬКОНСТРУКЦИЯ

Копировал

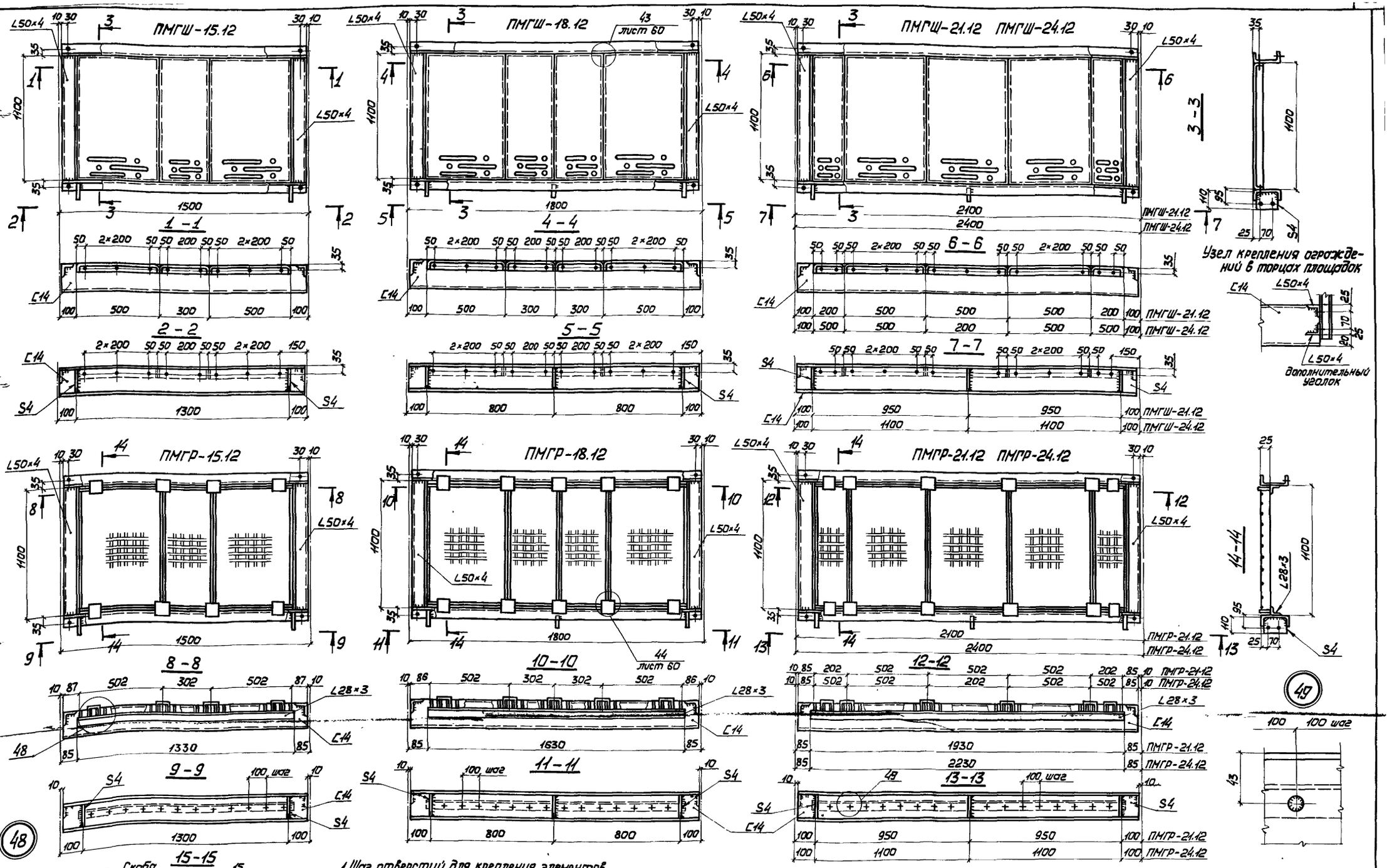

1. Шаг отверстий для крепления элементов штампованного типа:
а) для элементов шириной 200 мм – 1×100 мм;
б) для элементов шириной 300 мм – 1×200 мм;
в) для элементов шириной 500 мм – 2×200 мм.
2. Все отверстия ⌀ 15 мм под болты М12.
3. Сварные швы $h_ш$=4 мм.

4. Элемент настила шириной 500 мм, 502 мм может быть заменен элементами шириной 200 и 300 мм, 202 и 302 мм.

Директор	Шимановский	
Гл. инж. ин	Шумицкий	
Нач. отд.	Шейнич	
Гл. констр.	Киселев	
Гл. инж. пр.	Шеверницкий	
Бригадир	Якимова	
Проверил	Глотова	
Исполнил	Лукиша	

1.459.3-3.2-КМ

Прямоугольные площадки ПМГШ-15.12; ПМГШ-18.12; ПМГШ-21.12; ПМГШ-24.12; ПМГР-15.12; ПМГР-18.12; ПМГР-21.12; ПМГР-24.12. Узлы 48, 49

Стадия	Лист	Листов
Р	45	

ГПИ УКРПРОЕКТСТАЛЬКОНСТРУКЦИЯ

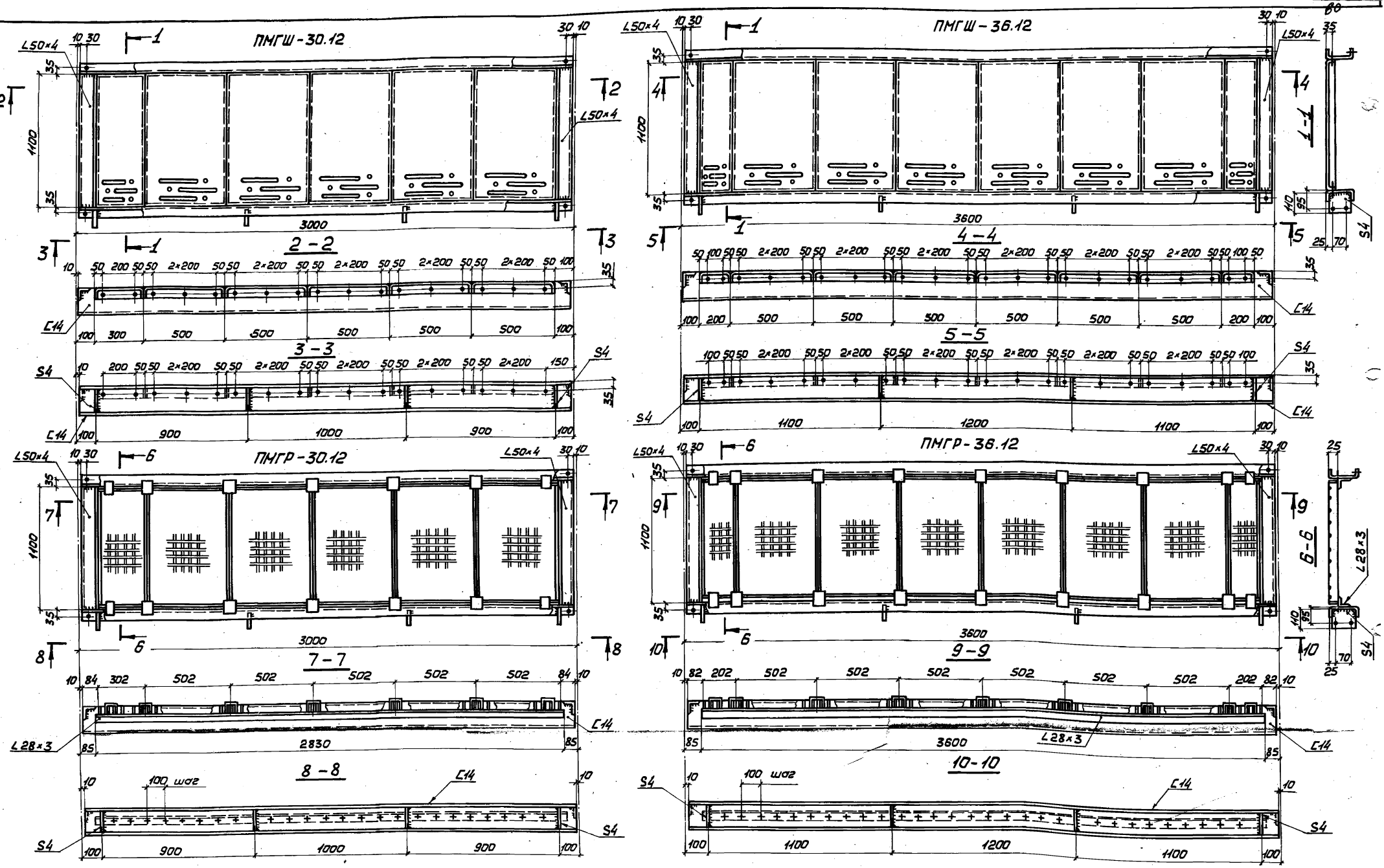

1. Все отверстия d=15мм под болты М12.
2. Все сварные швы k=4мм.
3. Элемент настила шириной 500мм, 502мм может быть заменен элементами шириной 200 и 300мм, 202 и 302мм.
4. Разбивка отверстий для крепления элементов настила приведена в указании п.1 на листе 45.

Директор	Шимановский	
Гл.инж.ин.	Шумицкий	
Нач.отд.	Шейнин	
Гл.констр.	Киселев	
Гл.инж.пр.	Неверницкий	
Бригадир	Якимова	
Проверил	Слотова	
Исполнил	Лукиша	

1.459.3-3.2-КМ

Прямоугольные площадки ПМГШ-30.12; ПМГШ-36.12; ПМГР-30.12; ПМГР-36.12

Стадия	Лист	Листов
Р	46	

ГПИ УКРПРОЕКТСТАЛЬКОНСТРУКЦИЯ

Инв.№ подл. | Подпись и дата | Взам.инв.№

ПМГШ-42.12

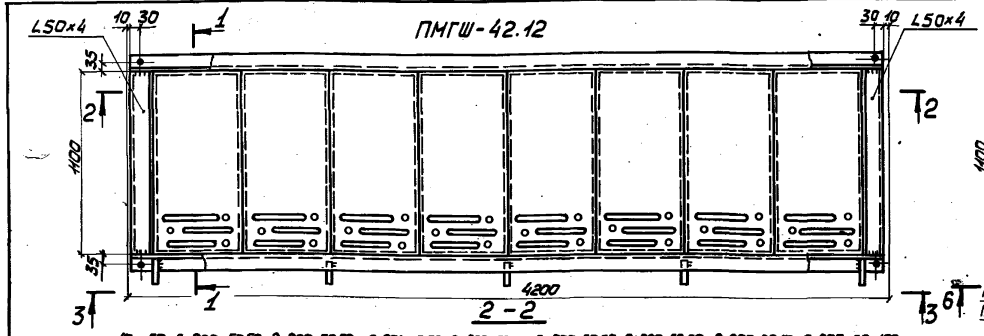

ПМГШ-48.12 ; ПМГШ-54.12

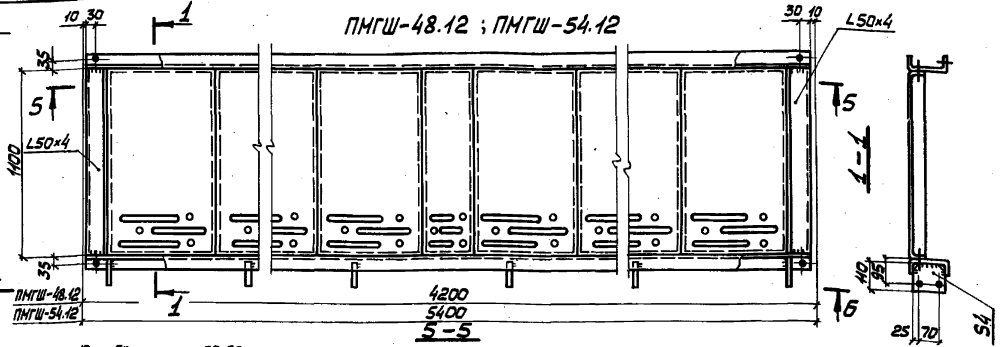

2-2



3-3

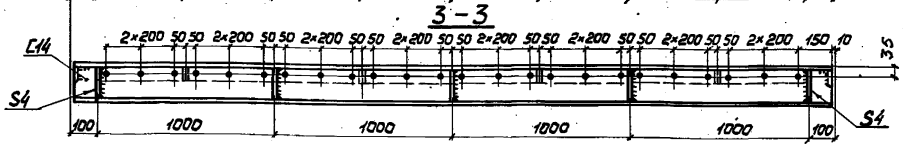

5-5

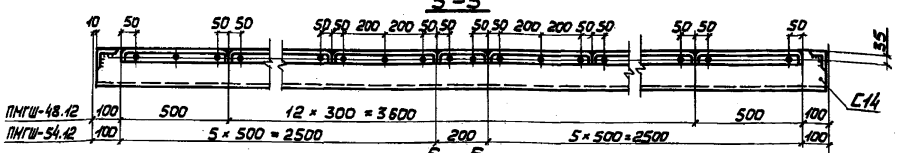

6-6

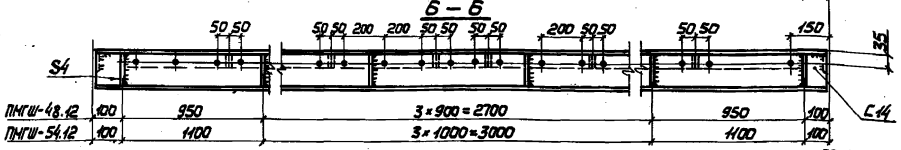

ПМГР-42.12

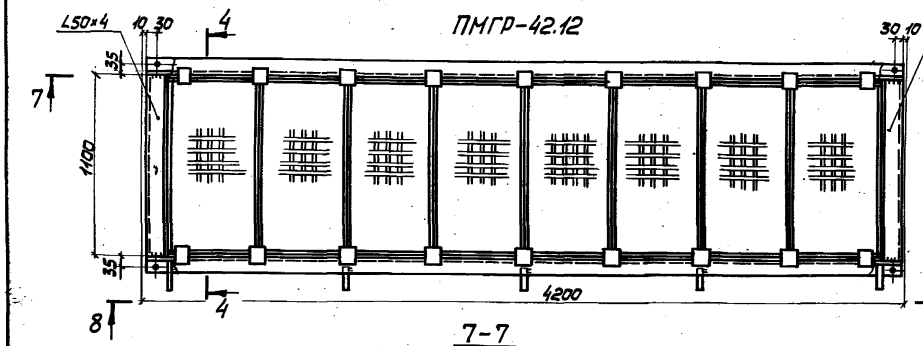

ПМГР-48.12 ; ПМГР-54.12

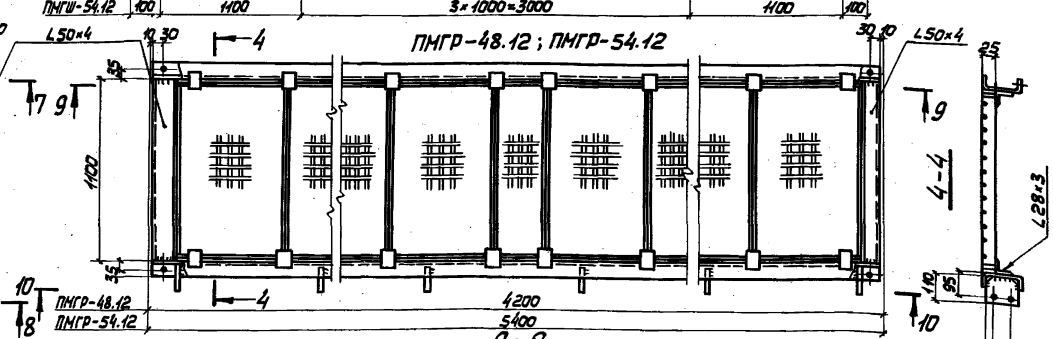

7-7

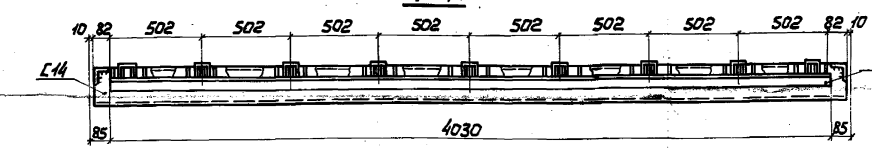

8-8

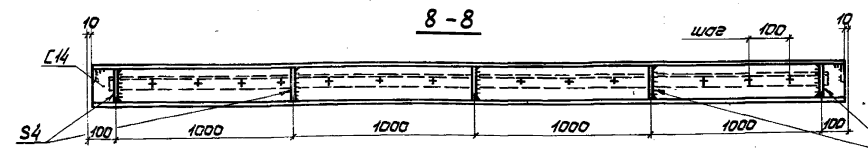

9-9

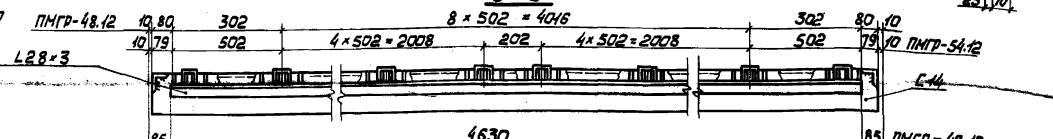

10-10

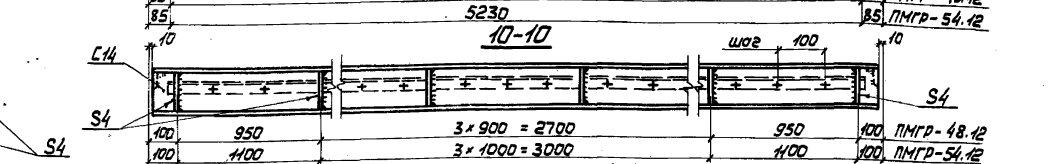

1. Все отверстия d=15мм под болты М12.
2. Сварные швы h=4мм.
3. Элемент настила шириной 500мм, 502мм может быть заменен элементами шириной 200 и 300мм, 202 и 302мм.
4. Разбивка отверстий для крепления элементов настила приведена в указании п.1 на листе 45.
5. В площадках марок ПМГР-48.12 ; ПМГР-54.12 решетчатый настил приварить к каждой балке в двух точках (≈ 1/3 пролета).

Директор	Шмаковский	
Гл.инж.ин	Шумицкий	
Нач.отд.	Шедрич	
Гл.констр.	Киселев	
Гл.инж.пр	Шверницкий	
Бригадир	Якимова	
Проверил	Глотова	
Исполнил	Лукиша	

1.459.3-3.2-КМ

Прямоугольные площадки ПМГШ-42.12; ПМГШ-48.12; ПМГШ-54.12; ПМГР-42.12; ПМГР-48.12; ПМГР-54.12

Стадия	Лист	Листов
Р	47	

ГПИ Укрпроектстальконструкция

Копировал Инв.№ 19883-02 62 Формат А2

ПМГВ-15.12; ПМГВ-18.12; ПМГВ-21.12; ПМГВ-24.12

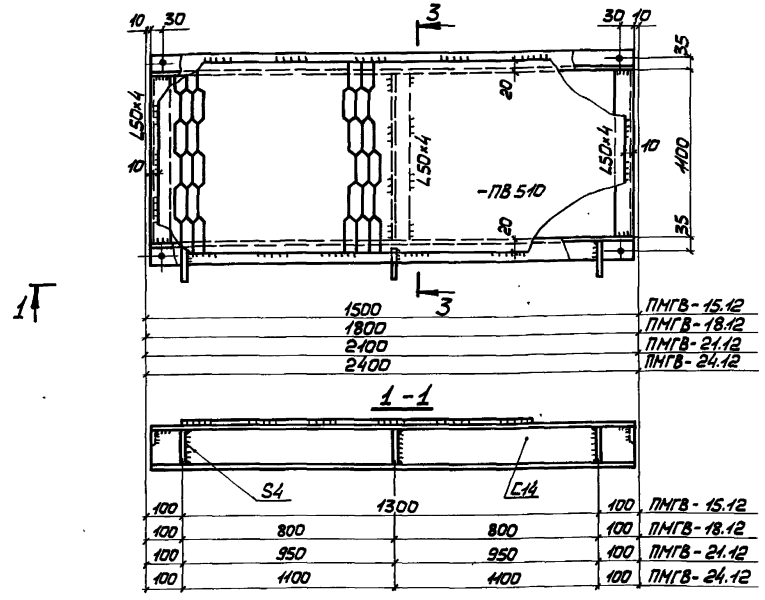

ПМГВ-30.12; ПМГВ-36.12

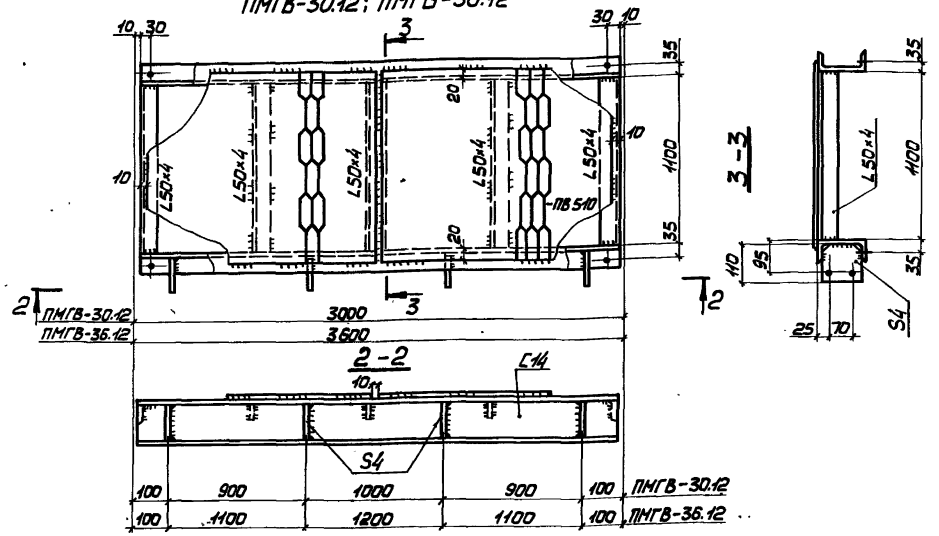

ПМГФ-15.12; ПМГФ-18.12; ПМГФ-21.12; ПМГФ-24.12

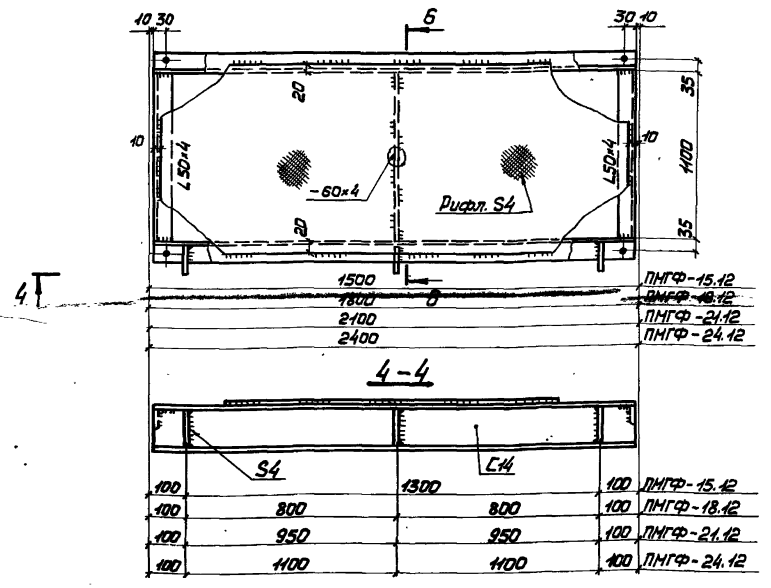

ПМГФ-30.12; ПМГФ-36.12

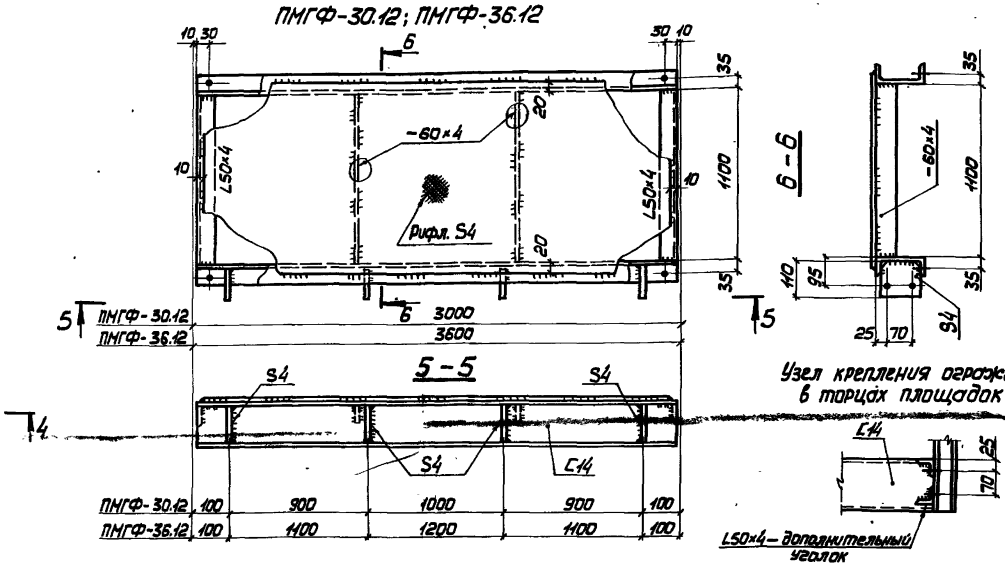

Узел крепления ограждений в торцах площадок

1. Все отверстия ⌀ 15 мм под болты М12.
2. Сварные швы $h_ш = 4$ мм.

Директор	Шимановский	
Гл. инж. ин.	Шумицкий	
Нач. отд.	Шейнич	
Гл. констр.	Киселев	
Гл. инж. пр.	Шеверницкий	
Бригадир	Якимова	
Проверил	Глотова	
Исполнил	Лукиша	

1.459.3-3.2-КМ

Прямоугольные площадки ПМГВ-15.12...ПМГВ-36.12; ПМГФ-15.12...ПМГФ-36.12

Стадия	Лист	Листов
Р	48	

ГПИ УКРПРОЕКТСТАЛЬКОНСТРУКЦИЯ

Инв. № подл. | Подпись и дата | Взам. инв. №

Копировал Пол 19883-02 63 Формат А2

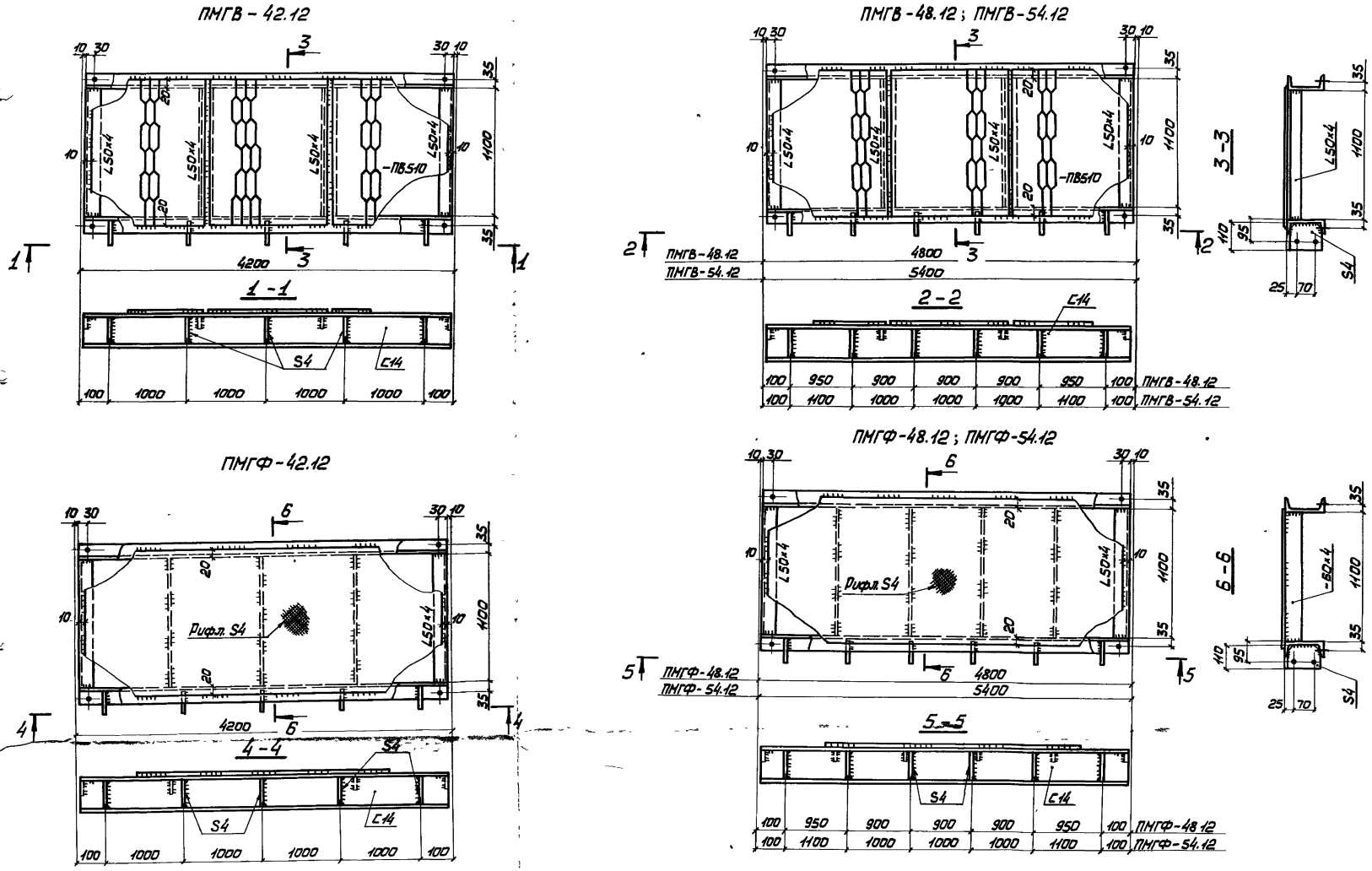

1. Все отверстия ф 15 мм под болты М12.
2. Сварные швы h_w = 4 мм.

Директор	Шимановский	
Гл.инж.ин.	Шумицкий	
Нач.отд.	Шейнин	
Гл.констр.	Киселев	
Гл.инж.пр.	Шеверницкий	
Гл.инж.пр.	Якимова	
Проверил	Глотова	
Исполнил	Лукиша	

1.459.3-3.2-КМ

Прямоугольные площадки ПМГВ-42.12... ПМГВ-54.12; ПМГФ-42.12 .. ПМГФ-54.12

Стадия	Лист	Листов
Р	49	

ГПИ УКРПРОЕКТСТАЛЬКОНСТРУКЦИЯ

ДПМГШ-(8,0; 24,0) 8

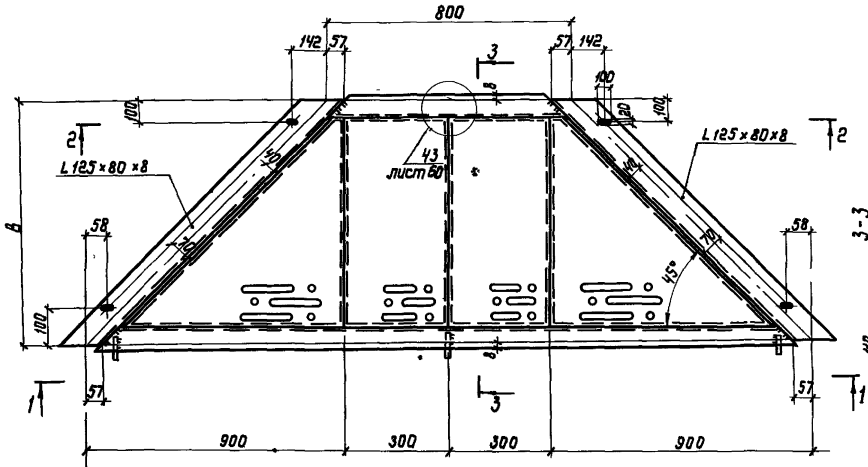

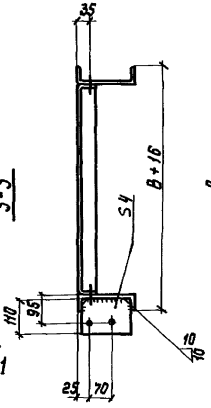

ДПМГШ-(4,0; 24,0) 10

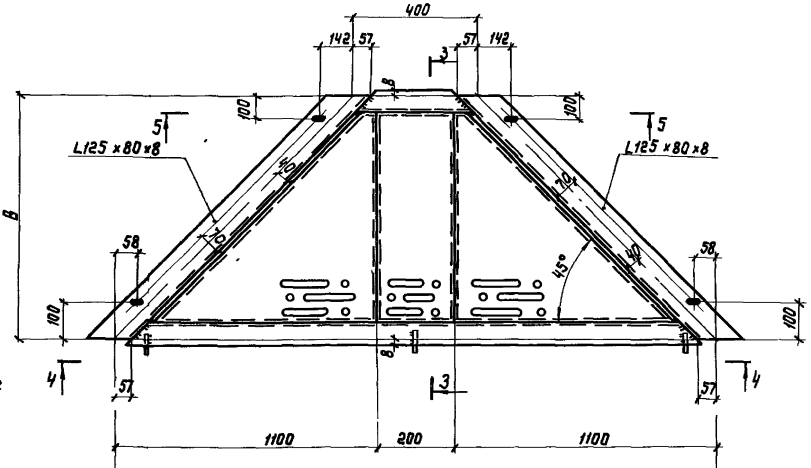

1-1

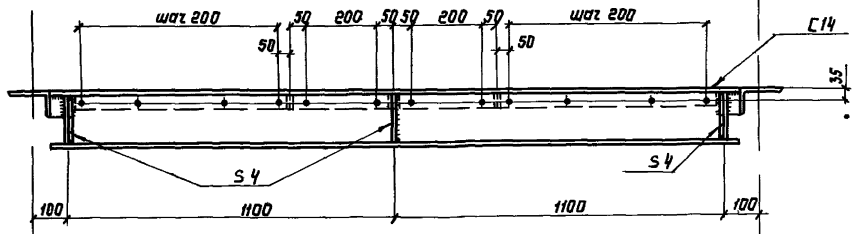

4-4

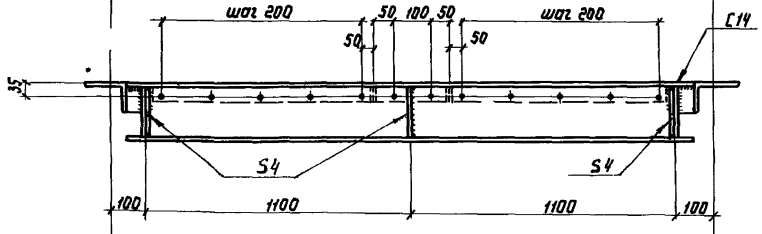

2-2

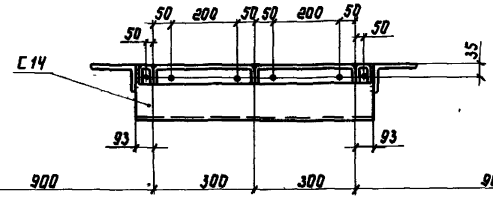

5-5

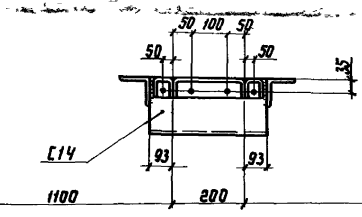

1 Все отверстия ф15мм под болты М12.
2. Все сварные швы h=4мм.
3 В уголках L 125×80×8 овальные отверстия 20×100мм.

Директор	Шимановский	
Гл.инж.пр.	Шуницкий	
Нач.отд.	Щейнич	
Гл.констр.	Киселев	
Гл.инж.пр.	Шеверницкий	
Бригадир	Якимова	
Проверил	Баран	
Исполнил	Очиновская	

1.459.3-3.2-КМ

Трапецеидальные площадки ДПМГШ-(8,0; 24,0) 8; ДПМГШ-(4,0; 24,0). 10

Стадия	Лист	Листов
Р	50	

ГПИ УКРПРОЕКТСТАЛЬКОНСТРУКЦИЯ

ДПМГШ-(14,0; 30,0).8 ДПМГШ-(10,0; 30,0).10

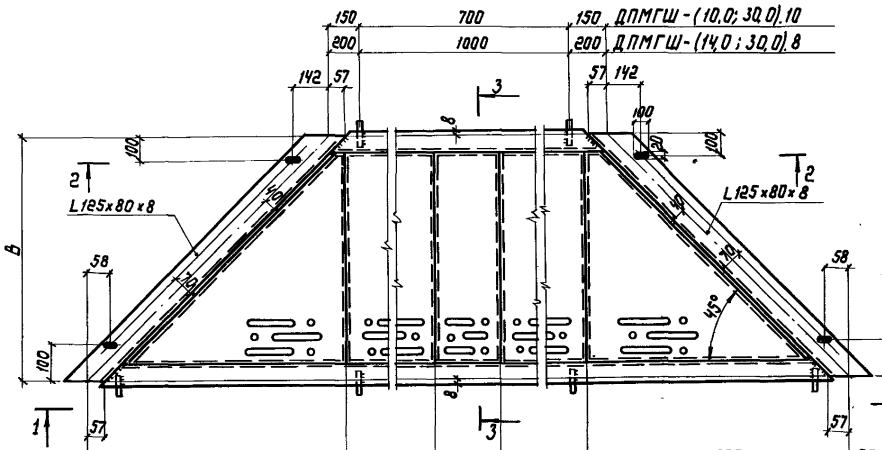

ДПМГШ-(20,0; 36,0).8

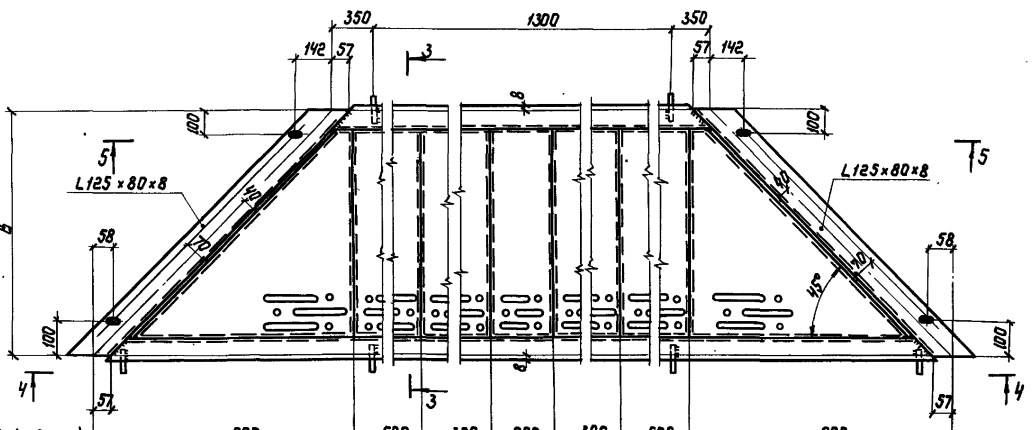

1-1

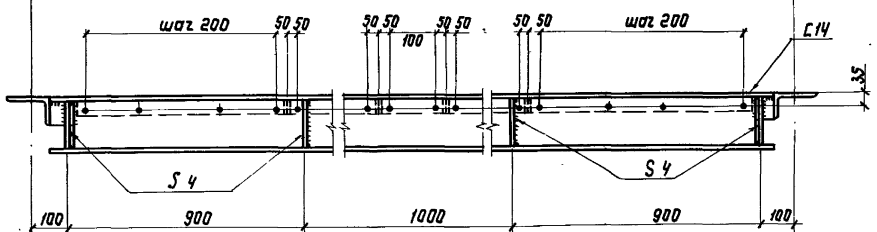

2-2

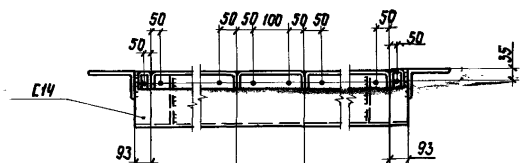

4-4

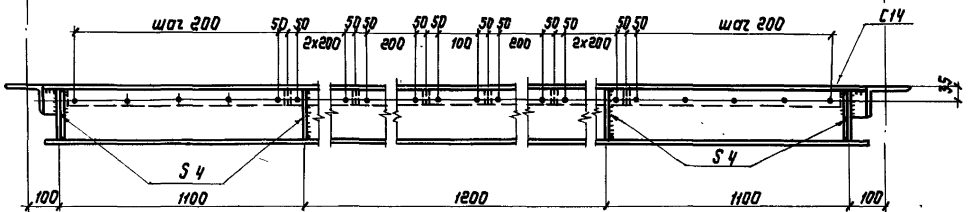

5-5

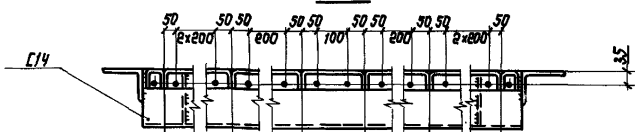

3-3
повернуто

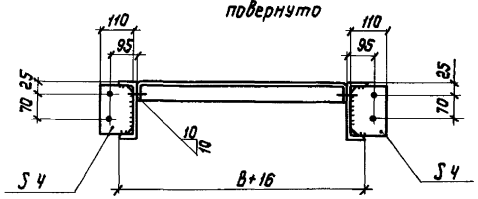

ДПМГШ-(14,0; 30,0).8
1100 300 200 300 1100 ДПМГШ-(10,0; 30,0).10

1. Указания приведены на листе 50.
2. Элемент настила шириной 500мм может быть заменен элементами настила шириной 200 и 300мм.

Директор	Шиманский		1.459.3-3.2-КМ
Гл.инж.пр.	Шумицкий		
Нач.отд.	Шейнич		Трапецеидальные площадки ДПМГШ-(14,0; 30,0).8; ДПМГШ-(10,0; 30,0).10; ДПМГШ-(20,0; 36,0).8
Гл.констр.	Киселев		Стадия Р; Лист 51; Листов
Гл.инж.пр.	Шевернинский		ГПИ ЦКБ ПРОЕКТСТАЛЬКОНСТРУКЦИЯ
Бригадир	Якинова		
Проверил	Баран		
Исполнил	Ониковская		

Копировал Ин.№883 А3 Формат А3

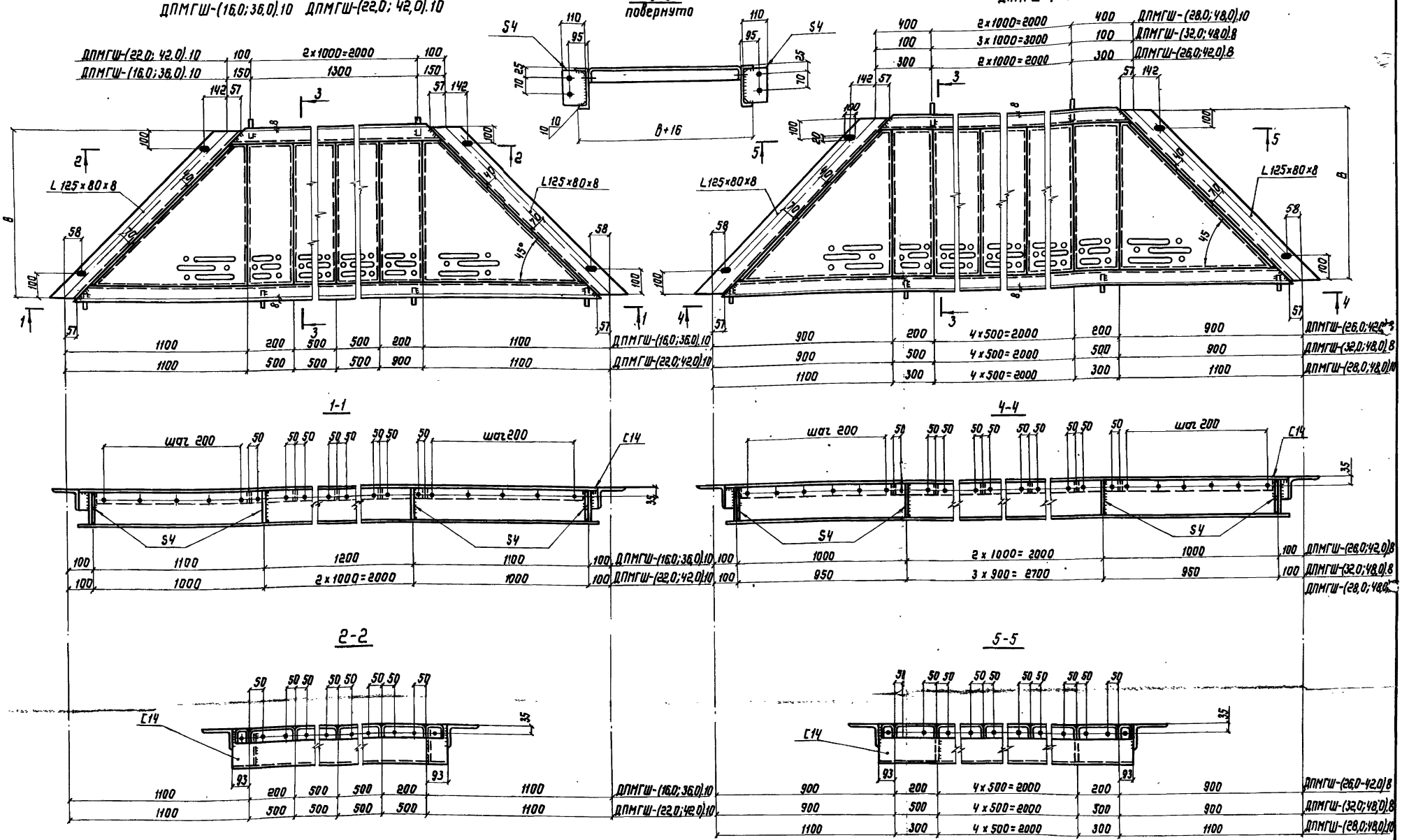

1. Указания приведены на листе 50.
2. Элемент настила шириной 500 мм может быть заменен элементами настила шириной 200 и 300 мм.

Директор	Шимановский	
Гл.инж.ин	Шумицкий	
Нач.отд.	Шейниц	
Гл.констр.	Киселев	
Гл.инж.пр.	Шевермицкий	
Бригадир	Якимова	
Проверил	Баран	
Исполнил	Очимовская	

1.459.3-3.2-КМ

Трапецеидальные площадки ДПМГШ-(26,0;42,0).8; ДПМГШ-(32,0;48,0).8; ДПМГШ-(16,0;36,0).10... ...ДПМГШ-(28,0;48,0).10

Стадия	Лист	Листов
Р	52	

ГПИ УКРПРОЕКТСТАЛЬКОНСТРУКЦИЯ

Инв.№ подл. | Подпись и дата | Взам.инв.№

ДПМГШ-(38,0;54,0).8
ДПМГШ-(40,0;60,0).10

ДПМГШ-(34,0;54,0).10
ДПМГШ-(44,0;60,0).8

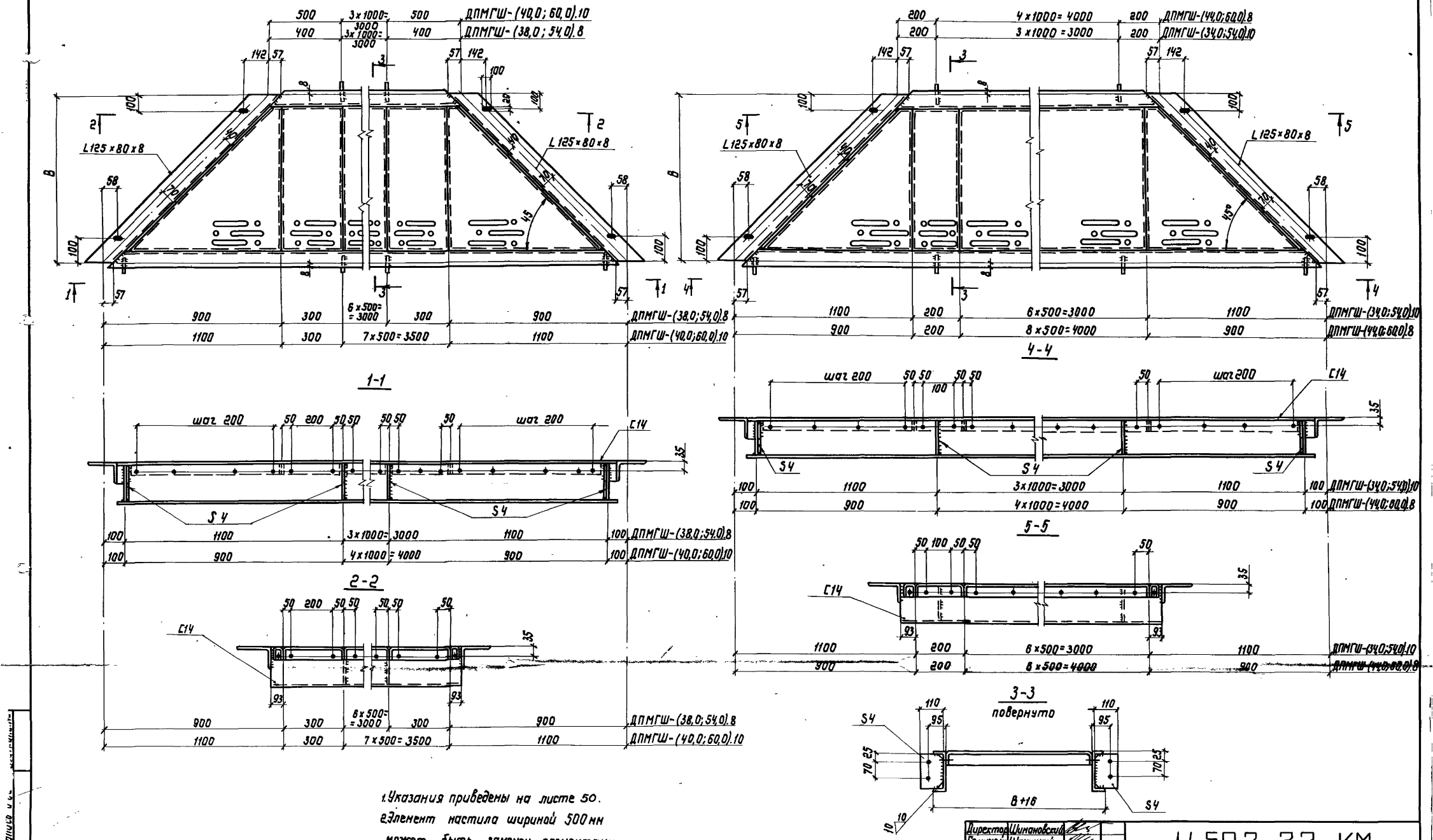

1. Указания приведены на листе 50.
2. Элемент настила шириной 500 мм может быть заменен элементами настила шириной 200 и 300 мм.

Директор	Шимановский	
Гл.инж.ин	Шуницкий	
Нач.отд.	Шейнич	
Гл.констр	Киселев	
Гл.инж.ин	Шеверницкий	
Бригадир	Якимова	
Проверил	Баран	
Исполнил	Очиновская	

1.459.3-3.2-КМ

Трапецеидальные площадки ДПМГШ-(38,0;54,0).8; ДПМГШ-(44,0;60,0).8; ДПМГШ-(34,0;54,0).10; ДПМГШ-(40,0;60,0).10

Стадия	Лист	Листов
Р	53	

ГПИ УКРПРОЕКТСТАЛЬКОНСТРУКЦИЯ

Копировал Лч.19883-02 68 Формат А2

ДПМГР-(8,0;24,0)8

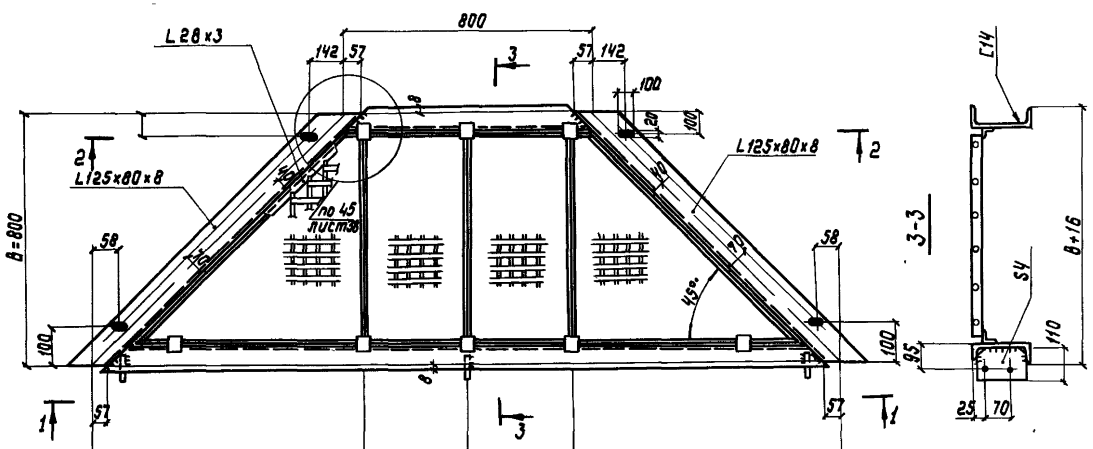

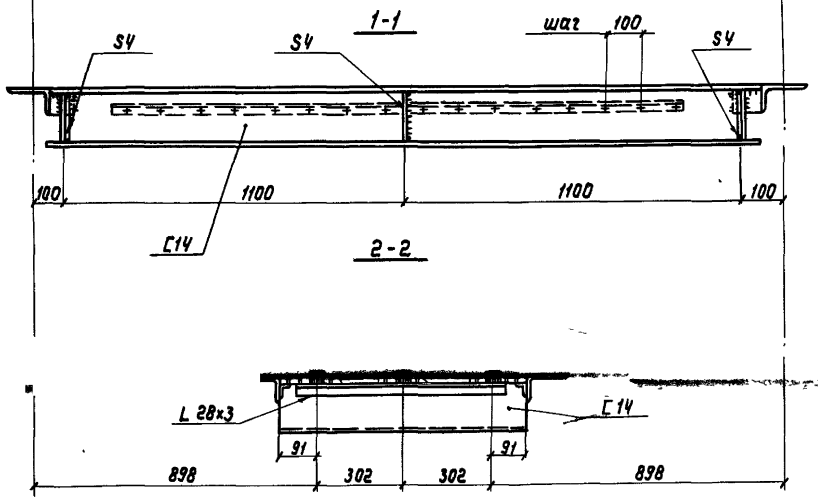

ДПМГР-(4,0;24,0)10

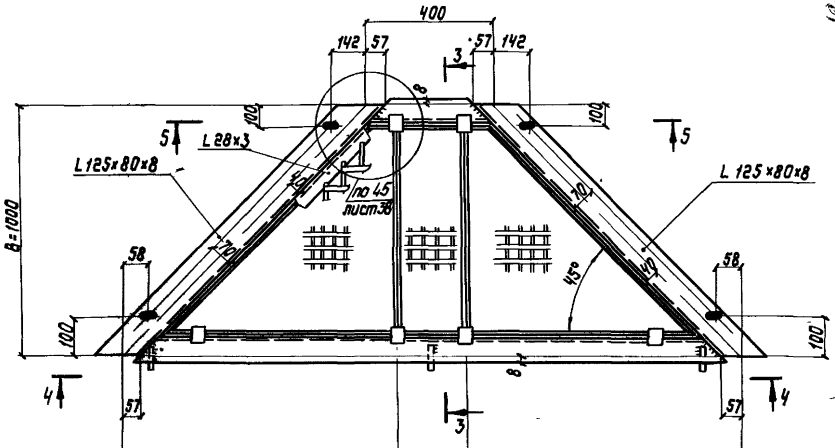

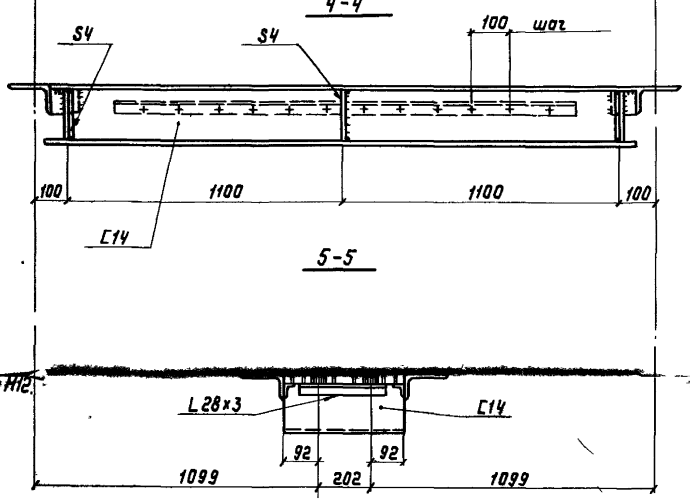

2. Все сварные швы h=4мм
3. Во всех уголках L125×80×8 все овальные отверстия 20×100 мм.
4. Элемент настила шириной 502 мм может быть заменен двумя элементами настила шириной 202 и 302 мм

Директор	Шиманавский		1.459.3-3.2-КМ	
Гл инж ин	Шуницкий			
Нач отд	Шейнич		Трапецеидальные площадки ДПМГР-(8,0;24,0)8, ДПМГР-(4,0;24,0).10	Стадия: Р; Лист: 54; Листов:
Гл констр	Киселев			
Гл инж пр	Шевернцкий			ГПИ Промпроектстальконструкция
Бригадир	Якимова			
Проверил	Баран			
Исполнил	Очиновская			

Инв.№ подл. | Подпись и дата | Взам.инв.№

ДПМГР-(14,0;30,0)8 ДПМГР-(10,0;30,0)10

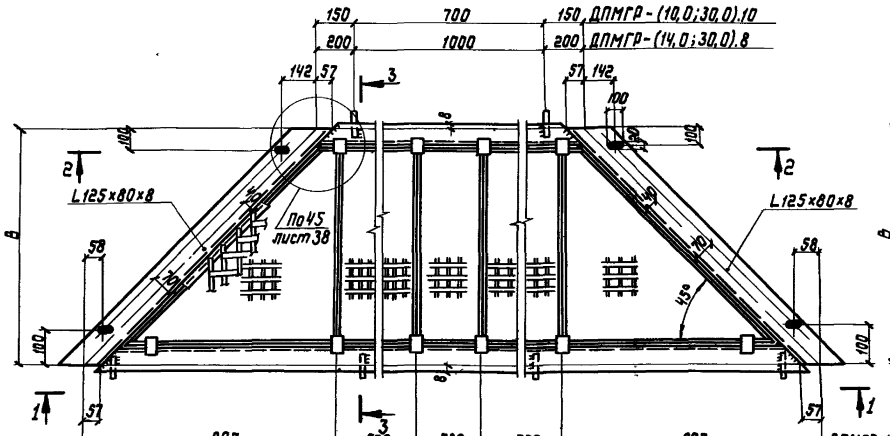

ДПМГР-(20,0;36,0).8

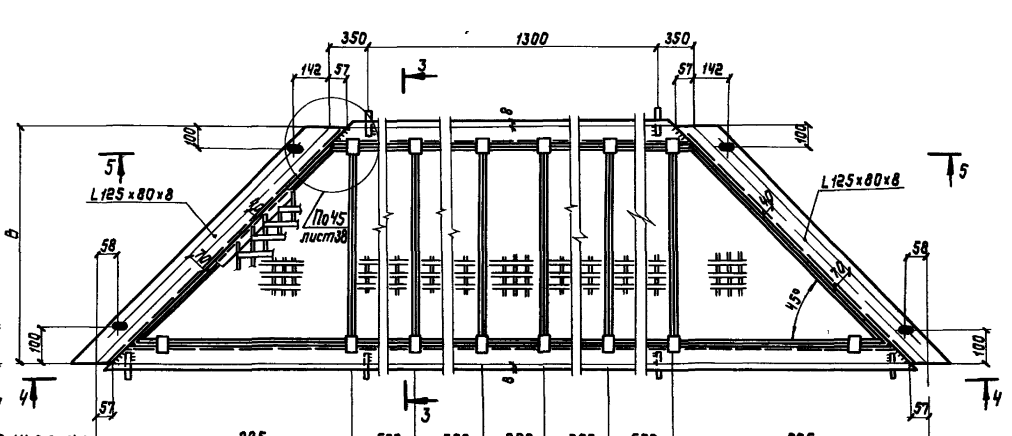

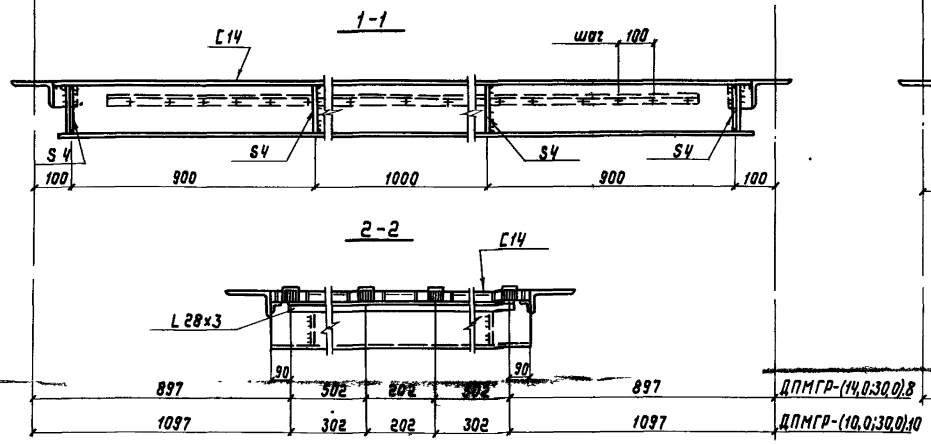

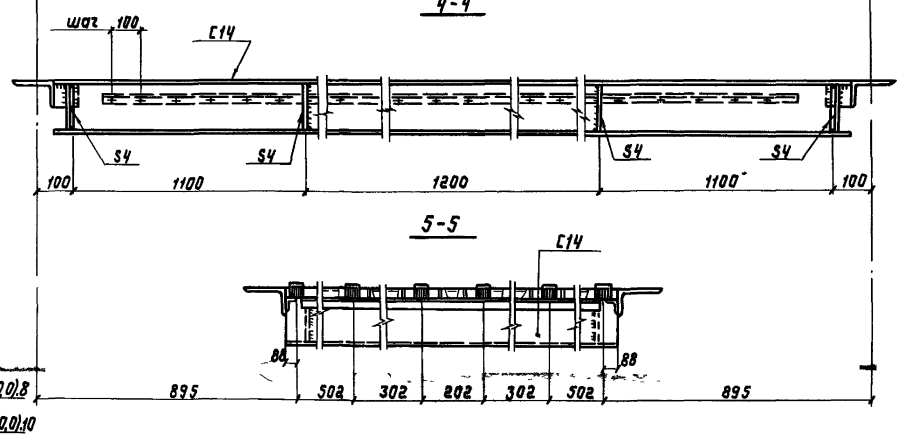

3-3
повернуто

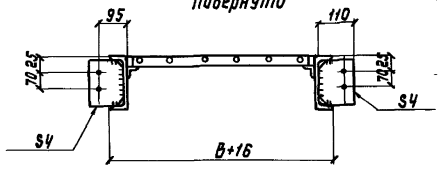

1. Все отверстия ф15 мм под болты М12.
2. Все сварные швы h=4мм.
3. Во всех уголках L125×80×8 все овальные отверстия 20×100 мм.
4. Элемент настила шириной 502 мм может быть заменен двумя элементами настила шириной 202 и 302 мм.

Директор	Шимановский	
Гл.инженер	Шумицкий	
Нач.отд.	Шейнич	
Гл.констр.	Киселев	
Гл.инженер	Шеверницкий	
Бригадир	Зкимова	
Проверил	Баран	
Исполнил	Очиновская	

1.459.3-3.2-КМ

Трапецеидальные площадки ДПМГР-(14,0;30,0).8; ДПМГР-(10,0;30,0).10; ДПМГР-(20,0;36,0).8

Стадия	Лист	Листов
Р	55	

ГПИ СКРПРОЕКТСТАЛЬКОНСТРУКЦИЯ

Инв.№подл. | Подпись и дата | Взам.инв.№

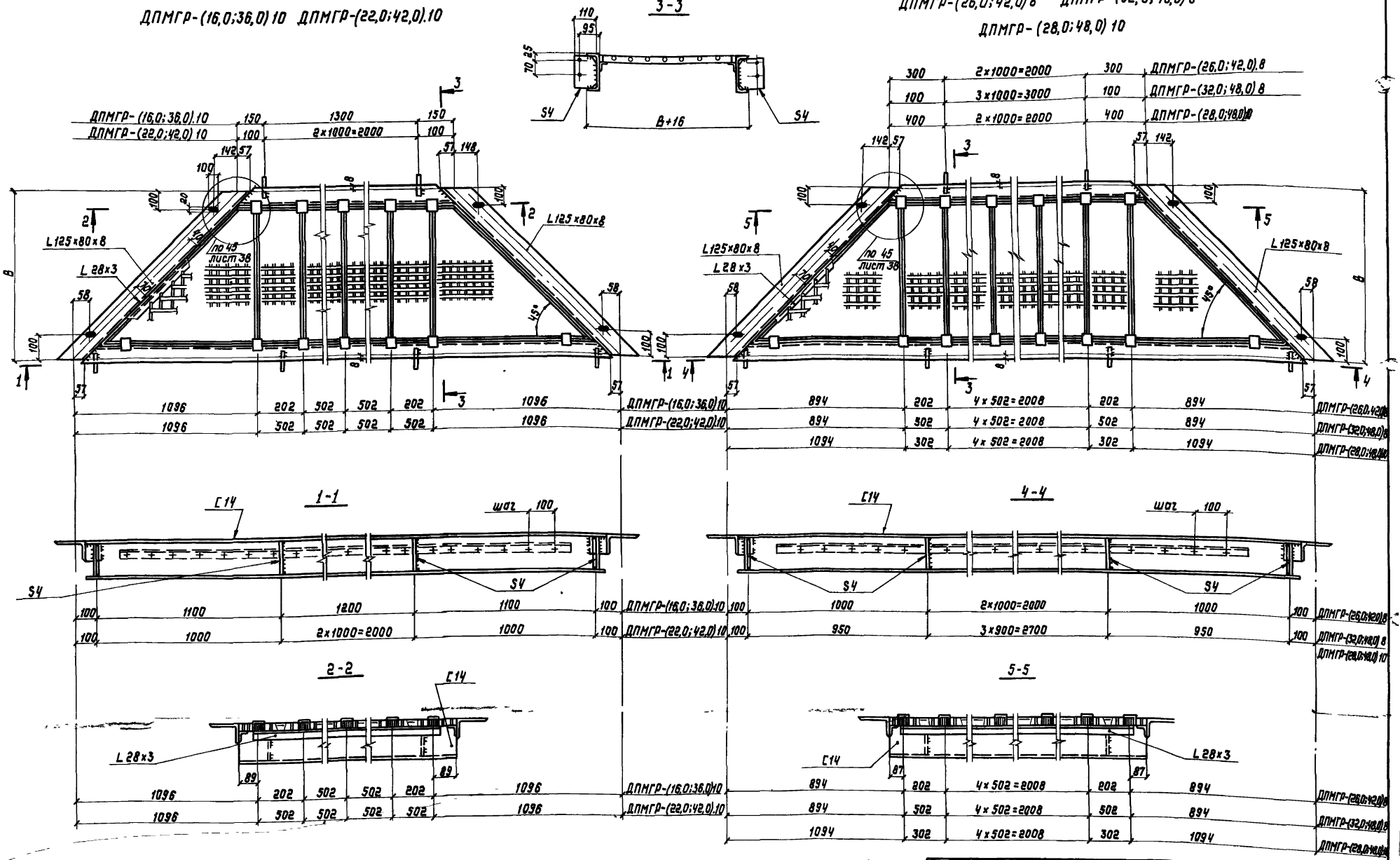

1. Все отверстия ф 15 мм под болты М12
2. Все сварные швы h=4 мм.
3. В уголках L 125×80×8 овальные отверстия 20×100 мм.
4. Элемент настила шириной 502 мм может быть заменен двумя элементами настила шириной 202 и 302 мм.

Директор	Шимановский	
Гл.инж.ин	Шуницкий	
Нач.отд	Шейнич	
Гл.констр	Киселев	
Гл.инж.пр	Шеверницкий	
Бригадир	Якимова	
Проверил	Баран	
Исполнил	Очиновская	

1.459.3-3.2-КМ

Трапецеидальные площадки ДПМГР-(26,0;42,0)8; ДПМГР-(32,0;48,0)8; ДПМГР-(16,0;36,0)10; ДПМГР-(28,0;48,0)10

Стадия	Лист	Листов
Р	56	

ГПИ УКРПРОЕКТСТАЛЬКОНСТРУКЦИЯ

Копировал Лоц 19883-02 71 Формат А2

ДПМГР-(38,0;54,0).8 ДПМГР-(40,0;60,0).10

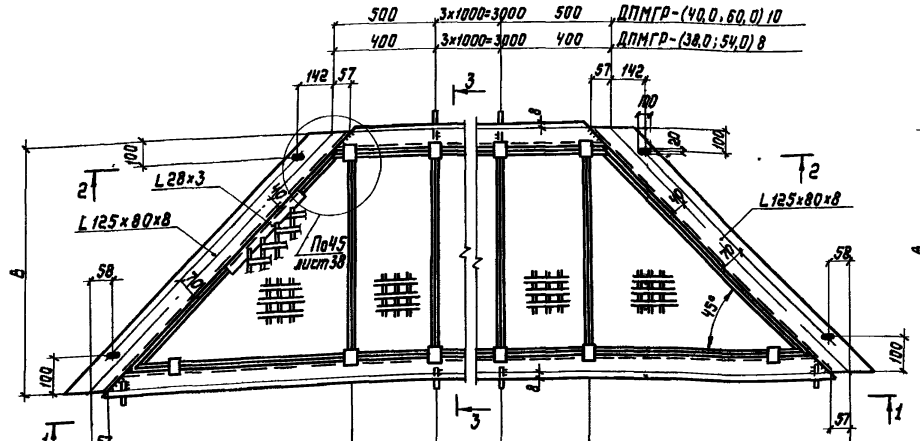

ДПМГР-(34,0;54,0).10 ДПМГР-(44,0;60,0).8

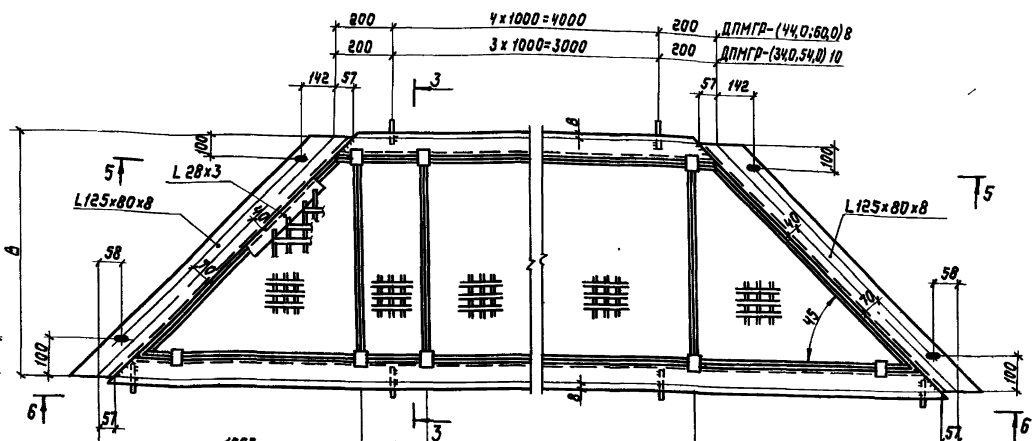

1-1

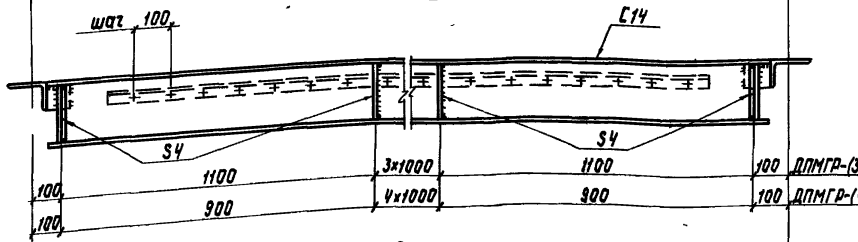

6-6

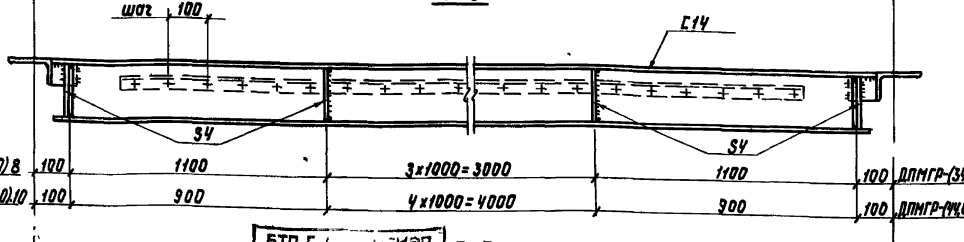

2-2

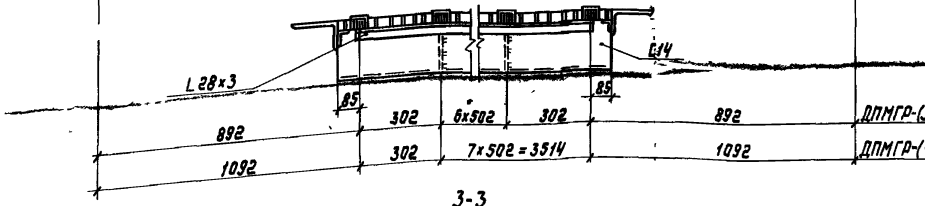

5-5

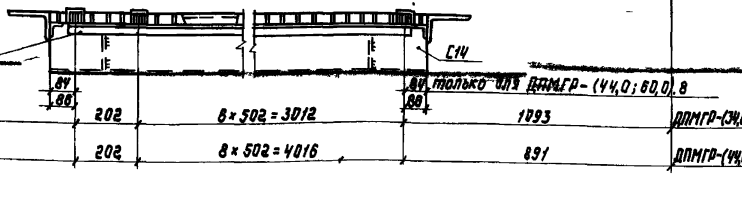

3-3
повернуто

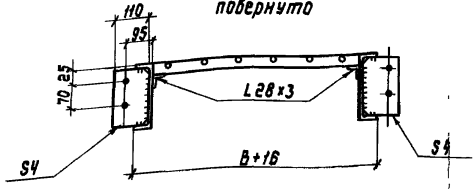

1. Все отверстия ф 15 мм под болты М12.
2. Все сварные швы h=4 мм
3. В уголках L125х80х8 овальные отверстия 20х100 мм
4. Элемент настила шириной 502 мм может быть заменен двумя элементами настила шириной 202 и 302 мм.

Директор	Шимановский	
Гл. инженер	Шумицкий	
Нач. отд.	Шейнич	
Гл. констр.	Киселев	
Гл. инж. пр.	Шеверницкий	
Бригадир	Якимова	
Проверил	Баран	
Исполнил	Очиновская	

1.459.3-3.2-КМ

Трапецеидальные площадки ДПМГР-(38,0;54,0).8; ДПМГР-(44,0;60,0).8; ДПМГР-(40,0;60,0).10; ДПМГР-(34,0;54,0).10

Стадия	Лист	Листов
Р	39	

ГПИ СКПРОЕКТСТАЛЬКОНСТРУКЦИЯ

ДПМГВ-(8,0;24,0)8; ДПМГВ-(4,0;24,0)10

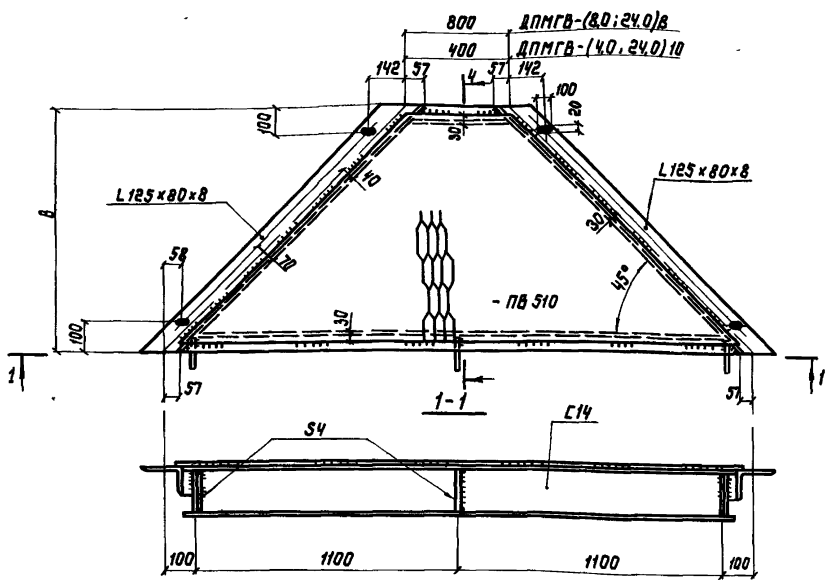

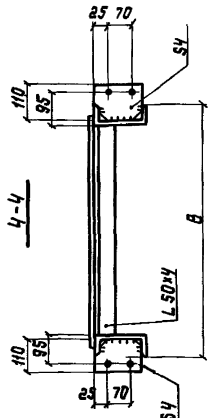

ДПМГВ-(26,0;42,0)8 ДПМГВ-(22,0;42,0)10 ДПМГВ-(32,0;48,0)8
ДПМГВ-(28,0;48,0)10 ДПМГВ-(38,0;54,0)8 ДПМГВ-(34,0;54,0)10
ДПМГВ-(44,0;60,0)8 ДПМГВ-(40,0;60,0)10

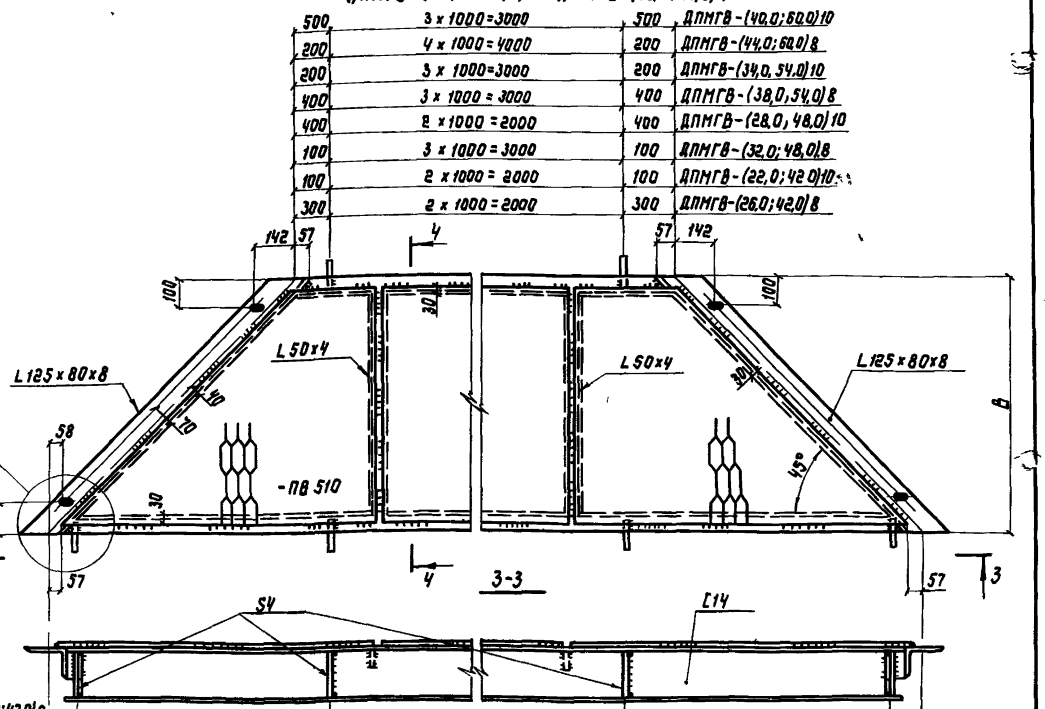

ДПМГВ-(26,0;42,0)8 ДПМГВ-(22,0;42,0)10	100	1000	2×1000=2000	1000	100
ДПМГВ-(32,0;48,0)8 ДПМГВ-(28,0;48,0)10	100	950	3×900=2700	950	100
ДПМГВ-(38,0;54,0)8 ДПМГВ-(34,0;54,0)10	100	1100	3×1000=3000	1100	100
ДПМГВ-(44,0;60,0)8 ДПМГВ-(40,0;60,0)10	100	900	4×1000=4000	900	100

ДПМГВ-(14,0;30,0)8; ДПМГВ-(10,0;30,0).10
ДПМГВ-(20,0;36,0)8; ДПМГВ-(16,0;36,0).10

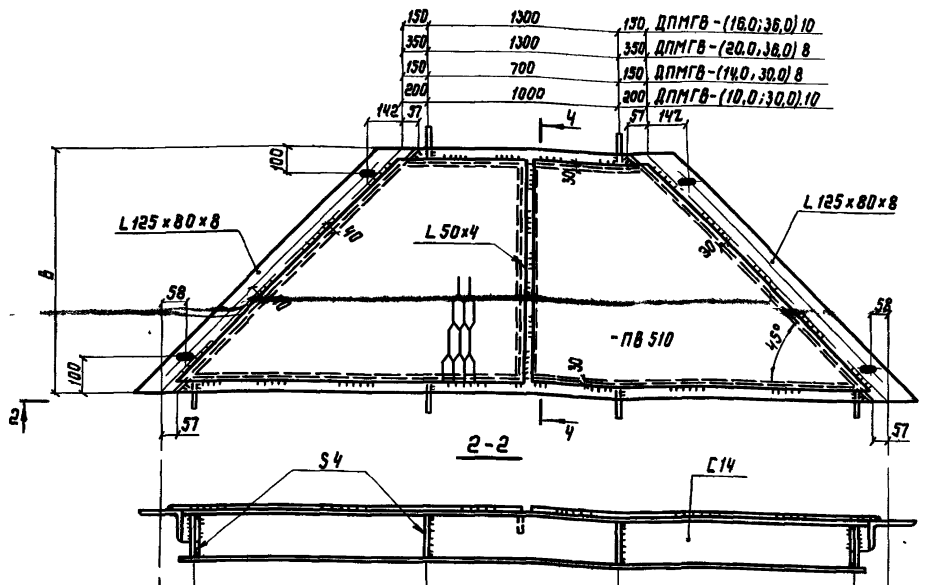

100	900	1000	900	100 ДПМГВ-(14,0;30,0)8; ДПМГВ-(10,0;30,0)10
100	1100	1200	1100	100 ДПМГВ-(20,0;36,0)8, ДПМГВ-(16,0;36,0)10

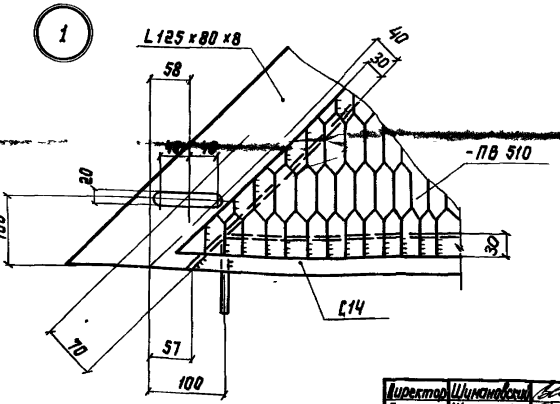

1 Все отверстия d=15мм под болты М12.

2 Все швы $h_ш$=4мм

3. В уголках L125×80×8 овальные отверстия 20×100мм.

Директор	Шимановский	
Гл.инж.ин.	Шуницкий	
Нач.отд.	Шейнич	
Гл.констр.	Киселев	
Гл.инж.ин.	Шевернинский	
Бригадир	Якимова	
Проверил	Глотова	
Исполнил	Лукиша	

1.459 3-3.2-КМ

Трапецеидальные площадки ДПМГВ-(8,0;24,0)8.. ДПМГВ-(44,0;60,0)8 ДПМГВ-(4,0;24,0)10.. ДПМГВ-(40,0;60,0)10

Стадия	Лист	Листов
Р	58	

ГПИ ЭКРОПРОЕКТСТАЛЬКОНСТРУКЦИЯ

ДПМГФ-(8,0;24,0)8 ДПМГФ-(4,0;24,0)10

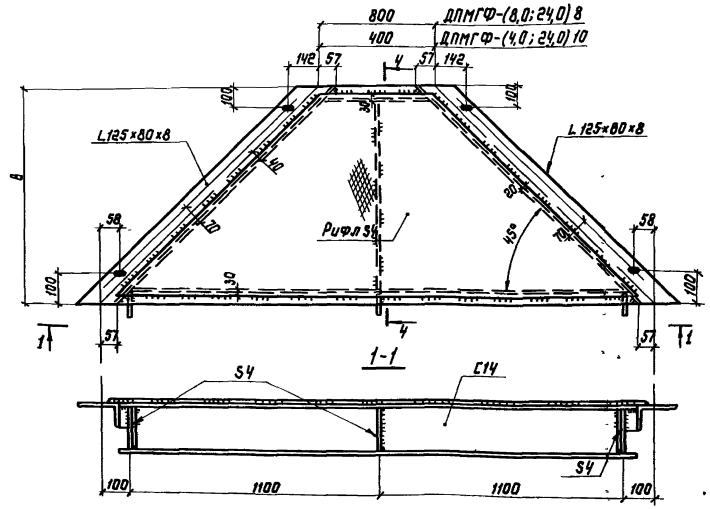

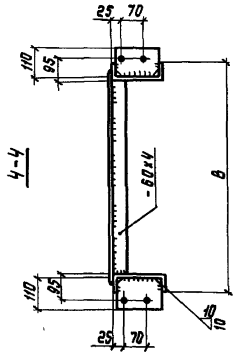

ДПМГФ-(26,0;42,0)8 ДПМГФ-(22,0,42,0)10 ДПМГФ-(32,0,48,0).8
ДПМГФ-(28,0;48,0)10 ДПМГФ-(38,0;54,0)8 ДПМГФ-(34,0;54,0)10
ДПМГФ-(44,0;60,0)8 ДПМГФ-(40,0;60,0).10

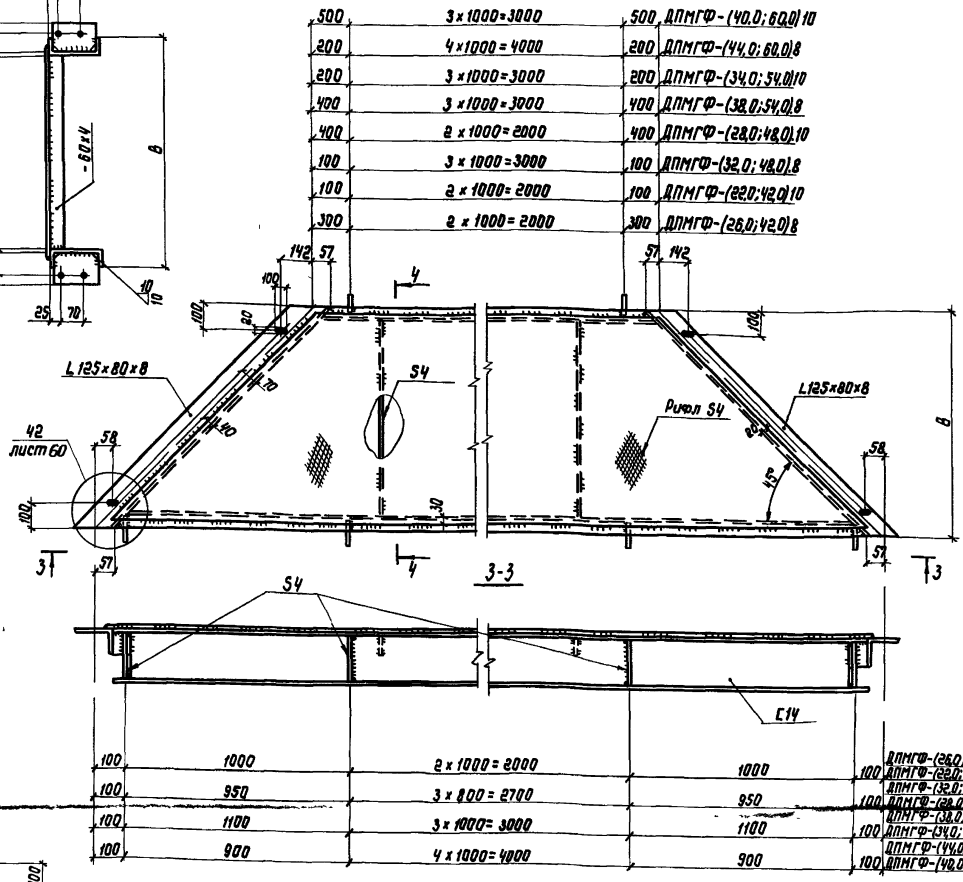

ДПМГФ-(14,0;30,0).8 ДПМГФ-(10,0;30,0).10
ДПМГФ-(20,0;36,0).8 ДПМГФ-(16,0;36,0).10

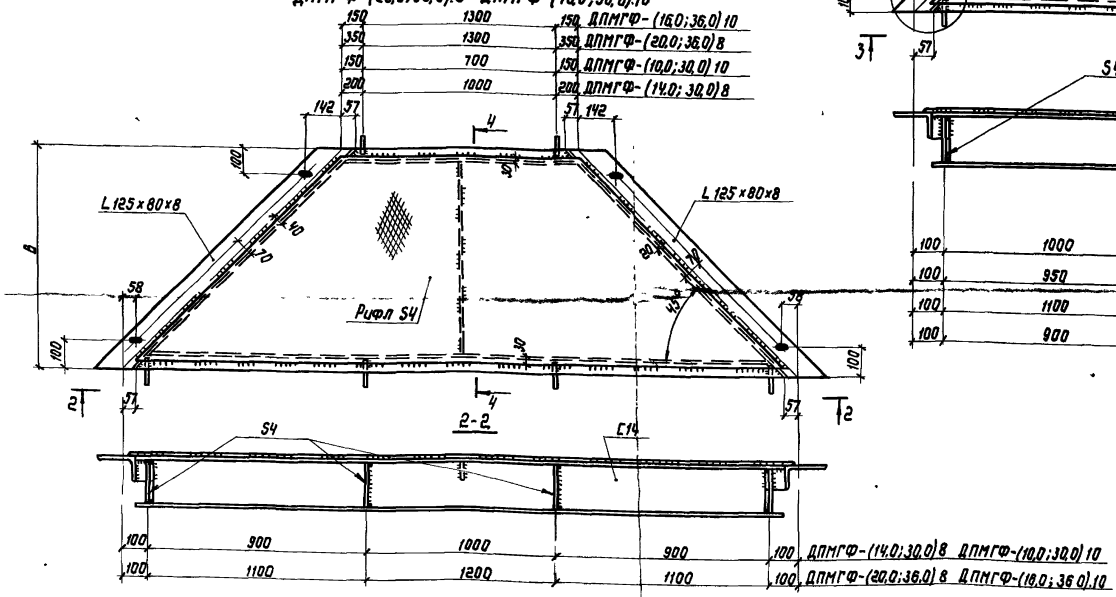

Указания приведены на листе 55

Директор	Шинановский		
Гл.инж.пр.	Шуницкий		
Нач.отд.	Шейнич		
Гл.констр.	Киселев		
Гл.инж.пр.	Шеверницкий		
Бригадир	Якимова		
Проверил	Баран		
Исполнил	Очиновская		

1.459.3-3.2-КМ

Трапецеидальные площадки ДПМГФ-(8,0,24,0)8. ДПМГФ-(44,0,60,0)8 ДПМГФ-(40,24,0)10. ДПМГФ-(40,0;60,0)10

Стадия	Лист	Листов
Р	59	

ГПИ УКРПРОЕКТСТАЛЬКОНСТРУКЦИЯ

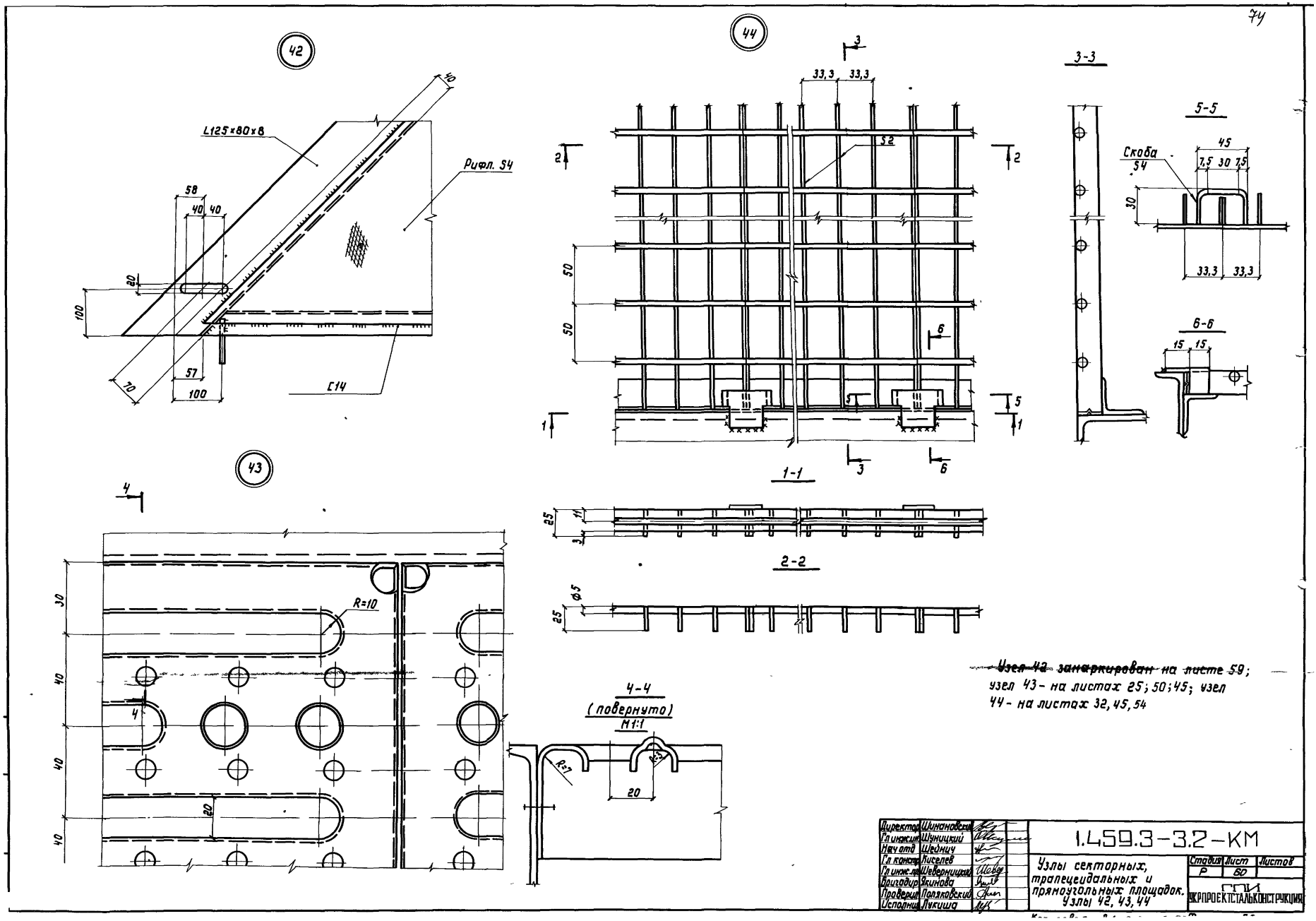

~~Узел 42 занаркирован на листе 59;~~
узел 43 - на листах 25; 50; 45; узел 44 - на листах 32, 45, 54

Директор	Шинановский		
Гл инжин	Шуницкий		
Нач отд	Шейнич		
Гл констр	Киселев		
Гл инж. пр	Шеверницкий		
Бригадир	Якинова		
Проверил	Поляковский		
Исполнил	Лукиша		

1.459.3-3.2-КМ

Узлы секторных, трапецеидальных и прямоугольных площадок. Узлы 42, 43, 44

Стадия	Лист	Листов
Р	60	

ГПИ УКРПРОЕКТСТАЛЬКОНСТРУКЦИЯ

ОГПМГЭБ-10,0;31,5 ОГПМГЭБ-10,0;34,0 ОГПМГЭБ-10,0;36,4 ОГПМГЭБ-10,0;38,1

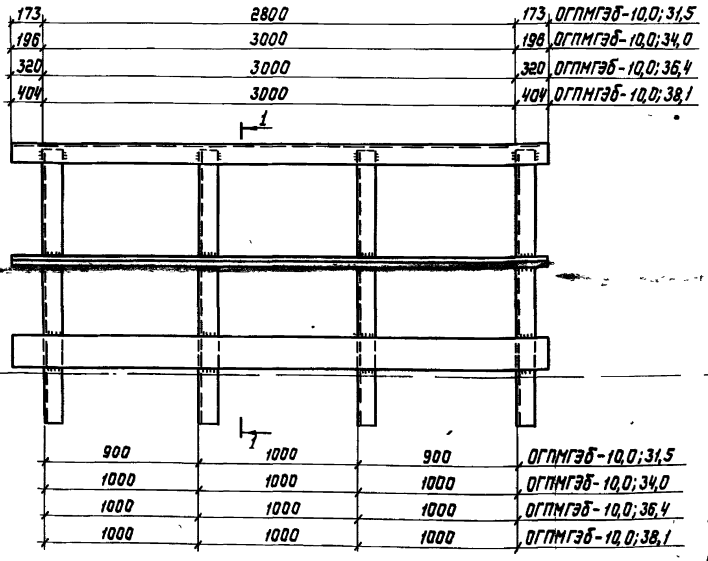

ОГПМГЭБ-10,0;21,5 ОГПМГЭБ-10,0;23,2 ОГПМГЭБ-10,0;24,9 ОГПМГЭБ-10,0;25,7

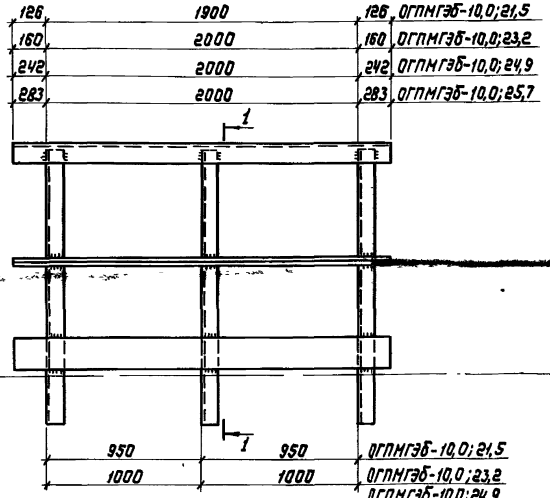

ОГПМГЭБ-10,0;10,5 ОГПМГЭБ-10,0;12,5
ОГПМГЭБ-10,0;14,5

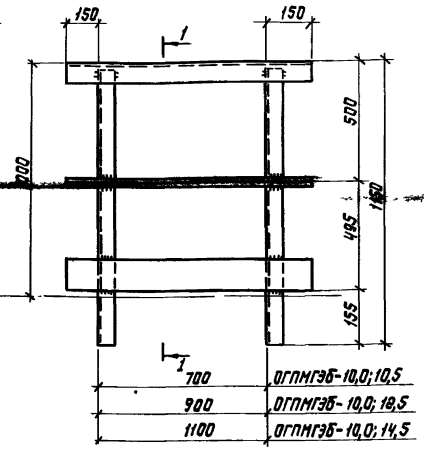

ОГПМГЭБ-10,0;11,6 ОГПМГЭБ-10,0;13,3 ОГПМГЭБ-10,0;14,9
ОГПМГЭБ-10,0;16,6 ОГПМГЭБ-10,0;18,2 ОГПМГЭБ-10,0;19,9 ОГПМГЭБ-10,0;20,7

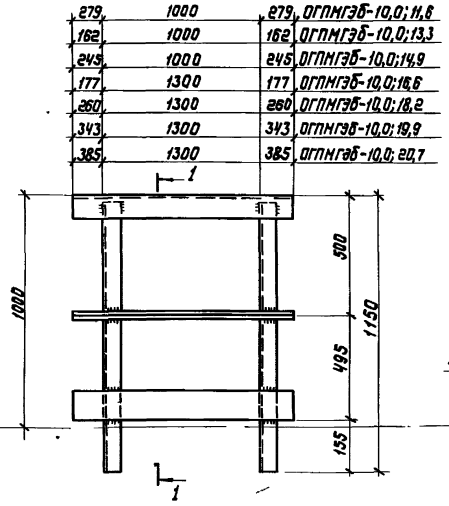

ОГПМГЭБ-10,0;26,5 ОГПМГЭБ-10,0;28,2 ОГПМГЭБ-10,0;29,8

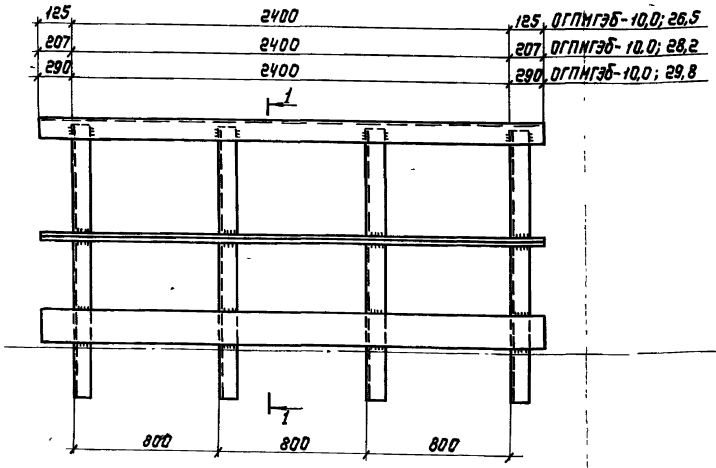

1-1

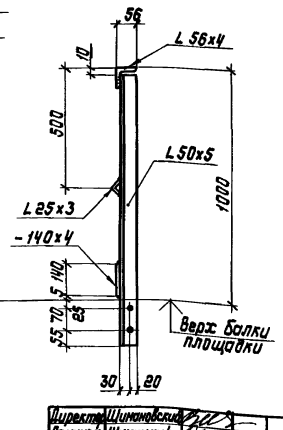

1. Монтажные схемы ограждений на листе 17.
2. Сварные швы h=3мм
3. Все отверстия ф15мм под болты М12.
4. Длина элементов уточняется при разработке чертежей КМД в зависимости от конкретных условий

Директор	Шимановский	
Гл. инж. пр.	Шумицкий	
Нач. отд.	Шейнин	
Гл. констр.	Киселев	
Гл. инж. пр.	Шеверницкий	
Бригадир	Якимова	
Проверил	Поляковский	
Исполнил	Дедовец	

1.459.3-3.2-КМ

Ограждение секторных площадок

Стадия	Лист	Листов
Р	61	

ГПИ УКРПРОЕКТСТАЛЬКОНСТРУКЦИЯ

Схема площадок и кронштейнов

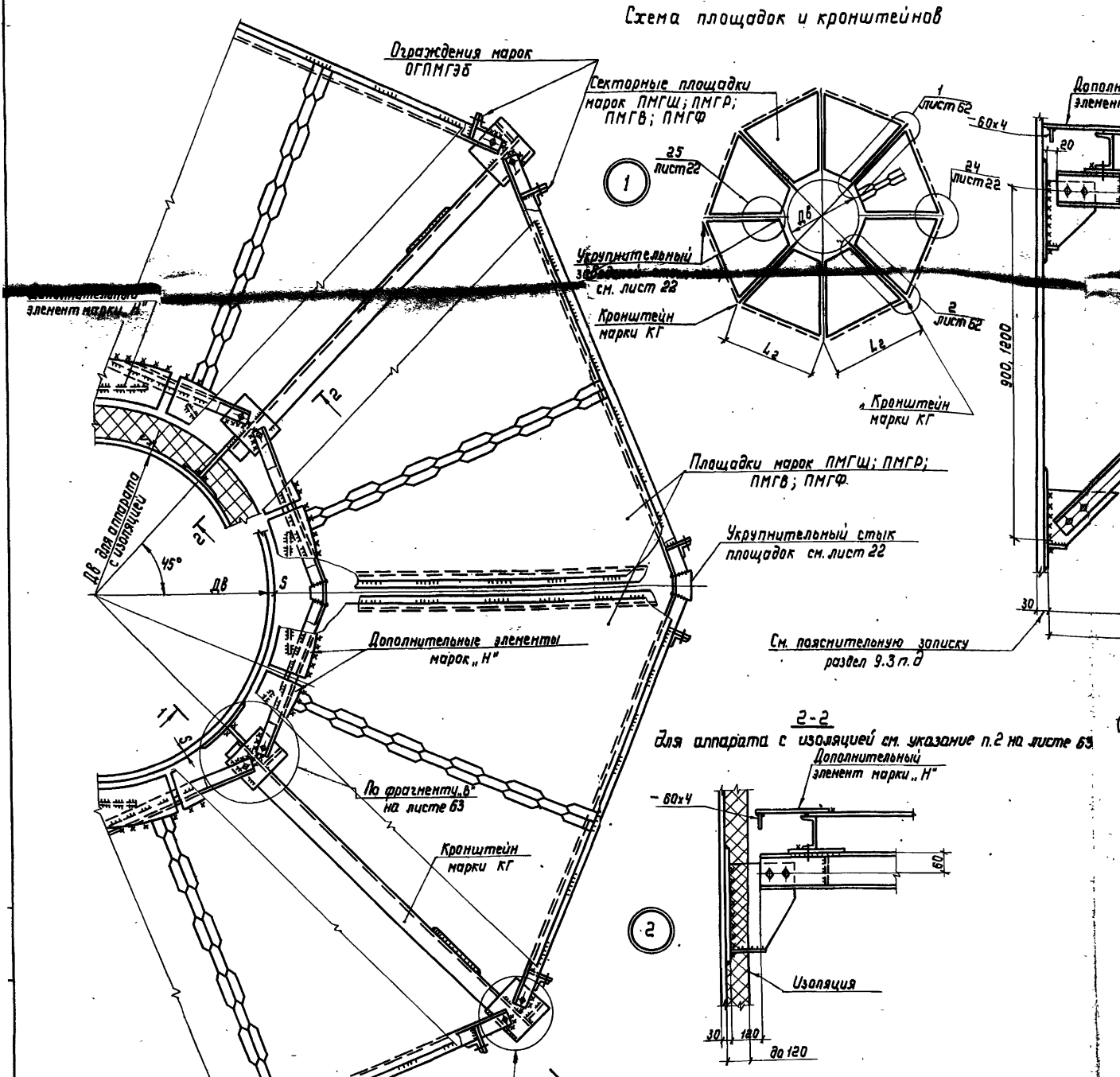

Схема расположения кронштейнов

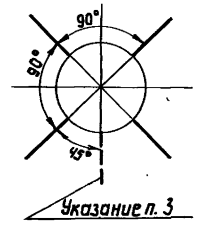

1. Марки площадок и кронштейнов принимать по таблицам на листах 5...13.
2. Для аппаратов Дв = 800... 1600 мм при нагрузке $q_н$ = 1960 Па ($q_н$ = 200 кгс/м²) и сумме длин двух наружных граней площадок $2L_2$ меньше 3000 мм при отсутствии лестниц и переходных площадок кронштейны располагаются через 90°.
3. При опирании лестницы или переходной площадки и нагрузке $q_н$ = 1960 Па ($q_н$ = 200 кгс/м²), сумме длин двух наружных граней площадок $2L_2$ меньше 3000 мм в месте опирания устанавливается дополнительный кронштейн (см. схему расположения кронштейнов).
4. Крепление стойки ограждения к площадке см. разрез 2-2 на листе 63.
5. Маркировка узлов на листе 4.1.

Директор	Шимановский		1.459.3-3.2-КМ			
Гл. инж. ин.	Шуницкий					
Нач. отд.	Шейнич					
Гл. констр.	Киселев		Схема площадок и кронштейнов для Дв = 800...1600 мм. Узлы крепления секторных площадок к аппаратам. Узлы 1,2	Стадия	Лист	Листов
Гл. инж. пр.	Шеверницкий			Р	62	
Бригадир	Якимова			ГПИ		
Проверил	Поляковский					
Исполнил	Очиновская					

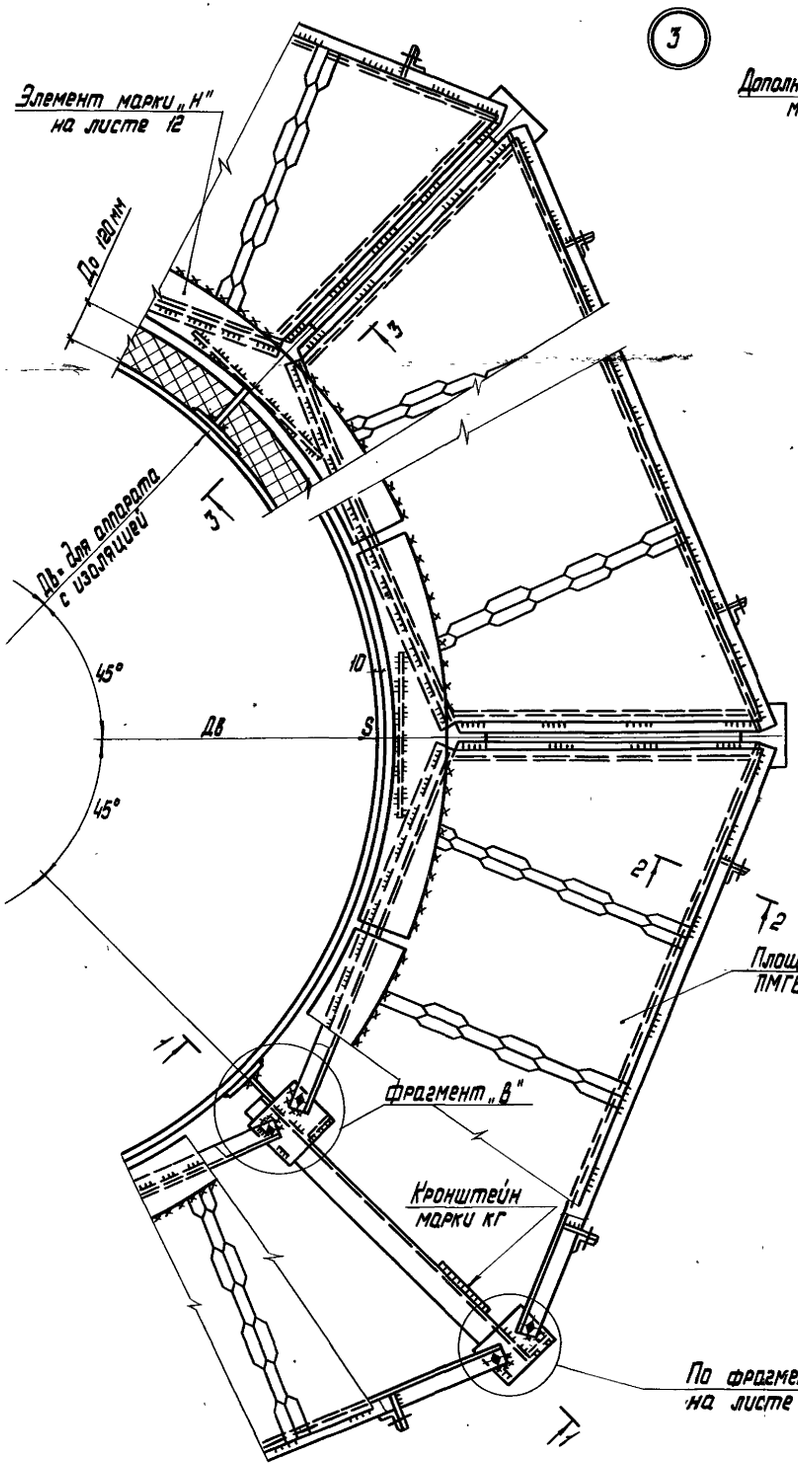

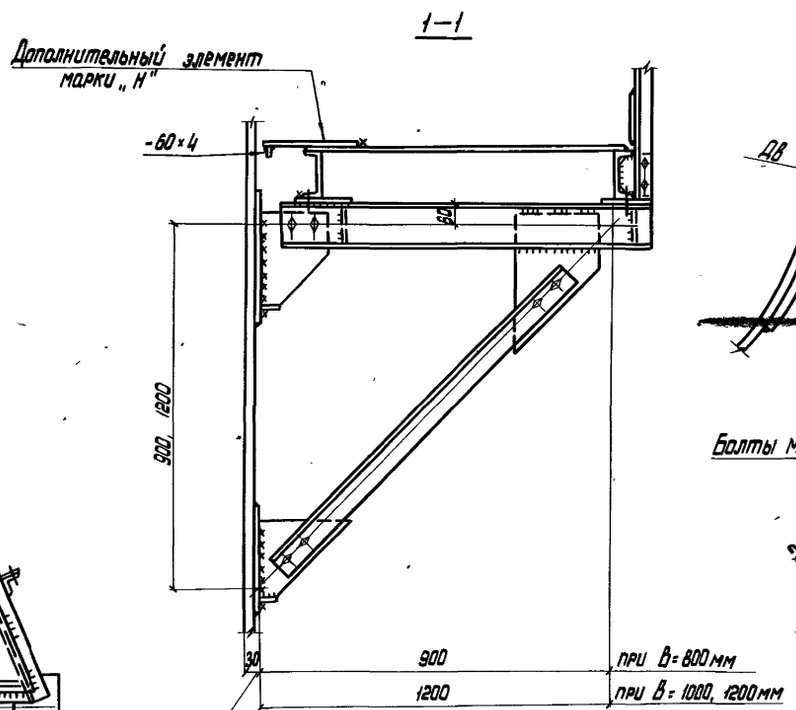

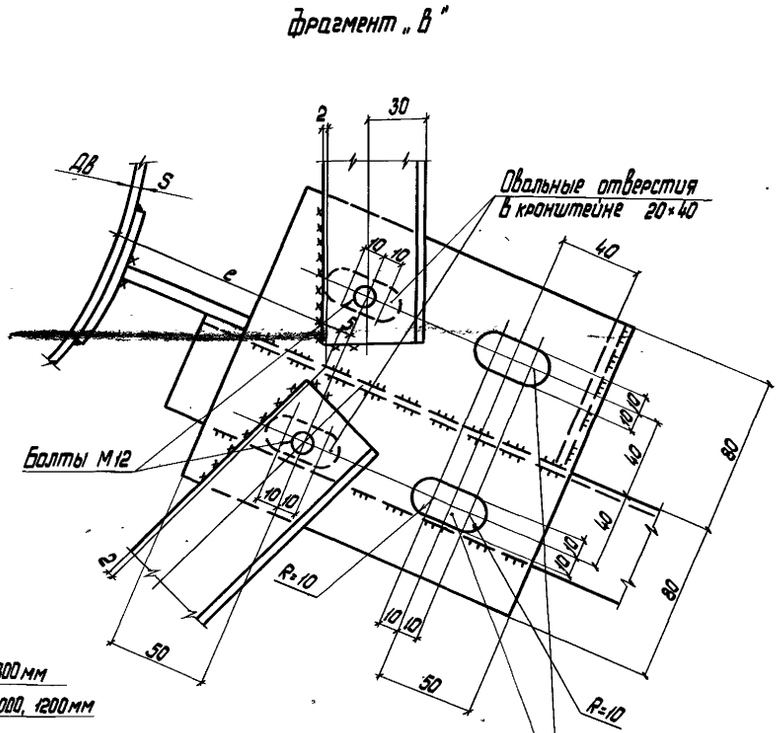

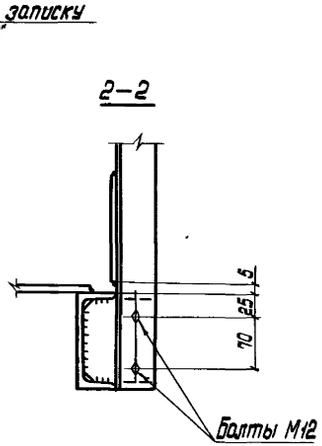

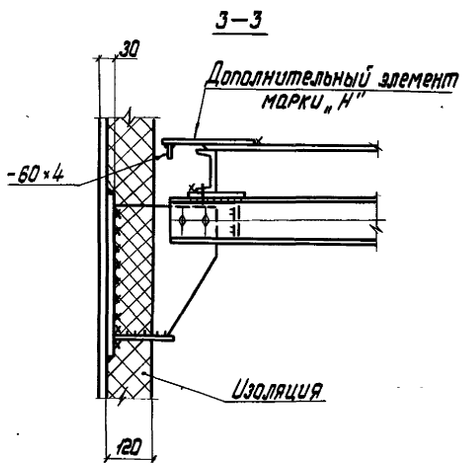

Вторая пара овальных отверстий только в кронштейнах для комбинированных площадок

1. Маркировка узлов на листе 4.1.
2. Для аппаратов с изоляцией фасонки для крепления элементов кронштейна удлинить на 100 мм.

Директор	Шиманавский	
Гл. инж. ин.	Шымицкий	
Нач. отд.	Шейнич	
Гл. констр.	Киселев	
Гл. инж. пр.	Шевченицкий	
Бригадир	Якимова	
Проверил	Поляковский	
Исполнил	Пикина	

1.459.3-3.2-КМ

Узлы крепления секторных площадок к аппаратам. Узлы 3, 4

Стадия	Лист	Листов
Р	63	

ГПИ УКРПРОЕКТСТАЛЬКОНСТРУКЦИЯ

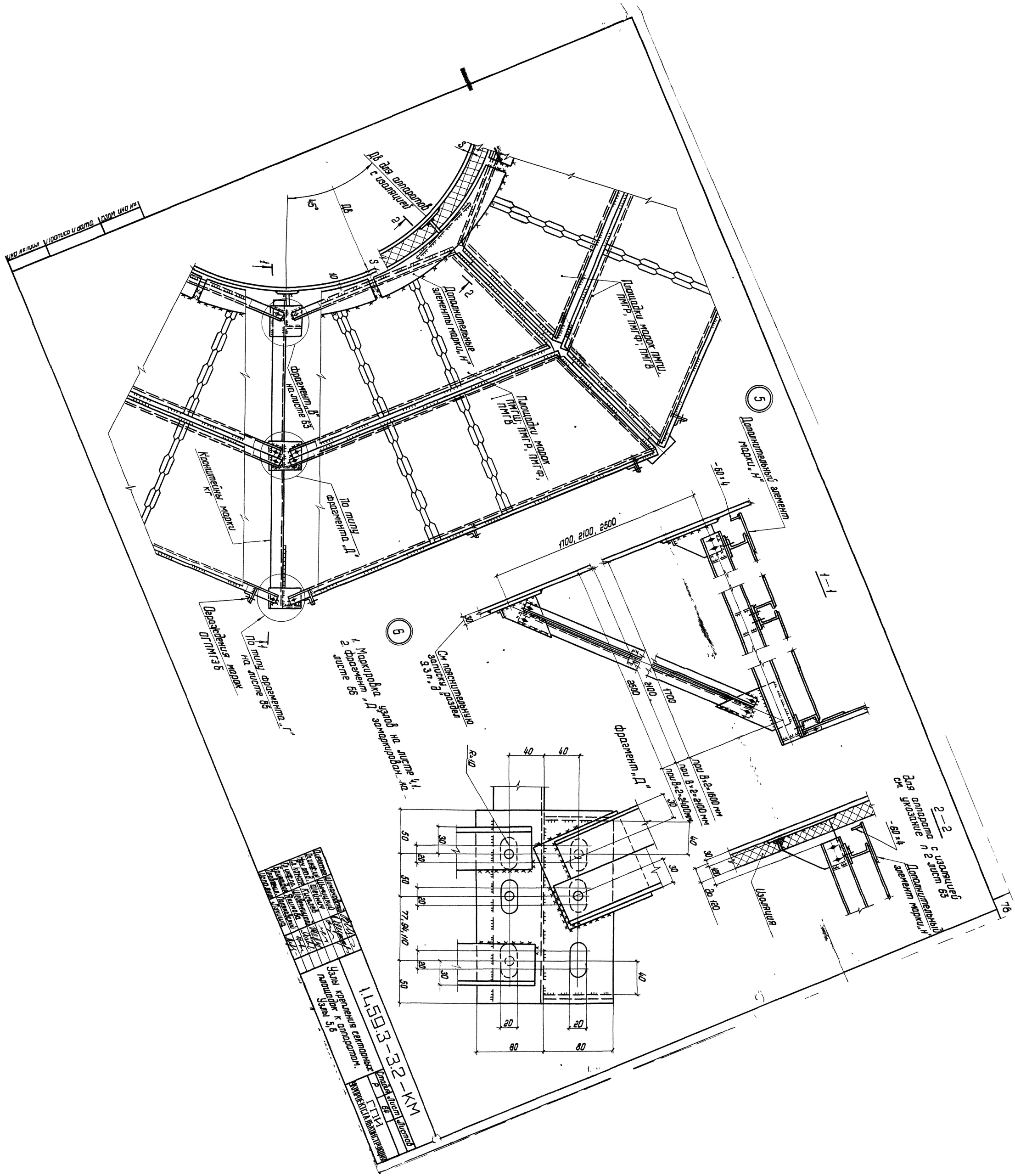

Дв для аппаратов с изоляцией
Дв
45°
Площадки марок ПМГШ, ПМГР, ПМГФ; ПМГВ
Дополнительные элементы марки „Н"
Фрагмент „В" на листе 63
Площадки марок ПМГШ; ПМГР, ПМГФ, ПМГВ
Кронштейны марки КГ
По типу фрагмента „Д"
Ограждения марок ОГПМГЗБ
По типу фрагмента „Г" на листе 65
1. Маркировка узлов на листе 4.1.
2. Фрагмент „Д" замаркирован на листе 66
См. пояснительную записку „раздел 9.3 п. д"
Фрагмент „Д"
при В×2=1600 мм
при В×2=2100 мм
при В×2=2400 мм
Дополнительный элемент марки „Н"
-60×4
1700, 2100, 2500
1-1
2-2
Для аппарата с изоляцией см. указание п 2 лист 63
Изоляция
Дополнительный элемент марки „Н"
R=10
77, 94, 110
Узлы крепления секторных площадок к аппаратам. Узлы 5,6
1.459.3-3.2-КМ
Стадия Лист Листов
Р 84
ГПИ

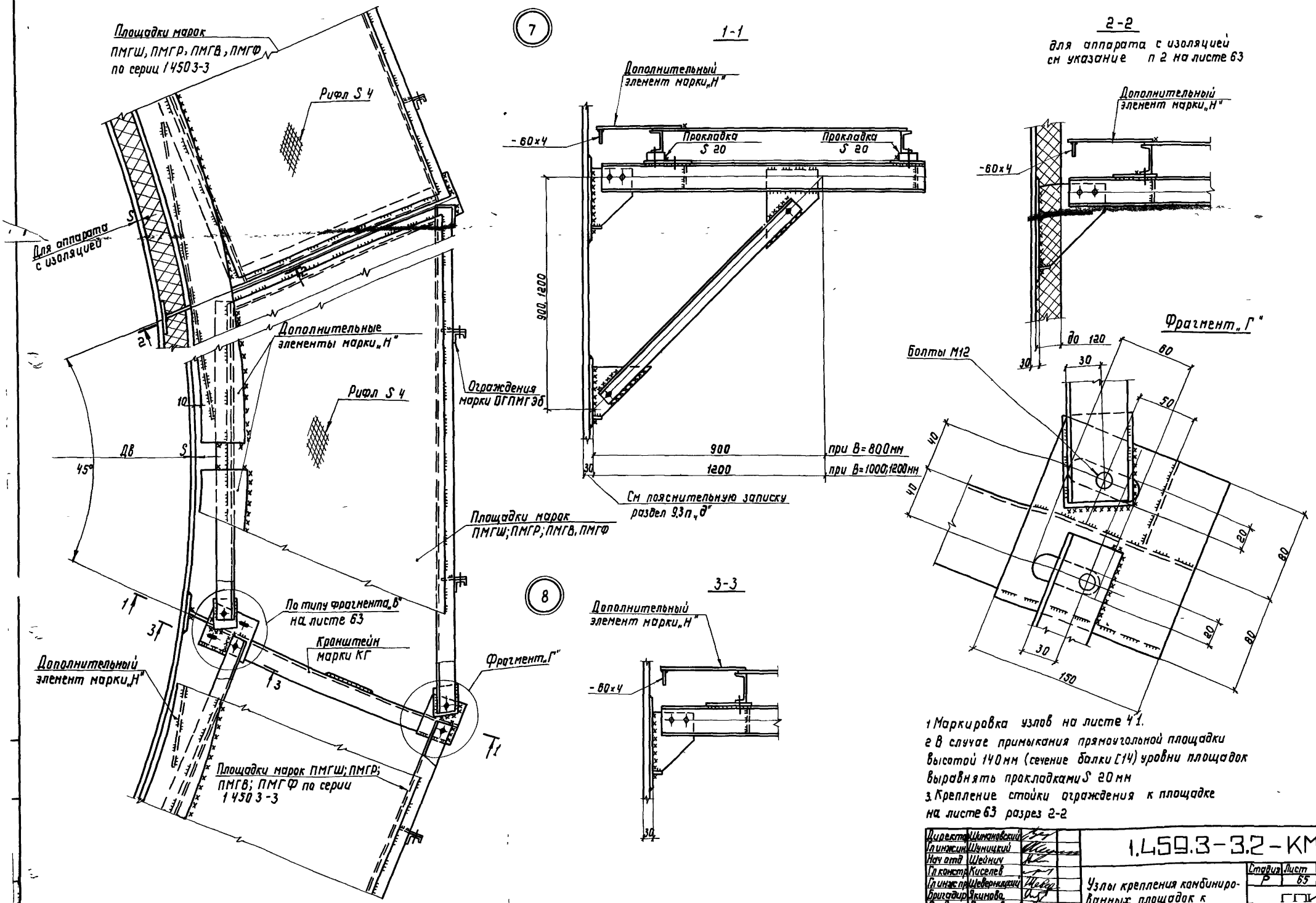

1 Маркировка узлов на листе 41.
2 В случае примыкания прямоугольной площадки высотой 140 мм (сечение балки [14) уровни площадок выравнять прокладками S 20 мм
3. Крепление стойки ограждения к площадке на листе 63 разрез 2-2

Директор	Шимановский		1.459.3-3.2-КМ
Гл инжин	Шуницкий		
Нач отд	Шейнич		
Гл констр	Киселев		Узлы крепления комбинированных площадок к аппаратам Узлы 7, 8
Гл инж пр	Шеверницкий		Стадия: Р; Лист: 65; Листов:
Бригадир	Якимова		ГПИ УКРПРОЕКТСТАЛЬКОНСТРУКЦИЯ
Проверил	Поляковский		
Исполнил	Дедовец		

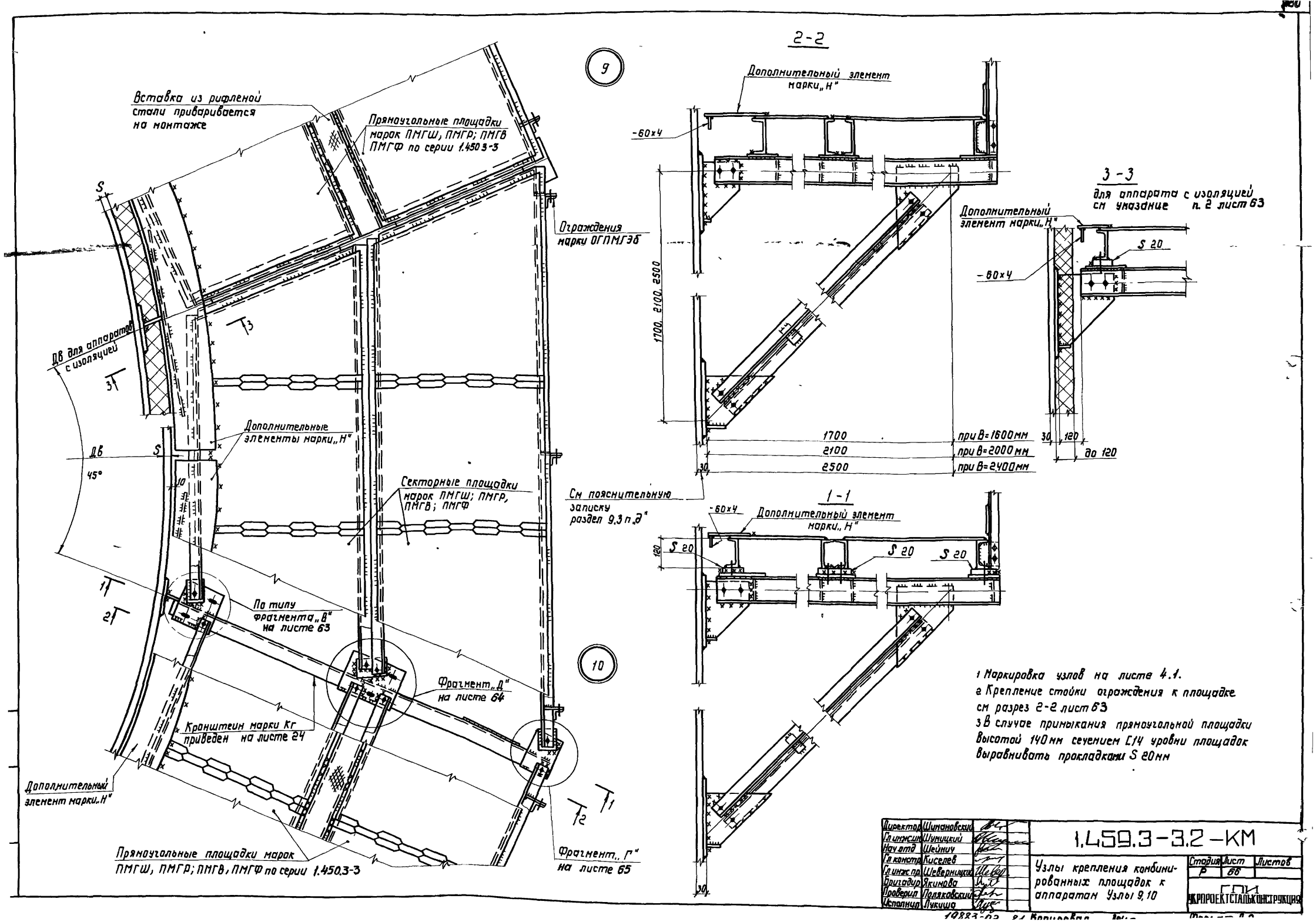

1 Маркировка узлов на листе 4.1.
2 Крепление стойки ограждения к площадке см разрез 2-2 лист 63
3 В случае примыкания прямоугольной площадки высотой 140 мм сечением С14 уровни площадок выравнивать прокладками S 20 мм

Директор	Шимановский		1.459.3-3.2-КМ
Гл инж.ин	Шумицкий		
Нач отд	Шейнич		Узлы крепления комбинированных площадок к аппаратам Узлы 9, 10
Гл констр	Киселев		Стадия: Р; Лист: 66; Листов:
Гл инж пр	Шеверницкий		ГПИ УКРПРОЕКТСТАЛЬКОНСТРУКЦИЯ
Бригадир	Якимова		
Проверил	Поляковский		
Исполнил	Лукиша		

19883-02 81 Копировал

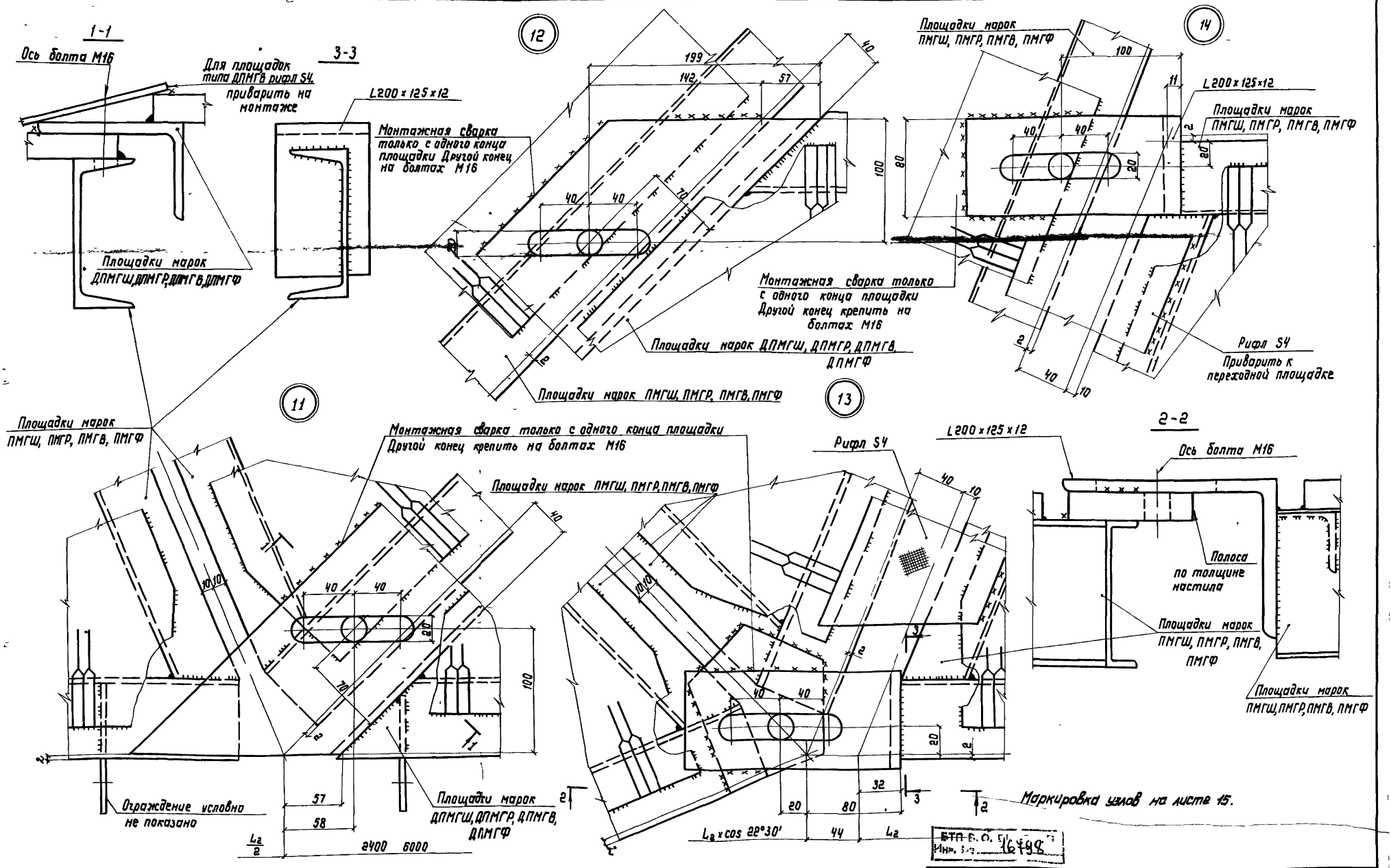

Маркировка узлов на листе 15.

БТП Б.О. Инв. № 16798

Директор	Шинановский	
Гл инж.ин	Шумицкий	
Нач отд.	Шейнич	
Гл констр	Киселев	
Гл инж.пр	Шеверницкий	
Бригадир	Якимова	
Проверил	Поляковский	
Исполнил	Жорницкая	

1.459.3-3.2-КМ

Узлы опирания площадок
Узлы 11, 12, 13, 14

Стадия	Лист	Листов
Р	67	

ГПИ
УКРПРОЕКТСТАЛЬКОНСТРУКЦИЯ

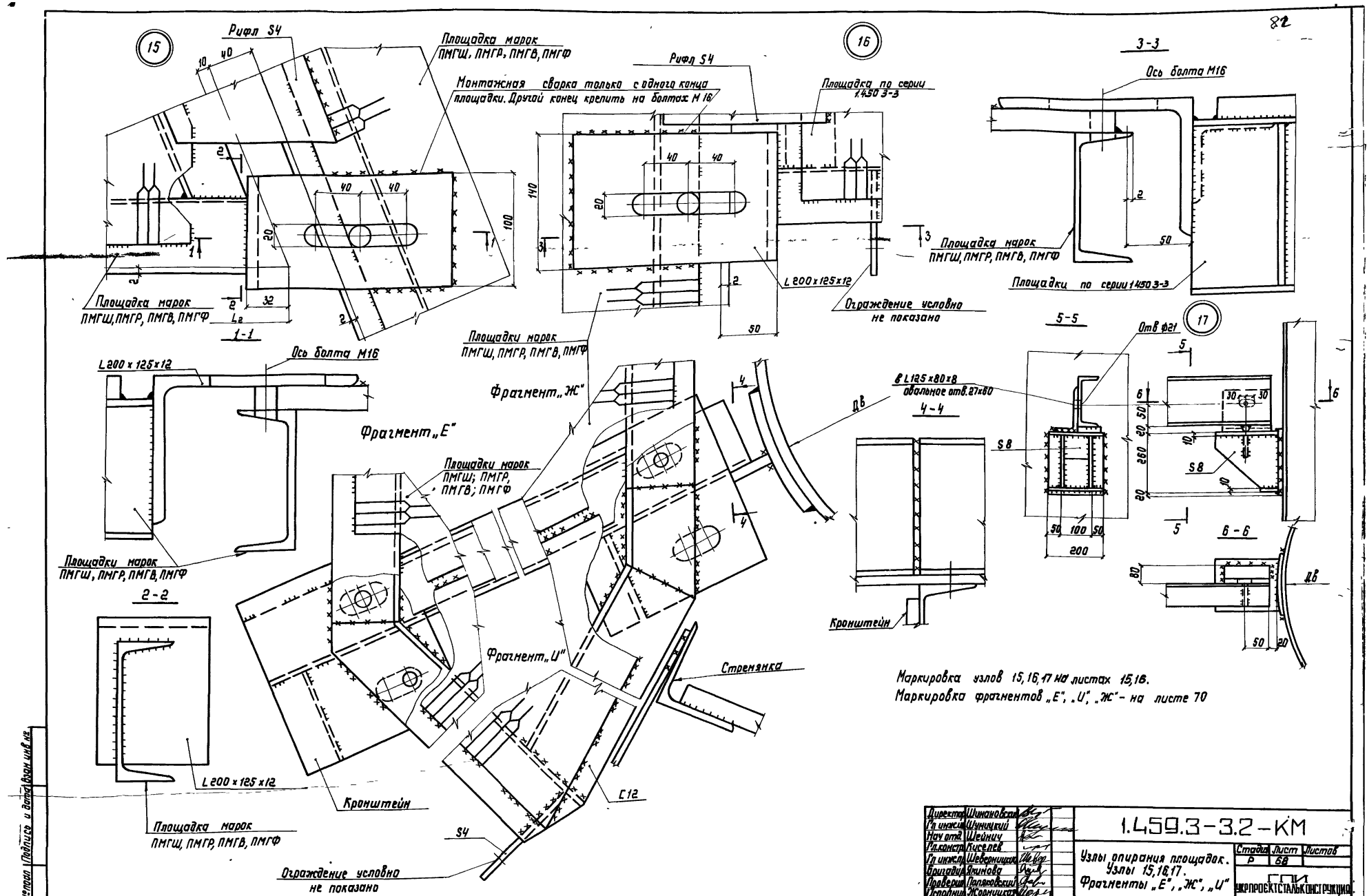
15
Рифл S4
Площадка марок ПМГШ, ПМГР, ПМГВ, ПМГФ
Монтажная сварка только с одного конца площадки. Другой конец крепить на болтах М16
Площадка марок ПМГШ, ПМГР, ПМГВ, ПМГФ
1-1
16
Рифл S4
Площадка по серии 1.450 3-3
L 200 x 125 x 12
Ограждение условно не показано
Площадки марок ПМГШ, ПМГР, ПМГВ, ПМГФ
3-3
Ось болта М16
Площадка марок ПМГШ, ПМГР, ПМГВ, ПМГФ
Площадки по серии 1.450 3-3
5-5
17
Отв ф21
в L 125 x 80 x 8 овальное отв. 27 x 60
4-4
S8
6-6
Кронштейн
L 200 x 125 x 12
Ось болта М16
Фрагмент „Е"
Фрагмент „Ж"
Площадки марок ПМГШ; ПМГР, ПМГВ; ПМГФ
Площадки марок ПМГШ, ПМГР, ПМГВ, ПМГФ
2-2
Фрагмент „И"
Стремянка
L 200 x 125 x 12
Кронштейн
Площадка марок ПМГШ, ПМГР, ПМГВ, ПМГФ
C12
S4
Ограждение условно не показано
Маркировка узлов 15, 16, 17 на листах 15, 16.
Маркировка фрагментов „Е", „И", „Ж" - на листе 70
Директор Шимановский
Гл инжен Шуницкий
Нач отд Шейнич
Гл констр Киселев
Гл инжен Шеверницкий
Бригадир Якимова
Проверил Поляковский
Исполнил Жорницкая
1.459.3-3.2-КМ
Узлы опирания площадок. Узлы 15, 16, 17. Фрагменты „Е", „Ж", „И"
Стадия Р
Лист 68
Листов
ГПИ УКРПРОЕКТСТАЛЬКОНСТРУКЦИЯ
19883-02 83
Копировал
Формат А2
Подпись и дата
Взам инв №
Инв. № подл

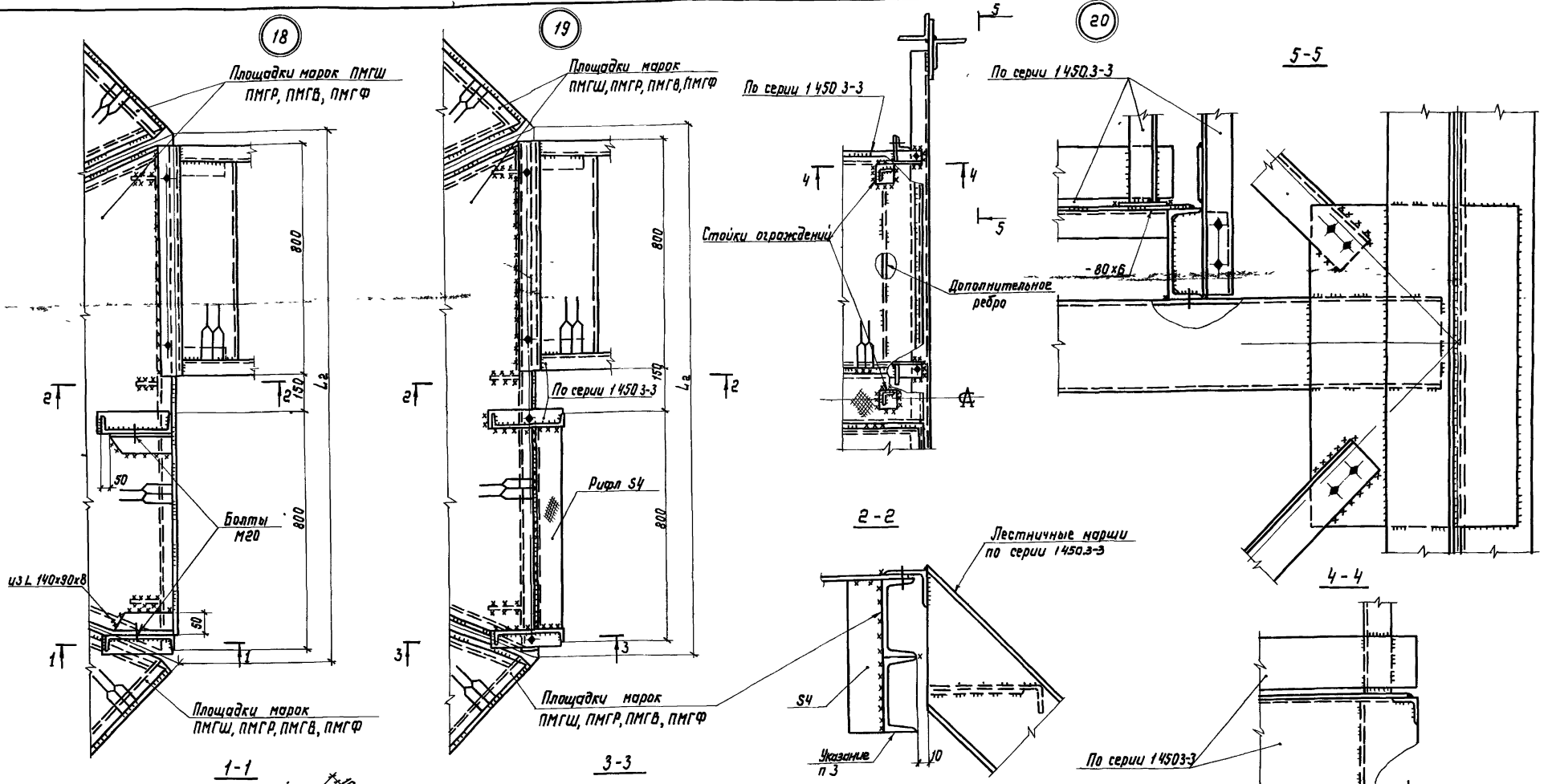

1. Маркировка узлов 18, 19, 20 на листе 16.
2. При размере секторных площадок „L_2" до 2000 мм включительно допускается опирание переходных площадок размером 5400х1000 мм с нормативной нагрузкой до 3920 Па (400 кгс/м²) или лестничных маршей 3600х800 мм с нормативной нагрузкой 1960 Па (200 кгс/м²).
3. При размере L_2 > 2000 мм и опирании лестниц или переходных площадок необходимо усиление балки площадки (см. разрезы 1-1, 2-2, 3-3). Сечение дополнительного элемента усиления устанавливается расчетом.

Директор	Шимановский		
Гл. инженер	Шумичкий		
Нач. отд.	Шейнич		
Гл. конструктор	Киселев		
Гл. инж. проекта	Шеверницкий		
Бригадир	Якимова		
Проверил	Поляковский		
Исполнил	Жорницкая		

1.459.3-3.2-КМ

Узлы опирания лестниц на площадки. Узлы 18, 19, 20

Стадия	Лист	Листов
Р	69	

ГПИ ЭКРПРОЕКТСТАЛЬКОНСТРУКЦИЯ

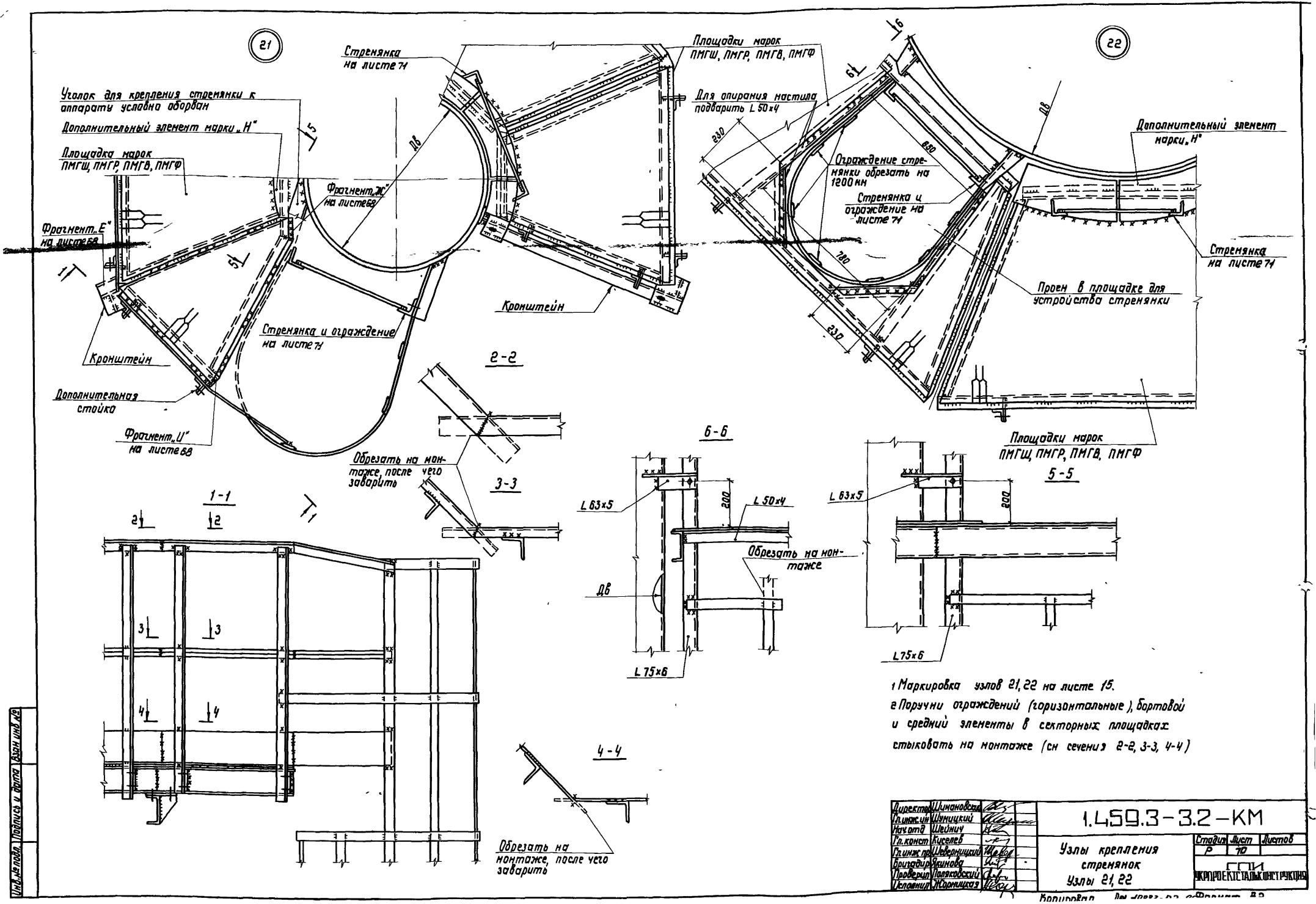

1 Маркировка узлов 21, 22 на листе 15.

2 Поручни ограждений (горизонтальные), бортовой и средний элементы в секторных площадках стыковать на монтаже (см сечения 2-2, 3-3, 4-4)

Директор	Шмановский		1.459.3-3.2-КМ
Гл. инж. ин	Шмицкий		
Нач. отд	Шейнич		Узлы крепления стремянок Узлы 21, 22
Гл. констр	Киселев		Стадия Р; Лист 70; Листов
Гл. инж. пр	Черницкий		ГПИ Укрпроектстальконструкция
Бригадир	Яшнова		
Проверил	Полянковский		
Исполнил	Жорницкая		

Копировал

Инв. № подл. | Подпись и дата | Взам. инв. №

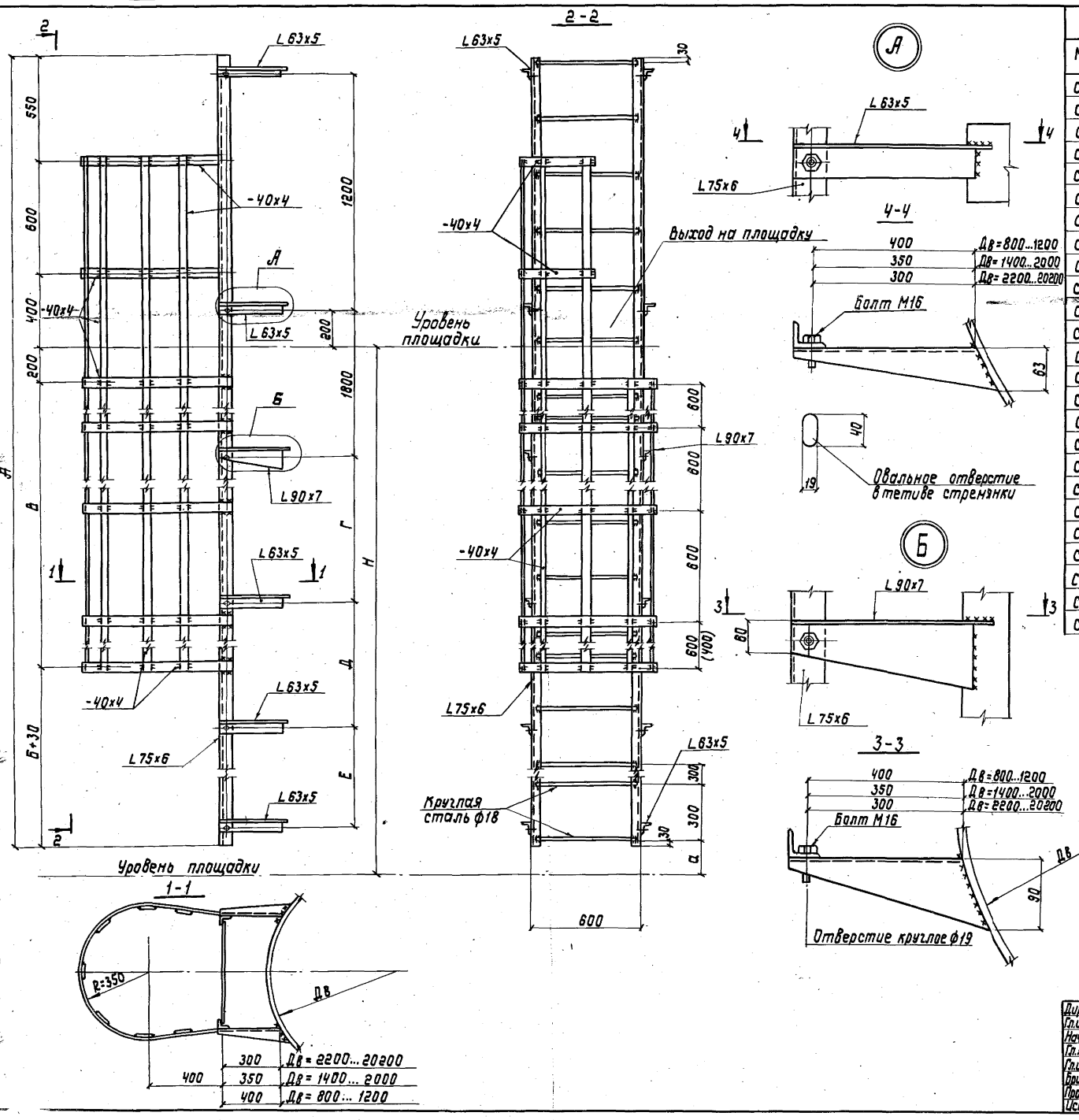

Таблица размеров, мм

Марка	Н	а	А	Б	В	Г	Д	Е
СГ-24	2400	350	3660	1850	—	—	—	—
СГ-26	2600	250	3960	1750	400	—	—	—
СГ-28	2800	150	4260	1850	600	600	—	—
СГ-30	3000	350	4260	1850	600	600	—	—
СГ-32	3200	250	4560	1750	1000	900	—	—
СГ-34	3400	150	4860	1850	1200	1200	—	—
СГ-36	3600	350	4860	1850	1200	1200	—	—
СГ-38	3800	250	5160	1750	1600	[illegible]	—	—
СГ-40	4000	150	5460	1850	1800	[illegible]	—	
СГ-42	4200	350	5460	1850	1800	1800	—	
СГ-44	4400	250	5760	1750	2200	1600	—	
СГ-46	4600	150	6060	1850	2400	1800	600	—
СГ-48	4800	350	6060	1850	2400	1800	600	—
СГ-50	5000	250	6360	1750	2800	1800	900	—
СГ-52	5200	150	6660	1850	3000	1800	1200	—
СГ-54	5400	350	6660	1850	3000	1800	1200	—
СГ-56	5600	250	6960	1750	3400	1800	1500	—
СГ-58	5800	150	7260	1850	3600	1800	1500	—
СГ-60	6000	350	7260	1850	3600	1800	1800	—
СГ-62	6200	250	7560	1750	4000	1800	1800	—
СГ-64	6400	150	7860	1850	4200	1800	1800	600
СГ-66	6600	350	7860	1850	4200	1800	1800	600
СГ-68	6800	250	8160	1750	4600	1800	1800	900
СГ-70	7000	150	8460	1850	4800	1800	1800	1200
СГ-72	7200	350	8460	1850	4800	1800	1800	1200

Директор	Шимановский	
Гл.инж.им	Шумицкий	
Нач.отд.	Шейнич	
Гл.констр	Киселев	
Гл.инж.пр	Шеверницкий	
Бригадир	Якимова	
Проверил	Федорова	
Исполнил	Крыжова	

1.459.3-3.2-КМ

Стремянки с ограждениями, прикрепляемые к вертикальным аппаратам

Стадия	Лист	Листов
Р	71	

ГПИ УКРПРОЕКТСТАЛЬКОНСТРУКЦИЯ

Копировал Лок-19883-02 Формат

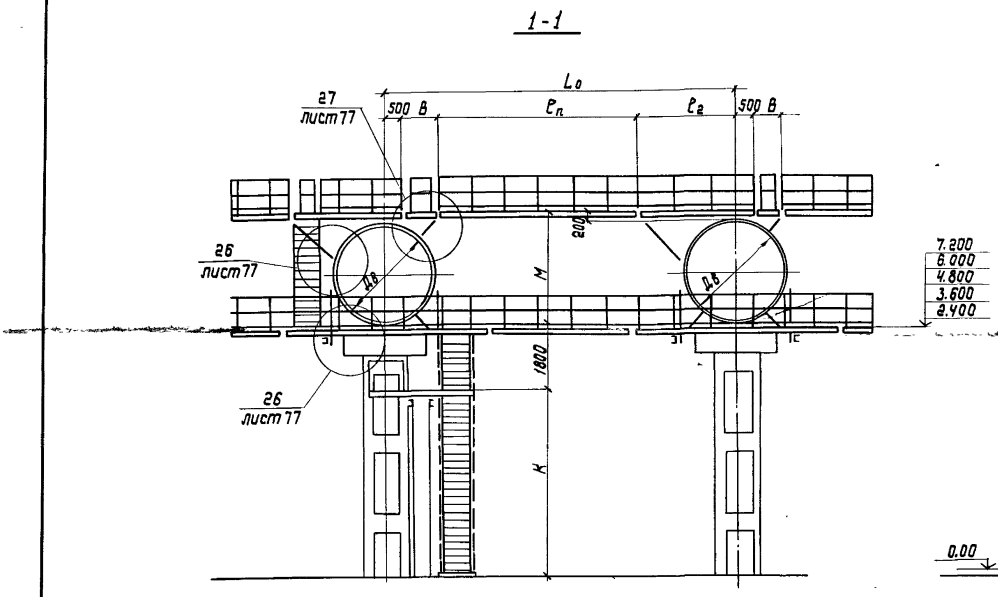

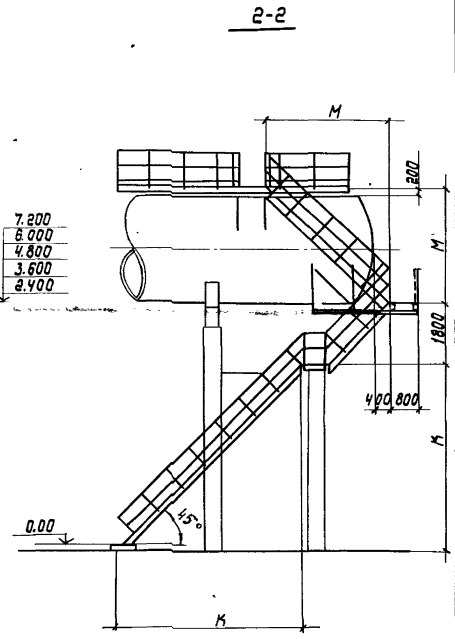

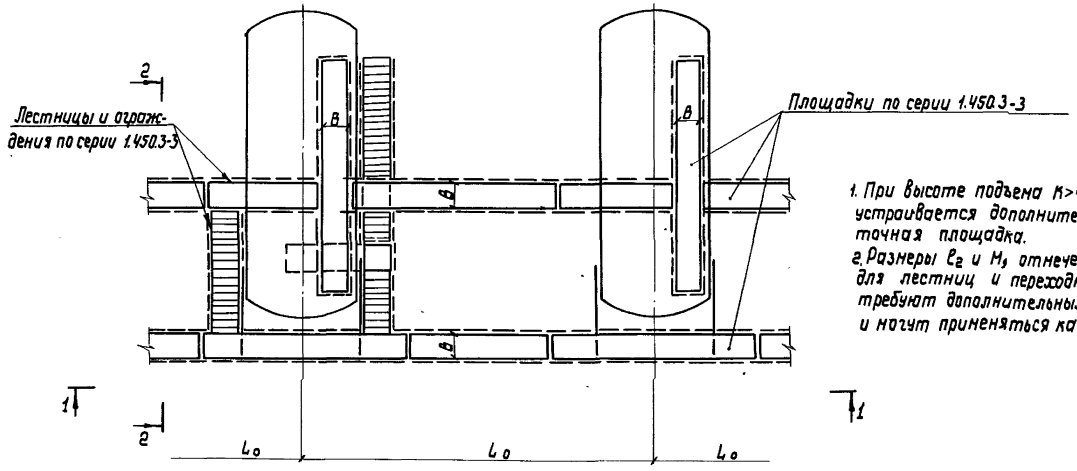

1. При высоте подъема К>4200 мм устраивается дополнительная промежуточная площадка.
2. Размеры ℓ_2 и M_1 отмеченные знаками*, — для лестниц и переходных площадок требуют дополнительных вставок и могут применяться как исключение.

Таблица размеров

Дв, мм	L_0, мм	$\ell_п$ при В= , мм 600	$\ell_п$ при В= , мм 800	ℓ_2 при В= , мм 600	ℓ_2 при В= , мм 800	М, мм	К, мм
1400	2100	900	—	100	800	1600*	600 1800 3000 4200 5400
	2400	1200	900	100	200		
	3000	1800	1500	100	200		
	3600	2400	2100	100	200		
	4200	3000	2400	100	500		
	4800	3600	3000	100	500		
	5400	4200	3600	100	500		
	6000	4800	4200	100	500		
1600 1800	2400	1200	900	100	200	1800 2000*	
	3000	1800	1500	100	200		
	3600	2400	2100	100	200		
	4200	3000	2400	100	500		
	4800	3600	3000	100	500		
	5400	4200	3600	100	500		
	6000	4800	4200	100	500		
	7200	6000	5400	100	500		
	8400	6000	6000	1300*	1100*		
2000	3000	1800	1500	100	200	2200*	
	3600	2400	2100	100	200		
	4200	3000	2400	100	500		
	4800	3600	3000	100	500		
	5400	4200	3600	100	500		
	6000	4800	4200	100	500		
	7200	6000	5400	100	500		
	8400	6000	6000	1300*	1100*		
2200 2400	3000	1800	1500	100	200	2400 2600*	
	3600	2400	2100	100	200		
	4200	3000	2400	100	500		
	4800	3600	3000	100	500		
	5400	4200	3600	100	500		
	6000	4800	4200	100	500		
	7200	6000	5400	100	500		
	8400	6000	6000	1300*	1100*		
	9000	6000	6000	1900*	1700*		
2600 2800	3600	2400	2100	100	200	2800* 3000	
	4200	3000	2400	100	500		
	4800	3600	3000	100	500		
	5400	4200	3600	100	500		
	6000	4800	4200	100	500		
	7200	6000	5400	100	500		
	8400	6000	6000	1300*	1100*		
	9000	6000	6000	1900*	1700*		
3000 3200 3400	4200	3000	2400	100	500	3200* 3400* 3600	
	4800	3600	3000	100	500		
	5400	4200	3600	100	500		
	6000	4800	4200	100	500		
	7200	6000	5400	100	500		
	8400	6000	6000	1300*	1100*		
	9000	6000	6000	1900*	1700*		
	10200	6000	6000	3100*	2900*		

Директор	Шимановский	
Гл.инж.ин.	Шумицкий	
Нач.отд.	Шейнич	
Гл.констр.	Киселев	
Гл.инж.пр.	Шеверницкий	
Бригадир	Якинова	
Проверил	Поляковский	
Исполнил	Лукиша	

1.459.3-3.2-КМ

Примеры расположения площадок горизонтальных аппаратов

Стадия	Лист	Листов
Р	72	

ГПИ УКРПРОЕКТСТАЛЬКОНСТРУКЦИЯ

19883-02 87 Копировал Лук- Формат А2

1-1

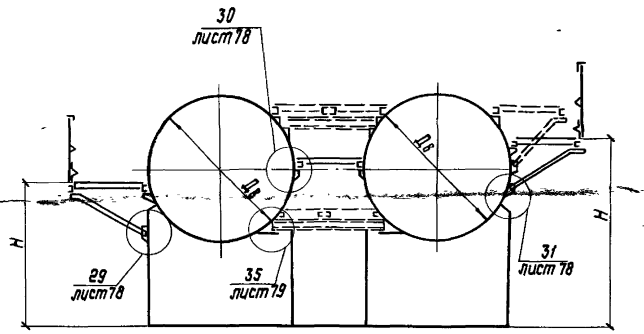

Схема 1

2-2

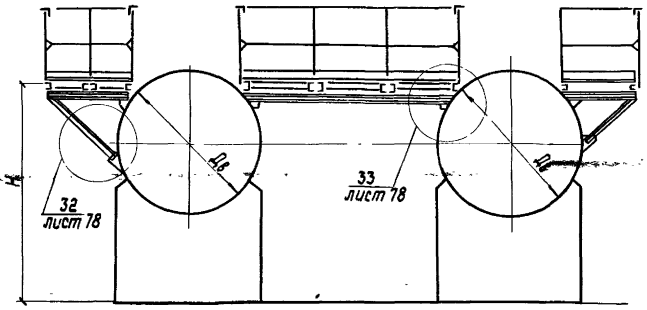

Схема 2

3-3

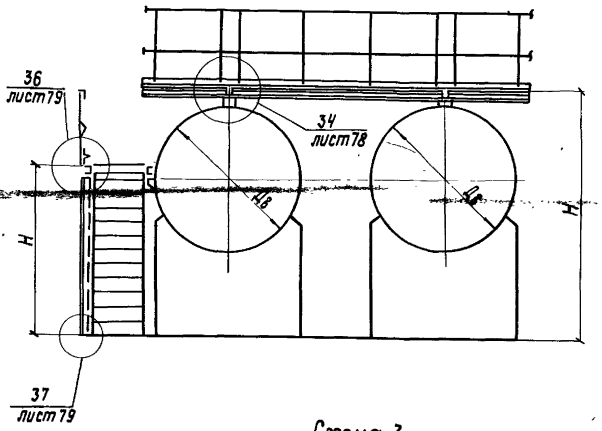

Схема 3

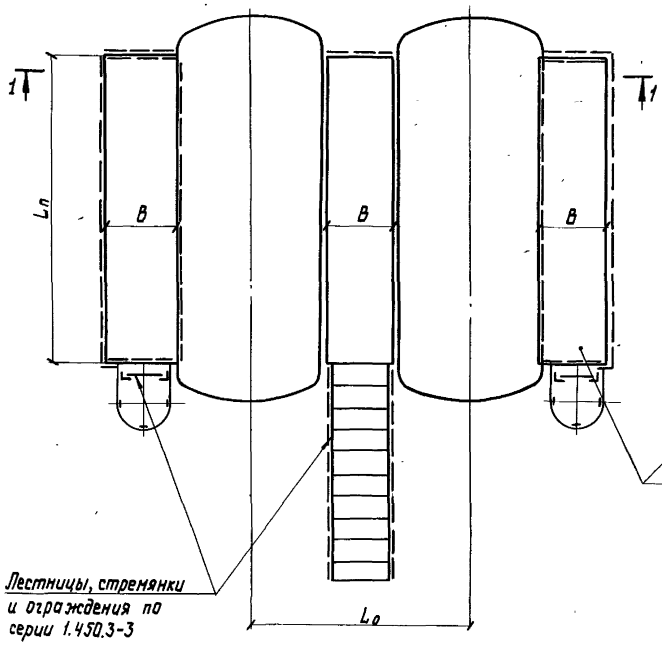

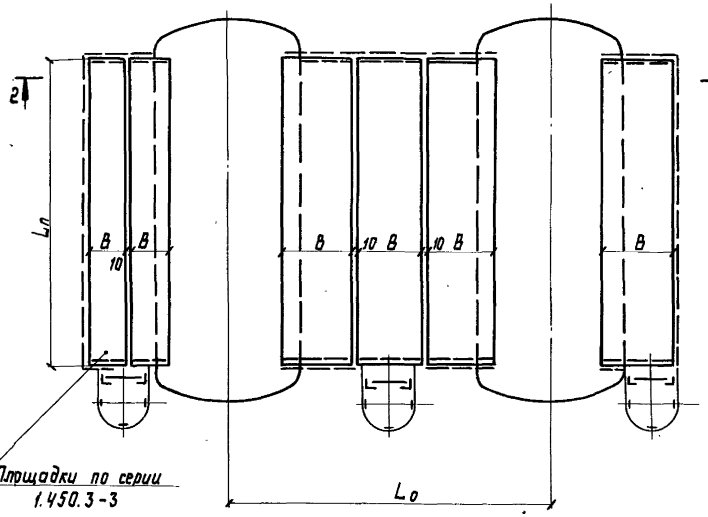

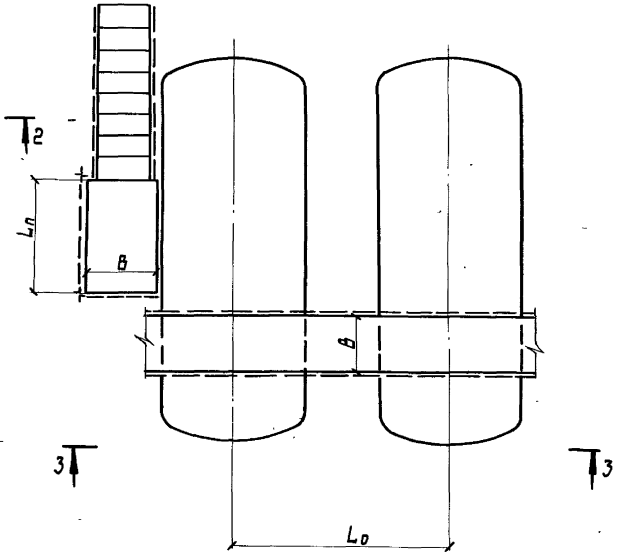

В разрезе 1-1 пунктиром показаны возможные варианты расположения площадок на различных уровнях.

Инв. 16798эп

Директор	Шимановский	
Гл.инж.пр	Шумицкий	
Нач.отд.	Шейнич	
Гл.констр.	Киселев	
Гл.инж.пр.	Шевернцкий	
Бригадир	Якимова	
Проверил	Поляковский	
Исполнил	Лукина	

1.459.3-3.2-КМ

Примеры опирания площадок на горизонтальные аппараты. Схемы NN 1,2,3

Стадия	Лист	Листов
Р	73	

ГПИ УКРПРОЕКТСТАЛЬКОНСТРУКЦИЯ

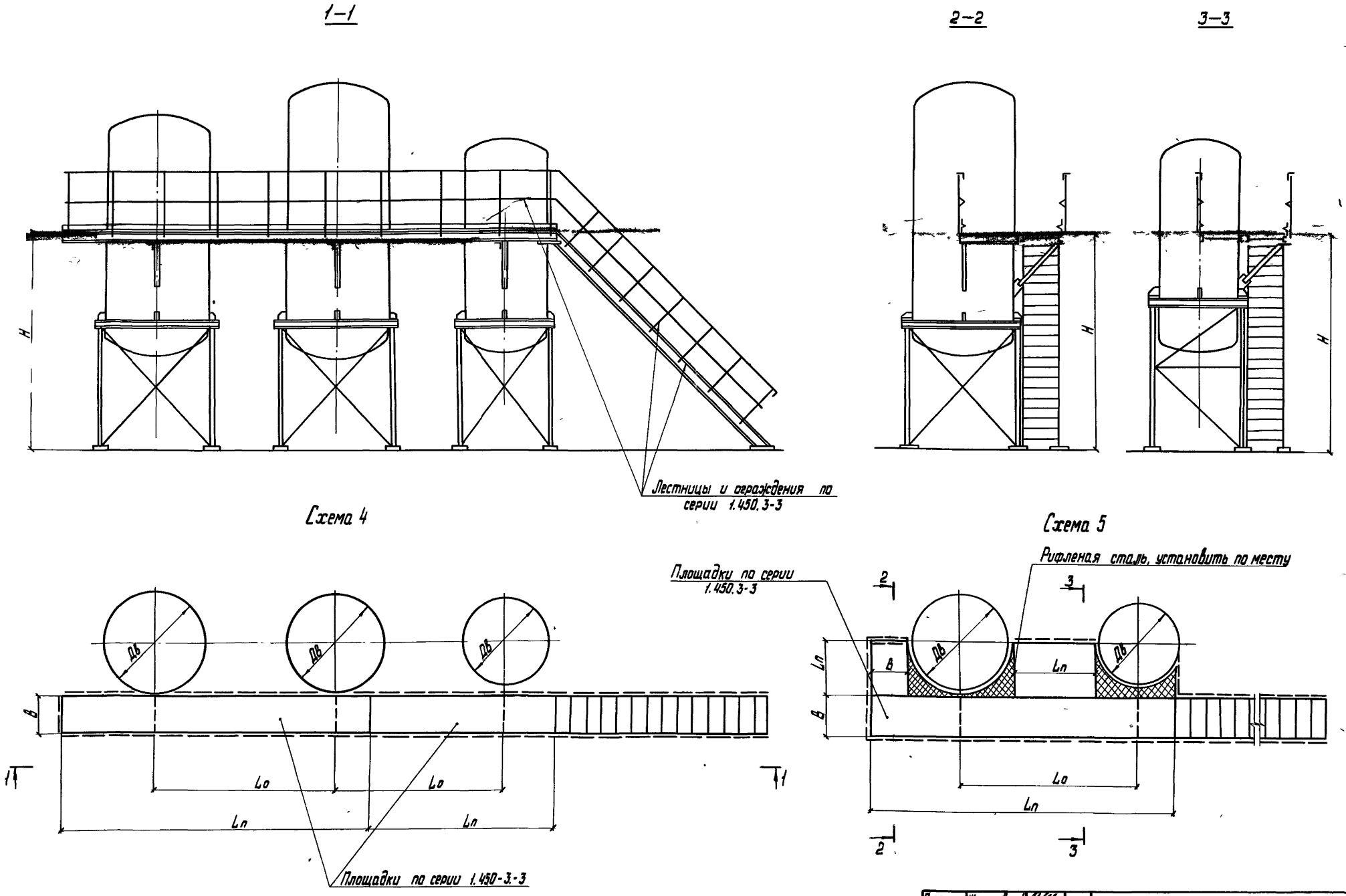

Директор	Шимановский		
Гл.инж.ин.	Шымицкий		
Нач.отд.	Шейнич		
Гл.констр.	Киселев		
Гл.инж.пр.	Шеверницкий		
Бригадир.	Якимова		
Проверил	Поляковский		
Исполнил	Лукиша		

1.459.3-3.2-КМ

Примеры опирания площадок на вертикальные аппараты. Схемы NN 4,5

Стадия	Лист	Листов
Р	74	

ГПИ УКРПРОЕКТСТАЛЬКОНСТРУКЦИЯ

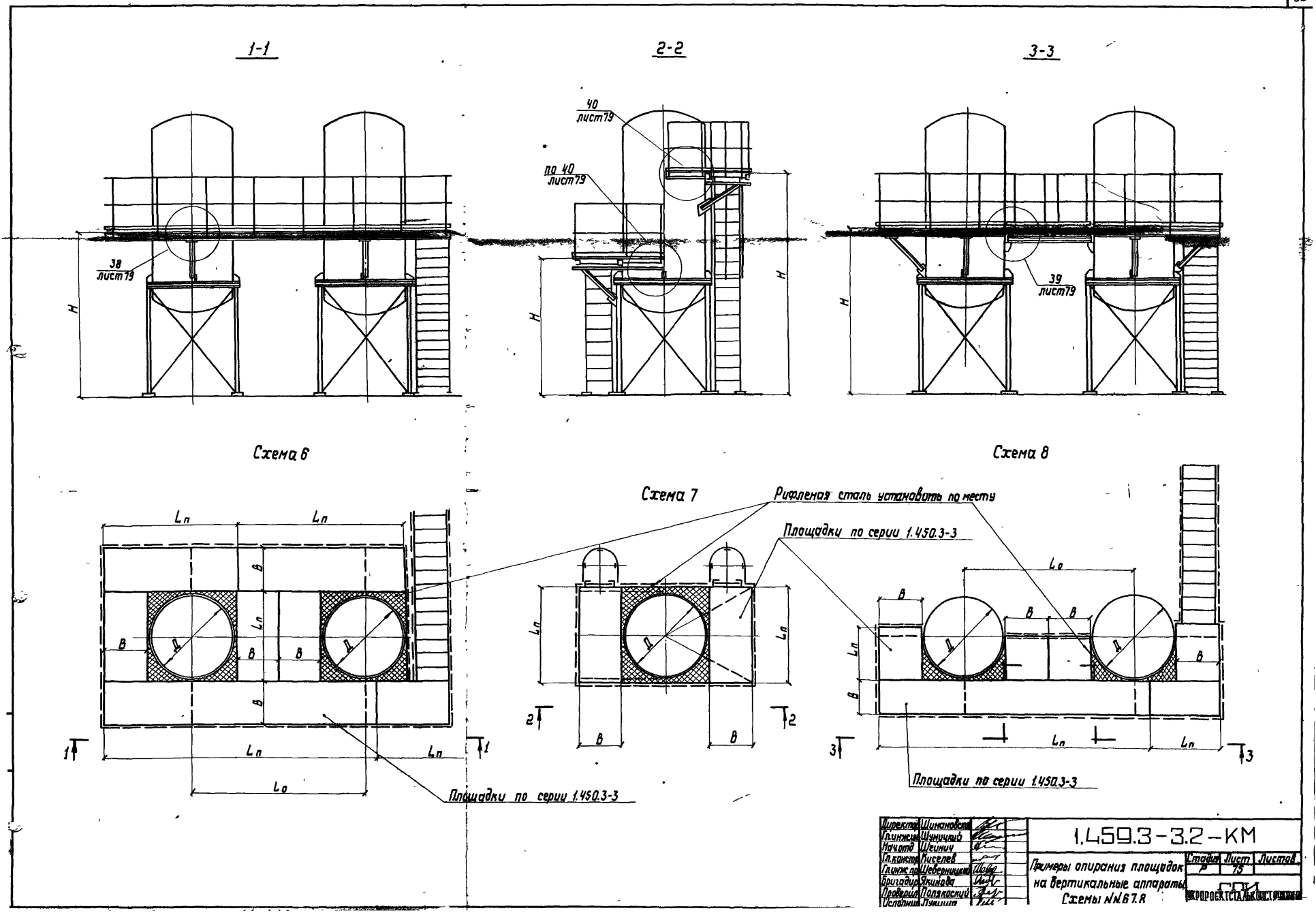
1-1
2-2
3-3
40
лист 79
по 40
лист 79
38
лист 79
39
лист 79
H
Схема 6
Схема 7
Схема 8
Рифленая сталь установить по месту
Площадки по серии 1.450.3-3
Площадки по серии 1.450.3-3
Площадки по серии 1.450.3-3
Ln
Lo
B
Д
1
2
3
Директор Шимановский
Гл.инжин Шумицкий
Нач.отд Шейнич
Гл.констр Киселев
Гл.инж.пр Шеверницкий
Бригадир Якимова
Проверил Поляковский
Исполнил Лукиша
1.459.3-3.2-КМ
Примеры опирания площадок на вертикальные аппараты
Схемы №№ 6,7,8
Стадия Р
Лист 75
Листов
ГПИ
ОКРПРОЕКТСТАЛЬКОНСТРУКЦИЯ

Схема 9

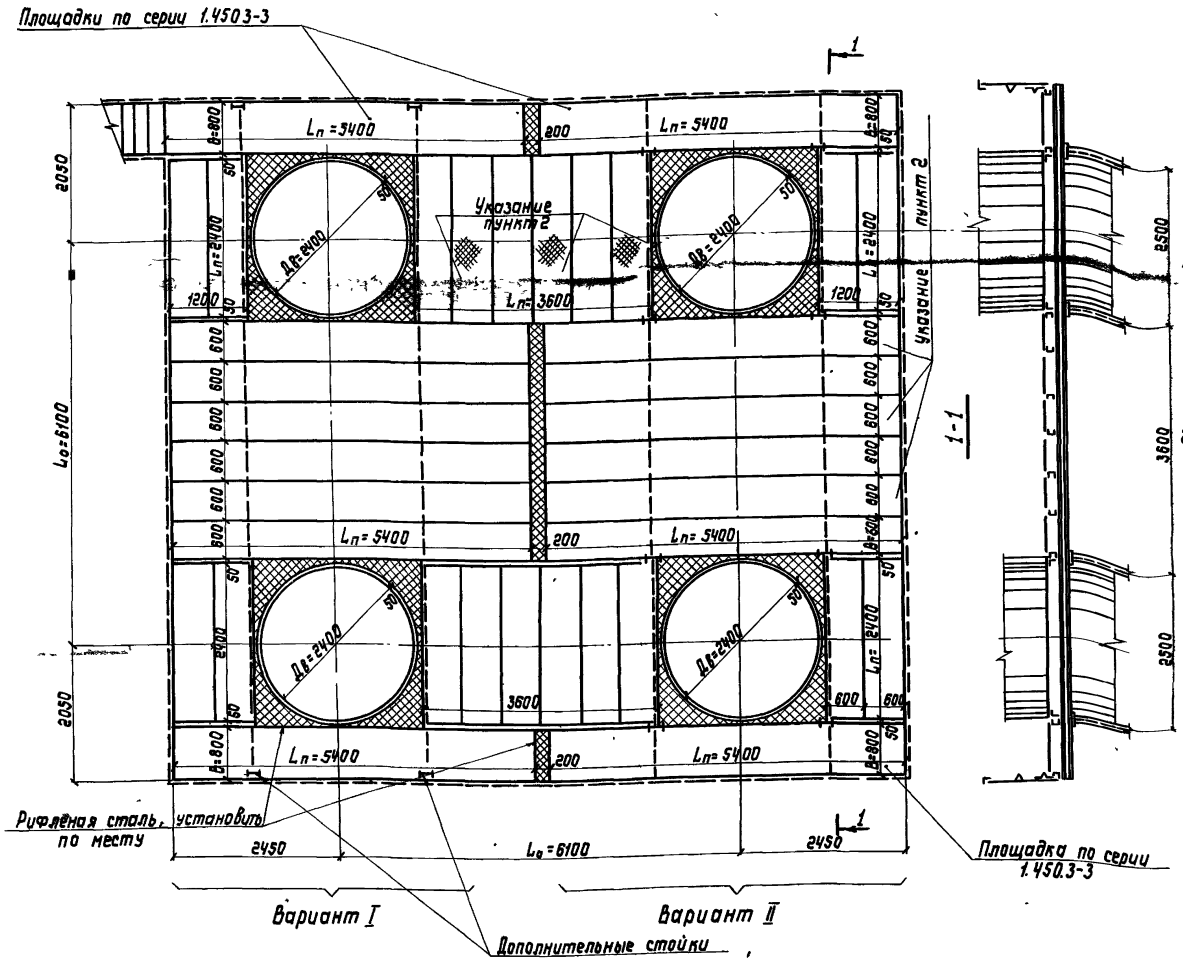

Схема 10

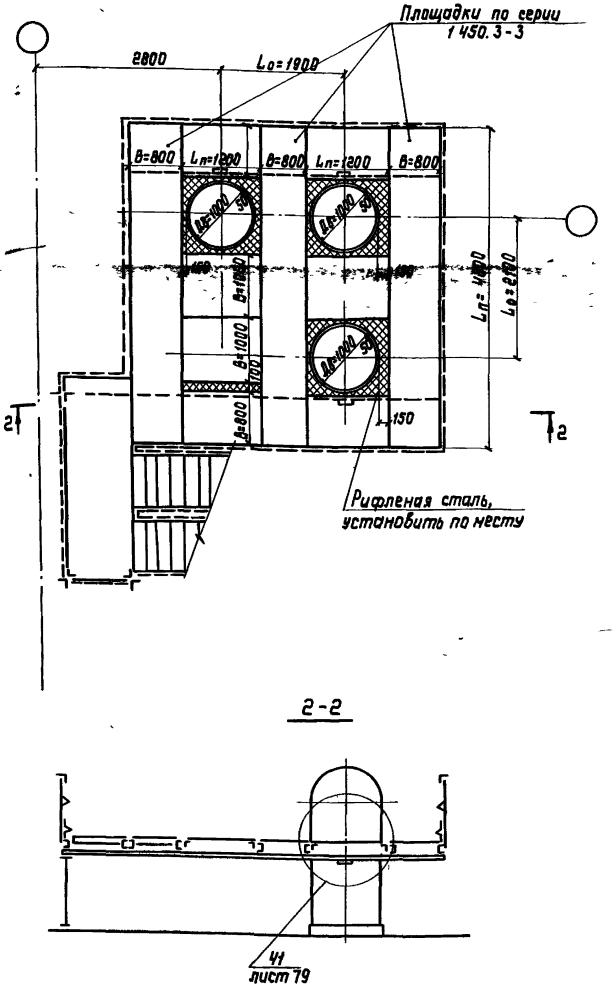

1. В схемах 9 и 10 устройства площадок вокруг вертикальных аппаратов предусмотрено опирание площадок на аппараты и дополнительные стойки (вариант I) и только на стойки (вариант II)
2. Типовые площадки по серии 1.450.3-3 укладываются через одну с промежутками, равными ширине площадки; в промежутки на монтаже укладывается настил из рифленой стали с опиранием на полки площадок с последующей приваркой на монтаже

Директор	Шимановский	1.459.3-3.2-КМ	
Гл. инж. пр.	Шуницкий		
Нач. отд.	Шейнич	Примеры опирания площадок на вертикальные аппараты и стойки. Схемы №№ 9; 10	Стадия: Р; Лист: 76; Листов:
Гл. констр.	Киселев		ГПИ Укрпроектстальконструкция
Гл. инж. пр.	Шеверницкий		
Бригадир	Якимова		
Проверил	Поляковский		
Исполнил	Лукиша		

19883-02 91 Копировал Лец Формат А2

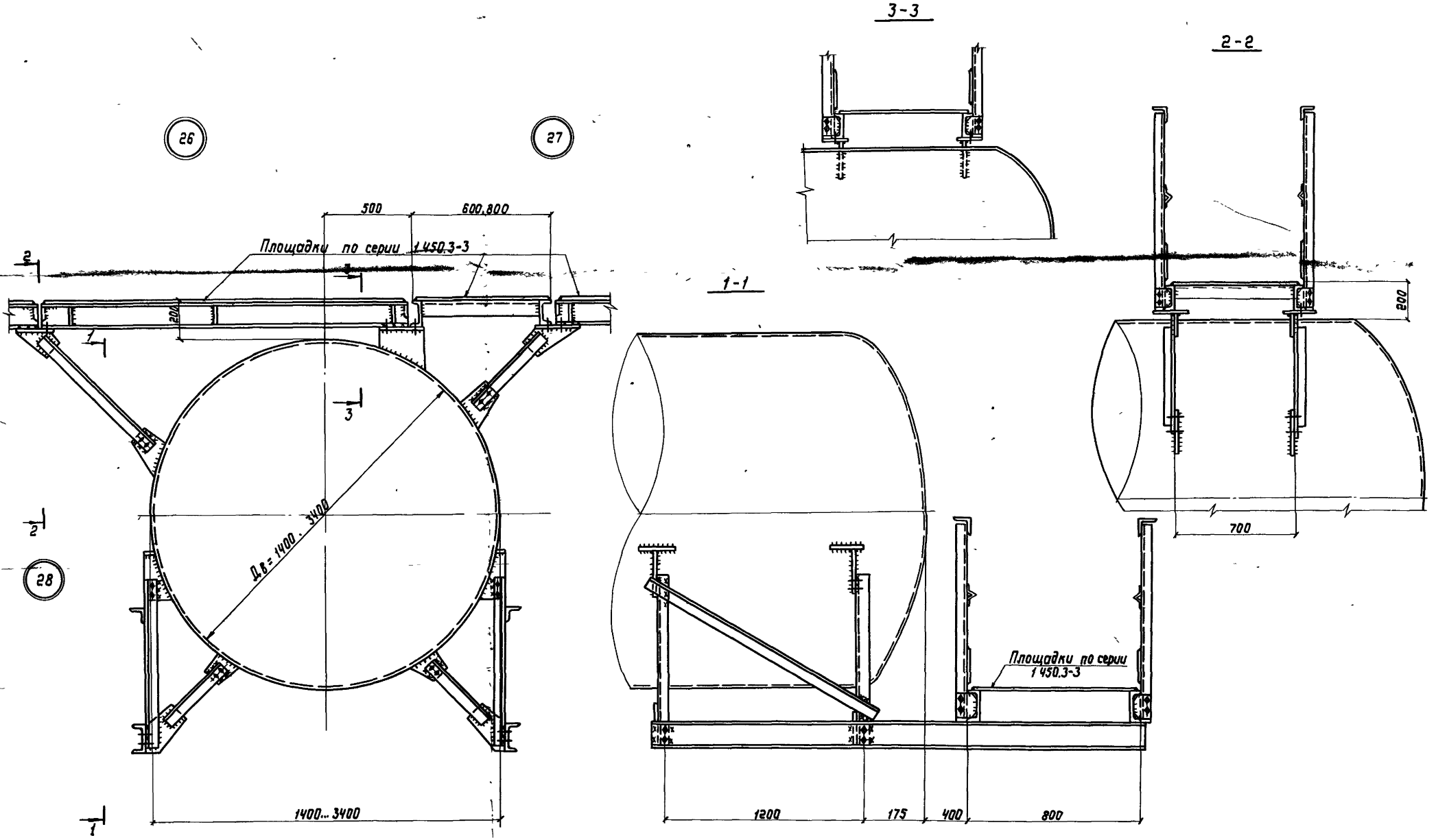

Маркировка узлов 26, 27, 28 на листе 72.

Директор	Шиманский		1.459.3-3.2-КМ
Гл инженер	Шуницкий		
Нач отд	Шейнич		Узлы опирания площадок на горизонтальные аппараты. Узлы 26, 27, 28
Гл констр	Киселев		Стадия Р; Лист 77; Листов
Гл инженер	Шеверницкий		ГПИ Укрпроектстальконструкция
Бригадир	Якимова		
Проверил	Поляковский		
Исполнил	Лукина		

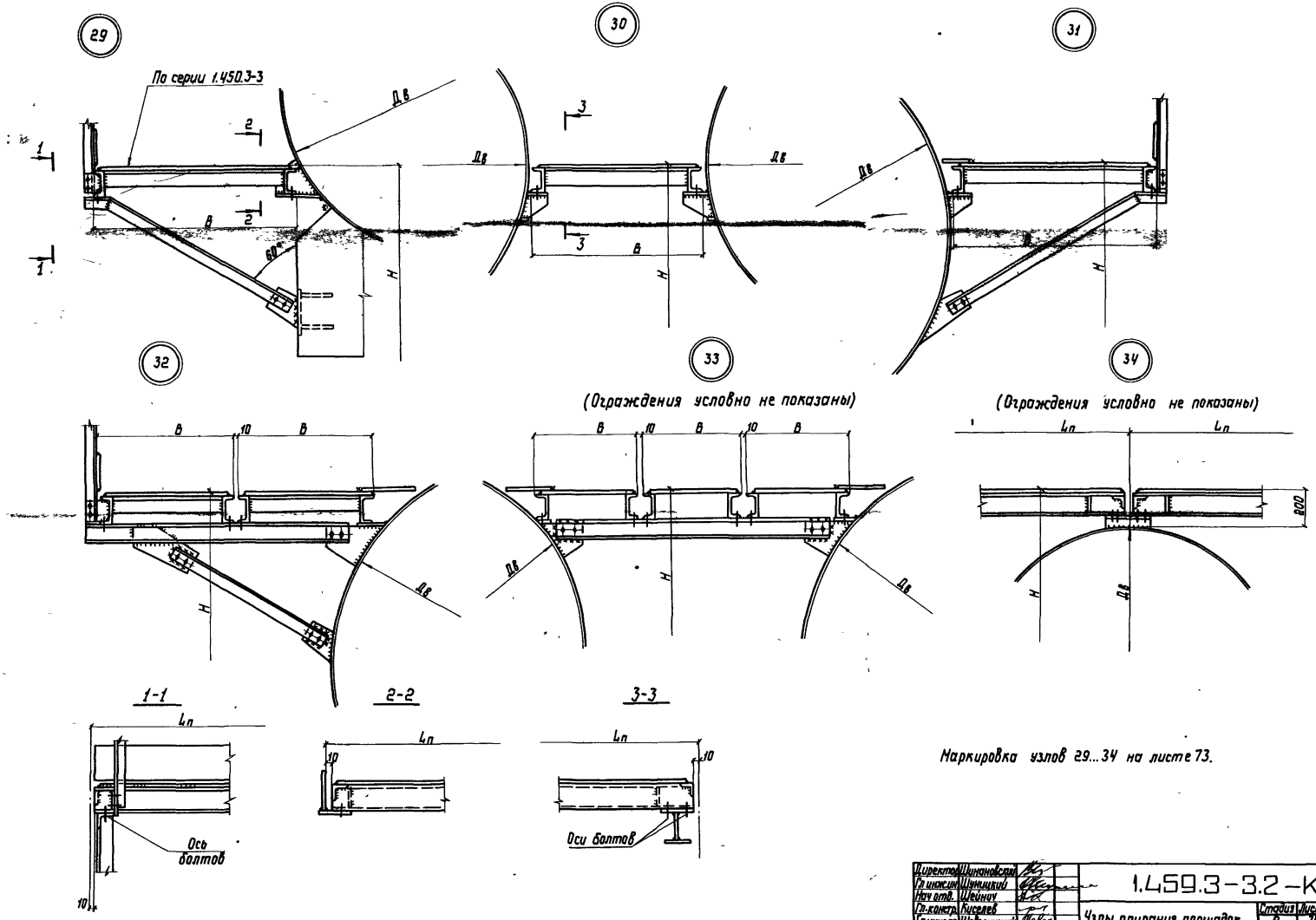

Маркировка узлов 29...34 на листе 73.

Директор	Шинановский		1.459.3-3.2-КМ		
Гл инж.пр	Шумицкий				
Нач отд.	Шейнач		Узлы опирания площадок на горизонтальные аппараты Узлы 29,30,31,32,33,34	Стадия	Лист	Листов
Гл.констр.	Киселев			Р	78	
Гл.инж.пр	Шеверницкий			ГПИ УКРПРОДЕКТСТАЛЬКОНСТРУКЦИЯ	
Бригадир	Якимова				
Проверил	Поляковский				
Исполнил	Лукиша				

19883-02 93 Копировал Формат А2

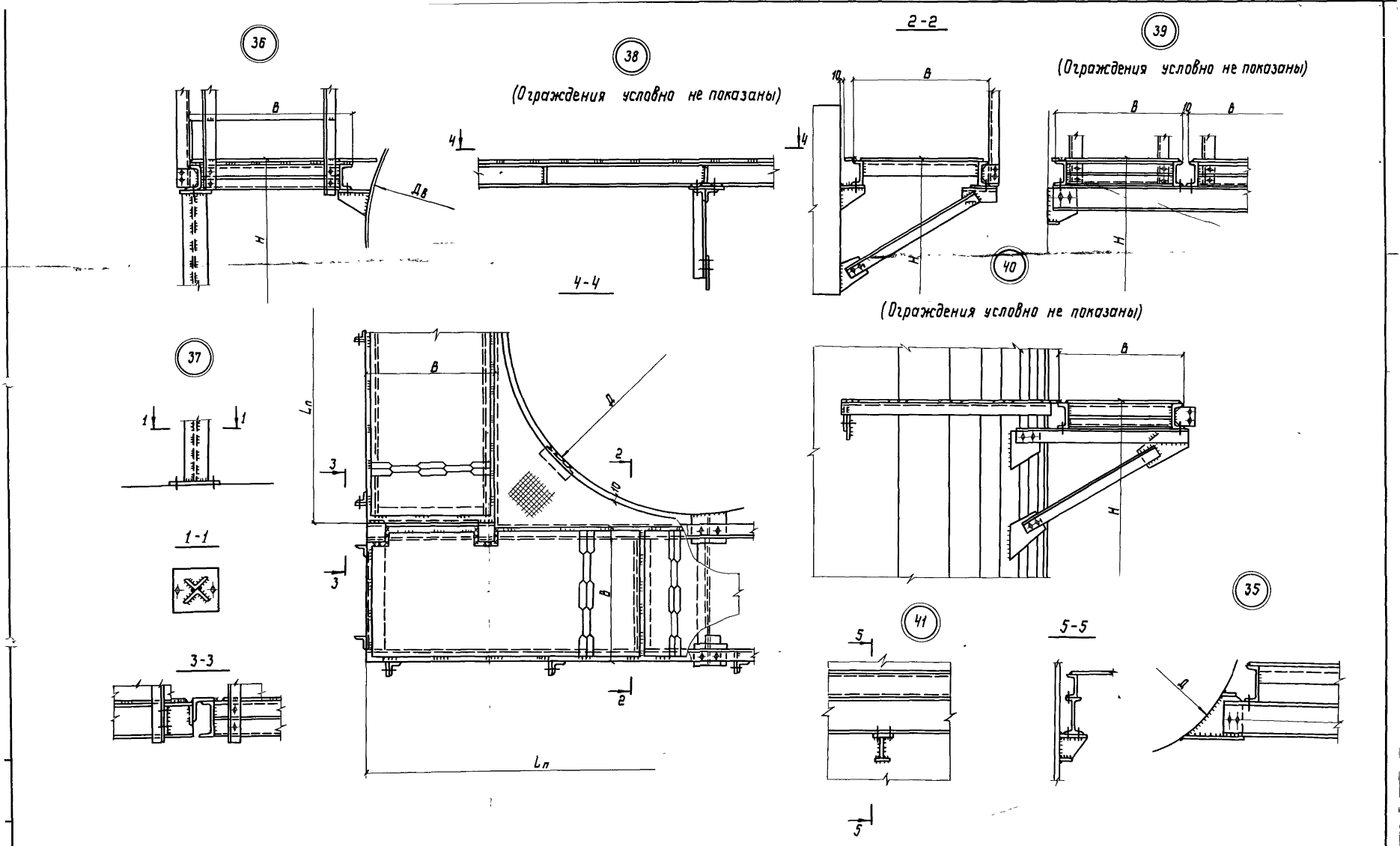

Маркировка узлов 35, 36, 37 на листе 73, узлов 38, 39, 40 - на листе 75, узела 41 - на листе 76.

Директор	Шимановский		1.459.3-3.2-КМ
Гл инж.пр.	Шуницкий		
Нач отд	Шейнич		Узлы опирания площадок на горизонтальные аппараты Узлы 35, 36, 37, 38, 39, 40, 41
Гл констр.	Киселев		Стадия: Р; Лист: 79; Листов:
Гл инж.пр.	Шеверницкий		ГПИ УКРПРОЕКТСТАЛЬКОНСТРУКЦИЯ
Бригадир	Якимова		
Проверил	Поляковский		
Исполнил	Лукиша		

19883-02 94

Секторные площадки с решетчатым настилом штампованного типа

ГОСТ	Профиль или сечение	ПМГШ-(3,7;10,4).8	ПМГШ-(3,7;12,0).10	ПМГШ-(3,7;13,7).12	ПМГШ-(4,6;11,2).8	ПМГШ-(4,6;12,8).10	ПМГШ-(4,6;14,5).12	ПМГШ-(5,4;12,0).8	ПМГШ-(5,4;13,7).10	ПМГШ-(5,4;15,3).12	ПМГШ-(6,2;12,8).8	ПМГШ-(6,2;14,5).10	ПМГШ-(6,2;16,2).12	ПМГШ-(7,0;13,7).8	ПМГШ-(7,0;15,3).10	ПМГШ-(7,0;17,0).12
8240-72	С 12	13,8	15,5	17,2	15,5	17,2	19,0	17,2	19,0	20,6	19,0	20,6	22,4	20,6	22,4	24,1
8509-72*	L 50x4	4,6	5,9	7,3	4,6	5,9	7,3	4,6	5,9	7,3	4,6	5,9	7,3	4,6	5,9	7,3
103-76	-110x4	0,7	0,7	0,7	0,7	0,7	0,7	0,7	0,7	0,7	0,7	0,7	0,7	0,7	0,7	0,7
19904-74*	S2	11,8	16,5	21,9	13,2	18,3	24,0	14,6	20,0	26,1	16,0	21,8	28,2	17,4	23,5	29,5
Итого кг		30,9	38,6	47,1	34,0	42,1	51,0	37,1	45,6	54,7	40,3	49,0	58,6	43,3	52,5	61,6

ГОСТ	Профиль или сечение	ПМГШ-(7,9;14,5).8	ПМГШ-(7,9;16,2).10	ПМГШ-(7,9;17,8).12	ПМГШ-(8,7;15,3).8	ПМГШ-(8,7;17,0).10	ПМГШ-(8,7;18,6).12	ПМГШ-(9,5;16,2).8	ПМГШ-(9,5;17,8).10	ПМГШ-(9,5;19,5).12	ПМГШ-(10,4;17,0).8	ПМГШ-(10,4;18,6).10	ПМГШ-(10,4;20,3).12	ПМГШ-(11,2;17,8).8	ПМГШ-(11,2;19,5).10	ПМГШ-(11,2;21,1).12
8240-72	С 12	22,4	24,1	25,8	24,1	25,8	27,5	25,8	27,5	29,3	27,5	29,3	31,0	29,3	31,0	32,7
8509-72*	L 50x4	4,6	5,9	7,3	4,6	5,9	7,3	4,6	5,9	7,3	4,6	5,9	7,3	4,6	5,9	7,3
103-76	-110x4	0,7	0,7	0,7	0,7	0,7	0,7	0,7	0,7	0,7	0,7	0,7	0,7	0,7	0,7	1,0
19904-74*	S2	18,8	25,2	32,4	20,2	27,0	34,4	21,6	28,7	36,5	23,0	30,5	38,6	24,4	32,2	40,7
Итого кг		46,5	55,9	66,2	49,6	59,4	69,9	52,7	62,8	73,8	55,8	66,4	77,4	59,0	69,8	81,7

ГОСТ	Профиль или сечение	ПМГШ-(12,0;18,6).8	ПМГШ-(12,0;20,3).10	ПМГШ-(12,0;22,0).12	ПМГШ-(12,8;19,5).8	ПМГШ-(12,8;21,1).10	ПМГШ-(12,8;22,8).12	ПМГШ-(13,7;20,3).8	ПМГШ-(13,7;22,0).10	ПМГШ-(13,7;23,6).12	ПМГШ-(14,5;21,1).8	ПМГШ-(14,5;22,8).10	ПМГШ-(14,5;24,4).12	ПМГШ-(15,3;22,0).8	ПМГШ-(15,3;23,6).10	ПМГШ-(15,3;25,3).12
8240-72	С 12	31,0	32,7	34,4	32,7	34,4	36,2	34,4	36,2	37,9	36,3	38,1	39,7	37,9	39,7	41,3
8509-72*	L 50x4	4,6	5,9	7,3	4,6	5,9	7,3	4,6	5,9	7,3	4,6	5,9	7,3	4,6	5,9	7,3
103-76	-110x4	0,7	0,7	1,0	0,7	1,1	1,0	0,7	1,0	1,0	1,0	1,0	1,0	1,0	1,0	1,0
19904-74*	S2	25,7	33,9	42,8	27,1	35,7	44,9	28,5	37,4	47,0	29,9	39,1	49,1	31,3	40,9	51,2
Итого кг		62,0	73,2	85,6	65,1	77,1	89,4	68,2	80,5	93,2	71,8	84,1	97,1	74,9	87,5	100,8

ГОСТ	Профиль или сечение	ПМГШ-(16,2;22,8).8	ПМГШ-(16,2;24,4).10	ПМГШ-(16,2;26,1).12	ПМГШ-(17,0;23,6).8	ПМГШ-(17,0;25,3).10	ПМГШ-(17,0;26,9).12	ПМГШ-(17,8;24,4).8	ПМГШ-(17,8;26,1).10	ПМГШ-(17,8;27,8).12	ПМГШ-(19,5;26,1).8	ПМГШ-(19,5;27,8).10	ПМГШ-(19,5;29,4).12	ПМГШ-(20,3;86,9).8	ПМГШ-(20,3;28,6).10	ПМГШ-(20,3;30,2).12
8240-72	С 12	39,7	41,3	43,0	41,3	43,0	45,0	43,0	44,9	46,7	46,7	49,0	49,9	48,3	50,1	51,8
8509-72*	L 50x4	4,6	5,9	7,3	4,6	5,9	7,3	4,6	5,9	7,3	4,6	5,9	7,3	4,6	5,9	7,3
103-76	-110x4	1,0	1,0	1,4	1,0	1,0	1,4	1,0	1,4	1,4	1,4	1,4	1,4	1,4	1,4	1,4
19904-74*	S2	32,7	42,6	53,2	34,1	44,4	55,3	35,5	46,1	57,4	38,3	49,6	61,6	39,7	51,3	63,7
Итого кг		78,0	90,8	104,9	81,0	94,3	109,0	84,1	98,3	112,8	91,0	105,9	120,2	94,0	108,7	124,2

ГОСТ	Профиль или сечение	ПМГШ-(21,1;27,8).8	ПМГШ-(21,1;29,4).10	ПМГШ-(21,1;31,1).12	ПМГШ-(22,0;28,6).8	ПМГШ-(22,0;30,2).10	ПМГШ-(22,0;31,9).12	ПМГШ-(23,6;30,2).8	ПМГШ-(23,6;31,9).10	ПМГШ-(23,6;33,6).12	ПМГШ-(24,4;31,1).8	ПМГШ-(24,4;32,7).10	ПМГШ-(24,4;34,4).12	ПМГШ-(25,3;31,9).8	ПМГШ-(25,3;33,6).10	ПМГШ-(25,3;35,2).12
8240-72	С 12	50,1	51,8	53,4	51,6	53,4	55,1	55,1	56,8	58,6	56,8	58,6	60,0	58,6	60,0	62,0
8509-72*	L 50x4	4,6	5,9	7,3	4,6	5,9	7,3	4,6	5,9	7,3	4,6	5,9	7,3	4,6	5,9	7,3
103-76	-110x4	1,4	1,4	1,4	1,4	1,4	1,4	1,4	1,4	1,4	1,4	1,4	1,4	1,4	1,4	1,4
19904-74*	S2	41,1	53,1	65,8	42,4	54,8	67,8	45,2	58,3	72,0	46,6	60,0	74,1	48,0	61,8	76,2
Итого кг		97,2	112,2	127,9	100,0	115,5	131,6	106,3	122,4	139,3	109,4	125,9	142,8	112,6	129,1	146,9

ГОСТ	Профиль или сечение	ПМГШ-(26,1;32,7).8	ПМГШ-(26,1;34,4).10	ПМГШ-(26,1;36,0).12	ПМГШ-(26,9;33,6).8	ПМГШ-(26,9;35,2).10	ПМГШ-(26,9;36,9).12	ПМГШ-(27,8;34,4).8	ПМГШ-(27,8;36,0).10	ПМГШ-(27,8;37,7).12
8240-72	С 12	60,0	62,0	63,7	62,0	63,7	65,4	63,7	65,4	67,2
8509-72*	L 50x4	4,6	5,9	7,3	4,6	5,9	7,3	4,6	5,9	7,3
103-76	-110x4	1,4	1,4	1,4	1,4	1,4	1,4	1,4	1,4	1,4
19904-74*	S2	49,4	63,5	78,3	50,8	65,2	80,4	52,2	67,0	82,4
Итого кг		115,4	132,8	150,7	118,8	136,2	154,5	121,9	139,7	158,3

1. Расход стали по маркам приведен без учета наплавленного металла.
2. Сведения о материале элементов конструкций даны в пояснительной записке раздел 5 п. 5.1, 5.2.

Директор	Шимановский	
Гл. инж. пр.	Шумицкий	
Нач. отд.	Шейнич	
Гл. констр.	Киселев	
Гл. инж. пр.	Шеверницкий	
Бригадир	Якимова	
Проверил	Борам	
Исполнил	Жорничкая	

1.459.3-3.2-КМ

Спецификация стали

Стадия	Лист	Листов
Р	80.1	7

ГПИ УКРПРОЕКТСТАЛЬКОНСТРУКЦИЯ

Секторные площадки с настилом решетчатым типа „Батайск"

ГОСТ	Профиль или сечение	ПМГР-(3;7;10;4).8	ПМГР-(3;7;12;0).10	ПМГР-(3;7;13;7).12	ПМГР-(4;6;14;2).8	ПМГР-(4;6;12;8).10	ПМГР-(4;6;14;5).12	ПМГР-(5;4;12;0).8	ПМГР-(5;4;13;7).10	ПМГР-(5;4;15;3).12	ПМГР-(6;2;12;8).8	ПМГР-(6;2;14;5).10	ПМГР-(6;2;16;2).12	ПМГР-(7;0;13;7).8	ПМГР-(7;0;15;3).10
8240-72	С 12	13,9	15,4	17,2	15,4	17,2	19,0	17,2	19,0	20,9	19,0	20,6	22,4	20,1	22,4
8509-72*	L 28×3	3,9	3,9	5,0	4,1	4,8	5,3	3,8	4,4	5,0	3,4	4,7	6,8	3,9	4,8
8509-72*	L 63×5	9,6	9,6	12,5	8,7	10,6	12,2	10,1	10,6	12,5	8,7	10,6	12,5	7,7	10,6
103-76	– 110×4	0,7	0,7	0,7	0,7	0,7	0,7	0,7	0,7	0,7	0,7	0,7	0,7	0,7	0,7
19904-74*	S2	8,1	11,5	14,2	10,6	12,0	15,8	11,0	12,9	16,5	11,1	14,5	8,4	12,5	15,7
17305-71*	• 5	1,7	2,3	3,0	2,0	2,6	3,3	2,1	2,7	3,6	2,3	3,0	4,0	2,5	3,3
	Итого кг	37,9	43,4	52,6	41,5	47,9	56,3	44,9	50,3	59,2	45,2	54,1	54,8	48,0	57,5

ГОСТ	Профиль или сечение	ПМГР-(7;0;17;0).12	ПМГР-(7;9;14;5).8	ПМГР-(7;9;16;2).10	ПМГР-(7;9;17;8).12	ПМГР-(8;7;15;3).8	ПМГР-(8;7;17;0).10	ПМГР-(8;7;18;6).12	ПМГР-(9;5;16;2).8	ПМГР-(9;5;17;8).10	ПМГР-(9;5;19;5).12	ПМГР-(10;4;17;0).8	ПМГР-(10;4;18;6).10	ПМГР-(10;4;20;3).12	ПМГР-(11;2;17;8).8
8240-72	С 12	24,1	22,4	24,1	25,9	24,1	25,9	27,7	25,9	27,7	29,3	27,7	29,3	31,1	29,3
8509-72*	L 28×3	5,5	4,3	5,0	5,7	3,4	5,2	6,0	4,6	5,3	6,0	3,7	5,2	6,4	5,3
8509-72*	L 63×5	12,5	8,6	10,6	12,5	7,7	10,6	12,5	8,6	10,6	12,5	8,7	12,5	12,5	8,7
103-76	– 110×4	0,7	0,7	0,7	0,7	0,7	0,7	0,7	0,7	0,7	0,7	0,7	0,7	0,7	0,7
19904-74*	S2	19,9	13,3	17,5	21,5	14,5	18,1	21,9	14,6	20,6	20,6	15,5	22,9	20,2	16,5
17305-71*	• 5	4,3	2,7	3,6	4,5	3,0	3,8	4,8	3,0	4,5	5,1	3,3	4,5	3,9	3,6
	Итого кг	67,0	52,0	61,5	70,8	53,4	64,3	73,6	57,4	69,4	74,2	59,6	75,1	74,8	64,1

ГОСТ	Профиль или сечение	ПМГР-(11;2;19;5).10	ПМГР-(11;2;21;1).12	ПМГР-(12;0;18;6).8	ПМГР-(12;0;20;3).10	ПМГР-(12;0;22;0).12	ПМГР-(12;8;19;5).8	ПМГР-(12;8;21;1).10	ПМГР-(12;8;22;8).12	ПМГР-(13;7;20;3).8	ПМГР-(13;7;22;0).10	ПМГР-(13;7;23;6).12	ПМГР-(14;5;21;1).8	ПМГР-(14;5;22;8).10	ПМГР-(14;5;24;4).12
8240-72	С 12	31,1	32,7	31,3	32,7	34,5	32,7	34,5	36,3	34,5	36,3	38,1	36,3	38,1	39,7
8509-72*	L 28×3	6,5	6,9	6,6	6,5	7,0	6,3	6,5	7,3	6,9	6,9	7,3	5,0	8,1	8,4
8509-72*	L 63×5	12,1	12,5	12,5	11,5	16,3	8,7	10,6	12,5	11,5	11,5	12,5	4,8	10,6	11,5
103-76	– 110×4	0,7	1,0	0,7	0,7	1,0	0,7	1,0	1,0	0,7	1,0	1,0	1,0	1,0	1,0
19904-74*	S2	21,6	26,0	17,2	22,8	27,4	18,8	22,1	28,7	18,9	24,8	27,0	20,0	26,5	31,9
17305-71*	• 5	4,8	5,7	3,6	4,8	6,3	3,9	5,1	6,3	4,2	5,4	5,7	4,2	5,7	6,9
	Итого кг	76,9	84,8	74,9	79,0	92,5	74,1	79,8	92,1	76,7	85,9	91,6	74,3	90,0	99,4

ГОСТ	Профиль или сечение	ПМГР-(15;3;22;0).8	ПМГР-(15;3;23;6).10	ПМГР-(15;3;25;3).12	ПМГР-(16;2;22;8).8	ПМГР-(16;2;24;4).10	ПМГР-(16;2;26;1).12	ПМГР-(17;0;23;6).8	ПМГР-(17;0;25;3).10	ПМГР-(17;0;26;9).12	ПМГР-(17;8;24;4).8	ПМГР-(17;8;26;1).10	ПМГР-(17;8;27;8).12	ПМГР-(18;5;26;1).8	ПМГР-(18;5;27;8).10
8240-72	С 12	39,7	39,7	41,6	39,7	41,6	43,3	41,6	43,3	45,0	43,3	44,9	46,7	46,7	48,3
8509-72*	L 28×3	6,4	7,2	7,8	7,0	7,5	8,7	7,5	3,1	8,4	7,4	7,5	8,4	5,8	8,0
8509-72*	L 63×5	8,7	10,6	12,5	12,5	11,5	15,4	8,2	10,6	12,5	11,5	10,6	12,5	8,6	10,6
103-76	– 110×4	1,0	1,0	1,0	1,0	1,0	1,4	1,0	1,0	1,4	1,0	1,4	1,4	1,4	1,4
19904-74*	S2	22,2	27,4	33,0	25,7	28,2	33,1	27,9	30,0	35,6	23,6	30,8	31,6	21,3	27,5
17305-71*	• 5	4,5	6,8	7,2	4,8	6,0	8,5	5,9	6,4	7,8	4,9	6,4	7,4	5,3	7,2
	Итого кг	82,5	92,7	103,1	90,7	95,8	110,4	92,1	94,4	110,7	94,7	101,6	114,0	89,1	103,0

ГОСТ	Профиль или сечение	ПМГР-(19;5;29;4).12	ПМГР-(20;3;26;9).8	ПМГР-(20;3;28;6).10	ПМГР-(20;3;30;2).12	ПМГР-(21;1;27;8).8	ПМГР-(21;1;29;4).10	ПМГР-(21;1;31;1).12	ПМГР-(22;0;28;6).8	ПМГР-(22;0;30;2).10	ПМГР-(22;0;31;9).12	ПМГР-(23;6;30;2).8	ПМГР-(23;6;33;6).10	ПМГР-(23;6;33;6).12	ПМГР-(24;4;31;1).8
8240-72	С 12	50,1	48,3	50,1	51,8	50,1	51,8	53,6	51,8	53,6	55,4	55,4	57,0	58,8	57,0
8509-72*	L 28×3	8,6	7,4	7,5	8,7	7,8	7,1	9,2	8,0	8,6	9,3	8,4	9,0	10,0	8,2
8509-72*	L 63×5	12,5	8,7	10,6	12,5	8,6	10,6	12,5	8,7	10,6	12,5	8,7	10,6	12,5	7,7
103-76	– 110×4	1,4	1,4	1,4	1,4	1,4	1,4	1,4	1,4	1,4	1,4	1,4	1,4	1,4	1,4
19904-74*	S2	37,6	28,0	34,5	39,1	29,4	34,5	41,6	27,8	35,8	43,5	29,7	38,3	46,5	31,1
17305-71*	• 5	8,0	5,8	7,3	7,8	5,3	7,3	8,4	5,8	11,3	8,7	6,2	8,2	8,5	6,8
	Итого кг	118,2	99,6	111,4	121,3	102,6	112,7	126,7	103,5	121,3	130,8	109,8	124,5	137,7	112,2

ГОСТ	Профиль или сечение	ПМГР-(24;4;32;7).10	ПМГР-(24;4;34;6).12	ПМГР-(25;3;34;9).8	ПМГР-(25;3;33;6).10	ПМГР-(25;3;35;2).12	ПМГР-(26;1;32;7).8	ПМГР-(26;1;34;4).10	ПМГР-(26;1;36;0).12	ПМГР-(26;9;33;6).8	ПМГР-(26;9;35;2).10	ПМГР-(26;9;36;9).12	ПМГР-(27;8;34;4).8	ПМГР-(27;8;36;0).10	ПМГР-(27;8;37;7).12
8240-72	С 12	58,8	60,4	58,8	60,4	62,2	60,4	62,2	64,0	62,2	64,0	65,6	64,0	65,6	67,4
8509-72*	L 28×3	9,2	9,8	8,7	9,3	10,1	6,4	9,7	10,5	8,7	9,6	10,5	10,0	10,3	10,3
8509-72*	L 63×5	10,8	12,5	8,6	10,8	12,5	8,6	7,0	12,5	8,8	9,6	12,5	10,6	10,6	10,6
103-76	– 110×4	1,4	1,4	1,4	1,4	1,4	1,4	1,4	1,4	1,4	1,4	1,4	1,4	1,4	1,4
19904-74*	S2	37,8	49,5	32,1	39,5	65,1	34,9	40,8	58,1	34,8	40,8	54,5	34,5	44,1	52,4
17305-71*	• 5	8,3	11,9	4,7	8,5	14,4	6,7	8,8	14,4	6,7	8,8	9,4	7,2	9,4	10,3
	Итого кг	126,1	145,5	114,3	129,7	165,7	115,4	129,9	160,9	119,4	134,2	150,9	127,7	141,4	152,4

Указания приведены на листе 80.1

Секторные площадки с настилом из просечно - вытяжной стали

ГОСТ	Профиль или сечение	ПНГВ-(3,7; 10,4)8	ПНГВ-(3,7; 12,0)10	ПНГВ-(3,7; 13,7)12	ПНГВ-(4,6; 11,2)8	ПНГВ-(4,6; 12,8)10	ПНГВ-(4,6; 14,5)12	ПНГВ-(5,4; 12,0)8	ПНГВ-(5,4; 13,7)10	ПНГВ-(5,4; 15,3)12	ПНГВ-(6,2; 12,8)8	ПНГВ-(6,2; 14,5)10	ПНГВ-(6,2; 16,2)12	ПНГВ-(7,0; 13,7)8	ПНГВ-(7,0; 15,3)10
8240-72	С12	13,8	15,5	17,2	15,5	17,2	18,9	17,2	18,9	20,6	18,9	20,6	22,4	20,6	22,4
8509-72*	L 50х4	4,6	5,9	7,1	4,6	5,9	7,1	4,6	5,9	7,1	4,6	5,9	10,5	4,6	5,9
103-16	-110х4	0,7	0,7	0,7	0,7	0,7	0,7	0,7	0,7	0,7	0,7	0,7	0,7	0,7	0,7
8706-78*	-ПВ 510	12,1	17,1	23,0	13,7	19,2	25,6	15,2	21,2	28,0	16,7	23,1	30,4	18,3	25,1
Итого кг		31,2	38,2	48,0	34,5	43,0	52,3	37,7	45,7	56,4	40,9	50,3	64,0	44,2	54,1

ГОСТ	Профиль или сечение	ПНГВ-(1,0; 13,0)12	ПНГВ-(1,0; 14,5)8	ПНГВ-(1,0; 16,2)10	ПНГВ-(1,0; 17,8)12	ПНГВ-(8,7; 15,3)8	ПНГВ-(8,7; 17,0)10	ПНГВ-(8,7; 18,6)12	ПНГВ-(9,5; 16,2)8	ПНГВ-(9,5; 17,8)10	ПНГВ-(9,5; 19,5)12	ПНГВ-(10,4; 17,0)8	ПНГВ-(10,4; 18,6)10	ПНГВ-(10,4; 20,3)12	ПНГВ-(11,2; 17,8)8
8240-72	С12	24,1	22,4	24,1	25,8	24,1	25,8	27,5	25,8	27,5	29,3	27,5	29,3	31,0	29,3
8509-72*	L 50х4	10,5	4,6	5,9	10,5	4,6	5,9	10,5	4,6	5,9	10,5	4,6	5,9	10,5	4,6
103-16	-110х4	0,7	0,7	0,7	0,7	0,7	0,7	0,7	0,7	0,7	0,7	0,7	0,7	0,7	0,7
8706-78*	-ПВ 510	32,7	19,9	27,0	35,1	21,4	29,0	37,2	23,0	31,0	39,8	24,6	33,0	42,2	26,1
Итого кг		68,0	47,6	57,7	72,1	50,8	61,4	75,9	54,1	65,1	80,3	57,4	68,9	84,4	60,7

ГОСТ	Профиль или сечение	ПНГВ-(11,2; 19,5)10	ПНГВ-(11,2; 21,1)12	ПНГВ-(12,0; 18,6)8	ПНГВ-(12,0; 20,3)10	ПНГВ-(12,0; 22,0)12	ПНГВ-(12,8; 19,5)8	ПНГВ-(12,8; 21,1)10	ПНГВ-(12,8; 22,8)12	ПНГВ(13,7; 20,8)8	ПНГВ(13,7; 22,0)10	ПНГВ-(13,7; 23,6)12	ПНГВ-(14,5; 21,1)8	ПНГВ-(14,5; 22,8)10	ПНГВ-(14,5; 24,4)12
8240-72	С12	31,0	32,7	31,0	32,7	34,4	32,7	34,4	36,2	34,4	36,2	37,9	36,2	37,9	39,6
8509-72*	L 50х4	5,9	10,5	4,6	5,9	10,5	4,6	5,9	10,5	4,6	5,9	10,5	4,6	5,9	10,5
103-76	-110х4	0,7	1,1	0,7	0,7	1,1	0,7	1,1	1,1	0,7	1,1	1,1	1,1	1,1	1,1
8706-78*	-ПВ 510	34,9	44,7	27,6	36,8	47,0	29,2	38,8	49,4	30,8	40,8	51,8	32,3	42,8	54,2
Итого кг		72,5	89,0	63,9	76,1	93,0	67,2	80,2	97,2	70,5	84,0	101,3	74,2	87,7	105,4

ГОСТ	Профиль или сечение	ПНГВ-(13,3; 22,0)8	ПНГВ-(13,3; 23,6)10	ПНГВ-(13,3; 25,3)12	ПНГВ-(16,2; 22,8)8	ПНГВ-(16,2; 24,4)10	ПНГВ-(16,2; 26,1)12	ПНГВ-(17,0; 23,6)8	ПНГВ-(17,0; 25,3)10	ПНГВ-(17,0; 26,9)12	ПНГВ-(17,8; 24,4)8	ПНГВ-(17,8; 26,1)10	ПНГВ-(17,8; 27,8)12	ПНГВ-(18,5; 26,1)8	ПНГВ-(18,5; 27,8)10
8240-72	С12	37,9	39,6	41,3	39,6	41,3	43,0	41,3	43,0	44,8	43,0	44,8	46,5	46,5	48,0
8509-72*	L 50х4	4,6	5,9	10,5	4,6	5,9	17,2	4,6	5,9	17,2	4,6	8,6	17,2	6,7	8,6
103-76	-110х4	1,1	1,1	1,1	1,1	1,1	1,5	1,1	1,1	1,5	1,1	1,5	1,5	1,5	1,5
8706-78*	-ПВ 510	33,8	44,7	56,5	35,4	46,8	59,0	37,0	48,7	60,8	38,5	50,6	63,6	41,6	54,5
Итого кг		77,4	91,3	109,4	80,7	95,1	120,7	84,0	98,7	124,1	87,2	105,5	128,8	96,3	113,6

ГОСТ	Профиль или сечение	ПНГВ-(19,5; 29,4)12	ПНГВ-(20,3; 26,9)8	ПНГВ-(20,3; 28,6)10	ПНГВ-(20,3; 30,2)12	ПНГВ-(21,1; 27,8)8	ПНГВ-(21,1; 29,4)10	ПНГВ-(21,1; 31,1)12	ПНГВ-(22,0; 28,6)8	ПНГВ-(22,0; 30,2)10	ПНГВ-(22,0; 31,9)12	ПНГВ-(23,6; 30,2)8	ПНГВ-(23,6; 31,9)10	ПНГВ-(23,6; 33,6)12	ПНГВ-(24,4; 31,8)8
8240-72	С12	49,9	48,2	49,9	51,6	49,9	51,6	53,4	51,6	53,4	55,1	55,1	56,8	58,6	56,8
8509-72*	L 50х4	17,2	6,7	8,6	17,2	6,7	8,6	17,2	6,7	8,6	17,2	6,7	8,6	17,2	6,7
103-76	-110х4	1,5	1,5	1,5	1,5	1,5	1,5	1,5	1,5	1,5	1,5	1,5	1,5	1,5	1,5
8706-78*	-ПВ 510	68,4	43,2	56,5	70,8	44,7	58,5	72,6	46,2	60,5	75,0	49,4	64,4	80,4	51,0
Итого кг		137,0	99,6	116,5	131,1	102,8	120,2	144,7	106,0	124,0	148,8	112,7	131,3	157,7	116,0

ГОСТ	Профиль или сечение	ПНГВ-(24,4; 32,7)10	ПНГВ-(24,4; 34,4)12	ПНГВ-(25,3; 31,0)8	ПНГВ-(25,3; 33,6)10	ПНГВ-(25,3; 35,2)12	ПНГВ-(26,1; 32,7)8	ПНГВ-(26,1; 34,4)10	ПНГВ-(26,1; 36,0)12	ПНГВ-(26,9; 33,6)8	ПНГВ-(26,9; 35,2)10	ПНГВ-(26,9; 36,9)12	ПНГВ-(27,8; 34,4)8	ПНГВ-(27,8; 36,0)10	ПНГВ-(27,8; 37,7)12
8240-72	С12	58,6	60,0	58,6	68,0	62,0	60,0	62,0	63,7	62,0	63,7	65,4	63,7	65,4	67,2
8509-72*	L 50х4	8,6	17,2	10,9	14,0	17,2	10,9	14,0	17,2	10,9	14,0	17,2	10,9	14,0	17,2
103-76	-110х4	1,5	1,5	1,5	1,5	1,5	1,5	1,5	1,5	1,5	1,5	1,5	1,5	1,5	1,5
8706-78*	-ПВ 510	66,4	82,6	52,5	68,5	84,6	53,0	70,2	87,0	56,0	72,2	90,0	57,0	74,0	92,0
Итого кг		135,1	161,3	123,5	144,0	165,3	125,4	147,7	168,4	130,4	151,4	174,1	133,1	154,9	177,9

Указания приведены на листе 80.1

Секторные площадки с настилом сплошным — рифленая сталь

ГОСТ	Профиль или сечение	ПНГФ-(3,7;12,4).8	ПНГФ-(3,7;12,2).10	ПНГФ-(3,7;13,7).12	ПНГФ-(4,6;14,2).8	ПНГФ-(4,6;12,8).10	ПНГФ-(4,6;14,5).12	ПНГФ-(5,4;12,0).8	ПНГФ-(5,4;13,7).10	ПНГФ-(5,4;15,3).12	ПНГФ-(6,2;12,8).8	ПНГФ-(6,2;16,2).10	ПНГФ-(6,2;16,2).12	ПНГФ-(7,0;13,7).8	ПНГФ-(7,0;15,3).10
8240-72	⊏ 12	13,9	15,6	17,2	15,6	17,2	19,0	17,2	19,0	20,9	19,0	20,6	22,4	20,7	22,4
8509-72*	∟ 50×4	4,6	5,9	7,3	4,6	5,9	7,3	4,6	5,9	7,3	4,6	5,9	7,3	4,6	5,9
103-76	– 110×4	0,7	0,7	0,7	0,7	0,7	0,7	0,7	0,7	0,7	0,7	0,7	0,7	0,7	0,7
103-76	– 60×4	—	—	2,1	—	—	2,1	—	—	2,1	—	—	2,1	—	—
8568-77*	Рифл. S4	16,2	23,2	31,0	18,3	25,8	34,4	20,4	28,4	37,4	22,5	31,0	40,8	24,6	33,8
Итого кг		35,4	45,4	58,3	39,2	49,6	63,5	42,9	54,0	68,4	46,8	58,2	73,3	50,6	62,8

ГОСТ	Профиль или сечение	ПНГФ-(7,0;17,0).12	ПНГФ-(7,9;16,2).10	ПНГФ-(7,9;17,8).12	ПНГФ-(8,7;15,3).8	ПНГФ-(8,7;17,0).10	ПНГФ-(8,7;18,6).12	ПНГФ-(9,5;16,2).8	ПНГФ-(9,5;17,8).10	ПНГФ-(9,5;19,5).12	ПНГФ-(10,4;17,0).8	ПНГФ-(10,4;18,6).10	ПНГФ-(10,4;20,3).12	ПНГФ-(11,2;17,8).8
8240-72	⊏ 12	24,1	22,4	24,1	25,9	24,1	25,9	27,7	25,9	27,7	29,3	27,5	29,3	31,1	29,3
8509-72*	∟ 50×4	7,3	4,6	5,9	7,3	4,6	5,9	7,3	4,6	5,9	7,3	4,6	5,9	7,3	4,6
103-76	– 110×4	0,7	0,7	0,7	0,7	0,7	0,7	0,7	0,7	0,7	0,7	0,7	0,7	0,7	0,7
103-76	– 60×4	2,1	—	—	2,1	—	—	2,1	—	1,7	2,1	—	1,7	2,1	1,3
8568-77*	Рифл. S4	44,0	26,8	36,4	47,0	28,9	39,0	50,2	30,9	41,7	53,7	33,0	44,4	56,9	35,2
Итого кг		78,2	54,5	67,1	83,0	58,3	74,5	88,0	62,1	77,7	93,1	65,8	82,0	98,1	71,1

ГОСТ	Профиль или сечение	ПНГФ-(11,2;13,5).10	ПНГФ-(11,2;14,1).12	ПНГФ-(12,0;18,6).8	ПНГФ-(12,0;20,3).10	ПНГФ-(12;22,0).12	ПНГФ-(12,8;19,5).8	ПНГФ-(12,8;21,1).10	ПНГФ-(12,8;22,8).12	ПНГФ-(13,7;20,3).8	ПНГФ-(13,7;22,0).10	ПНГФ-(13,7;23,6).12	ПНГФ-(14,5;21,1).8	ПНГФ-(14,5;22,8).10	ПНГФ-(14,5;24,4).12
8240-72	⊏ 12	31,1	32,7	31,3	32,7	34,5	32,7	34,5	36,3	34,5	36,3	38,1	36,3	38,1	39,7
8509-72*	∟ 50×4	5,9	7,3	4,6	5,9	7,3	4,6	5,9	7,3	4,6	5,9	7,3	4,6	5,9	7,3
103-76	– 110×4	0,7	1,0	0,7	0,7	1,0	0,7	1,0	1,0	0,7	1,0	1,0	1,0	1,0	1,0
103-76	– 60×4	1,7	2,1	1,3	1,7	2,1	1,3	1,7	2,1	1,3	1,7	2,1	1,3	1,7	2,1
8568-77*	Рифл. S4	47,1	60,1	37,3	49,7	63,5	39,2	52,4	66,5	44,5	55,1	69,5	43,6	57,7	72,7
Итого кг		86,5	103,2	75,2	90,7	108,4	78,5	95,5	113,2	82,6	100,0	118,0	88,8	104,4	122,8

ГОСТ	Профиль или сечение	ПНГФ-(15,3;22,0).8	ПНГФ-(15,3;23,6).10	ПНГФ-(15,3;25,3).12	ПНГФ-(16,2;22,8).8	ПНГФ-(16,2;24,4).10	ПНГФ-(16,2;26,1).12	ПНГФ-(17,0;23,6).8	ПНГФ-(17,0;25,3).10	ПНГФ-(17,0;26,9).12	ПНГФ-(17,8;24,4).8	ПНГФ-(17,8;26,1).10	ПНГФ-(17,8;27,8).12	ПНГФ-(18,5;26,1).8	ПНГФ-(18,5;27,8).10
8240-72	⊏ 12	39,7	39,7	41,6	39,7	41,6	43,3	41,6	43,3	45,0	43,3	44,9	46,7	46,7	48,3
8509-72*	∟ 50×4	4,6	5,9	7,3	4,6	5,9	7,3	4,6	5,9	7,3	4,6	5,9	7,3	4,6	5,9
103-76	– 110×4	1,0	1,0	1,0	1,0	1,0	1,4	1,0	1,0	1,4	1,0	1,4	1,4	1,4	1,4
103-76	– 60×4	1,3	1,7	2,1	1,3	1,7	4,2	1,3	1,7	4,2	1,3	1,7	4,2	1,3	1,7
8568-77*	Рифл. S4	45,7	60,4	76,0	47,8	63,0	79,4	49,9	65,7	82,0	52,0	68,1	85,7	56,2	73,5
Итого кг		92,3	108,7	128,0	94,4	113,2	135,6	98,4	117,6	139,9	102,2	122,0	145,3	110,2	130,8

ГОСТ	Профиль или сечение	ПНГФ-(19,5;29,4).12	ПНГФ-(20,3;26,9).8	ПНГФ-(20,3;28,6).10	ПНГФ-(20,3;30,2).12	ПНГФ-(21,1;27,8).8	ПНГФ-(21,1;29,4).10	ПНГФ-(21,1;31,1).12	ПНГФ-(22,0;28,6).8	ПНГФ-(22,0;30,2).10	ПНГФ-(22,0;31,9).12	ПНГФ-(23,6;30,2).8	ПНГФ-(23,6;31,9).10	ПНГФ-(23,6;33,6).12	ПНГФ-(24,4;31,1).8
8240-72	⊏ 12	50,1	48,3	50,1	51,8	50,1	51,8	53,6	51,8	53,6	55,4	55,4	57,0	58,8	57,0
8509-72*	∟ 50×4	7,3	4,6	5,9	7,3	4,6	5,9	7,3	4,6	5,9	7,3	4,6	5,9	7,3	4,6
103-76	– 110×4	1,4	1,4	1,4	1,4	1,4	1,4	1,4	1,4	1,4	1,4	1,4	1,4	1,4	1,4
103-76	– 60×4	4,2	1,3	1,7	4,2	1,3	1,7	4,2	1,3	1,7	4,2	1,3	1,7	4,2	1,3
8568-77*	Рифл. S4	92,5	58,1	76,0	95,4	60,4	78,7	98,5	60,7	81,5	101,5	66,7	86,9	108,0	69,1
Итого кг		155,5	113,7	135,1	160,1	117,8	139,5	165,0	119,8	144,1	169,8	129,4	152,9	179,7	133,4

ГОСТ	Профиль или сечение	ПНГФ-(24,4;32,7).10	ПНГФ-(24,4;34,4).12	ПНГФ-(25,3;31,9).8	ПНГФ-(25,3;33,6).10	ПНГФ-(25,3;35,2).12	ПНГФ-(26,1;33,7).8	ПНГФ-(26,1;34,4).10	ПНГФ-(26,1;36,0).12	ПНГФ-(26,9;33,6).8	ПНГФ-(26,9;35,2).10	ПНГФ-(26,9;36,9).12	ПНГФ-(27,8;34,4).8	ПНГФ-(27,8;36,0).10	ПНГФ-(27,8;37,7).12
8240-72	⊏ 12	58,8	60,4	58,8	60,4	62,2	60,4	62,2	64,0	62,2	64,0	65,6	64,0	65,6	67,4
8509-72*	∟ 50×4	5,9	7,3	4,6	5,9	7,3	4,6	5,9	7,3	4,6	5,9	7,3	4,6	5,9	7,3
103-76	– 110×4	1,4	1,4	1,4	1,4	1,4	1,4	1,4	1,4	1,4	1,4	1,4	1,4	1,4	1,4
103-76	– 60×4	1,7	4,2	2,6	3,4	4,2	2,6	3,4	4,2	2,6	3,4	4,2	2,6	3,4	4,2
8568-77*	Рифл. S4	89,6	111,5	70,9	92,2	114,7	73,0	94,8	117,5	75,6	97,6	121,1	77,2	100,2	124,3
Итого кг		157,4	184,8	138,3	163,3	189,8	142,0	167,7	194,4	146,4	172,3	199,6	149,8	176,5	204,6

Указания приведены на листе 80.1

Прямоугольные площадки шириной 1200 мм

с настилом решетчатым штампованного типа

ГОСТ	Профиль или сечение	ПМГШ-15.12	ПМГШ-18.12	ПМГШ-21.12	ПМГШ-24.12	ПМГШ-30.12	ПМГШ-36.12	ПМГШ-42.12	ПМГШ-48.12	ПМГШ-54.12
8240-72	⊏14	36,8	44,2	51,6	59,0	73,7	88,5	103,5	118,0	133,0
8509-72*	∠50×4	6,7	6,7	6,7	6,7	6,7	6,7	6,7	6,7	6,7
103-76	-110×4	1,3	1,3	1,3	1,3	1,7	1,7	2,1	2,6	2,6
19904-74*	S2	37,8	46,2	52,5	60,9	75,6	90,3	105,0	121,8	136,5
Итого кг		82,6	98,4	112,1	127,9	157,7	187,2	217,3	149,1	278,8

с настилом решетчатым типа „Батайск"

ГОСТ	Профиль или сечение	ПМГР-15.12	ПМГР-18.12	ПМГР-21.12	ПМГР-24.12	ПМГР-30.12	ПМГР-36.12	ПМГР-42.12	ПМГР-48.12	ПМГР-54.12
8240-72	⊏14	37,0	43,8	51,8	59,2	73,4	88,2	103,0	118,4	132,5
8509-72*	∠50×4	5,7	5,7	5,7	5,7	5,7	5,7	5,7	5,7	5,7
8509-72*	∠28×3	3,4	4,3	5,0	5,8	7,3	8,9	10,4	11,9	13,5
103-76	-110×4	1,0	1,5	1,5	1,5	2,1	2,1	2,6	3,1	3,5
19904-74*	S2	19,1	23,7	28,3	32,4	41,0	50,2	58,4	67,5	76,2
17305-71*	·5	4,2	5,2	6,1	7,1	9,0	11,0	12,9	14,8	16,8
Итого кг		70,4	84,2	98,4	111,7	138,5	166,1	193,0	221,4	248,2

с настилом из просечно-вытяжной стали

ГОСТ	Профиль или сечение	ПМГВ-15.12	ПМГВ-18.12	ПМГВ-21.12	ПМГВ-24.12	ПМГВ-30.12	ПМГВ-36.12	ПМГВ-42.12	ПМГВ-48.12	ПМГВ-54.12
8240-72	⊏14	36,8	44,2	51,6	59,0	73,7	88,5	103,5	118,0	133,0
8509-72*	∠50×5	10,0	10,0	10,0	10,0	16,7	16,7	13,4	13,4	13,4
103-76	-110×4	1,3	1,3	1,3	1,3	1,7	1,7	2,1	2,6	2,6
8706-78*	-ПВ 510	41,0	49,4	57,9	66,5	83,1	100,0	117,5	133,7	150,4
Итого кг		89,1	104,9	120,8	136,8	175,2	206,9	236,5	267,7	299,4

с настилом сплошным - рифленая сталь

ГОСТ	Профиль или сечение	ПМГФ-15.12	ПМГФ-18.12	ПМГФ-21.12	ПМГФ-24.12	ПМГФ-30.12	ПМГФ-36.12	ПМГФ-42.12	ПМГФ-48.12	ПМГФ-54.12
8240-72	⊏14	36,8	44,2	51,6	59,0	73,7	88,5	103,5	118,0	133,0
8509-72*	∠50×4	6,7	6,7	6,7	6,7	6,7	6,7	6,7	6,7	6,7
103-76	-110×4	1,3	1,3	1,3	1,3	1,7	1,7	2,1	2,6	2,6
103-76	-60×4	2,1	2,1	2,1	2,1	4,2	4,2	6,3	8,4	8,4
8568-77*	рифл. S4	56,0	67,5	78,7	90,0	113,0	136,5	159,0	182,5	205,0
Итого кг		102,9	121,8	140,4	159,1	199,3	237,6	277,6	318,2	355,7

Дополнительные элементы

ГОСТ	Профиль или сечение	Н1	Н2	Н3	Н4	Н5	Н6	Н7	Н8	Н9	Н10	Н11	Н12	Н13	Н14	Н15	Н16	Н17	Н18	Н19	Н20	Н21	Н22	Н23	Н24	Н25	Н26	Н27	Н28	Н29	Н30	Н31	Н32	Н33	Н34	Н35	Н36	Н37	Н38	Н39	Н40	Н41	Н42	Н43	Н44	Н45
8568-77*	-рифл. S4	1,5	1,8	2,1	2,4	2,8	3,0	3,4	5,4	5,8	6,3	6,7	7,1	7,6	10,5	11,1	11,7	12,3	12,8	17,4	18,1	18,8	19,2	20,9	21,6	25,0	25,8	31,2	32,2	21,0	11,6	20,4	23,1	23,0	14,4	18,6	15,4	20,0	32,5	38,7	24,0	47,4	45,0	46,8	77,0	112,0
103-76	-60×4	0,2	0,3	0,4	0,5	0,5	0,6	0,7	0,8	0,8	0,9	1,0	1,1	1,1	1,2	1,3	1,4	1,4	1,5	1,7	1,7	1,8	1,9	2,0	2,1	2,3	2,3	2,3	2,4	Вес подсчитывается в каждом конкретном случае																	
Итого кг		1,7	2,1	2,5	2,9	3,3	3,6	4,1	6,2	6,6	7,2	7,7	8,2	8,7	11,7	12,4	13,1	13,7	14,3	19,1	19,8	20,6	21,1	22,9	23,7	27,3	28,1	33,5	34,6	—	—	—	—	—	—	—	—	—	—	—	—	—	—	—	—	—

Стремянки с ограждениями, прикрепляемые к вертикальным аппаратам.

ГОСТ	Профиль или сечение	СГ-24	СГ-26	СГ-28	СГ-30	СГ-32	СГ-34	СГ-36	СГ-38	СГ-40	СГ-42	СГ-44	СГ-46	СГ-48	СГ-50	СГ-52	СГ-54	СГ-56	СГ-58	СГ-60	СГ-62	СГ-64	СГ-66	СГ-68	СГ-70	СГ-72
8509-72*	∠90×7	9,6	9,6	9,6	9,6	9,6	9,6	9,6	9,6	9,6	9,6	9,6	9,6	9,6	9,6	9,6	9,6	9,6	9,6	9,6	9,6	9,6	9,6	9,6	9,6	9,6
8509-72*	∠75×6	49,6	53,6	58,0	58,0	62,0	66,0	66,0	70,0	74,2	74,2	78,2	82,2	82,2	86,2	90,4	90,4	94,6	96,8	96,8	102,8	107,0	107,0	111,0	115,0	115,0
8509-72*	∠63×5	14,4	14,4	19,2	19,2	19,2	19,2	19,2	19,2	19,2	19,2	19,2	24,0	24,0	24,0	24,0	24,0	24,0	24,0	24,0	24,0	28,8	28,8	28,8	28,8	28,8
103-76	-40×4	11,1	17,3	19,1	19,1	25,3	27,1	27,1	33,3	35,1	35,1	41,3	43,1	43,1	49,3	51,5	51,5	57,7	59,9	59,9	66,1	68,3	68,3	74,5	76,7	76,7
2590-71	ф18	14,9	16,1	17,4	17,4	18,6	19,9	19,9	21,1	22,4	22,4	23,6	24,9	24,9	26,1	27,4	27,4	28,6	29,9	29,9	31,1	32,4	32,4	33,6	34,9	34,9
Итого кг		99,6	111,0	123,3	123,3	134,7	141,8	141,8	153,2	160,5	160,5	171,9	183,8	183,8	195,2	202,9	202,9	214,5	220,2	220,2	233,6	246,1	246,1	257,5	265,0	265,0

Указания приведены на листе 80.1

Переходные площадки с настилом решетчатым штампованного типа

ГОСТ	Профиль или сечение	ДЛПНГШ-(8,0;24,0)8	ДЛПНГШ-(4,0;24,0)10	ДЛПНГШ-(14,0;30,0)8	ДЛПНГШ-(10,0;30,0)10	ДЛПНГШ-(20,0;36,0)8	ДЛПНГШ-(16,0;36,0)10	ДЛПНГШ-(26,0;42,0)8	ДЛПНГШ-(22,0;42,0)10	ДЛПНГШ-(32,0;48,0)8	ДЛПНГШ-(28,0;48,0)10	ДЛПНГШ-(38,0;54,0)8	ДЛПНГШ-(34,0;54,0)10	ДЛПНГШ-(44,0;60,0)8	ДЛПНГШ-(40,0;60,0)10
8240-72	С14	38,2	33,2	53,0	48,0	67,5	62,7	82,4	77,5	97,2	92,4	112,0	107,0	127,0	121,8
8510-72*	∠125х80х8	28,2	35,2	28,2	35,2	28,2	35,2	28,2	35,2	28,2	35,2	28,2	35,2	28,2	35,2
103-76	-110х4	1,3	1,3	2,6	2,6	2,6	2,6	3,4	3,4	4,3	4,3	4,3	4,3	5,2	5,2
19904-74*	С2	25,5	28,4	34,0	41,5	42,3	54,5	56,5	67,8	66,5	81,0	76,9	94,0	87,0	107,0
Итого кг		93,2	98,1	117,8	127,3	140,6	155,0	170,5	183,9	196,2	212,9	221,4	140,5	247,4	269,2

Переходные площадки с настилом решетчатым типа „Батайск"

ГОСТ	Профиль или сечение	ДЛПНГР-(8,0;24,0)8	ДЛПНГР-(4,0;24,0)10	ДЛПНГР-(14,0;30,0)8	ДЛПНГР-(10,0;30,0)10	ДЛПНГР-(20,0;36,0)8	ДЛПНГР-(16,0;36,0)10	ДЛПНГР-(26,0;42,0)8	ДЛПНГР-(22,0;42,0)10	ДЛПНГР-(32,0;48,0)8	ДЛПНГР-(28,0;48,0)10	ДЛПНГР-(38,0;54,0)8	ДЛПНГР-(34,0;54,0)10	ДЛПНГР-(44,0;60,0)8	ДЛПНГР-(40,0;60,0)10
8240-72	С14	38,2	33,2	53,0	48,0	67,5	62,7	82,4	77,5	97,2	92,4	112,0	107,0	127,0	121,8
8509-72*	∠28х3	5,9	6,1	7,5	7,8	9,0	9,3	10,6	10,9	12,3	12,4	14,1	13,9	15,3	15,4
8510-72*	∠125х80х8	28,2	35,2	28,2	35,2	28,2	35,2	28,2	35,2	28,2	35,2	28,2	35,2	28,2	35,2
103-76	-110х4	1,3	1,3	2,6	2,6	2,6	2,6	3,4	3,4	4,3	4,3	4,3	4,3	5,2	5,2
19904-74*	С2	15,5	16,9	21,3	24,2	26,6	31,5	32,9	38,7	38,7	46,0	55,6	53,2	50,3	60,5
17305-71*	•5	3,8	4,2	5,3	6,0	6,6	7,8	8,2	9,6	9,6	11,4	13,8	13,2	12,5	15,0
Итого кг		92,9	96,9	117,9	123,8	140,5	149,1	165,7	175,3	197,3	201,7	228,0	226,8	238,5	253,1

Переходные площадки с настилом из просечно-вытяжной стали

ГОСТ	Профиль или сечение	ДЛПНГВ-(8,0;24,0)8	ДЛПНГВ-(4,0;24,0)10	ДЛПНГВ-(14,0;30,0)8	ДЛПНГВ-(10,0;30,0)10	ДЛПНГВ-(20,0;36,0)8	ДЛПНГВ-(16,0;36,0)10	ДЛПНГВ-(26,0;42,0)8	ДЛПНГВ-(22,0;42,0)10	ДЛПНГВ-(32,0;48,0)8	ДЛПНГВ-(28,0;48,0)10	ДЛПНГВ-(38,0;54,0)8	ДЛПНГВ-(34,0;54,0)10	ДЛПНГВ-(44,0;60,0)8	ДЛПНГВ-(40,0;60,0)10
8240-72	С14	38,2	33,2	53,0	48,0	67,5	62,7	82,4	77,5	97,2	92,4	112,0	107,0	127,0	121,8
8510-72*	∠125х80х8	28,2	35,2	28,2	35,2	28,2	35,2	28,2	35,2	28,2	35,2	28,2	35,2	28,2	35,2
8509-72*	∠50х4	—	—	2,1	2,7	2,1	2,7	4,2	5,4	4,2	5,4	4,2	5,4	4,2	5,4
103-76	-110х4	1,3	1,3	2,6	2,6	2,6	2,6	3,4	3,4	4,3	4,3	4,3	4,3	5,2	5,2
8706-78*	-П8510	30,0	33,2	39,4	47,4	52,6	61,7	64,0	76,0	75,1	90,2	86,6	104,3	123,0	118,5
Итого кг		97,7	102,9	125,3	135,9	153,0	164,9	182,2	197,5	209,0	227,5	235,3	256,2	285,7	286,1

Переходные площадки с настилом сплошным — рифленая сталь

ГОСТ	Профиль или сечение	ДЛПНГФ-(8,0;24,0)8	ДЛПНГФ-(4,0;24,0)10	ДЛПНГФ-(14,0;30,0)8	ДЛПНГФ-(10,0;30,0)10	ДЛПНГФ-(20,0;36,0)8	ДЛПНГФ-(16,0;36)10	ДЛПНГФ-(26,0;42,0)8	ДЛПНГФ-(22,0;42,0)10	ДЛПНГФ-(32,0;48,0)8	ДЛПНГФ-(28,0;48,0)10	ДЛПНГФ-(38,0;54,0)8	ДЛПНГФ-(34,0;54,0)10	ДЛПНГФ-(44,0;60,0)8	ДЛПНГФ-(40,0;60,0)10
8240-72	С14	38,2	33,2	53,0	48,0	67,5	62,7	82,4	77,5	97,2	92,4	112,0	107,0	127,0	121,8
8510-72*	∠125х80х8	28,2	35,2	28,2	35,2	28,2	35,2	28,2	35,2	28,2	35,2	28,2	35,2	28,2	35,2
103-76	-60х4	—	—	1,3	1,7	1,3	1,7	2,6	3,4	2,6	3,4	2,6	3,4	2,6	3,4
103-76	-110х4	1,3	1,3	2,6	2,6	2,6	2,6	3,4	3,4	4,3	4,3	4,3	4,3	5,2	5,2
8568-77*	Рифл. С4	40,6	44,9	53,2	64,0	71,0	83,3	86,5	102,5	101,2	124,0	117,0	141,0	166,0	160,0
Итого кг		108,3	114,6	138,3	151,5	170,6	185,5	204,1	222,0	233,5	259,3	264,1	290,9	329,0	325,6

Ограждения

ГОСТ	Профиль или сечение	ОГПНГЗБ-10;11,6	ОГПНГЗБ-10;12,5	ОГПНГЗБ-10;13,3	ОГПНГЗБ-10;14,5	ОГПНГЗБ-10;14,9	ОГПНГЗБ-10;16,6	ОГПНГЗБ-10;18,2	ОГПНГЗБ-10;19,9	ОГПНГЗБ-10;21,3	ОГПНГЗБ-10;23,2	ОГПНГЗБ-10;24,9	ОГПНГЗБ-10;26,5	ОГПНГЗБ-10;28,2	ОГПНГЗБ-10;29,8	ОГПНГЗБ-10;31,5	ОГПНГЗБ-10;34,0	ОГПНГЗБ-10;36,4	ОГПНГЗБ-10;38,1
8509-72	∠56х4	3,6	4,0	4,3	4,6	5,0	5,1	5,7	6,3	6,9	7,5	8,0	8,6	9,1	9,7	10,3	10,8	11,7	12,5	13,1
8509-72*	∠50х5	8,5	8,5	8,5	8,5	8,5	8,5	8,5	12,8	12,8	12,8	12,8	12,8	12,8	17,0	17,0	17,0	17,0	17,0	17,0
8509-72*	∠25х3	1,2	1,3	1,4	1,5	1,6	1,7	1,9	2,0	2,2	2,4	2,6	2,8	3,0	3,2	3,3	3,5	3,8	4,1	4,3
103-76	-140х4	4,5	5,0	5,3	5,7	6,2	6,4	7,1	7,8	8,5	9,3	9,9	10,6	11,3	12,0	12,7	13,4	14,5	15,5	16,3
Итого кг		17,8	18,8	19,5	20,3	21,3	21,7	23,2	28,9	30,4	32,0	33,3	34,8	36,2	41,9	43,3	44,7	47,0	49,1	50,7

Указания приведены на листе 80.1

Кронштейны для площадок шириной 800, 1000, 1200 мм

ГОСТ	Профиль или сечение	кр1	кр2	кр3	кр4	кр5	кр6	кр7	кр8	кр9	кр10	кр11	кр12	кр13	кр14	кр15	кр16	кр17	кр18	кр19	кр20	кр21	кр22	кр23
8240-72	С12	10,6	10,9	10,9	11,3	11,4	11,6	11,7	12,0	12,2	12,4	12,6	12,7	12,8	13,0	13,1	13,0	13,2	13,3	18,5	13,6	13,8	14,0	14,2
8509-72*	L70х6	6,9	6,9	6,9	6,9	6,9	6,9	6,9	6,9	6,9	6,9	6,9	6,9	6,9	6,9	9,6	9,6	9,6	9,6	9,6	9,6	9,6	9,6	9,6
19903-74	S8	9,2	9,2	9,2	9,2	9,2	9,2	9,2	9,2	9,2	9,2	9,2	9,2	9,2	9,2	9,2	9,2	9,2	9,2	9,2	9,2	9,2	9,2	9,2
Итого кг		26,7	27,0	27,0	27,4	27,5	27,7	27,8	28,1	28,3	28,5	28,7	28,8	28,9	29,1	31,9	31,8	32,0	32,1	32,3	32,4	32,6	32,8	33,0

ГОСТ	Профиль или сечение	кр24	кр25	кр26	кр27	кр28	кр29	кр30	кр31	кр32	кр33	кр34	кр35	кр36	кр37	кр38	кр39	кр40	кр41	кр42	кр48	кр44	кр45	
8240-72	С12	14,5	14,6	14,8	15,0	15,1	15,2	15,4	15,2	15,4	15,6	15,7	15,8	16,0	16,3	16,5	16,6	16,8	17,0	17,2	13,8	16,0	16,4	
8509-72*	L70х6	9,6	9,6	9,6	9,6	9,6	9,6	9,6	9,6	9,6	9,6	9,6	9,6	9,6	9,6	9,6	9,6	9,6	9,6	9,6	9,6	9,6	9,6	
19903-74	S8	9,2	9,2	9,2	9,2	9,2	9,2	9,2	9,2	9,2	9,2	9,2	9,2	9,2	9,2	9,2	9,2	9,2	9,2	9,2	9,2	9,2	9,2	
Итого кг		33,3	33,4	33,6	33,8	33,9	34,0	34,2	34,0	34,2	34,4	34,5	34,6	34,8	35,1	35,3	35,4	35,6	35,8	36,0	32,6	34,8	37,2	

Кронштейны для площадок шириной 1600, 2000, 2400 мм

ГОСТ	Профиль или сечение	кр46	кр47	кр48	кр49	кр50	кр51	кр52	кр53	кр54	кр55	кр56	кр57	кр58	кр59	кр60	кр61	кр62	кр63	кр64	кр65	кр66	кр67	кр68	кр69	кр70	кр71	кр72
8240-72	С14	—	—	—	—	—	—	—	—	—	—	—	—	—	—	—	—	—	—	34,0	34,0	34,2	34,4	34,5	35,0	35,2	35,4	35,4
8240-72	С12	18,6	19,5	19,7	19,8	20,0	20,3	20,5	20,8	20,6	23,7	23,7	24,0	24,3	24,3	24,6	25,0	25,1	25,1									
8509-72*	L63х6	24,0	24,0	24,0	24,0	24,0	24,0	24,0	24,0	24,0	30,3	30,3	30,3	30,3	30,3	30,3	30,3	30,3	30,3	36,0	36,0	36,0	36,0	36,0	36,0	36,0	36,0	36,0
19903-74	S8	13,6	17,0	17,0	17,0	17,0	13,6	13,6	13,6	17,0	13,6	17,3	17,3	17,3	17,3	13,6	13,6	13,6	17,3	17,2	22,0	22,0	22,0	22,0	17,2	17,2	17,2	22,0
Итого кг		56,2	60,5	60,7	60,8	61,0	57,9	58,1	58,4	61,6	67,6	71,3	71,8	71,9	71,9	93,1	68,9	69,0	72,7	87,2	92,0	92,2	92,4	92,5	88,2	88,4	88,6	93,4

Консоли

ГОСТ	Профиль или сечение	кнр1	кнр2	кнр3	кнр4	кнр5	кнр6
8240-72	С12	11,3	11,4	11,5	13,3	13,5	13,6
19903-74	S8	7,2	7,2	7,2	7,2	7,2	7,2
Итого кг		18,5	18,6	18,7	20,5	20,7	20,8

Указания приведены на листе 80.1.

gost.e-ecolog.ru