ТИПОВЫЕ КОНСТРУКЦИИ, ИЗДЕЛИЯ И УЗЛЫ ЗДАНИЙ И СООРУЖЕНИЙ

СЕРИЯ 1.459.3-3

СТАЛЬНЫЕ ПЛОЩАДКИ ДЛЯ ОБСЛУЖИВАНИЯ СОСУДОВ И АППАРАТОВ

ВЫПУСК 1

КОНСТРУКЦИИ ИЗ ХОЛОДНОГНУТЫХ ПРОФИЛЕЙ

ЧЕРТЕЖИ КМ

Утверждены
и введены в действие с 01 11 1984 г
постановлением Госстроя СССР
от 17 07 1984 г № 114

gost.e-ecolog.ru

ТИПОВЫЕ КОНСТРУКЦИИ, ИЗДЕЛИЯ И УЗЛЫ ЗДАНИЙ И СООРУЖЕНИЙ

СЕРИЯ 1.459.3-3

СТАЛЬНЫЕ ПЛОЩАДКИ ДЛЯ ОБСЛУЖИВАНИЯ СОСУДОВ И АППАРАТОВ

ВЫПУСК 1

КОНСТРУКЦИИ ИЗ ХОЛОДНОГНУТЫХ ПРОФИЛЕЙ

ЧЕРТЕЖИ КМ

РАЗРАБОТАНЫ
ИНСТИТУТОМ УКРПРОЕКТСТАЛЬКОНСТРУКЦИЯ
ДИРЕКТОР ИНСТИТУТА — ШИМАНОВСКИЙ В.Н.
ГЛАВНЫЙ ИНЖЕНЕР ИНСТИТУТА — ШУМИЦКИЙ О.И.
НАЧАЛЬНИК ОТДЕЛА — ШЕЙНИЧ А.А.
ГЛАВНЫЙ КОНСТРУКТОР ОТДЕЛА — КИСЕЛЕВ Л.И.
ГЛАВНЫЙ ИНЖЕНЕР ПРОЕКТА — ШЕВЕРНИЦКИЙ Ю.Ф.

УТВЕРЖДЕНЫ
И ВВЕДЕНЫ В ДЕЙСТВИЕ С 01.11.1984 г.
ПОСТАНОВЛЕНИЕМ ГОССТРОЯ СССР
ОТ 17.07.1984 г. N° 114

Обозначение	Наименование	Стр. выпуска
1.459.3-3.1-КМ л.1.1...1.3	Пояснительная записка	4
л.2.1...2.3	Примеры решения кольцевых и переходных площадок для вертикальных аппаратов	7
л.3.1...3.7	Таблица нагрузок на стенки аппаратов от кронштейнов	10
л.4.1...4.2	Схемы расположения площадок для вертикальных аппаратов. Схемы №№ 1; 2; 3; 4	17
л.5	Таблица для выбора марок площадок по схеме №1	19
л.6	Таблица для выбора марок площадок по схеме №2	20
л.7	Таблица для выбора марок площадок по схеме №3 (начало)	21
л.8	Таблицы для выбора марок площадок по схеме №3 (окончание), по схеме №4 (начало)	22
л.9	Таблица для выбора марок площадок по схеме №4 (продолжение)	23
л.10	Таблица для выбора марок площадок по схеме №4 (окончание)	24
л.11	Таблица прямоугольных площадок (В=1200 мм) и трапецеидальных переходных площадок. Таблица для выбора марок дополнительных элементов	25
л.12	Таблица для выбора марок кронштейнов и консолей	26
л.13	Таблица для выбора марок ограждений	27
л.14	Примеры схем расположения переходных участков	28
л.15	Примеры схем расположения лестниц	29
л.16	Схемы ограждений	30
л.17	Схемы разбивки мест расположения фасонок	31
л.18	Схемы площадок и консолей для Д8=800... 1600 мм. Консоли КН1... КН6. Узлы 23, 24, 25	32
л.19	Кронштейны для площадок шириной 800; 1000; 1200 мм. К1; К2; К11; К12; К15; К25; К26; К29; К39; К40	33
1.459.3-3.1 КМ л.20	Кронштейны для площадок шириной 800; 1000; 1200 мм. К3... К10; К13; К14; К16... К24; К27; К28; К30... К38	34
л.21	Кронштейны для площадок шириной 800; 1000; 1200 мм. К41... К45	35
л.22	Кронштейны для площадок шириной 1600; 2000; 2400 мм. К46; К47; К55; К64	36
л.23	Кронштейны для площадок шириной 1600; 2000; 2400 мм. К48... К54; К56... К63; К65... К72	37
л.24	Секторные площадки ПМХШ-(3,7; 10,4).8... ... ПМХШ-(13,7; 20,3).8; ПМХШ-(3,7; 12,0).10... ... ПМХШ-(9,5; 17,8).10; ПМХШ-(3,7; 13,7).12... ... ПМХШ-(9,5; 19,5).12	38
л.25	Секторные площадки ПМХШ-(10,4; 17,0).8... ... ПМХШ-(12,8; 19,5).8 ПМХШ-(10,4; 18,6).10... ... ПМХШ-(13,7; 22,0).10; ПМХШ-(10,4; 20,3).12; ПМХШ-(13,7; 23,6).12	39
л.26	Секторные площадки ПМХШ-(14,5; 21,1).8... ... ПМХШ-(17,0; 23,6).8; ПМХШ-(12,8; 21,1).10... ... ПМХШ-(17,0; 25,3).10; ПМХШ-(11,2; 21,1).12... ... ПМХШ-(15,3; 25,3).12	40
л.27	Секторные площадки ПМХШ-(17,8; 24,4).8; ПМХШ-(18,6; 25,3).8; ПМХШ-(16,2; 26,1).12; ПМХШ-(17,0; 26,9).12	41
л.28	Секторные площадки ПМХШ-(19,5; 26,1).8... ... ПМХШ-(23,6; 30,2).8; ПМХШ-(17,8; 26,1).10... ... ПМХШ-(23,6; 31,9).10; ПМХШ-(17,8; 27,8).12... ... ПМХШ-(23,6; 33,6).12	42
1.459.3-3.1-КМ л.29	Секторные площадки ПМХШ-(22,8; 29,4).8... ... ПМХШ-(28,6; 35,2).8; ПМХШ-(22,8; 31,1).10... ... ПМХШ-(28,6; 36,9).10; ПМХШ-(22,8; 32,7).12... ... ПМХШ-(26,9; 36,9).12	43
л.30	Секторные площадки ПМХШ-(27,8; 34,4).8; ПМХШ-(27,8; 36,0).10; ПМХШ-(27,8; 37,7).12	44
л.31	Секторные площадки ПМХР-(3,7; 10,4).8... ... ПМХР-(13,7; 20,3).8; ПМХР-(3,7; 12,0).10... ... ПМХР-(9,5; 17,8).10; ПМХР-(3,7; 13,7).12... ... ПМХР-(9,5; 19,5).12	45
л.32	Секторные площадки ПМХР-(10,4; 17,0).8... ... ПМХР-(12,8; 19,5).8; ПМХР-(10,4; 18,6).10... ... ПМХР-(13,7; 22,0).10; ПМХР-(10,4; 20,3).12... ... ПМХР-(13,7; 23,6).12	46
л.33	Секторные площадки ПМХР-(14,5; 21,1).8... ... ПМХР-(17,0; 23,6).8; ПМХР-(12,8; 21,1).10... ... ПМХР-(17,0; 25,3).10; ПМХР-(11,2; 21,1).12... ... ПМХР-(15,3; 25,3).12	47
л.34	Секторные площадки ПМХР-(17,8; 24,4).8; ПМХР-(18,6; 25,3).8; ПМХР-(16,2; 26,1).12; ПМХР-(17,0; 26,9).12	48
л.35	Секторные площадки ПМХР-(19,5; 26,1).8... ПМХР-(23,6; 30,2).8; ПМХР-(17,8; 26,1).10... ПМХР-(23,6; 31,9).10; ПМХР-(17,8; 27,8).12... ПМХР-(23,6; 33,6).12	49

Директор	Шимановский	
Гл.инж.ин.	Шумицкий	
Нач.отд.	Шейнич	
Гл.констр.	Киселев	
Гл.инж.пр.	Шеверницкий	
Бригадир	Янинова	
Проверил	Федорова	
Исполнил	Соколенко	

1.459.3-3.1-КМ

Содержание

Стадия	Лист	Листов
Р	0.1	2

ГПИ ЭКСПЕРИМЕНТАЛЬНАЯ ПРОЕКТА

Инв. № подл. | Подпись и дата | Взам. инв. №

Обозначение	Наименование	Стр. выпуска
1.459.3-3.1-КМ л. 36	Секторные площадки	
	ПМХР-(22,8; 29,4).8...	
	... ПМХР-(28,6; 35,2).8;	
	ПМХР-(22,8; 31,1).10...	
	... ПМХР-(28,6; 36,9).10;	
	ПМХР-(22,8; 32,7).12...	
	... ПМХР-(26,9; 36,9).12	50
л. 37	Секторные площадки	
	ПМХР-(27,8; 34,4).8;	
	ПМХР-(27,8; 36,0).10;	
	ПМХР-(27,8; 37,7).12.	
	Узел 45	51
л. 38	Секторные площадки	
	ПМХФ-(3,7; 10,4).8...	
	... ПМХФ-(24,4; 31,1).8;	
	ПМХФ-(3,7; 12,0).10...	
	... ПМХФ-(24,4; 32,7).10.	
	Узел 46	52
л. 39	Секторные площадки	
	ПМХФ-(3,7; 13,7).12...	
	... ПМХФ-(24,4; 34,4).12	53
л. 40	Секторные площадки	
	ПМХФ-(25,3; 31,9).8...	
	... ПМХФ-(28,6; 35,2).8;	
	ПМХФ-(18,6; 26,9).10...	
	... ПМХФ-(28,6; 36,9).10;	
	ПМХФ-(22,8; 32,7).12...	
	... ПМХФ-(27,8; 37,7).12	54
л. 41	Прямоугольные площадки	
	ПМХШ-15.12; ПМХШ-18.12;	
	ПМХШ-21.12; ПМХШ-24.12;	
	ПМХР-15.12; ПМХР-18.12;	
	ПМХР-21.12; ПМХР-24.12.	
	Узлы 47; 48	55
л. 42	Прямоугольные площадки	
	ПМХШ-30.12; ПМХШ-36.12;	
	ПМХР-30.12; ПМХР-36.12	56
л. 43	Прямоугольные площадки	
	ПМХШ-42.12; ПМХШ-48.12;	
	ПМХШ-54.12; ПМХР-42.12;	
	ПМХР-48.12; ПМХР-54.12	57
л. 44	Прямоугольные площадки	
	ПМХФ-15.12... ПМХФ-54.12	58
л. 45	Трапецеидальные площадки	
	ДПМХШ-(8,0; 24,0).8;	
	ДПМХШ-(4,0; 24,0).10	59

Обозначение	Наименование	Стр. выпуска
1.459.3-3.1-КМ л. 46	Трапецеидальные площадки	
	ДПМХШ-(14,0; 30,0).8;	
	ДПМХШ-(10,0; 30,0).10;	
	ДПМХШ-(20,0; 36,0).8	60
л. 47	Трапецеидальные площадки	
	ДПМХШ-(26,0; 42,0).8;	
	ДПМХШ-(32,0; 48,0).8;	
	ДПМХШ-(16,0; 36,0).10...	
	... ДПМХШ-(28,0; 48,0).10	61
л. 48	Трапецеидальные площадки	
	ДПМХШ-(38,0; 54,0).8;	
	ДПМХШ-(44,0; 60,0).8;	
	ДПМХШ-(34,0; 54,0).10;	
	ДПМХШ-(40,0; 60,0).10	62
л. 49	Трапецеидальные площадки	
	ДПМХР-(8,0; 24,0).8;	
	ДПМХР-(4,0; 24,0).10	63
л. 50	Трапецеидальные площадки	
	ДПМХР-(14,0; 30,0).8;	
	ДПМХР-(10,0; 30,0).10;	
	ДПМХР-(20,0; 36,0).8	64
л. 51	Трапецеидальные площадки	
	ДПМХР-(26,0; 42,0).8;	
	ДПМХР-(32,0; 48,0).8;	
	ДПМХР-(16,0; 36,0).10...	
	... ДПМХР-(28,0; 48,0).10	65
л. 52	Трапецеидальные площадки	
	ДПМХР-(38,0; 54,0).8;	
	ДПМХР-(44,0; 60,0).8;	
	ДПМХР-(40,0; 60,0).10;	
	ДПМХР-(34,0; 54,0).10	66
л. 53	Трапецеидальные площадки	
	ДПМХФ-(8,0; 24,0).8...	
	... ДПМХФ-(44,0; 60,0).8;	
	ДПМХФ-(4,0; 24,0).10...	
	... ДПМХФ-(40,0; 60,0).10	67
л. 54	Узлы секторных трапецеидальных	
	и прямоугольных площадок.	
	Узлы 42, 43, 44	68
л. 55	Ограждение секторных площадок	69
л. 56	Схемы площадок и кронштейнов	
	для ДВ=800... 1600 мм. Узлы	
	крепления секторных площадок	
	к аппаратам. Узлы 1, 2	70
л. 57	Узлы крепления секторных	
	площадок к аппаратам.	
	Узлы 3, 4	71

Обозначение	Наименование	Стр. выпуска
1.459.3-3.1-КМ л. 58	Узлы крепления секторных	
	площадок к аппаратам.	
	Узлы 5, 6	72
л. 59	Узлы крепления комбинированных	
	площадок к аппаратам. Узлы 7, 8	73
л. 60	Узлы крепления комбинированных	
	площадок к аппаратам.	
	Узлы 9, 10	74
л. 61	Узлы опирания площадок.	
	Узлы 11, 12, 13, 14	75
л. 62	Узлы опирания площадок.	
	Узлы 15, 16, 17. Фрагменты „Е", „Ж", „И"	76
л. 63	Узлы опирания лестниц на	
	площадки.	
	Узлы 18, 19, 20	77
л. 64	Узлы крепления стремянок.	
	Узлы 21, 22	78
л. 65	Стремянки с ограждениями,	
	прикрепляемые к вертикальным	
	аппаратам	79
л. 66	Примеры расположения площадок	
	горизонтальных аппаратов	80
л. 67	Примеры опирания площадок на	
	горизонтальные аппараты.	
	Схемы 1, 2, 3. Узел 35	81
л. 68	Примеры опирания площадок на	
	вертикальные аппараты.	
	Схемы 4, 5	82
л. 69	Примеры опирания площадок на	
	вертикальные аппараты.	
	Схемы 6, 7, 8	83
л. 70	Примеры опирания площадок на	
	вертикальные аппараты и	
	стойки. Схемы 9, 10	84
л. 71	Узлы опирания площадок на	
	горизонтальные аппараты.	
	Узлы 26, 27, 28	85
л. 72	Узлы опирания площадок на	
	горизонтальные аппараты.	
	Узлы 29, 30, 31, 32, 33, 34	86
л. 73	Узлы опирания площадок на	
	горизонтальные аппараты.	
	Узлы 36, 37, 38, 39, 40, 41	87
л. 74.1...74.6	Спецификация стали	88

Инв. № подл. | Подпись и дата | Взам. инв. №

1.459.3-3.1-КМ

Лист 82

Копировал Лац. 19823-01 4 Формат А2

1. Общая часть

1.1. Конструкции, приведенные в выпуске, разработаны в соответствии с требованиями ГОСТ 23120-78 „Лестницы маршевые, площадки и ограждения стальные. Технические условия." Конструкции выполнены из холодногнутых профилей.

1.2. В выпуске разработаны площадки-сектора (секторные площадки), трапецеидальные площадки, прямоугольные площадки шириной 1200 мм, консоли и кронштейны для опирания площадок, ограждения, узлы сопряжения конструкций площадок между собой, узлы опирания площадок и лестниц на конструкции обслуживаемых аппаратов.

1.3. В выпуске используются площадки, лестницы и ограждения, разработанные в типовой серии 1.450.3-3.

1.4. Для площадок применены настилы трех видов:
решетчатый штампованного типа;
решетчатый типа „Батайск" по ТУ36-2044-77;
сплошной из рифленой стали по ГОСТ 8568-77*.
На элементы настила решетчатого типа-штампованные получено авторское свидетельство №369230.

1.5. Из конструкций, указанных в п.1.2 и 1.3, компонуются площадки, обслуживающие сосуды и аппараты.

2. Область применения

2.1 Площадки и ограждения, разработанные в серии, предназначены для обслуживания сосудов и аппаратов (имеющих и не имеющих изоляцию), с диаметрами Дв от 800 до 20200 мм по ГОСТ 9617-76 „Сосуды и аппараты. Ряды диаметров."

2.2. Конструкции предназначены:
для обычных условий строительства и для районов с сейсмичностью 7 баллов;
для климатических районов с расчетной температурой минус 65°С и выше;
для обслуживания ненагреваемых и нагреваемых аппаратов.

3. Нагрузки и основные расчетные положения.

3.1. Расчет конструкций произведен в соответствии с главами:
СНиП II-6-74 „Нагрузки и воздействия. Нормы проектирования";
СНиП II-23-81 „Стальные конструкции. Нормы проектирования."

3.2. Конструкции площадок и кронштейнов рассчитаны на временную нормативную нагрузку 3920 Па (400 кгс/м²) с коэффициентом перегрузки n=1,2. Коэффициент перегрузки для собственного веса конструкций n=1,05.

3.3. На площадках для аппаратов Дв=800...1600 мм, располагаемых на четырех консолях или кронштейнах (установленных через 90°), временная нормативная нагрузка допускается только 1960 Па (200 кгс/м²), (листы 18 и 56).

3.4. На листах 3.1...3.7 приведены нагрузки на стенки аппаратов от кронштейнов для двух значений временной нормативной нагрузки - 1960 Па и 3920 Па (200 и 400 кгс/м²).

3.5. Ограждения рассчитаны на горизонтальную нормативную нагрузку 294 Н/м (30 кгс/м), с коэффициентом перегрузки n=1,2

4. Конструктивные решения

4.1. В работе приведены три типа обслуживающих площадок:
а) многогранные - вокруг вертикальных аппаратов;
б) переходные - между площадками аппаратов;
в) площадки вокруг вертикальных и горизонтальных аппаратов, расположенных на перекрытиях и постаментах.

4.2. Подразделение многогранных площадок:

Секторные		Комбинированные	
Однорядные	Двухрядные	Однорядные	Двухрядные
Схема 1	Схема 2	Схема 3	Схема 4
Внутренний диаметр аппаратов Дв, мм			
800...6600	800...4200	7000...20200	4600...12200

Схемы расположения площадок №1...№4 на листе 4.1.
Ширина многогранных площадок:
800, 1000, 1200 мм - однорядные;
1500, 2000, 2400 мм - двухрядные.
Расстояние между площадками по вертикали принято от 2400 до 7200 мм с модулем 600 мм.
Секторные площадки образуются из отдельных площадок-секторов, комбинированные - из площадок-секторов и прямоугольных площадок.

4.3. В качестве переходных площадок используются площадки-сектора (секторные площадки), трапецеидальные и прямоугольные площадки.
Ширина переходных площадок 800 и 1000 мм.
Для опирания переходных площадок предусмотрены опорные уголки (L 200×125×12) и подкладки (листы 60, 61, 62).

4.4. Для площадок вокруг аппаратов, расположенных на перекрытиях и постаментах, применены прямоугольные площадки шириной 600 и 800 мм, опирающиеся на балки или кронштейны, расположение которых определяется формой обслуживающих площадок (на листах 66...70); там, где это допустимо по нагрузкам, прямоугольные площадки укладываются с интервалом с перекрытием пространства между ними настилом.

4.5. Прямоугольные площадки шириной 600, 800, 1000 мм и ограждения к ним, применяемые во всех типах обслуживающих площадок, следует принимать по серии 1.450.3-3.

4.6. Лестницы следует принимать по серии 1.450.3-3.
Из условия эксплуатации и пожарной безопасности двухмаршевые лестницы предпочтительнее
Ширина лестниц 800 мм.

4.7. Многогранные секторные площадки опираются на восемь кронштейнов, расположенных через 45° по окружности аппарата, независимо от диаметра аппарата; площадки для аппаратов диаметром 800...1600 мм могут располагаться на четырех консолях или кронштейнах. Условия опирания приведены соответственно на листах 18, 56.

4.8. Многогранные комбинированные площадки опираются на шестнадцать кронштейнов (схемы 3 и 4 лист 4.1).

4.9. Крепление настилов к окаймляющим элементам площадок выполняется:
сплошного из рифленой стали-на сварке;
решетчатого штампованного типа-на болтах;
решетчатый типа „Батайск" укладывается на опорный уголок и фиксируется крепежными деталями на сварке.

4.10. Зазоры между вертикальной стенкой аппарата и площадкой закрываются дополнительными элементами марки „Н" в виде полос кольцевого очертания из рифленой стали толщиной 4 мм.

Директор	Шимановский	
Гл.инж.пр.	Шумицкий	
Нач.отд.	Шейнич	
Гл.констр.	Киселев	
Гл.инж.пр.	Шевержукин	
Бригадир	Якимова	
Проверил	Шевержукин	
Исполнил	Соколенко	

1.459.3-3.1-КМ

Пояснительная записка

Стадия	Лист	Листов
Р	1.1	3

ГПИ УКРПРОЕКТСТАЛЬКОНСТРУКЦИЯ

4.11 Крепление переходных площадок и лестничных маршей к аппаратам большого диаметра при нагреве их стенок более 200°С приводится на листах 62, 63 (узлы 17, 18)

4.12 Для вертикальных аппаратов, имеющих изоляцию (100 мм), применяются площадки и кронштейны, разработанные для аппаратов ближайшего большего диаметра. Размеры фасонок для крепления кронштейна в этом случае увеличиваются на 100 мм (лист 19). Толщина стенки аппарата условно принята 30 мм. При другой толщине размер фасонок крепления кронштейна должен быть соответственно изменен

5 Материал конструкций

5.1 Марки сталей элементов конструкций, разработанных в выпуске, следует принимать для климатических районов строительства II_4 ($-30°C > t \geq -40°C$), II_5 и др ($t \geq -30°C$) сталь марки 18кп ГОСТ 23570-79, для климатических районов строительства I_2, II_2, III_3 ($-40°C > t \geq -50°C$) и I_1 ($-50°C > t \geq -65°C$) сталь марок 18сп или 18Гпс по ГОСТ 23570-79 или сталь марки ВСт3Гпс5 по ТУ 14-1-3023-80

5.2 Материал для сварки следует применять в соответствии с указаниями, приведенными в главе СНиП II-23-81, приложение 2, таблица 55

5.3 Болты следует применять в соответствии с указаниями, приведенными в главе СНиП II-23-81, приложение 2, таблица 57

6 Изготовление конструкций и указания по монтажу

6.1 Изготовление и монтаж конструкций выполняются в соответствии с требованиями СНиП III-18-75 „Металлические конструкции. Правила производства и приемки работ" и ВСН-351-75/МНСС-СССР „Инструкция по монтажу сосудов и аппаратов колонного и башенного типов", а также проекта организации работ каждого конкретного объекта

6.2 Сборка металлоконструкций обслуживающих площадок на сосудах и аппаратах должна производиться до подъема сосудов и аппаратов в вертикальное положение, из площадок-секторов и прямоугольных площадок, изготовляемых на заводах металлоконструкций

7 Защита конструкций от коррозии

7.1 Способ защиты конструкций от коррозии разрабатывается в каждом конкретном случае в зависимости от условий их эксплуатации в соответствии с главами СНиП II-28-73* „Защита строительных конструкций от коррозии. Нормы проектирования", СНиП III-23-76 „Защита строительных конструкций и сооружений от коррозии. Правила производства и приемки работ", а также ГОСТ 12.3.005-75 „Соблюдение техники безопасности при производстве окрасочных работ"

7.2 Грунтовку конструкций первым слоем производить на заводе-изготовителе металлоконструкций

8 Маркировка конструкций

8.1 Маркировка конструкций площадок и ограждений принята в соответствии с примерами, приведенными в ГОСТ 23120-78. Буквенные индексы марок обозначают

ПН – площадка,
Х – холодногнутый профиль,
Щ – настил решетчатый штампованного типа,
Р – настил решетчатый типа „Батайск",
Ф – настил сплошной из рифленой стали,
ОГ – ограждение,
ЭБ – бортовой элемент,
Д – индекс трапецеидальной площадки,
К – кронштейн,
КН – консоль; Н – дополнительный элемент

8.2 Пример условного обозначения прямоугольной площадки с настилом из рифленой стали и размерами L_n = 15,00 дм и B = 12,00 дм: ПМХФ-15.12 ГОСТ 23120-78
Пример условного обозначения площадки-сектора (секторной площадки) с настилом решетчатым типа „Батайск" и размерами L_1 = 3,73 дм, L_2 = 10,36 дм, B = 8 дм: ПМХР-(3,7, 10,4)8 ГОСТ 23120-78
Пример условного обозначения ограждения площадки размерами $H_{ог}$ = 10,00 дм, $L_{ог}$ = 14,90 дм: ОГПМХЭБ-10,0, 14,9 ГОСТ 23120-78
В составе марки цифровые индексы (размеры L, B) даны с округлением до 0,1 дм

8.3 Маркировка лестниц принята по типовой серии 14503-3

8.4 На чертежах выпуска в целях сокращения маркировки номер ГОСТ'а не приведен

9 Указания по применению материалов выпуска

9.1 Задание на проектирование обслуживающих площадок должно выдаваться технологическими организациями с учетом параметров конструкций, разработанных в настоящем выпуске.
В задании должно быть указано
1 Расположение площадок по высоте с соблюдением модуля 600
2 Размеры площадок в плане с указанием их ширины
3 Место расположения переходных площадок
4 Схема и расположение лестниц. Угол наклона маршей
5 Наличие или отсутствие изоляции аппаратов
6 Нагрузки на обслуживающие и переходные площадки

9.2 При проектировании необходимо применять минимальное количество марок конструкций.
Выбор марок площадок, кронштейнов, ограждений производится по таблицам и схемам в зависимости от диаметра аппарата.
Выбор переходных площадок производится по таблицам переходных площадок, в зависимости от расстояния между аппаратами, после того, как подобраны площадки вокруг аппаратов

9.3 При разработке проекта КМ конкретного объекта необходимо
а) составить схемы стальных конструкций площадок с маркировкой и перечнем типовых элементов и узлов,
б) дать ссылки на номера листов типовых серий, по которым приняты элементы и узлы конструкций;
в) дать компоновочные схемы площадок и нетиповые узлы,
г) прямоугольные площадки, лестницы и ограждения по серии 14503-3 подобрать по таблицам указанной серии,
д) технологическая организация должна проверить стенки аппаратов на усилия от кронштейнов и, в случае необходимости, запроектировать усиления стенок в местах крепления кронштейнов, которые должны быть выполнены на заводе-изготовителе аппаратов.
Толщина стенки аппарата с усиливающим листом условно принята 30 мм

9.4 Вся проектная документация по площадкам, лестницам и ограждениям в конкретном проекте должна быть составлена так, чтобы она могла быть выделена из проекта и передана на специализированный завод-изготовитель.

Типовой проект 19883-01 6 Формат А2

Количество типоразмеров площадок, кронштейнов, консолей, ограждений и дополнительных элементов

Марки	Наименование	К-во шт.	Примечание
ПМХШ-(3,7;10,4)1.8...ПМХШ-(27,8;37,7)1.8	Площадки секторные шириной 800, 1000, 1200 мм	92	Настил решетчатый штампованного типа
ПМХР-(3,7;10,4)1.8...ПМХР-(27,8;37,7)1.12	Площадки секторные шириной 800, 1000, 1200 мм	92	Настил решетчатый типа „Батайск"
ПМХФ-(3,7;10,4)1.8...ПМХФ-(27,8;37,7)1.12	Площадки секторные шириной 800, 1000, 1200 мм	92	Настил сплошной – рифленая сталь
ПМХШ-15.12...ПМХШ-54.12	Площадки прямоугольные шириной 1200 мм	9	Настил решетчатый штампованного типа
ПМХР-15.12...ПМХР-54.12	Площадки прямоугольные шириной 1200 мм	9	Настил решетчатый типа „Батайск"
ПМХФ-15.12...ПМХФ-54.12	Площадки прямоугольные шириной 1200 мм	9	Настил сплошной – рифленая сталь
ДПМХШ-(8,0;24,0)1.8...ДПМХШ-(40,0;60,0)1.10	Переходные трапецеидальные площадки шириной 800, 1000 мм	14	Настил решетчатый штампованного типа
ДПМХР-(8,0;24,0)1.8...ДПМХР-(40,0;60,0)1.10	Переходные трапецеидальные площадки шириной 800, 1000 мм	14	Настил решетчатый типа „Батайск"
ДПМХФ-(8,0;24,0)1.8...ДПМХФ-(40,0;60,0)1.10	Переходные трапецеидальные площадки шириной 800, 1000 мм	14	Настил сплошной – рифленая сталь
К1... К42	Кронштейны	42	Для секторных однорядных площадок
К43... К45	Кронштейны	3	Для комбинированных однорядных площадок
К46... К72	Кронштейны	27	Для секторных комбинированных двухрядных площадок
КН1... КН6	Консоли	6	—
ОПМХ36-10.10.5...ОПМХ36-10.38.1	Ограждения	19	—
Н1... Н45	Дополнительные элементы	45	Рифленая сталь

Расход стали на кронштейны и консоли (в кг)

Ширина площадки	Марка	Масса	Примечание
800	К1... К14 К43	от 22,7 до 24,1 24,7	Для секторных и комбинированных площадок
1000	К15... К28 К44	от 26,8 до 28,2 28,8	
1200	К29... К42 К45	от 28,2 до 29,6 30,3	
800	КН1... КН3	от 14,1 до 14,3	Консоли для аппаратов $D_в$ = 800... 1600 мм
1000	КН4... КН6	от 15,4 до 15,7	
1600	К46... К54	от 49,2 до 53,9	Для секторных и комбинированных площадок
2000	К55... К63	от 58,7 до 59,6	
2400	К64... К72	от 14,4 до 80,1	

Профили, примененные в конструкциях лестниц, площадок, ограждений

№№ п/п	Профиль	ГОСТ или ТУ	В каких конструкциях применяются
1	ГнС 180×50×4	ГОСТ 8278-83	Площадки, консоли
2	ГнС 160×50×4	ГОСТ 8278-83	Площадки, кронштейны
3	ГнС 120×50×4	ГОСТ 8278-83	Площадки, кронштейны
4	С 8	ГОСТ 8240-72	Площадки
5	L 200×125×12	ГОСТ 8510-72*	Площадки
6	L 140×90×8	ГОСТ 8510-72*	Лестницы
7	L 125×80×8	ГОСТ 8510-72*	Переходные трапецеидальные площадки
8	L 75×6	ГОСТ 8509-72*	Прямоугольные площадки
9	L 70×6	ГОСТ 8509-72*	Кронштейны
10	L 63×6	ГОСТ 8509-72*	Кронштейны, площадки
11	L 50×4	ГОСТ 8509-72*	Площадки
12	ГнL 32×25×2,5	ГОСТ 19772-74	Площадки
13	L 25×3	ГОСТ 8509-72*	Ограждения
14	L 50×40×12×2,5	ГОСТ 8281-80	Ограждения
15	⌇ 90×30×25×3	ТУ 14-2-341-78	Ограждения
16	– 100×4	ГОСТ 103-76	Площадки
17	– 60×4	ГОСТ 103-76	Площадки
18	– 40×4	ГОСТ 103-76	Ограждения стремянок
19	S8	ГОСТ 19903-74	Кронштейны
20	Рифл. S4	ГОСТ 8568-77	Настил площадок
21	S2	ГОСТ 19903-74	Настил площадок
22	● 5	ГОСТ 17305-71	Настил площадок
23	S2 рулонная	ГОСТ 19904-74	Настил площадок
24	ГнL 80×80×5	ГОСТ 13771-74*	Стремянки
25	● 18	ГОСТ 2590-71*	Стремянки

Данные по расходу стали приведены без учета наплавленного металла, масса которого в размере 1% от массы металлоконструкций должна быть учтена при разработке деталировочных чертежей.

Расход стали по площадкам (в кг/м²)

Вид площадок	Сечение балок площ.	Тип настила	Ширина площадки в мм 800	1000	1200	При длине рабочей балки
Секторные	ГнС 120×50×4	Настил решетчатый штампованного типа	от 45,6 до 39,1	от 41,5 до 35,9	от 38,9 до 33,7	1036... ...3769
		Настил решетчатый типа „Батайск"	от 58,4 до 40,7	от 47,0 до 35,9	от 43,2 до 31,8	
		Настил сплошной – рифленая сталь	от 53,4 до 50,2	от 50,1 до 47,5	от 49,7 до 45,6	
Переходные трапецеидальные	ГнС 160×50×4	Настил решетчатый штампованного типа	от 60,9 до 49,8	от 60,6 до 46,6	—	2400... ...4800
		Настил решетчатый типа „Батайск"	от 59,7 до 49,0	от 59,0 до 43,0	—	
		Настил сплошной рифленая сталь	от 72,5 до 61,5	от 72,5 до 58,8	—	
	ГнС 180×50×4	Настил решетчатый штампованного типа	от 50,7 до 49,6	от 46,9 до 46,1	—	5400; 6000
		Настил решетчатый типа „Батайск"	от 51,7 до 48,5	от 42,2 до 42,2	—	
		Настил сплошной – рифленая сталь	от 62,2 до 69,4	от 58,5 до 57,5	—	
Прямоугольные	ГнС 180×50×4	Настил решетчатый штампованного типа	—	—	от 36,8 до 36,4	4800; 5400
		Настил решетчатый типа „Батайск"	—	—	от 32,0 до 30,1	
		Настил сплошной – рифленая сталь	—	—	от 48,7 до 48,4	
	ГнС 160×50×4	Настил решетчатый штампованного типа	—	—	от 38,0 до 35,7	1500... ...4200
		Настил решетчатый типа „Батайск"	—	—	от 31,3 до 31,2	
		Настил сплошной – рифленая сталь	—	—	от 49,4 до 47,8	

Условные обозначения

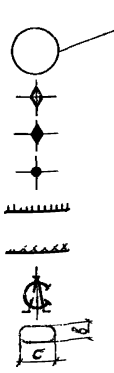

Болт постоянный

Болт временный

Отверстие под болт

Сварной заводской шов

Сварной монтажный шов

Ось симметрии

Овальное отверстие

Инв. № подл. | Подпись и дата | Взам. инв. №

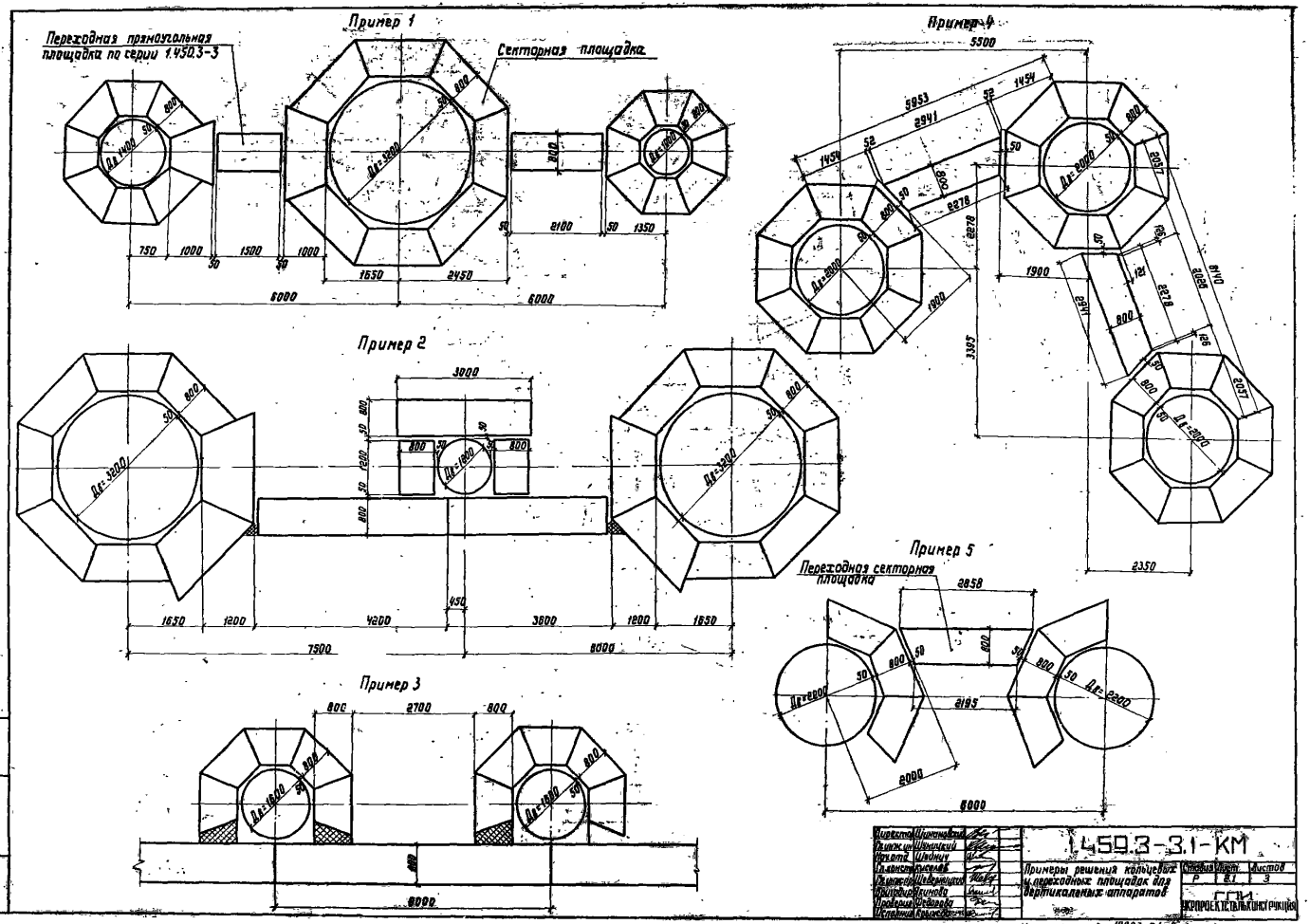
Пример 1
Переходная прямоугольная площадка по серии 1.450.3-3
Секторная площадка
Пример 2
Пример 3
Пример 4
Пример 5
Переходная секторная площадка
1.450.3-3.1-КМ
Примеры решения кольцевых и переходных площадок для вертикальных аппаратов
Стадия
Лист
Листов
Р
2.1
3
ГПИ
УКРПРОЕКТСТАЛЬКОНСТРУКЦИЯ
Копировал
Формат А2

Пример 6

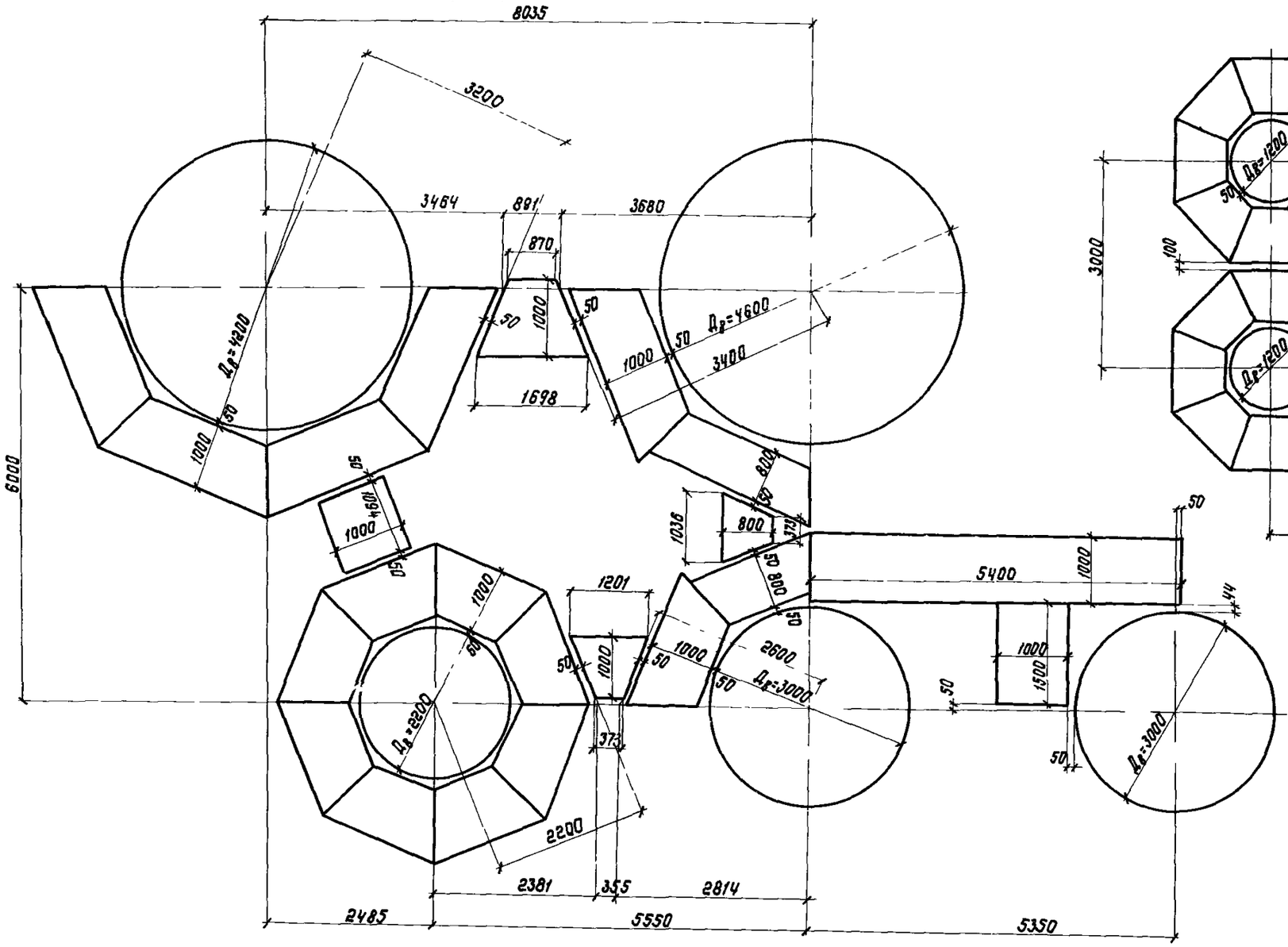

Пример 9

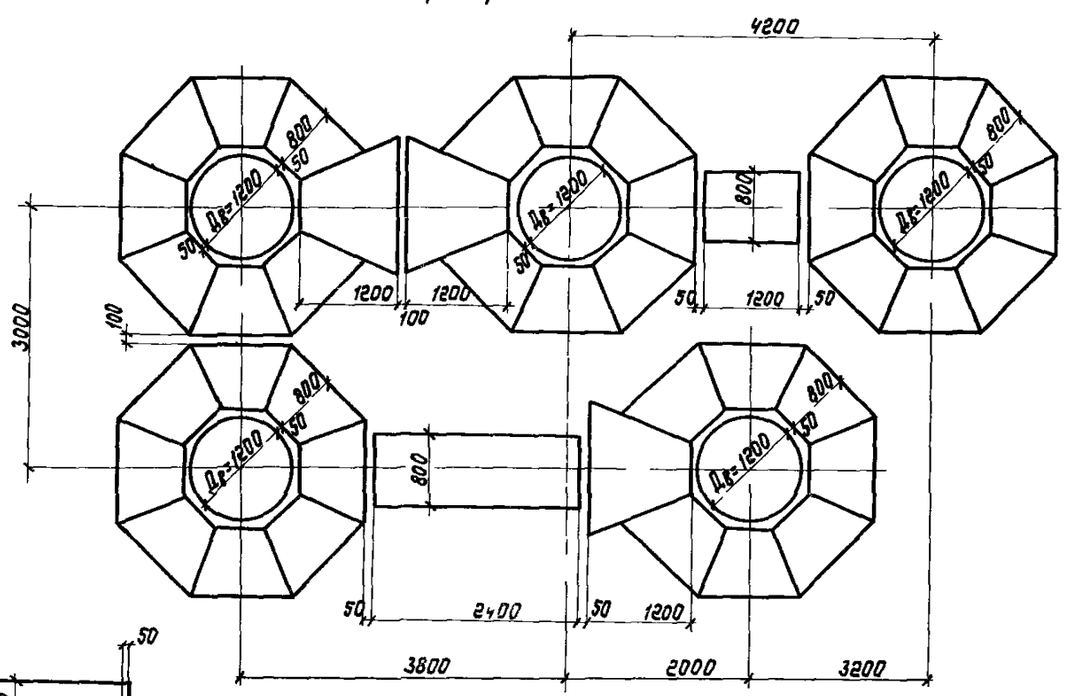

Пример 10

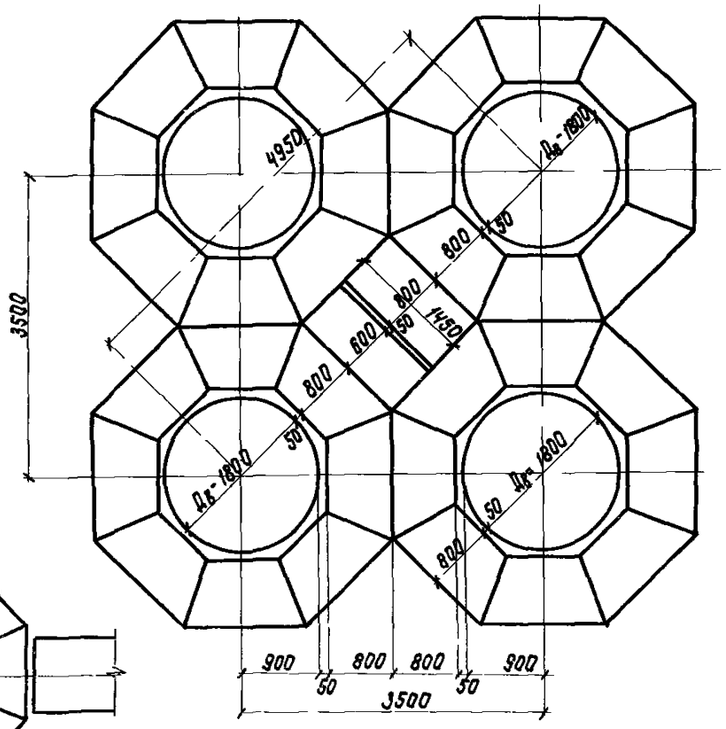

Пример 7

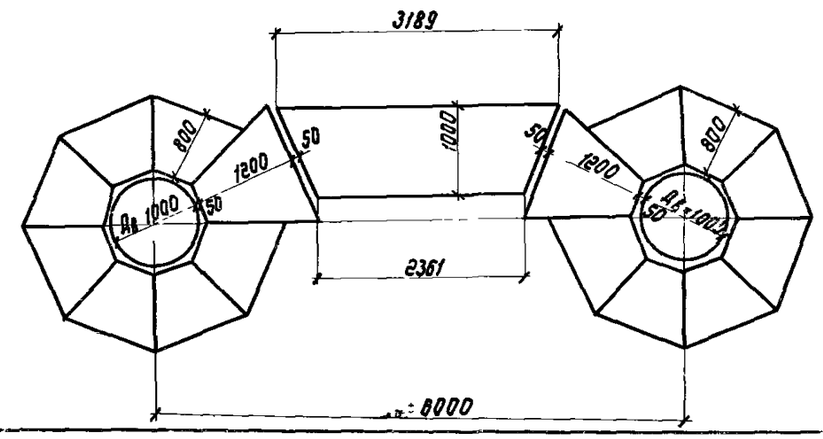

Пример 8

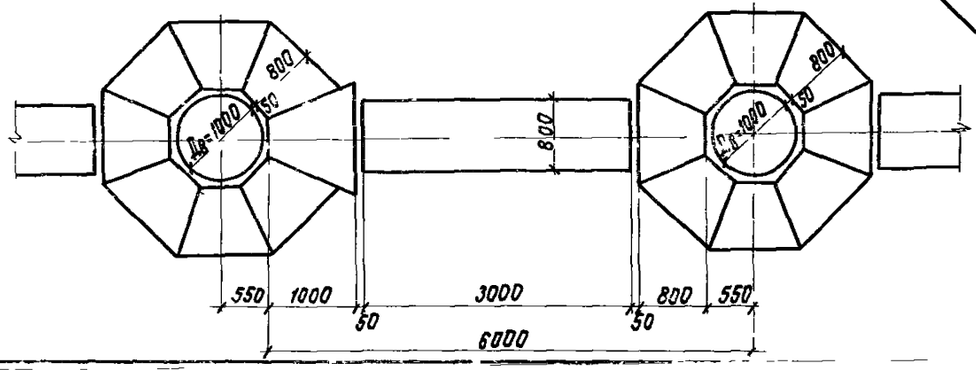

Пример 11

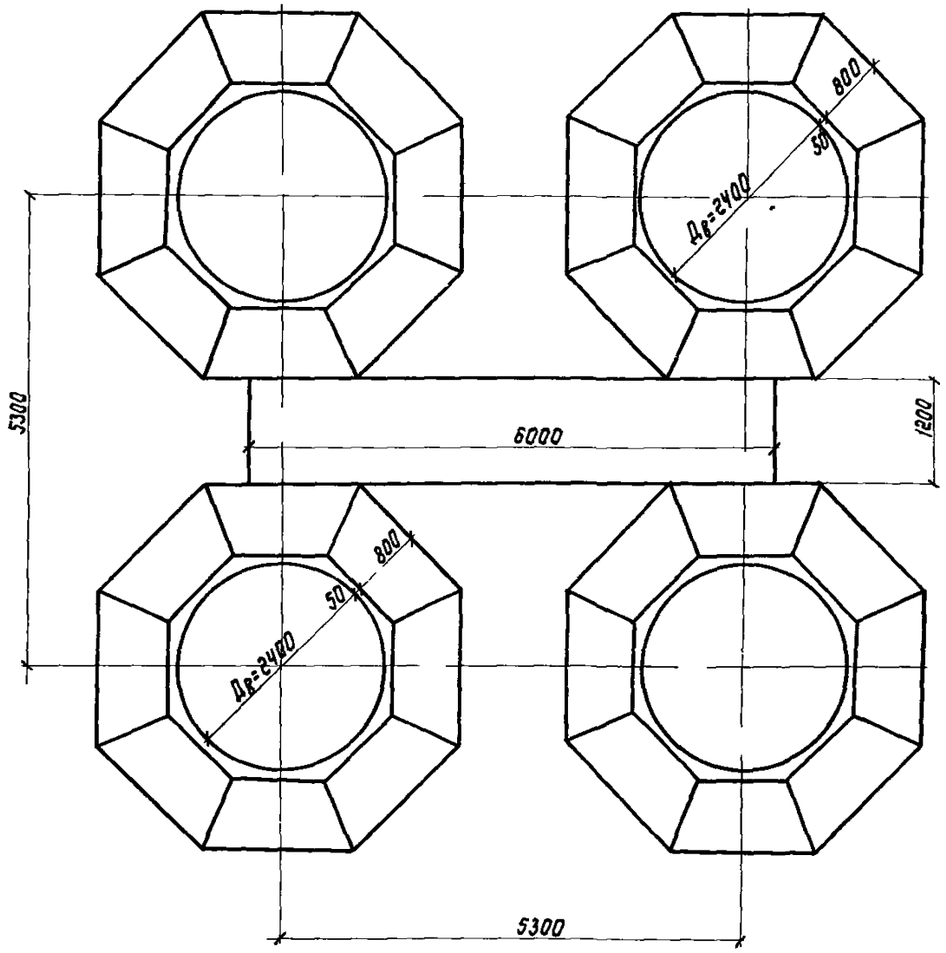

Пример 12

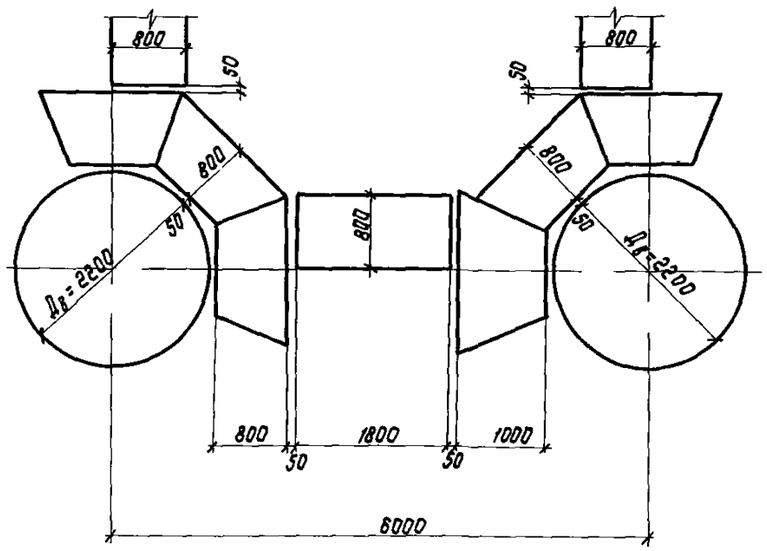

Пример 13

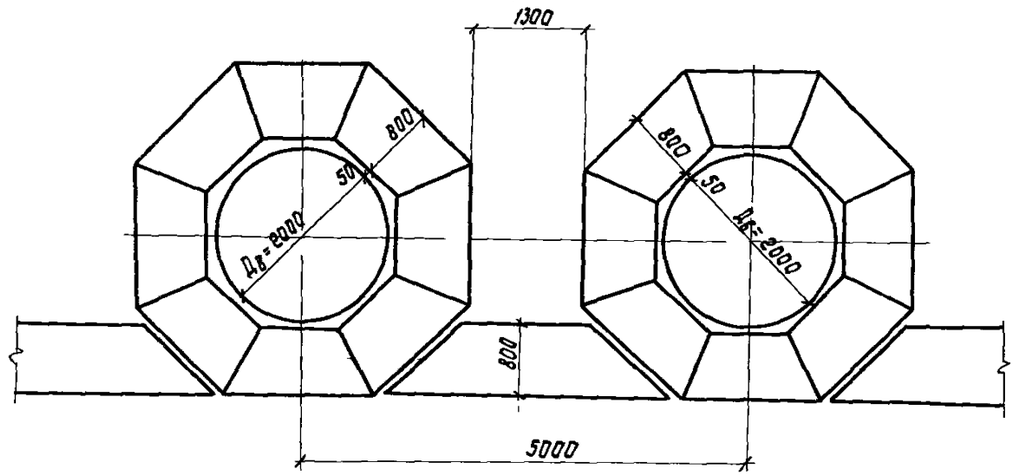

Пример 14

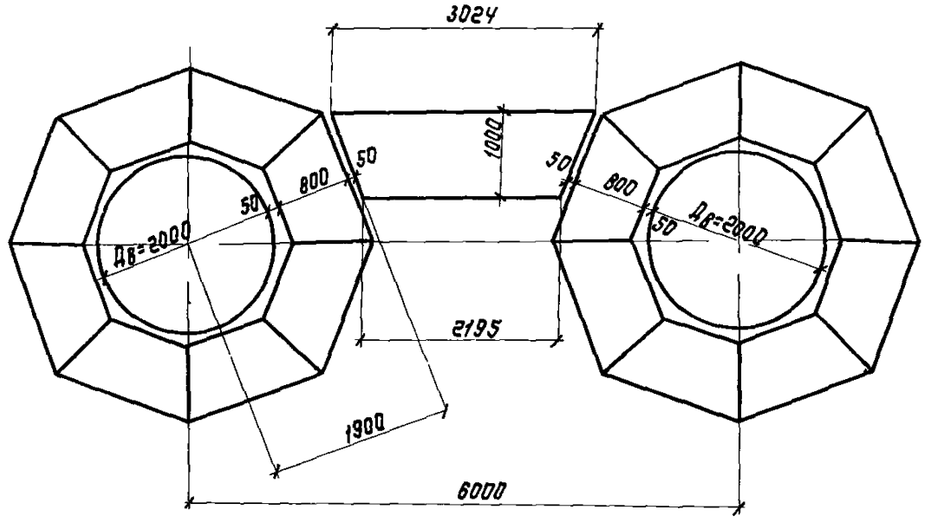

Пример 15

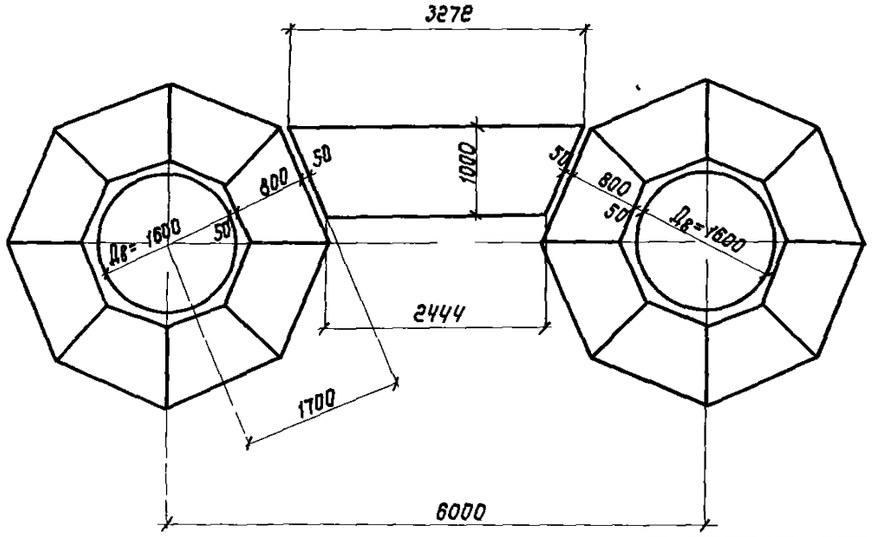

Таблица нагрузок на стенки аппаратов от кронштейнов

При $q_н$ = 1960 Па ($q_н$ = 200 кгс/м²)

Дв, мм	B = 800 мм				B = 1000 мм				B = 1200 мм			
	H, кН (тс)	Q_1, кН (тс)	Q_2, кН (тс)	N, кН (тс)	H, кН (тс)	Q_1, кН (тс)	Q_2, кН (тс)	N, кН (тс)	H, кН (тс)	Q_1, кН (тс)	Q_2, кН (тс)	N, кН (тс)
800	1,0 (0,1)	1,0 (0,1)	1,0 (0,1)	2,0 (0,2)	2,0 (0,2)	1,0 (0,1)	2,0 (0,2)	2,9 (0,3)	2,9 (0,3)	1,0 (0,1)	2,9 (0,3)	3,9 (0,4)
1200	2,0 (0,2)	1,0 (0,1)	2,0 (0,2)	2,0 (0,2)	2,0 (0,2)	1,0 (0,1)	2,0 (0,2)	2,9 (0,3)	2,9 (0,3)	1,0 (0,1)	2,9 (0,3)	4,9 (0,5)
1600	2,0 (0,2)	1,0 (0,1)	2,0 (0,2)	2,9 (0,3)	2,9 (0,3)	2,0 (0,2)	2,9 (0,3)	3,9 (0,4)	3,9 (0,4)	1,0 (0,1)	3,9 (0,4)	5,9 (0,6)
2000	2,0 (0,2)	1,0 (0,1)	2,0 (0,2)	2,9 (0,3)	2,9 (0,3)	2,0 (0,2)	2,9 (0,3)	3,9 (0,4)	4,9 (0,5)	2,0 (0,2)	4,9 (0,5)	5,9 (0,6)
2400	2,0 (0,2)	1,0 (0,1)	2,0 (0,2)	3,9 (0,4)	2,9 (0,3)	2,0 (0,2)	2,9 (0,3)	4,9 (0,5)	4,9 (0,5)	2,0 (0,2)	4,9 (0,5)	6,9 (0,7)
2800	2,9 (0,3)	1,0 (0,1)	2,9 (0,3)	4,9 (0,5)	3,9 (0,4)	2,0 (0,2)	3,9 (0,4)	4,9 (0,5)	5,9 (0,6)	2,0 (0,2)	5,9 (0,6)	7,8 (0,8)
3200	3,9 (0,4)	1,0 (0,1)	3,9 (0,4)	4,9 (0,5)	3,9 (0,4)	2,0 (0,2)	3,9 (0,4)	5,9 (0,6)	5,9 (0,6)	2,0 (0,2)	5,9 (0,6)	6,8 (0,9)
3600	3,9 (0,4)	2,0 (0,2)	3,9 (0,4)	4,9 (0,5)	4,9 (0,5)	2,9 (0,3)	4,9 (0,5)	6,9 (0,7)	6,9 (0,7)	2,0 (0,2)	6,9 (0,7)	9,8 (1,0)
4000	4,9 (0,5)	2,0 (0,2)	3,9 (0,4)	5,9 (0,6)	4,9 (0,5)	2,9 (0,3)	4,9 (0,5)	6,9 (0,7)	7,8 (0,8)	2,0 (0,2)	7,8 (0,8)	10,8 (1,1)
4400	4,9 (0,5)	2,0 (0,2)	4,9 (0,5)	5,9 (0,6)	4,9 (0,5)	2,9 (0,3)	4,9 (0,5)	6,9 (0,7)	7,8 (0,8)	2,0 (0,2)	7,8 (0,8)	10,8 (1,1)
4800	4,9 (0,5)	2,0 (0,2)	4,9 (0,5)	7,8 (0,8)	4,9 (0,5)	2,9 (0,3)	4,9 (0,5)	6,9 (0,7)	8,8 (0,9)	2,9 (0,3)	8,8 (0,9)	12,7 (1,3)
5200	5,9 (0,6)	2,0 (0,2)	5,9 (0,6)	7,8 (0,8)	6,9 (0,7)	2,9 (0,3)	6,9 (0,7)	8,8 (0,9)	9,8 (1,0)	2,0 (0,2)	9,8 (1,0)	12,7 (1,3)
5600	5,9 (0,6)	2,0 (0,2)	5,9 (0,6)	8,8 (0,9)	6,9 (0,7)	2,9 (0,3)	6,9 (0,7)	9,8 (1,0)	9,8 (1,0)	2,0 (0,2)	9,8 (1,0)	13,7 (1,4)
5800	6,9 (0,7)	2,0 (0,2)	6,9 (0,7)	8,8 (0,9)	7,8 (0,8)	2,9 (0,3)	7,8 (0,8)	10,8 (1,1)	10,8 (1,1)	2,0 (0,2)	10,8 (1,1)	14,7 (1,5)
6000	7,8 (0,8)	2,0 (0,2)	6,9 (0,7)	9,8 (1,0)	8,8 (0,9)	2,9 (0,3)	7,8 (0,8)	10,8 (1,1)	11,8 (1,2)	2,9 (0,3)	10,8 (1,1)	15,7 (1,6)
6400	7,8 (0,8)	2,0 (0,2)	7,8 (0,8)	10,8 (1,1)	8,8 (0,9)	2,9 (0,3)	7,8 (0,8)	11,8 (1,2)	11,8 (1,2)	2,9 (0,3)	11,8 (1,2)	15,7 (1,6)
6800	8,8 (0,9)	2,0 (0,2)	7,8 (0,8)	11,8 (1,2)	9,8 (1,0)	3,9 (0,4)	8,8 (0,9)	11,8 (1,2)	12,7 (1,3)	2,9 (0,3)	12,7 (1,3)	16,7 (1,7)
7200	2,9 (0,3)	2,0 (0,2)	2,9 (0,3)	3,9 (0,4)	2,9 (0,3)	2,9 (0,3)	2,9 (0,3)	3,9 (0,4)	4,9 (0,5)	2,0 (0,2)	4,9 (0,5)	6,9 (0,7)
7600	2,9 (0,3)	2,0 (0,2)	2,9 (0,3)	4,9 (0,5)	2,9 (0,3)	2,9 (0,3)	2,9 (0,3)	3,9 (0,4)	4,9 (0,5)	2,0 (0,2)	4,9 (0,5)	6,9 (0,7)
8000	2,9 (0,3)	2,0 (0,2)	2,9 (0,3)	4,9 (0,5)	3,9 (0,4)	2,9 (0,3)	3,9 (0,4)	5,9 (0,6)	5,9 (0,6)	2,0 (0,2)	5,9 (0,6)	7,8 (0,8)
8400	3,9 (0,4)	1,0 (0,1)	3,9 (0,4)	5,9 (0,6)	4,9 (0,5)	2,0 (0,2)	4,9 (0,5)	6,9 (0,7)	6,9 (0,7)	2,0 (0,2)	6,9 (0,7)	9,8 (1,0)
8800	3,9 (0,4)	2,0 (0,2)	3,9 (0,4)	4,9 (0,5)	4,9 (0,5)	2,9 (0,3)	4,9 (0,5)	5,9 (0,6)	5,9 (0,6)	2,9 (0,3)	5,9 (0,6)	7,8 (0,8)
9200	3,9 (0,4)	2,0 (0,2)	3,9 (0,4)	4,9 (0,5)	3,9 (0,4)	2,9 (0,3)	3,9 (0,4)	5,9 (0,6)	5,9 (0,6)	2,9 (0,3)	5,9 (0,6)	8,8 (0,9)
9600	3,9 (0,4)	2,0 (0,2)	3,9 (0,4)	5,9 (0,6)	4,9 (0,5)	2,9 (0,3)	4,9 (0,5)	6,9 (0,7)	6,9 (0,7)	2,9 (0,3)	6,9 (0,7)	9,8 (1,0)
10000	3,9 (0,4)	2,0 (0,2)	3,9 (0,4)	5,9 (0,6)	4,9 (0,5)	2,9 (0,3)	4,9 (0,5)	6,9 (0,7)	6,9 (0,7)	2,9 (0,3)	6,9 (0,7)	9,8 (1,0)
10400	4,9 (0,5)	2,0 (0,2)	4,9 (0,5)	5,9 (0,6)	4,9 (0,5)	2,9 (0,3)	4,9 (0,5)	6,9 (0,7)	6,9 (0,7)	2,9 (0,3)	6,9 (0,7)	9,8 (1,0)
11200	4,9 (0,5)	2,0 (0,2)	4,9 (0,5)	7,8 (0,8)	5,9 (0,6)	2,9 (0,3)	5,9 (0,6)	6,8 (0,9)	7,8 (0,8)	2,9 (0,3)	7,8 (0,8)	11,8 (1,2)
12000	5,9 (0,6)	2,0 (0,2)	5,9 (0,6)	7,8 (0,8)	5,9 (0,6)	3,9 (0,4)	5,9 (0,6)	7,8 (0,8)	7,8 (0,8)	3,9 (0,4)	7,8 (0,8)	10,8 (1,1)
14000	6,9 (0,7)	1,0 (0,1)	6,9 (0,7)	9,8 (1,0)	6,9 (0,7)	2,9 (0,3)	6,9 (0,7)	9,8 (1,0)	9,8 (1,0)	2,0 (0,2)	9,8 (1,0)	13,7 (1,4)
16000	7,8 (0,8)	1,0 (0,1)	7,8 (0,8)	10,8 (1,1)	7,8 (0,8)	3,9 (0,4)	7,8 (0,8)	10,8 (1,1)	10,8 (1,1)	2,9 (0,3)	10,8 (1,1)	14,7 (1,5)
18000	8,8 (0,9)	2,0 (0,2)	8,8 (0,9)	12,7 (1,3)	9,8 (1,0)	3,9 (0,4)	9,8 (1,0)	13,7 (1,4)	11,8 (1,2)	3,9 (0,4)	11,8 (1,2)	16,7 (1,7)
20200	9,8 (1,0)	2,0 (0,2)	9,8 (1,0)	13,7 (1,4)	10,8 (1,1)	4,9 (0,5)	10,8 (1,1)	14,7 (1,5)	12,7 (1,3)	4,9 (0,5)	12,7 (1,3)	17,6 (1,8)

При $q_н$ = 3920 Па ($q_н$ = 400 кгс/м²)

Дв, мм	B = 800 мм				B = 1000 мм				B = 1200 мм			
	H, кН (тс)	Q_1, кН (тс)	Q_2, кН (тс)	N, кН (тс)	H, кН (тс)	Q_1, кН (тс)	Q_2, кН (тс)	N, кН (тс)	H, кН (тс)	Q_1, кН (тс)	Q_2, кН (тс)	N, кН (тс)
800	2,0 (0,2)	1,0 (0,1)	2,0 (0,2)	2,9 (0,3)	2,9 (0,3)	2,0 (0,2)	2,9 (0,3)	3,9 (0,4)	4,9 (0,5)	2,0 (0,2)	4,9 (0,5)	6,9 (0,7)
1200	2,9 (0,3)	2,0 (0,2)	2,9 (0,3)	3,9 (0,4)	3,9 (0,4)	2,0 (0,2)	3,9 (0,4)	4,9 (0,5)	5,9 (0,6)	2,9 (0,3)	5,9 (0,6)	7,8 (0,8)
1600	3,9 (0,4)	2,0 (0,2)	3,9 (0,4)	4,9 (0,5)	4,9 (0,5)	2,9 (0,3)	4,9 (0,5)	6,9 (0,7)	7,8 (0,8)	2,9 (0,3)	7,8 (0,8)	10,8 (1,1)
2000	3,9 (0,4)	2,0 (0,2)	3,9 (0,4)	5,9 (0,6)	5,9 (0,6)	2,9 (0,3)	5,9 (0,6)	7,8 (0,8)	8,8 (0,9)	2,9 (0,3)	8,8 (0,9)	11,8 (1,2)
2400	4,9 (0,5)	2,0 (0,2)	4,9 (0,5)	7,8 (0,8)	5,9 (0,6)	2,9 (0,3)	5,9 (0,6)	8,8 (0,9)	9,8 (1,0)	2,9 (0,3)	9,8 (1,0)	12,7 (1,3)
2800	5,9 (0,6)	2,0 (0,2)	5,9 (0,6)	7,8 (0,8)	6,9 (0,7)	3,9 (0,4)	6,9 (0,7)	9,8 (1,0)	9,8 (1,0)	2,9 (0,3)	9,8 (1,0)	14,7 (1,5)
3200	5,9 (0,6)	2,0 (0,2)	5,9 (0,6)	8,8 (0,9)	7,8 (0,8)	3,9 (0,4)	7,8 (0,8)	10,8 (1,1)	11,8 (1,2)	3,9 (0,4)	11,8 (1,2)	15,7 (1,6)
3600	6,9 (0,7)	2,9 (0,3)	6,9 (0,7)	9,8 (1,0)	7,8 (0,8)	3,9 (0,4)	7,8 (0,8)	11,8 (1,2)	12,7 (1,3)	3,9 (0,4)	12,7 (1,3)	17,6 (1,8)
4000	6,8 (0,9)	2,9 (0,3)	7,8 (0,8)	10,8 (1,1)	7,8 (0,8)	3,9 (0,4)	7,8 (0,8)	11,8 (1,2)	13,7 (1,4)	3,9 (0,4)	13,7 (1,4)	18,6 (1,9)
4400	6,8 (0,9)	2,9 (0,3)	8,8 (0,9)	12,7 (1,3)	8,8 (0,9)	4,9 (0,5)	8,8 (0,9)	11,8 (1,2)	14,7 (1,5)	4,9 (0,5)	14,7 (1,5)	20,6 (2,1)
4800	9,8 (1,0)	2,9 (0,3)	9,8 (1,0)	13,7 (1,4)	10,8 (1,1)	4,9 (0,5)	10,8 (1,1)	15,7 (1,6)	15,7 (1,6)	3,9 (0,4)	15,7 (1,6)	22,5 (2,3)
5200	10,8 (1,1)	2,9 (0,3)	10,8 (1,1)	14,7 (1,5)	11,8 (1,2)	4,9 (0,5)	11,8 (1,2)	16,7 (1,7)	16,7 (1,7)	3,9 (0,4)	16,7 (1,7)	24,5 (2,5)
5600	10,8 (1,1)	2,9 (0,3)	10,8 (1,1)	15,7 (1,6)	11,8 (1,2)	4,9 (0,5)	11,8 (1,2)	17,6 (1,8)	17,6 (1,8)	3,9 (0,4)	17,6 (1,8)	24,5 (2,5)
5800	10,8 (1,1)	2,9 (0,3)	11,8 (1,2)	16,7 (1,7)	12,7 (1,3)	5,9 (0,6)	12,7 (1,3)	18,6 (1,9)	17,6 (1,8)	4,9 (0,5)	18,6 (1,9)	25,5 (2,6)
6000	11,8 (1,2)	2,9 (0,3)	11,8 (1,2)	17,6 (1,8)	12,7 (1,3)	5,9 (0,6)	12,7 (1,3)	19,6 (2,0)	18,6 (1,9)	4,9 (0,5)	19,6 (2,0)	26,5 (2,7)
6400	12,8 (1,3)	2,9 (0,3)	12,7 (1,3)	18,6 (1,9)	13,7 (1,4)	5,9 (0,6)	13,7 (1,4)	20,6 (2,1)	18,6 (1,9)	5,9 (0,6)	20,6 (2,1)	26,5 (2,7)
6800	4,9 (0,5)	6,9 (0,7)	4,9 (0,5)	6,9 (0,7)	4,9 (0,5)	4,9 (0,5)	4,9 (0,5)	6,9 (0,7)	8,8 (0,9)	6,9 (0,7)	8,8 (0,9)	11,8 (1,2)
7200	5,9 (0,6)	2,9 (0,3)	4,9 (0,5)	7,8 (0,8)	4,9 (0,5)	4,9 (0,5)	4,9 (0,5)	7,8 (0,8)	8,8 (0,9)	3,9 (0,4)	8,8 (0,9)	12,7 (1,3)
7600	5,9 (0,6)	2,9 (0,3)	5,9 (0,6)	7,8 (0,8)	6,9 (0,7)	4,9 (0,5)	6,9 (0,7)	9,8 (1,0)	9,8 (1,0)	3,9 (0,4)	9,8 (1,0)	12,7 (1,3)
8000	6,9 (0,7)	2,0 (0,2)	6,9 (0,7)	9,8 (1,0)	7,8 (0,8)	3,9 (0,4)	7,8 (0,8)	10,8 (1,1)	10,8 (1,1)	2,9 (0,3)	10,8 (1,1)	15,7 (1,6)
8400	5,9 (0,6)	3,9 (0,4)	5,9 (0,6)	8,8 (0,9)	7,8 (0,8)	5,9 (0,6)	7,8 (0,8)	9,8 (1,0)	9,8 (1,0)	4,9 (0,5)	9,8 (1,0)	13,7 (1,4)
8800	6,9 (0,7)	3,9 (0,4)	6,9 (0,7)	8,8 (0,9)	7,8 (0,8)	4,9 (0,5)	7,8 (0,8)	10,8 (1,1)	10,8 (1,1)	4,9 (0,5)	10,8 (1,1)	14,7 (1,5)
9200	6,9 (0,7)	3,9 (0,4)	6,9 (0,7)	9,8 (1,0)	7,8 (0,8)	4,9 (0,5)	7,8 (0,8)	10,8 (1,1)	10,8 (1,1)	4,9 (0,5)	10,8 (1,1)	14,7 (1,5)
9600	6,9 (0,7)	3,9 (0,4)	6,9 (0,7)	9,8 (1,0)	7,8 (0,8)	4,9 (0,5)	7,8 (0,8)	11,8 (1,2)	11,8 (1,2)	4,9 (0,5)	11,8 (1,2)	15,7 (1,6)
10000	7,8 (0,8)	3,9 (0,4)	7,8 (0,8)	10,8 (1,1)	8,8 (0,9)	5,9 (0,6)	8,8 (0,9)	11,8 (1,2)	11,8 (1,2)	4,9 (0,5)	11,8 (1,2)	16,7 (1,7)
10400	9,8 (1,0)	4,9 (0,5)	9,8 (1,0)	14,7 (1,5)	13,7 (1,4)	3,9 (0,4)	13,7 (1,4)	19,6 (2,0)				
11200	12,7 (1,3)	5,9 (0,6)	12,7 (1,3)	18,6 (1,9)								
12000	13,7 (1,4)	4,9 (0,5)	11,8 (1,2)	16,7 (1,7)	19,6 (2,0)	2,9 (0,3)	17,6 (1,8)	24,5 (2,5)				
14000	15,7 (1,6)	6,9 (0,7)	13,7 (1,4)	19,6 (2,0)	22,5 (2,3)	4,9 (0,5)	19,6 (2,0)	27,4 (2,8)				
16000	15,7 (1,6)	2,9 (0,3)	15,7 (1,6)	22,5 (2,3)	17,6 (1,8)	6,9 (0,7)	17,6 (1,8)	24,5 (2,5)	26,5 (2,7)	6,9 (0,7)	21,6 (2,2)	30,4 (3,1)
18000	17,6 (1,8)	3,9 (0,4)	17,6 (1,8)	24,5 (2,5)	19,6 (2,0)	8,8 (0,9)	19,6 (2,0)	27,4 (2,8)	29,4 (3,0)	8,8 (0,9)	23,5 (2,4)	33,3 (3,4)

Комбинированные площадки

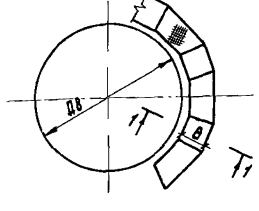

Секторные площадки

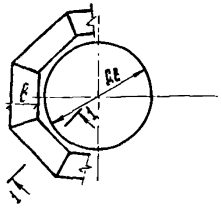

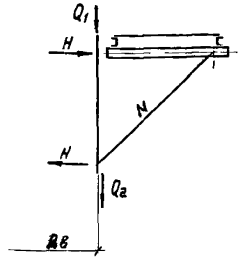

1. В таблицах значения диаметров аппаратов Дв приняты условными. Значения нагрузок от кронштейнов на стенку конкретного аппарата принимаются по ближайшему большему значению диаметра Дв.
2. В таблицах даны расчетные нагрузки с учетом собственного веса конструкций.

Директор	Шимановский		1.459.3-3.1-КМ	
Гл.инж.пр.	Шнуцкий			
Нач.отд.	Шевчич			
Гл.констр.	Киселев			
Гл.инж.пр.	Чернышенко		Таблица нагрузок на стенки аппаратов от кронштейнов	Стадия: Р; Лист: 3.1; Листов: 2
Инженер	Ганичева			
Проверил	Федорова			НКПроектстальконструкция

Инв.№ подл. | Подпись и дата | Взам.инв.№

Таблица нагрузок на стенки аппаратов от кронштейнов

H, мм	При $q_н$ = 1960 Па ($q_н$ = 200 кгс/м²)										При $q_н$ = 3920 Па ($q_н$ = 400 кгс/м²)									
	B = 800 мм				B = 1000 мм				B = 1200 мм				B = 900 мм				B = 1000 мм				B = 1200 мм			
	$N_{ИН}$ (тс)	$Q_{ИН}$ (тс)	$Q_{ДИН}$ (тс)	$N_{ИН}$ (тс)	$H_{ИН}$ (тс)	$Q_{ИН}$ (тс)	$Q_{ДИН}$ (тс)	$N_{ИН}$ (тс)	$H_{ИН}$ (тс)	$Q_{ИН}$ (тс)	$Q_{ДИН}$ (тс)	$N_{ИН}$ (тс)	$H_{ИН}$ (тс)	$Q_{ИН}$ (тс)	$Q_{ДИН}$ (тс)	$N_{ИН}$ (тс)	$H_{ИН}$ (тс)	$Q_{ИН}$ (тс)	$Q_{ДИН}$ (тс)	$N_{ИН}$ (тс)	$H_{ИН}$ (тс)	$Q_{ИН}$ (тс)	$Q_{ДИН}$ (тс)	$N_{ИН}$ (тс)
800	8,9 (0,7)	1,0 (0,1)	8,9 (0,7)	9,8 (1,0)	7,8 (0,8)	2,0 (0,2)	7,8 (0,8)	11,8 (1,2)	10,8 (1,1)	—	11,8 (1,2)	14,7 (1,5)	11,8 (1,2)	1,0 (0,1)	11,8 (1,2)	16,7 (1,7)	11,7 (1,1)	2,9 (0,3)	11,7 (1,1)	13,6 (2,0)	17,6 (1,8)	—	17,6 (1,8)	24,5 (2,5)
1200	7,8 (0,8)	1,0 (0,1)	7,8 (0,8)	11,8 (1,2)	8,8 (0,9)	2,0 (0,2)	8,8 (0,9)	11,8 (1,2)	11,8 (1,2)	—	11,8 (1,2)	16,7 (1,7)	13,7 (1,4)	1,0 (0,1)	13,7 (1,4)	18,6 (1,9)	14,7 (1,5)	2,9 (0,3)	14,7 (1,5)	20,6 (2,1)	19,6 (2,0)	—	19,6 (2,0)	27,4 (2,9)
1600	8,8 (0,9)	1,0 (0,1)	8,8 (0,9)	12,7 (1,3)	9,8 (1,0)	2,0 (0,2)	9,8 (1,0)	13,7 (1,4)	12,7 (1,3)	—	12,7 (1,3)	17,6 (1,8)	14,7 (1,5)	1,0 (0,1)	14,7 (1,5)	21,6 (2,2)	15,7 (1,6)	2,9 (0,3)	15,7 (1,6)	22,5 (2,3)	20,6 (2,1)	—	20,6 (2,1)	29,4 (3,0)
2000	9,8 (1,0)	1,0 (0,1)	9,8 (1,0)	13,7 (1,4)	10,8 (1,1)	2,0 (0,2)	10,8 (1,1)	14,7 (1,5)	13,7 (1,4)	—	13,7 (1,4)	18,6 (1,9)	15,7 (1,7)	1,0 (0,1)	15,7 (1,7)	23,5 (2,4)	17,6 (1,8)	2,9 (0,3)	17,6 (1,8)	24,5 (2,5)	22,5 (2,3)	—	22,5 (2,3)	31,4 (3,2)
2400	10,8 (1,1)	1,0 (0,1)	10,8 (1,1)	14,7 (1,5)	10,8 (1,1)	2,0 (0,2)	10,8 (1,1)	15,7 (1,6)	14,7 (1,5)	—	14,7 (1,5)	20,6 (2,1)	17,6 (1,8)	1,0 (0,1)	17,6 (1,8)	24,5 (2,5)	18,6 (1,9)	2,9 (0,3)	18,6 (1,9)	26,5 (2,7)	23,5 (2,4)	1,0 (0,1)	23,5 (2,4)	33,3 (3,4)
2800	11,8 (1,2)	—	11,8 (1,2)	16,7 (1,7)	11,8 (1,2)	2,0 (0,2)	11,8 (1,2)	16,7 (1,7)	15,7 (1,6)	—	15,7 (1,6)	22,5 (2,3)	19,6 (2,0)	1,0 (0,1)	19,6 (2,0)	27,4 (2,8)	19,6 (2,0)	2,9 (0,3)	19,6 (2,0)	27,4 (2,8)	25,5 (2,6)	1,0 (0,1)	25,5 (2,6)	35,3 (3,6)
3200	12,7 (1,3)	—	12,7 (1,3)	17,6 (1,8)	12,7 (1,3)	2,0 (0,2)	12,7 (1,3)	17,6 (1,8)	16,7 (1,7)	—	16,7 (1,7)	22,5 (2,3)	20,6 (2,1)	1,0 (0,1)	20,6 (2,1)	28,4 (2,9)	21,6 (2,2)	2,9 (0,3)	21,6 (2,2)	29,4 (3,0)	27,4 (2,8)	—	27,4 (2,8)	38,2 (3,9)
3600	13,7 (1,4)	—	13,7 (1,4)	18,6 (1,9)	13,7 (1,4)	2,0 (0,2)	13,7 (1,4)	18,6 (1,9)	16,7 (1,7)	—	16,7 (1,7)	24,5 (2,5)	22,5 (2,3)	—	22,5 (2,3)	31,4 (3,2)	22,5 (2,3)	2,9 (0,3)	22,5 (2,3)	31,4 (3,2)	28,4 (2,9)	1,0 (0,1)	28,4 (2,9)	40,2 (4,1)
4000	13,7 (1,4)	—	13,7 (1,4)	19,6 (2,0)	13,7 (1,4)	2,0 (0,2)	13,7 (1,4)	19,6 (2,0)	18,6 (1,9)	—	18,6 (1,9)	25,5 (2,6)	23,5 (2,4)	—	23,5 (2,4)	33,3 (3,4)	23,5 (2,4)	3,9 (0,4)	23,5 (2,4)	33,3 (3,4)	30,4 (3,1)	—	30,4 (3,1)	43,1 (4,4)
4400	15,7 (1,6)	—	15,7 (1,6)	21,6 (2,2)	13,7 (1,4)	2,0 (0,2)	13,7 (1,4)	19,6 (2,0)	18,6 (1,9)	—	18,6 (1,9)	26,5 (2,7)	25,5 (2,7)	—	25,5 (2,7)	36,3 (3,7)	23,5 (2,4)	2,9 (0,3)	23,5 (2,4)	33,3 (3,4)	31,4 (3,2)	—	31,4 (3,2)	45,1 (4,6)
4800	15,7 (1,6)	—	15,7 (1,6)	22,5 (2,3)	14,7 (1,5)	2,0 (0,2)	14,7 (1,5)	20,6 (2,1)	19,6 (2,0)	—	19,6 (2,0)	28,4 (2,9)	25,5 (2,7)	—	25,5 (2,7)	37,2 (3,8)	24,5 (2,5)	2,9 (0,3)	24,5 (2,5)	34,3 (3,5)	33,3 (3,4)	1,0 (0,1)	33,3 (3,4)	47,0 (4,8)
5200	16,7 (1,7)	—	16,7 (1,7)	23,5 (2,4)	16,7 (1,7)	2,0 (0,2)	16,7 (1,7)	22,5 (2,3)	20,6 (2,1)	—	20,6 (2,1)	29,4 (3,0)	27,4 (2,8)	1,0 (0,1)	27,4 (2,8)	39,2 (4,0)	27,4 (2,8)	2,9 (0,3)	27,4 (2,8)	38,2 (3,9)	34,5 (3,5)	—	34,5 (3,5)	49,0 (5,0)
5600	17,6 (1,8)	—	17,6 (1,8)	24,5 (2,5)	17,6 (1,8)	2,0 (0,2)	17,6 (1,8)	24,5 (2,5)	24,5 (2,2)	—	21,6 (2,2)	31,4 (3,2)	29,4 (3,0)	1,0 (0,1)	29,4 (3,0)	41,2 (4,2)	28,4 (2,9)	2,9 (0,3)	28,4 (2,9)	41,2 (4,2)	36,3 (3,7)	—	36,3 (3,7)	51,9 (5,3)
5800	17,6 (1,8)	1,0 (0,1)	17,6 (1,8)	24,5 (2,5)	17,6 (1,8)	2,0 (0,2)	17,6 (1,8)	24,5 (2,5)	22,5 (2,3)	—	22,5 (2,3)	31,4 (3,2)	29,4 (3,0)	1,0 (0,1)	29,4 (3,0)	41,2 (4,2)	28,4 (2,9)	2,9 (0,3)	28,4 (2,9)	41,2 (4,2)	37,2 (3,8)	—	37,2 (3,8)	51,9 (5,3)
6000	18,6 (1,9)	1,0 (0,1)	18,6 (1,9)	25,5 (2,6)	18,6 (1,9)	2,9 (0,3)	18,6 (1,9)	25,5 (2,6)	23,5 (2,4)	—	22,5 (2,3)	33,3 (3,4)	31,4 (3,2)	1,0 (0,1)	31,4 (3,2)	42,1 (4,3)	30,4 (3,1)	3,9 (0,4)	30,4 (3,1)	42,1 (4,3)	39,2 (4,0)	—	38,2 (3,9)	52,9 (5,4)
6400	18,6 (1,9)	1,0 (0,1)	18,6 (1,9)	26,5 (2,7)	18,6 (1,9)	2,9 (0,3)	18,6 (1,9)	26,5 (2,7)	24,5 (2,5)	—	23,5 (2,4)	33,3 (3,4)	31,4 (3,2)	1,0 (0,1)	31,4 (3,2)	42,1 (4,3)	30,4 (3,1)	4,9 (0,5)	30,4 (3,1)	42,1 (4,3)	39,2 (4,0)	—	38,2 (3,9)	52,9 (5,4)
6800	19,6 (2,0)	1,0 (0,1)	19,6 (2,0)	27,4 (2,8)	19,8 (2,0)	2,9 (0,3)	19,6 (2,0)	27,4 (2,8)	24,5 (2,5)	—	24,5 (2,5)	34,3 (3,5)	32,3 (3,3)	2,0 (0,2)	32,3 (3,3)	43,1 (4,4)	34,4 (3,2)	4,9 (0,5)	34,4 (3,2)	43,1 (4,4)	40,2 (4,1)	—	39,2 (4,0)	53,9 (5,5)
7200	10,8 (1,1)	1,0 (0,1)	10,8 (1,1)	14,7 (1,5)	10,8 (1,1)	2,9 (0,3)	10,8 (1,1)	14,7 (1,5)	13,7 (1,4)	1,0 (0,1)	13,7 (1,4)	19,6 (2,0)	17,6 (1,8)	2,0 (0,2)	17,6 (1,8)	24,5 (2,5)	17,6 (1,8)	4,9 (0,5)	17,6 (1,8)	24,5 (2,5)	22,5 (2,3)	2,0 (0,2)	22,5 (2,3)	32,3 (3,3)
7600	10,8 (1,1)	1,0 (0,1)	10,8 (1,1)	15,7 (1,6)	10,8 (1,1)	2,9 (0,3)	10,8 (1,1)	14,7 (1,5)	14,7 (1,5)	1,0 (0,1)	14,7 (1,5)	20,6 (2,1)	18,6 (1,9)	2,0 (0,2)	18,6 (1,9)	26,5 (2,7)	17,6 (1,8)	4,9 (0,5)	17,6 (1,8)	25,5 (2,6)	23,5 (2,4)	2,0 (0,2)	23,5 (2,4)	33,3 (3,4)
8000	11,8 (1,2)	1,0 (0,1)	11,8 (1,2)	16,7 (1,7)	11,8 (1,2)	2,9 (0,3)	11,8 (1,2)	16,7 (1,7)	14,7 (1,5)	1,0 (0,1)	14,7 (1,5)	21,6 (2,2)	19,6 (2,0)	2,0 (0,2)	19,6 (2,0)	27,4 (2,8)	19,6 (2,0)	3,9 (0,4)	19,6 (2,0)	27,4 (2,8)	25,5 (2,6)	1,0 (0,1)	25,5 (2,6)	35,3 (3,6)
8400	12,7 (1,3)	1,0 (0,1)	12,7 (1,3)	17,6 (1,8)	12,7 (1,3)	2,0 (0,2)	12,7 (1,3)	17,6 (1,8)	15,7 (1,6)	—	15,7 (1,6)	22,5 (2,3)	20,6 (2,1)	1,0 (0,1)	20,6 (2,1)	29,4 (3,0)	20,6 (2,1)	3,9 (0,4)	20,6 (2,1)	29,4 (3,0)	26,5 (2,7)	1,0 (0,1)	26,5 (2,7)	37,2 (3,8)
8800	11,8 (1,2)	1,0 (0,1)	11,8 (1,2)	16,7 (1,7)	12,7 (1,3)	2,9 (0,3)	12,7 (1,3)	17,6 (1,8)	16,7 (1,7)	1,0 (0,1)	15,7 (1,6)	21,6 (2,2)	19,6 (2,0)	2,0 (0,2)	19,6 (2,0)	28,4 (2,9)	20,6 (2,1)	4,9 (0,5)	20,6 (2,1)	29,4 (3,0)	25,5 (2,6)	2,0 (0,2)	25,5 (2,6)	36,3 (3,7)
9200	12,7 (1,3)	1,0 (0,1)	12,7 (1,3)	17,6 (1,8)	12,7 (1,3)	2,9 (0,3)	12,7 (1,3)	17,6 (1,8)	15,7 (1,6)	1,0 (0,1)	15,7 (1,6)	22,5 (2,3)	20,6 (2,1)	2,0 (0,2)	20,6 (2,1)	29,4 (3,0)	20,6 (2,1)	4,9 (0,5)	20,6 (2,1)	29,4 (3,0)	26,5 (2,7)	2,0 (0,2)	26,5 (2,7)	38,2 (3,9)
9800	12,7 (1,3)	1,0 (0,1)	12,7 (1,3)	18,6 (1,9)	12,7 (1,3)	2,9 (0,3)	12,7 (1,3)	18,6 (1,9)	16,7 (1,7)	1,0 (0,1)	16,7 (1,7)	23,5 (2,4)	21,6 (2,2)	2,0 (0,2)	21,6 (2,2)	30,4 (3,1)	24,6 (2,2)	4,9 (0,5)	24,6 (2,2)	30,4 (3,1)	27,4 (2,8)	2,0 (0,2)	27,4 (2,8)	39,2 (4,0)
10000	13,7 (1,4)	1,0 (0,1)	13,7 (1,4)	19,6 (2,0)	13,7 (1,4)	2,9 (0,3)	13,7 (1,4)	19,6 (2,0)	17,6 (1,8)	1,0 (0,1)	17,6 (1,8)	24,5 (2,5)	22,5 (2,3)	1,0 (0,1)	22,5 (2,3)	31,4 (3,2)	22,5 (2,3)	4,9 (0,5)	22,5 (2,3)	32,3 (3,3)	28,4 (2,9)	2,0 (0,2)	28,4 (2,9)	40,2 (4,1)
10400	14,7 (1,5)	1,0 (0,1)	14,7 (1,5)	20,8 (2,1)	14,7 (1,5)	2,9 (0,3)	14,7 (1,5)	19,6 (2,0)	17,6 (1,8)	1,0 (0,1)	17,6 (1,8)	25,5 (2,6)	24,5 (2,5)	1,0 (0,1)	24,5 (2,5)	35,3 (3,6)	23,5 (2,4)	4,9 (0,5)	23,5 (2,4)	33,3 (3,4)	29,4 (3,0)	1,0 (0,1)	29,4 (3,0)	42,1 (4,3)
11200	14,7 (1,5)	1,0 (0,1)	14,7 (1,5)	20,6 (2,1)	14,7 (1,5)	2,9 (0,3)	14,7 (1,5)	20,6 (2,1)	18,6 (1,9)	1,0 (0,1)	18,6 (1,9)	26,5 (2,7)	24,5 (2,5)	1,0 (0,1)	24,5 (2,5)	34,3 (3,5)	24,5 (2,5)	3,9 (0,4)	24,5 (2,5)	34,3 (3,5)	31,4 (3,2)	1,0 (0,1)	31,4 (3,2)	43,1 (4,4)
12000	16,7 (1,7)	—	16,7 (1,7)	23,5 (2,4)	14,7 (1,5)	2,9 (0,3)	14,7 (1,5)	20,6 (2,1)	18,6 (1,9)	1,0 (0,1)	18,6 (1,9)	26,5 (2,7)	28,4 (2,9)	—	28,4 (2,9)	39,2 (4,0)	24,5 (2,5)	5,9 (0,6)	24,5 (2,5)	34,3 (3,5)	31,4 (3,2)	2,0 (0,2)	31,4 (3,2)	44,1 (4,5)
14000	17,6 (1,8)	—	17,6 (1,8)	24,5 (2,5)	15,7 (1,6)	2,9 (0,3)	15,7 (1,6)	22,5 (2,3)	20,6 (2,1)	1,0 (0,1)	20,6 (2,1)	29,4 (3,0)	29,4 (3,0)	—	29,4 (3,0)	41,2 (4,2)	26,5 (2,7)	4,9 (0,5)	26,5 (2,7)	35,3 (3,6)	34,3 (3,5)	2,0 (0,2)	34,3 (3,5)	48,0 (4,9)
16000	18,6 (1,9)	—	18,6 (1,9)	26,5 (2,7)	16,7 (1,7)	3,9 (0,4)	16,7 (1,7)	23,5 (2,4)	21,6 (2,2)	1,0 (0,1)	21,6 (2,2)	30,4 (3,1)	31,4 (3,2)	—	31,4 (3,2)	44,1 (4,5)	28,4 (2,9)	6,9 (0,7)	28,4 (2,9)	40,2 (4,1)	36,3 (3,7)	2,0 (0,2)	36,3 (3,7)	51,0 (5,2)
18000	19,6 (2,0)	—	19,6 (2,0)	27,4 (2,8)	17,6 (1,8)	4,9 (0,5)	17,6 (1,8)	24,5 (2,5)	22,5 (2,3)	2,0 (0,2)	22,5 (2,3)	31,4 (3,2)	33,3 (3,4)	—	33,3 (3,4)	47,0 (4,8)	29,4 (3,0)	7,8 (0,8)	29,4 (3,0)	44,2 (4,2)	38,2 (3,9)	2,9 (0,3)	38,2 (3,9)	53,9 (5,5)
20200	20,6 (2,1)	—	20,6 (2,1)	29,4 (3,0)	18,6 (1,9)	5,9 (0,6)	18,6 (1,9)	25,5 (2,6)	23,5 (2,4)	2,9 (0,3)	23,5 (2,4)	33,3 (3,4)	35,3 (3,6)	—	35,3 (3,6)	50,0 (5,1)	31,4 (3,2)	9,8 (1,0)	31,4 (3,2)	44,1 (4,5)	40,2 (4,1)	4,9 (0,5)	40,2 (4,1)	55,9 (5,7)

Комбинированные площадки

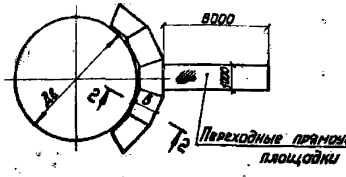

Секторные площадки

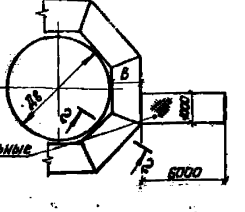

2-2

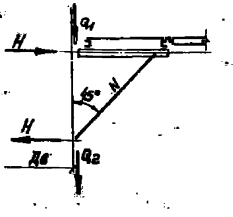

Указания приведены на листе 3.1.

Копировал Арх.- 19883-01 12 Формат А2

$D_в$, мм	$q_н$ 1960 Па (200 кгс/м²)												$q_н$ 3920 Па (400 кгс/м²)											
	В 800мм				В 1000мм				В 1200мм				В 800мм				В 1000мм				В 1200мм			
	$H_к$кН(тс)	Q_1,кН(тс)	Q_2,кН(тс)	$N_к$кН(тс)	$H_к$кН(тс)	Q_1,кН(тс)	Q_2,кН(тс)	$N_к$кН(тс)	$H_к$кН(тс)	Q_1,кН(тс)	Q_2,кН(тс)	$N_к$кН(тс)	$H_к$кН(тс)	Q_1,кН(тс)	Q_2,кН(тс)	$N_к$кН(тс)	$H_к$кН(тс)	Q_1,кН(тс)	Q_2,кН(тс)	$N_к$кН(тс)	$H_к$кН(тс)	Q_1,кН(тс)	Q_2,кН(тс)	$N_к$кН(тс)
800	4,9 (0,5)	1,0 (0,1)	4,9 (0,5)	7,8 (0,8)	5,9 (0,6)	1,0 (0,1)	5,9 (0,6)	8,8 (0,9)	7,8 (0,8)	—	7,8 (0,8)	11,8 (1,2)	5,9 (0,6)	1,0 (0,1)	5,9 (0,6)	8,8 (0,9)	7,8 (0,8)	2,0 (0,2)	7,8 (0,8)	10,8 (1,1)	9,8 (1,0)	1,0 (0,1)	9,8 (1,0)	13,7 (1,4)
1200	5,9 (0,6)	1,0 (0,1)	5,9 (0,6)	8,8 (0,9)	6,9 (0,7)	2,0 (0,2)	6,9 (0,7)	9,8 (1,0)	8,8 (0,9)	1,0 (0,1)	8,8 (0,9)	12,7 (1,3)	6,9 (0,7)	2,0 (0,2)	6,9 (0,7)	9,8 (1,0)	8,8 (0,9)	2,0 (0,2)	8,8 (0,9)	11,8 (1,2)	11,8 (1,2)	1,0 (0,1)	11,8 (1,2)	15,7 (1,6)
1600	6,9 (0,7)	1,0 (0,1)	6,9 (0,7)	9,8 (1,0)	7,8 (0,8)	2,0 (0,2)	7,8 (0,8)	10,8 (1,1)	9,8 (1,0)	1,0 (0,1)	9,8 (1,0)	13,7 (1,4)	7,8 (0,8)	2,0 (0,2)	7,8 (0,8)	11,8 (1,2)	9,8 (1,0)	2,9 (0,3)	9,8 (1,0)	13,7 (1,4)	12,7 (1,3)	2,0 (0,2)	12,7 (1,3)	17,6 (1,8)
2000	7,8 (0,8)	1,0 (0,1)	7,8 (0,8)	10,8 (1,1)	7,8 (0,8)	2,0 (0,2)	7,8 (0,8)	11,8 (1,2)	10,8 (1,1)	1,0 (0,1)	10,8 (1,1)	15,7 (1,6)	8,8 (0,9)	2,0 (0,2)	8,8 (0,9)	12,7 (1,3)	10,8 (1,1)	2,9 (0,3)	10,8 (1,1)	14,7 (1,5)	13,7 (1,4)	2,0 (0,2)	13,7 (1,4)	19,6 (2,0)
2400	7,8 (0,8)	1,0 (0,1)	7,8 (0,8)	11,8 (1,2)	8,8 (0,9)	2,0 (0,2)	8,8 (0,9)	12,7 (1,3)	12,7 (1,3)	1,0 (0,1)	12,7 (1,3)	17,6 (1,8)	9,8 (1,0)	2,0 (0,2)	9,8 (1,0)	13,7 (1,4)	10,8 (1,1)	2,9 (0,3)	10,8 (1,1)	15,7 (1,6)	16,7 (1,7)	2,0 (0,2)	16,7 (1,7)	22,5 (2,3)
2800	8,8 (0,9)	1,0 (0,1)	9,8 (1,0)	12,7 (1,3)	9,8 (1,1)	2,0 (0,2)	10,8 (1,1)	14,7 (1,5)	13,7 (1,4)	1,0 (0,1)	13,7 (1,4)	19,6 (2,0)	11,8 (1,2)	2,0 (0,2)	11,8 (1,2)	15,7 (1,6)	12,7 (1,3)	2,9 (0,3)	12,7 (1,3)	18,6 (1,9)	17,6 (1,8)	2,0 (0,2)	17,6 (1,8)	24,5 (2,5)
3200	10,8 (1,1)	1,0 (0,1)	10,8 (1,1)	15,7 (1,6)	11,8 (1,2)	2,0 (0,2)	11,8 (1,2)	15,7 (1,6)	14,7 (1,5)	1,0 (0,1)	14,7 (1,5)	20,6 (2,1)	13,7 (1,4)	2,0 (0,2)	13,7 (1,4)	18,6 (1,9)	13,7 (1,4)	3,9 (0,4)	13,7 (1,4)	19,6 (2,0)	18,6 (1,9)	2,0 (0,2)	18,6 (1,9)	26,5 (2,7)
3600	11,8 (1,2)	1,0 (0,1)	11,8 (1,2)	16,7 (1,7)	11,8 (1,2)	2,0 (0,2)	11,8 (1,2)	16,7 (1,7)	15,7 (1,6)	1,0 (0,1)	15,7 (1,6)	21,6 (2,2)	14,7 (1,5)	2,0 (0,2)	14,7 (1,5)	20,6 (2,1)	15,7 (1,6)	3,9 (0,4)	15,7 (1,6)	21,6 (2,2)	19,6 (2,0)	2,0 (0,2)	20,6 (2,1)	28,4 (2,9)
4000	12,7 (1,3)	—	12,7 (1,3)	17,6 (1,8)	12,7 (1,3)	2,0 (0,2)	12,7 (1,3)	18,6 (1,9)	16,7 (1,7)	—	16,7 (1,7)	23,5 (2,4)	15,7 (1,6)	2,0 (0,2)	15,7 (1,6)	22,5 (2,3)	16,7 (1,7)	3,9 (0,4)	15,7 (1,6)	23,5 (2,4)	21,6 (2,2)	2,0 (0,2)	21,6 (2,2)	31,4 (3,2)
4400	13,7 (1,4)	1,0 (0,1)	13,7 (1,4)	18,6 (1,9)	13,7 (1,4)	2,0 (0,2)	15,7 (1,6)	22,5 (2,3)	17,6 (1,8)	—	17,6 (1,8)	25,5 (2,6)	16,7 (1,7)	2,0 (0,2)	16,7 (1,7)	23,5 (2,4)	15,7 (1,6)	3,9 (0,4)	16,7 (1,7)	22,5 (2,3)	23,5 (2,4)	2,0 (0,2)	23,5 (2,4)	33,3 (3,4)
4800	14,7 (1,5)	—	14,7 (1,5)	20,6 (2,1)	15,7 (1,6)	2,0 (0,2)	13,7 (1,4)	18,6 (1,9)	18,6 (1,9)	1,0 (0,1)	18,6 (1,9)	26,5 (2,7)	18,6 (1,9)	1,0 (0,1)	18,6 (1,9)	25,5 (2,6)	16,7 (1,7)	3,9 (0,4)	16,7 (1,7)	24,5 (2,5)	24,5 (2,5)	2,9 (0,3)	24,5 (2,5)	35,3 (3,6)
5200	15,7 (1,6)	—	15,7 (1,6)	21,6 (2,2)	15,7 (1,6)	2,0 (0,2)	15,7 (1,6)	21,6 (2,2)	19,6 (2,0)	—	19,6 (2,0)	29,4 (3,0)	19,6 (2,0)	1,0 (0,1)	19,6 (2,0)	27,4 (2,8)	19,6 (2,0)	3,9 (0,4)	19,6 (2,0)	28,4 (2,9)	26,5 (2,7)	2,0 (0,2)	26,5 (2,7)	36,3 (3,7)
5600	15,7 (1,6)	—	15,7 (1,6)	22,5 (2,3)	15,7 (1,6)	2,0 (0,2)	15,7 (1,6)	22,5 (2,3)	20,6 (2,1)	—	20,6 (2,1)	28,4 (2,9)	20,6 (2,1)	1,0 (0,1)	20,6 (2,1)	28,4 (2,9)	20,6 (2,1)	3,9 (0,4)	20,6 (2,1)	29,4 (3,0)	27,4 (2,8)	2,0 (0,2)	27,4 (2,8)	39,2 (4,0)
5800	16,7 (1,7)	—	16,7 (1,7)	22,5 (2,3)	16,7 (1,7)	2,0 (0,2)	16,7 (1,7)	22,5 (2,3)	20,6 (2,1)	—	20,6 (2,1)	29,4 (3,0)	20,6 (2,1)	1,0 (0,1)	20,6 (2,1)	29,4 (3,0)	20,6 (2,1)	3,9 (0,4)	20,6 (2,1)	29,4 (3,0)	27,4 (2,8)	2,0 (0,2)	27,4 (2,8)	39,2 (4,0)
6000	17,6 (1,8)	—	17,6 (1,8)	23,5 (2,4)	17,6 (1,8)	2,9 (0,3)	17,6 (1,8)	23,5 (2,4)	21,6 (2,2)	—	21,6 (2,2)	30,4 (3,1)	21,6 (2,2)	2,9 (0,3)	21,6 (2,2)	30,4 (3,1)	21,6 (2,2)	3,9 (0,4)	21,6 (2,2)	30,4 (3,1)	28,4 (2,9)	2,9 (0,3)	28,4 (2,9)	41,2 (4,2)
6400	17,6 (1,8)	—	17,6 (1,8)	23,5 (2,4)	17,6 (1,8)	2,9 (0,3)	17,6 (1,8)	23,5 (2,4)	21,6 (2,2)	—	22,5 (2,3)	31,4 (3,2)	21,6 (2,2)	2,9 (0,3)	21,6 (2,2)	31,4 (3,2)	21,6 (2,2)	4,9 (0,5)	21,6 (2,2)	31,4 (3,2)	28,4 (2,9)	2,9 (0,3)	28,4 (2,9)	42,1 (4,3)
6800	18,6 (1,9)	—	18,6 (1,9)	24,5 (2,5)	18,6 (1,9)	2,9 (0,3)	18,6 (1,9)	24,5 (2,5)	22,5 (2,3)	—	22,5 (2,3)	32,3 (3,3)	22,5 (2,3)	2,9 (0,3)	22,5 (2,3)	32,3 (3,3)	22,5 (2,3)	4,9 (0,5)	22,5 (2,3)	32,3 (3,3)	29,4 (3,0)	2,9 (0,3)	29,4 (3,0)	44,1 (4,5)
7200	7,8 (0,8)	1,0 (0,1)	7,8 (0,8)	11,8 (1,2)	7,8 (0,8)	2,9 (0,3)	7,8 (0,8)	11,8 (1,2)	10,8 (1,1)	1,0 (0,1)	10,8 (1,1)	15,7 (1,6)	10,8 (1,1)	2,9 (0,3)	10,8 (1,1)	14,7 (1,5)	9,8 (1,0)	4,9 (0,5)	9,8 (1,0)	14,7 (1,5)	14,7 (1,5)	2,9 (0,3)	14,7 (1,5)	20,6 (2,1)
7600	8,8 (0,9)	1,0 (0,1)	8,8 (0,9)	12,7 (1,3)	8,8 (0,9)	2,9 (0,3)	8,8 (0,9)	11,8 (1,2)	11,8 (1,2)	1,0 (0,1)	11,8 (1,2)	17,6 (1,8)	10,8 (1,1)	2,9 (0,3)	10,8 (1,1)	15,7 (1,6)	10,8 (1,1)	5,9 (0,6)	10,8 (1,1)	14,7 (1,5)	15,7 (1,6)	2,9 (0,3)	15,7 (1,6)	22,5 (2,3)
8000	8,8 (0,9)	1,0 (0,1)	8,8 (0,9)	12,7 (1,3)	9,8 (1,0)	2,9 (0,3)	9,8 (1,0)	13,7 (1,4)	13,7 (1,4)	1,0 (0,1)	13,7 (1,4)	19,6 (2,0)	11,8 (1,2)	2,9 (0,3)	11,8 (1,2)	16,7 (1,7)	12,7 (1,3)	4,9 (0,5)	12,7 (1,3)	17,6 (1,8)	17,6 (1,8)	2,9 (0,3)	17,6 (1,8)	24,5 (2,5)
8400	9,8 (1,0)	1,0 (0,1)	9,8 (1,0)	13,7 (1,4)	9,8 (1,0)	2,0 (0,2)	9,8 (1,0)	14,7 (1,5)	14,7 (1,5)	1,0 (0,1)	14,7 (1,5)	19,6 (2,0)	12,7 (1,3)	2,0 (0,2)	12,7 (1,3)	18,6 (1,9)	13,7 (1,4)	3,9 (0,4)	13,7 (1,4)	18,6 (1,9)	18,6 (1,9)	2,0 (0,2)	18,6 (1,9)	26,5 (2,7)
8800	9,8 (1,0)	2,0 (0,2)	9,8 (1,0)	13,7 (1,4)	10,8 (1,1)	2,9 (0,3)	10,8 (1,1)	14,7 (1,5)	13,7 (1,4)	1,0 (0,1)	13,7 (1,4)	19,6 (2,0)	11,8 (1,2)	2,9 (0,3)	11,8 (1,2)	16,7 (1,7)	13,7 (1,4)	5,9 (0,6)	13,7 (1,4)	19,6 (2,0)	17,6 (1,8)	2,9 (0,3)	17,6 (1,8)	25,5 (2,6)
9200	10,8 (1,1)	1,0 (0,1)	10,8 (1,1)	14,7 (1,5)	11,8 (1,2)	2,9 (0,3)	11,8 (1,2)	15,7 (1,6)	14,7 (1,5)	1,0 (0,1)	14,7 (1,5)	20,6 (2,1)	13,7 (1,4)	2,9 (0,3)	13,7 (1,4)	18,6 (1,9)	14,7 (1,5)	4,9 (0,5)	14,7 (1,5)	20,6 (2,1)	18,6 (1,9)	2,9 (0,3)	18,6 (1,9)	26,5 (2,7)
9600	11,8 (1,2)	1,0 (0,1)	11,8 (1,2)	16,7 (1,7)	11,8 (1,2)	2,9 (0,3)	11,8 (1,2)	16,7 (1,7)	14,7 (1,5)	1,0 (0,1)	14,7 (1,5)	2,6 (2,2)	14,7 (1,5)	2,9 (0,3)	14,7 (1,5)	20,6 (2,1)	14,7 (1,5)	4,9 (0,5)	14,7 (1,5)	21,6 (2,2)	19,6 (2,0)	2,9 (0,3)	19,6 (2,0)	27,4 (2,8)
10000	11,8 (1,2)	1,0 (0,1)	11,8 (1,2)	17,6 (1,8)	12,7 (1,3)	2,9 (0,3)	12,7 (1,3)	1,6 (1,8)	15,7 (1,6)	1,0 (0,1)	15,7 (1,6)	22,5 (2,3)	14,7 (1,5)	2,9 (0,3)	14,7 (1,5)	21,6 (2,2)	15,7 (1,6)	4,9 (0,5)	15,7 (1,6)	22,5 (2,3)	20,6 (2,1)	2,9 (0,3)	20,6 (2,1)	29,4 (3,0)
10400	12,7 (1,3)	1,0 (0,1)	12,7 (1,3)	18,6 (1,9)	12,7 (1,3)	2,9 (0,3)	12,7 (1,3)	18,6 (1,9)	16,7 (1,7)	1,0 (0,1)	16,7 (1,7)	23,5 (2,4)	15,7 (1,6)	3,9 (0,4)	15,7 (1,6)	22,5 (2,3)	16,7 (1,7)	4,9 (0,5)	16,7 (1,7)	23,5 (2,4)	21,6 (2,2)	5,9 (0,6)	21,6 (2,2)	30,4 (3,1)
10800	13,7 (1,4)	1,0 (0,1)	13,7 (1,4)	18,6 (1,9)	13,7 (1,4)	2,9 (0,3)	13,7 (1,4)	18,6 (1,9)	16,7 (1,7)	1,0 (0,1)	16,7 (1,7)	24,5 (2,5)	16,7 (1,7)	2,0 (0,2)	16,7 (1,7)	23,5 (2,4)	17,6 (1,8)	4,9 (0,5)	17,6 (1,8)	24,5 (2,5)	22,5 (2,3)	2,9 (0,3)	22,5 (2,3)	32,3 (3,3)
11200	14,7 (1,5)	—	14,7 (1,5)	20,6 (2,1)	13,7 (1,4)	2,9 (0,3)	13,7 (1,4)	18,6 (1,9)	17,6 (1,8)	2,0 (0,2)	17,6 (1,8)	24,5 (2,5)	18,6 (1,9)	2,0 (0,2)	18,6 (1,9)	26,5 (2,7)	17,6 (1,8)	3,9 (0,6)	17,6 (1,8)	24,5 (2,5)	22,5 (2,3)	3,9 (0,4)	22,5 (2,3)	32,3 (3,3)
12000	15,7 (1,6)	—	15,7 (1,6)	22,5 (2,3)	13,7 (1,4)	2,9 (0,3)	13,7 (1,4)	20,6 (2,1)	18,6 (1,9)	1,0 (0,1)	18,6 (1,9)	26,5 (2,7)	26,5 (2,7)	—	26,5 (2,7)	36,3 (3,7)	23,5 (2,4)	3,9 (0,4)	23,5 (2,4)	33,3 (3,4)	30,4 (3,1)	4,0 (0,2)	30,4 (3,1)	43,1 (4,4)
14000	16,7 (1,7)	—	16,7 (1,7)	23,5 (2,4)	14,7 (1,5)	3,9 (0,4)	14,7 (1,5)	21,6 (2,2)	19,6 (2,0)	1,0 (0,1)	19,6 (2,0)	27,4 (2,8)	27,5 (2,8)	—	27,4 (2,8)	39,2 (4,0)	25,5 (2,6)	5,9 (0,6)	25,5 (2,6)	35,3 (3,6)	32,3 (3,3)	4,0 (0,2)	32,3 (3,3)	45,1 (4,6)
16000	17,6 (1,8)	—	17,6 (1,8)	24,5 (2,5)	15,7 (1,6)	3,9 (0,4)	15,7 (1,6)	22,5 (2,3)	20,6 (2,1)	2,0 (0,2)	20,6 (2,1)	28,4 (2,9)	29,4 (3,0)	—	29,4 (3,0)	42,1 (4,3)	26,5 (2,7)	6,9 (0,7)	26,5 (2,7)	36,3 (3,7)	34,3 (3,5)	4,9 (0,3)	34,3 (3,5)	48,0 (4,9)
16800	17,6 (1,8)	—	17,6 (1,8)	24,5 (2,5)	15,7 (1,6)	3,9 (0,4)	15,7 (1,6)	22,5 (2,3)	20,6 (2,1)	2,0 (0,2)	20,6 (2,1)	28,4 (2,9)	29,4 (3,0)	—	29,4 (3,0)	42,1 (4,3)	26,5 (2,7)	6,9 (0,7)	26,5 (2,7)	36,3 (3,7)	34,3 (3,5)	4,9 (0,3)	34,3 (3,5)	48,0 (4,9)
20200	18,6 (1,9)	—	18,6 (1,9)	26,5 (2,7)	18,7 (1,7)	4,9 (0,5)	16,7 (1,7)	23,5 (2,4)	21,6 (2,2)	2,9 (0,3)	21,6 (2,2)	30,4 (3,1)	31,4 (3,2)	—	31,4 (3,2)	44,1 (4,5)	27,4 (2,8)	8,8 (0,9)	27,4 (2,8)	39,2 (4,0)	35,3 (3,6)	4,9 (0,3)	35,3 (3,6)	50,0 (5,1)

Комбинированные площадки

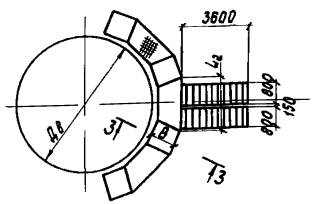

Секторные площадки

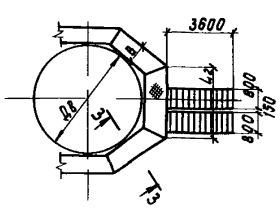

Комбинированные площадки

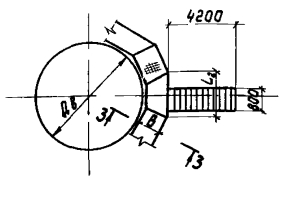

Секторные площадки

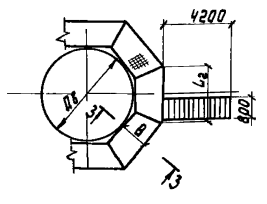

3 3

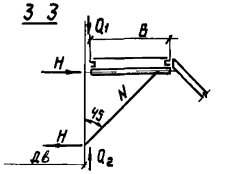

Указания приведены на листах 31 и 34

Инв.№подл. | Подпись и дата | Взам.инв.№

Таблица нагрузок на стенки аппаратов от кронштейнов

Дв, мм	$q_н$ = 1960 Па ($q_н$ = 200 кгс/м²)												$q_н$ = 3920 Па ($q_н$ = 200 кгс/м²)											
	B = 800 мм				B = 1000 мм				B = 1200 мм				B = 800 мм				B = 1000 мм				B = 1200 мм			
	H,кН(тс)	Q_1,кН(тс)	Q_2,кН(тс)	N,кН(тс)	H,кН(тс)	Q_1,кН(тс)	Q_2,кН(тс)	N,кН(тс)	H,кН(тс)	Q_1,кН(тс)	Q_2,кН(тс)	N,кН(тс)	H,кН(тс)	Q_1,кН(тс)	Q_2,кН(тс)	N,кН(тс)	H,кН(тс)	Q_1,кН(тс)	Q_2,кН(тс)	N,кН(тс)	H,кН(тс)	Q_1,кН(тс)	Q_2,кН(тс)	N,кН(тс)
800	10,8(1,1)	1,0(0,1)	10,8(1,1)	15,7(1,6)	12,7(1,3)	2,0(0,2)	12,7(1,3)	17,6(1,8)	15,7(1,6)	-1,0(-0,1)	15,7(1,6)	22,5(2,3)	11,8(1,2)	1,0(0,1)	11,8(1,2)	16,7(1,7)	13,7(1,4)	2,0(0,2)	13,7(1,4)	19,6(2,0)	17,6(1,8)	—	17,6(1,8)	24,5(2,5)
1200	12,7(1,3)	1,0(0,1)	12,7(1,3)	17,6(1,8)	13,7(1,4)	2,0(0,2)	13,7(1,4)	19,6(2,0)	17,6(1,8)	-1,0(-0,1)	17,6(1,8)	24,5(2,5)	13,7(1,4)	1,0(0,1)	13,7(1,4)	19,6(2,0)	14,7(1,5)	2,9(0,3)	14,7(1,5)	21,6(2,2)	19,6(2,0)	—	19,6(2,0)	27,4(2,8)
1600	13,7(1,4)	1,0(0,1)	13,7(1,4)	19,6(2,0)	14,7(1,5)	2,0(0,2)	14,7(1,5)	20,6(2,1)	18,6(1,9)	-1,0(-0,1)	18,6(1,9)	26,5(2,7)	15,7(1,6)	2,0(0,2)	15,7(1,6)	21,6(2,2)	16,7(1,7)	2,9(0,3)	16,7(1,7)	23,5(2,4)	21,6(2,2)	—	21,6(2,2)	30,4(3,1)
2000	15,7(1,6)	—	15,7(1,6)	21,6(2,2)	15,7(1,6)	2,0(0,2)	15,7(1,6)	22,5(2,3)	19,6(2,0)	-1,0(-0,1)	19,6(2,0)	28,4(2,9)	16,7(1,7)	1,0(0,1)	16,7(1,7)	23,5(2,4)	17,6(1,8)	2,9(0,3	17,6(1,8)	25,5(2,6)	22,5(2,3)	1,0(0,1)	22,5(2,3)	32,3(3,3)
2400	16,7(1,7)	—	16,7(1,7)	22,5(2,3)	16,7(1,7)	2,0(0,2)	16,7(1,7)	23,5(2,4)	22,5(2,3)	-1,0(-0,1)	22,5(2,3)	31,4(3,2)	17,6(1,8)	1,0(0,1)	17,6(1,8)	25,5(2,6)	18,6(1,9)	2,9(0,3)	18,6(1,9)	26,5(2,7)	25,5(2,6)	—	25,5(2,6)	36,3(3,7)
2800	17,6(1,8)	—	17,6(1,8)	25,5(2,6)	18,6(1,9)	2,0(0,2)	18,6(1,9)	26,5(2,7)	23,5(2,4)	-1,0(-0,1)	23,5(2,4)	33,3(3,4)	19,6(2,0)	1,0(0,1)	19,6(2,0)	28,4(2,9)	21,6(2,2)	2,9(0,3)	21,6(2,2)	29,4(3,0)	27,4(2,8)	—	27,4(2,8)	38,2(3,9)
3200	19,6(2,0)	—	19,6(2,0)	28,4(2,9)	19,6(2,0)	2,0(0,2)	19,6(2,0)	28,4(2,9)	24,5(2,5)	-1,0(-0,1)	24,5(2,5)	35,3(3,6)	22,5(2,3)	1,0(0,1)	22,5(2,3)	31,4(3,2)	22,5(2,3)	2,9(0,3)	22,5(2,3)	31,4(3,2)	28,4(2,9)	—	28,4(2,9)	41,2(4,2)
3600	21,6(2,2)	-1,0(-0,1)	21,6(2,2)	30,4(3,1)	20,6(2,1)	2,0(0,2)	20,6(2,1)	29,4(3,0)	26,5(2,7)	-1,0(-0,1)	26,5(2,7)	36,3(3,7)	23,5(2,4)	—	23,5(2,4)	33,3(3,4)	23,5(2,4)	3,9(0,4)	23,5(2,4)	33,3(3,4)	30,4(3,1)	—	30,4(3,1)	43,1(4,4)
4000	22,5(2,3)	-1,0(-0,1)	22,5(2,3)	31,3(3,2)	21,6(2,2)	2,0(0,2)	21,6(2,2)	31,4(3,2)	27,4(2,8)	-2,0(-0,2)	27,4(2,8)	39,2(4,0)	25,5(2,6)	—	25,5(2,6)	36,3(3,7)	25,5(2,6)	2,9(0,3)	25,5(2,6)	36,3(3,7)	32,3(3,3)	—	32,3(3,3)	46,1(4,7)
4400	24,5(2,5)	-1,0(-0,1)	24,5(2,5)	32,3(3,5)	23,5(2,4)	1,0(0,1)	23,5(2,4)	35,3(3,6)	28,4(2,9)	-2,0(-0,2)	28,4(2,9)	40,2(4,1)	27,4(2,8)	—	27,4(2,8)	39,2(4,0)	25,5(2,6)	2,9(0,3)	25,5(2,6)	37,2(3,8)	34,3(3,5)	—	34,3(3,5)	48,0(4,9)
4800	24,5(2,5)	-2,0(-0,2)	24,5(2,5)	35,3(3,6)	24,5(2,5)	1,0(0,1)	24,5(2,5)	35,3(3,6)	30,4(3,1)	-2,0(-0,2)	30,4(3,1)	42,1(4,3)	28,4(2,9)	-1,0(-0,1)	28,4(2,9)	40,2(4,1)	26,5(2,7)	2,9(0,3)	26,5(2,7)	37,2(3,8)	36,3(3,7)	1,0(0,1)	36,3(3,7)	51,0(5,2)
5200	26,5(2,7)	-2,0(-0,2)	26,5(2,7)	36,3(3,7)	24,5(2,5)	1,0(0,1)	24,5(2,5)	35,3(3,6)	30,4(3,1)	-2,0(-0,2)	30,4(3,1)	43,1(4,4)	30,4(3,1)	-1,0(-0,1)	30,4(3,1)	42,1(4,3)	29,4(3,0)	2,9(0,3)	29,4(3,0)	42,1(4,3)	37,2(3,8)	-1,0(-0,1)	37,2(3,8)	52,9(5,4)
5600	26,5(2,7)	-2,0(-0,2)	26,5(2,7)	38,2(3,9)	25,5(2,6)	1,0(0,1)	25,5(2,6)	36,3(3,7)	32,3(3,3)	-2,9(-0,3)	32,3(3,3)	45,1(4,6)	31,4(3,2)	-1,0(-0,1)	31,4(3,2)	44,1(4,5)	30,4(3,1)	2,9(0,3)	30,4(3,1)	43,1(4,4)	39,2(4,0)	-1,0(-0,1)	39,2(4,0)	54,9(5,6)
5800	27,4(2,8)	-2,9(-0,3)	27,4(2,8)	38,2(3,9)	26,5(2,7)	1,0(0,1)	26,5(2,7)	37,2(3,8)	32,3(3,3)	-2,9(-0,3)	32,3(3,3)	46,1(4,7)	31,4(3,2)	-2,0(-0,2)	31,4(3,2)	45,1(4,6)	31,4(3,2)	2,9(0,3)	31,4(3,2)	44,1(4,5)	39,2(4,0)	-1,0(-0,1)	39,2(4,0)	55,8(5,7)
6000	28,4(2,9)	-2,9(-0,3)	28,4(2,9)	39,2(4,0)	27,4(2,8)	2,9(0,3)	27,4(2,8)	38,2(3,9)	34,3(3,5)	-2,9(-0,3)	33,3(3,4)	47,0(4,8)	32,3(3,3)	-2,0(-0,2)	32,3(3,3)	47,0(4,8)	32,3(3,3)	2,9(0,3)	32,3(3,3)	46,1(4,7)	40,2(4,1)	-1,0(-0,1)	40,2(4,1)	56,8(5,8)
6400	28,4(2,9)	-2,9(-0,3)	28,4(2,9)	39,2(4,0)	27,4(2,8)	2,9(0,3)	27,4(2,8)	39,2(4,0)	34,3(3,5)	-2,9(-0,3)	33,3(3,4)	48,0(4,9)	32,3(3,3)	-2,0(-0,2)	32,3(3,3)	48,0(4,9)	32,3(3,3)	2,9(0,3)	32,3(3,3)	47,0(4,8)	40,2(4,1)	-1,0(-0,1)	40,2(4,1)	57,8(5,9)
6800	29,4(3,0)	-2,9(-0,3)	29,4(3,0)	40,2(4,1)	28,4(2,9)	2,9(0,3)	28,4(2,9)	40,2(4,1)	35,3(3,6)	-2,9(-0,3)	34,3(3,5)	49,0(5,0)	33,3(3,4)	-2,0(-0,2)	33,3(3,4)	50,0(5,1)	33,3(3,4)	2,9(0,3)	33,3(3,4)	49,0(5,0)	41,2(4,2)	-1,0(-0,1)	41,2(4,2)	59,8(6,1)
7200	15,7(1,6)	1,0(0,1)	15,7(1,6)	22,5(2,3)	15,7(1,6)	2,9(0,3)	15,7(1,6)	21,6(2,2)	19,6(2,0)	—	19,6(2,0)	28,4(2,9)	17,6(1,8)	2,0(0,2)	17,6(1,8)	25,5(2,6)	17,6(1,8)	4,9(0,5)	17,6(1,8)	24,5(2,5)	23,5(2,4)	2,0(0,2)	23,5(2,4)	33,3(3,4)
7600	16,7(1,7)	1,0(0,1)	16,7(1,7)	23,5(2,4)	15,7(1,6)	2,9(0,3)	15,7(1,6)	22,5(2,3)	21,6(2,2)	—	21,6(2,2)	30,4(3,1)	18,6(1,9)	2,0(0,2)	18,6(1,9)	26,5(2,7)	18,6(1,9)	5,9(0,6)	18,6(1,9)	25,5(2,6)	25,5(2,6)	2,0(0,2)	25,5(2,6)	35,3(3,6)
8000	17,8(1,8)	—	17,6(1,8)	24,5(2,5)	17,6(1,8)	2,9(0,3)	17,6(1,8)	25,5(2,6)	23,5(2,4)	-1,0(-0,1)	23,5(2,4)	32,3(3,3)	19,6(2,0)	1,0(0,1)	19,6(2,0)	28,4(2,9)	20,6(2,1)	3,9(0,4)	20,6(2,1)	29,4(3,0)	27,4(2,8)	1,0(0,1)	27,4(2,8)	38,2(3,9)
8400	18,6(1,9)	—	18,6(1,9)	25,5(2,6)	17,6(1,8)	2,0(0,2)	17,6(1,8)	25,5(2,6)	23,5(2,4)	-1,0(-0,1)	23,5(2,4)	33,3(3,4)	20,6(2,1)	1,0(0,1)	20,6(2,1)	28,4(2,9)	21,6(2,2)	3,9(0,4)	21,6(2,2)	29,4(3,0)	28,4(2,9)	1,0(0,1)	27,4(2,8)	39,2(4,0)
8800	18,6(1,9)	1,0(0,1)	18,6(1,9)	25,5(2,6)	18,6(1,9)	2,9(0,3)	18,6(1,9)	26,5(2,7)	23,5(2,4)	—	23,5(2,4)	33,3(3,4)	20,6(2,1)	2,0(0,2)	20,6(2,1)	29,4(3,0)	21,6(2,2)	5,9(0,6)	21,6(2,2)	30,4(3,1)	27,4(2,8)	2,0(0,2)	28,4(2,9)	39,2(4,0)
9200	19,6(2,0)	—	19,6(2,0)	27,4(2,8)	19,6(2,0)	2,9(0,3)	19,6(2,0)	27,4(2,8)	24,5(2,5)	-1,0(-0,1)	24,5(2,5)	34,3(3,5)	22,5(2,3)	2,0(0,2)	22,5(2,3)	31,4(3,2)	22,5(2,3)	4,9(0,5)	22,5(2,3)	31,4(3,2)	28,4(2,9)	2,0(0,2)	28,4(2,9)	40,2(4,1)
9600	20,6(2,1)	—	20,6(2,1)	29,4(3,0)	20,6(2,1)	2,9(0,3)	20,6(2,1)	29,4(3,0)	25,5(2,6)	-1,0(-0,1)	25,5(2,6)	36,3(3,7)	23,5(2,4)	2,0(0,2)	23,5(2,4)	33,3(3,4)	23,5(2,4)	4,9(0,5)	23,5(2,4)	33,3(3,4)	29,4(3,0)	1,0(0,1)	29,4(3,0)	42,1(4,3)
10000	21,6(2,2)	—	21,6(2,2)	30,4(3,1)	21,6(2,2)	2,0(0,2)	21,6(2,2)	30,4(3,1)	26,5(2,7)	-1,0(-0,1)	26,6(2,7)	37,2(3,8)	24,5(2,5)	1,0(0,1)	24,5(2,5)	34,3(3,5)	24,5(2,5)	4,9(0,5)	24,5(2,5)	35,3(3,6)	31,4(3,2)	1,0(0,1)	31,4(3,2)	44,1(4,5)
10400	23,5(2,4)	-1,0(-0,1)	23,5(2,4)	32,3(3,3)	22,5(2,3)	2,0(0,2)	22,5(2,3)	31,4(3,2)	27,4(2,8)	-1,0(-0,1)	27,4(2,8)	38,2(3,9)	26,5(2,7)	2,9(0,3)	26,5(2,7)	37,2(3,8)	25,5(2,6)	3,9(0,4)	25,5(2,6)	35,3(3,6)	32,3(3,3)	39(0,4)	32,3(3,3)	45,1(4,6)
11200	22,5(2,3)	-1,0(-0,1)	22,5(2,3)	33,3(3,4)	22,5(2,3)	2,0(0,2)	22,5(2,3)	31,4(3,2)	27,4(2,8)	-1,0(-0,1)	27,4(2,8)	37,2(4,0)	26,5(2,7)	1,0(0,1)	26,5(2,7)	37,2(3,8)	26,5(2,7)	3,9(0,4)	26,5(2,7)	37,2(3,8)	33,3(3,4)	1,0(0,1)	33,3(3,4)	47,0(4,8)
12000	25,5(2,6)	-1,0(-0,1)	25,5(2,6)	36,3(3,7)	22,5(2,3)	2,9(0,3)	22,5(2,3)	32,3(3,3)	28,4(2,9)	-1,0(-0,1)	28,4(2,9)	40,2(4,1)	29,4(3,0)	—	29,4(3,0)	42,1(4,3)	26,5(2,7)	5,9(0,6)	26,5(2,7)	37,2(3,8)	33,3(3,4)	2,0(0,2)	33,3(3,4)	47,0(4,8)
14000	21,6(2,2)	—	21,6(2,2)	30,4(3,1)	19,6(2,0)	2,0(0,2)	19,6(2,0)	28,4(2,9)	24,5(2,5)	-1,0(-0,1)	24,5(2,5)	34,2(3,5)	35,3(3,6)	—	35,3(3,6)	50,0(5,1)	32,3(3,3)	2,9(0,3)	32,3(3,3)	46,1(4,7)	39,2(4,0)	-1,0(-0,1)	39,2(4,0)	54,9(5,6)
16000	22,5(2,3)	—	22,5(2,3)	31,4(3,2)	20,6(2,1)	2,9(0,3)	20,6(2,1)	29,4(3,0)	25,5(2,6)	-1,0(-0,1)	25,5(2,6)	36,3(3,7)	36,3(3,7)	—	36,3(3,7)	51,0(5,2)	34,3(3,5)	4,9(0,5)	34,3(3,5)	48,0(4,9)	41,2(4,2)	-1,0(-0,1)	41,2(4,2)	57,8(5,9)
18000	23,5(2,4)	—	23,5(2,4)	33,3(3,4)	21,6(2,2)	2,9(0,3)	21,6(2,2)	30,4(3,1)	26,5(2,7)	-2,0(-0,2)	26,5(2,7)	37,2(3,8)	38,2(3,9)	—	38,2(3,9)	53,9(5,5)	35,3(3,6)	5,9(0,6)	35,3(3,6)	50,0(5,1)	43,1(4,4)	-2,0(-0,2)	43,1(4,4)	60,8(6,2)
20200	24,5(2,5)	—	24,5(2,5)	34,3(3,5)	22,5(2,3)	3,9(0,4)	22,5(2,3)	31,4(3,2)	27,5(2,8)	-2,0(-0,2)	27,5(2,8)	39,2(4,0)	40,2(4,1)	—	40,2(4,1)	56,8(5,8)	36,3(3,7)	7,8(0,8)	36,3(3,7)	51,0(5,2)	44,1(4,5)	-2,0(-0,2)	44,1(4,5)	61,7(6,3)

Комбинированные площадки

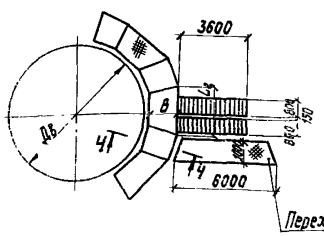

Секторные площадки

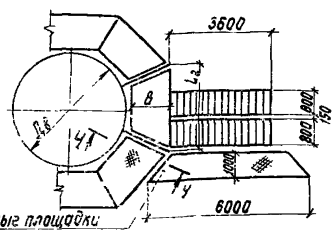

Переходные площадки

Комбинированные площадки

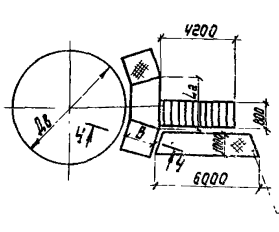

Секторные площадки

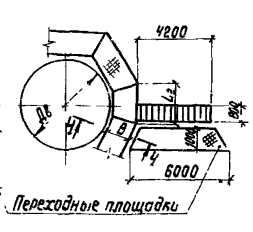

Переходные площадки

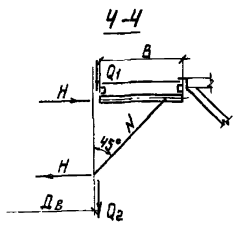

1. Указания приведены на листе 3.1.
2. В комбинированной и секторной схемах при размере стороны „L_2" секторной площадки < 6м нагрузки подсчитаны от одномаршевой лестницы с высотой подъема 4,2м.
3. Размеры одномаршевых лестниц Ч200мм и двухмаршевых - 3600 мм приняты для определения усилий от кронштейнов как максимально возможные.

Таблица нагрузок на стенки аппаратов от кронштейнов

$D_в$, мм	$q_н$ 1960 Па (200 кгс/м²)												$q_н$ 3920 Па (400 кгс/м²)											
	В×2 1600 мм				В×2 = 2000 мм				В×2 2400 мм				В×2 1600 мм				В×2 2000 мм				В×2 2400 мм			
	$H_к$ кН (тс)	Q_1 кН (тс)	$Q_в$ кН (тс)	$N_к$ кН (тс)	$H_к$ кН (тс)	Q_1 кН (тс)	$Q_в$ кН (тс)	$N_к$ кН (тс)	$H_к$ кН (тс)	Q_1 кН (тс)	$Q_в$ кН (тс)	$N_к$ кН (тс)	$H_к$ кН (тс)	Q_1 кН (тс)	$Q_в$ кН (тс)	$N_к$ кН (тс)	$H_к$ кН (тс)	Q_1 кН (тс)	$Q_в$ кН (тс)	$N_к$ кН (тс)	$H_к$ кН (тс)	Q_1 кН (тс)	$Q_в$ кН (тс)	$N_к$ кН (тс)
800	3,9 (0,4)	2,0 (0,2)	3,9 (0,4)	4,9 (0,5)	4,9 (0,5)	2,9 (0,3)	4,9 (0,5)	6,9 (0,7)	6,9 (0,7)	2,9 (0,3)	6,9 (0,7)	8,8 (0,9)	5,9 (0,6)	2,9 (0,3)	5,9 (0,6)	8,8 (0,9)	8,8 (0,9)	3,9 (0,4)	6,8 (0,9)	12,7 (1,3)	11,8 (1,2)	4,9 (0,5)	11,8 (1,2)	16,7 (1,7)
1200	3,9 (0,4)	2,0 (0,2)	3,9 (0,4)	4,9 (0,5)	4,9 (0,5)	2,9 (0,3)	4,9 (0,5)	6,9 (0,7)	6,9 (0,7)	2,9 (0,3)	6,9 (0,7)	9,8 (1,0)	6,9 (0,7)	3,9 (0,4)	6,9 (0,7)	9,8 (1,0)	10,8 (1,1)	3,9 (0,4)	10,8 (1,1)	15,7 (1,6)	13,7 (1,4)	5,9 (0,6)	13,7 (1,4)	19,6 (2,0)
1600	3,9 (0,4)	2,0 (0,2)	3,9 (0,4)	5,9 (0,6)	5,9 (0,6)	2,9 (0,3)	5,9 (0,6)	7,8 (0,8)	7,8 (0,8)	2,9 (0,3)	7,8 (0,8)	10,8 (1,1)	6,9 (0,7)	3,9 (0,4)	6,9 (0,7)	9,8 (1,0)	10,8 (1,1)	4,9 (0,5)	10,8 (1,1)	15,7 (1,6)	14,7 (1,5)	6,9 (0,7)	14,7 (1,5)	20,6 (2,1)
2000	3,9 (0,4)	2,9 (0,3)	3,9 (0,4)	5,9 (0,6)	5,9 (0,6)	3,9 (0,4)	5,9 (0,6)	7,8 (0,8)	7,8 (0,8)	3,9 (0,4)	7,8 (0,8)	11,8 (1,2)	7,8 (0,8)	4,9 (0,5)	7,8 (0,8)	10,8 (1,1)	11,8 (1,2)	5,9 (0,6)	11,8 (1,2)	16,7 (1,7)	15,7 (1,6)	7,8 (0,8)	15,7 (1,6)	22,5 (2,3)
2400	4,9 (0,5)	2,9 (0,3)	4,9 (0,5)	6,9 (0,7)	6,9 (0,7)	3,9 (0,4)	6,9 (0,7)	9,8 (1,0)	8,8 (0,9)	3,9 (0,4)	8,8 (0,9)	12,7 (1,3)	8,8 (0,9)	5,9 (0,6)	8,8 (0,9)	12,7 (1,3)	12,7 (1,3)	6,9 (0,7)	12,7 (1,3)	17,6 (1,8)	16,7 (1,7)	8,8 (0,9)	16,7 (1,7)	23,5 (2,4)
2800	4,9 (0,5)	2,9 (0,3)	4,9 (0,5)	6,9 (0,7)	6,9 (0,7)	3,9 (0,4)	6,9 (0,7)	9,8 (1,0)	8,8 (0,9)	3,9 (0,4)	8,8 (0,9)	13,7 (1,4)	10,8 (1,1)	5,9 (0,6)	10,8 (1,1)	15,7 (1,6)	14,7 (1,5)	7,8 (0,8)	14,7 (1,5)	20,6 (2,1)	17,6 (1,8)	9,8 (1,0)	17,6 (1,8)	25,5 (2,6)
3200	5,9 (0,6)	2,9 (0,3)	5,9 (0,6)	6,8 (0,9)	7,8 (0,8)	4,9 (0,5)	7,8 (0,8)	10,8 (1,1)	9,8 (1,0)	4,9 (0,5)	9,8 (1,0)	13,7 (1,4)	11,8 (1,2)	5,9 (0,6)	11,8 (1,2)	16,7 (1,7)	15,7 (1,6)	7,8 (0,8)	15,7 (1,6)	22,5 (2,3)	19,6 (2,0)	9,8 (1,0)	19,6 (2,0)	27,4 (2,8)
3600	6,9 (0,7)	3,9 (0,4)	6,9 (0,7)	9,8 (1,0)	8,8 (0,9)	5,9 (0,6)	8,8 (0,9)	12,7 (1,3)	10,8 (1,1)	6,9 (0,7)	10,8 (1,1)	15,7 (1,6)	12,7 (1,3)	5,9 (0,6)	12,7 (1,3)	17,6 (1,8)	16,7 (1,7)	8,8 (0,9)	16,7 (1,7)	23,5 (2,4)	20,6 (2,1)	10,8 (1,1)	20,6 (2,1)	29,4 (3,0)
4000	7,8 (0,8)	3,9 (0,4)	6,9 (0,7)	10,8 (1,1)	9,8 (1,0)	5,9 (0,6)	9,8 (1,0)	13,7 (1,4)	11,8 (1,2)	6,9 (0,7)	11,8 (1,2)	16,7 (1,7)	13,7 (1,4)	6,9 (0,7)	13,7 (1,4)	19,6 (2,0)	17,6 (1,8)	9,8 (1,0)	17,6 (1,8)	25,5 (2,6)	21,6 (2,2)	11,8 (1,2)	21,6 (2,2)	30,4 (3,1)
4400	5,9 (0,6)	3,9 (0,4)	5,9 (0,6)	8,8 (0,9)	6,9 (0,7)	5,9 (0,6)	6,9 (0,7)	9,8 (1,0)	8,8 (0,9)	5,9 (0,6)	8,8 (0,9)	12,7 (1,3)	9,8 (1,0)	5,9 (0,6)	9,8 (1,0)	13,7 (1,4)	12,7 (1,3)	9,8 (1,0)	12,7 (1,3)	17,6 (1,8)	15,7 (1,6)	10,8 (1,1)	15,7 (1,6)	22,5 (2,3)
4800	6,9 (0,7)	3,9 (0,4)	6,9 (0,7)	9,8 (1,0)	7,8 (0,8)	6,9 (0,7)	7,8 (0,8)	10,8 (1,1)	10,8 (1,1)	7,8 (0,8)	10,8 (1,1)	15,7 (1,6)	10,8 (1,1)	7,8 (0,8)	10,8 (1,1)	15,7 (1,6)	14,7 (1,5)	10,8 (1,1)	14,7 (1,5)	20,6 (2,1)	17,6 (1,8)	11,8 (1,2)	17,6 (1,8)	25,5 (2,6)
5200	7,8 (0,8)	4,9 (0,5)	7,8 (0,8)	10,8 (1,1)	8,8 (0,9)	6,9 (0,7)	8,8 (0,9)	12,7 (1,3)	11,8 (1,2)	7,8 (0,8)	11,8 (1,2)	16,7 (1,7)	10,8 (1,1)	7,8 (0,8)	10,8 (1,1)	15,7 (1,6)	16,7 (1,7)	11,8 (1,2)	16,7 (1,7)	24,5 (2,4)	19,6 (2,0)	12,7 (1,3)	19,6 (2,0)	27,4 (2,8)
5600	8,8 (0,9)	4,9 (0,5)	8,8 (0,9)	12,7 (1,3)	9,8 (1,0)	6,9 (0,7)	9,8 (1,0)	13,7 (1,4)	12,7 (1,3)	8,8 (0,9)	12,7 (1,3)	17,6 (1,8)	11,8 (1,2)	8,8 (0,9)	11,8 (1,2)	16,7 (1,7)	18,6 (1,9)	12,7 (1,3)	18,6 (1,9)	26,5 (2,7)	21,6 (2,2)	13,7 (1,4)	21,6 (2,2)	30,4 (3,1)
6000	8,8 (0,9)	5,9 (0,6)	8,8 (0,9)	13,7 (1,4)	10,8 (1,1)	7,8 (0,8)	10,8 (1,1)	14,7 (1,5)	14,7 (1,5)	9,8 (1,0)	14,7 (1,5)	20,6 (2,1)	12,7 (1,3)	9,8 (1,0)	12,7 (1,3)	17,6 (1,8)	20,6 (2,1)	13,7 (1,4)	20,6 (2,1)	29,4 (3,0)	23,5 (2,4)	15,7 (1,6)	23,5 (2,4)	33,3 (3,4)
6400	9,8 (1,0)	5,9 (0,6)	9,8 (1,0)	13,7 (1,4)	11,8 (1,2)	7,8 (0,8)	11,8 (1,2)	16,7 (1,7)	15,7 (1,6)	10,8 (1,1)	15,7 (1,6)	22,5 (2,3)	13,7 (1,4)	10,8 (1,1)	13,7 (1,4)	19,6 (2,0)	22,5 (2,3)	14,7 (1,5)	22,5 (2,3)	31,4 (3,2)	25,5 (2,6)	16,7 (1,7)	25,5 (2,6)	36,3 (3,7)
6800	9,8 (1,0)	8,9 (0,7)	9,8 (1,0)	13,7 (1,4)	12,7 (1,3)	8,8 (0,9)	12,7 (1,3)	17,6 (1,8)	16,7 (1,7)	11,8 (1,2)	16,7 (1,7)	23,5 (2,4)	14,7 (1,5)	10,8 (1,1)	14,7 (1,5)	20,6 (2,1)	24,5 (2,5)	15,7 (1,6)	24,5 (2,5)	34,3 (3,5)	27,4 (2,8)	17,6 (1,2)	27,4 (2,8)	39,2 (4,0)
7200	10,8 (1,1)	7,8 (0,8)	10,8 (1,1)	15,7 (1,6)	13,7 (1,4)	9,8 (1,0)	13,7 (1,4)	21,6 (2,2)	17,6 (1,8)	12,7 (1,3)	17,6 (1,8)	25,5 (2,6)	15,7 (1,6)	11,8 (1,2)	15,7 (1,6)	22,5 (2,3)	25,5 (2,6)	16,7 (1,7)	25,5 (2,6)	36,3 (3,7)	30,4 (3,1)	18,6 (1,9)	30,4 (3,1)	43,1 (4,4
7600	11,8 (1,2)	7,8 (0,8)	11,8 (1,2)	18,6 (1,9)	14,7 (1,5)	9,8 (1,0)	14,7 (1,5)	16,7 (1,7)	18,6 (1,9)	12,7 (1,3)	18,6 (1,9)	20,6 (2,1)	20,6 (2,1)	12,7 (1,3)	20,6 (2,1)	29,4 (3,0)	26,5 (2,7)	17,6 (1,8)	26,5 (2,7)	37,2 (3,8)	32,3 (3,3)	20,6 (2,1)	32,3 (3,3)	46,1 (4,7)
8000	11,8 (1,2)	7,8 (0,8)	11,8 (1,2)	18,6 (1,9)	15,7 (1,6)	9,8 (1,0)	15,7 (1,6)	23,5 (2,4)	19,6 (2,0)	13,7 (1,3)	19,6 (2,0)	27,4 (2,8)	22,5 (2,3)	12,7 (1,3)	22,5 (2,3)	32,3 (3,3)	27,4 (2,8)	17,6 (1,8)	27,4 (2,8)	39,2 (4,0)	34,3 (3,5)	21,6 (2,2)	34,3 (3,5)	48,0 (4,9)
8800	12,7 (1,3)	7,8 (0,8)	12,7 (1,3)	17,6 (1,8)	15,7 (1,6)	10,8 (1,1)	15,7 (1,6)	24,5 (2,5)	20,6 (2,1)	13,7 (1,4)	20,6 (2,1)	29,4 (3,0)	24,5 (2,5)	13,7 (1,4)	24,5 (2,5)	35,3 (3,6)	29,4 (3,0)	18,6 (1,9)	29,4 (3,0)	41,2 (4,2)	36,3 (3,7)	22,5 (2,3)	36,3 (3,7)	50,0 (5,1)
9200	13,7 (1,4)	8,8 (0,9)	13,7 (1,4)	18,6 (1,9)	16,7 (1,7)	10,8 (1,1)	16,7 (1,7)	24,5 (2,5)	21,6 (2,2)	13,7 (1,4)	21,6 (2,2)	30,4 (3,1)	26,5 (2,7)	14,7 (1,5)	26,5 (2,7)	38,2 (3,9)	30,4 (3,1)	19,6 (2,0)	30,4 (3,1)	43,1 (4,4)	38,2 (3,9)	23,5 (2,4)	38,2 (3,9)	51,9 (5,3)
9600	14,7 (1,5)	8,8 (0,9)	14,7 (1,5)	19,6 (2,0)	17,6 (1,8)	11,8 (1,2)	17,6 (1,8)	26,5 (2,7)	22,5 (2,3)	14,7 (1,5)	22,5 (2,3)	30,4 (3,1)	28,4 (2,9)	15,7 (1,6)	28,4 (2,9)	41,8 (4,2)	31,4 (3,2)	20,6 (2,1)	31,4 (3,2)	45,1 (4,6)	40,2 (4,1)	24,5 (2,5)	40,2 (4,1)	53,9 (5,5)
10000	15,7 (1,6)	9,8 (1,0)	15,7 (1,6)	21,6 (2,2)	18,6 (1,9)	11,8 (1,2)	18,6 (1,9)	26,5 (2,7)	22,5 (2,3)	14,7 (1,5)	22,5 (2,3)	31,4 (3,2)	30,4 (3,1)	15,7 (1,6)	30,4 (3,1)	44,1 (4,5)	32,3 (3,3)	21,6 (2,2)	32,3 (3,3)	47,0 (4,8)	42,1 (4,3)	25,5 (2,6)	42,1 (4,3)	55,9 (5,7)
10400	15,7 (1,6)	9,8 (1,0)	15,7 (1,6)	22,5 (2,3)	19,6 (2,0)	12,7 (1,3)	19,6 (2,0)	27,4 (2,8)	23,5 (2,4)	14,7 (1,5)	23,5 (2,4)	31,4 (3,2)	30,4 (3,1)	15,7 (1,6)	30,4 (3,1)	44,1 (4,5)	32,3 (3,3)	21,6 (2,2)	32,3 (3,3)	47,0 (4,8)	42,1 (4,3)	25,5 (2,6)	42,1 (4,3)	55,9 (5,7)
11200	16,7 (1,7)	10,8 (1,1)	16,7 (1,7)	23,5 (2,4)	20,6 (2,1)	12,7 (1,3)	20,6 (2,1)	28,4 (2,9)	24,5 (2,5)	15,7 (1,6)	24,5 (2,5)	31,4 (3,2)	31,4 (3,2)	16,7 (1,7)	31,4 (3,2)	45,1 (4,6)	34,5 (3,5)	22,5 (2,3)	34,3 (3,5)	49,0 (5,0)	43,1 (4,4)	26,5 (2,7)	43,1 (4,4)	57,8 (5,9)
12000	17,6 (1,8)	11,8 (1,2)	17,6 (1,8)	24,5 (2,5)	21,6 (2,2)	13,7 (1,4)	21,6 (2,2)	30,4 (3,1)	25,5 (2,6)	16,7 (1,7)	25,5 (2,6)	36,3 (3,7)	32,3 (3,3)	17,6 (1,8)	32,3 (3,3)	46,1 (4,7)	36,3 (3,7)	23,5 (2,4)	36,3 (3,7)	51,0 (5,2)	44,1 (4,5)	27,4 (2,8)	44,1 (4,5)	61,7 (6,3)

55

Комбинированные площадки

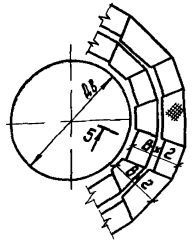

Секторные площадки

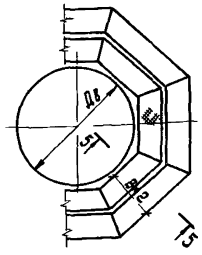

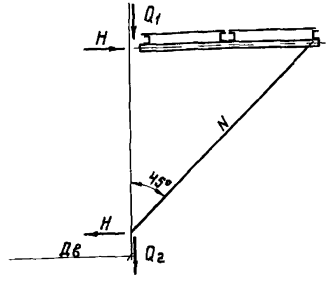

Указания приведены на листе 31

Таблица нагрузок на стенки аппаратов от кронштейнов

Дв, мм	$q_н$=1960 Па ($q_н$ = 200 кгс/м²)												$q_н$ = 3920 Па ($q_н$ = 400 кгс/м²)											
	В×2 = 1600 мм				В×2 = 2000 мм				В×2 2400 мм				В×2 = 1600 мм				В×2 = 2000 мм				В×2 2400 мм			
	$H_к$кН (тс)	Q_1 кН(тс)	Q_2 кН(тс)	$N_к$кН(тс)	$H_к$кН(тс)	Q_1 кН(тс)	Q_2 кН(тс)	$N_к$кН(тс)	$H_к$кН(тс)	Q_1 кН(тс)	Q_2 кН(тс)	$N_к$кН(тс)	$H_к$кН(тс)	Q_1 кН(тс)	Q_2 кН(тс)	$N_к$кН(тс)	$H_к$кН(тс)	Q_1 кН(тс)	Q_2 кН(тс)	$N_к$кН(тс)	$H_к$кН(тс)	Q_1 кН(тс)	Q_2 кН(тс)	$N_к$кН(тс)
800	11,8(1,2)	1,0(0,1)	11,8(1,2)	16,7(1,7)	12,7(1,3)	2,0(0,2)	12,7(1,3)	17,6(1,8)	14,7(1,5)	2,9(0,3)	14,7(1,5)	20,6(2,1)	17,6(1,8)	2,0(0,2)	17,6(1,8)	24,5(2,5)	20,6(2,1)	3,9(0,4)	20,6(2,1)	29,4(3,0)	23,5(2,4)	4,9(0,5)	23,5(2,4)	33,3(3,4)
1200	11,8(1,2)	2,0(0,2)	11,8(1,2)	16,7(1,7)	13,7(1,4)	2,0(0,2)	13,7(1,4)	19,6(2,0)	14,7(1,5)	2,9(0,3)	14,7(1,5)	22,5(2,3)	18,6(1,9)	2,9(0,3)	19,6(2,0)	27,4(2,8)	21,6(2,2)	3,9(0,4)	22,5(2,3)	31,4(3,2)	25,5(2,6)	5,9(0,6)	25,5(2,6)	36,3(3,7)
1600	12,7(1,3)	2,0(0,2)	12,7(1,3)	16,7(1,7)	13,7(1,4)	2,9(0,3)	13,7(1,4)	19,6(2,0)	15,7(1,6)	2,9(0,3)	15,7(1,6)	22,5(2,3)	20,6(2,1)	3,9(0,4)	20,6(2,1)	29,4(3,0)	23,5(2,4)	4,9(0,5)	23,5(2,4)	33,3(3,4)	27,4(2,8)	6,9(0,7)	27,4(2,8)	39,2(4,0)
2000	12,7(1,3)	2,9(0,3)	12,7(1,3)	17,6(1,8)	14,7(1,5)	2,9(0,3)	14,7(1,5)	20,6(2,1)	16,7(1,7)	3,9(0,4)	16,7(1,7)	23,5(2,4)	21,6(2,2)	4,9(0,5)	21,6(2,2)	30,4(3,1)	24,5(2,5)	4,9(0,5)	24,5(2,5)	34,3(3,5)	29,4(3,0)	6,9(0,7)	29,4(3,0)	41,2(4,2)
2400	12,7(1,3)	2,9(0,3)	12,7(1,3)	17,6(1,8)	14,7(1,5)	2,9(0,3)	14,7(1,5)	20,6(2,1)	16,7(1,7)	3,9(0,4)	16,7(1,7)	23,5(2,4)	22,5(2,3)	5,9(0,6)	22,5(2,3)	32,3(3,3)	25,5(2,6)	5,9(0,6)	25,5(2,6)	36,3(3,7)	30,4(3,1)	7,8(0,8)	30,4(3,1)	43,1(4,4)
2800	13,7(1,4)	2,9(0,3)	13,7(1,4)	19,6(2,0)	15,7(1,6)	2,9(0,3)	15,7(1,6)	22,5(2,3)	17,6(1,8)	4,9(0,5)	17,6(1,8)	24,5(2,5)	24,5(2,5)	5,9(0,6)	24,5(2,5)	34,3(3,5)	26,5(2,7)	5,9(0,6)	26,5(2,7)	37,2(3,8)	31,4(3,2)	8,8(0,9)	31,4(3,2)	44,1(4,5)
3200	14,7(1,5)	2,9(0,3)	14,7(1,5)	20,6(2,1)	16,7(1,7)	2,9(0,3)	16,7(1,7)	23,5(2,4)	18,6(1,9)	4,9(0,5)	18,6(1,9)	26,5(2,7)	26,5(2,7)	5,9(0,6)	26,5(2,7)	37,2(3,8)	27,4(2,8)	6,9(0,7)	27,4(2,8)	39,2(4,0)	32,3(3,3)	9,8(1,0)	32,3(3,3)	46,1(4,7)
3600	15,7(1,6)	2,9(0,3)	15,7(1,6)	22,5(2,3)	17,6(1,8)	3,9(0,4)	17,6(1,8)	24,5(2,5)	19,6(2,0)	5,9(0,6)	19,6(2,0)	27,4(2,8)	27,4(2,8)	5,9(0,6)	27,4(2,8)	39,2(4,0)	29,4(3,0)	7,8(0,8)	29,4(3,0)	41,2(4,2)	33,3(3,4)	10,8(1,1)	33,3(3,4)	47,0(4,8)
4000	16,7(1,7)	2,9(0,3)	16,7(1,7)	23,5(2,4)	18,6(1,9)	3,9(0,4)	18,6(1,9)	26,5(2,7)	20,6(2,1)	5,9(0,6)	20,6(2,1)	29,4(3,0)	28,4(2,9)	5,9(0,6)	28,4(2,9)	40,2(4,1)	31,4(3,2)	7,8(0,8)	31,4(3,2)	44,1(4,5)	35,3(3,6)	10,8(1,1)	35,3(3,6)	50,0(5,1)
4400	13,7(1,4)	2,9(0,3)	13,7(1,4)	19,6(2,0)	14,7(1,5)	5,9(0,6)	14,7(1,5)	20,6(2,1)	16,7(1,7)	4,9(0,5)	16,7(1,7)	23,5(2,4)	21,6(2,2)	4,9(0,5)	21,6(2,2)	32,3(3,3)	25,5(2,6)	9,8(1,0)	25,5(2,6)	37,2(3,8)	28,4(2,9)	9,8(1,0)	28,4(2,9)	41,2(4,2)
4800	14,7(1,5)	3,9(0,4)	14,7(1,5)	20,6(2,1)	15,7(1,6)	5,9(0,5)	15,7(1,6)	22,5(2,3)	18,6(1,9)	5,9(0,6)	18,6(1,9)	26,5(2,7)	23,5(2,4)	5,9(0,6)	23,5(2,4)	33,3(3,4)	28,4(2,9)	10,8(1,1)	28,4(2,9)	40,2(4,1)	30,4(3,1)	10,8(1,1)	30,4(3,1)	43,1(4,4)
5200	15,7(1,6)	3,9(0,4)	15,7(1,6)	22,5(2,3)	16,7(1,7)	5,9(0,5)	16,7(1,7)	23,5(2,4)	20,6(2,1)	6,9(0,7)	20,6(2,1)	29,4(3,0)	19,6(2,0)	6,9(0,7)	25,5(2,6)	36,3(3,7)	31,4(3,2)	11,8(1,2)	31,4(3,2)	44,1(4,5)	32,3(3,3)	11,8(1,2)	32,3(3,3)	46,1(4,7)
5600	16,7(1,7)	4,9(0,5)	16,7(1,7)	23,5(2,4)	17,6(1,8)	6,9(0,7)	17,6(1,8)	24,5(2,5)	22,5(2,3)	7,8(0,8)	22,5(2,3)	31,4(3,2)	27,4(2,8)	7,8(0,8)	27,4(2,8)	39,2(4,0)	33,3(3,4)	12,7(1,3)	33,3(3,4)	47,0(4,8)	34,3(3,5)	12,7(1,3)	34,3(3,5)	49,0(5,0)
6000	17,6(1,8)	4,9(0,5)	17,6(1,8)	24,5(2,5)	18,6(1,9)	7,8(0,8)	18,6(1,9)	26,5(2,7)	24,5(2,5)	8,8(0,9)	24,5(2,5)	34,3(3,5)	30,4(3,1)	8,8(0,9)	30,4(3,1)	43,1(4,4)	35,3(3,6)	13,7(1,4)	35,3(3,6)	50,0(5,1)	36,3(3,7)	13,7(1,4)	36,3(3,7)	51,0(5,2)
6400	18,6(1,9)	5,9(0,6)	18,6(1,9)	26,5(2,7)	19,6(2,0)	7,8(0,8)	19,6(2,0)	29,4(3,0)	26,5(2,7)	9,8(1,0)	26,5(2,7)	37,2(3,8)	32,3(3,3)	9,8(1,0)	32,3(3,3)	46,1(4,7)	37,2(3,8)	14,7(1,5)	37,2(3,8)	52,9(5,4)	39,2(4,0)	14,7(1,5)	39,2(4,0)	55,9(5,7)
7200	18,6(1,9)	5,9(0,8)	18,6(1,9)	26,5(2,7)	21,6(2,2)	8,8(0,9)	21,6(2,2)	30,4(3,1)	28,4(2,9)	9,8(1,0)	28,4(2,9)	40,2(4,1)	34,3(3,5)	10,8(1,1)	34,3(3,5)	49,0(5,0)	39,2(4,0)	14,7(1,5)	39,2(4,0)	55,9(5,7)	42,1(4,3)	15,7(1,6)	42,1(4,3)	59,8(6,1)
7600	19,6(2,0)	6,9(0,7)	19,6(2,0)	27,4(2,8)	22,5(2,3)	8,8(0,9)	22,5(2,3)	31,4(3,2)	29,4(3,0)	10,8(1,1)	29,4(3,0)	41,2(4,2)	35,3(3,6)	11,8(1,2)	35,3(3,6)	50,0(5,1)	41,2(4,2)	15,7(1,6)	41,2(4,2)	57,8(5,9)	45,1(4,6)	17,6(1,8)	45,1(4,6)	63,7(6,5)
8000	19,6(2,0)	7,8(0,8)	19,6(2,0)	29,4(3,0)	24,5(2,5)	8,8(0,9)	24,5(2,5)	34,3(3,5)	29,4(3,0)	10,8(1,1)	29,4(3,0)	41,2(4,2)	36,3(3,7)	12,7(1,3)	36,3(3,7)	51,0(5,2)	43,1(4,4)	15,7(1,6)	43,1(4,4)	60,8(6,2)	48,0(4,9)	19,6(2,0)	48,0(4,9)	67,6(6,9)
8800	20,6(2,1)	7,8(0,8)	20,6(2,1)	29,4(3,0)	25,5(2,6)	9,8(1,0)	25,5(2,6)	36,3(3,7)	30,4(3,1)	11,8(1,2)	30,4(3,1)	43,1(4,4)	38,2(3,9)	13,7(1,4)	38,2(3,9)	53,9(5,5)	44,1(4,5)	16,7(1,7)	44,1(4,5)	62,7(6,4)	50,0(5,1)	20,6(2,1)	50,0(5,1)	70,6(7,2)
9200	21,6(2,2)	7,8(0,8)	21,6(2,2)	30,4(3,1)	26,5(2,7)	10,8(1,1)	26,5(2,7)	37,2(3,8)	31,4(3,2)	12,7(1,3)	31,4(3,2)	44,1(4,5)	39,2(4,0)	14,7(1,5)	39,2(4,0)	55,9(5,7)	45,1(4,6)	17,6(1,8)	45,1(4,6)	63,7(6,5)	51,0(5,2)	21,6(2,2)	51,0(5,2)	71,5(7,3)
9600	22,5(2,3)	8,8(0,9)	22,5(2,3)	31,4(3,2)	27,4(2,8)	10,8(1,1)	27,4(2,8)	39,2(4,0)	32,3(3,3)	13,7(1,4)	32,3(3,3)	46,1(4,7)	41,2(4,2)	14,7(1,5)	41,2(4,2)	57,8(5,9)	46,1(4,7)	18,6(1,9)	46,1(4,7)	64,7(6,6)	52,9(5,4)	22,5(2,3)	52,9(5,4)	74,5(7,6)
10000	23,5(2,4)	8,8(0,9)	23,5(2,4)	33,3(3,4)	28,4(2,9)	11,8(1,2)	28,4(2,9)	40,2(4,1)	32,3(3,3)	14,7(1,5)	32,3(3,3)	46,1(4,7)	42,1(4,3)	15,7(1,6)	42,1(4,3)	59,9(6,1)	47,0(4,8)	19,6(2,0)	47,0(4,8)	66,6(6,8)	53,9(5,5)	23,5(2,4)	53,9(5,5)	76,4(7,8)
10400	24,5(2,5)	8,8(0,9)	24,5(2,5)	34,3(3,5)	28,4(2,9)	11,8(1,2)	28,4(2,9)	40,2(4,1)	33,3(3,4)	14,7(1,5)	33,3(3,4)	47,0(4,8)	44,1(4,5)	15,7(1,6)	42,0(4,9)	61,7(6,3)	48,0(4,9)	20,6(2,1)	48,0(4,9)	67,6(6,9)	55,9(5,7)	24,5(2,5)	55,9(5,7)	79,4(8,1)
11200	23,5(2,6)	9,8(1,0)	25,5(2,6)	36,3(3,7)	29,4(3,0)	12,7(1,3)	29,4(3,0)	41,2(4,2)	33,3(3,4)	15,7(1,6)	33,3(3,4)	47,0(4,8)	45,1(4,6)	16,7(1,7)	45,1(4,6)	62,7(6,4)	49,0(5,0)	21,6(2,2)	49,0(5,0)	69,6(7,1)	56,8(5,8)	25,5(2,6)	56,8(5,8)	80,4(8,2)
12000	25,5(2,6)	9,8(1,0)	25,5(2,6)	36,3(3,7)	29,4(3,0)	12,7(1,3)	29,4(3,0)	41,2(4,2)	33,3(3,4)	15,7(1,6)	33,3(3,4)	47,0(4,8)	46,1(4,7)	16,7(1,7)	45,1(4,6)	63,7(6,7)	50,0(5,1)	22,5(2,3)	50,0(5,1)	70,6(7,2)	57,8(5,9)	26,5(2,7)	57,8(5,9)	81,4(8,3)

Комбинированные площадки

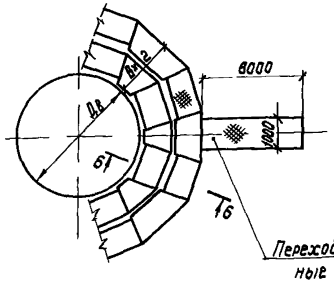

Секторные площадки

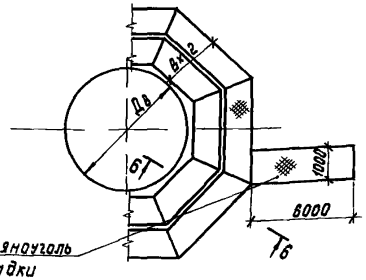

Переходные прямоугольные площадки

Б Б

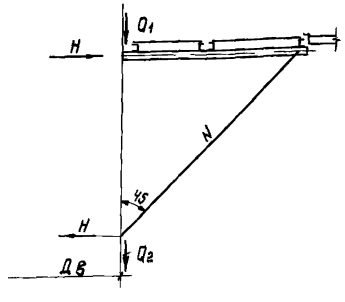

Указания приведены на листе 31

Таблица нагрузок на стенки аппаратов от кронштейнов

$D_в$ мм	При $q_н$ 1960 Па (200 кгс/м²)												При $q_н$ 3920 Па (400 кгс/м²)											
	В×2 1600 мм				В×2 2000 мм				В×2-2400 мм				В×2 1600 мм				В×2-2000 мм				В×2 2400 мм			
	H,кН(тс)	Q_1,кН(тс)	Q_2,кН(тс)	N,кН(тс)	H,кН(тс)	Q_1,кН(тс)	Q_2,кН(тс)	N,кН(тс)	H,кН(тс)	Q_1,кН(тс)	Q_2,кН(тс)	N,кН(тс)	H,кН(тс)	Q_1,кН(тс)	Q_2,кН(тс)	N,кН(тс)	H,кН(тс)	Q_1,кН(тс)	Q_2,кН(тс)	N,кН(тс)	H,кН(тс)	Q_1,кН(тс)	Q_2,кН(тс)	N,кН(тс)
800	12,7(1,3)	1,0(0,1)	12,7(1,3)	17,6(1,8)	12,7(1,3)	2,0(0,2)	12,7(1,3)	17,6(1,8)	14,7(1,5)	2,9(0,3)	14,7(1,5)	20,6(2,1)	17,6(1,8)	2,9(0,3)	17,6(1,8)	24,5(2,5)	20,6(2,1)	3,9(0,4)	20,6(2,1)	29,4(3,0)	22,5(2,3)	4,9(0,5)	22,5(2,3)	31,4(3,2)
1200	12,7(1,3)	2,0(0,2)	12,7(1,3)	17,6(1,8)	13,7(1,4)	2,0(0,2)	13,7(1,4)	19,6(2,0)	15,7(1,6)	2,9(0,3)	15,7(1,6)	22,5(2,3)	19,6(2,0)	3,9(0,4)	19,6(2,0)	27,4(2,8)	22,5(2,3)	4,9(0,5)	22,5(2,3)	31,4(3,2)	24,5(2,5)	5,9(0,6)	24,5(2,5)	34,3(3,5)
1600	12,7(1,3)	2,0(0,2)	12,7(1,3)	17,6(1,8)	13,7(1,4)	2,9(0,3)	13,7(1,4)	19,6(2,0)	15,7(1,6)	3,9(0,4)	15,7(1,6)	22,5(2,3)	20,6(2,1)	4,9(0,5)	20,6(2,1)	29,4(3,0)	23,5(2,4)	5,9(0,6)	23,5(2,4)	33,3(3,4)	26,5(2,7)	6,9(0,7)	26,5(2,7)	37,2(3,8)
2000	12,7(1,3)	2,9(0,3)	12,7(1,3)	17,6(1,8)	14,7(1,5)	2,9(0,3)	14,7(1,5)	20,6(2,1)	16,7(1,7)	3,9(0,4)	16,7(1,7)	23,5(2,4)	21,6(2,2)	5,9(0,6)	21,6(2,2)	30,4(3,1)	24,5(2,5)	6,9(0,7)	24,5(2,5)	35,3(3,5)	28,4(2,9)	7,8(0,8)	28,4(2,9)	40,2(4,1)
2400	12,7(1,3)	2,9(0,3)	12,7(1,3)	17,6(1,8)	14,7(1,5)	2,9(0,3)	14,7(1,5)	20,6(2,1)	16,7(1,7)	3,9(0,4)	16,7(1,7)	23,5(2,4)	22,5(2,3)	5,9(0,6)	22,5(2,3)	31,4(3,2)	25,5(2,6)	6,9(0,7)	25,5(2,6)	36,3(3,7)	30,4(3,1)	8,8(0,9)	30,4(3,1)	43,1(4,4)
2800	13,7(1,4)	2,9(0,3)	13,7(1,4)	19,6(2,0)	15,7(1,6)	2,9(0,3)	15,7(1,6)	22,5(2,3)	18,6(1,9)	4,9(0,5)	18,6(1,9)	26,5(2,7)	23,5(2,4)	5,9(0,6)	23,5(2,4)	33,3(3,4)	26,5(2,7)	5,9(0,6)	26,5(2,7)	37,2(3,8)	31,4(3,2)	8,8(0,9)	31,4(3,2)	44,1(4,5)
3200	14,7(1,5)	2,9(0,3)	14,7(1,5)	20,6(2,1)	16,7(1,7)	3,9(0,4)	16,7(1,7)	23,5(2,4)	20,6(2,1)	4,9(0,5)	20,6(2,1)	2,94(3,0)	24,5(2,5)	5,9(0,6)	24,5(2,5)	34,3(3,5)	27,4(2,8)	6,9(0,7)	27,4(2,8)	39,2(4,0)	32,3(3,3)	9,8(1,0)	32,3(3,3)	46,1(4,7)
3600	15,7(1,6)	2,9(0,3)	15,7(1,6)	22,5(2,3)	17,6(1,8)	3,9(0,4)	17,6(1,8)	24,5(2,5)	22,5(2,3)	5,9(0,6)	22,5(2,3)	31,4(3,2)	25,5(2,6)	5,9(0,6)	25,5(2,6)	36,3(3,7)	28,4(2,9)	7,8(0,8)	28,4(2,9)	40,2(4,1)	33,3(3,4)	10,8(1,1)	33,3(3,4)	47,0(4,8)
4000	16,7(1,7)	2,9(0,3)	16,7(1,7)	23,5(2,4)	18,6(1,9)	3,9(0,4)	18,6(1,9)	26,5(2,7)	24,5(2,5)	5,9(0,6)	24,5(2,5)	34,3(3,5)	26,5(2,7)	5,9(0,6)	26,5(2,7)	37,2(3,8)	29,4(3,0)	7,8(0,8)	29,4(3,0)	41,2(4,2)	34,3(3,5)	10,8(1,1)	34,3(3,5)	48,0(4,9)
4400	13,7(1,4)	3,9(0,4)	13,7(1,4)	19,6(2,0)	14,7(1,5)	5,9(0,6)	14,7(1,5)	20,6(2,1)	17,6(1,8)	4,9(0,5)	17,6(1,8)	24,5(2,5)	21,6(2,2)	4,9(0,5)	21,6(2,2)	30,4(3,1)	25,5(2,6)	9,8(1,0)	25,5(2,6)	36,3(3,7)	28,4(2,9)	9,8(1,0)	28,4(2,9)	46,1(4,7)
4800	14,7(1,5)	3,9(0,4)	14,7(1,5)	20,6(2,1)	16,7(1,7)	5,3(0,6)	16,7(1,7)	23,5(2,4)	19,6(2,0)	5,9(0,6)	19,6(2,0)	27,4(2,8)	22,5(2,3)	4,9(0,5)	22,5(2,3)	31,4(3,2)	26,5(2,7)	10,8(1,1)	26,5(2,7)	37,2(3,8)	30,4(3,1)	10,8(1,1)	30,4(3,1)	43,1(4,4)
5200	15,7(1,6)	4,9(0,5)	15,7(1,6)	22,5(2,3)	17,6(1,8)	6,9(0,7)	17,6(1,8)	24,5(2,5)	21,6(2,2)	6,9(0,7)	21,6(2,2)	30,4(3,1)	23,5(2,4)	5,9(0,6)	23,5(2,4)	33,3(3,4)	28,4(2,9)	11,8(1,2)	28,4(2,9)	40,2(4,1)	32,3(3,3)	11,8(1,2)	32,3(3,3)	46,1(4,7)
5600	16,7(1,7)	4,9(0,5)	16,7(1,7)	23,5(2,4)	18,6(1,9)	6,9(0,7)	18,6(1,9)	26,5(2,7)	23,5(2,4)	7,8(0,8)	23,5(2,4)	33,3(3,4)	24,5(2,5)	6,9(0,7)	24,5(2,5)	34,3(3,5)	30,4(3,1)	12,7(1,3)	30,4(3,1)	43,1(4,4)	34,3(3,5)	12,7(1,3)	34,3(3,5)	48,0(4,9)
6000	17,6(1,8)	5,9(0,6)	17,6(1,8)	24,5(2,5)	19,6(2,0)	7,8(0,8)	19,6(2,0)	27,4(2,8)	25,5(2,6)	8,8(0,9)	25,5(2,6)	36,3(3,7)	26,5(2,7)	7,8(0,8)	26,5(2,7)	37,2(3,8)	32,3(3,3)	13,7(1,4)	32,3(3,3)	46,1(4,7)	36,3(3,7)	13,7(1,4)	36,3(3,7)	51,0(5,2)
6400	18,6(1,9)	5,9(0,6)	18,6(1,9)	26,5(2,7)	20,6(2,1)	7,8(0,8)	20,8(2,1)	29,4(3,0)	26,5(2,7)	9,8(1,0)	26,5(2,7)	39,2(4,0)	28,4(2,9)	8,8(0,9)	28,4(2,9)	40,2(4,1)	34,3(3,5)	14,7(1,5)	34,3(3,5)	48,0(4,9)	38,2(3,9)	14,7(1,5)	38,2(3,9)	53,9(5,5)
7200	18,6(1,9)	6,9(0,7)	18,6(1,9)	26,5(2,7)	21,6(2,2)	8,8(0,9)	21,6(2,2)	30,4(3,1)	27,4(2,8)	10,8(1,1)	27,4(2,8)	40,2(4,1)	30,4(3,1)	9,8(1,0)	30,4(3,1)	43,1(4,4)	36,3(3,7)	15,7(1,6)	36,3(3,7)	51,0(5,2)	40,2(4,1)	16,7(1,7)	40,2(4,1)	56,8(5,8)
7600	19,6(2,0)	6,9(0,7)	19,6(2,0)	27,4(2,8)	22,5(2,3)	8,8(0,9)	22,5(2,3)	31,4(3,2)	28,4(2,9)	11,8(1,2)	28,4(2,9)	41,2(4,2)	31,4(3,2)	10,8(1,1)	31,4(3,2)	44,1(4,5)	37,2(3,8)	16,7(1,7)	37,2(3,8)	52,9(5,4)	42,1(4,3)	18,6(1,9)	42,1(4,3)	59,8(6,1)
8000	19,6(2,0)	6,9(0,7)	19,6(2,0)	27,4(2,8)	23,5(2,4)	8,8(0,9)	23,5(2,4)	33,3(3,4)	29,4(3,0)	11,8(1,2)	29,4(3,0)	41,2(4,2)	32,3(3,3)	12,7(1,3)	32,3(3,3)	46,1(4,7)	38,2(3,9)	16,7(1,7)	38,2(3,9)	53,9(5,5)	44,1(4,5)	19,6(2,0)	44,1(4,5)	62,7(6,4)
8800	20,6(2,1)	6,9(0,7)	20,6(2,1)	29,4(3,0)	24,5(2,5)	8,8(0,9)	24,5(2,5)	34,3(3,5)	29,4(3,0)	12,7(1,3)	29,4(3,0)	41,2(4,2)	33,3(3,4)	13,7(1,4)	33,3(3,4)	49,0(5,0)	39,2(4,0)	17,6(1,8)	39,2(4,0)	56,8(5,8)	45,1(4,6)	20,6(2,1)	45,1(4,6)	64,7(6,6)
9200	21,6(2,2)	7,8(0,8)	21,6(2,2)	30,4(3,1)	25,5(2,6)	9,8(1,0)	25,5(2,6)	36,3(3,7)	30,4(3,1)	13,7(1,4)	30,4(3,1)	43,1(4,4)	34,3(3,5)	14,7(1,5)	34,3(3,5)	51,9(5,3)	40,2(4,1)	18,6(1,9)	40,2(4,1)	58,8(6,0)	47,0(4,8)	21,6(2,2)	47,0(4,8)	66,6(6,8)
9600	22,5(2,3)	7,8(0,8)	22,5(2,3)	31,4(3,2)	26,5(2,7)	10,8(1,1)	26,5(2,7)	37,2(3,8)	30,4(3,1)	13,7(1,4)	30,4(3,1)	43,1(4,4)	36,3(3,7)	15,7(1,6)	36,3(3,7)	54,9(5,6)	42,1(4,3)	19,6(2,0)	42,1(4,3)	60,8(6,2)	48,0(4,9)	22,5(2,3)	49,0(4,9)	67,6(6,9)
10000	23,5(2,4)	8,8(0,9)	23,5(2,4)	32,3(3,3)	27,4(2,8)	11,8(1,2)	27,4(2,8)	39,2(4,0)	31,4(3,2)	14,7(1,5)	31,4(3,2)	44,1(4,5)	38,2(3,9)	16,7(1,7)	38,2(3,9)	56,8(5,8)	43,1(4,4)	20,6(2,1)	43,1(4,4)	62,7(6,4)	50,0(5,1)	23,5(2,4)	50,0(5,1)	70,6(7,2)
10400	24,5(2,5)	8,8(0,9)	24,5(2,5)	33,3(3,4)	28,4(2,9)	11,8(1,2)	28,4(2,9)	40,2(4,1)	32,3(3,3)	14,7(1,5)	32,3(3,3)	46,1(4,7)	40,2(4,1)	16,7(1,7)	40,2(4,1)	58,8(6,0)	45,1(4,6)	21,6(2,2)	45,1(4,6)	64,7(6,6)	51,9(5,3)	24,5(2,5)	51,9(5,3)	73,5(7,5)
11200	24,5(2,5)	9,8(1,0)	24,5(2,5)	34,3(3,5)	28,4(2,9)	12,7(1,3)	28,4(2,9)	40,2(4,1)	32,3(3,3)	15,7(1,6)	32,3(3,3)	46,1(4,7)	42,1(4,3)	17,6(1,8)	42,1(4,3)	60,8(6,2)	45,1(4,7)	22,5(2,3)	46,1(4,7)	66,6(6,8)	53,9(5,5)	25,5(2,6)	53,9(5,5)	76,4(7,8)
12000	25,5(2,6)	9,8(1,0)	25,5(2,6)	36,3(3,7)	29,4(3,0)	12,7(1,3)	29,4(3,0)	41,2(4,2)	33,3(3,4)	15,7(1,6)	33,3(3,4)	47,0(4,8)	44,1(4,5)	17,6(1,8)	44,1(4,5)	62,7(6,4)	48,0(4,9)	22,5(2,3)	48,0(4,9)	67,6(6,9)	55,9(5,7)	26,5(2,7)	55,9(5,7)	79,4(8,1)

Комбинированные площадки

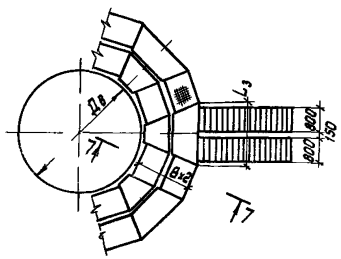

Секторные площадки

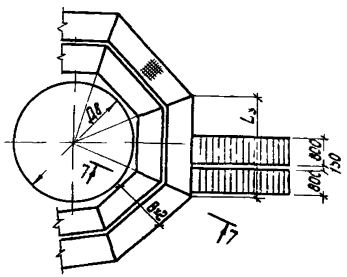

Комбинированные площадки

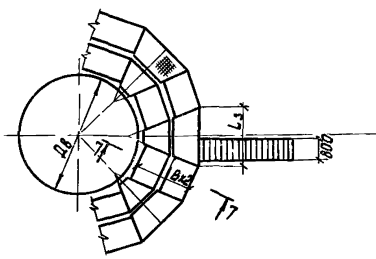

Секторные площадки

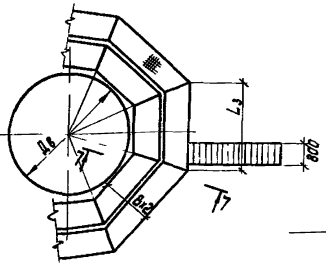

7 7

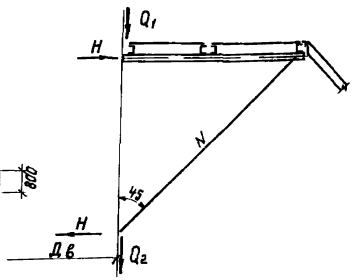

Указания приведены на листе 31

Секторные площадки

Схема 1

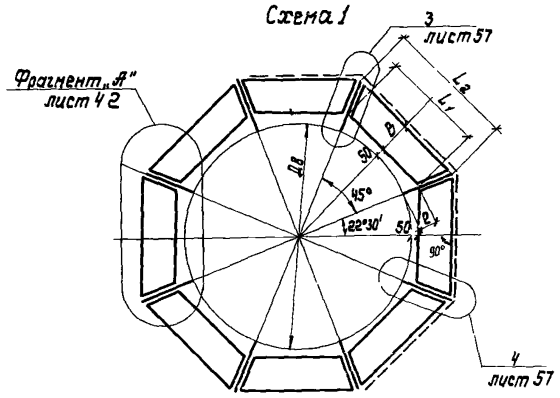

$Д_в$, мм	B, мм		
от 800 до 6600	800	1000	1200

Схема 2

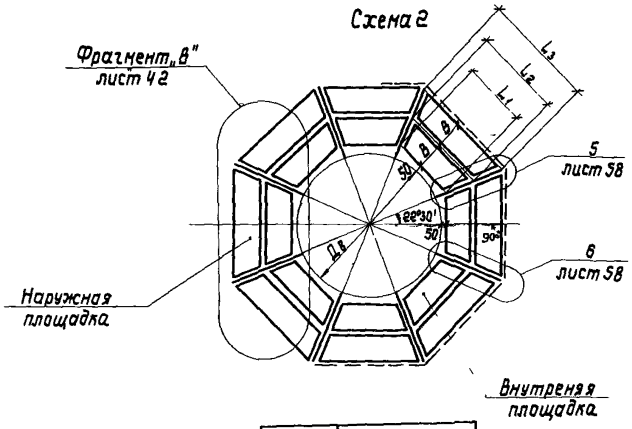

$Д_в$, мм	$B \times 2$, мм		
от 800 до 4200	1600	2000	2400

Комбинированные площадки
(секторные + прямоугольные)

Схема 3

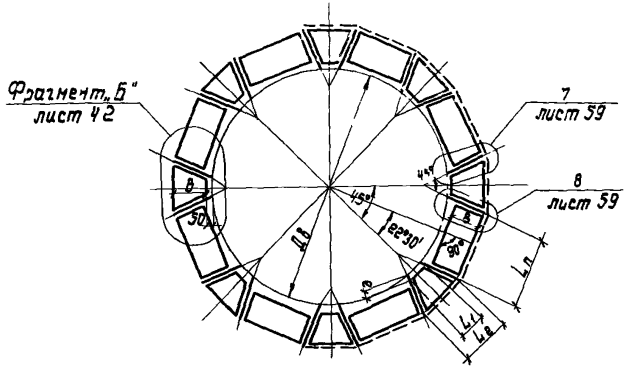

$Д_в$, мм	B, мм		
от 7000 до 20200	800	1000	1200

Схема 4

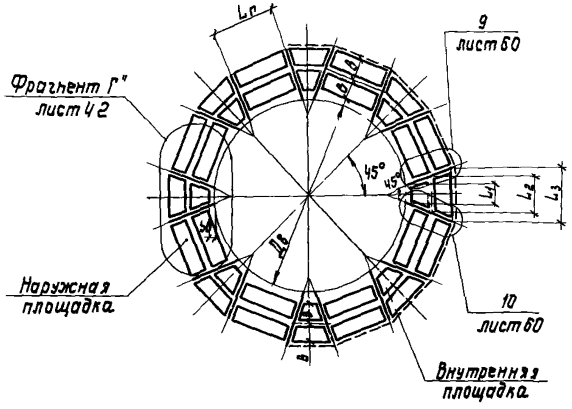

$Д_в$, мм	$B \times 2$, мм		
от 4800 до 12000	1600	2000	2400
12200	1600	2000	—

1 Значения размеров L_n, L_1, L_2, L_3 в таблицах на листах 5 10

2 Значение размера „в"-на листе 42

3 Для аппаратов $Д_в$ = 900, 1100, 1300, 1500, 1700, 1900, 2500, 4500, 5500, 6300 мм площадки принимать по $Д_в$ = 1000, 1200, 1400, 1600, 1800, 2000, 2600, 4600, 5600, 6400 мм

4 Для аппаратов $Д_в$ = 1100, 1500, 1900, 4500, 5500, 6300 мм кронштейны принимать по $Д_в$ = 1200, 1600, 2000, 4600, 5600, 6400 мм, при этом длина фасонок крепления элементов кронштейна увеличивается на 50 мм

5 Прямоугольные площадки шириной 800, 1000 мм и ограждения к ним, входящие в состав комбинированных площадок, приняты по серии 1450 3-3

Директор	Шиманович		
Главн. инж.	Шимуцкий		
Нач. отд.	Шефнер		
Гл. констр.	Киселев		
Главн. инж.	Шевченцев		
Бригадир	Яцкова		
Проверил	Федорова		
Исполнил	Крыжова		

1459.3-31-КМ

Схемы расположения площадок для вертикальных аппаратов
Схемы №№ 1, 2, 3, 4

Стадия	Лист	Листов
Р	41	2

УКРПРОЕКТСТАЛЬКОНСТРУКЦИЯ

Краснодар, 1988 г. 1988-41-18 Т.пр.

Фрагмент „А"

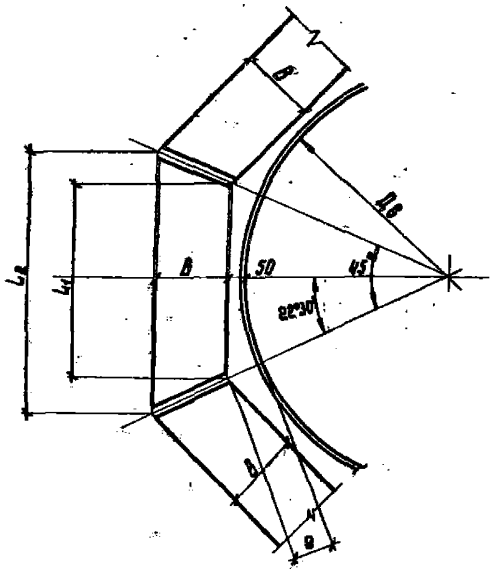

Фрагмент „Б"

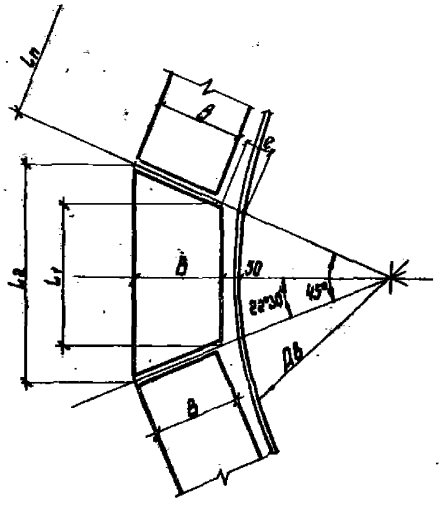

Фрагмент „В"

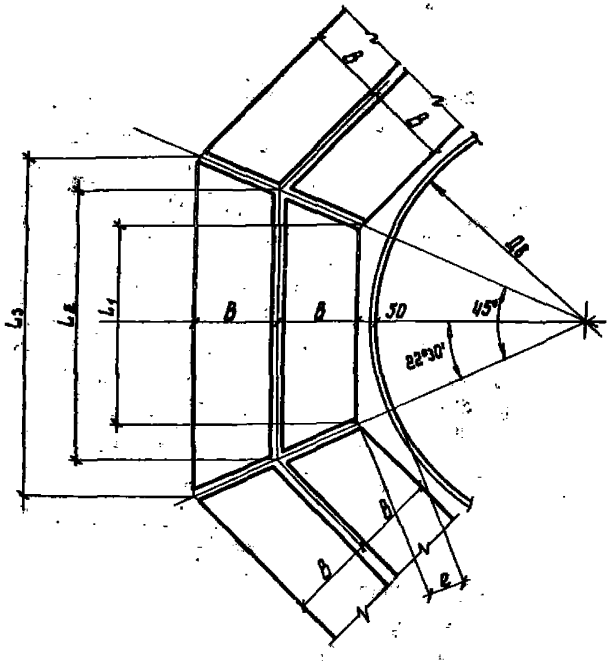

Фрагмент „Г"

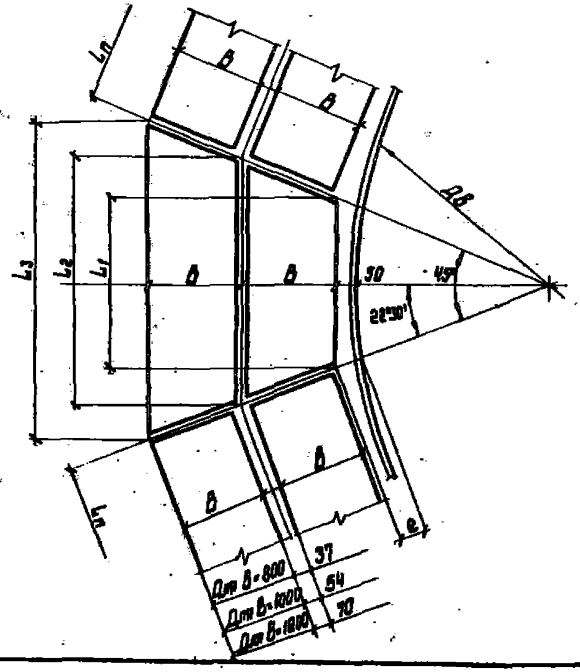

Схема 1

Дв, мм	800	1000	1200	1400	1600	1800	2000
в, мм	87	95	104	112	120	128	137
Дв, мм	2200	2400	2600	2800	3000	3200	3400
в, мм	145	153	161	169	178	186	194
Дв, мм	3600	3800	4000	4200	4600	4800	5000
в, мм	202	211	219	227	244	252	260
Дв, мм	5200	5600	5800	6000	6200	6400	6600
в, мм	268	285	293	301	310	318	326

Схема 2

Дв, мм	800	1000	1200	1400	1600	1800	2000	2200	2400
в, мм	87	95	104	112	120	128	137	145	153
Дв, мм	2600	2800	3000	3200	3400	3600	3800	4000	4200
в, мм	161	169	178	186	194	202	211	219	227

Схема 3

Дв, мм	7000	7200	7500	7700	8000	8200	8500
в, мм	224* / 116	120	180	184	136	141	203
Дв, мм	8700	9000	9200	9500	9700	10000	10200
в, мм	208	129	134	195	200	154	159
Дв, мм	11000	11200	12000	12200	14000	14200	16000
в, мм	224	228	247* / 139	303	233	238	177
Дв, мм	16200	18000	18200	20000	20200		
в, мм	182 / 223**	313	317	408	412		

* для В=800
** для В=1200

Схема 4

Дв, мм	4800	4800	5000	5200	5600	5800	6000
в, мм	123	126	129	133	117	120	123
Дв, мм	6200	6400	6600	7000	7200	7500	7700
в, мм	126	130	134	224* / 116	120	180	184
Дв, мм	8000	8200	8500	8700	9000	9200	9500
в, мм	136	141	203	208	129	134	195
Дв, мм	9700	10000	10200	11000	11200	12000	12200
в, мм	200	154	159	224	228	139	144

* для В=800

Секторные площадки

Внутр диаметр аппарата Дв, мм	Ширина площадки В, мм	Длина площадки, мм L_1	Длина площадки, мм L_2	Настил решетчатый штампованного типа. Марка площадки	Настил решетчатый типа „Батайск". Марка площадки	Настил сплошной-рифленая сталь. Марка площадки
800	800	373	1036	ПМХШ-(3,7,10,4) 8	ПМХР-(3,7,10,4),8	ПМХФ-(3,7,10,4) 8
	1000		1201	ПМХШ-(3,7,12,0) 10	ПМХР-(3,7,12,0) 10	ПМХФ-(3,7,12,0) 10
	1200		1367	ПМХШ-(3,7,13,7) 12	ПМХР-(3,7,13,7) 12	ПМХФ-(3,7,13,7) 12
1000	800	456	1118	ПМХШ-(4,8,11,2) 8	ПМХР-(4,8,11,2) 8	ПМХФ-(4,8,11,2) 8
	1000		1284	ПМХШ-(4,6,12,8) 10	ПМХР-(4,6,12,8) 10	ПМХФ-(4,6,12,8) 10
	1200		1450	ПМХШ-(4,6,14,5) 12	ПМХР-(4,6,14,5) 12	ПМХФ-(4,6,14,5) 12
1200	800	538	1201	ПМХШ-(5,4,12,0) 8	ПМХР-(5,4,12,0) 8	ПМХФ-(5,4,120) 8
	1000		1367	ПМХШ-(5,4,13,7) 10	ПМХР-(5,4,13,7) 10	ПМХФ-(5,4,13,7) 10
	1200		1533	ПМХШ-(5,4,15,3) 12	ПМХР-(5,4,15,3) 12	ПМХФ-(5,4,15,3) 12
1400	800	621	1284	ПМХШ-(6,2,12,8) 8	ПМХР-(6,2,12,8) 8	ПМХФ-(6,2,12,8) 8
	1000		1450	ПМХШ-(6,2,14,5) 10	ПМХР-(6,2,14,5) 10	ПМХФ-(6,2,14,5) 10
	1200		1615	ПМХШ-(6,2,16,2) 12	ПМХР-(6,2,16,2) 12	ПМХФ-(6,2,15,4) 12
1600	800	704	1367	ПМХШ-(7,0,13,7) 8	ПМХР-(7,0,13,7) 8	ПМХФ-(7,0,13,7) 8
	1000		1533	ПМХШ-(7,0,15,3) 10	ПМХР-(7,0,15,3) 10	ПМХФ-(7,0,15,3) 10
	1200		1698	ПМХШ-(7,0,17,0) 12	ПМХР-(7,0,17,0) 12	ПМХФ-(7,0,17,0) 12
1800	800	787	1450	ПМХШ-(7,9,14,5) 8	ПМХР-(7,9,14,5) 8	ПМХФ-(7,9,14,5) 8
	1000		1615	ПМХШ-(7,9,16,2) 10	ПМХР-(7,9,16,2) 10	ПМХФ-(7,9,16,2) 10
	1200		1781	ПМХШ-(7,9,17,8) 12	ПМХР-(7,9,17,8) 12	ПМХФ-(7,9,17,8) 12
2000	800	870	1533	ПМХШ-(8,7,15,3) 8	ПМХР-(8,7,15,3) 8	ПМХФ-(8,7,15,3) 8
	1000		1698	ПМХШ-(8,7,17,0) 10	ПМХР-(8,7,17,0) 10	ПМХФ-(8,7,17,0) 10
	1200		1864	ПМХШ-(8,7,18,6) 12	ПМХР-(8,7,18,6) 12	ПМХФ-(8,7,18,6) 12
2200	800	953	1615	ПМХШ-(9,5,16,2) 8	ПМХР-(9,5,16,2) 8	ПМХФ-(9,5 16,2) 8
	1000		1781	ПМХШ-(9,5,17,8) 10	ПМХР-(9,5,17,8) 10	ПМХФ-(9,5,17,8) 10
	1200		1947	ПМХШ-(9,5,19,5) 12	ПМХР-(9,5,19,5) 12	ПМХФ-(9 5,19,5) 12
2400	800	1036	1698	ПМХШ-(10,4,17,0) 8	ПМХР-(10,4,17,0) 8	ПМХФ-(10,4,17,0) 8
	1000		1864	ПМХШ-(10,4,18,6) 10	ПМХР-(10,4,18,6) 10	ПМХФ-(10,4,18,6) 10
	1200		2030	ПМХШ-(10,4,20,3) 12	ПМХР-(10,4,20,3) 12	ПМХФ-(10,4,20,3) 12
2600	800	1118	1781	ПМХШ-(11,2,17,8) 8	ПМХР-(11,2,17,8) 8	ПМХФ-(11,2,17,8) 8
	1000		1947	ПМХШ-(11,2,19,5) 10	ПМХР-(11,2,19,5) 10	ПМХФ-(11,2,19,5) 10
	1200		2112	ПМХШ-(11,2,21,1) 12	ПМХР-(11,2,21,1) 12	ПМХФ-(11,2,21,1) 12
2800	800	1201	1864	ПМХШ-(12,0,18,6) 8	ПМХР-(12,0,18,6) 8	ПМХФ-(12,0,18,6) 8
	1000		2030	ПМХШ-(12,0,20,3) 10	ПМХР-(12,0,20,3) 10	ПМХФ-(12,0,20,3) 10
	1200		2195	ПМХШ-(12,0,22,0) 12	ПМХР-(12,0,22,0) 12	ПМХФ-(12,0,22,0) 12
3000	800	1284	1947	ПМХШ-(12,8,19,5) 8	ПМХР-(12,8,19,5) 8	ПМХФ-(12,8,19,5) 8
	1000		2112	ПМХШ-(12,8,21,1) 10	ПМХР-(12,8,21,1) 10	ПМХФ-(12,8,21,1) 10
	1200		2278	ПМХШ-(12,8,22,8) 12	ПМХР-(12,8,22,8) 12	ПМХФ-(12,8,22,8) 12
3200	800	1367	2030	ПМХШ-(13,7,20,3) 8	ПМХР-(13,7,20,3) 8	ПМХФ-(13,7,20,3) 8
	1000		<195	ПМХШ-(13,7,22,0) 10	ПМХР-(13,7,22,0) 10	ПМХФ-(13,7,22,0) 10
	1200		2361	ПМХШ-(13,7,23,6) 12	ПМХР-(13,7,23,6) 12	ПМХФ-(13,7,23,6) 12
3400	800	1450	2112	ПМХШ-(14,5,21,1) 8	ПМХР (14,5,21,1) 8	ПМХФ-(14,5,21,1) 8
	1000		2278	ПМХШ-(14,5,22,8) 10	ПМХР (14,5,22,8) 10	ПМХФ-(14,5,22,8) 10
	1200		2444	ПМХШ-(14,5,24,4) 12	ПМХР-(14,5,24,4) 12	ПМХФ-(14,5,24,4) 12
3600	800	1533	2195	ПМХШ-(15,3,22,0) 8	ПМХР-(15,3,22,0) 8	ПМХФ-(15,3,22,0) 8
	1000		2361	ПМХШ-(15,3,23,6) 10	ПМХР-(15,3,23,6) 10	ПМХФ-(15,3,23,6) 10
	1200		2527	ПМХШ-(15,3,25,3) 12	ПМХР-(15,3,25,3) 12	ПМХФ-(15,3,25,3) 12
3800	800	1615	2278	ПМХШ (16,2,22,8) 8	ПМХР-(16,2,22,8) 8	ПМХФ-(16,2,22,8) 8
	1000		2444	ПМХШ-(16,2,24,4) 10	ПМХР-(16,2,24,4) 10	ПМХФ-(16,2,24,4) 10
	1200		2610	ПМХШ (16,2,26,1) 12	ПМХР-(16,2,26,1) 12	ПМХФ-(16,2,26,1) 12
4000	800	1698	2361	ПМХШ-(17,0,23,6) 8	ПМХР-(17,0,23,6) 8	ПМХФ-(17,0,23,6) 8
	1000		2527	ПМХШ-(17,0,25,3) 10	ПМХР-(17,0,25,3) 10	ПМХФ-(17,0,25,3) 10
	1200		2692	ПМХШ-(17,0,26,9) 12	ПМХР-(17,0,26,9) 12	ПМХФ-(17,0,26,9) 12
4200	800	1781	2444	ПМХШ-(17,8,24,4) 8	ПМХР-(17,8,24,4) 8	ПМХФ-(17,8,24,4) 8
	1000		2610	ПМХШ-(17,8,26,1) 10	ПМХР-(17,8,26,1) 10	ПМХФ-(17,8,26,1) 10
	1200		2775	ПМХШ-(17,8,27,8) 12	ПМХР-(17,8,27,8) 12	ПМХФ-(17,8,27,8) 12
4600	800	1947	2610	ПМХШ-(19,5,26,1) 8	ПМХР-(19,5,26,1) 8	ПМХФ-(19,5,26,1) 8
	1000		2775	ПМХШ-(19,5,27,8) 10	ПМХР-(19,5,27,8) 10	ПМХФ-(19,5 27,8) 10
	1200		2941	ПМХШ-(19,5,29,4) 12	ПМХР-(19,5,29,4) 12	ПМХФ-(19,5,29,4) 12
4800	800	2030	2692	ПМХШ-(20,3,26,9) 8	ПМХР (20,3,26,9) 8	ПМХФ-(20,3,26,9) 8
	1000		2858	ПМХШ-(20,3,28,6) 10	ПМХР (20,3,28,6) 10	ПМХФ-(20,3,28,6) 10
	1200		3024	ПМХШ-(20,3,30,2) 12	ПМХР-(20,3,30,2) 12	ПМХФ-(20,3,30,2) 12
5000	800	2112	2775	ПМХШ-(21,1,27,8) 8	ПМХР-(21,1,27,8) 8	ПМХФ-(21,1,27,8) 8
	1000		2941	ПМХШ-(21,1,29,4) 10	ПМХР-(21,1,29,4) 10	ПМХФ-(21,1,29,4) 10
	1200		3107	ПМХШ-(21,1,31,1) 12	ПМХР-(21,1,31,1) 12	ПМХФ-(21,1,31,1) 12
5200	800	2195	2858	ПМХШ-(22,0,28,6) 8	ПМХР-(22,0,28,6) 8	ПМХФ-(22,0,28,6) 8
	1000		3024	ПМХШ-(22,0,30,2) 10	ПМХР-(22,0,30,2) 10	ПМХФ-(22,0,30,2) 10
	1200		3189	ПМХШ-(22,0,31,9) 12	ПМХР-(22,0,31,9) 12	ПМХФ-(22,0,31,9) 12
5600	800	2361	3024	ПМХШ-(23,6,30,2) 8	ПМХР-(23,6,30,2) 8	ПМХФ (23,6,30,2) 8
	1000		3189	ПМХШ-(23,6,31,9) 10	ПМХР-(23,6,31,9) 10	ПМХФ (23,6,31,9) 10
	1200		3355	ПМХШ-(23,6,33,6) 12	ПМХР-(23,6,33,6) 12	ПМХФ-(23,6,33,6) 12
5800	800	2444	3107	ПМХШ-(24,4,31,1) 8	ПМХР-(24,4,31,1) 8	ПМХФ-(24,4,31,1) 8
	1000		3272	ПМХШ-(24,4,32,7) 10	ПМХР-(24,4,32,7) 10	ПМХФ-(24,4,32,7) 10
	1200		3438	ПМХШ-(24,4,34,4) 12	ПМХР-(24,4,34,4) 12	ПМХФ-(24,4,34,4) 12
6000	800	2527	3189	ПМХШ (25,3,31,9) 8	ПМХР-(25,3,31,9) 8	ПМХФ-(25,3,31,9) 8
	1000		3355	ПМХШ-(25,3,33,6) 10	ПМХР-(25,3,33,6) 10	ПМХФ-(25,3,33,6) 10
	1200		3521	ПМХШ-(25,3,35,2) 12	ПМХР (25,3,35,2) 12	ПМХФ-(25,3,35,2) 12
6200	800	2610	3272	ПМХШ-(26,1,32,7) 8	ПМХР-(26,1,32,7) 8	ПМХФ-(26,1,32,7) 8
	1000		3438	ПМХШ-(26,1,34,4) 10	ПМХР-(26,1,34,4) 10	ПМХФ (26,1,34,4) 10
	1200		3604	ПМХШ-(26,1,36,0) 12	ПМХР-(26,1,36,0) 12	ПМХФ-(26,1,36,0) 12
6400	800	2692	3355	ПМХШ-(26,9,33,6) 8	ПМХР (26,9 33,6) 8	ПМХФ-(26,9,33,6) 8
	1000		3521	ПМХШ-(26,9,35,2) 10	ПМХР-(26,9 35,2) 10	ПМХФ-(26,9,35,2) 10
	1200		3687	ПМХШ-(26,9,36,9) 12	ПМХР-(26,9 36,9) 12	ПМХФ-(26,9,36,9) 12
6600	800	2775	3438	ПМХШ-(27,8,34,4) 8	ПМХР-(27,8,34,4) 8	ПМХФ-(27,8,34,4) 8
	1000		3604	ПМХШ-(27,8,36,0) 10	ПМХР-(27,8,36,0) 10	ПМХФ-(27,8,36,0) 10
	1200		3769	ПМХШ-(27,8,37,7) 12	ПМХР-(27,8,37,7) 12	ПМХФ-(27,8,37,7) 12

1 Схемы расположения площадок на листе 4 /
2 Конструкции секторных площадок на листах 24 40

Директор	Шпаковский	
Гл. инж. пр.	Шумицкий	
Нач. отд.	Шейнин	
Гл. констр.	Киселев	
Гл. инж. пр.	Шевченкин	
Архитектор	Ясинова	
Проверил	Поляковский	
Исполнил	Баран	

1.4593-31-КМ

Таблица для выбора марок площадок по схеме N1

Стадия	Лист	Листов
Р	5	

ГПИ Нефтехимпроект Стальконструкция

Секторные площадки

Внутр диаметр аппарата Дв, мм	Ширина площадк Вх2, мм	Длина площадки, мм L_1	L_2	L_3	Настил решетчатый штампованного типа. Марка площадки: Внутренней	Наружной	Настил решетчатый типа „Батайск". Марка площадки: Внутренней	Наружной	Настил сплошной-рифленая сталь. Марка площадки: Внутренней	Наружной
800	1600	373	1036	1698	ПМХШ-(3,7,10,4) 8	ПМХШ (10,4,17,0) 8	ПМХР-(3,7,10,4) 8	ПМХР-(10,4,17,0) 8	ПМХФ (3,7,10,4) 8	ПМХФ (10,4,17,0) 8
	2000		1201	2030	ПМХШ (3,7,12,0) 10	ПМХШ (12,0,20,3) 10	ПМХР-(3,7,12,0) 10	ПМХР-(12,0,20,3) 10	ПМХФ-(3,7,12,0) 10	ПМХФ-(12,0,20,3) 10
	2400		1367	2361	ПМХШ-(3,7,13,7) 12	ПМХШ-(13,7,23,6) 12	ПМХР-(3,7,13,7) 12	ПМХР-(13,7,23,6) 12	ПМХФ-(3,7,13,7) 12	ПМХФ (13,7,23,6) 12
1000	1600	456	1118	1781	ПМХШ-(4,6,11,2) 8	ПМХШ-(11,2,17,8) 8	ПМХР (4,6,11,2) 8	ПМХР-(11,2,17,8) 8	ПМХФ-(4,6,11,2) 8	ПМХФ-(11,2,17,8) 8
	2000		1284	2112	ПМХШ-(4,6,12,8) 10	ПМХШ-(12,8,21,1) 10	ПМХР-(4,6,12,8) 10	ПМХР (12,8,21,1) 10	ПМХФ-(4,6,12,8) 10	ПМХФ-(12,8,21,1) 10
	2400		1450	2444	ПМХШ-(4,6,14,5) 12	ПМХШ-(14,5,24,4) 12	ПМХР-(4,6,14,5) 12	ПМХР-(14,5,24,4) 12	ПМХФ-(4,6,14,5) 12	ПМХФ-(14,5,24,4) 12
1200	1600	538	1201	1864	ПМХШ-(5,4,12,0) 8	ПМХШ-(12,0,18,6) 8	ПМХР-(5,4,12,0) 8	ПМХР-(12,0,18,6) 8	ПМХФ-(5,4,12,0) 8	ПМХФ-(12,0,18,6) 8
	2000		1367	2195	ПМХШ-(5,4,13,7) 10	ПМХШ-(13,7,22,0) 10	ПМХР-(5,4,13,7) 10	ПМХР-(13,7,22,0) 10	ПМХФ-(5,4,13,7) 10	ПМХФ-(13,7,22,0) 10
	2400		1533	2527	ПМХШ-(5,4,15,3) 12	ПМХШ-(15,3,25,3) 12	ПМХР-(5,4,15,3) 12	ПМХР-(15,3,25,3) 12	ПМХФ-(5,4,15,3) 12	ПМХФ-(15,3,25,3) 12
1400	1600	621	1284	1947	ПМХШ-(6,2,12,8) 8	ПМХШ-(12,8,19,5) 8	ПМХР-(6,2,12,8) 8	ПМХР (12,8,19,5) 8	ПМХФ-(6,2,12,8) 8	ПМХФ-(12,8,19,5) 8
	2000		1450	2278	ПМХШ-(6,2,14,5) 10	ПМХШ-(14,5,22,8) 10	ПМХР-(6,2,14,5) 10	ПМХР (14,5,22,8) 10	ПМХФ-(6,2,14,5) 10	ПМХФ-(14,5,22,8) 10
	2400		1615	2610	ПМХШ-(6,2,16,2) 12	ПМХШ-(16,2,26,1) 12	ПМХР-(6,2,16,2) 12	ПМХР-(16,2,26,1) 12	ПМХФ-(6,2,16,2) 12	ПМХФ-(16,2,26,1) 12
1600	1600	704	1367	2030	ПМХШ-(7,0,13,7) 8	ПМХШ-(13,7,20,3) 8	ПМХР-(7,0,13,7) 8	ПМХР-(13,7,20,3) 8	ПМХФ-(7,0,13,7) 8	ПМХФ-(13,7,20,3) 8
	2000		1533	2361	ПМХШ-(7,0,15,3) 10	ПМХШ-(15,3,23,6) 10	ПМХР-(7,0,15,3) 10	ПМХР-(15,3,23,6) 10	ПМХФ-(7,0,15,3) 10	ПМХФ-(15,3,23,6) 10
	2400		1698	2692	ПМХШ-(7,0,17,0) 12	ПМХШ-(17,0,26,9) 12	ПМХР-(7,0,17,0) 12	ПМХР-(17,0,26,9) 12	ПМХФ-(7,0,17,0) 12	ПМХФ-(17,0,26,9) 12
1800	1600	787	1450	2112	ПМХШ-(7,9,14,5) 8	ПМХШ-(14,5,21,1) 8	ПМХР (7,9,14,5) 8	ПМХР-(14,5,21,1) 8	ПМХФ-(7,9,14,5) 8	ПМХФ-(14,5,21,1) 8
	2000		1615	2444	ПМХШ-(7,9,16,2) 10	ПМХШ-(16,2,24,4) 10	ПМХР-(7,9,16,2) 10	ПМХР-(16,2,24,4) 10	ПМХФ-(7,9,16,2) 10	ПМХФ-(16,2,24,4) 10
	2400		1781	2775	ПМХШ (7,9,17,8) 12	ПМХШ-(17,8,27,8) 12	ПМХР-(7,9,17,8) 12	ПМХР-(17,8,27,8) 12	ПМХФ-(7,9,17,8) 12	ПМХФ-(17,8,27,8) 12
2000	1600	870	1533	2195	ПМХШ-(8,7,15,3) 8	ПМХШ-(15,3,22,0) 8	ПМХР-(8,7,15,3) 8	ПМХР-(15,3,22,0) 8	ПМХФ-(8,7,15,3) 8	ПМХФ-(15,3,22,0) 8
	2000		1698	2527	ПМХШ-(8,7,17,0) 10	ПМХШ-(17,0,25,3) 10	ПМХР (8,7,17,0) 10	ПМХР-(17,0,25,3) 10	ПМХФ-(8,7,17,0) 10	ПМХФ-(17,0,25,3) 10
	2400		1864	2858	ПМХШ-(8,7,18,6) 12	ПМХШ-(18,6,28,6) 12	ПМХР-(8,7,18,6) 12	ПМХР-(18,6,28,6) 12	ПМХФ-(8,7,18,6) 12	ПМХФ-(18,6,28,6) 12
2200	1600	953	1615	2278	ПМХШ-(9,5,16,2) 8	ПМХШ-(16,2,22,8) 8	ПМХР (9,5,16,2) 8	ПМХР (16,2,22,8) 8	ПМХФ-(9,5,16,2) 8	ПМХФ-(16,2,22,8) 8
	2000		1781	2610	ПМХШ-(9,5,17,8) 10	ПМХШ-(17,8,26,1) 10	ПМХР-(9,5,17,8) 10	ПМХР-(17,8,26,1) 10	ПМХФ-(9,5,17,8) 10	ПМХФ-(17,8,26,1) 10
	2400		1947	2941	ПМХШ-(9,5,19,5) 12	ПМХШ-(19,5,29,4) 12	ПМХР (9,5,19,5) 12	ПМХР-(19,5,29,4) 12	ПМХФ-(9,5,19,5) 12	ПМХФ-(19,5,29,4) 12
2400	1600	1036	1698	2361	ПМХШ-(10,4,17,0) 8	ПМХШ-(17,0,23,6) 8	ПМХР-(10,4,17,0) 8	ПМХР-(17,0,23,6) 8	ПМХФ-(10,4,17,0) 8	ПМХФ-(17,0,23,6) 8
	2000		1864	2692	ПМХШ-(10,4,18,6) 10	ПМХШ-(18,5,26,9) 10	ПМХР-(10,4,18,6) 10	ПМХР (18,5,26,9) 10	ПМХФ-(10,4,18,6) 10	ПМХФ-(18,6,26,9) 10
	2400		2030	3024	ПМХШ-(10,4,20,3) 12	ПМХШ-(20,3,30,2) 12	ПМХР-(10,4,20,3) 12	ПМХР (20,3,30,2) 12	ПМХФ-(10,4,20,3) 12	ПМХФ-(20,3,30,2) 12

Внутр диаметр аппарата Дв, мм	Ширина площадк Вх2, мм	Длина площадки, мм L_1	L_2	L_3	Настил решетчатый штампованного типа. Марка площадки: Внутренней	Наружной	Настил решетчатый типа „Батайск". Марка площадки: Внутренней	Наружной	Настил сплошной-рифленая сталь. Марка площадки: Внутренней	Наружной
2600	1600	1118	1781	2444	ПМХШ-(11,2,17,8) 8	ПМХШ-(17,8,24,4) 8	ПМХР-(11,2,17,8) 8	ПМХР-(17,8,24,4) 8	ПМХФ-(11,2,17,8) 8	ПМХФ-(17,8,24,4) 8
	2000		1947	2775	ПМХШ (11,2,19,5) 10	ПМХШ (19,5,27,8) 10	ПМХР-(11,2,19,5) 10	ПМХР-(19,5,27,8) 10	ПМХФ-(11,2,19,5) 10	ПМХФ-(19,5,27,8) 10
	2400		2112	3107	ПМХШ-(11,2,21,1) 12	ПМХШ-(21,1,31,1) 12	ПМХР-(11,2,21,1) 12	ПМХР-(21,1,31,1) 12	ПМХФ-(11,2,21,1) 12	ПМХФ-(21,1,31,1) 12
2800	1600	1201	1864	2527	ПМХШ-(12,0,18,6) 8	ПМХШ-(18,6,25,3) 8	ПМХР-(12,0,18,6) 8	ПМХР-(18,6,25,3) 8	ПМХФ-(12,0,18,6) 8	ПМХФ-(18,6,25,3) 8
	2000		2030	2858	ПМХШ-(12,0,20,3) 10	ПМХШ-(20,3,28,6) 10	ПМХР-(12,0,20,3) 10	ПМХР-(20,3,28,6) 10	ПМХФ-(12,0,20,3) 10	ПМХФ-(20,3,28,6) 10
	2400		2195	3189	ПМХШ-(12,0,22,0) 12	ПМХШ-(22,0,31,9) 12	ПМХР-(12,0,22,0) 12	ПМХР-(22,0,31,9) 12	ПМХФ-(12,0,22,0) 12	ПМХФ-(22,0,31,9) 12
3000	1600	1284	1947	2610	ПМХШ-(12,8,19,5) 8	ПМХШ-(19,5,26,1) 8	ПМХР-(12,8,19,5) 8	ПМХР-(19,5,26,1) 8	ПМХФ-(12,8,19,5) 8	ПМХФ-(19,5,26,1) 8
	2000		2112	2941	ПМХШ-(12,8,21,1) 10	ПМХШ-(21,1,29,4) 10	ПМХР-(12,8,21,1) 10	ПМХР-(21,1,29,4) 10	ПМХФ-(12,8,21,1) 10	ПМХФ-(21,1,29,4) 10
	2400		2278	3272	ПМХШ-(12,8,22,8) 12	ПМХШ-(22,8,32,7) 12	ПМХР-(12,8,22,8) 12	ПМХР-(22,8,32,7) 12	ПМХФ-(12,8,22,8) 12	ПМХФ-(22,8,32,7) 12
3200	1600	1367	2030	2692	ПМХШ-(13,7,20,3) 8	ПМХШ-(20,3,26,9) 8	ПМХР-(13,7,20,3) 8	ПМХР-(20,3,26,9) 8	ПМХФ (13,7,20,3) 8	ПМХФ-(20,3,26,9) 8
	2000		2195	3024	ПМХШ (13,7,22,0) 10	ПМХШ-(22,0,30,2) 10	ПМХР-(13,7,22,0) 10	ПМХР-(22,0,30,2) 10	ПМХФ-(13,7,22,0) 10	ПМХФ-(22,0,30,2) 10
	2400		2361	3355	ПМХШ (13,7,23,6) 12	ПМХШ-(23,6,33,6) 12	ПМХР-(13,7,23,6) 12	ПМХР-(23,6,33,6) 12	ПМХФ-(13,7,23,6) 12	ПМХФ-(23,6,33,6) 12
3400	1600	1450	2112	2775	ПМХШ-(14,5,21,1) 8	ПМХШ-(21,1,27,8) 8	ПМХР-(14,5,21,1) 8	ПМХР-(21,1,27,8) 8	ПМХФ-(14,5,21,1) 8	ПМХФ-(21,1,27,8) 8
	2000		2278	3107	ПМХШ-(14,5,22,8) 10	ПМХШ-(22,8,31,1) 10	ПМХР-(14,5,22,8) 10	ПМХР-(22,8,31,1) 10	ПМХФ-(14,5,22,8) 10	ПМХФ-(22,8,31,1) 10
	2400		2444	3438	ПМХШ-(14,5,24,4) 12	ПМХШ-(24,4,34,4) 12	ПМХР (14,5,24,4) 12	ПМХР-(24,4,34,4) 12	ПМХФ-(14,5,24,4) 12	ПМХФ-(24,4,34,4) 12
3600	1600	1533	2195	2858	ПМХШ-(15,3,22,0) 8	ПМХШ-(22,0,28,6) 8	ПМХР-(15,3,22,0) 8	ПМХР-(22,0,28,6) 8	ПМХФ-(15,3,22,0) 8	ПМХФ-(22,0,28,6) 8
	2000		2361	3189	ПМХШ-(15,3,23,6) 10	ПМХШ-(23,6,31,9) 10	ПМХР-(15,3,23,6) 10	ПМХР (23,6,31,9) 10	ПМХФ-(15,3,23,6) 10	ПМХФ-(23,6,31,9) 10
	2400		2527	3521	ПМХШ (15,3,25,3) 12	ПМХШ-(25,3,35,2) 12	ПМХР (15,3,25,3) 12	ПМХР-(25,3,35,2) 12	ПМХФ-(15,3,25,3) 12	ПМХФ (25,3,35,2) 12
3800	1600	1615	2278	2941	ПМХШ-(16,2,22,8) 8	ПМХШ-(22,8,29,4) 8	ПМХР-(16,2,22,8) 8	ПМХР-(22,8,29,4) 8	ПМХФ-(16,2,22,8) 8	ПМХФ-(22,8,29,4) 8
	2000		2444	3272	ПМХШ-(16,2,24,4) 10	ПМХШ-(24,4,32,7) 10	ПМХР-(16,2,24,4) 10	ПМХР-(24,4,32,7) 10	ПМХФ (16,2,24,4) 10	ПМХФ-(24,4,32,7) 10
	2400		2610	3604	ПМХШ-(16,2,26,1) 12	ПМХШ-(26,1,36,0) 12	ПМХР (16,2,26,1) 12	ПМХР-(26,1,36,0) 12	ПМХФ-(16,2,26,1) 12	ПМХФ-(26,1,36,0) 12
4000	1600	1698	2361	3024	ПМХШ-(17,0,23,6) 8	ПМХШ (23,6,30,2) 8	ПМХР-(17,0,23,6) 8	ПМХР-(23,6,30,2) 8	ПМХФ-(17,0,23,6) 8	ПМХФ-(23,6,30,2) 8
	2000		2527	3355	ПМХШ-(17,0,25,3) 10	ПМХШ-(25,3,33,6) 10	ПМХР-(17,0,25,3) 10	ПМХР-(25,3,33,6) 10	ПМХФ-(17,0,25,3) 10	ПМХФ-(25,3,33,6) 10
	2400		2692	3687	ПМХШ-(17,0,26,9) 12	ПМХШ-(26,9,36,9) 12	ПМХР-(17,0,26,9) 12	ПМХР-(26,9,36,9) 12	ПМХФ-(17,0,26,9) 12	ПМХФ-(26,9,36,9) 12
4200	1600	1781	2444	3107	ПМХШ-(17,8,24,4) 8	ПМХШ-(24,4,31,1) 8	ПМХР-(17,8,24,4) 8	ПМХР (24,4,31,1) 8	ПМХФ-(17,8,24,4) 8	ПМХФ-(24,4,31,1) 8
	2000		2610	3438	ПМХШ-(17,8,26,1) 10	ПМХШ-(26,1,34,4) 10	ПМХР-(17,8,26,1) 10	ПМХР-(26,1,34,4) 10	ПМХФ-(17,8,26,1) 10	ПМХФ-(26,1,34,4) 10
	2400		2775	3769	ПМХШ-(17,8,27,8) 12	ПМХШ-(27,8,37,7) 12	ПМХР-(17,8,27,8) 12	ПМХР-(27,8,37,7) 12	ПМХФ-(17,8,27,8) 12	ПМХФ-(27,8,37,7) 12

1 Схемы расположения площадок на листе 41

2 Конструкции площадок на листах 24 40

Директор	Шпанов-кий	
Гл инж пр	Шумицкий	
Нач отд	Шейнич	
Гл констр	Киселев	
Гл инж пр	Шеверницкий	
Бригадир	Яхнова	
Проверн.	Поляковский	
Исполнил	Баран	

14593-31-КМ

Таблица для выбора марок площадок по схеме №2

Стадия	Лист	Листов
Р	6	

ГПИ УКРПРОЕКТСТАЛЬКОНСТРУКЦИЯ

Инв н подл. | Подпись и дата | Взам инв N

Комбинированные площадки (по схеме №3-начало).

Внутр. диаметр аппарата Дв, мм	Ширина площадки В, мм	Длина площадки, мм: Секторной L1	Секторной L2	Прямоугольной Lп	Настил решетчатый штампованного типа: Марка площадки Секторной	Прямоугольной	Настил решетчатый типа „Батайск": Марка площадки Секторной	Прямоугольной	Настил сплошной - рифленая сталь: Марка площадки Секторной	Прямоугольной
7000	800	787	1450	2100	ПМХШ-(7,9;14,5)-8	ПМХШ - 21.8	ПМХР-(7,9;14,5)-8	ПМХР - 21.8	ПМХФ-(7,9;14,5)-8	ПМХФ - 21.8
	1000	704	1533		ПМХШ-(7,0;15,3)-10	ПМХШ - 21.10	ПМХР-(7,0;15,3)-10	ПМХР - 21.10	ПМХФ-(7,0;15,3)-10	ПМХФ - 21.10
	1200		1698		ПМХШ-(7,0;17,0)-12	ПМХШ - 21.12	ПМХР-(7,0;17,0)-12	ПМХР - 21.12	ПМХФ-(7,0;17,0)-12	ПМХФ - 21.12
7200	800	787	1450	2100	ПМХШ-(7,9;14,5)-8	ПМХШ - 21.8	ПМХР-(7,9;14,5)-8	ПМХР - 21.8	ПМХФ-(7,9;14,5)-8	ПМХФ - 21.8
	1000		1615		ПМХШ-(7,9;16,2)-10	ПМХШ - 21.10	ПМХР-(7,9;16,2)-10	ПМХР - 21.10	ПМХФ-(7,9;16,2)-10	ПМХФ - 21.10
	1200		1781		ПМХШ-(7,9;17,8)-12	ПМХШ - 21.12	ПМХР-(7,9;17,8)-12	ПМХР - 21.12	ПМХФ-(7,9;17,8)-12	ПМХФ - 21.12
7500	800	953	1615	2100	ПМХШ-(9,5;16,2)-8	ПМХШ - 21.8	ПМХР-(9,5;16,2)-8	ПМХР - 21.8	ПМХФ-(9,5;17,8)-8	ПМХФ - 21.8
	1000		1781		ПМХШ-(9,5;17,8)-10	ПМХШ - 21.10	ПМХР-(9,5;17,8)-10	ПМХР - 21.10	ПМХФ-(9,5;17,8)-10	ПМХФ - 21.10
	1200		1947		ПМХШ-(9,5;19,5)-12	ПМХШ - 21.12	ПМХР-(9,5;19,5)-12	ПМХР - 21.12	ПМХФ-(9,5;19,5)-12	ПМХФ - 21.12
7700	800	1036	1898	2100	ПМХШ-(10,4;17,0)-8	ПМХШ - 21.8	ПМХР-(10,4;17,0)-8	ПМХР - 21.8	ПМХФ-(10,4;17,0)-8	ПМХФ - 21.8
	1000		1864		ПМХШ-(10,4;18,6)-10	ПМХШ - 21.10	ПМХР-(10,4;18,6)-10	ПМХР - 21.10	ПМХФ-(10,4;18,6)-10	ПМХФ - 21.10
	1200		2030		ПМХШ-(10,4;20,3)-12	ПМХШ - 21.12	ПМХР-(10,4;20,3)-12	ПМХР - 21.12	ПМХФ-(10,4;20,3)-12	ПМХФ - 21.12
8000	800	1118	1781	2100	ПМХШ-(11,2;17,8)-8	ПМХШ - 21.8	ПМХР-(11,2;17,8)-8	ПМХР - 21.8	ПМХФ-(11,2;17,8)-8	ПМХФ - 21.8
	1000		1947		ПМХШ-(11,2;19,5)-10	ПМХШ - 21.10	ПМХР-(11,2;19,5)-10	ПМХР - 21.10	ПМХФ-(11,2;19,5)-10	ПМХФ - 21.10
	1200		2112		ПМХШ-(11,2;21,1)-12	ПМХШ - 21.12	ПМХР-(11,2;21,1)-12	ПМХР - 21.12	ПМХФ-(11,2;21,1)-12	ПМХФ - 21.12
8200	800	1201	1864	2100	ПМХШ-(12,0;18,6)-8	ПМХШ - 21.8	ПМХР-(12,0;18,6)-8	ПМХР - 21.8	ПМХФ-(12,0;18,6)-8	ПМХФ - 21.8
	1000		2030		ПМХШ-(12,0;20,3)-10	ПМХШ - 21.10	ПМХР-(12,0;20,3)-10	ПМХР - 21.10	ПМХФ-(12,0;20,3)-10	ПМХФ - 21.10
	1200		2195		ПМХШ-(12,0;22,0)-12	ПМХШ - 21.12	ПМХР-(12,0;22,0)-12	ПМХР - 21.12	ПМХФ-(12,0;22,0)-12	ПМХФ - 21.12
8500	800	1367	2030	2100	ПМХШ-(13,7;20,3)-8	ПМХШ - 21.8	ПМХР-(13,7;20,3)-8	ПМХР - 21.8	ПМХФ-(13,7;20,3)-8	ПМХФ - 21.8
	1000		2195		ПМХШ-(13,7;22,0)-10	ПМХШ - 21.10	ПМХР-(13,7;22,0)-10	ПМХР - 21.10	ПМХФ-(13,7;22,0)-10	ПМХФ - 21.10
	1200		2361		ПМХШ-(13,7;23,6)-12	ПМХШ - 21.12	ПМХР-(13,7;23,6)-12	ПМХР - 21.12	ПМХФ-(13,7;23,6)-12	ПМХФ - 21.12
8700	800	1450	2112	2100	ПМХШ-(14,5;21,1)-8	ПМХШ - 21.8	ПМХР-(14,5;21,1)-8	ПМХР - 21.8	ПМХФ-(14,5;21,1)-8	ПМХФ - 21.8
	1000		2278		ПМХШ-(14,5;22,8)-10	ПМХШ - 21.10	ПМХР-(14,5;22,8)-10	ПМХР - 21.10	ПМХФ-(14,5;22,8)-10	ПМХФ - 21.10
	1200		2444		ПМХШ-(14,5;24,4)-12	ПМХШ - 21.12	ПМХР-(14,5;24,4)-12	ПМХР - 21.12	ПМХФ-(14,5;24,4)-12	ПМХФ - 21.12
9000	800	1201	1864	2400	ПМХШ-(12,0;18,6)-8	ПМХШ - 24.8	ПМХР-(12,0;18,6)-8	ПМХР - 24.8	ПМХФ-(12,0;18,6)-8	ПМХФ - 24.8
	1000		2030		ПМХШ-(12,0;20,3)-10	ПМХШ - 24.10	ПМХР-(12,0;20,3)-10	ПМХР - 24.10	ПМХФ-(12,0;20,3)-10	ПМХФ - 24.10
	1200		2195		ПМХШ-(12,0;22,0)-12	ПМХШ - 24.12	ПМХР-(12,0;22,0)-12	ПМХР - 24.12	ПМХФ-(12,0;22,0)-12	ПМХФ - 24.12
9200	800	1284	1947	2400	ПМХШ-(12,8;19,5)-8	ПМХШ - 24.8	ПМХР-(12,8;19,5)-8	ПМХР - 24.8	ПМХФ-(12,8;19,5)-8	ПМХФ - 24.8
	1000		2112		ПМХШ-(12,8;21,1)-10	ПМХШ - 24.10	ПМХР-(12,8;21,1)-10	ПМХР - 24.10	ПМХФ-(12,8;21,1)-10	ПМХФ - 24.10
	1200		2278		ПМХШ-(12,8;22,8)-12	ПМХШ - 24.12	ПМХР-(12,8;22,8)-12	ПМХР - 24.12	ПМХФ-(12,8;22,8)-12	ПМХФ - 24.12

Внутр. диаметр аппарата Дв, мм	Ширина площадки В, мм	Длина площадки, мм: Секторной L1	Секторной L2	Прямоугольной Lп	Настил решетчатый штампованного типа: Марка площадки Секторной	Прямоугольной	Настил решетчатый типа „Батайск": Марка площадки Секторной	Прямоугольной	Настил сплошной - рифленая сталь: Марка площадки Секторной	Прямоугольной
9500	800	1450	2112	2400	ПМХШ-(14,5;21,1)-8	ПМХШ - 24.8	ПМХР-(14,5;21,1)-8	ПМХР-24.8	ПМХФ-(14,5;21,1)-8	ПМХФ - 24.8
	1000		2278		ПМХШ-(14,5;22,8)-10	ПМХШ - 24.10	ПМХР-(14,5;22,8)-10	ПМХР-24.10	ПМХФ-(14,5;22,8)-10	ПМХФ-24.10
	1200		2444		ПМХШ-(14,5;24,4)-12	ПМХШ - 24.12	ПМХР-(14,5;24,4)-12	ПМХР - 24.12	ПМХФ-(14,5;24,4)-12	ПМХФ - 24.12
9700	800	1533	2195	2400	ПМХШ-(15,3;22,0)-8	ПМХШ-24.8	ПМХР-(15,3;22,0)-8	ПМХР-24.8	ПМХФ-(15,3;22,0)-8	ПМХФ - 24.8
	1000		2361		ПМХШ-(15,3;23,6)-10	ПМХШ-24.10	ПМХР-(15,3;23,6)-10	ПМХР- 24.10	ПМХФ-(15,3;23,6)-10	ПМХФ -24.10
	1200		2527		ПМХШ-(15,3;25,3)-12	ПМХШ-24.12	ПМХР-(15,3;25,3)-12	ПМХР-24.12	ПМХФ-(15,3;25,3)-12	ПМХФ-24.12
10000	800	1615	2278	2400	ПМХШ-(16,2;22,8)-8	ПМХШ-24.8	ПМХР-(16,2;22,8)-8	ПМХР-24.8	ПМХФ-(16,2;22,8)-8	ПМХФ- 24.8
	1000		2444		ПМХШ-(16,2;24,4)-10	ПМХШ - 24.10	ПМХР-(16,2;24,4)-10	ПМХР - 24.10	ПМХФ-(16,2;24,4)-10	ПМХФ -24.10
	1200		2610		ПМХШ-(16,2;26,1)-12	ПМХШ - 24.12	ПМХР-(16,2;26,1)-12	ПМХР - 24.12	ПМХФ-(16,2;26,1)-12	ПМХФ -24.12
10200	800	1698	2361	2400	ПМХШ-(17,0;23,6)8	ПМХШ-24.8	ПМХР-(17,0;23,6)8	ПМХР-24.8	ПМХФ-(17,0;23,6)8	ПМХФ -24.8
	1000		2527		ПМХШ-(17,0;25,3)10	ПМХШ - 24.10	ПМХР-(17,0;25,3)10	ПМХР - 24.10	ПМХФ-(17,0;25,3)10	ПМХФ -24.10
	1200		2692		ПМХШ-(17,0;26,9)-12	ПМХШ -24.12	ПМХР-(17,0;26,9)-12	ПМХР-24.12	ПМХФ-(17,0;26,9)-12	ПМХФ - 24.12
11000	800	1450	2112	3000	ПМХШ-(14,5;21,1)-8	ПМХШ - 30.8	ПМХР-(14,5;21,1)-8	ПМХР-30.8	ПМХФ-(14,5;21,1)-8	ПМХФ - 30.8
	1000		2278		ПМХШ-(14,5;22,8)10	ПМХШ - 30.10	ПМХР-(14,5;22,8)10	ПМХР-30.10	ПМХФ-(14,5;22,8)10	ПМХФ - 30.10
	1200		2444		ПМХШ-(14,5;24,4)-12	ПМХШ - 30.12	ПМХР-(14,5;24,4)-12	ПМХР-30.12	ПМХФ-(14,5;24,4)-12	ПМХФ - 30.12
11200	800	1533	2195	3000	ПМХШ-(15,3;22,0)8	ПМХШ - 30.8	ПМХР-(15,3;22,0)8	ПМХР - 30.8	ПМХФ-(15,3;22,0)8	ПМХФ - 30.8
	1000		2361		ПМХШ-(15,3;23,6)-10	ПМХШ - 30.10	ПМХР-(15,3;23,6)-10	ПМХР - 30.10	ПМХФ-(15,3;23,6)-10	ПМХФ - 30.10
	1200		2527		ПМХШ-(15,3;25,3)-12	ПМХШ - 30.12	ПМХР-(15,3;25,3)-12	ПМХР- 30.12	ПМХФ-(15,3;25,3)-12	ПМХФ - 30.12
12000	800	1864	2527	3000	ПМХШ-(18,6;25,3)-8	ПМХШ- 30.8	ПМХР-(18,6;25,3)-8	ПМХР- 30.8	ПМХФ-(18,6;25,3)-8	ПМХФ - 30.8
	1000	1781	2610		ПМХШ-(17,8;26,1)10	ПМХШ-30.10	ПМХР-(17,8;26,1)-10	ПМХР- 30.10	ПМХФ-(17,8;26,1)-10	ПМХФ - 30.10
	1200		2795		ПМХШ-(17,8;27,8)-12	ПМХШ - 30.12	ПМХР-(17,8;27,8)-12	ПМХР - 30.12	ПМХФ-(17,8;27,8)-12	ПМХФ - 30.12
12200	800	1367	2030	3600	ПМХШ-(13,7;20,3)-8	ПМХШ- 36.8	ПМХР-(13,7;20,3)-8	ПМХР - 36.8	ПМХФ-(13,7;20,3)-8	ПМХФ - 36,8
	1000		2195		ПМХШ-(13,7;22,0)-10	ПМХШ - 36.10	ПМХР-(13,7;22,0)-10	ПМХР - 36.10	ПМХФ-(13,7;22,0)-10	ПМХФ - 36,10
	1200		2361		ПМХШ-(13,7;23,6)-12	ПМХШ - 36.12	ПМХР-(13,7;23,6)-12	ПМХР - 36.12	ПМХФ-(13,7;23,6)-12	ПМХФ - 36.12
14000	800	2030	2892	3600	ПМХШ-(20,3;26,9)-8	ПМХШ - 36.8	ПМХР-(20,3;26,9)-8	ПМХР - 36.8	ПМХФ-(20,3;26,9)-8	ПМХФ- 36,8
	1000		2858		ПМХШ-(20,3;28,6)10	ПМХШ - 36.10	ПМХР-(20,3;28,6)10	ПМХР - 36.10	ПМХФ-(20,3;28,6)10	ПМХФ - 36,10
	1200		3024		ПМХШ-(20,3;30,2)-12	ПМХШ - 36.12	ПМХР-(20,3;30,2)-12	ПМХР - 36.12	ПМХФ-(20,3;30,2)-12	ПМХФ - 36.12
14200	800	2112	2775	3600	ПМХШ-(21,1;27,8)-8	ПМХШ- 36.8	ПМХР-(21,1;27,8)-8	ПМХР - 36.8	ПМХФ-(21,1;27,8)-8	ПМХФ - 36,8
	1000		2941		ПМХШ-(21,1;29,4)-10	ПМХШ - 36.10	ПМХР-(21,1;29,4)-10	ПМХР - 36.10	ПМХФ-(21,1;29,4)-10	ПМХФ - 36,10
	1200		3107		ПМХШ-(21,1;31,1)-12	ПМХШ - 36.12	ПМХР-(21,1;31,1)-12	ПМХР - 36.12	ПМХФ-(21,1;31,1)-12	ПМХФ - 36.12

1. Схемы расположения площадок на листе 4.1.
2. Конструкции секторных площадок на листах 24...40.
3. Конструкции прямоугольных площадок В=800; В=1000 мм по серии 1.450.3-3.
4. Конструкции прямоугольных площадок В=1200 м на листах 41...44.

Директор	Шимановский	
Гл. инж. пр.	Шумицкий	
Нач. отд.	Шевчич	
Гл. констр.	Киселев	
Гл. инж. пр.	Шеверницкий	
Бригадир	Якимова	
Проверил	Тимковский	
Исполнил	Бара м	

1.459.3-3.1-КМ

Таблица для выбора марок площадок по схеме №3 (начало)

Стадия	Лист	Листов
Р	7	

ГПИ УКРОПРОЕКТСТАЛЬКОНСТРУКЦИЯ

Комбинированные площадки (по схеме N3 - окончание)

Внутренний диаметр аппарата Дв мм	Ширина площадки В, мм	Длина площадки, мм: Секторной L_1	Секторной L_2	Прямоугольной L_n	Настил решетчатый штампованного типа. Марка площадки: Секторной	Прямоугольной	Настил решетчатый типа „Батайск". Марка площадки: Секторной	Прямоугольной	Настил сплошной - рифленая сталь. Марка площадки: Секторной	Прямоугольной
16000	800	2775	3438	3600	ПМХШ-(27,8,34,4) 8	ПМХШ-36 8	ПМХР-(27,8,34,4) 8	ПМХР-36 8	ПМХФ-(27,8,34,4) 8	ПМХФ-36 8
	1000		3604		ПМХШ-(27,8,36,0) 10	ПМХШ-36 10	ПМХР-(27,8,36,0) 10	ПМХР-36 10	ПМХФ-(27,8,36,0) 10	ПМХФ-36 10
	1200		3769		ПМХШ-(27,8,37,7) 12	ПМХШ-36 12	ПМХР-(27,8,37,7) 12	ПМХР-36 12	ПМХФ-(27,8,37,7) 12	ПМХФ-36 12
16200	800	2858	3521	3600	ПМХШ-(28,6,35,2) 8	ПМХШ-36 8	ПМХР-(28,6,35,2) 8	ПМХР-36 8	ПМХФ (28,6,35,2) 8	ПМХФ-36 8
	1000		3687		ПМХШ-(28,6,36,9) 10	ПМХШ-36 10	ПМХР-(28,6,36,9) 10	ПМХР-36 10	ПМХФ-(28,6,36,9) 10	ПМХФ-36 10
	1200	2278	3272	4200	ПМХШ-(22,8,32,7) 12	ПМХШ-42 12	ПМХР-(22,8,32,7) 12	ПМХР-42 12	ПМХФ-(22,8,32,7) 12	ПМХФ-42 12
18000	800	2444	3107	4800	ПМХШ-(24,4,31,1) 8	ПМХШ-48 8	ПМХР-(24,4,31,1) 8	ПМХР-48 8	ПМХФ (24,4,31,1) 8	ПМХФ-48 8
	1000		3272		ПМХШ-(24,4,32,7) 10	ПМХШ-48 10	ПМХР-(24,4,32,7) 10	ПМХР-48 10	ПМХФ (24,4,32,7) 10	ПМХФ-48 10
	1200		3438		ПМХШ-(24,4,34,4) 12	ПМХШ-48 12	ПМХР-(24,4,34,4) 12	ПМХР-48 12	ПМХФ-(24,4,34,4) 12	ПМХФ-48 12

Внутр диаметр аппарата Дв, мм	Ширина площадки В, мм	Длина площадки мм: Секторной L_1	Секторной L_2	Прямоугольной L_n	Настил решетчатый штампованного типа. Марка площадки: Секторной	Прямоугольной	Настил решетчатый типа „Батайск". Марка площадки: Секторной	Прямоугольной	Настил сплошной - рифленая сталь. Марка площадки: Секторной	Прямоугольной
18200	800	2527	3189	4800	ПМХШ-(25,3,31,9) 8	ПМХШ-48 8	ПМХР-(25,3,31,9) 8	ПМХР-48 8	ПМХФ (25,3,31,9) 8	ПМХФ-48 8
	1000		3355		ПМХШ-(25,3,33,6) 10	ПМХШ-48 10	ПМХР (25,3,33,6) 10	ПМХР-48 10	ПМХФ-(25,3,33,6) 10	ПМХФ-48 10
	1200		3521		ПМХШ-(25,3,35,2) 12	ПМХШ-48 12	ПМХР (25,3,35,2) 12	ПМХР-48 12	ПМХФ-(25,3,35,2) 12	ПМХФ-48 12
20000	800	2692	3355	5400	ПМХШ (26,9,33,6) 8	ПМХШ-54 8	ПМХР-(26,9,33,6) 8	ПМХР-54 8	ПМХФ-(26,9,33,6) 8	ПМХФ-54 8
	1000		3521		ПМХШ-(26,9,35,2) 10	ПМХШ-54 10	ПМХР-(26,9,35,2) 10	ПМХР-54 10	ПМХФ-(26,9,35,2) 10	ПМХФ-54 10
	1200		3687		ПМХШ-(26,9,36,9) 12	ПМХШ-54 12	ПМХР-(26,9,36,9) 12	ПМХР-54 12	ПМХФ-(26,9,36,9) 12	ПМХФ-54 12
20200	800	2775	3438	5400	ПМХШ-(27,8,34,4) 8	ПМХШ-54 8	ПМХР-(27,8,34,4) 8	ПМХР-54 8	ПМХФ-(27,8,34,4) 8	ПМХФ-54 8
	1000		3604		ПМХШ-(27,8,36,0) 10	ПМХШ-54 10	ПМХР-(27,8,36,0) 10	ПМХР-54 10	ПМХФ-(27,8,36,0) 10	ПМХФ-54 10
	1200		3769		ПМХШ-(27,8,37,7) 12	ПМХШ-54 12	ПМХР-(27,8,37,7) 12	ПМХР-54 12	ПМХФ-(27,8,37,7) 12	ПМХФ-54 12

Комбинированные площадки (по схеме N4 - начало)

Внутренний диаметр аппарата, Дв, мм	Ширина площадки В×2, мм	Длина площадки, мм: Секторной L_1	Секторной L_2	Секторной L_3	Прямоугольной L_n	Настил решетчатый штампованного типа. Марка площадки: Секторной Внутренней	Секторной Наружной	Прямоугольной Внутренней и наружной	Настил решетчатый типа „Батайск". Марка площадки: Секторной Внутренней	Секторной Наружной	Прямоугольной Внутренней и наружной	Настил сплошной - рифленая сталь. Марки площадки: Секторной Внутренней	Секторной Наружной	Прямоугольной Внутренней и наружной
4600	1600	373	1036	1698	1500	ПМХШ-(3,7,10,4) 8	ПМХШ-(10,4,17,0) 8	ПМХШ-15 8	ПМХР-(3,7,10,4) 8	ПМХР-(10,4,17,0) 8	ПМХР-15 8	ПМХФ-(3,7,10,4) 8	ПМХФ-(10,4,17,0) 8	ПМХФ-15 8
	2000		1201	2030		ПМХШ-(3,7,12,0) 10	ПМХШ-(12,0,20,3) 10	ПМХШ-15 10	ПМХР-(3,7,12,0) 10	ПМХР-(12,0,20,3) 10	ПМХР-15 10	ПМХФ-(3,7,12,0) 10	ПМХФ-(12,0,20,3) 10	ПМХФ-15 10
	2400		1367	2361		ПМХШ-(3,7,13,7) 12	ПМХШ (13,7,23,6) 12	ПМХШ-15 12	ПМХР-(3,7,13,7) 12	ПМХР-(13,7,23,6) 12	ПМХР-15 12	ПМХФ-(3,7,13,7) 12	ПМХФ-(13,7,23,6) 12	ПМХФ-15 12
4800	1600	456	1118	1781	1500	ПМХШ-(4,6,11,2) 8	ПМХШ-(11,2,17,8) 8	ПМХШ-15 8	ПМХР-(4,6,11,2) 8	ПМХР-(11,2,17,8) 8	ПМХР-15 8	ПМХФ-(4,6,11,2) 8	ПМХФ-(11,2,17,8) 8	ПМХФ-15 8
	2000		1284	2112		ПМХШ-(4,6,12,8) 10	ПМХШ-(12,8,21,1) 10	ПМХШ-15 10	ПМХР-(4,6,12,8) 10	ПМХР-(12,8,21,1) 10	ПМХР-15 10	ПМХФ-(4,6,12,8) 10	ПМХФ-(12,8,21,1) 10	ПМХФ-15 10
	2400		1450	2444		ПМХШ-(4,6,14,5) 12	ПМХШ-(14,5,24,4) 12	ПМХШ-15 12	ПМХР-(4,6,14,5) 12	ПМХР-(14,5,24,4) 12	ПМХР-15 12	ПМХФ-(4,6,14,5) 12	ПМХФ-(14,5,24,4) 12	ПМХФ-15 12
5000	1600	538	1201	1864	1500	ПМХШ-(5,4,12,0) 8	ПМХШ-(12,0,18,6) 8	ПМХШ-15 8	ПМХР-(5,4,12,0) 8	ПМХР-(12,0,18,6) 8	ПМХР-15 8	ПМХФ-(5,4,12,0) 8	ПМХФ-(12,0,18,6) 8	ПМХФ-15 8
	2000		1367	2195		ПМХШ-(5,4,13,7) 10	ПМХШ-(13,7,22,0) 10	ПМХШ-15 10	ПМХР-(5,4,13,7) 10	ПМХР (13,7,22,0) 10	ПМХР-15 10	ПМХФ-(5,4,13,7) 10	ПМХФ-(13,7,22,0) 10	ПМХФ-15 10
	2400		1533	2527		ПМХШ-(5,4,15,3) 12	ПМХШ-(15,3,25,3) 12	ПМХШ-15 12	ПМХР-(5,4,15,3) 12	ПМХР-(15,3,25,3) 12	ПМХР-15 12	ПМХФ-(5,4,15,3) 12	ПМХФ-(15,3,25,3) 12	ПМХФ-15 12
5200	1600	621	1284	1947	1500	ПМХШ-(6,2,12,8) 8	ПМХШ-(12,8,19,5) 8	ПМХШ-15 8	ПМХР-(6,2,12,8) 8	ПМХР-(12,8,19,5) 8	ПМХР-15 8	ПМХФ-(6,2,12,8) 8	ПМХФ-(12,8,19,5) 8	ПМХФ-15 8
	2000		1450	2278		ПМХШ-(6,2,14,5) 10	ПМХШ-(14,5,22,8) 10	ПМХШ-15 10	ПМХР-(6,2,14,5) 10	ПМХР-(14,5,22,8) 10	ПМХР-15 10	ПМХФ-(6,2,14,5) 10	ПМХФ-(14,5,22,8) 10	ПМХФ-15 10
	2400		1615	2610		ПМХШ-(6,2,16,2) 12	ПМХШ-(16,2,26,1) 12	ПМХШ-15 12	ПМХР-(6,2,16,2) 12	ПМХР-(16,2,26,1) 12	ПМХР-15 12	ПМХФ-(6,2,16,2) 12	ПМХФ-(16,2,26,1) 12	ПМХФ-15 12
5600	1600	456	1118	1781	1800	ПМХШ-(4,6,11,2) 8	ПМХШ-(11,2,17,8) 8	ПМХШ-18 8	ПМХР-(4,6,11,2) 8	ПМХР-(11,2,17,8) 8	ПМХР-18 8	ПМХФ-(4,6,11,2) 8	ПМХФ-(11,2,17,8) 8	ПМХФ-18 8
	2000		1284	2112		ПМХШ-(4,6,12,8) 10	ПМХШ-(12,8,21,1) 10	ПМХШ-18 10	ПМХР-(4,6,12,8) 10	ПМХР-(12,8,21,1) 10	ПМХР-18 10	ПМХФ-(4,6,12,8) 10	ПМХФ-(12,8,21,1) 10	ПМХФ-18 10
	2400		1450	2444		ПМХШ-(4,6,14,5) 12	ПМХШ-(14,5,24,4) 12	ПМХШ-18 12	ПМХР-(4,6,14,5) 12	ПМХР-(14,5,24,4) 12	ПМХР-18 12	ПМХФ-(4,6,14,5) 12	ПМХФ-(14,5,24,4) 12	ПМХФ-18 12

Директор	Шимановский	
Гл инж ин	Шумицкий	
Нач отд	Шеинич	
Гл констр	Киселев	
Гл инж пр	Шеверницкий	
Бригадир	Якимова	
Проверил	Поляковский	
Исполнил	Баром	

14593-31-КМ

Таблицы для выбора марок площадок по схеме 3 (окончание) по схеме 4 (начало)

Стадия	Лист	Листов
Р	6	

ГПИ ЭКРПРОВКТСТАЛЬКОНСТРУКЦИЯ

Инв N подл | Подпись и дата | Взам инв N

Копировал Ю/ 19883-01 23 Формат А2

Комбинированные площадки (по схеме № 4 – продолжение)

Внутр. диаметр аппарата $Д_в$, мм	Ширина площадки 8 х 2, мм	Длина площадки; мм				Настил решетчатый штампованного типа			Настил решетчатый типа „Батайск"			Настил сплошной – рифленая сталь		
		Секторной			Прямоугольной	Марка площадки			Марка площадки			Марка площадки		
						Секторной		Прямоугольной	Секторной		Прямоугольной	Секторной		Прямоугольной
		L_1	L_2	L_3	$L_п$	Внутренней	Наружной	Внутренней и наружной	Внутренней	Наружной	Внутренней и наружной	Внутренней	Наружной	Внутренней и наружной
5800	1600	538	1201	1864	1800	ПМХШ-(5,4; 12,0) 8	ПМХШ-(12,0; 18,6).8	ПМХШ - 18.8	ПМХР-(5,4; 12,0).8	ПМХР-(12,0; 18,6).8	ПМХР - 18.8	ПМХФ-(5,4; 12,0).8	ПМХФ-(12,0; 18,6).8	ПМХФ - 18.8
	2000		1367	2195		ПМХШ-(5,4; 13,7).10	ПМХШ-(13,7; 22,0).10	ПМХШ - 18.10	ПМХР-(5,4; 13,7).10	ПМХР-(13,7; 22,0).10	ПМХР - 18.10	ПМХФ-(5,4; 13,7).10	ПМХФ-(13,7; 22,0).10	ПМХФ - 18.10
	2400		1533	2527		ПМХШ-(5,4; 15,3) 12	ПМХШ-(15,3; 25,3).12	ПМХШ - 18.12	ПМХР-(5,4; 15,3).12	ПМХР-(15,3; 25,3).12	ПМХР - 18.12	ПМХФ-(5,4; 15,3).12	ПМХФ-(15,3; 25,3).12	ПМХФ - 18.12
6000	1600	621	1284	1947	1800	ПМХШ-(6,2; 12,8).8	ПМХШ-(12,8; 19,5).8	ПМХШ - 18.8	ПМХР-(6,2; 12,8).8	ПМХР-(12,8; 19,5).8	ПМХР - 18.8	ПМХФ-(6,2; 12,8).8	ПМХФ-(12,8; 19,5).8	ПМХФ - 18.8
	2000		1450	2278		ПМХШ-(6,2; 14,5).10	ПМХШ-(14,5; 22,8).10	ПМХШ - 18.10	ПМХР-(6,2; 14,5).10	ПМХР-(14,5; 22,8).10	ПМХР - 18.10	ПМХФ-(6,2; 14,5).10	ПМХФ-(14,5; 22,8).10	ПМХФ - 18.10
	2400		1615	2610		ПМХШ-(6,2; 16,2) 12	ПМХШ-(16,2; 26,1).12	ПМХШ - 18.12	ПМХР-(6,2; 16,2).12	ПМХР-(16,2; 26,1).12	ПМХР - 18.12	ПМХФ-(6,2; 16,2).12	ПМХФ-(16,2; 26,1).12	ПМХФ - 18.12
6200	1600	704	1367	2030	1800	ПМХШ-(7,0; 13,7).8	ПМХШ-(13,7; 20,3).8	ПМХШ - 18.8	ПМХР-(7,0; 13,7).8	ПМХР-(13,7; 20,3).8	ПМХР - 18.8	ПМХФ-(7,0; 13,7).8	ПМХФ-(13,7; 20,3).8	ПМХФ - 18.8
	2000		1533	2361		ПМХШ-(7,0; 15,3).10	ПМХШ-(15,3; 23,6).10	ПМХШ - 18.10	ПМХР-(7,0; 15,3).10	ПМХР-(15,3; 23,6).10	ПМХР - 18.10	ПМХФ-(7,0; 15,3).10	ПМХФ-(15,3; 23,6).10	ПМХФ - 18.10
	2400		1698	2692		ПМХШ-(7,0; 17,0).12	ПМХШ-(17,0; 26,9).12	ПМХШ - 18.12	ПМХР-(7,0; 17,0).12	ПМХР-(17,0; 26,9).12	ПМХР - 18.12	ПМХФ-(7,0; 17,0).12	ПМХР-(17,0; 26,9).12	ПМХФ - 18.12
6400	1600	787	1450	2112	1800	ПМХШ-(7,9; 14,5).8	ПМХШ-(14,5; 21,1).8	ПМХШ - 18.8	ПМХР-(7,9; 14,5).8	ПМХР-(14,5; 21,1).8	ПМХР - 18.8	ПМХФ-(7,9; 14,5).8	ПМХФ-(14,5; 21,1).8	ПМХФ - 18.8
	2000		1615	2444		ПМХШ-(7,9; 16,2).10	ПМХШ-(16,2; 24,4).10	ПМХШ - 18.10	ПМХР-(7,9; 16,2).10	ПМХР-(16,2; 24,4).10	ПМХР - 18.10	ПМХФ-(7,9; 16,2).10	ПМХФ-(16,2; 24,4).10	ПМХФ - 18.10
	2400		1781	2775		ПМХШ-(7,9; 17,8).12	ПМХШ-(17,8; 27,8).12	ПМХШ - 18.12	ПМХР-(7,9; 17,8).12	ПМХР-(17,8; 27,8).12	ПМХР - 18.12	ПМХФ-(7,9; 17,8).12	ПМХФ-(17,8; 27,8).12	ПМХФ - 18.12
6600	1600	870	1533	2195	1800	ПМХШ-(8,7; 15,3).8	ПМХШ-(15,3; 22,0).8	ПМХШ - 18.8	ПМХР-(8,7; 15,3).8	ПМХР-(15,3; 22,0).8	ПМХР - 18.8	ПМХФ-(8,7; 15,3).8	ПМХФ-(15,3; 22,0).8	ПМХФ - 18.8
	2000		1698	2527		ПМХШ-(8,7; 17,0).10	ПМХШ-(17,0; 25,3).10	ПМХШ - 18.10	ПМХР-(8,7; 17,0).10	ПМХР-(17,0; 25,3).10	ПМХР - 18.10	ПМХФ-(8,7; 17,0).10	ПМХФ-(17,0; 25,3).10	ПМХФ - 18.10
	2400		1864	2858		ПМХШ-(8,7; 18,6).12	ПМХШ-(18,6; 28,6).12	ПМХШ - 18.12	ПМХР-(8,7; 18,6).12	ПМХР-(18,6; 28,6).12	ПМХР - 18.12	ПМХФ-(8,7; 18,6).12	ПМХФ-(18,6; 28,6).12	ПМХФ - 18.12
7000	1600	787	1450	2112	2100	ПМХШ-(7,9; 14,5).8	ПМХШ-(14,5; 21,1).8	ПМХШ - 21.8	ПМХР-(7,9; 14,5).8	ПМХР-(14,5; 21,1).8	ПМХР - 21.8	ПМХФ-(7,9; 14,5).8	ПМХФ-(14,5; 21,1).8	ПМХФ - 21.8
	2000	704	1533	2361		ПМХШ-(7,0; 15,3).10	ПМХШ-(15,3; 23,6).10	ПМХШ - 21.10	ПМХР-(7,0; 15,3).10	ПМХР-(15,3; 23,6).10	ПМХР - 21.10	ПМХФ-(7,0; 15,3).10	ПМХФ-(15,3; 23,6).10	ПМХФ - 21.10
	2400		1698	2692		ПМХШ-(7,0; 17,0).12	ПМХШ-(17,0; 26,9).12	ПМХШ - 21.12	ПМХР-(7,0; 17,0).12	ПМХР-(17,0; 26,9).12	ПМХР - 21.12	ПМХФ-(7,0; 17,0).12	ПМХФ-(17,0; 26,9).12	ПМХФ - 21.12
7200	1600	787	1450	2112	2100	ПМХШ-(7,9; 14,5).8	ПМХШ-(14,5; 21,1).8	ПМХШ - 21.8	ПМХР-(7,9; 14,5).8	ПМХР-(14,5; 21,1).8	ПМХР - 21.8	ПМХФ-(7,9; 14,5).8	ПМХФ-(14,5; 21,1).8	ПМХФ - 21.8
	2000		1615	2444		ПМХШ-(7,9; 16,2).10	ПМХШ-(16,2; 24,4).10	ПМХШ - 21.10	ПМХР-(7,9; 16,2).10	ПМХР-(16,2; 24,4).10	ПМХР - 21.10	ПМХФ-(7,9; 16,2).10	ПМХФ-(16,2; 24,4).10	ПМХФ - 21.10
	2400		1781	2775		ПМХШ-(7,9; 17,8).12	ПМХШ-(17,8; 27,8).12	ПМХШ - 21.12	ПМХР-(7,9; 17,8).12	ПМХР-(17,8; 27,8).12	ПМХР - 21.12	ПМХФ-(7,9; 17,8).12	ПМХФ-(17,8; 27,8).12	ПМХФ - 21.12
7500	1600	953	1615	2278	2100	ПМХШ-(9,5; 16,2).8	ПМХШ-(16,2; 22,8).8	ПМХШ - 21.8	ПМХР-(9,5; 16,2).8	ПМХР-(16,2; 22,8).8	ПМХР - 21.8	ПМХФ-(9,5; 16,2).8	ПМХФ-(16,2; 22,8).8	ПМХФ - 21.8
	2000		1781	2610		ПМХШ-(9,5; 17,8).10	ПМХШ-(17,8; 26,1).10	ПМХШ - 21.10	ПМХР-(9,5; 17,8).10	ПМХР-(17,8; 26,1).10	ПМХР - 21.10	ПМХФ-(9,5; 17,8).10	ПМХФ-(17,8; 26,1).10	ПМХФ - 21.10
	2400		1947	2941		ПМХШ-(9,5; 19,5).12	ПМХШ-(19,5; 29,4).12	ПМХШ - 21.12	ПМХР-(9,5; 19,5).12	ПМХР-(19,5; 29,4).12	ПМХР - 21.12	ПМХФ-(9,5; 19,5).12	ПМХФ-(19,5; 29,4).12	ПМХФ - 21.12
7700	1600	1036	1698	2361	2100	ПМХШ-(10,4; 17,0).8	ПМХШ-(17,0; 23,6).8	ПМХШ - 21.8	ПМХР-(10,4; 17,0).8	ПМХР-(17,0; 23,6).8	ПМХР - 21.8	ПМХФ-(10,4; 17,0).8	ПМХФ-(17,0; 23,6).8	ПМХФ - 21.8
	2000		1864	2692		ПМХШ-(10,4; 18,6).10	ПМХШ-(18,6; 26,9).10	ПМХШ - 21.10	ПМХР-(10,4; 18,6).10	ПМХР-(18,6; 26,9).10	ПМХР - 21.10	ПМХФ-(10,4; 18,6).10	ПМХФ-(18,6; 26,9).10	ПМХФ - 21.10
	8400		2030	3024		ПМХШ-(10,4; 20,3).12	ПМХШ-(20,3; 30,2).12	ПМХШ - 21.12	ПМХР-(10,4; 20,3).12	ПМХР-(20,3; 30,2).12	ПМХР - 21.12	ПМХФ-(10,4; 20,3).12	ПМХФ-(20,3; 30,2).12	ПМХФ - 21.12
8000	1600	1118	1781	2444	2100	ПМХШ-(11,2; 17,8).8	ПМХШ-(17,8; 24,4).8	ПМХШ - 21.8	ПМХР-(11,2; 17,8).8	ПМХР-(17,8; 24,4).8	ПМХР - 21.8	ПМХФ-(11,2; 17,8).8	ПМХФ-(17,8; 24,4).8	ПМХФ - 21.8
	2000		1947	2775		ПМХШ-(11,2; 19,5).10	ПМХШ-(19,5; 27,8).10	ПМХШ - 21.10	ПМХР-(11,2; 19,5).10	ПМХР-(19,5; 27,8).10	ПМХР - 21.10	ПМХФ-(11,2; 19,5).10	ПМХФ-(19,5; 27,8).10	ПМХФ - 21.10
	2400		2112	3107		ПМХШ-(11,2; 21,1).12	ПМХШ-(21,1; 31,1).12	ПМХШ - 21.12	ПМХР-(11,2; 21,1).12	ПМХР-(21,1; 31,1).12	ПМХР - 21.12	ПМХФ-(11,2; 21,1).12	ПМХФ-(21,1; 31,1).12	ПМХФ - 21.12
8200	1600	1201	1864	2527	2100	ПМХШ-(12,0; 18,6).8	ПМХШ-(18,6; 25,3).8	ПМХШ - 21.8	ПМХР-(12,0; 18,6).8	ПМХР-(18,6; 25,3).8	ПМХР - 21.8	ПМХФ-(12,0; 18,6).8	ПМХФ-(18,6; 25,3).8	ПМХФ - 21.8
	2000		2030	2858		ПМХШ-(12,0; 20,3).10	ПМХШ-(20,3; 28,6).10	ПМХШ - 21.10	ПМХР-(12,0; 20,3).10	ПМХР-(20,3; 28,6).10	ПМХР - 21.10	ПМХФ-(12,0; 20,3).10	ПМХФ-(20,3; 28,6).10	ПМХФ - 21.10
	2400		2195	3189		ПМХШ-(12,0; 22,0).12	ПМХШ-(22,0; 31,9).12	ПМХШ - 21.12	ПМХР-(12,0; 22,0).12	ПМХР-(22,0; 31,9).12	ПМХР - 21.12	ПМХФ-(12,0; 22,0).12	ПМХФ-(22,0; 31,9).12	ПМХФ - 21.12

Директор	Шимановский	
Гл инж им	Шумицкий	
Нач отд	Шейнич	
Гл констр	Киселев	
Гл инж пр.	Шеверницкий	
Бригадир	Акимова	
Проверил	Поляковский	
Исполнил	Баран	

1.459.3-3.1-КМ

Таблица для выбора марок площадок по схеме №4 (продолжение)

Стадия	Лист	Листов
Р	9	

ГПИ УКРПРОЕКТСТАЛЬКОНСТРУКЦИЯ

Серебряная Дом 9883-01 = 4т

Комбинированные площадки (по схеме № 4-окончание)

Внутр. диаметр аппарата Дв, мм	Ширина площадки В×2, мм	Длина площадки; мм				Настил решетчатый штампованного типа			Настил решетчатый типа „батайск"			Настил сплошной - рифленая сталь		
		Секторной			Прямоугольной	Марка площадки			Марка площадки			Марка площадки		
						Секторной		Прямоугольной	Секторной		Прямоугольной	Секторной		Прямоугольной
		L_1	L_2	L_3	L_n	Внутренней	Наружной	Внутренней и наружной	Внутренней	Наружной	Внутренней и наружной	Внутренней	Наружной	Внутренней и наружной
8500	1600	1367	2030	2692	2100	ПМХШ-(13,7; 20,3).8	ПМХШ-(20,3; 26,9).8	ПМХШ-21.8	ПМХР-(13,7; 20,3).8	ПМХР-(20,3; 26,9).8	ПМХР-21.8	ПМХФ-(13,7; 20,3).8	ПМХФ-(20,3; 26,9).8	ПМХФ-21.8
	2000		2195	3024		ПМХШ-(13,7; 22,0).10	ПМХШ-(22,0; 30,2).10	ПМХШ-21.10	ПМХР-(13,7; 22,0).10	ПМХР-(22,0; 30,2).10	ПМХР-21.10	ПМХФ-(13,7; 22,0).10	ПМХФ-(22,0; 30,2).10	ПМХФ-21.10
	2400		2361	3355		ПМХШ-(13,7; 23,6).12	ПМХШ-(23,6; 33,6).12	ПМХШ-21.12	ПМХР-(13,7; 23,6).12	ПМХР-(23,6; 33,6).12	ПМХР-21.12	ПМХФ-(13,7; 23,6).12	ПМХФ-(23,6; 33,6).12	ПМХФ-21.12
8700	1600	1450	2112	2775	2100	ПМХШ-(14,5; 21,1).8	ПМХШ-(21,1; 27,8).8	ПМХШ-21.8	ПМХР-(14,5; 21,1).8	ПМХР-(21,1; 27,8).8	ПМХР-21.8	ПМХФ-(14,5; 21,1).8	ПМХФ-(21,1; 27,8).8	ПМХФ-21.8
	2000		2278	3107		ПМХШ-(14,5; 22,8).10	ПМХШ-(22,8; 31,1).10	ПМХШ-21.10	ПМХР-(14,5; 22,8).10	ПМХР-(22,8; 31,1).10	ПМХР-21.10	ПМХФ-(14,5; 22,8).10	ПМХФ-(22,8; 31,1).10	ПМХФ-21.10
	2400		2444	3438		ПМХШ-(14,5; 24,4).12	ПМХШ-(24,4; 34,4).12	ПМХШ-21.12	ПМХР-(14,5; 24,4).12	ПМХР-(24,4; 34,4).12	ПМХР-21.12	ПМХФ-(14,5; 24,4).12	ПМХФ-(24,4; 34,4).12	ПМХФ-21.12
9000	1600	1201	1864	2527	2400	ПМХШ-(12,0; 18,6).8	ПМХШ-(18,6; 25,3).8	ПМХШ-24.8	ПМХР-(12,0; 18,6).8	ПМХР-(18,6; 25,3).8	ПМХР-24.8	ПМХФ-(12,0; 18,6).8	ПМХФ-(18,6; 25,3).8	ПМХФ-24.8
	2000		2030	2858		ПМХШ-(12,0; 20,3).10	ПМХШ-(20,3; 28,6).10	ПМХШ-24.10	ПМХР-(12,0; 20,3).10	ПМХР-(20,3; 28,6).10	ПМХР-24.10	ПМХФ-(12,0; 20,3).10	ПМХФ-(20,3; 28,6).10	ПМХФ-24.10
	2400		2195	3189		ПМХШ-(12,0; 22,0).12	ПМХШ-(22,0; 31,9).12	ПМХШ-24.12	ПМХР-(12,0; 22,0).12	ПМХР-(22,0; 31,9).12	ПМХР-24.12	ПМХФ-(12,0; 22,0).12	ПМХФ-(22,0; 31,9).12	ПМХФ-24.12
9200	1600	1284	1947	2610	2400	ПМХШ-(12,8; 19,5).8	ПМХШ-(19,5; 26,1).8	ПМХШ-24.8	ПМХР-(12,8; 19,5).8	ПМХР-(19,5; 26,1).8	ПМХР-24.8	ПМХФ-(12,8; 19,5).8	ПМХФ-(19,5; 26,1).8	ПМХФ-24.8
	2000		2112	2941		ПМХШ-(12,8; 21,1).10	ПМХШ-(21,1; 29,4).10	ПМХШ-24.10	ПМХР-(12,8; 21,1).10	ПМХР-(21,1; 29,4).10	ПМХР-24.10	ПМХФ-(12,8; 21,1).10	ПМХФ-(21,1; 29,4).10	ПМХФ-24.10
	2400		2278	3272		ПМХШ-(12,8; 22,8).12	ПМХШ-(22,8; 32,7).12	ПМХШ-24.12	ПМХР-(12,8; 22,8).12	ПМХР-(22,8; 32,7).12	ПМХР-24.12	ПМХФ-(12,8; 22,8).12	ПМХФ-(22,8; 32,7).12	ПМХФ-24.12
9500	1600	1450	2112	2775	2400	ПМХШ-(14,5; 21,1).8	ПМХШ-(21,1; 27,8).8	ПМХШ-24.8	ПМХР-(14,5; 21,1).8	ПМХР-(21,1; 27,8).8	ПМХР-24.8	ПМХФ-(14,5; 21,1).8	ПМХФ-(21,1; 27,8).8	ПМХФ-24.8
	2000		2278	3107		ПМХШ-(14,5; 22,8).10	ПМХШ-(22,8; 31,1).10	ПМХШ-24.10	ПМХР-(14,5; 22,8).10	ПМХР-(22,8; 31,1).10	ПМХР-24.10	ПМХФ-(14,5; 22,8).10	ПМХФ-(22,8; 31,1).10	ПМХФ-24.10
	2400		2444	3438		ПМХШ-(14,5; 24,4).12	ПМХШ-(24,4; 34,4).12	ПМХШ-24.12	ПМХР-(14,5; 24,4).12	ПМХР-(24,4; 34,4).12	ПМХР-24.12	ПМХФ-(14,5; 24,4).12	ПМХФ-(24,4; 34,4).12	ПМХФ-24.12
9700	1600	1533	2195	2858	2400	ПМХШ-(15,3; 22,0).8	ПМХШ-(22,0; 28,6).8	ПМХШ-24.8	ПМХР-(15,3; 22,0).8	ПМХР-(22,0; 28,6).8	ПМХР-24.8	ПМХФ-(15,3; 22,0).8	ПМХФ-(22,0; 28,6).8	ПМХФ-24.8
	2000		2361	3189		ПМХШ-(15,3; 23,6).10	ПМХШ-(23,6; 31,9).10	ПМХШ-24.10	ПМХР-(15,3; 23,6).10	ПМХР-(23,6; 31,9).10	ПМХР-24.10	ПМХФ-(15,3; 23,6).10	ПМХФ-(23,6; 31,9).10	ПМХФ-24.10
	2400		2527	3521		ПМХШ-(15,3; 25,3).12	ПМХШ-(25,3; 35,2).12	ПМХШ-24.12	ПМХР-(15,3; 25,3).12	ПМХР-(25,3; 35,2).12	ПМХР-24.12	ПМХФ-(15,3; 25,3).12	ПМХФ-(25,3; 35,2).12	ПМХФ-24.12
10000	1600	1615	2278	2941	2400	ПМХШ-(16,2; 22,8).8	ПМХШ-(22,8; 29,4).8	ПМХШ-24.8	ПМХР-(16,2; 22,8).8	ПМХР-(22,8; 29,4).8	ПМХР-24.8	ПМХФ-(16,2; 22,8).8	ПМХФ-(22,8; 29,4).8	ПМХФ-24.8
	2000		2444	3272		ПМХШ-(16,2; 24,4).10	ПМХШ-(24,4; 32,7).10	ПМХШ-24.10	ПМХР-(16,2; 24,4).10	ПМХР-(24,4; 32,7).10	ПМХР-24.10	ПМХФ-(16,2; 24,4).10	ПМХФ-(24,4; 32,7).10	ПМХФ-24.10
	2400		2610	3604		ПМХШ-(16,2; 26,1).12	ПМХШ-(26,1; 36,0).12	ПМХШ-24.12	ПМХР-(16,2; 26,1).12	ПМХР-(26,1; 36,0).12	ПМХР-24.12	ПМХФ-(16,2; 26,1).12	ПМХФ-(26,1; 36,0).12	ПМХФ-24.12
10200	1600	1698	2361	3024	2400	ПМХШ-(17,0; 23,6).8	ПМХШ-(23,6; 30,2).8	ПМХШ-24.8	ПМХР-(17,0; 23,6).8	ПМХР-(23,6; 30,2).8	ПМХР-24.8	ПМХФ-(17,0; 23,6).8	ПМХФ-(23,6; 30,2).8	ПМХФ-24.8
	2000		2527	3355		ПМХШ-(17,0; 26,3).10	ПМХШ-(25,3; 33,6).10	ПМХШ-24.10	ПМХР-(17,0; 25,3).10	ПМХР-(25,3; 33,6).10	ПМХР-24.10	ПМХФ-(17,0; 25,3).10	ПМХФ-(25,3; 33,6).10	ПМХФ-24.10
	2400		2692	3687		ПМХШ-(17,0; 26,9).12	ПМХШ-(26,9; 35,9).12	ПМХШ-24.12	ПМХР-(17,0; 26,9).12	ПМХР-(26,9; 36,9).12	ПМХР-24.12	ПМХФ-(17,0; 26,9).12	ПМХФ-(26,9; 36,9).12	ПМХФ-24.12
11000	1600	1450	2112	2775	3000	ПМХШ-(14,5; 21,1).8	ПМХШ-(21,1; 27,8).8	ПМХШ-30.8	ПМХР-(14,5; 21,1).8	ПМХР-(21,1; 27,8).8	ПМХР-30.8	ПМХФ-(14,5; 21,1).8	ПМХФ-(21,1; 27,8).8	ПМХФ-30.8
	2000		2278	3107		ПМХШ-(14,5; 22,8).10	ПМХШ-(22,8; 31,1).10	ПМХШ-30.10	ПМХР-(14,5; 22,8).10	ПМХР-(22,8; 31,1).10	ПМХР-30.10	ПМХФ-(14,5; 22,8).10	ПМХФ-(22,8; 31,1).10	ПМХФ-30.10
	2400		2444	3438		ПМХШ-(14,5; 24,4).12	ПМХШ-(24,4; 34,4).12	ПМХШ-30.12	ПМХР-(14,5; 24,4).12	ПМХР-(24,4; 34,4).12	ПМХР-30.12	ПМХФ-(14,5; 24,4).12	ПМХФ-(24,4; 34,4).12	ПМХФ-30.12
11200	1600	1533	2195	2858	3000	ПМХШ-(15,3; 22,0).8	ПМХШ-(22,0; 28,6).8	ПМХШ-30.8	ПМХР-(15,3; 22,0).8	ПМХР-(22,0; 28,6).8	ПМХР-30.8	ПМХФ-(15,3; 22,0).8	ПМХФ-(22,0; 28,6).8	ПМХФ-30.8
	2000		2361	3189		ПМХШ-(15,3; 23,6).10	ПМХШ-(23,6; 31,9).10	ПМХШ-30.10	ПМХР-(15,3; 23,6).10	ПМХР-(23,6; 31,9).10	ПМХР-30.10	ПМХФ-(15,3; 23,6).10	ПМХФ-(23,6; 31,9).10	ПМХФ-30.10
	2400		2527	3521		ПМХШ-(15,3; 25,3).12	ПМХШ-(25,3; 35,2).12	ПМХШ-30.12	ПМХР-(15,3; 25,3).12	ПМХР-(25,3; 35,2).12	ПМХР-30.12	ПМХФ-(15,3; 25,3).12	ПМХФ-(25,3; 35,2).12	ПМХФ-30.12
12000	1600	1781	2444	3107	3000	ПМХШ-(17,8; 24,4).8	ПМХШ-(24,4; 31,1).8	ПМХШ-30.8	ПМХР-(17,8; 24,4).8	ПМХР-(24,4; 31,1).8	ПМХР-30.8	ПМХФ-(17,8; 24,4).8	ПМХФ-(24,4; 31,1).8	ПМХФ-30.8
	2000		2610	3438		ПМХШ-(17,8; 26,1).10	ПМХШ-(26,1; 34,4).10	ПМХШ-30.10	ПМХР-(17,8; 26,1).10	ПМХР-(26,1; 34,4).10	ПМХР-30.10	ПМХФ-(17,8; 26,1).10	ПМХФ-(26,1; 34,4).10	ПМХФ-30.10
	2400		2775	3769		ПМХШ-(17,8; 27,8).12	ПМХШ-(27,8; 37,7).12	ПМХШ-30.12	ПМХР-(17,8; 27,8).12	ПМХР-(27,8; 37,7).12	ПМХР-30.12	ПМХФ-(17,8; 27,8).12	ПМХФ-(27,8; 37,7).12	ПМХФ-30.12
12200	1600	1864	2527	3189	3000	ПМХШ-(18,6; 25,3).8	ПМХШ-(25,3; 31,9).8	ПМХШ-30.8	ПМХР-(18,6; 25,3).8	ПМХР-(25,3; 31,9).8	ПМХР-30.8	ПМХФ-(18,6; 25,3).8	ПМХФ-(25,3; 31,9).8	ПМХФ-30.8
	2000		2692	3521		ПМХШ-(18,6; 26,9).10	ПМХШ-(26,9; 35,2).10	ПМХШ-30.10	ПМХР-(18,6; 26,9).10	ПМХР-(26,9; 35,2).10	ПМХР-30.10	ПМХФ-(18,6; 26,9).10	ПМХФ-(26,9; 35,2).10	ПМХФ-30.10

1. Схемы расположения площадок на листе 4.1.
2. Конструкции секторных площадок на листах 24...40.
3. Конструкции прямоугольных площадок В = 800, В = 1000 мм по серии 1.450.3-3.
4. Конструкции прямоугольных площадок В = 1200 мм на листах 41, 42, 44.

Директор	Шимановский	
Гл. инж. ин.	Шумицкий	
Нач. отд.	Шейнич	
Гл. констр.	Киселев	
Гл. инж. пр.	Шеверницкий	
Бригадир	Яканова	
Проверил	Поляковский	
Исполнил	Баран	

1.459.3-3.1-КМ

Таблица для выбора марок площадок по схеме №4 (окончание)

Стадия	Лист	Листов
Р	10	

ГПИ УКРПРОЕКТСТАЛЬКОНСТРУКЦИЯ

Копировал Дек 19883-01 25 Формат А2

Прямоугольные площадки (для образования комбинированных площадок)

Марка	Ширина B, мм	Длина Lп, мм	Длительная временная нагрузка	Вид настила	Примечание
ПМХШ-15 12	1200	1500	3920 Па (400 кгс/м²)	Настил решетчатый – штампованного типа	Конструкции площадок на листах 41 43
ПМХШ-18 12		1800			
ПМХШ-21 12		2100			
ПМХШ-24 12		2400			
ПМХШ-30 12		3000			
ПМХШ-36 12		3600			
ПМХШ-42 12		4200			
ПМХШ-48 12		4800			
ПМХШ-54 12		5400	2920 Па (300 кгс/м²)		
ПМХР-15 12	1200	1500	3920 Па (400 кгс/м²)	Настил решетчатый типа „Ботаск"	Конструкции площадок на листах 41 43
ПМХР-18 12		1800			
ПМХР-21 12		2100			
ПМХР-24 12		2400			
ПМХР-30 12		3000			
ПМХР-36 12		3600			
ПМХР-42 12		4200			
ПМХР-48 12		4800			
ПМХР-54 12		5400	2920 Па (300 кгс/м²)		
ПМХФ-15 12	1200	1500	3920 Па (400 кгс/м²)	Настил сплошной – рифленая сталь	Конструкции площадок на листе 44
ПМХФ-18 12		1800			
ПМХФ-21 12		2100			
ПМХФ-24 12		2400			
ПМХФ-30 12		3000			
ПМХФ-36 12		3600			
ПМХФ-42 12		4200			
ПМХФ-48 12		4800			
ПМХФ-54 12		5400	2920 Па (300 кгс/м²)		

Переходные трапецеидальные площадки

Марка	Ширина B, мм	Длина L1, мм	Длина L2, мм	Длительная временная нагрузка	Вид настила	Примечание
ДПМХШ-(8,0,24,0).8	800	800	2400	3920 Па (400 кгс/м²)	Настил решетчатый – штампованного типа	Конструкции площадок на листах 45 48
ДПМХШ-(4,0,24,0)10	1000	400				
ДПМХШ-(14,0,30,0).8	800	1400	3000			
ДПМХШ-(10,0,30,0)10	1000	1000				
ДПМХШ-(20,0,36,0).8	800	2000	3600			
ДПМХШ-(16,0,36,0)10	1000	1600				
ДПМХШ-(26,0,42,0).8	800	2600	4200			
ДПМХШ-(22,0,42,0)10	1000	2200				
ДПМХШ-(32,0,48,0).8	800	3200	4800			
ДПМХШ-(28,0,48,0)10	1000	2800				
ДПМХШ-(38,0,54,0).8	800	3800	5400			
ДПМХШ-(34,0,54,0)10	1000	3400				
ДПМХШ-(44,0,60,0).8	800	4400	6000	2920 Па (300 кгс/м²)		
ДПМХШ-(40,0,60,0)10	1000	4000				
ДПМХР-(8,0,24,0).8	800	800	2400	3920 Па (400 кгс/м²)	Настил решетчатый – типа „Ботаск"	Конструкции площадок на листах 49 52
ДПМХР-(4,0,24,0)10	1000	400				
ДПМХР-(14,0,30,0).8	800	1400	3000			
ДПМХР-(10,0,30,0)10	1000	1000				
ДПМХР-(20,0,36,0).8	800	2000	3600			
ДПМХР-(16,0,36,0)10	1000	1600				
ДПМХР-(26,0,42,0).8	800	2600	4200			
ДПМХР-(22,0,42,0)10	1000	2200				
ДПМХР-(32,0,48,0).8	800	3200	4800			
ДПМХР-(28,0,48,0)10	1000	2800				
ДПМХР-(38,0,54,0).8	800	3800	5400			
ДПМХР-(34,0,54,0)10	1000	3400				
ДПМХР-(44,0,60,0).8	800	4400	6000	2920 Па (300 кгс/м²)		
ДПМХР-(40,0,60,0)10	1000	4000				
ДПМХФ-(8,0,24,0).8	800	800	2400	3920 Па (400 кгс/м²)	Настил сплошной – рифленая сталь	Конструкции площадок на листе 53
ДПМХФ-(4,0,24,0).10	1000	400				
ДПМХФ-(14,0,30,0).8	800	1400	3000			
ДПМХФ-(10,0,30,0)10	1000	1000				
ДПМХФ-(20,0,36,0).8	800	2000	3600			
ДПМХФ-(16,0,36,0)10	1000	1600				
ДПМХФ-(26,0,42,0).8	800	2600	4200			
ДПМХФ-(22,0,42,0)10	1000	2200				
ДПМХФ-(32,0,48,0).8	800	3200	4800			
ДПМХФ-(28,0,48,0)10	1000	2800				
ДПМХФ-(38,0,54,0).8	800	3800	5400			
ДПМХФ-(34,0,54,0)10	1000	3400				
ДПМХФ-(44,0,60,0).8	800	4400	6000	2920 Па (300 кгс/м²)		
ДПМХФ-(40,0,60,0)10	1000	4000				

Дополнительные элементы марок „Н"

Марка	Внутренний диаметр аппарата Дв, мм	Ширина т, мм	Длина, мм ℓ	Длина, мм ℓ1	п, мм
Н1	800	120	335	430	60
Н2	1000		415	510	80
Н3	1200		490	585	100
Н4	1400		570	660	120
Н5	1600		645	740	140
Н6	1800		725	820	160
Н7	2000	170	805	935	180
Н8	2200		885	1045	200
Н9	2400		960	1095	220
Н10	2600		1040	1175	240
Н11	2800		1120	1250	260
Н12	3000		1195	1330	280
Н13	3200	220	1275	1445	300
Н14	3400		1350	1525	320
Н15	3600		1435	1605	340
Н16	3800		1510	1685	360
Н17	4000		1590	1765	380
Н18	4200		1665	1840	400
Н19	4600	270	1825	2035	440
Н20	4800		1985	2415	460
Н21	5000		1980	2195	480
Н22	5200		2060	2270	500
Н23	5600	300	2215	2455	540
Н24	5800		2295	2530	560
Н25	6000		2375	2610	600
Н26	6200		2455	2690	600
Н27	6400	350	2530	2805	600
Н28	6600		2610	2885	640
Н29	7000	220	2765	2940	Размер „п" устанавливается в каждом конкретном случае по проекту
Н30	7200	120	2845	2940	
Н31	7500	200	2965	3120	
	7700				
Н32	8000	200	3160	3315	
	8200				
Н33	8500	200	3355	3575	
	8700				
Н34	9000	120	3550	3645	
Н35	9200	150	3630	3750	
Н36	9500	200	3750	3905	
	9700				
Н37	10000	150	3945	4065	
	10200				
Н38	11000	220	4340	4510	

Марка	Внутренний диаметр аппарата Дв, мм	Ширина т, мм	Длина, мм ℓ	Длина, мм ℓ1	п, мм
Н38	11200	220	4340	4510	Размер „п" устанавливается в каждом конкретном случае по проекту
Н39	11200	240	4730	4920	
Н40	11200	150	4730	4850	
Н41	12200	300	4415	5045	
Н42	14000	240	5515	5705	
	14200				
Н43	16000	220	6300	6445	
	16200				
Н44	18000	320	7085	7335	
	18200				
Н45	20000	420	7870	8200	
	20200				

Дополнительные элементы „Н" При температуре аппаратов до 200°

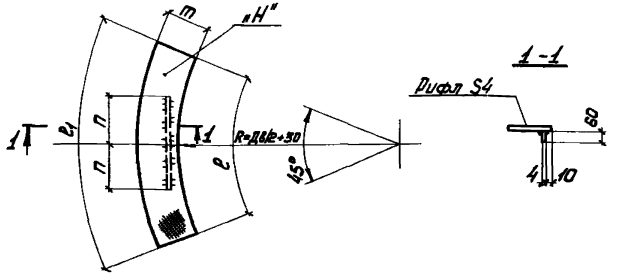

Место стыка площадок и дополнительного элемента „Н" При температуре аппаратов более 200°

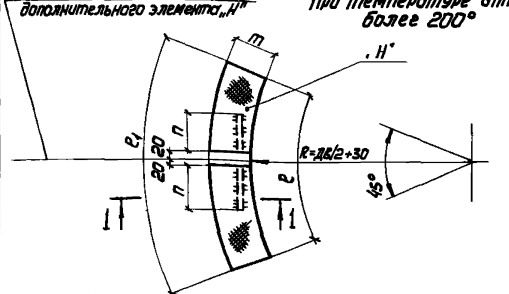

1 Прямоугольные площадки шириной 800 и 1000 мм, для образования комбинированных площадок, приняты по серии 1450 3-3
2 Расположение дополнительных элементов „Н" см узлы на листах 18, 56 60
3 Дополнительные элементы „Н" изготовливаются из рифленой стали

Директор	Шимановский		14593-31-КМ
Гл инж пр	Шумицкий		
Нач отд	Шеинин		
Гл констр	Киселев		Таблица прямоугольных площадок (В=1200мм) и трапецеидальных переходных площадок. Таблица для выбора марок дополнительных элементов
Гл инж пр	Шевченицкий		Стадия Р; Лист 11; Листов
Бригадир	Якичева		ГПИ ВКПРОЕКТСТАЛЬКОНСТРУКЦИЯ
Проверил	Федорова		
Исполнил	Крыжбо		

Инв. № подл. | Подпись и дата | Взам. инв. №

Кронштейны для секторных однорядных площадок

Марка кронштейна	Дв аппарата, мм	$e_{пр}$, мм	Ширина площадки В, мм	Примечание
К1	800; 1000	91	800	Конструкции кронштейнов на листах 19...21. Схемы расположения на листе 41
К2	1200; 1400	108		
К3	1600; 1800	124		
К4	2000; 2200	141		
К5	2400; 2600	157		
К6	2800 3000	174		
К7	3200; 3400	190		
К8	3600; 3800	207		
К9	4000; 4200	223		
К10	4600; 4800	248		
К11	5000 5200	264		
К12	5600; 5800	289		
К13	6000; 6200	305		
К14	6400; 6600	322		
К15	800; 1000	91	1000	
К16	1200; 1400	108		
К17	1600; 1800	124		
К18	2000; 2200	141		
К19	2400; 2600	157		
К20	2800 3000	174		
К21	3200; 3400	190		
К22	3600; 3800	207		
К23	4000; 4200	223		
К24	4600; 4800	248		
К25	5000 5200	264		
К26	5600; 5800	289		
К27	6000; 6200	305		
К28	6400; 6600	322		
К29	800; 1000	91	1200	
К30	1200; 1400	108		
К31	1600; 1800	124		
К32	2000; 2200	141		
К33	2400; 2600	157		
К34	2800 3000	174		
К35	3200; 3400	190		
К36	3600; 3800	207		
К37	4000; 4200	223		
К38	4600; 4800	248		
К39	5000 5200	264		
К40	5600; 5800	289		
К41	6000; 6200	305		
К42	6400; 6600	322		

Кронштейны для комбинированных однорядных площадок

Марка кронштейна	Дв аппарата, мм	$e_{пр}$, мм	Ширина площадки В, мм	Примечание
К3	7200, 9000	124	800	Конструкции кронштейнов на листах 19...21. Схемы расположения на листе 41
К4	8000; 8200 9200	141		
К5	10000; 10200	157		
К6	7500; 7700 16000; 16200	174		
К7	9500 9700	190		
К8	8500; 8700	207		
К9	7000; 11000 11200; 14000	223		
К10	12000; 14200	248		
К13	12200	305		
К14	18000; 18200	322		
К43	20000; 20200	410		
К16	7000	108	1000	
К17	7200, 9000	124		
К18	8000; 8200 9200; 12000	141		
К19	10000; 10200	157		
К20	7500; 7700 16000; 16200	174		
К21	9500; 9700	190		
К22	8500; 8700	207		
К23	11000; 11200; 14000	223		
К24	14200	248		
К27	12200	305		
К28	18000; 18200	322		
К44	20000; 20200	410		
К30	7000	108	1200	
К31	7200; 9000	124		
К32	8000; 8200 9200; 12000	141		
К33	10000; 10200	157		
К34	7500; 7700; 16000	174		
К35	9500, 9700	190		
К36	8500, 8700	207		
К37	11000; 11200 14000; 16200	223		
К38	14200	248		
К41	12200	305		
К42	18000 18200	322		
К45	20000; 20200	410		

Кронштейны для секторных двухрядных площадок

Марка кронштейна	Дв аппарата, мм	$e_{пр}$, мм	Ширина площадки В×2, мм	Примечание
К46	800, 1000	91	1600	Конструкции кронштейнов на листах 22,23. Схемы расположения на листе 41
К47	1200; 1400	108		
К48	1600, 1800	124		
К49	2000, 2200	141		
К50	2400; 2600	157		
К51	2800; 3000	174		
К52	3200; 3400	190		
К53	3600; 3800	207		
К54	4000; 4200	223		
К55	800; 1000	91	2000	
К56	1200; 1400	108		
К57	1600; 1800	124		
К58	2000; 2200	141		
К59	2400; 2600	157		
К60	2800, 3000	174		
К61	3200; 3400	190		
К62	3600; 3800	207		
К63	4000, 4200	223		
К64	800, 1000	91	2400	
К65	1200; 1400	108		
К66	1600; 1800	124		
К67	2000, 2200	141		
К68	2400, 2600	157		
К69	2800, 3000	174		
К70	3200; 3400	190		
К71	3600; 3800	207		
К72	4000; 4200	223		

Консоли для секторных площадок $Д_в$ = 800 ...1600

Марка консоли	Дв аппарата, мм	$e_{пр}$, мм	Ширина площадки В, мм	Примечание
КН1	800; 1000	91	800	Конструкции консолей на листе 18. Схемы расположения на листе 41
КН2	1200, 1400	108		
КН3	1600	124		
КН4	800, 1000	91	1000	
КН5	1200, 1400	108		
КН6	1600	124		

1 $e_{пр}$ – усредненное значение „e" для двух-четырех значений Дв.
2. Значение „e" на листе 42.

Кронштейны для комбинированных двухрядных площадок

Марка кронштейна	Дв аппарата, мм	$e_{пр}$, мм	Ширина площадки В×2, мм	Примечание
К51	7500	174	1600	Конструкции кронштейнов на листах 22,23. Схемы расположения на листе 41
К48	4600, 4800, 5000 5200; 5600; 5800, 6000 6200; 6400, 7200, 9000	124		
К49	8600, 8000 8200, 9200; 12000 12200	141		
К53	8500, 8700, 9700	207		
К50	10000, 10200	157		
К54	7000 11000, 11200	223		
К52	7700 9500	190		
К56	7000	108	2000	Конструкции кронштейнов на листах 22,23. Схемы расположения на листе 41
К57	4600, 4800, 5000 5200; 5600; 6800; 6000 6200; 6400; 7200, 9000	124		
К58	6600, 8000 8200, 9200; 12000 12200	141		
К60	7500	174		
К59	10000, 10200	157		
К61	7700; 9500	190		
К62	8500, 8700; 9700	207		
К63	11000, 11200	223		
К65	7000	108	2400	Конструкции кронштейнов на листах 22,23. Схемы расположения на листе 41
К66	4600; 4800, 5000 5200, 5600; 5800, 6000 6200, 6400, 7200, 9000	124		
К67	6600; 8000 8200, 9200; 12000	141		
К69	7500	174		
К70	7700; 9500	190		
К71	8500, 8700; 9700	207		
К68	10000, 10200	157		
К72	11000; 11200	223		

Директор	Шимановский	
Гл. инж. пр.	Шумицкий	
Нач. отд	Шейнин	
Гл. констр.	Киселев	
Гл. инж. пр.	Шевранцикий	
Бригадир	Якимова	
Проверил	Поляковский	
Исполнил	Баран	

1.459.3-3.1-КМ

Таблица для выбора марок кронштейнов и консолей

Стадия	Лист	Листов
Р	12	

ГПИ Укрпроектстальконструкция

Инв. № подл. | Подпись и дата | Взам. инв. №

Ограждения секторных площадок

Марка площадки: Настил решетчатый штампованного типа	Марка площадки: Настил решетчатый типа „Батайск"	Марка площадки: Настил сплошной-рифленая сталь	Марка ограждения
ПМХШ-(3,7 10,4) 8	ПМХР (3,7,10,4) 8	ПМХФ (3,7,10,4) 8	ОГПМХЭБ-10,0,11,6
ПМХШ-(3,7,12,0)10	ПМХР-(3,7,12,0) 10	ПМХФ-(3,7,12,0) 10	ОГПМХЭБ-10,0,13,3
ПМХШ-(3,7,13,7)12	ПМХР-(3,7,13,7) 12	ПМХФ-(3,7,13,7) 12	ОГПМХЭБ-10,0,14,9
ПМХШ-(4,6 11,2) 8	ПМХР (4,6,11,2) 8	ПМХФ-(4,6,11,2) 8	ОГПМХЭБ-10,0,11,6
ПМХШ-(4,6,12,8)10	ПМХР-(4,6,12,8)10	ПМХФ-(4,6,12,8) 10	ОГПМХЭБ-10,0,13,3
ПМХШ-(4,6,14,5)12	ПМХР-(4,6,14,5) 12	ПМХФ-(4,6,14,5)12	ОГПМХЭБ-10,0,14,9
ПМХШ-(5,4,12,0)8	ПМХР-(5,4,12,0) 8	ПМХФ-(5,4,12,0) 8	ОГПМХЭБ-10,0,13,3
ПМХШ-(5,4,13,7) 10	ПМХР (5,4 13,7) 10	ПМХФ-(5,4,13,7) 10	ОГПМХЭБ-10,0,14,9
ПМХШ-(5,4,15,3)12	ПМХР (5,4,15,3) 12	ПМХФ-(5,4,15,3) 12	ОГПМХЭБ-10,0,16,6
ПМХШ-(6,2 12,8)8	ПМХР-(6,2,12,8) 8	ПМХФ-(6,2 12,8) 8	ОГПМХЭБ-10,0,13,3
ПМХШ-(6,2,14,5)10	ПМХР-(6,2,14,5) 10	ПМХФ-(6,2 14,5) 10	ОГПМХЭБ-10,0,14,9
ПМХШ-(6,2,16,2)12	ПМХР-(6,2,16,2) 12	ПМХФ (6,2,16,2) 12	ОГПМХЭБ-10,0,16,6
ПМХШ-(7,0,13,7) 8	ПМХР (7,0,13,7) 8	ПМХФ-(7,0,13,7) 8	ОГПМХЭБ-10,0,14,9
ПМХШ-(7,0,15,3)10	ПМХР-(7,0,15,3) 10	ПМХФ (7,0,15,3) 10	ОГПМХЭБ-10,0,16,6
ПМХШ-(7,0,17,0) 12	ПМХР-(7,0,17,0) 12	ПМХФ-(7,0,17,0) 12	ОГПМХЭБ-10,0,18,2
ПМХШ-(7,9,14,5) 8	ПМХР-(7,9,14,5) 8	ПМХФ (7,9,14,5) 8	ОГПМХЭБ-10,0,14,9
ПМХШ-(7,9 16,2)10	ПМХР (7,9,16,2) 10	ПМХФ-(7,9 16,2) 10	ОГПМХЭБ-10,0,16,6
ПМХШ-(7,9,17,8) 12	ПМХР-(7,9,17,8) 12	ПМХФ-(7,9,17,8) 12	ОГПМХЭБ-10,0,18,2
ПМХШ-(8,7,15,3) 8	ПМХР-(8,7 15,3) 8	ПМХФ-(8,7,15,3) 8	ОГПМХЭБ-10,0,16,6
ПМХШ-(8,7,17,0) 10	ПМХР-(8,7,17,0)10	ПМХФ-(8,7,17,0) 10	ОГПМХЭБ-10,0,18,2
ПМХШ-(8,7,18,6)12	ПМХР-(8,7,18,6) 12	ПМХФ-(8,7,18,6) 12	ОГПМХЭБ-10,0,19,9
ПМХШ-(9,5,16,2) 8	ПМХР-(9,5,16,2) 8	ПМХФ-(9,5,16,2) 8	ОГПМХЭБ-10,0,16,6
ПМХШ-(9,5,17,8)10	ПМХР-(9,5,17,8) 10	ПМХФ-(9,5,17,8) 10	ОГПМХЭБ-10,0,18,2
ПМХШ-(9,5,19,5) 12	ПМХР-(9,5,19,5) 12	ПМХФ-(9,5,19,5) 12	ОГПМХЭБ-10,0,19,9
ПМХШ-(10,4,17,0) 8	ПМХР-(10,4,17,0) 8	ПМХФ-(10,4,17,0) 8	ОГПМХЭБ-10,0,18,2
ПМХШ-(10,4,18,6)10	ПМХР-(10,4,18,6) 10	ПМХФ-(10,4,18,6)10	ОГПМХЭБ-10,0,19,9
ПМХШ-(10,4,20,3)12	ПМХР-(10,4,20,3) 12	ПМХФ-(10,4,20,3)12	ОГПМХЭБ-10,0,20,7
ПМХШ-(11,2,17,8) 8	ПМХР-(11,2,17,8) 8	ПМХФ-(11,2,17,8) 8	ОГПМХЭБ-10,0,18,2

Марка площадки: Настил решетчатый штампованного типа	Марка площадки: Настил решетчатый типа „Батайск"	Марка площадки: Настил сплошной-рифленая сталь	Марка ограждения
ПМХШ (11,2,19,5)10	ПМХР-(11,2,19,5) 10	ПМХФ-(11,2,19,5)10	ОГПМХЭБ-10,0,19,9
ПМХШ-(11,2,21,1) 12	ПМХР-(11,2,21,1) 12	ПМХФ (11,2,21,1)12	ОГПМХЭБ-10,0,21,5
ПМХШ-(12,0,18,6)8	ПМХР-(12,0,18,6) 8	ПМХФ-(12,0,18,6) 8	ОГПМХЭБ-10,0,19,9
ПМХШ-(12,0,20,3)10	ПМХР-(12,0,20,3) 10	ПМХФ-(12,0,20,3)10	ОГПМХЭБ 10,0,20,7
ПМХШ (12,0,22,0)12	ПМХР-(12,0,22,0) 12	ПМХФ-(12,0,22,0) 12	ОГПМХЭБ-10,0,23,2
ПМХШ-(12,8,19,5) 8	ПМХР-(12,8,19,5) 8	ПМХФ-(12,8,19,5) 8	ОГПМХЭБ-10,0,19,9
ПМХШ-(12,8,21,1) 10	ПМХР-(12,8,21,1) 10	ПМХФ-(12,8,21,1)10	ОГПМХЭБ-10,0,21,5
ПМХШ-(12,8,22,8)12	ПМХР-(12,8,22,8)12	ПМХФ-(12,8,22,8)12	ОГПМХЭБ 10,0,23,2
ПМХШ-(13,7,20,3) 8	ПМХР-(13,7,20,3) 8	ПМХФ-(13,7,20,3)8	ОГПМХЭБ-10,0,20,7
ПМХШ-(13,7,22,0) 10	ПМХР-(13,7,22,0) 10	ПМХФ-(13,7,22,0)10	ОГПМХЭБ-10,0,23,2
ПМХШ-(13,7,23,6)12	ПМХР-(13,7,23,6)12	ПМХФ-(13,7,23,6)12	ОГПМХЭБ 10,0,24,9
ПМХШ-(14,5,21,1) 8	ПМХР-(14,5,21,1) 8	ПМХФ-(14,5,21,1)8	ОГПМХЭБ 10,0,21,5
ПМХШ-(14,5,22,8) 10	ПМХР-(14,5,22,8)10	ПМХФ-(14,5,22,8)10	ОГПМХЭБ 10,0,23,2
ПМХШ-(14,5,24,4)12	ПМХР-(14,5,24,4) 12	ПМХФ (14,5,24,4)12	ОГПМХЭБ-10,0,24,9
ПМХШ-(15,3,22,0)8	ПМХР-(15,3,22,0) 8	ПМХФ-(15,3,22,0)8	ОГПМХЭБ 10,0,23,2
ПМХШ-(15,3,23,6)10	ПМХР-(15,3,23,6) 10	ПМХФ (15,3,23,6)10	ОГПМХЭБ-10,0,24,9
ПМХШ-(15,3,25,3)12	ПМХР-(15,3,25,3) 12	ПМХФ-(15,3,25,3)12	ОГПМХЭБ-10,0,25,7
ПМХШ-(16,2,22,8)8	ПМХР-(16,2,22,8) 8	ПМХФ-(16,2,22,8)8	ОГПМХЭБ-10,0,23,2
ПМХШ-(16,2,24,4)10	ПМХР-(16,2,24,4) 10	ПМХФ-(16,2,24,4)10	ОГПМХЭБ-10,0,24,9
ПМХШ-(16,2,26,1) 12	ПМХР-(16,2,26,1)12	ПМХФ (16,2,26,1)12	ОГПМХЭБ-10,0,26,5
ПМХШ-(17,0,23,6) 8	ПМХР-(17,0,23,6)8	ПМХФ-(17,0,23,6)8	ОГПМХЭБ 10,0,24,9
ПМХШ-(17,0,25,3)10	ПМХР-(17,0,25,3)10	ПМХФ-(17,0,25,3)10	ОГПМХЭБ 10,0,25,7
ПМХШ-(17,0,26,9)12	ПМХР-(17,0,26,9) 12	ПМХФ (17,0,26,9)12	ОГПМХЭБ-10,0,28,2
ПМХШ-(17,8,24,4) 8	ПМХР-(17,8,24,4) 8	ПМХФ-(17,8,24,4)8	ОГПМХЭБ-10,0,24,9
ПМХШ-(17,8,26,1)10	ПМХР-(17,8,26,1) 10	ПМХФ-(17,8,26,1)10	ОГПМХЭБ 10,0,26,5
ПМХШ (17,8,27,8)12	ПМХР-(17,8,27,8) 12	ПМХФ-(17,8,27,8)12	ОГПМХЭБ-10,0,28,2
ПМХШ-(19,5,26,1) 8	ПМХР-(19,5,26,1)8	ПМХФ-(19,5,26,1)8	ОГПМХЭБ-10,0,26,5
ПМХШ-(19,5,27,8) 10	ПМХР-(19,5,27,8) 10	ПМХФ-(19,5,27,8)10	ОГПМХЭБ-10,0,28,2

Марка площадки: Настил решетчатый штампованного типа	Марка площадки: Настил решетчатый типа „Батайск"	Марка площадки: Настил сплошной-рифленая сталь	Марка ограждения
ПМХШ-(19,5,29,4)12	ПМХР-(19,5,29,4)12	ПМХФ-(19,5,29,4) 12	ОГПМХЭБ-10,0,29,8
ПМХШ-(20,3,26,9)8	ПМХР-(20,3,26,9) 8	ПМХФ-(20,3,26,9)8	ОГПМХЭБ-10,0,28,2
ПМХШ-(20,3 28,6) 10	ПМХР-(20,3,28,6)10	ПМХФ-(20,3,28,6)10	ОГПМХЭБ-10,0,29,8
ПМХШ-(20,3,30,2) 12	ПМХР-(20,3,30,2) 12	ПМХФ-(20,3,30,2) 12	ОГПМХЭБ-10,0,31,5
ПМХШ-(21,1,27,8) 8	ПМХР-(21,1,27,8) 8	ПМХФ-(21,1,27,8) 8	ОГПМХЭБ-10,0,28,2
ПМХШ-(21,1,29,4)10	ПМХР-(21,1,29,4) 10	ПМХФ-(21,1,29,4) 10	ОГПМХЭБ-10,0,29,8
ПМХШ-(21,1,31,1) 12	ПМХР-(21,1,31,1) 12	ПМХФ-(21,1,31,1) 12	ОГПМХЭБ-10,0,31,5
ПМХШ-(22,0,28,6)8	ПМХР-(22,0,28,6) 8	ПМХФ-(22,0,28,6)8	ОГПМХЭБ-10,0,29,8
ПМХШ-(22,0,30,2)10	ПМХР-(22,0,30,2) 10	ПМХФ-(22,0,30,2)10	ОГПМХЭБ-10,0,31,5
ПМХШ-(22,0,31,9)12	ПМХР-(22,0,31,9) 12	ПМХФ-(22,0,31,9) 12	ОГПМХЭБ-10,0,34,0
ПМХШ-(23,6,30,2)8	ПМХР-(23,6,30,2) 8	ПМХФ-(23,6,30,2) 8	ОГПМХЭБ-10,0,31,5
ПМХШ-(23,6,31,9)10	ПМХР (23,6,31,9) 10	ПМХФ-(23,6,31,9)10	ОГПМХЭБ-10,0,34,0
ПМХШ-(23,6,33,6)12	ПМХР-(23,6,33,6) 12	ПМХФ-(23,6,33,6)12	ОГПМХЭБ 10,0,34,0
ПМХШ-(24,4,31,1) 8	ПМХР-(24,4,31,1) 8	ПМХФ-(24,4,31,1)8	ОГПМХЭБ-10,0,31,5
ПМХШ-(24,4,32,7)10	ПМХР-(24,4,32,7)10	ПМХФ-(24,4,32,7)10	ОГПМХЭБ 10,0,34,0
ПМХШ (24,4,34,4)12	ПМХР-(24,4,34,4) 12	ПМХФ-(24,4,34,4)12	ОГПМХЭБ-10,0,36,4
ПМХШ-(25,3,31,9)8	ПМХР-(25,3,31,9) 8	ПМХФ-(25,3,31,9) 8	ОГПМХЭБ-10,0,34,0
ПМХШ-(25,3,33,6)10	ПМХР-(25,3,33,6) 10	ПМХФ-(25,3,33,6)10	ОГПМХЭБ-10,0,34,0
ПМХШ-(25,3,35,2)12	ПМХР-(25,3,35,2)12	ПМХФ-(25,3,35,2)12	ОГПМХЭБ-10,0,36,4
ПМХШ-(26,1,32,7) 8	ПМХР-(26,1,32,7) 8	ПМХФ-(26,1,32,7) 8	ОГПМХЭБ 10,0,34,0
ПМХШ-(26,1,34,4)10	ПМХР-(26,1,34,4)10	ПМХФ-(26,1,34,4)10	ОГПМХЭБ 10,0,36,4
ПМХШ-(26,1,36,0)12	ПМХР-(26,1,36,0) 12	ПМХФ-(26,1,36,0) 12	ОГПМХЭБ 10,0,36,4
ПМХШ-(26,9,33,6)8	ПМХР-(26,9,33,6)8	ПМХФ-(26,9,33,6)8	ОГПМХЭБ-10,0,34,0
ПМХШ-(26,9,35,2)10	ПМХР-(26,9,35,2)10	ПМХФ-(26,9,35,2)10	ОГПМХЭБ-10,0,36,4
ПМХШ-(26,9,36,9)12	ПМХР-(26,9,36,9)12	ПМХФ-(26,9,36,9)12	ОГПМХЭБ-10,0,38,1
ПМХШ-(27,8,34,4) 8	ПМХР-(27,8,34,4) 8	ПМХФ-(27,8,34,4) 8	ОГПМХЭБ-10,0,36,4
ПМХШ (27,8,36,0) 10	ПМХР-(27,8,36,0) 10	ПМХФ-(27,8,36,0)10	ОГПМХЭБ-10,0,36,4
ПМХШ-(27,8,37,7) 12	ПМХР-(27,8,37,7) 12	ПМХФ-(27,8,37,7) 12	ОГПМХЭБ-10,0,38,1

Ограждения по торцам секторных площадок

Ширина площадок B, мм	Марка ограждения	Длина ограждения, мм
800	ОГПМХЭБ-10,0,10,5	1050
1000	ОГПМХЭБ-10,0,12,5	1250
1200	ОГПМХЭБ-10,0,14,5	1450

1 Схемы ограждений на листе 16
2 Ограждения секторных площадок на листе 55

Директор	Шимановский	
Гл. инж. им.	Шуницкий	
Нач. отд.	Шейнич	
Гл. констр.	Киселев	
Гл. инж. пр.	Шеверницкий	
Бригадир	Якимова	
Проверил	Поляковский	
Исполнил	Баран	

14593-3.1-КМ

Таблица для выбора марок ограждений

Стадия	Лист	Листов
Р	13	

ГПИ УКРПРОЕКТСТАЛЬКОНСТРУКЦИЯ

Копировал Дек 19883 01 28 Формат А2

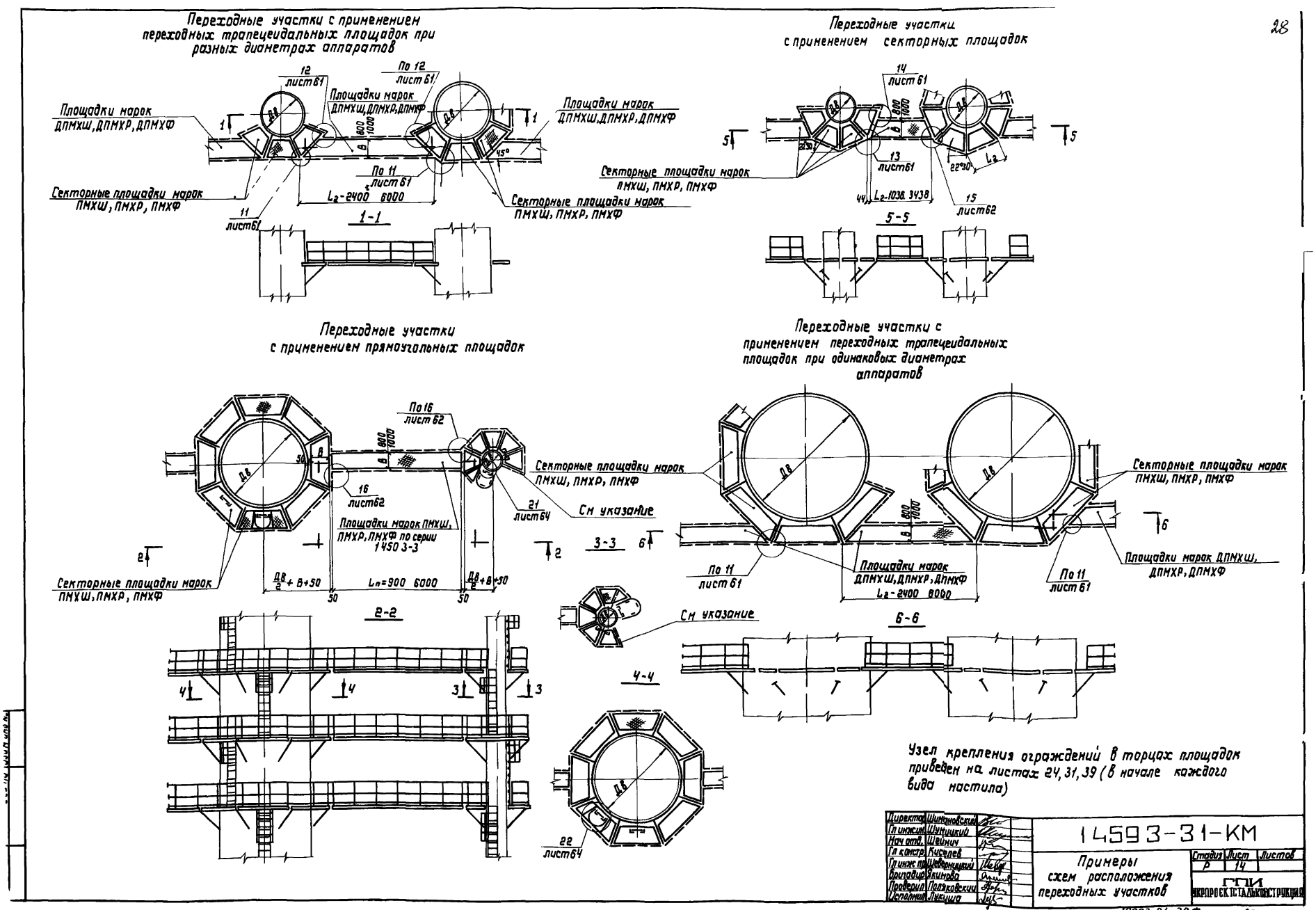
Переходные участки с применением переходных трапецеидальных площадок при разных диаметрах аппаратов
12 лист 61
По 12 лист 61
Площадки марок ДПМХШ, ДПМХР, ДПМХФ
Площадки марок ДПМХШ, ДПМХР, ДПМХФ
Площадки марок ДПМХШ, ДПМХР, ДПМХФ
Секторные площадки марок ПМХШ, ПМХР, ПМХФ
Секторные площадки марок ПМХШ, ПМХР, ПМХФ
По 11 лист 61
L2-2400 6000
11 лист 61
1-1
Переходные участки с применением секторных площадок
14 лист 61
13 лист 61
15 лист 62
Секторные площадки марок ПМХШ, ПМХР, ПМХФ
L2-1036 3438
5-5
Переходные участки с применением прямоугольных площадок
По 16 лист 62
16 лист 62
21 лист 64
Площадки марок ПМХШ, ПМХР, ПМХФ по серии 1450 3-3
Секторные площадки марок ПМХШ, ПМХР, ПМХФ
Секторные площадки марок ПМХШ, ПМХР, ПМХФ
См указание
3-3
Ln=900 6000
2-2
См указание
4-4
22 лист 64
Переходные участки с применением переходных трапецеидальных площадок при одинаковых диаметрах аппаратов
Секторные площадки марок ПМХШ, ПМХР, ПМХФ
Площадки марок ДПМХШ, ДПМХР, ДПМХФ
По 11 лист 61
L2-2400 6000
По 11 лист 61
Площадки марок ДПМХШ, ДПМХР, ДПМХФ
6-6
Узел крепления ограждений в торцах площадок приведен на листах 24, 31, 39 (в начале каждого вида настила)
Директор Шимановский
Гл инжин Шумицкий
Нач отд. Шейнич
Гл констр. Киселев
Гл инж пр Шевернецкий
Бригадир Якимова
Проверил Поляковский
Исполнил Лукуша
14593-31-КМ
Примеры схем расположения переходных участков
Стадия Р
Лист 14
Листов
ГПИ
УКРПРОЕКТСТАЛЬКОНСТРУКЦИЯ
Копировал Фем 19883 01 29 Формат А2

Схема лестницы
Вариант №1

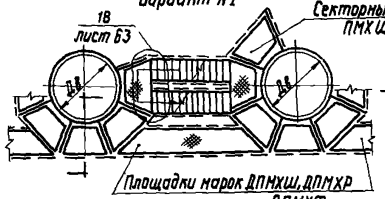

1-1

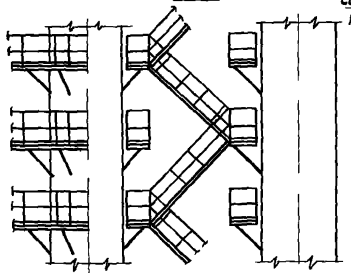

Схема лестницы
Вариант №2

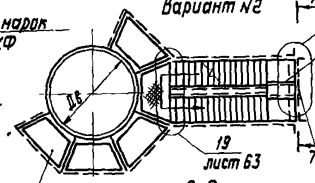

2-2

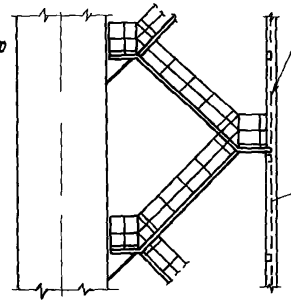

Схема лестницы
Вариант №3

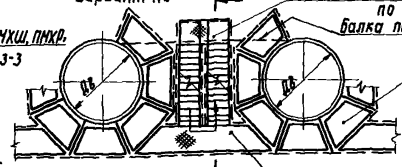

3-3

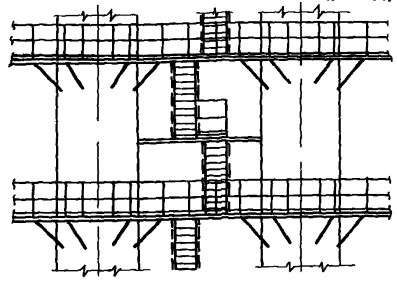

4-4

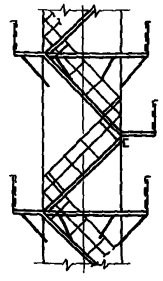

Схема лестницы
Вариант №4

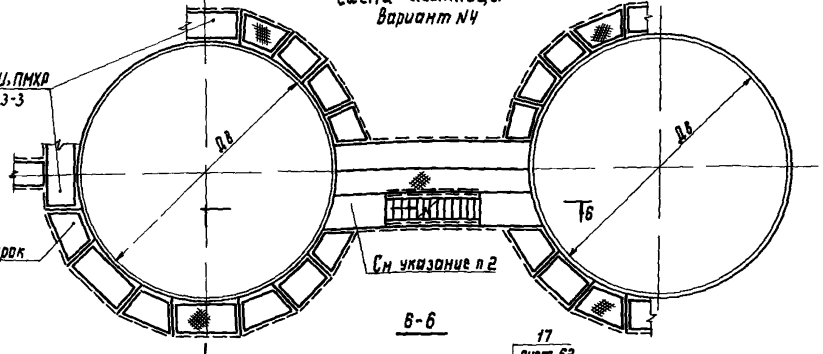

7-7

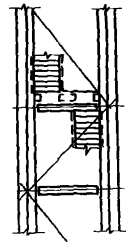

6-6

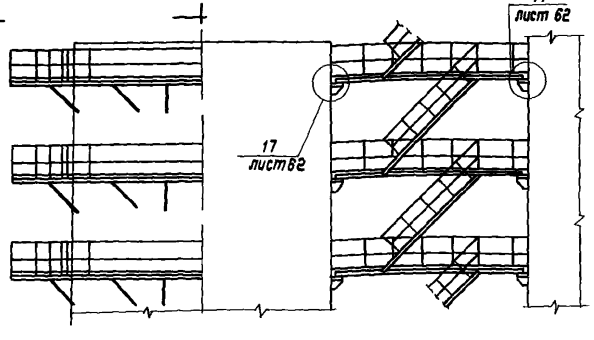

Схема лестницы
Вариант №5

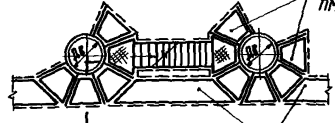

5-5

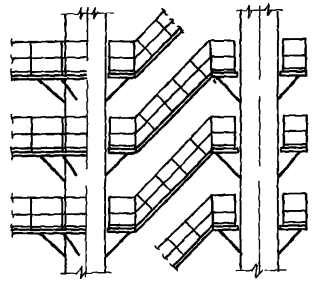

1. По варианту №2 вертикальные стойки со связями в каждом конкретном случае разрабатываются в зависимости от высоты и нагрузки
2. По варианту №4, в случаях, когда нагрузка превышает $q_н = 3920$ Па. (400 кгс/м²), опирание балок площадок осуществлено непосредственно на стенки аппаратов. Подбор сечений элементов площадок производится в конкретном проекте
3. Лестницы и ограждения к ним принимать по серии 1.450 3-3
4. При температуре аппаратов более 200° вариант №2 для лестницы не применять

Директор	Шиманский	
Гл. инж.	Шумицкий	
Нач. отд.	Шейнич	
Гл. констр.	Киселев	
Гл. инж. пр.	Шеверницкий	
Бригадир	Якимова	
Проверил	Полянковский	
Исполнил	Якимова	

1.459 3-3.1-КМ

Примеры схем расположения лестниц

Стадия	Лист	Листов
Р	15	

ГПИ ВНИПРОЕКТСТАЛЬКОНСТРУКЦИЯ

ОГПМХЭб-10,0,38,1

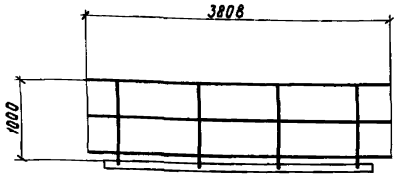

ОГПМХЭб-10,0,34,0

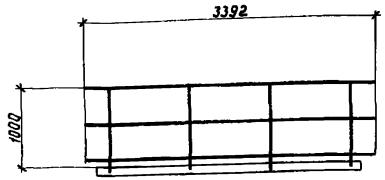

ОГПМХЭб-10,0,36,4

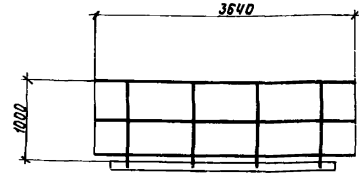

ОГПМХЭб-10,0,26,5 ОГПМХЭб-10,0, 28,2 ОГПМХЭб-10,0; 29,8

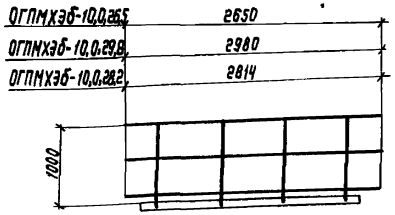

ОГПМХЭб-10,0, 31,5

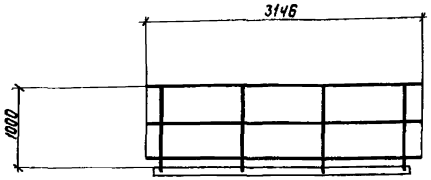

ОГПМХЭб-10,0, 21,7 ОГПМХЭб-10,0, 23,2

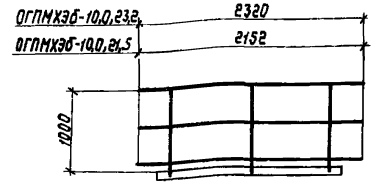

ОГПМХЭб-10,0,24,9 ОГПМХЭб-10,0,25,7

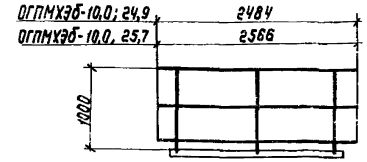

ОГПМХЭб- 10,0, 16,6

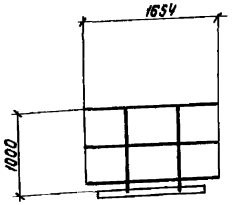

ОГПМХЭб-10,0; 18,2 ОГПМХЭб-10,0, 19,9
ОГПМХЭб-10,0, 20,7

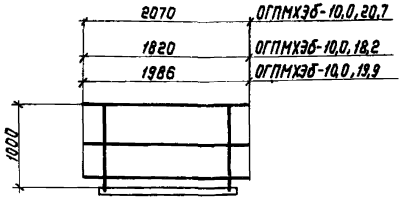

ОГПМХЭб-10,0; 13,3

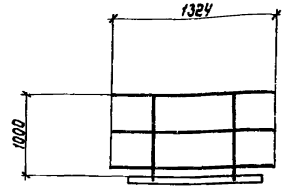

ОГПМХЭб-10,0,10,5 ОГПМХЭб-10,0; 12,5 ОГПМХЭб-10,0; 14,5
(для торцов однорядных секторных площадок
см указание п 2)

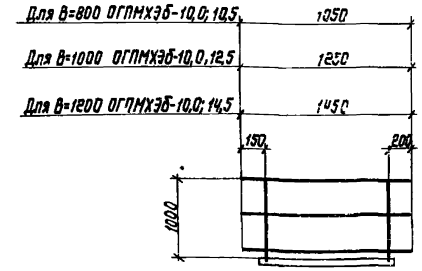

ОГПМХЭб-10,0,11,6

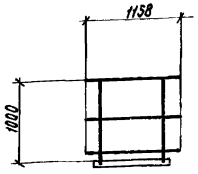

ОГПМХЭб-10,0, 14,9

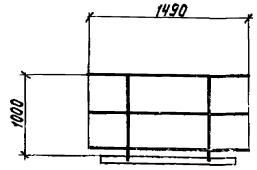

1 Ограждения секторных площадок на листе 55

2 Длина горизонтальных элементов уточняется при разработке чертежей КМД, в зависимости от конкретных условий

Директор	Шиманский		1.459.3-31-КМ	
Гл инженер	Шумицкий			
Нач отд	Шевнич			
Гл констр	Киселев		Схемы ограждений	Стадия Р; Лист 18; Листов
Гл инж пр	Шеверницкий			ГПИ Гипропроектгаалыксветрукцион
Бригадир	Якимова			
Проверил	Полякевский			
Исполнил	Лукина			

Копировал Инв 19383-01 31 Формат А2

Схема разбивки мест расположения фасонок для секторной схемы площадок

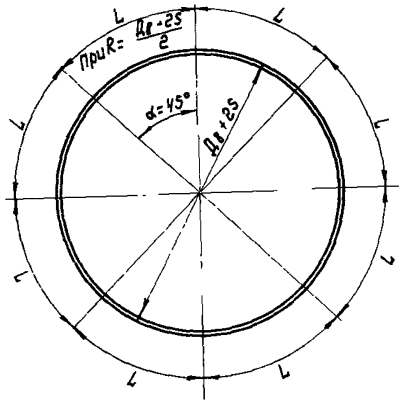

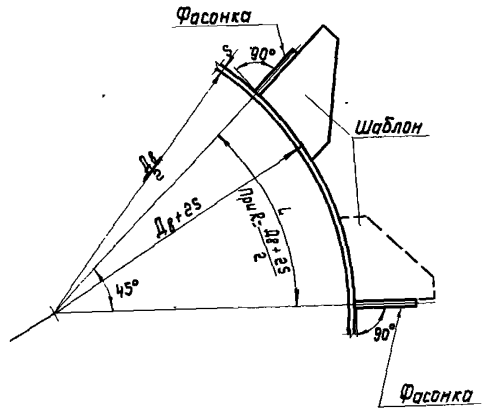

Схема разбивки мест расположения фасонок для комбинированной схемы площадок

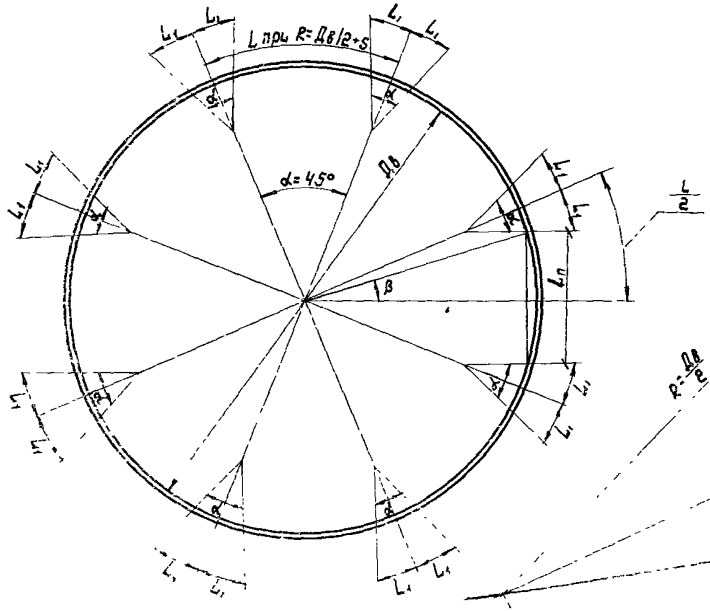

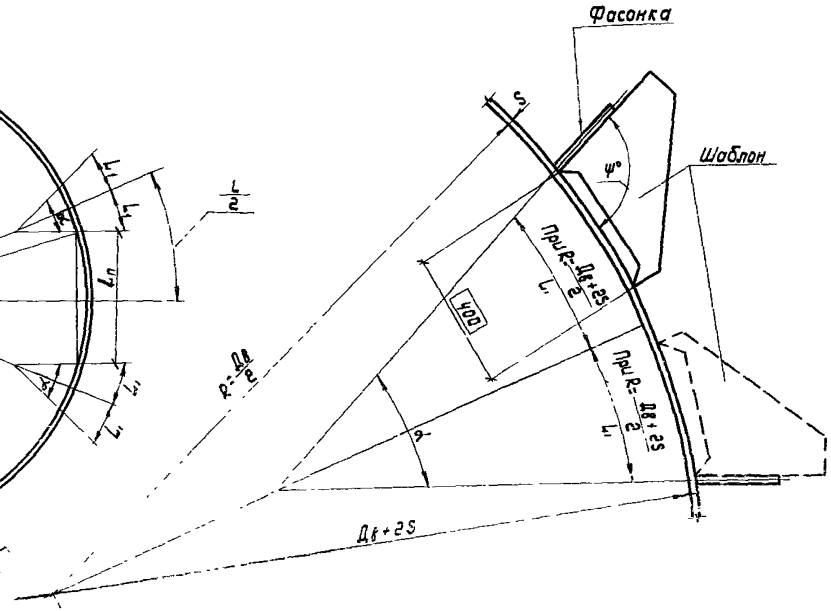

Комбинированные площадки				Секторные площадки	
Дв, мм	L, мм	L_1, мм	ψ°	Дв, мм	L, мм
4600	1806	139	114° 00' 49"	800	314
4800	1885	180	112° 59' 05"	1000	392
5000	1963	220	112° 02' 28"	1200	471
5200	2042	260	111° 10' 24"	1400	550
5600	2199	183	112° 50' 31"	1600	628
5800	2278	224	112° 01' 54"	1800	707
6000	2356	264	111° 16' 38"	2000	785
6200	2435	304	110° 34' 25"	2200	864
6400	2513	344	109° 54' 57"	2400	942
6600	2592	384	109° 17' 57"	2600	1021
7000	2749	308	110° 43' 54"	2800	1100
7200	2827	348	110° 08' 27"	3000	1178
7500	2945	408	109° 18' 58"	3200	1257
7700	3024	448	108° 48' 11"	3400	1335
8000	3142	508	108° 05' 00"	3600	1414
8200	3220	548	107° 38' 00"	3800	1492
8500	3338	608	106° 59' 59"	4000	1571
8700	3416	648	106° 36' 08	4200	1649
9000	3534	552	108° 00' 45"	4600	1806
9200	3613	592	107° 36' 46"	4800	1885
9500	3731	652	107° 02' 45"	5000	1963
9700	3809	692	106° 41' 16"	5200	2042
10000	3927	752	106° 10' 41"	5600	2199
10200	4006	791	105° 51' 27"	5800	2278
11000	4320	641	107° 54' 36"	6000	2356
11200	4398	681	107° 34' 59"	6200	2435
12000	4712	840	106° 23' 12"	6400	2513
12200	4791	880 / 568*	106° 06' 49" / 109° 02' 28"	6600	2592
14000	5498	928	106° 32' 15"		
14200	5576	968	106° 18' 00"		
16000	6283	1326	104° 26' 07"		
16200	6361	1366* / 1056	104° 15' 15" / 106° 26' 27"		
18000	7069	1105	106° 44' 21"		
18200	7147	1145	106° 33' 04"		
20000	7854	1193	106° 48' 37"		
20200	7932	1233	106° 38' 23"		

*при Ln = 3600 мм

1. Размеры L и L_1 вычислены по внутренним диаметрам аппаратов (без учета толщины стенок). При конкретном проектировании размеры L и L_1 скорректировать в зависимости от толщины стенки S, при этом: $L=\frac{\pi(Дв+2S)}{8}$; $L_1=\frac{\pi}{2}(Дв+2S)(0.125-\frac{\beta}{180°})$; $\sin\beta=\frac{L_n}{Дв+2S}$; где L_n = размер прямоугольной площадки (вставки); см. листы 5..10
2. Размер основания шаблона 400 мм выдержать.

Директор	Шимановский	
Гл.инж.пр.	Ичницкий	
Нач.отд.	Шейнин	
Гл.констр.	К.селев	
Гл.инж.пр.	Шеверницкий	
Бригадир	Якимова	
Проверил	Федорова	
Исполнил	Крыжба	

1.459.3-3.1-КМ

Схемы разбивки мест расположения фасонок

Стадия	Лист	Листов
Р	17	

ГПИ ЦКРПРОЕКТСТАЛЬКОНСТРУКЦИЯ

Копировал 19883-01 32 Формат А2

Схема площадок и консолей

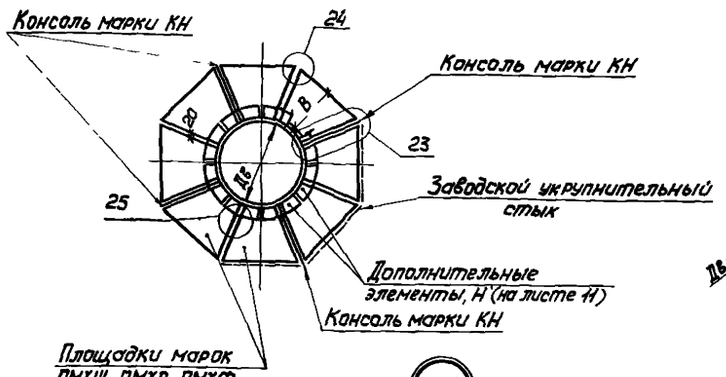

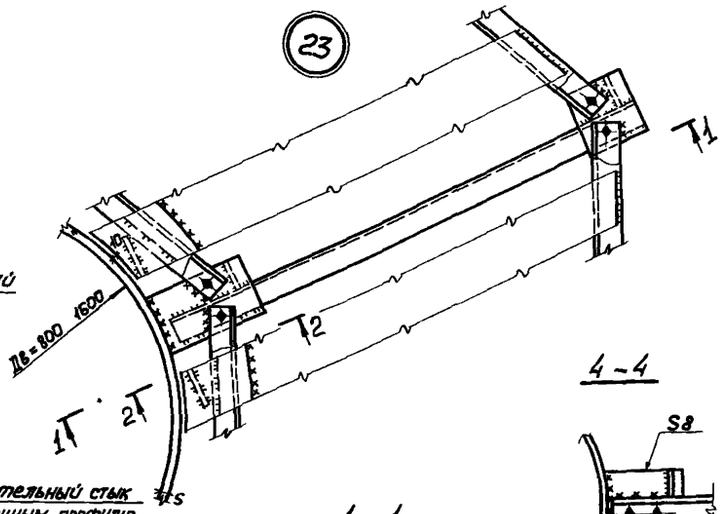

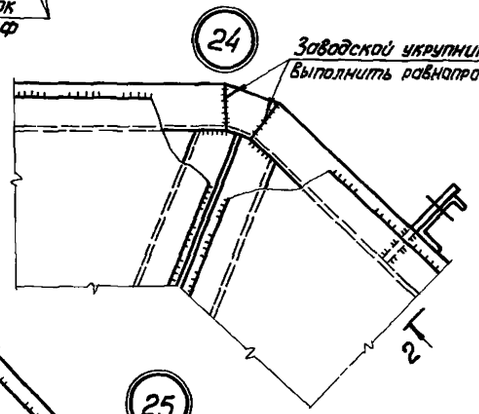

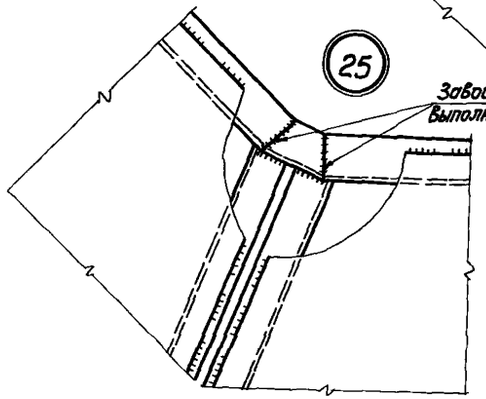

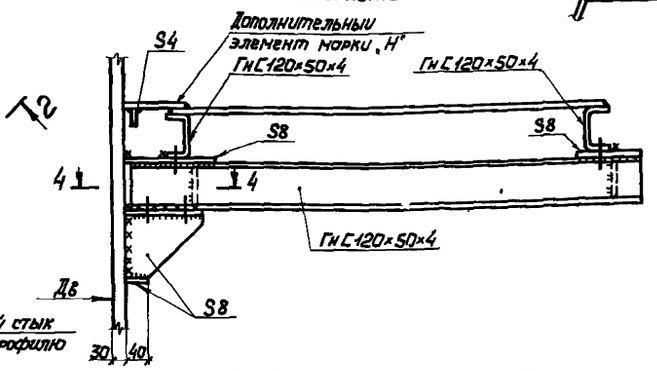

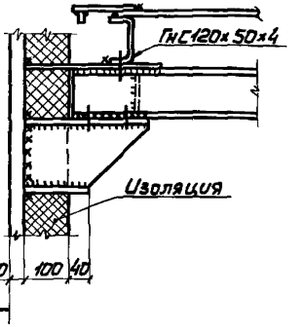

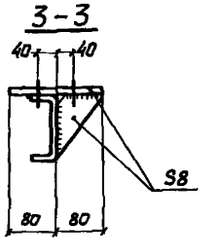

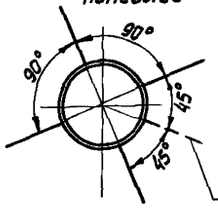

КН1, КН2, КН3, КН4, КН5, КН6

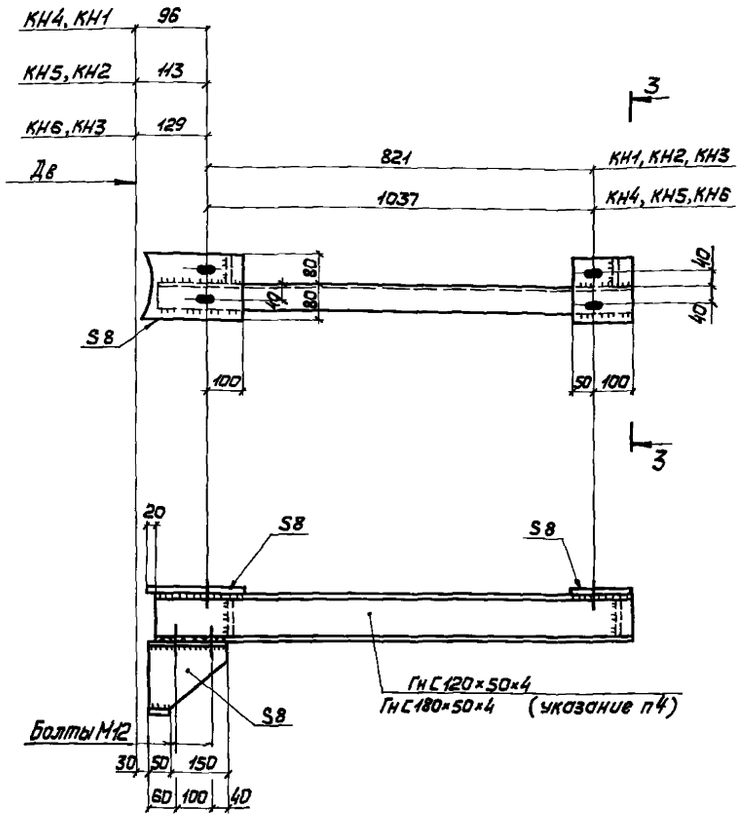

1 Марки площадок и консолей принимать по таблицам на листах 5 12

2 Консоли применяются при аппаратах Дв = 800 1600 мм при ширине площадок В = 800, 1000 мм и нагрузке 1960 Па ($q_н$ = 200 кгс/м²) при отсутствии лестниц и переходных площадок

3 При опирании лестницы или переходной площадки с размерами до 3600 × 1000 мм и нагрузке 1960 Па ($q_н$ = 200 кгс/м²) через 45° устанавливается дополнительная консоль

4 При опирании лестницы или переходной площадки с размерами больше 3600 × 1000 мм и нагрузке 1960 Па ($q_н$ = 200 кгс/м²) через 45° устанавливается дополнительная консоль. При этом сечение консолей принимается ГнС 180×50×4

5 Крепление стойки ограждения к площадке см разрез 2-2 на листе 57

6 Все овальные отверстия 20 × 40 /см деталь „А" на листе 19/

7 Для аппаратов с изоляцией размеры фасонок, прикрепляющих консоль к аппарату, увеличиваются на 100 мм (разрез 2-2)

Директор	Шмановский		1.459.3-3.1-КМ
Гл. инж. пр.	Шмицкий		
Нач. отд.	Шрилич		
Гл. конструк.	Кигелев		
Гл. инж. стр.	Шеверницкий		
Бригадир	Якимова		Схемы площадок и консолей для Дв = 800 1600 мм Консоли КН1 КН6 Узлы 23, 24, 25
Проверил	Пайковский		Стадия Р; Лист 18; Листов
Исполнил	Очимовская		ГПИ Укрпроектстальконструкция

Копировал 1.459.3-01 33 Ф-... лист 18

Инв. № подл. | Подпись и дата | Взам. инв. №

К1, К2, К11, К12

Для площадок шириной В=800мм

К15, К25, К26

Для площадок шириной В=1000мм

К29, К39, К40

Для площадок шириной В=1200мм

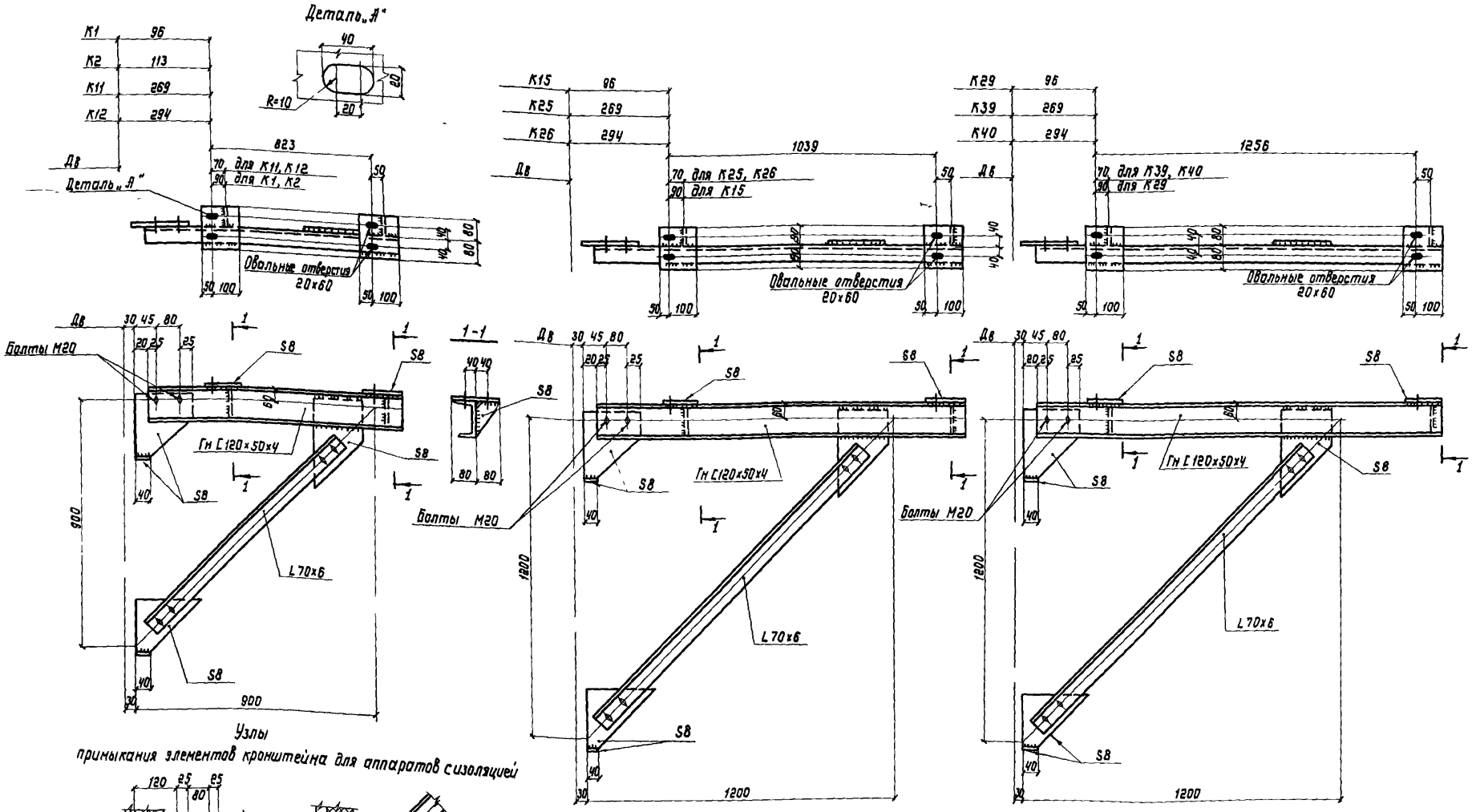

Узлы примыкания элементов кронштейна для аппаратов с изоляцией

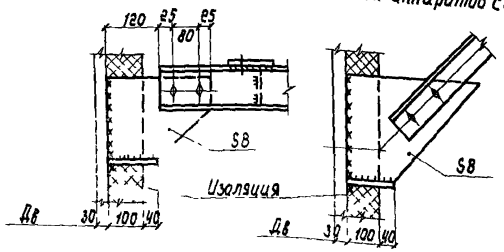

1. Для аппаратов с изоляцией размеры фасонок, прикрепляющих кронштейн к аппарату, увеличиваются на 100мм Узлы примыкания приведены на данном листе
2. Все болты М16, кроме оговоренных
3. Все овальные отверстия 20×40, кроме оговоренных

Директор	Шимановский	
Гл инж ин	Шумицкий	
Нач отд	Шейнич	
Гл констр	Киселев	
Гл инж пр	Шеверницкий	
Бригадир	Якимова	
Проверил	Поляковский	
Исполнил	Дедовец	

1.459.3-3.1-КМ

Кронштейны для площадок шириной 800, 1000, 1200 мм К1, К2, К11, К12, К15, К25, К26, К29, К39, К40

Стадия	Лист	Листов
Р	19	

ГПИ УКРПРОЕКТСТАЛЬКОНСТРУКЦИЯ

Копировал Лоц 19883-01 34 Формат А2

К3, К4, К5, К6, К7, К8, К9, К10, К13, К14
Для площадок шириной В=800 мм

К3	129
К4	146
К5	162
К6	179
К7	195
К8	212
К9	228
К10	253
К13	310
К14	327

К16, К17, К18, К19, К20, К21, К22, К23, К24, К27, К28
Для площадок шириной В=1000 мм

К16	113
К17	129
К18	146
К19	162
К20	179
К21	195
К22	212
К23	228
К24	253
К27	310
К28	327

К30, К31, К32, К33, К34, К35, К36, К37, К38
Для площадок шириной В=1200 мм

К30	113
К31	129
К32	146
К33	162
К34	179
К35	195
К36	212
К37	228
К38	253

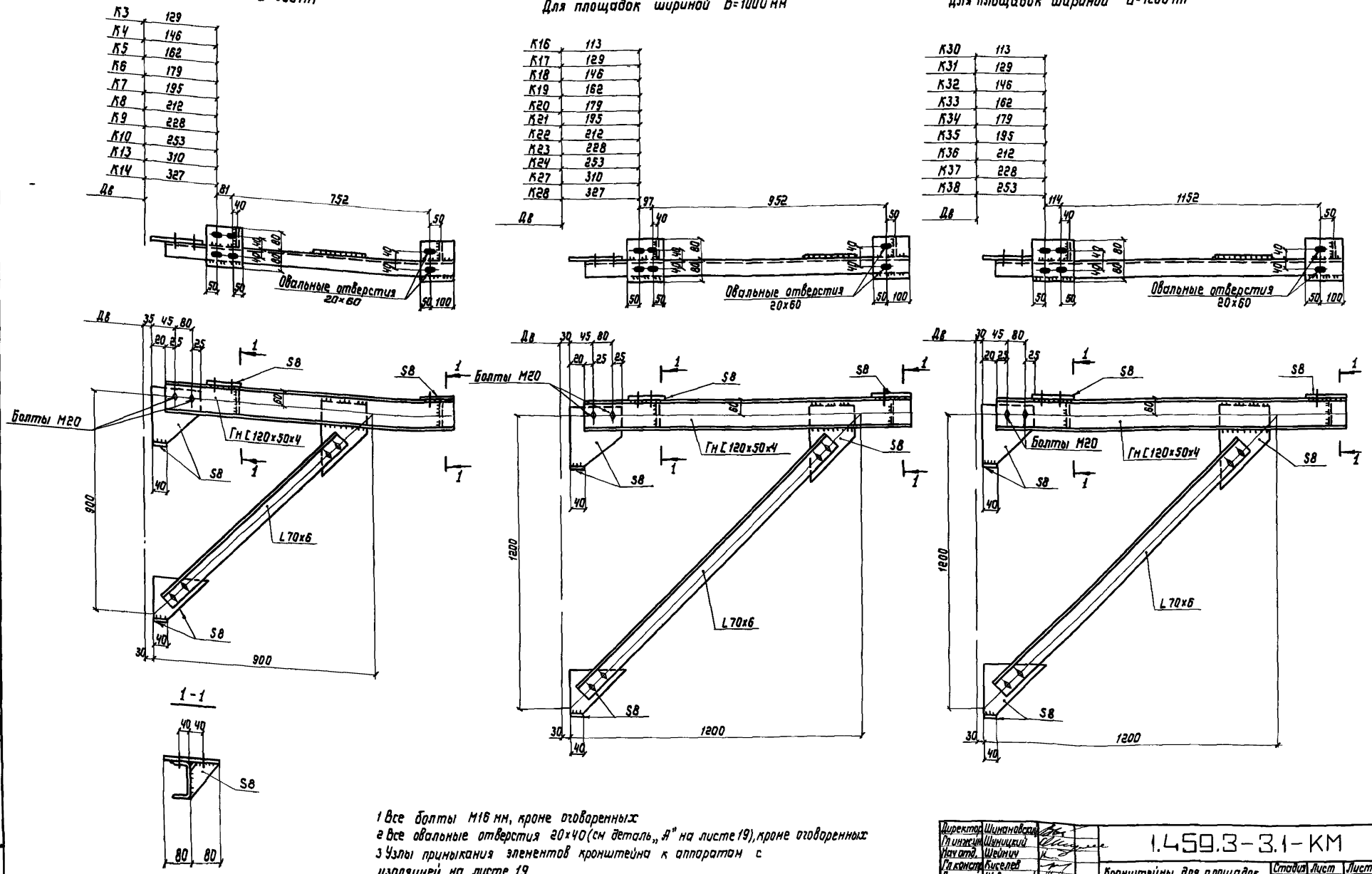

1 Все болты М16 мм, кроме оговоренных
2 Все овальные отверстия 20×40 (см деталь „А" на листе 19), кроме оговоренных
3 Узлы примыкания элементов кронштейна к аппаратам с изоляцией на листе 19

Директор	Шимановский	
Гл инж-ш	Шуницкий	
Нач отд.	Шейнич	
Гл конст	Киселев	
Гл инж пр	Шевернидкий	
Бригадир	Якимова	
Проверил	Поляковский	
Исполнил	Дедовец	

1.459.3-3.1-КМ

Кронштейны для площадок шириной 800, 1000, 1200 мм К3 К10, К13, К14, К16 К24, К27, К28; К30 К38

Стадия	Лист	Листов
Р	20	

ГПИ Укрпроектстальконструкция

Копировал Лоц 19883-01 35 Формат А2

Инв № подл | Подпись и дата | Взам инв №

К43

Для площадок шириной В=800 мм

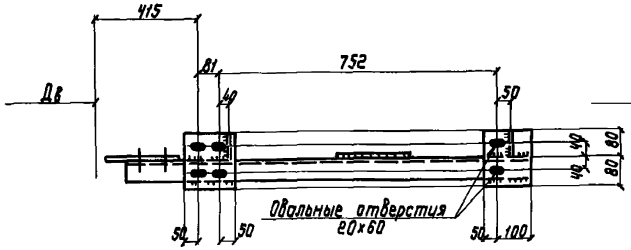

К44

Для площадок шириной В=1000 мм

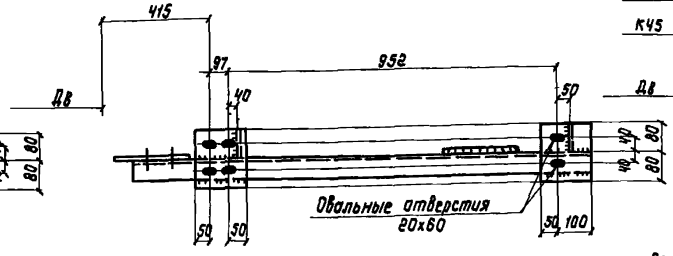

К41, К42, К45

Для площадок шириной В=1200 мм

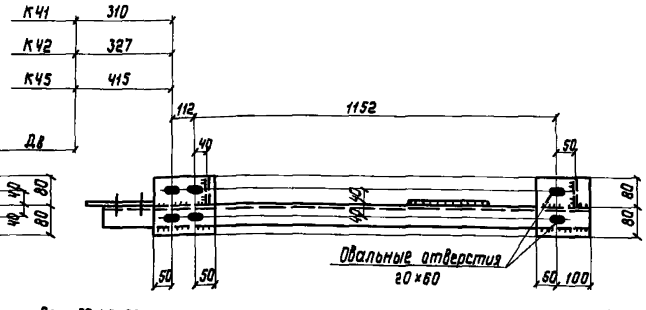

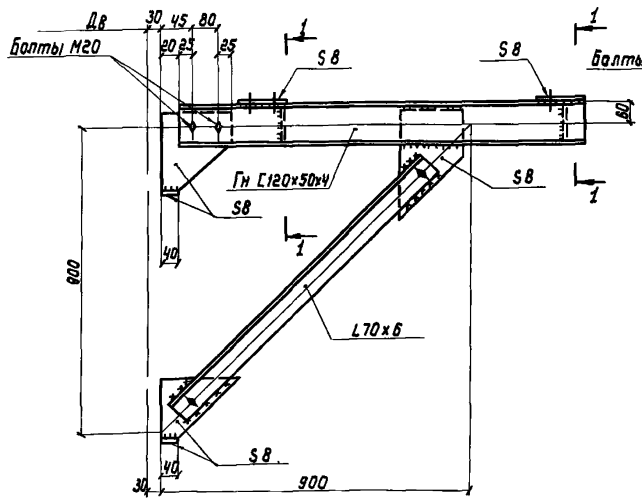

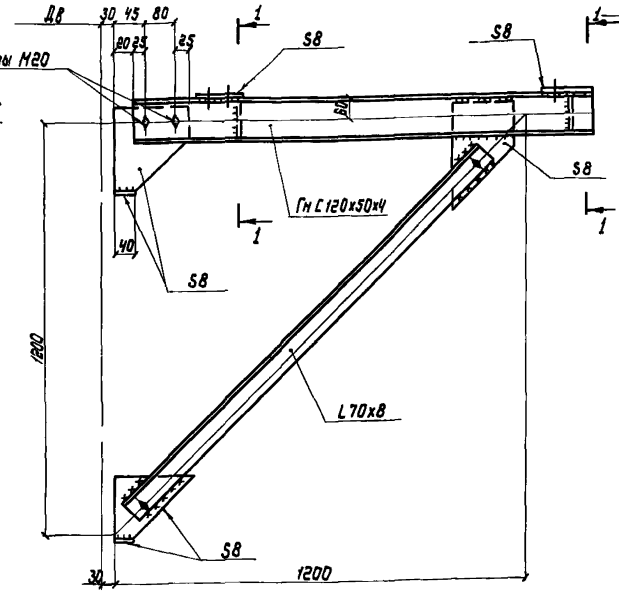

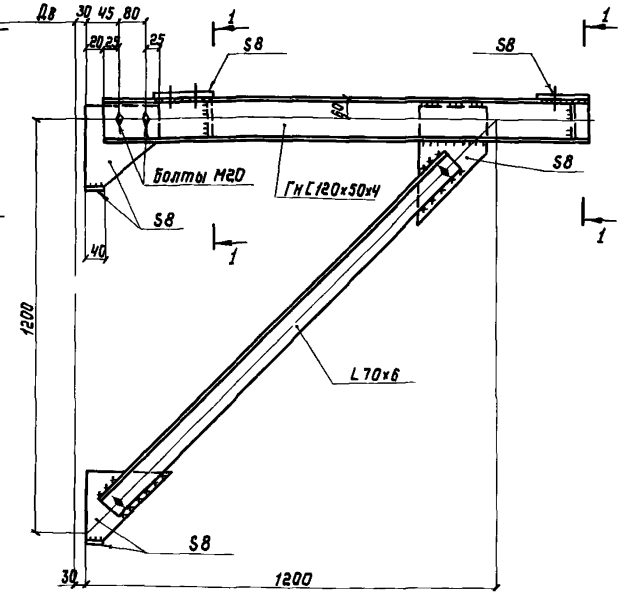

1-1

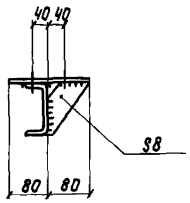

1 Все болты М12, кроме оговоренных

2 Все овальные отверстия 20×40 (см деталь „Я" лист 19), кроме оговоренных

3 Минимальные сварные швы принимать по таблице СНиП II-23-81, расчетные - по усилиям N, Q_1, Q_2, N на листах 31...37

4 Узлы примыкания элементов кронштейна к аппаратам с изоляцией на листе 19

Директор	Шиманович		1.459.3-3.1-КМ	
Гл.инж.ст.	Шумицкий			
Нач.отд.	Шеинич			
Гл.констр.	Киселев		Кронштейны для площадок шириной 800, 1000, 1200 мм К41 К45	Стадия Р; Лист 21; Листов
Гл.инж.пр.	Шеверницкий			
Бригадир	Якимова			ГПИ Нефтехимпроектстальконструкция
Проверил	Полякевский			
Исполнил	Федовеев			

К46, К47

Для площадок шириной В×2=800×2=1600мм

К55

Для площадок шириной В×2=1000×2=2000мм

К64

Для площадок шириной В×2=1200×2=2400мм

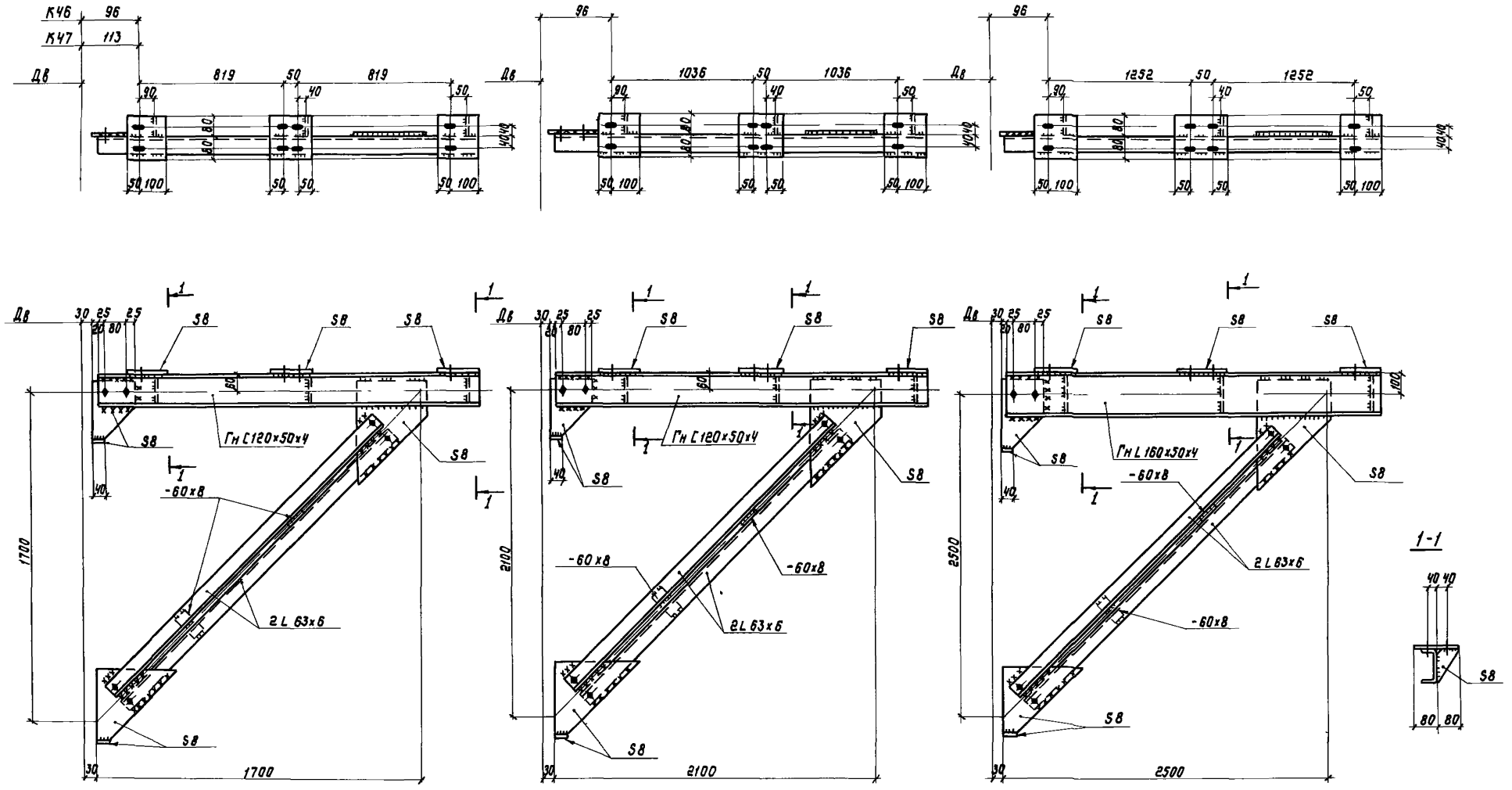

Указания приведены на листе 21

Директор	Шимановский	
Гл инж.ин	Шумицкий	
Нач отд	Шейнич	
Гл конст	Киселев	
Гл инж.пр	Шеверницкий	
Бригадир	Якимова	
Проверил	Поляковский	
Исполнил	Дедовец	

1.459.3-3.1-КМ

Кронштейны для площадок шириной 1600, 2000, 2400мм К46, К47; К55, К64

Стадия	Лист	Листов
Р	22	

ГПИ УКРПРОЕКТСТАЛЬКОНСТРУКЦИЯ

Инв № подл | Подпись и дата | Взам инв №

Копировал 1-19883-01 37 Формат А2

К48, К49, К50, К51, К52, К53, К54
Для площадок шириной В×2=800×2=1600мм

К56, К57, К58, К59, К60, К61, К62, К63
Для площадок шириной В×2=1000×2=2000 мм

К65, К66, К67, К68, К69, К70, К71, К72
Для площадок шириной В×2=1200×2=2400 мм

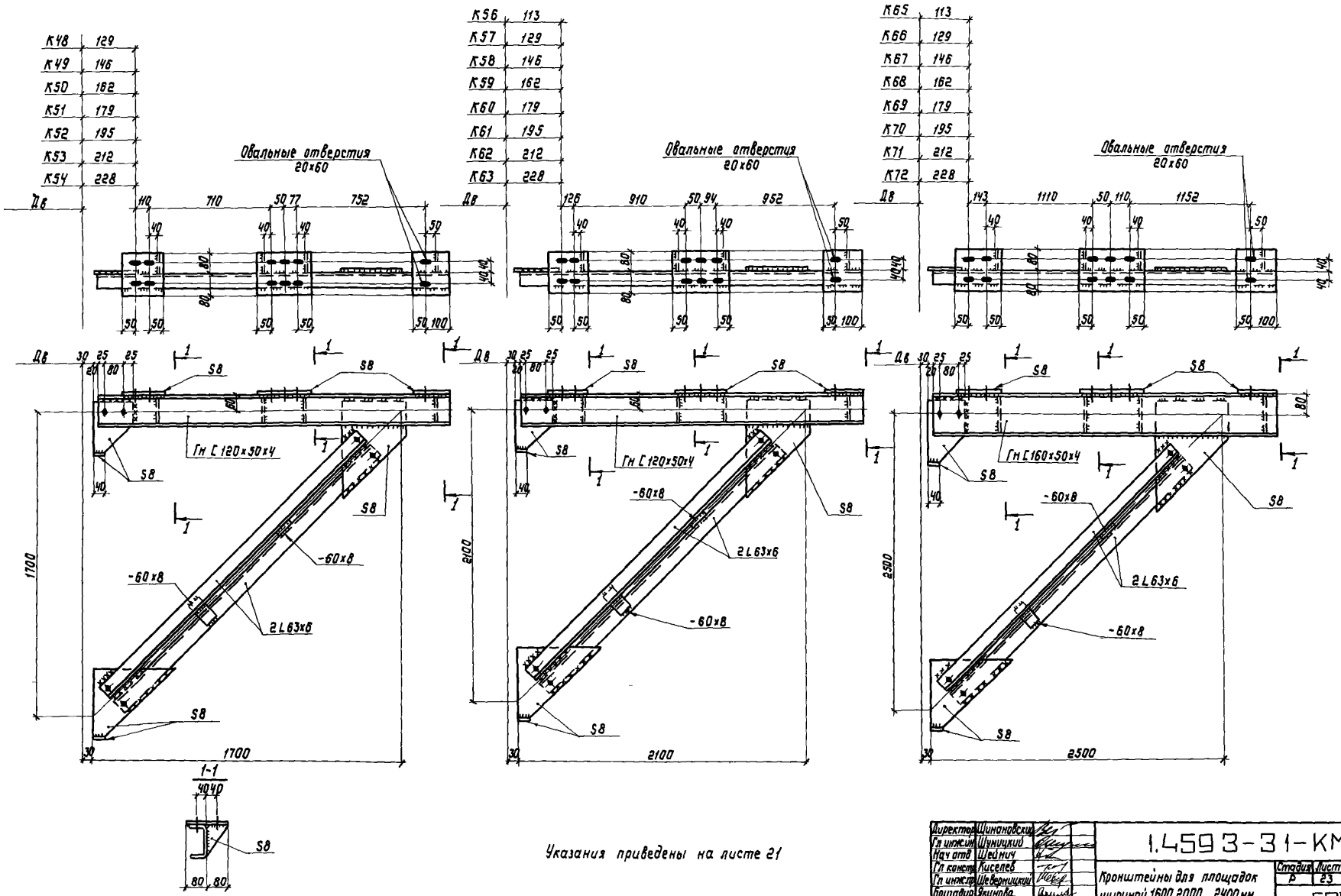

Указания приведены на листе 21

Директор	Шимановский	
Гл инж.пр	Шумицкий	
Нач отд	Шейнич	
Гл констр	Киселев	
Гл инж.пр	Шеверницкий	
Бригадир	Якимова	
Проверил	Поляковский	
Исполнил	Дедовец	

1.4593-31-КМ

Кронштейны для площадок шириной 1600, 2000, 2400 мм К48 К54, К56 К63, К65 К72

Стадия	Лист	Листов
Р	23	

ГПИ
УКРПРОЕКТСТАЛЬКОНСТРУКЦИЯ

Копировал Лей 19883-01 38 Формат А2

ПМХШ-(3,7,10,4) 8 ПМХШ-(3,7,12,0) 10 ПМХШ-(3,7,13,7) 12
ПМХШ-(4,6,11,2) 8 ПМХШ-(4,6,12,8) 10 ПМХШ-(4,6,14,5) 12

ПМХШ-(5,4,12,0) 8 ПМХШ-(5,4,13,7) 10 ПМХШ (5,4,15,3) 12 ПМХШ-(6,2,12,8) 8
ПМХШ-(6,2,14,5) 10 ПМХШ-(6,2,16,2) 12 ПМХШ-(7,0,13,7) 8 ПМХШ-(7,0,15,3) 10
ПМХШ-(7,0,17,0) 12 ПМХШ-(8,7,15,3) 8 ПМХШ-(8,7,17,0) 10 ПМХШ-(8,7,18,6) 12

ПМХШ-(7,9,14,5) 8 ПМХШ-(7,9,16,2) 10 ПМХШ-(7,9,17,8) 12
ПМХШ-(9,5,16,2) 8 ПМХШ-(9,5,17,8) 10 ПМХШ-(9,5,19,5) 12
ПМХШ-(13,7,20,3) 8

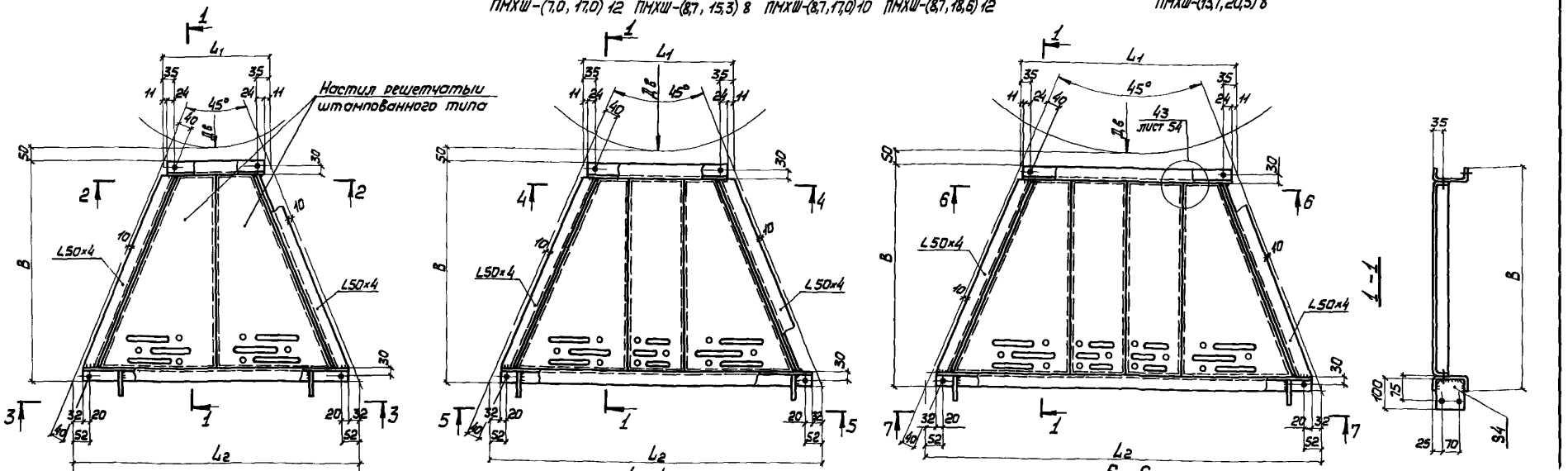

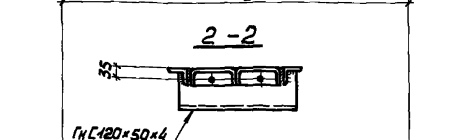

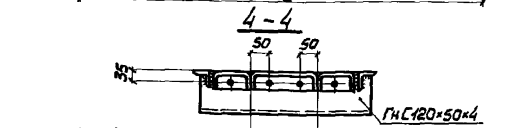

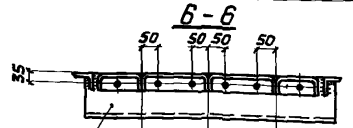

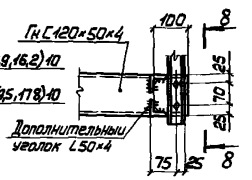

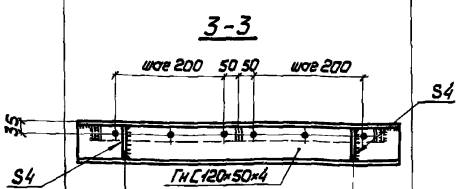

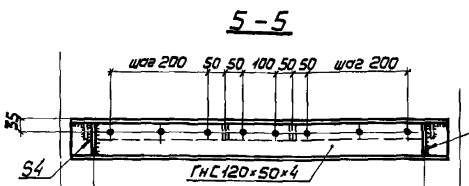

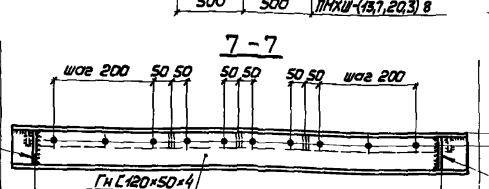

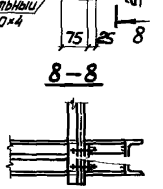

168	700	168	ПМХШ (3,7,10,4) 8
100	1000	101	ПМХШ (3,7,12,0) 10
183	1000	184	ПМХШ-(3,7,13,7) 12
209	700	209	ПМХШ-(4,6,11,2) 8
142	1000	142	ПМХШ-(4,6,12,8) 10
225	1000	225	ПМХШ-(4,6,14,5) 12

100	1000	101	ПМХШ-(5,4,12,0) 8
157	1300	158	ПМХШ-(6,2,16,2) 12
142	1000	142	ПМХШ-(6,2,12,8) 8
225	1000	225	ПМХШ (6,2,14,5) 10
282	1300	282	ПМХШ-(8,7,18,6) 12
183	1000	184	ПМХШ-(5,4,13,7) 10 ПМХШ (7,0,13,7) 8
199	1300	199	ПМХШ-(7,0,17,0) 12 ПМХШ-(8,7,17,0) 10
116	1300	117	ПМХШ-(5,4,15,3) 12 ПМХШ-(7,0,15,3) 10 ПМХШ (8,7,15,3) 8

225	1000	225	ПМХШ-(7,9,14,5) 8
157	1300	158	ПМХШ-(7,9,16,2) 10 ПМХШ-(9,5,16,2) 8
240	1300	241	ПМХШ-(7,9,17,8) 12 ПМХШ-(9,5,17,8) 10
323	1300	324	ПМХШ-(9,5,19,5) 12
365	1300	365	ПМХШ-(13,7,20,3) 8

Указания приведены на листе 30

Директор	Шимановский	
Гл инж-ик	Шумицкий	
Нач отд	Шейнич	
Гл констр	Киселев	
Гл инж пр	Шеверницкий	
Бригадир	Якимова	
Проверил	Поляковский	
Исполнил	Борам	

14593-3.1-КМ

Секторные площадки
ПМХШ (3,7,10,4) 8 ПМХШ (13,7,20,3) 8,
ПМХШ-(3,7,12,0) 10 ПМХШ-(9,5,17,8) 10,
ПМХШ-(3,7,13,7) 12 ПМХШ-(9,5,19,5) 12

Стадия	Лист	Листов
Р	24	

ГПИ
УКРПРОЕКТСТАЛЬКОНСТРУКЦИЯ

Копировал 19883-01 39 Формат А2

ПМХШ (10,4,17,0) 8 ПМХШ (10,4,18,6) 10 ПМХШ-(10,4,20,3) 12
ПМХШ-(11,2,17,8) 8 ПМХШ-(11,2,19,5) 10 ПМХШ-(12,0,18,6) 8
ПМХШ-(12,0,20,3) 10 ПМХШ (12,8,19,5) 8

ПМХШ-(13,7,22,0) 10 ПМХШ-(13,7,23,6) 12

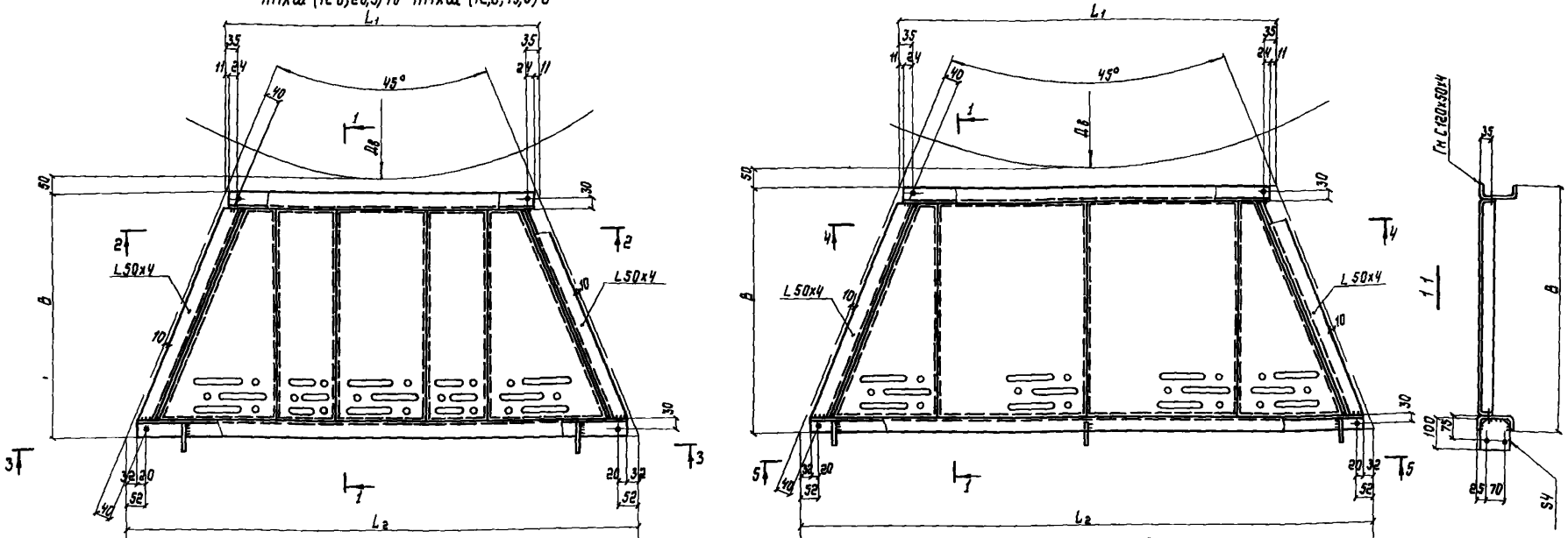

2-2

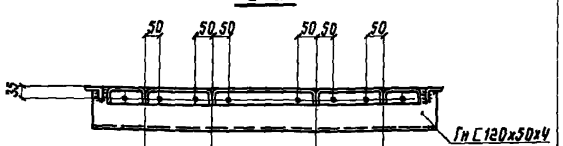

200	300	200	ПМХШ (10,4,17,0) 8 ПМХШ (10,4,18,6) 10 ПМХШ (10,4,20,3) 12
300	200	300	ПМХШ (11,2,17,8) 8 ПМХШ (11,2,19,5) 10 ПМХШ (12,0,18,6) 8 ПМХШ (12,0,20,3) 10
300	300	300	ПМХШ (12,8,19,5) 8

3-3

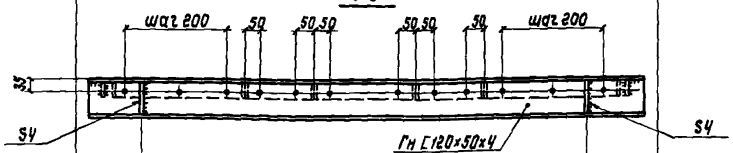

ПМХШ (10,4,17,0) 8	199	1300	199
ПМХШ (10,4,18,6) 10 ПМХШ (12,0,18,6) 8	282	1300	282
ПМХШ (10,4,20,3) 12 ПМХШ-(12,0,20,3) 10	365	1300	365
ПМХШ (11,2,17,8) 8	240	1300	241
ПМХШ (11,2,19,5) 10 ПМХШ (12,8,19,5) 8	323	1300	324

4-4

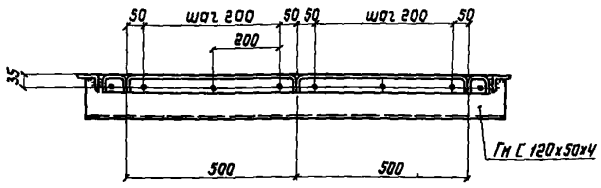

5-5

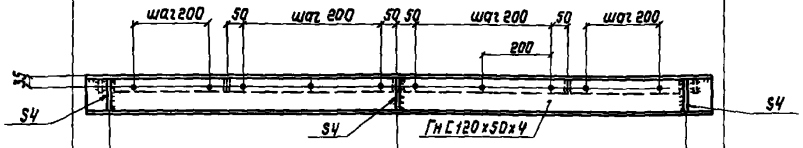

97	1000	1000	98	ПМХШ-(13,7,22,0) 10
180	1000	1000	181	ПМХШ (13,7,23,6) 12

Указания приведены на листе 30

Директор	Шимановский	
Гл.инж.пр.	Шуницкий	
Нач.отд.	Шейнич	
Гл.констр.	Киселев	
Гл.инж.пр.	Шеверницкий	
Бригадир	Якимова	
Проверил	Поляковский	
Исполнил	Баран	

14593-31-КМ

Секторные площадки
ПМХШ (10,4,17,0) 8 ПМХШ (12,8,19,5) 8
ПМХШ (10,4,18,6) 10 ПМХШ (13,7,22,0) 10;
ПМХШ-(10,4,20,3) 12, ПМХШ-(13,7,23,6) 12

Стадия	Лист	Листов
Р	25	

ГПИ
УКРПРОЕКТСТАЛЬКОНСТРУКЦИЯ

ПМХШ-(11,2;21,1).12 ПМХШ-(12,0;22,0).12 ПМХШ-(12,8;21,1)10 ПМХШ-(12,8;22,8).12 ПМХШ-(14,5;21,1).8
ПМХШ-(14,5;22,8).10 ПМХШ-(14,5;24,4).12 ПМХШ-(15,3;22,0).8 ПМХШ-(15,3;23,6)10 ПМХШ-(15,3;25,3).12
ПМХШ-(16,2;22,8).8 ПМХШ-(16,2;24,4).10 ПМХШ-(17,0;23,6).8 ПМХШ-(17,0;25,3).10

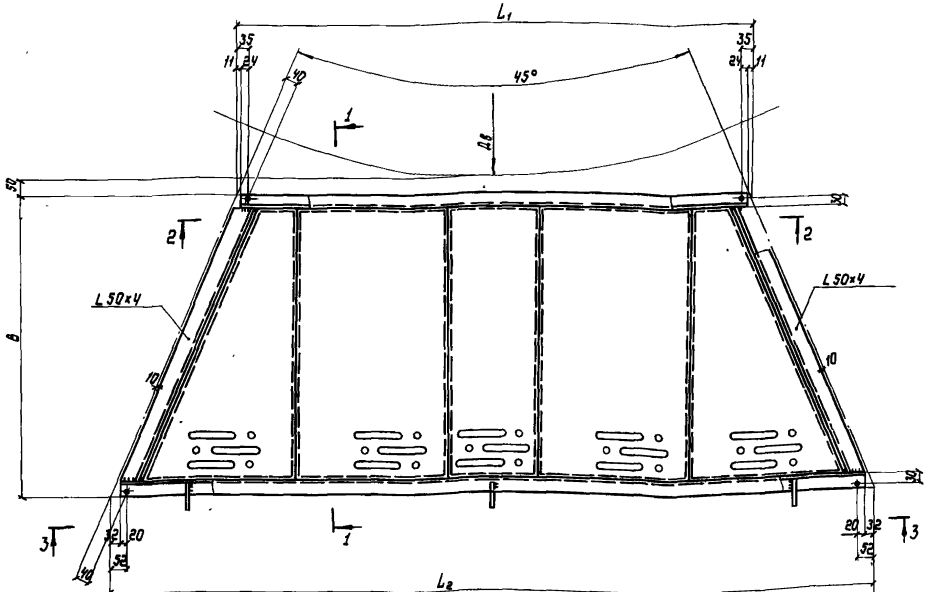

1-1
(повернуто)

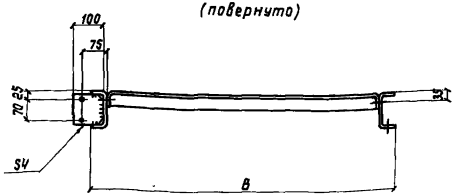

2-2

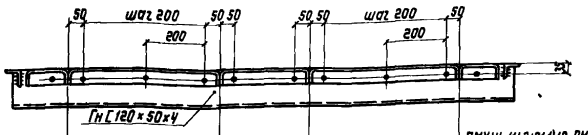

	300	200	300	ПМХШ-(11,2;21,1).12 ПМХШ-(12,0;22,0).12
	300	300	300	ПМХШ-(12,8;21,1).10 ПМХШ-(12,8;22,8).12
ПМХШ-(14,5;24,4).12	300	500	300	ПМХШ-(14,5;21,1).8 ПМХШ-(14,5;22,8).10
	500	300	500	ПМХШ-(17,0;23,6).8 ПМХШ-(17,0;25,3).10
	500	200	500	ПМХШ-(15,3;22,0).8 ПМХШ-(15,3;23,6).10 ПМХШ-(15,3;25,3).12 ПМХШ-(16,2;22,8).8 ПМХШ-(16,2;24,4).10

3-3

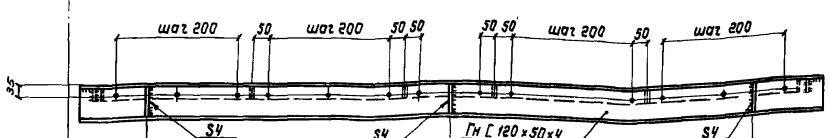

106	950	950	106	ПМХШ-(11,2;21,1)12 ПМХШ-(12,8;21,1).10 ПМХШ-(14,5;21,1).8
97	1000	1000	98	ПМХШ-(12,0;22,0).12 ПМХШ-(15,3;22,0).8
139	1000	1000	139	ПМХШ-(12,8;22,8).12 ПМХШ-(14,5;22,8).10 ПМХШ-(16,2;22,8).8
222	1000	1000	222	ПМХШ-(14,5;24,4).12 ПМХШ-(16,2;24,4).10
180	1000	1000	181	ПМХШ-(15,3;23,6).10 ПМХШ-(17,0;23,6).8
263	1000	1000	264	ПМХШ-(15,3;25,3).12 ПМХШ-(17,0;25,3).10

Указания приведены на листе 30.

Директор	Шимановский	
Гл.инж.ин.	Шумицкий	
Нач.отд.	Шейнич	
Гл.констр.	Киселев	
Гл.инж.пр.	Шевермицкий	
Бригадир	Якимова	
Проверил	Поляковский	
Исполнил	Барам	

1.459.3-3.1-КМ

Секторные площадки
ПМХШ-(14,5;21,1).8...ПМХШ-(17,0;23,6).8;
ПМХШ-(12,8;21,1).10...ПМХШ-(17,0;25,3).10;
ПМХШ-(11,2;21,1).12...ПМХШ-(15,3;25,3).12

Стадия	Лист	Листов
Р	26	

ГПИ
УКРПРОЕКТСТАЛЬКОНСТРУКЦИЯ

ПМХШ-(16,2, 26,1) 12 ПМХШ-(17,0, 26,9) 12

ПМХШ-(17,8, 24,4) 8 ПМХШ-(18,6, 25,3) 8

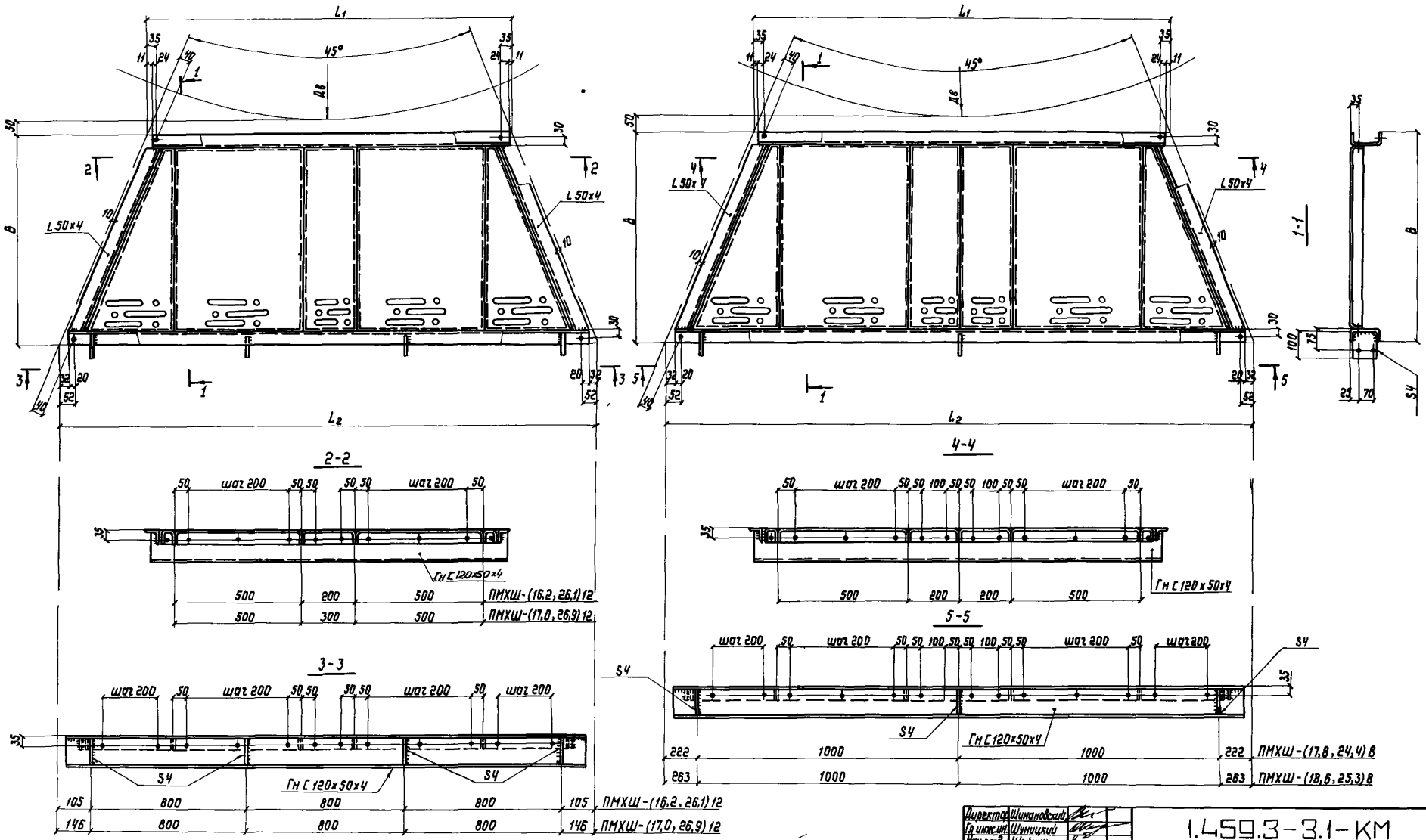

Указания приведены на листе 30

Директор	Шинановский	
Гл инж ин	Шумицкий	
Нач отд	Шейнич	
Гл констр	Киселев	
Гл инж пр	Шеверницкий	
Бригадир	Якимова	
Проверил	Поляковский	
Исполнил	Баран	

1.459.3-3.1-КМ

Секторные площадки ПМХШ-(17,8, 24,4) 8, ПМХШ-(18,6, 25,3) 8, ПМХШ (16,2; 26,1) 12, ПМХШ (17,0, 26,9) 12

Стадия	Лист	Листов
Р	27	

ГПИ УКРПРОЕКТСТАЛЬКОНСТРУКЦИЯ

ПМХШ-(17,8,26,1) 10 ПМХШ-(17,8,27,8) 12 ПМХШ-(18,6,26,9) 10 ПМХШ-(18,6,28,6) 12 ПМХШ-(19,5,26,1) 8 ПМХШ-(19,5,27,8) 10 ПМХШ-(19,5,29,4) 12 ПМХШ-(20,3,26,9) 8 ПМХШ-(20,3,28,6) 10 ПМХШ-(20,3,30,2) 12
ПМХШ-(21,1;27,8) 8 ПМХШ-(21,1,29,4) 10 ПМХШ-(21,1,31,1) 12 ПМХШ-(22,0,28,6) 8 ПМХШ-(22,0,30,2) 10 ПМХШ-(22,0,31,9) 12 ПМХШ-(23,6,30,2) 8 ПМХШ-(23,6,31,9) 10 ПМХШ-(23,6,33,6) 12

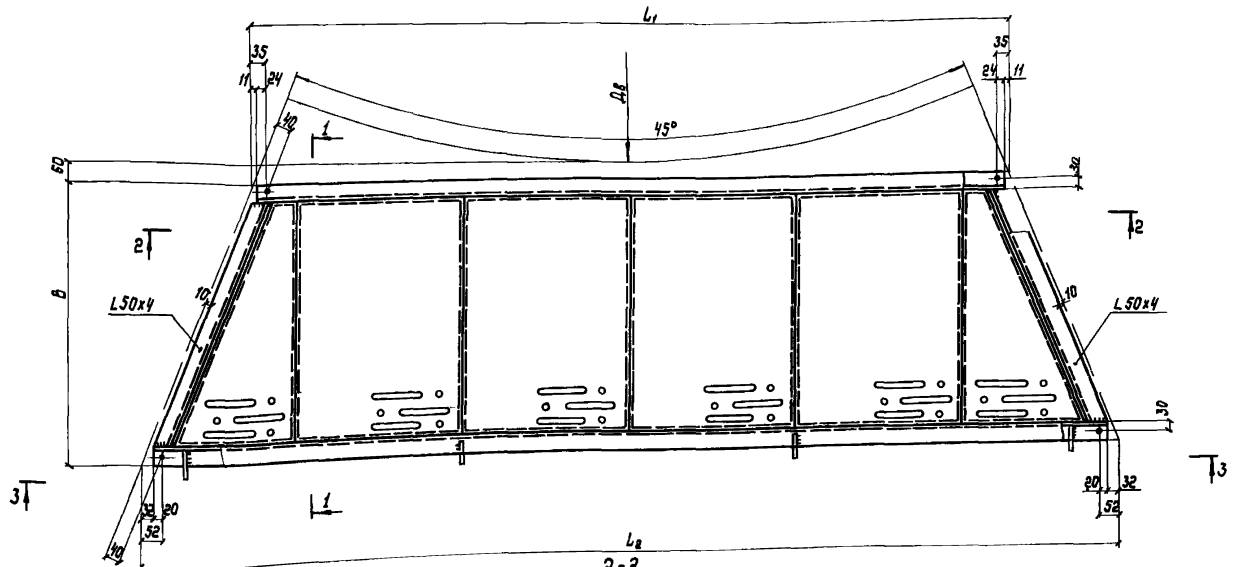

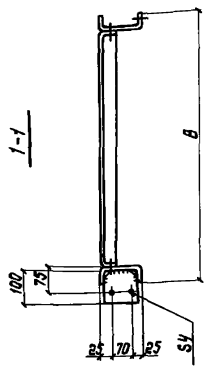

2-2

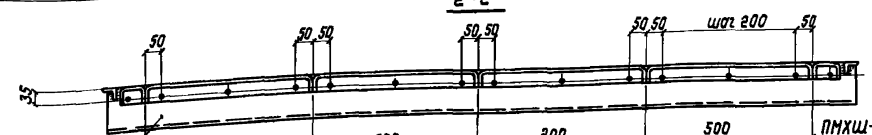

500	200	200	500	ПМХШ-(17,8,26,1) 10 ПМХШ-(17,8,27,8) 12 ПМХШ-(18,6,26,9) 10 ПМХШ-(18,6,28,6) 12
500	300	300	500	ПМХШ-(19,5,26,1) 8 ПМХШ-(19,5,27,8) 10 ПМХШ-(19,5;29,4) 12
200	500	500	500	ПМХШ-(20,3,26,9) 8 ПМХШ-(20,3,28,6) 10 ПМХШ-(20,3,30,2) 12 ПМХШ-(21,1,27,8) 8 ПМХШ-(21,1,29,4) 10 ПМХШ-(21,1,31,1) 12
300	500	500	500	ПМХШ-(22,0,28,6) 8 ПМХШ-(22,0,30,2) 10 ПМХШ-(22,0,31,9) 12
500	500	500	500	ПМХШ-(23,6,30,2) 8 ПМХШ-(23,6,31,9) 10 ПМХШ-(23,6,33,6) 12

3-3

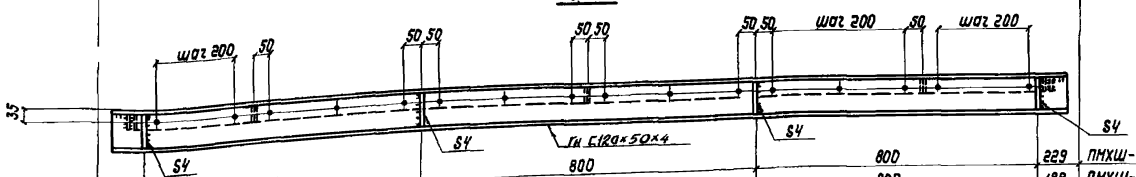

ПМХШ-(20,3,28,6) 10 ПМХШ-(22,0,28,6) 8	229	800	800	800	229	ПМХШ-(18,6,28,6) 12
ПМХШ-(17,8,27,8) 12 ПМХШ-(19,5,27,8) 10	187	800	800	800	188	ПМХШ-(21,1,27,8) 8
ПМХШ (20,3,30,2) 12 ПМХШ (22,0,30,2) 10	112	900	1000	900	112	ПМХШ-(23,6,30,2) 8
ПМХШ-(20,3,26,9) 8 ПМХШ-(18,6,26,9) 10	146	800	800	800	146	
ПМХШ-(17,8,26,1) 10 ПМХШ-(19,5,26,1) 8	105	800	800	800	105	
ПМХШ (19,5,29,4) 12 ПМХШ-(21,1,29,4) 10	270	800	1000	900	271	
ПМХШ (21,1,31,1) 12	153	900	1000	1000	154	
ПМХШ-(22,0,31,9) 12 ПМХШ-(23,6,31,9) 10	94	1000	1000	1000	95	
ПМХШ-(23,6,33,6) 12	177	1000	1000	1000	178	

Указания приведены на листе 30

Директор	Шимановский	
Гл инж ин	Шумицкий	
Нач отд	Шеинич	
Гл констр	Киселев	
Гл инж пр	Шеверницкий	
Бригадир	Якимова	
Проверил	Поляковский	
Исполнил	Баран	

1.4593-3.1-КМ

Секторные площадки
ПМХШ (19,5,26,1) 8. ПМХШ (23,6,30,2) 8;
ПМХШ-(17,8,26,1) 10 ПМХШ (23,6,31,9) 10,
ПМХШ-(17,8,27,8) 12. ПМХШ (23,6,33,6) 12

Стадия	Лист	Листов
Р	28	

ГПИ
УКРПРОЕКТСТАЛЬКОНСТРУКЦИЯ

Инв № подл | Подпись и дата | Взам инв №

ПМХШ-(22,8;29,4).8 ПМХШ-(22,8;31,1).10 ПМХШ-(22,8;32,7).12 ПМХШ-(24,4;31,1).8 ПМХШ-(24,4;32,7).10 ПМХШ-(24,4;34,4).12 ПМХШ-(25,3;31,9).8 ПМХШ-(25,3;33,6).10 ПМХШ-(25,3;35,2).12
ПМХШ-(26,1;32,7).8 ПМХШ-(26,1;34,4).10 ПМХШ-(26,1;36,0).12 ПМХШ-(26,9;33,6).8 ПМХШ-(26,9;35,2).10 ПМХШ-(26,9;36,9).12 ПМХШ-(28,6;35,2).8 ПМХШ-(28,6;36,9).10

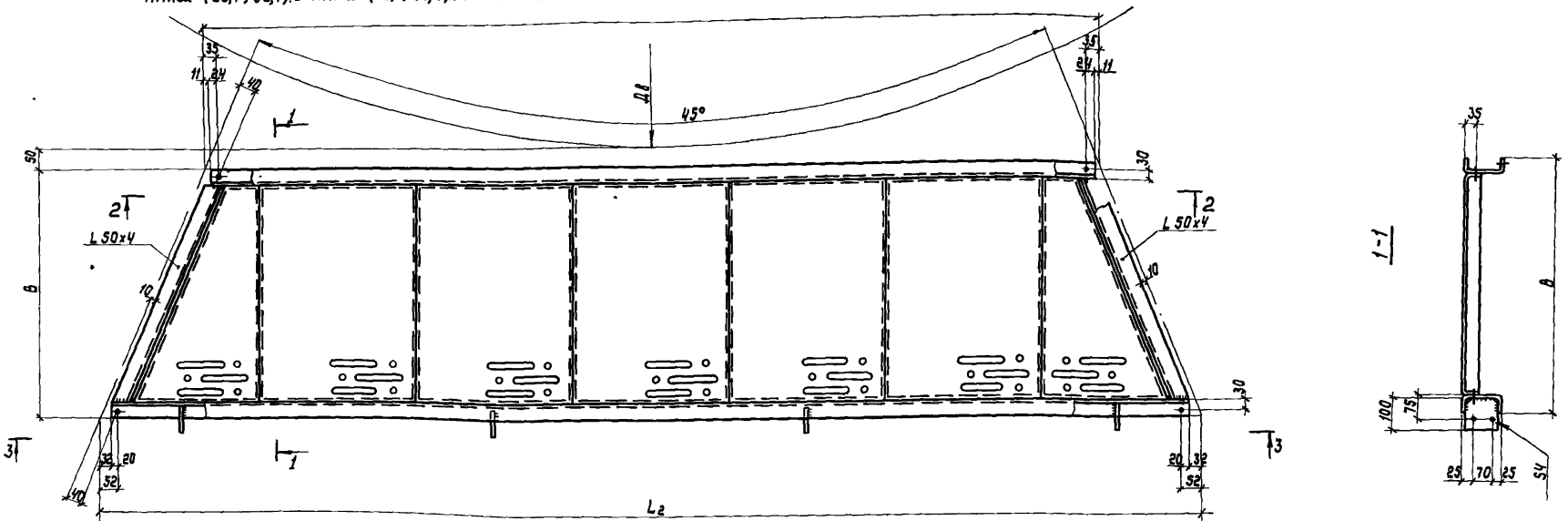

3-3

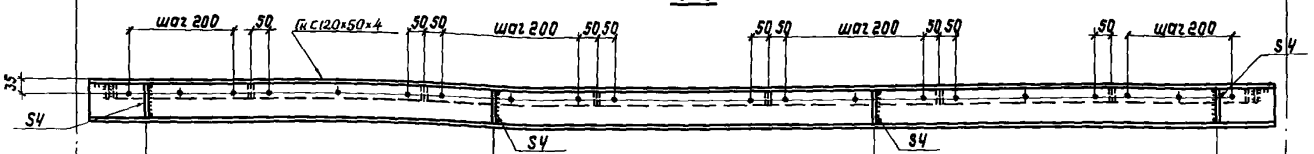

270	800	800	800	271	ПМХШ-(22,8;29,4).8
153	900	1000	900	154	ПМХШ-(24,4;31,1).8 ПМХШ-(22,8;31,1).10
136	1000	1000	1000	136	ПМХШ-(24,4;32,7).10 ПМХШ-(26,1;32,7).8 ПМХШ-(22,8;32,7).12
219	1000	1000	1000	219	ПМХШ-(24,4;34,4).12 ПМХШ-(26,1;34,4).10
95	1000	1000	1000	94	ПМХШ-(25,3;31,9).8
177	1000	1000	1000	178	ПМХШ-(25,3;33,6).10 ПМХШ-(26,9;33,6).8
260	1000	1000	1000	261	ПМХШ-(25,3;35,2).12 ПМХШ-(26,9;35,2).10 ПМХШ-(28,6;35,2).8
302	1000	1000	1000	302	ПМХШ-(26,1;36,0).12
343	1000	1000	1000	343	ПМХШ-(26,9;36,9).12 ПМХШ-(28,6;36,9).10

2-2

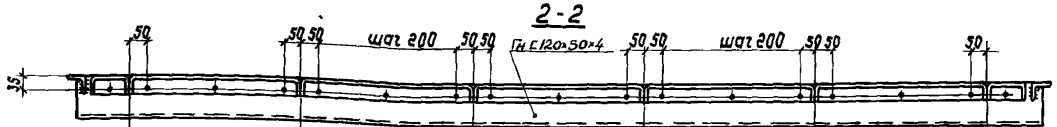

ПМХШ-(28,6;35,2).8 ПМХШ-(28,6;36,9).10	500	500	300	500	500	
ПМХШ-(24,4;31,1).8 ПМХШ-(24,4;32,7).10	300	500	500	500	300	ПМХШ-(24,4;34,4).12
ПМХШ-(25,3;31,9).8 ПМХШ-(25,3;33,6).10	500	500	200	500	500	ПМХШ-(25,3;35,2).12
ПМХШ-(26,1;32,7).8 ПМХШ-(26,1;34,4).10	500	500	300	500	500	ПМХШ-(26,1;36,0).12
ПМХШ-(22,8;29,4).8 ПМХШ-(22,8;31,1).10	200	500	500	500	200	ПМХШ-(22,8;32,7).12
ПМХШ-(26,9;33,6).8 ПМХШ-(26,9;35,2).10	500	500	300	500	500	ПМХШ-(26,9;36,9).12

Указания приведены на листе 30.

Директор	Шикачовский	
Гл.инж.ин	Шуницкий	
Нач.отд.	Шейнич	
Гл.констр.	Киселев	
Гл.инж.пр.	[illegible]	
Бригадир	Якимова	
Проверил	Поляковский	
Исполнил	Баран	

1.459.3-3.1-КМ

Секторные площадки
ПМХШ-(22,8;29,4).8...ПМХШ-(28,6;35,2).8
ПМХШ-(22,8;31,1).10...ПМХШ-(28,6;36,9).10
ПМХШ-(22,8;32,7).12...ПМХШ-(26,9;36,9).12

Стадия	Лист	Листов
Р	29	

ГПИ
ИКРОПРОЕКТСТАЛЬКОНСТРУКЦИЯ

Копировал [illegible] 9883-01 44 Формат А2

ПМХШ-(27,8,34,4)8 ПМХШ-(27,8,36,0)10 ПМХШ-(27,8,37,7)12

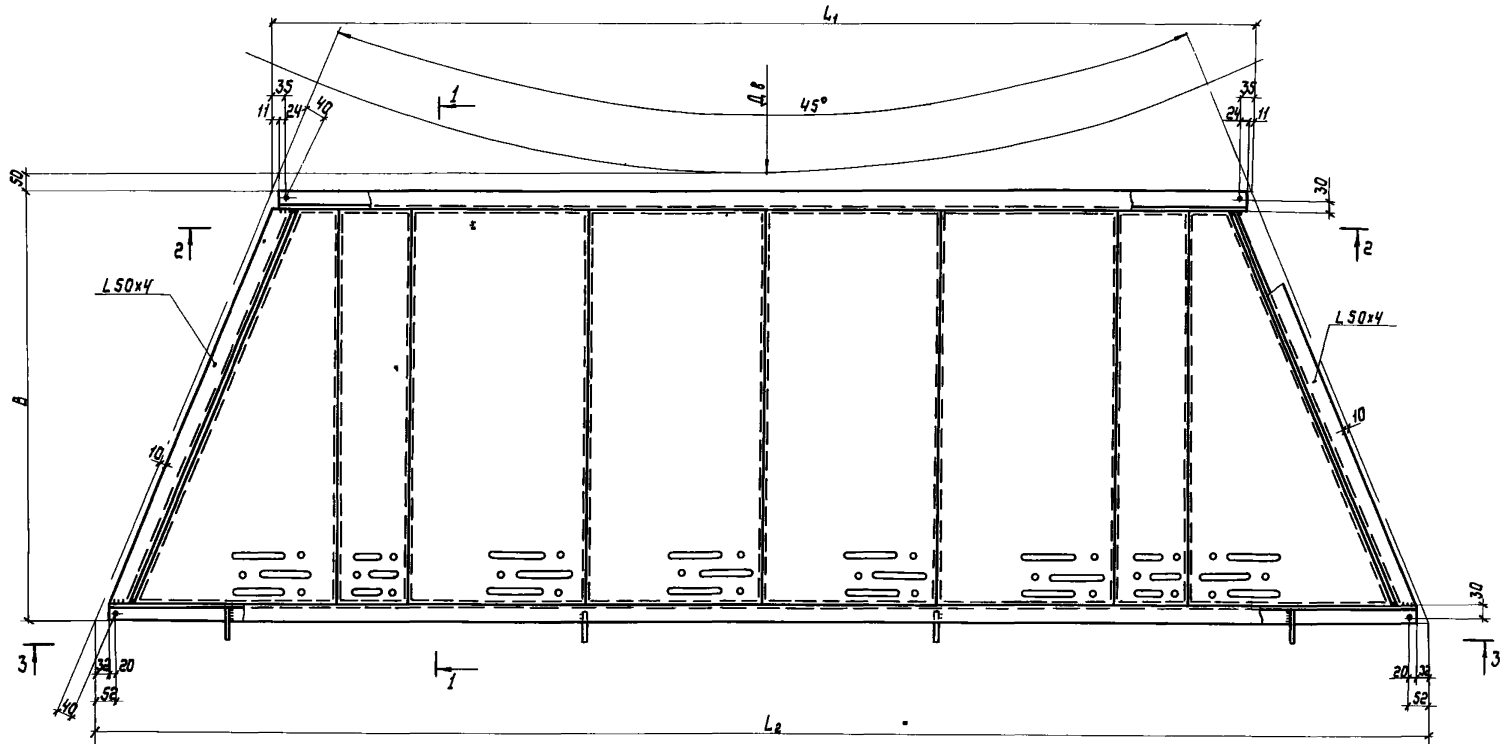

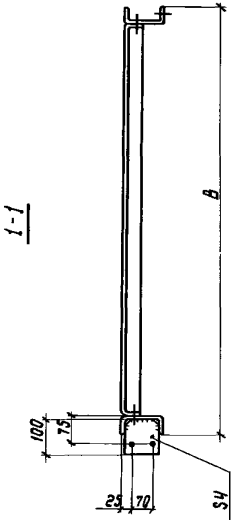

3-3

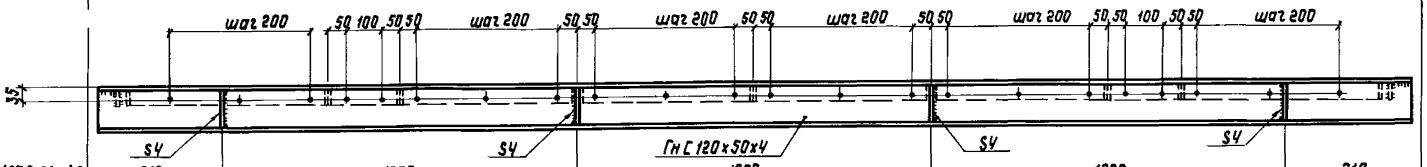

ПМХШ-(27,8,34,4)8	219	1000	1000	1000	219
ПМХШ-(27,8,36,0)10	302	1000	1000	1000	302
ПМХШ-(27,8,37,7)12	384	1000	1000	1000	385

2-2

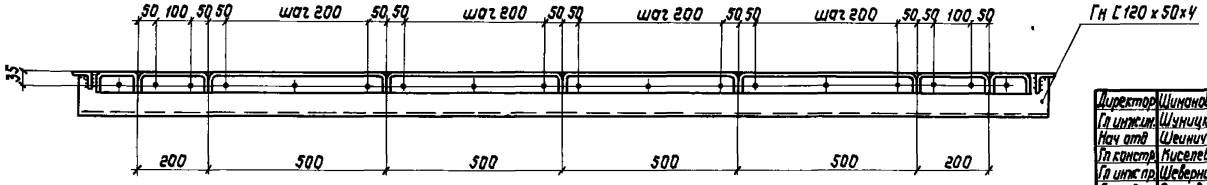

1 Шаг отверстий для крепления элементов штампованного типа
а) для элементов шириной 200 мм - 1×100 мм,
б) для элементов шириной 300 мм - 1×200 мм,
в) для элементов шириной 500 мм - 2×200 мм,
г) для крайних (косых) элементов - n×200 мм,
е Все отверстия ф15 под болты М12
з Элемент настила шириной 500 мм может быть заменен двумя элементами 200 и 300 мм

Директор	Шимановский	
Гл инженер	Шумицкий	
Нач отд	Шеинич	
Гл констр	Киселев	
Гл инж пр	Шеверницкий	
Бригадир	Якимова	
Проверил	Поляковский	
Исполнил	Баран	

1.459.3-3.1-КМ

Секторные площадки ПМХШ-(27,8,34,4)8, ПМХШ-(27,8,36,0)10, ПМХШ-(27,8,37,7)12

Стадия	Лист	Листов
Р	30	

ГПИ ЭКРОПРОЕКТСТАЛЬКОНСТРУКЦИЯ

Копировал Инв. № 1.9883-01 45 Формат А2

ПМХР-(3,7, 10,4) 8 ПМХР-(3,7,12,0) 10 ПМХР-(3,7,13,7) 12
ПМХР-(4,6,11,2) 8 ПМХР-(4,6, 12,8) 10 ПМХР-(4,6;14,5) 12

ПМХР-(5,4,12,0) 8 ПМХР-(5,4;13,7) 10 ПМХР-(5,4, 15,3) 12
ПМХР-(6,2;12,8) 8 ПМХР-(6,2, 14,5) 10 ПМХР-(6,2; 16,2) 12
ПМХР-(7,0; 13,7) 8 ПМХР-(7,0, 15,3) 10 ПМХР-(7,0, 17,0) 12
ПМХР-(8,7, 15,3) 8 ПМХР- (8,7; 17,0) 10 ПМХР-(8,7, 18,6) 12

ПМХР-(7,9,14,5) 8 ПМХР-(7,9,16,2) 10 ПМХР-(7,9, 17,8) 12
ПМХР-(9,5,16,2) 8 ПМХР-(9,5, 17,8) 10 ПМХР-(9,5,19,5) 12 ПМХР-(13,7, 20,3) 8

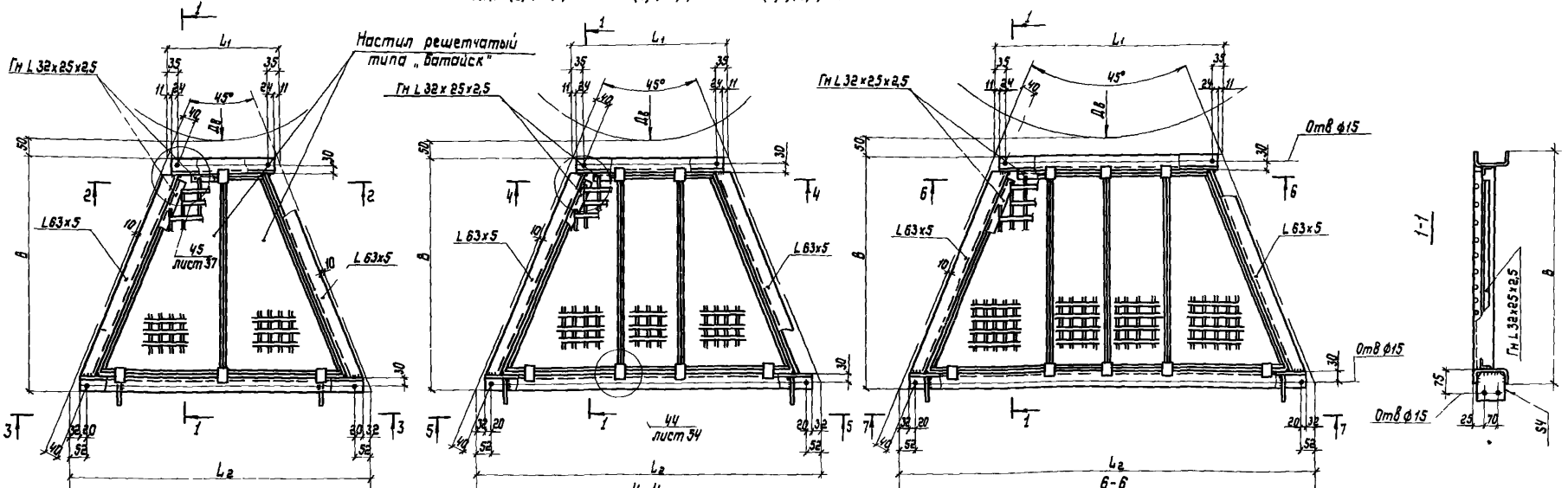

168	700	168	ПМХР-(3,7,10,4) 8	100	1000	101	ПМХР-(5,4,12,0) 8	225	1000	225	ПМХР-(7,9, 14,5) 8
100	1000	101	ПМХР-(3,7,12,0) 10	157	1300	158	ПМХР-(6,2,16,2) 8	157	1300	158	ПМХР-(7,9; 16,2) 10 ПМХР-(9,5, 16,2) 8
183	1000	184	ПМХР-(3,7,13,7) 12	225	1000	225	ПМХР-(6,2;14,5) 10	240	1300	241	ПМХР-(7,9, 17,8) 12 ПМХР-(9,5, 17,8) 10
209	700	209	ПМХР-(4,6,11,2) 8	142	1000	142	ПМХР-(6,2,12,8) 8	323	1300	324	ПМХР-(9,5, 19,5) 12
142	1000	142	ПМХР-(4,6, 12,8) 10	282	1300	282	ПМХР-(8,7,15,3) 8	365	1300	365	ПМХР-(13,7, 20,3) 8
225	1000	225	ПМХР-(4,6, 14,5) 12	183	1000	184	ПМХР (5,4,13,7) 10 ПМХР-(7,0, 13,7) 8				
				199	1300	199	ПМХР-(7,0; 17,0) 12 ПМХР-(8,7, 17,0) 10				
				116	1300	117	ПМХР-(5,4;15,3) 12 ПМХР-(7,0, 15,3) 10 ПМХР-(8,7, 15,3) 8				

1 Все отверстия ф15 под болты М12
2 Элементы настила шириной 502 мм могут быть заменены двумя элементами 202 и 302 мм

Директор	Шимановский	
Гл. инж.	Шимцицкий	
Нач. отд.	Шейнич	
Гл. констр.	Киселев	
Гл. инж. пр.	Шеверницкий	
Бригадир	Яхнова	
Проверил	Полянковский	
Исполнил	Даран	

1.459.3-3.1-КМ

Секторные площадки ПМХР (3,7;10,4) 8 ПМХР (13,7, 20,3) 8, ПМХР-(3,7, 12 0) 10 ПМХР-(9,5,17,8) 10, ПМХР-(3,7, 13,7) 12 ПМХР-(9,5,19,5) 12

Стадия	Лист	Листов
Р	31	

ГПИ ЖЕЛДОРПРОЕКТСТАЛЬКОНСТРУКЦИЯ

ПМХР-(10,4,17,0)8 ПМХР(10,4,18,6)10 ПМХР-(10,4,20,3)12
ПМХР-(11,2,17,8)8 ПМХР-(11,2,19,5)10 ПМХР-(12,0,18,6)8
ПМХР-(12,0,20,3)10 ПМХР-(12,8,19,5)8

ПМХР-(13,7,22,0)10 ПМХР-(13,7,23,6)12

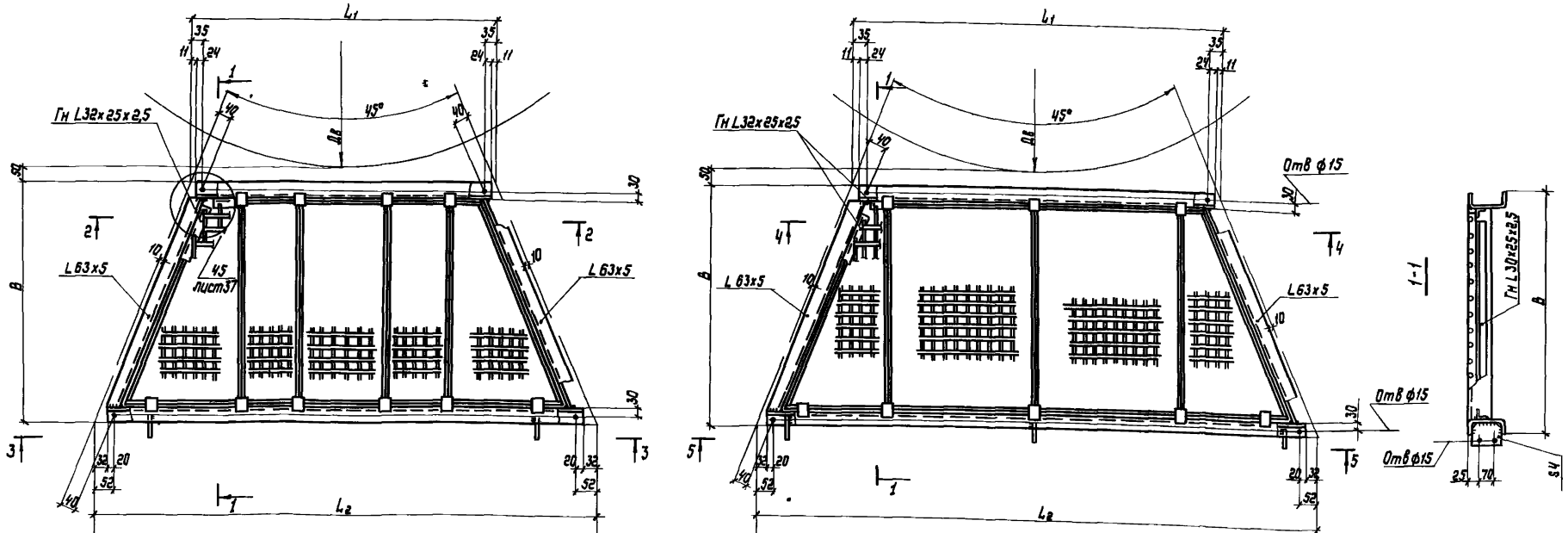

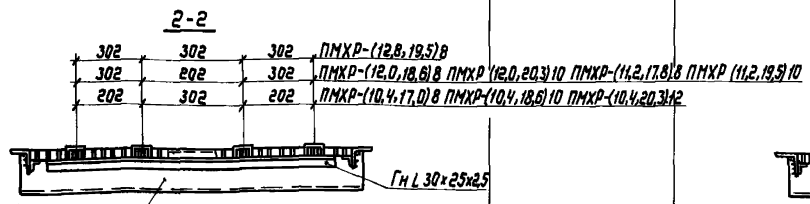

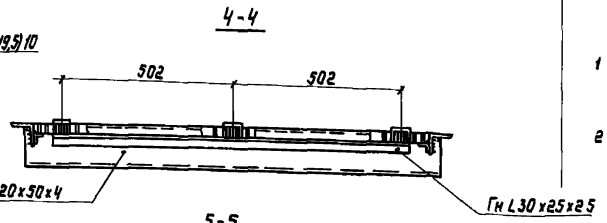

1 Элементы настила шириной 502 мм могут быть заменены двумя элементами 202 и 302 мм
2 Все отверстия ф15 под болты М12

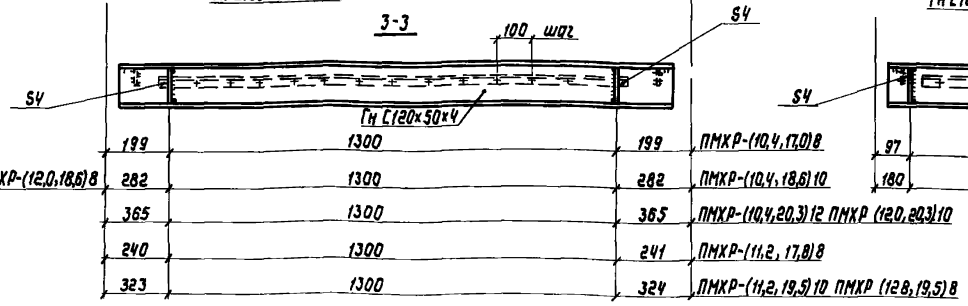

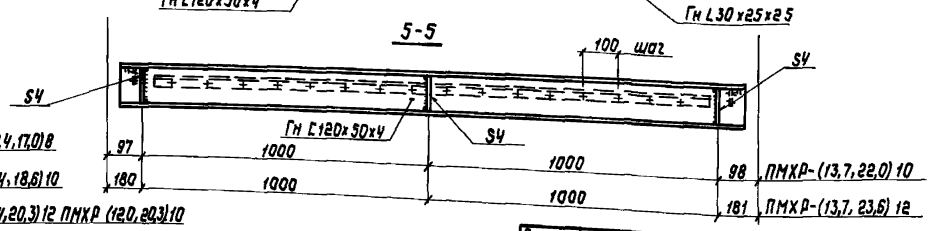

Директор	Шимановский	
Гл инжин	Шумицкий	
Нач отд	Шейнич	
Гл констр	Киселев	
Гл инж пр	Шеверницкий	
Бригадир	Якимова	
Проверил	Поляковский	
Исполнил	Баран	

1.459.3-31-КМ

Секторные площадки ПМХР (10,4,17,0)8 ПМХР-(12,8,19,5)8, ПМХР-(10,4,18,6)10 ПМХР-(13,7,22,0)10, ПМХР (10,4,20,3)12 ПМХР-(13,7,23,6)12

Стадия	Лист	Листов
Р	32	

ГПИ УКРПРОЕКТСТАЛЬКОНСТРУКЦИЯ

ПМХР-(11,2;21,1).12 ПМХР-(12,0;22,0).12 ПМХР-(12,8;21,1).10 ПМХР-(12,8;22,8).12 ПМХР-(14,5;21,1).8
ПМХР-(14,5;22,8).10 ПМХР-(14,5;24,4).12 ПМХР-(15,3;22,0).8 ПМХР-(15,3;23,6).10 ПМХР-(15,3;25,3).12
ПМХР-(16,2;22,8).8 ПМХР-(16,2;24,4).10 ПМХР-(17,0;23,6).8 ПМХР-(17,0;25,3).10

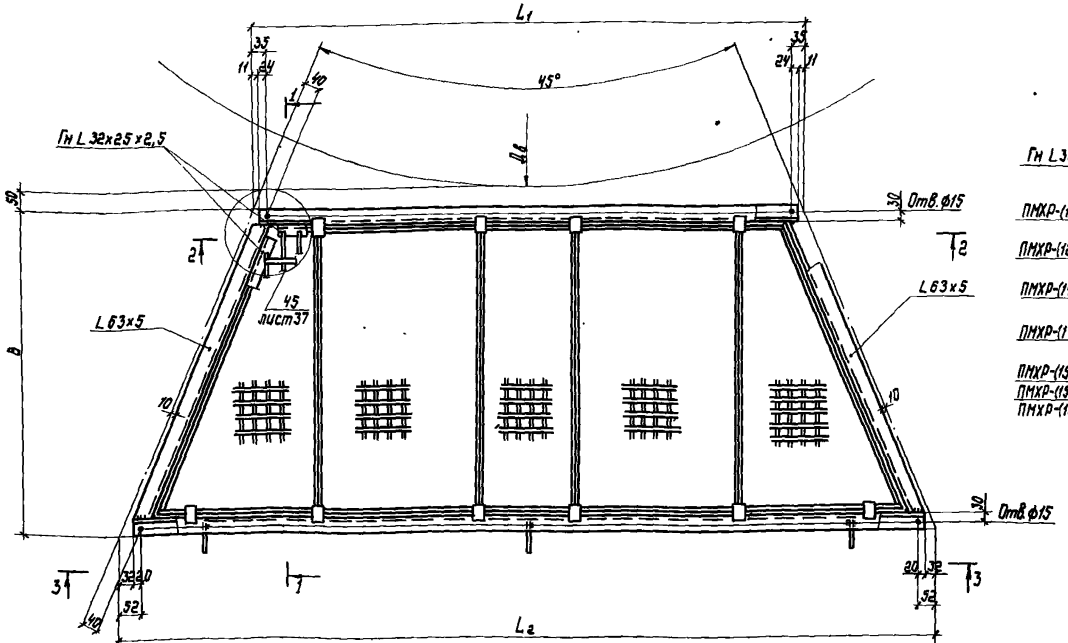

Гн L 32×25×2,5	Гн L 120×50×4		
ПМХР-(11,2;21,1).12 ПМХР-(12,0;22,0).12	302	202	302
ПМХР-(12,8;21,1).10 ПМХР-(12,8;22,8).12	302	302	302
ПМХР-(14,5;21,1).8 ПМХР-(14,5;22,8).10 ПМХР-(14,5;24,4).12	302	502	302
ПМХР-(17,0;23,6).8 ПМХР-(17,0;25,3).10	502	302	502
ПМХР-(15,3;22,0).8 ПМХР-(15,3;23,6).10 ПМХР-(15,3;25,3).12 ПМХР-(16,2;22,8).8 ПМХР-(16,2;24,4).10	502	202	502

106	950	950	106	ПМХР-(11,2;21,1).12 ПМХР-(12,8;21,1).10 ПМХР-(14,5;21,1).8
97	1000	1000	98	ПМХР-(12,0;22,0).12 ПМХР-(15,3;22,0).8
139	1000	1000	139	ПМХР-(12,8;22,8).12 ПМХР-(14,5;22,8).10 ПМХР-(16,2;22,8).8
222	1000	1000	222	ПМХР-(14,5;24,4).12 ПМХР-(16,2;24,4).10
180	1000	1000	181	ПМХР-(15,3;23,6).10 ПМХР-(17,0;23,6).8
263	1000	1000	264	ПМХР-(15,3;25,3).12 ПМХР-(17,0;25,3).10

1. Все отверстия ф15 под болты М12.
2. Элементы настила шириной 502 мм могут быть заменены двумя элементами 202 и 302 мм.

Директор	Шиманский	
Гл.инж.пр.	Шумицкий	
Нач.отд.	Шейнин	
Гл.констр.	Киселев	
Гл.инж.пр.	Шеверницкий	
Бригадир	Якушев	
Проверил	Попов	

1.459.3-3.1-КМ

Сегментные площадки ПМХР-(17,0;23,6).8

Стадия	Лист	Листов
Р	33	

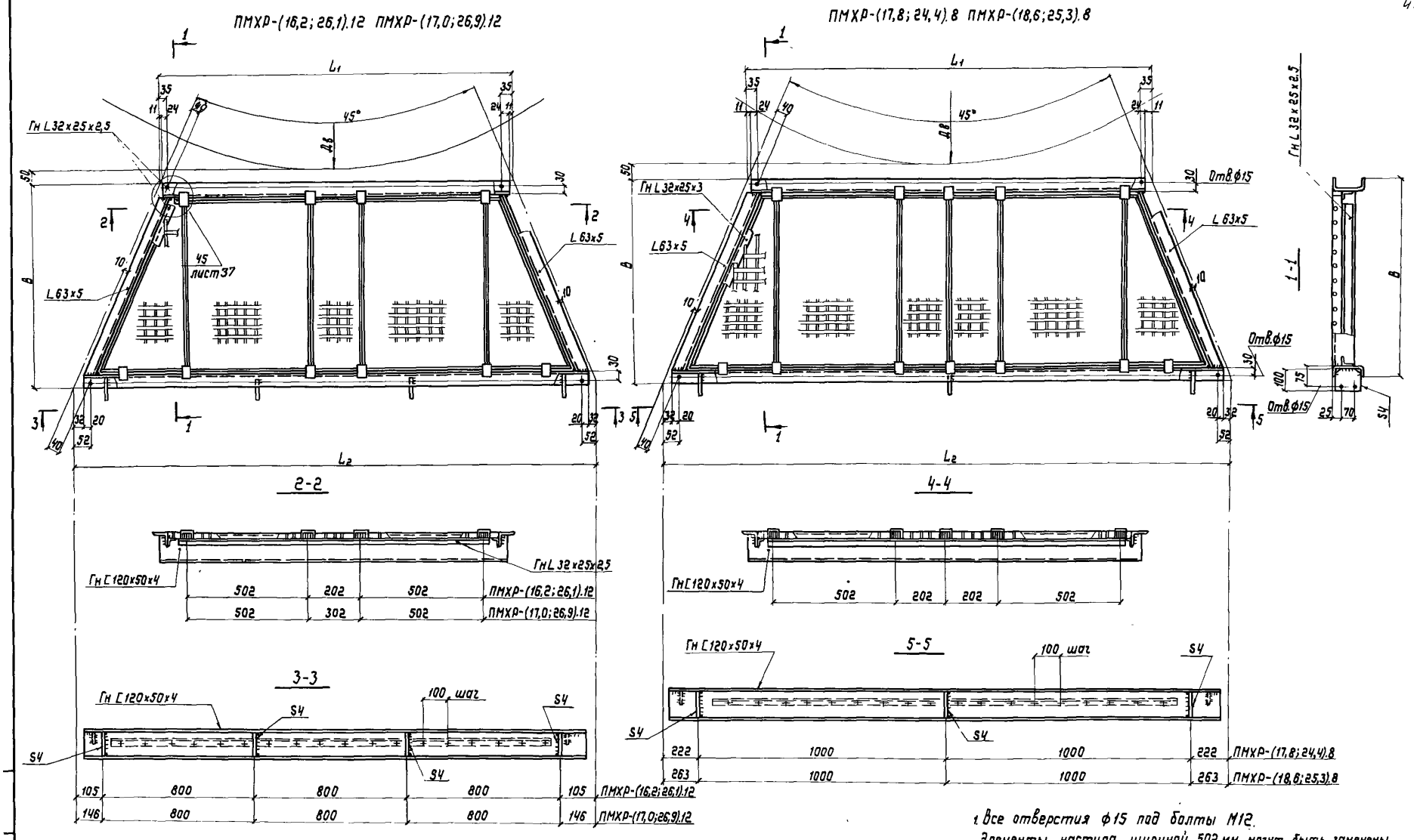

1. Все отверстия ф15 под болты М12.
Элементы настила шириной 502 мм могут быть заменены двумя элементами 202 и 302 мм.

Директор	Шимановский		1.459.3-3.1-КМ
Гл.инж.пр.	Шуницкий		
Нач.отд.	Шейнич		Секторные площадки ПМХР-(17,8; 24,4).8; ПМХР-(18,6; 25,3).8; ПМХР-(16,2; 26,1).12; ПМХР-(17,0; 26,9).12
Гл.констр.	Киселев		Стадия: Р; Лист: 34; Листов:
Гл.инж.пр.	Шеверницкий		ГПИ Укрпроектстальконструкция
Бригадир	Якимова		
Проверил	Поляковский		
Исполнил	Барам		

ПМХР-(17,8;26,1).10 ПМХР-(17,8;27,8).12 ПМХР-(18,6;26,9).10 ПМХР-(18,6;28,6).12 ПМХР-(19,5;26,1).8 ПМХР-(19,5;27,8).10 ПМХР-(19,5;29,4).12
ПМХР-(20,3;26,9).8 ПМХР-(20,3;28,6).10 ПМХР-(20,3;30,2).12 ПМХР-(21,1;27,8).8 ПМХР-(21,1;29,4).10
ПМХР-(21,1;31,1).12 ПМХР-(22,0;28,6).8 ПМХР-(22,0;30,2).10 ПМХР-(22,0;31,9).12 ПМХР-(23,6;30,2).8
ПМХР-(23,6;31,9).10 ПМХР-(23,6;33,6).12

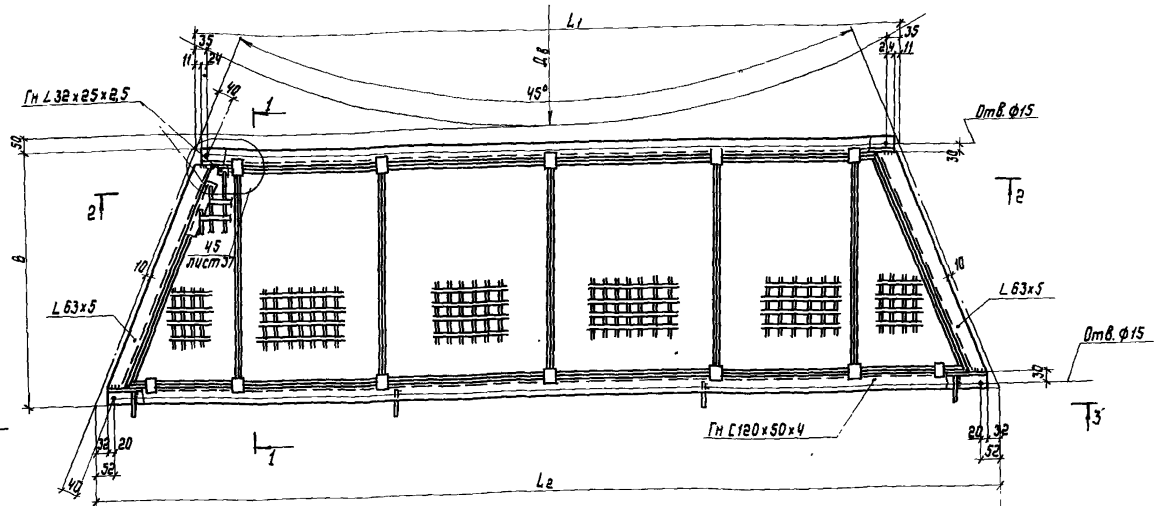

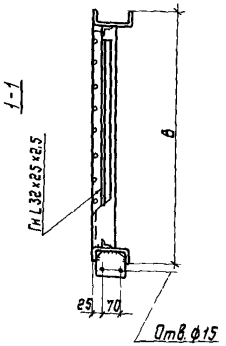

2-2



502	202	202	502	ПМХР-(17,8;26,1).10 ПМХР-(17,8;27,8).12 ПМХР-(18,6;26,9).10 ПМХР-(18,6;28,6).12
502	302	302	502	ПМХР-(19,5;26,1).8 ПМХР-(19,5;27,8).10 ПМХР-(19,5;29,4).12
202	502	502	502	ПМХР-(20,3;26,9).8 ПМХР-(20,3;28,6).10 ПМХР-(20,3;30,2).12 ПМХР-(21,1;27,8).8 ПМХР-(21,1;29,4).10 ПМХР-(21,1;31,1).12
302	502	502	502	ПМХР-(22,0;28,6).8 ПМХР-(22,0;30,2).10 ПМХР-(22,0;31,9).12
502	502	502	502	ПМХР-(23,6;30,2).8 ПМХР-(23,6;31,9).10 ПМХР-(23,6;33,6).12

3-3

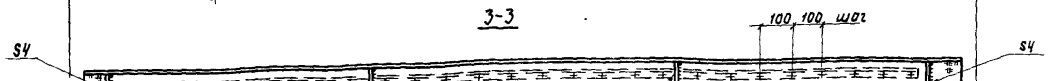

ПМХР-(17,8;27,8).12 ПМХР-(19,5;27,8).12	187	800	800	188	ПМХР-(21,1;27,8).8
ПМХР-(20,3;28,6).10 ПМХР-(22,0;28,6).8	229	800	800	229	ПМХР-(18,6;28,6).12
ПМХР-(20,3;30,2).12 ПМХР-(22,0;30,2).10	112	900	900	112	ПМХР-(23,6;30,2).8
ПМХР-(17,8;26,1).10 ПМХР-(19,5;26,1).8	105	800	800	105	
ПМХР-(19,5;29,4).12 ПМХР-(21,1;29,4).10	270	800	800	271	
ПМХР-(18,6;26,9).10 ПМХР-(20,3;26,9).8	146	800	800	146	
ПМХР-(21,1;31,1).12	153	900	900	154	
ПМХР-(22,0;31,9).12 ПМХР-(23,6;31,9).10	94	1000	1000	95	
ПМХР-(23,6;33,6).12	177	1000	1000	176	

1 Все отверстия ф15 под болты М12.
2. Элементы настила шириной 502 мм могут быть заменены двумя элементами 302 и 202 мм.

Директор	Шимановский	
Гл. инж. ин	Шумицкий	
Нач. отд.	Шейнич	
Гл. констр.	Киселев	
Гл. инж. пр.	Шеверницкий	
Бригадир	Якимова	
Проверил	Поляковский	
Исполнил	Баран	

1.459.3-3.1-КМ

Секторные площадки ПМХР-(19,5;26,1).8... ПМХР-(23,6;30,2).8
ПМХР-(17,8;26,1).10... ПМХР-(23,6;31,9).10
ПМХР-(17,8;27,8).12... ПМХР-(23,6;33,6).12

Стадия	Лист	Листов
Р	35	

ГПИ СКОРПРОЕКТСТАЛЬКОНСТРУКЦИЯ

Копировал Инв. 1.9883-01 50 Формат А2

ПМХР-(22,8, 29,4) 8 ПМХР-(22 8, 31,1) 10 ПМХР-(22,8, 32,7) 12 ПМХР-(24,4, 31,1) 8 ПМХР-(24,4, 32,7) 10 ПМХР-(24,4, 34,4) 12 ПМХР-(25,3, 31,9) 8 ПМХР-(25,3, 33,6) 10 ПМХР-(25,3, 35,2) 12
ПМХР-(26,1, 32,7) 8 ПМХР-(26,1, 34,4) 10 ПМХР-(26,1, 36,0) 12 ПМХР-(26,9, 33,6) 8 ПМХР-(26,9, 35,2) 10 ПМХР-(26,9, 36,9) 12 ПМХР-(28,6, 35,2) 8 ПМХР-(28,6, 36,9) 10

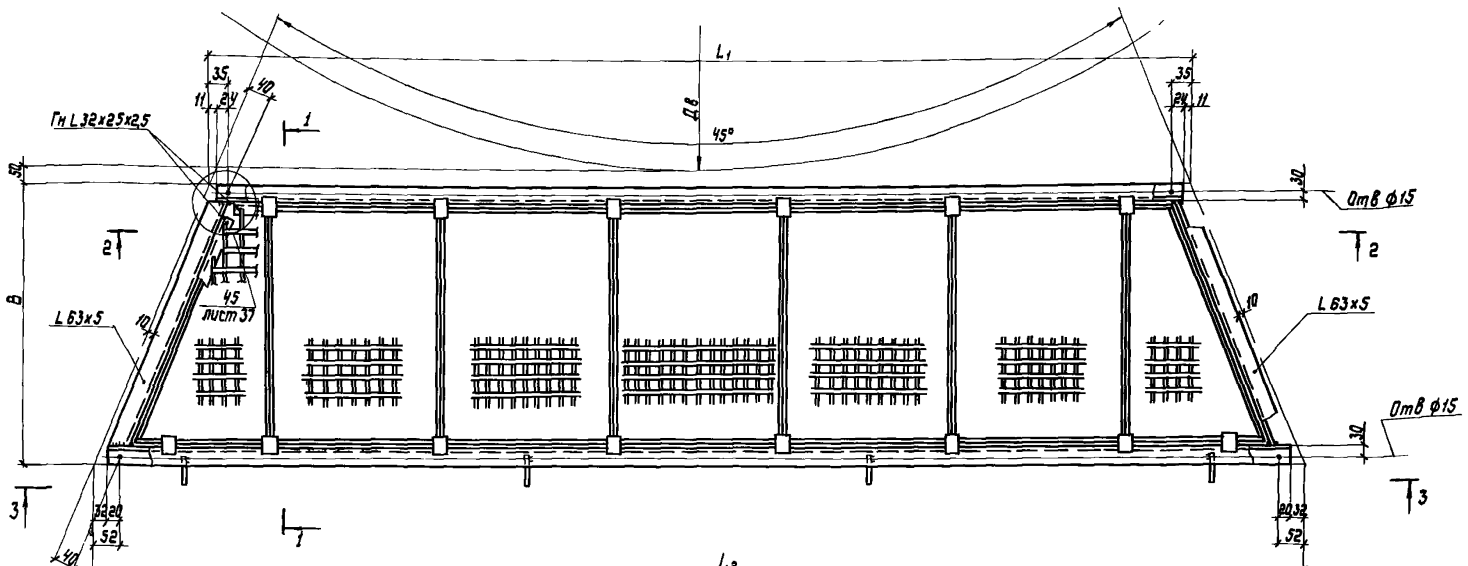

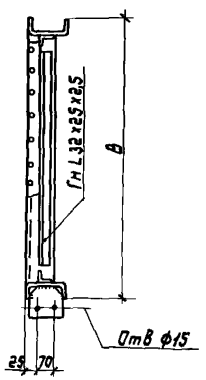

2-2

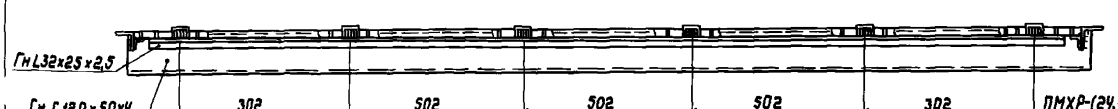

302	502	502	502	302	ПМХР-(24,4,31,1) 8 ПМХР-(24,4,32,7) 10 ПМХР-(24,4,34,4) 12
502	502	202	502	502	ПМХР-(25,3,31,9) 8 ПМХР-(25,3,33,6) 10 ПМХР-(25,3,35,2) 12
502	502	302	502	502	ПМХР-(26,1,32,7) 8 ПМХР-(26,1,34,4) 10 ПМХР-(26,1,36,0) 12 ПМХР (26,9,33,6) 8 ПМХР-(26,9,35,2) 10 ПМХР-(26,9,36,9) 12
502	502	502	502	502	ПМХР-(28,6,35,2) 8 ПМХР-(28,6,36,9) 10
202	502	502	502	202	ПМХР-(22,8,32,7) 12 ПМХР-(22 8,29,4) 8 ПМХР-(22,8,31,1) 10

3-3

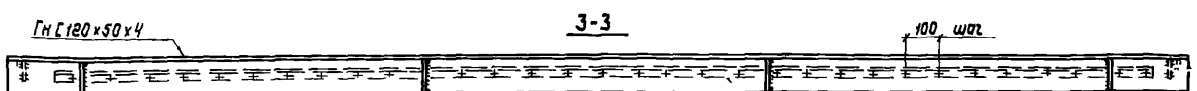

	136	1000	1000	1000	136	ПМХР-(26,1; 32,7) 8 ПМХР-(24,4, 32,7) 10 ПМХР-(22,8, 32,7) 12
	260	1000	1000	1000	261	ПМХР-(28,6, 35,2) 8 ПМХР-(26,9, 35,2) 10 ПМХР-(25,3, 35,2) 12
	153	900	1000	900	154	ПМХР-(24,4, 31,1) 8 ПМХР-(22,8, 31,1) 10
	219	1000	1000	1000	219	ПМХР-(26,1; 34,4) 10 ПМХР-(24,4, 34,4) 12
	343	1000	1000	1000	343	ПМХР-(28,6, 36,9) 10 ПМХР-(26,9, 36,9) 12
	177	1000	1000	1000	178	ПМХР-(26,9, 33,6) 8 ПМХР-(25,3, 33,6) 10
ПМХР (26,1,36,0) 12	302	1000	1000	1000	302	
ПМХР (25,3,31,9) 8	95	1000	1000	1000	94	
ПМХР (22,8,29,4) 8	270	800	800	800	271	

1 Элементы настила шириной 502 мм могут быть заменены двумя элементами 202 и 302 мм
2 Все отверстия ф15мм под болты М12

Директор	Шимановский	
Гл инж.пр	Шумицкий	
Нач отд	Шейнич	
Гл.констр.	Киселев	
Гл инж пр	Шеберницкий	
Бригадир	Якимова	
Проверил	Поляковский	
Исполнил	Варам	

1.4593-3.1-КМ

Секторные площадки
ПМХР (22,8,29,4) 8 ПМХР-(28,6,35,2) 8
ПМХР (22,8,31,1) 10 ПМХР (28,6,36,9) 10
ПМХР-(22,8,32,7) 12 ПМХР-(26,9,36,9) 12

Стадия	Лист	Листов
Р	36	

ГПИ
УКРПРОЕКТСТАЛЬКОНСТРУКЦИЯ

ПМХР-(27,8;34,4).8 ПМХР-(27,8;36,0).10 ПМХР-(27,8;37,7).12

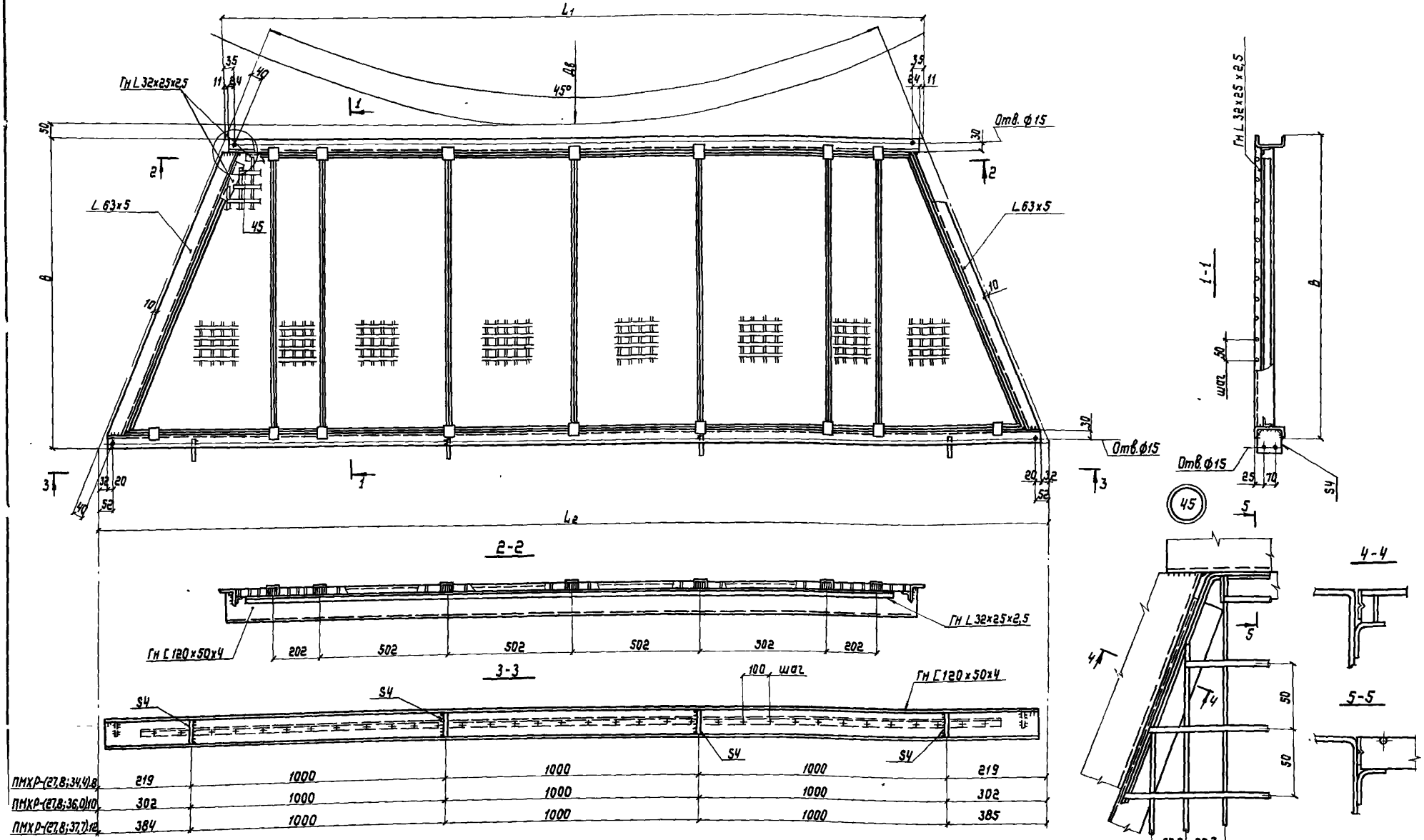

1. Элементы настила шириной 502 мм могут быть заменены двумя элементами 202 и 302 мм.
2. Все отверстия ф15 мм под болты М12.

Директор	Шимановский	
Гл.инж.ин.	Шумицкий	
Нач.отд.	Шейнич	
Гл.констр.	Киселев	
Гл.инж.пр.	Шеверницкий	
Бригадир	Якимова	
Проверил	Поляковский	
Исполнил	Баран	

1.459.3-3.1-КМ

Секторные площадки ПМХР-(27,8;34,4).8, ПМХР-(27,8;36,0).10, ПМХР-(27,8;37,7).12. Узел 45

Стадия	Лист	Листов
Р	37	

ГПИ УКРАИНСКИЙ ТЕЛЬКОНСТРУКЦИЯ

Копировал Лоп 19883-01 52 Формат А2

ПМХФ-(3,7;10,4).8 ПМХФ-(3,7;12,0).10 ПМХФ-(4,6;11,2).8 ПМХФ-(4,6;12,8).10
ПМХФ-(5,4;12,0).8 ПМХФ-(5,4;13,7).10 ПМХФ-(6,2;12,8).8 ПМХФ-(6,2;14,5).10
ПМХФ-(7,0;13,7).8 ПМХФ-(7,0;15,3).10 ПМХФ-(7,9;14,5).8 ПМХФ-(7,9;16,2).10
ПМХФ-(8,7;15,3).8 ПМХФ-(8,7;17,0).10 ПМХФ-(9,5;16,2).8 ПМХФ-(9,5;17,8).10
ПМХФ-(10,4;17,0).8 ПМХФ-(10,4;18,6).10 ПМХФ-(11,2;17,8).8 ПМХФ-(11,2;19,5).10
ПМХФ-(12,0;18,6).8 ПМХФ-(12,0;20,3).10 ПМХФ-(12,8;19,5).8 ПМХФ-(13,7;20,3).8

ПМХФ-(12,8;21,1).10 ПМХФ-(13,7;22,0).10 ПМХФ-(14,5;21,1).8
ПМХФ-(14,5;22,8).10 ПМХФ-(15,3;22,0).8 ПМХФ-(15,3;23,6).10
ПМХФ-(16,2;22,8).8 ПМХФ-(16,2;24,4).10 ПМХФ-(17,0;23,6).8
ПМХФ-(18,6;25,3).8 ПМХФ-(17,0;25,3).10 ПМХФ-(17,8;24,4).8

ПМХФ-(17,8;26,1).10 ПМХФ-(19,5;26,1).8 ПМХФ-(19,5;27,8).10 ПМХФ-(20,3;26,9).8
ПМХФ-(20,3;28,6).10 ПМХФ-(21,1;27,8).8 ПМХФ-(21,1;29,4).10 ПМХФ-(22,0;28,6).8
ПМХФ-(22,0;30,2).10 ПМХФ-(22,8;29,4).8 ПМХФ-(22,8;31,1).10 ПМХФ-(23,6;30,2).8
ПМХФ-(23,6;31,9).10 ПМХФ-(24,4;31,1).8 ПМХФ-(24,4;32,7).10

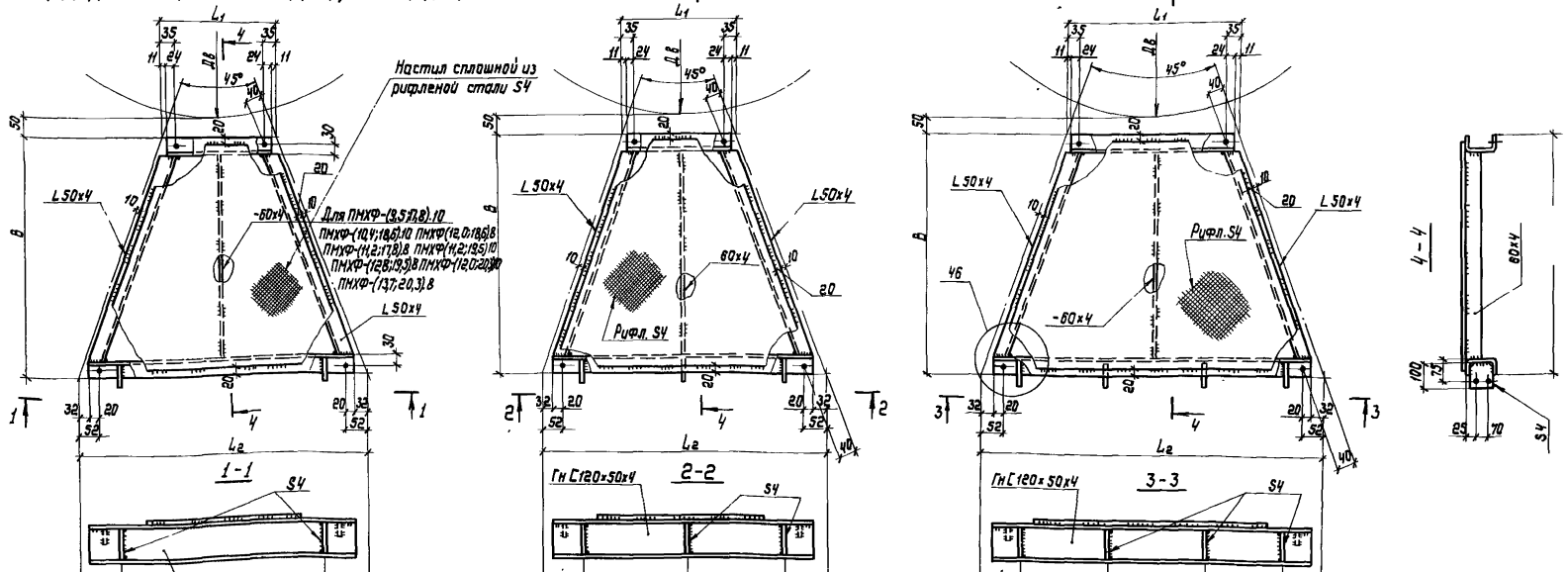

168	700	168	ПМХФ-(3,7;10,4).8	106	950	950	106	ПМХФ-(12,8;21,1).10 ПМХФ-(14,5;21,1).8	105	800	800	800	105	ПМХФ-(17,8;26,1).10 ПМХФ-(19,5;26,1).8
209	700	209	ПМХФ-(4,6;11,2).8	97	1000	1000	98	ПМХФ-(13,7;22,0).10 ПМХФ-(15,3;22,0).8	146	800	800	800	146	ПМХФ-(20,3;26,9).8
100	1000	101	ПМХФ-(3,7;12,0).10 ПМХФ-(5,4;12,0).8	139	1000	1000	139	ПМХФ-(14,5;22,8).10 ПМХФ-(16,2;22,8).8	187	800	800	800	188	ПМХФ-(19,5;27,8).10 ПМХФ-(21,1;27,8).8
183	1000	184	ПМХФ-(5,4;13,7).10 ПМХФ-(7,0;13,7).8	180	1000	1000	181	ПМХФ-(15,3;23,6).10 ПМХФ-(17,0;23,6).8	229	800	800	800	229	ПМХФ-(20,3;28,6).10 ПМХФ-(22,0;28,6).8
142	1000	142	ПМХФ-(4,6;12,8).10 ПМХФ-(6,2;12,8).8	222	1000	1000	222	ПМХФ-(16,2;24,4).10 ПМХФ-(17,8;24,4).8	270	800	800	800	271	ПМХФ-(21,1;29,4).10 ПМХФ-(22,8;29,4).8
225	1000	225	ПМХФ-(6,2;14,5).10 ПМХФ-(7,9;14,5).8	263	1000	1000	264	ПМХФ-(17,0;25,3).10 ПМХФ-(18,6;25,3).8	112	900	1000	900	112	ПМХФ-(22,0;30,2).10 ПМХФ-(23,6;30,2).8
116	1300	117	ПМХФ-(7,0;15,3).10 ПМХФ-(8,7;15,3).8						153	900	1000	900	154	ПМХФ-(24,4;31,1).8 ПМХФ-(22,8;31,1).10
157	1300	158	ПМХФ-(7,9;16,2).10 ПМХФ-(9,5;16,2).8						94	1000	1000	1000	95	ПМХФ-(23,6;31,9).10
199	1300	199	ПМХФ-(8,7;17,0).10 ПМХФ-(10,4;17,0).8						136	1000	1000	1000	136	ПМХФ-(24,4;32,7).10
240	1300	241	ПМХФ-(9,5;17,8).10 ПМХФ-(11,2;17,8).8											
282	1300	282	ПМХФ-(10,4;18,6).10 ПМХФ-(12,0;18,6).8											
323	1300	324	ПМХФ-(11,2;19,5).10 ПМХФ-(12,8;19,5).8											
365	1300	365	ПМХФ-(12,0;20,3).10 ПМХФ-(13,7;20,3).8											

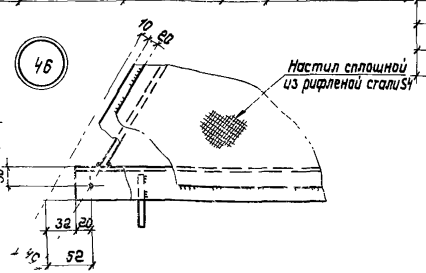

Все отверстия ф15 под болты М12.

Директор	Шимановский	
Гл. инж. пр.	Шуницкий	
Нач. отд.	Шейнич	
Гл. констр.	Киселев	
Гл. инж. пр.	Шеверницкий	
Бригадир	Якимова	
Проверил	Поляковский	
Исполнил	Барам	

1.459.3-3.1-КМ

Секторные площадки ПМХФ-(3,7;10,4).8...ПМХФ-(24,4;31,1).8; ПМХФ-(3,7;12,0).10...ПМХФ-(24,4;32,7).10
Узел 46

Стадия	Лист	Листов
Р	38	

СПИ
УКРПРОЕКТСТАЛЬКОНСТРУКЦИЯ

Корпусная № 19883-01 53 Формат А2

ПМХФ-(3,7,13,7) 12 ПМХФ-(4,6,14,5) 12 ПМХФ-(5,4,15,3) 12
ПМХФ-(6,2,16,2) 12 ПМХФ-(7,0,17,0) 12 ПМХФ-(7,9,17,8) 12
ПМХФ-(8,7,18,6) 12 ПМХФ-(9,5,19,5) 12 ПМХФ-(10,4,20,3) 12

ПМХФ-(11,2,21,1) 12 ПМХФ-(12,0,22,0) 12
ПМХФ-(12,8,22,8) 12 ПМХФ-(13,7,23,6) 12
ПМХФ-(14,5,24,4) 12 ПМХФ-(15,3,25,3) 12

ПМХФ-(16,2,26,1) 12 ПМХФ-(17,0,26,9) 12 ПМХФ-(17,8,27,8) 12 ПМХФ (18,6,28,6) 12
ПМХФ-(19,5,29,4) 12 ПМХФ-(20,3,30,2) 12 ПМХФ-(21,1,31,1) 12
ПМХФ-(22,0,31,9) 12 ПМХФ-(23,6,33,6) 12 ПМХФ-(24,4,34,4) 12

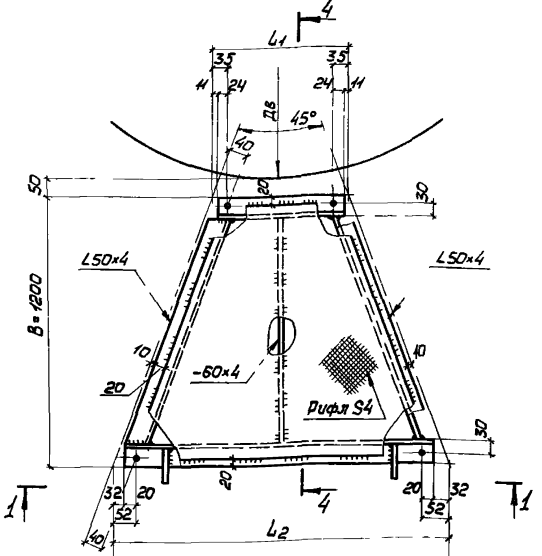

1 - 1

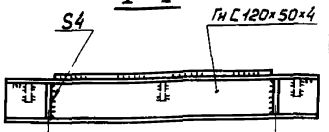

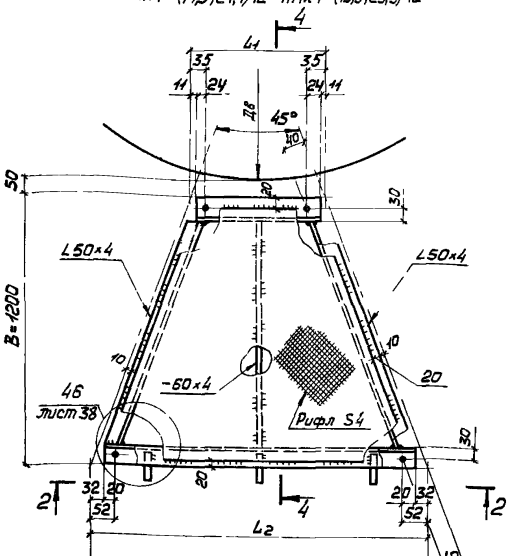

2 - 2

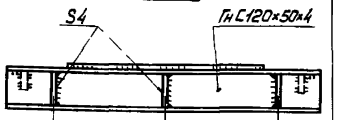

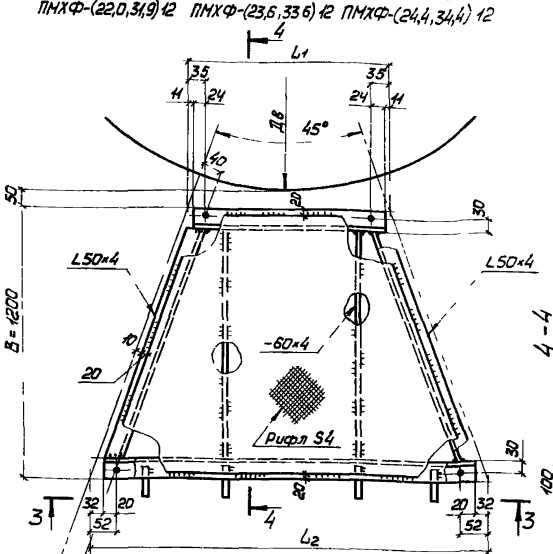

3 - 3

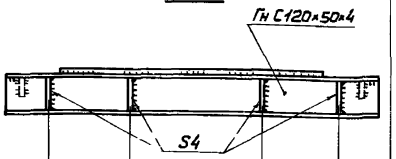

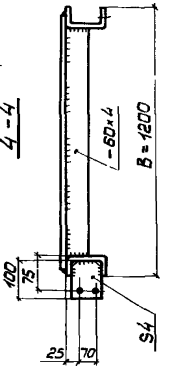

183	1000	184	ПМХФ-(3,7,13,7) 12
225	1000	225	ПМХФ-(4,6,14,5) 12
116	1300	117	ПМХФ-(5,4,15,3) 12
157	1300	158	ПМХФ-(6,2,16,2) 12
199	1300	199	ПМХФ-(7,0,17,0) 12
240	1300	241	ПМХФ-(7,9,17,8) 12
282	1300	282	ПМХФ-(8,7,18,6) 12
323	1300	324	ПМХФ-(9,5,19,5) 12
365	1300	365	ПМХФ-(10,4,20,3) 12

106	950	950	106	ПМХФ-(11,2,21,1) 12
97	1000	1000	98	ПМХФ-(12,0,22,0) 12
139	1000	1000	139	ПМХФ-(12,8,22,8) 12
180	1000	1000	181	ПМХФ-(13,7,23,6) 12
222	1000	1000	222	ПМХФ-(14,5,24,4) 12
263	1000	1000	264	ПМХФ-(15,3,25,3) 12

105	800	800	800	105	ПМХФ-(16,2,26,1) 12
146	800	800	800	146	ПМХФ-(17,0,26,9) 12
187	800	800	800	188	ПМХФ-(17,8,27,8) 12
229	800	800	800	229	ПМХФ-(18,6,28,6) 12
270	800	800	800	271	ПМХФ-(19,5,29,4) 12
112	900	1000	900	112	ПМХФ-(20,3,30,2) 12
153	900	1000	900	154	ПМХФ-(21,1,31,1) 12
94	1000	1000	1000	95	ПМХФ-(22,0,31,9) 12
177	1000	1000	1000	178	ПМХФ-(23,6,33,6) 12
219	1000	1000	1000	219	ПМХФ-(24,4,34,4) 12

Узел крепления ограждений в торцах площадок

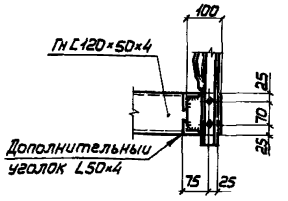

Все отверстия ⌀15 мм под болты М12

Директор	Шимановский	
Гл инж ин	Шумицкий	
Нач отд	Шеинин	
Гл констр	Киселев	
Гл инж пр	Шевернишкин	
Бригадир	Якимова	
Проверил	Голяковский	
Исполнил	Баром	

1.459.3-31-КМ

Секторные площадки
ПМХФ-(3,7,13,7) 12
ПМХФ-(24,4,34,4) 12

Стадия	Лист	Листов
Р	39	

ГПИ УКРПРОЕКТСТАЛЬКОНСТРУКЦИЯ

Копировал 19883 01 54 Формат А2

Инв. № подл. | Подпись и дата | Взам. инв. №

ПМХФ-(25,3, 31,9) 8 ПМХФ(26,1, 32,7) 8 ПМХФ-(18,6, 26,9) 10 ПМХФ-(25,3, 33,6) 10 ПМХФ-(26,1, 34,4) 10 ПМХФ-(22,8, 32,7) 12

ПМХФ-(26,9, 33,6) 8 ПМХФ-(27,8, 34,4) 8 ПМХФ-(26,9, 35,2) 10 ПМХФ-(27,8, 36,0) 10 ПМХФ-(25,3, 35,2) 12 ПМХФ-(26,1, 36,0) 12

ПМХФ-(28,6, 35,2) 8 ПМХФ-(28,6, 36,9) 10 ПМХФ-(26,9, 36,9) 12 ПМХФ-(27,8, 37,7) 12

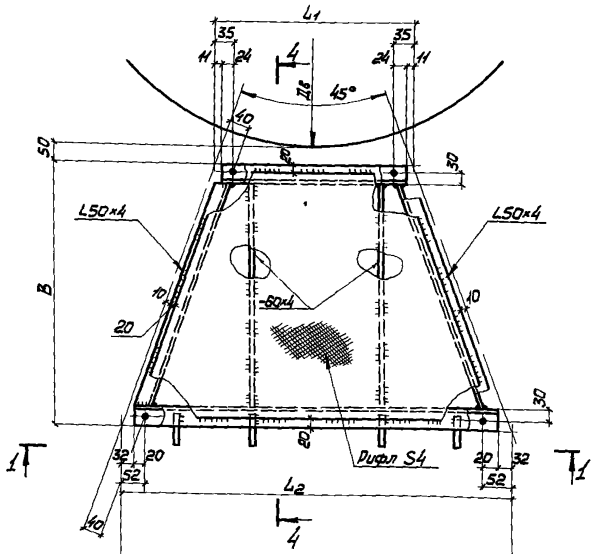

1 - 1

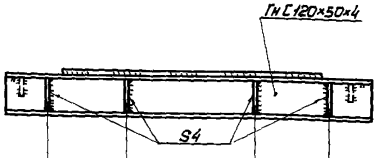

95	1000	1000	1000	94	ПМХФ-(25,3 31,9) 8
136	1000	1000	1000	136	ПМХФ-(26,1, 32,7) 8
177	1000	1000	1000	178	ПМХФ-(26,9, 33,6) 8
219	1000	1000	1000	219	ПМХФ (27,8, 34,4) 8
260	1000	1000	1000	261	ПМХФ-(28,6, 35,2) 8

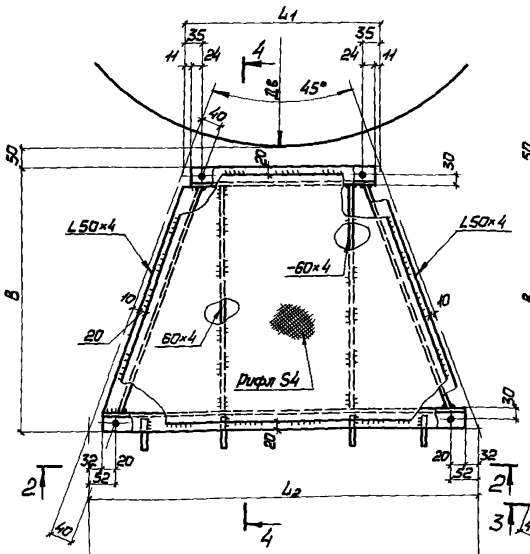

2 - 2

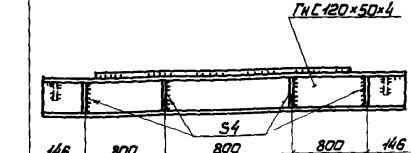

146	800	800	800	146	ПМХФ-(18,6, 26,9) 10
177	1000	1000	1000	178	ПМХФ (25,3, 33,6) 10
219	1000	1000	1000	219	ПМХФ (26,1, 34,4) 10
260	1000	1000	1000	261	ПМХФ (26,9, 35,2) 10
302	1000	1000	1000	302	ПМХФ (27,8, 36,0) 10
343	1000	1000	1000	343	ПМХФ (28,6, 36,9) 10

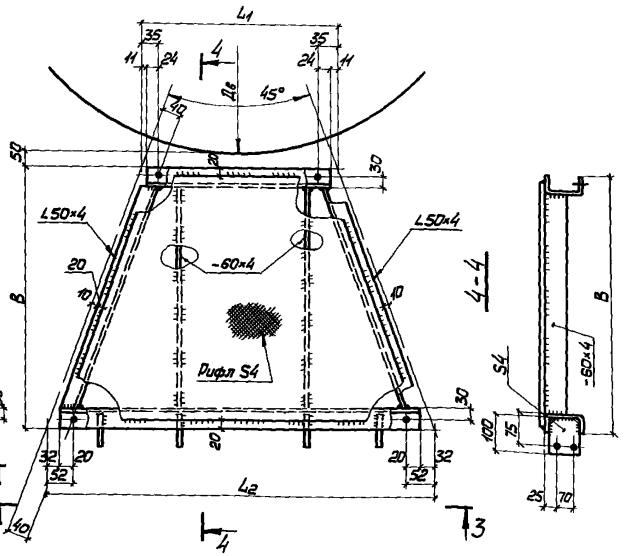

3 - 3

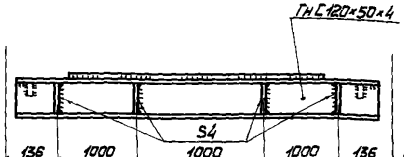

136	1000	1000	1000	136	ПМХФ (22,8, 32,7) 12
260	1000	1000	1000	261	ПМХФ (25,3, 35,2) 12
302	1000	1000	1000	302	ПМХФ-(26,1, 36,0) 12
343	1000	1000	1000	343	ПМХФ-(26,9, 36,9) 12
384	1000	1000	1000	385	ПМХФ-(27,8, 37,7) 12

Все отверстия ⌀ 15 мм под болты М12

Директор	Шимановский	
Гл.инж.ин	Шимицкий	
Нач.отд	Шеинич	
Гл.констр	Киселев	
Гл.инж.пр.	Шеверницкий	
Бригадир	Сикимова	
Проверил	Поляковский	
Исполнил	Борзом	

14593-31-КМ

Секторные площадки ПМХФ (25,3,31,9) 8 ПМХФ (28,6,35,2) 8 ПМХФ (18,6, 26,9) 10 ПМХФ-(28,6, 36,9) 10 ПМХФ-(22,8, 32,7) 12 ПМХФ-(27,8, 37,7) 12

Стадия	Лист	Листов
Р	40	

ЦИНИПРОЕКТСТАЛЬКОНСТРУКЦИЯ

Копировал Инв. 12883-01 5.5 Формат А2

ПМХШ-15.12

ПМХШ-18.12

ПМХШ-21.12 ; ПМХШ-24.12

Узел крепления ограждений в торцах площадок

ПМХР-15.12

ПМХР-18.12

ПМХР-21.12 ; ПМХР-24.12

Указание п.5

1. Шаг отверстий для крепления элементов штампованного типа:
   а) для элементов шириной 200 мм – 1× 100 мм;
   б) для элементов шириной 300 мм – 1× 200 мм;
   в) для элементов шириной 500 мм – 2× 200 мм.
2. Все отверстия ⌀ 15 мм под болты М12.
3. Сварные швы $h_ш$=4 мм.
4. Элемент настила шириной 500 мм, 502 мм может быть заменен элементами шириной 200 и 300 мм, 202 и 302 мм.
5. Отверстие в стенке швеллера ⌀15 мм проварить по контуру швом $h_ш$=2 мм.

Директор	Шимановский	
Гл.инж.ин.	Шумилкий	
Нач.отд.	Шейнин	
Гл.констр.	Киселев	
Гл.инж.пр.	Шевернилкий	
Бригадир	Якимова	
Проверил	Пятковский	
Исполнил	Лужина	

1.459.3-3.1-КМ

Прямоугольные площадки ПМХШ-15.12; ПМХШ-18.12; ПМХШ-21.12; ПМХШ-24.12; ПМХР-15.12; ПМХР-18.12; ПМХР-21.12; ПМХР-24.12 Узлы 47,48

Стадия	Лист	Листов
Р	41	

ГПИ УКРПРОЕКТСТАЛЬКОНСТРУКЦИЯ

Копировал Инв. 12883-07 56 Формат А2

ПМХШ-30.12

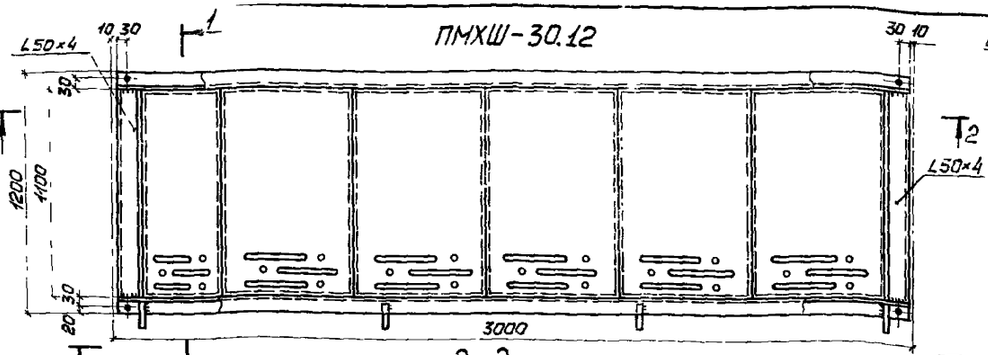

2-2

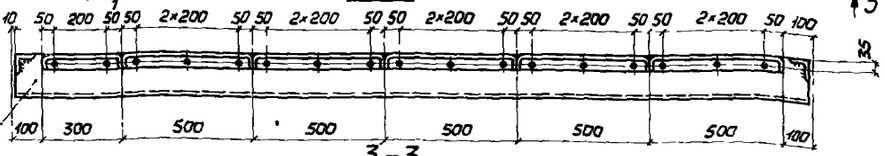

3-3

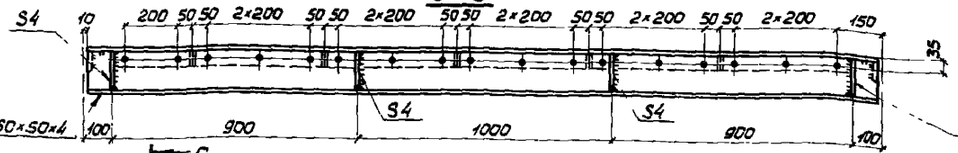

ПМХШ-36.12

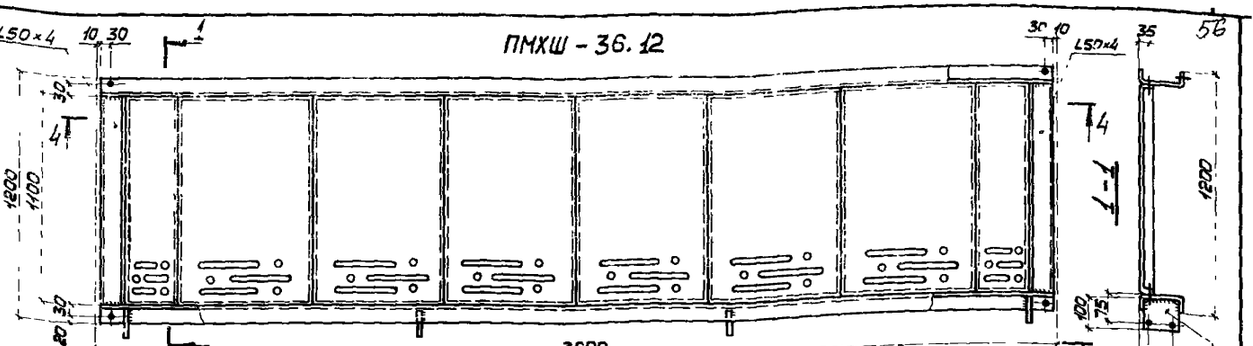

4-4

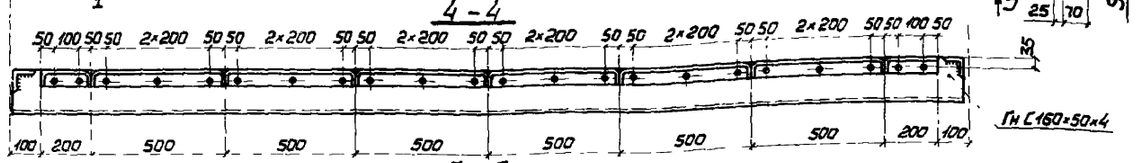

5-5

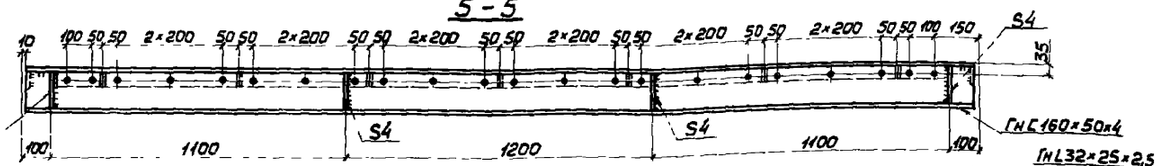

1-1

ПМХР-30.12

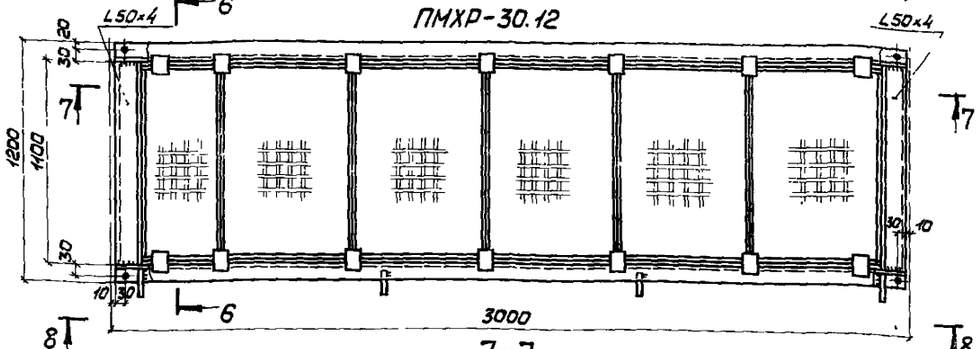

7-7

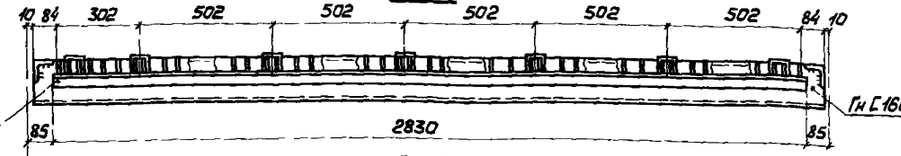

8-8

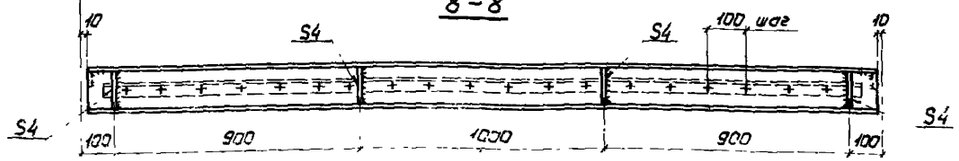

ПМХР-36.12

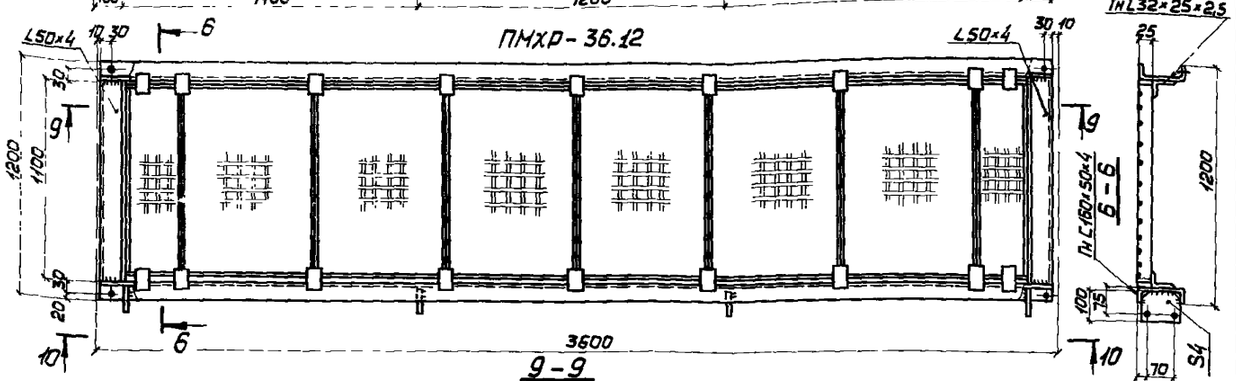

9-9

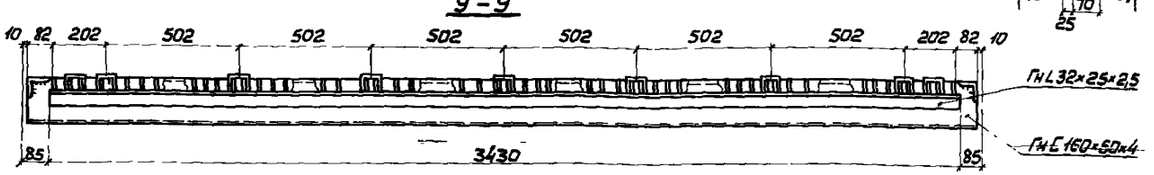

10-10

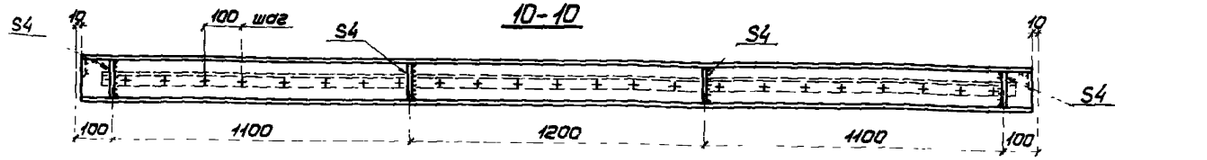

6-6

1 Все отверстия ⌀ 15мм под болты М12

2 Все сварные швы $k=4$мм

3. Элемент настила шириной 500мм, 502мм может быть заменен элементами шириной 200 и 300мм, 202 и 302мм

4 Разбивка отверстий для крепления элементов настила приведена в указании п.1 на листе 41.

Директор	Шимановский	
Главн. ин.	Шумилкин	
Нач. отд.	Шейнич	
Гл. констр.	Киселев	
Гл. инж. пр.	Шеберницкий	
Бригадир	Якимова	
Проверил	Полянковский	
Исполнил	Лукина	

1.459.3-3.1-КМ

Подмостовальные площадки ПМХШ-30.12; ПМХШ-36.12; ПМХР-30.12; ПМХР-36.12

Стадия	Лист	Листов
Р	42	

ГПИ Укрпроектстальконструкция

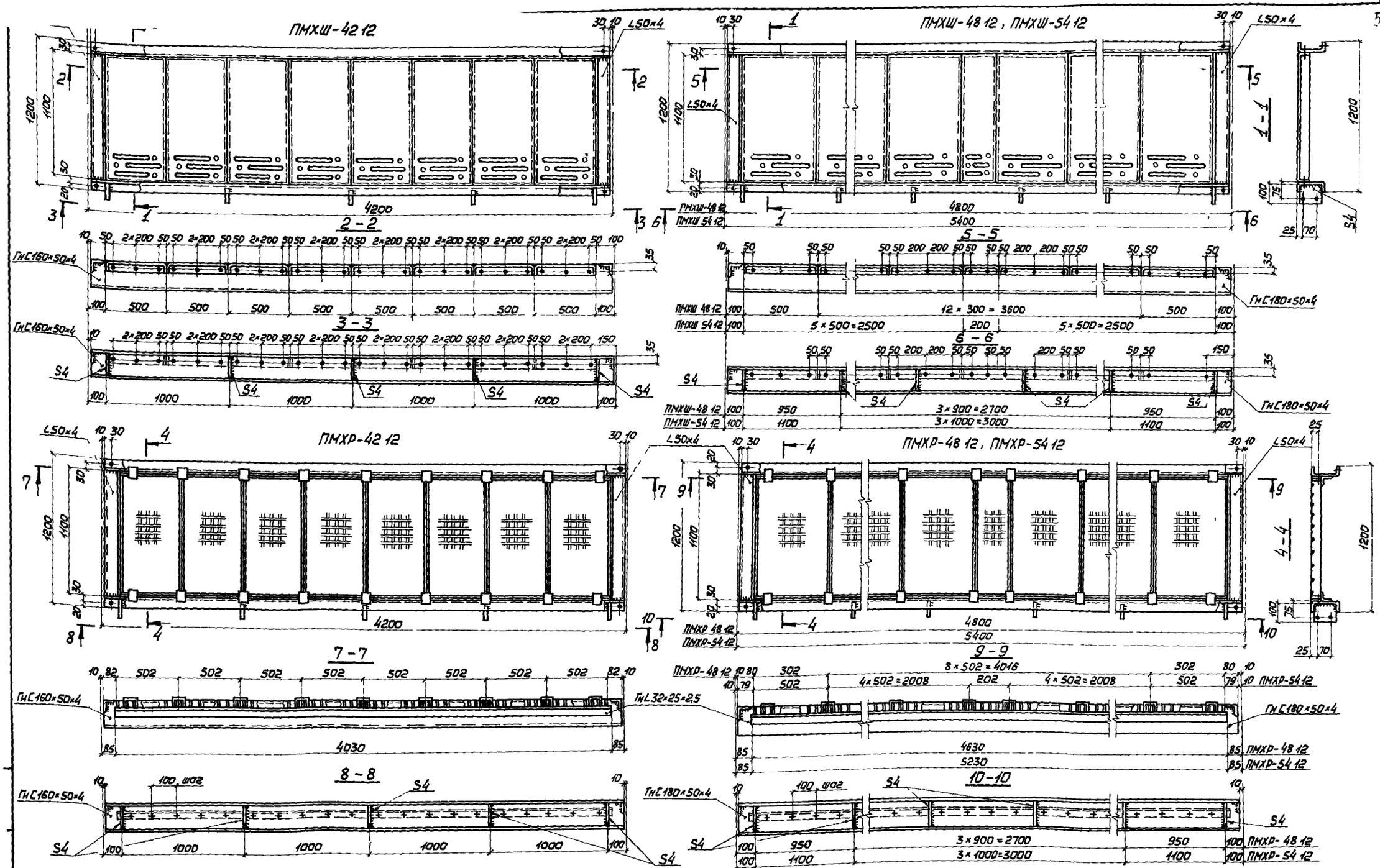

1. Все отверстия ф 15мм под болты М12
2. Сварные швы $k = 4$мм
3. Элемент настила шириной 500мм, 502мм может быть заменен элементами шириной 200 и 300, 202 и 302 мм
4. Разбивка отверстий для крепления элементов настила приведена в указании п.1 на листе 41
5. В площадках марок ПМХР-48 12, ПМХР-54 12 решетчатый настил приварить к каждой балке в двух точках (~1/3 пролета)

Директор	Шимановский	
Гл.инж.пр.	Шумилкин	
Нач.отд.	Шевцин	
Гл.констр.	Киселев	
Гл.инж.пр.	Шевелькин	
Бригадир	Якимова	
Проверил	Поляковский	
Исполнил	Лукина	

1.459.3-3.1-КМ

Прямоугольные площадки ПМХШ-42 12, ПМХШ-48 12, ПМХШ 54 12 ПМХР-42 12, ПМХР-48 12, ПМХР 54 12

Стадия	Лист	Листов
Р	43	

ГПИ УКРПРОЕКТСТАЛЬКОНСТРУКЦИЯ

Копировал №ал 12883-01 58 Формат А2

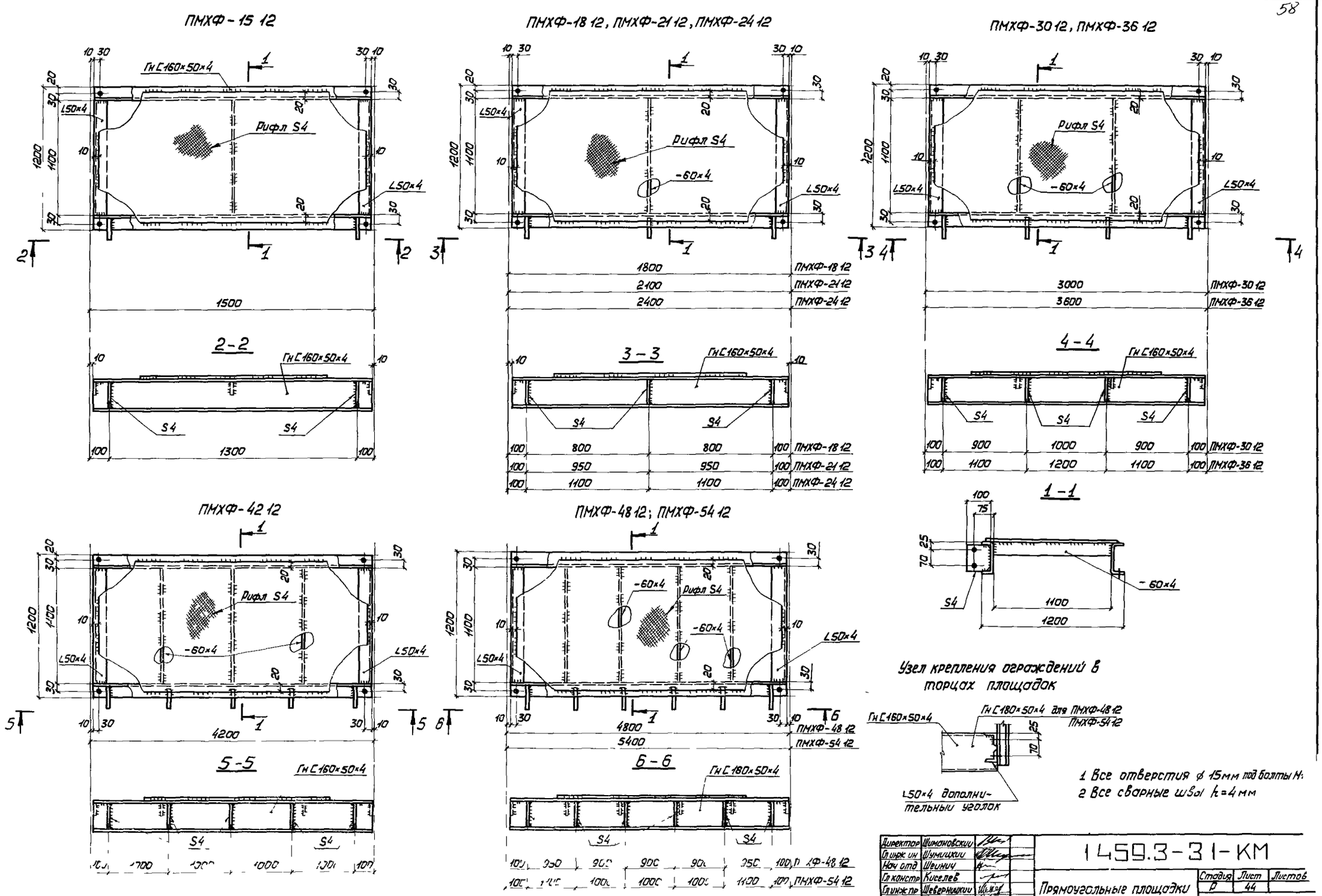

1 Все отверстия ⌀ 15мм под болты М
2 Все сварные швы h=4мм

Директор	Шимановский		1459.3-31-КМ
Гл инж ин	Шумицкий		
Нач отд	Шеинич		Прямоугольные площадки ПМХФ-15 12 ПМХФ-54 12
Гл констр	Киселев		Стадия: Р; Лист: 44; Листов:
Гл инж пр	Шеверницкий		ГПИ УКРПРОЕКТСТАЛЬКОНСТРУКЦИЯ
Бригадир	Якимова		
Проверил	Поляковский		
Исполнил	Лукиша		

Инв № подл | Подпись и дата | Взам инв №

Копировал 19883-01 59 Формат А2

ДПМХШ-(8,0, 24,0) 8

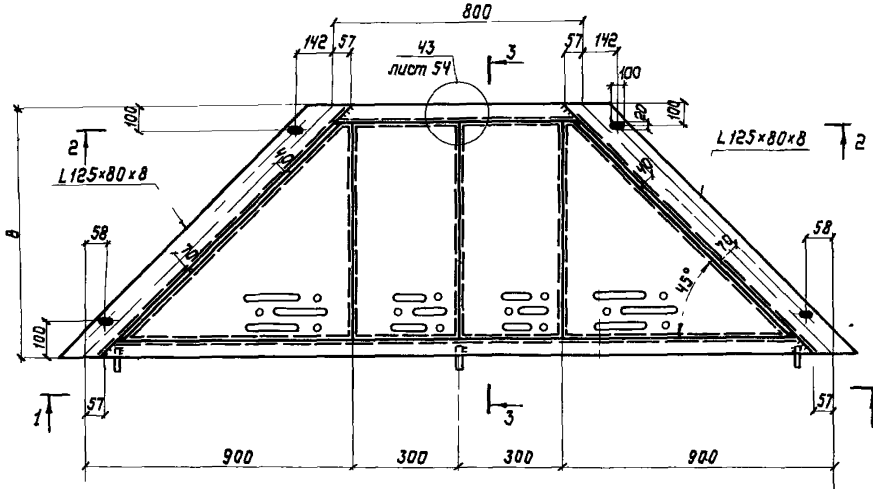

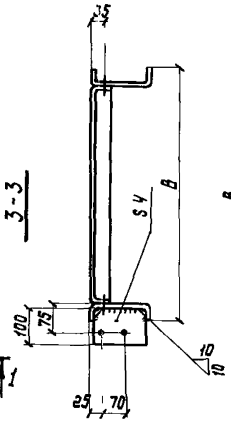

ДПМХШ-(4,0; 24,0) 10

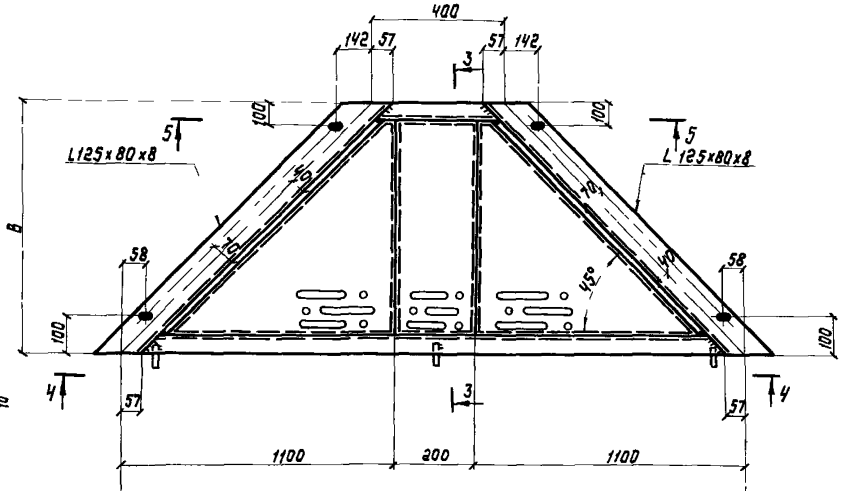

1-1

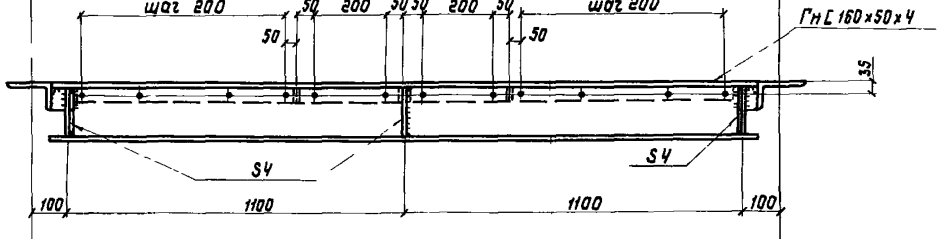

4-4

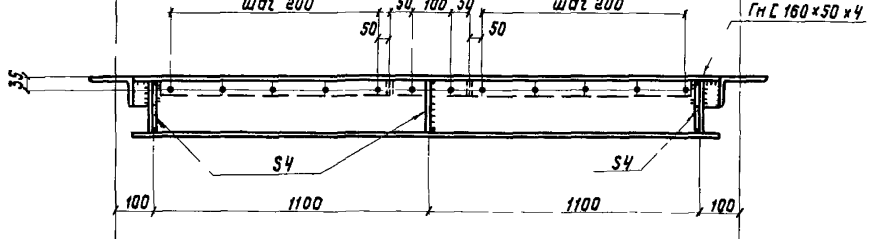

2-2

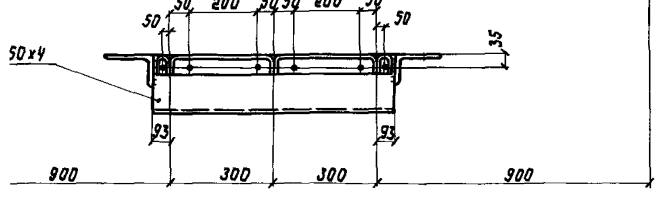

5-5

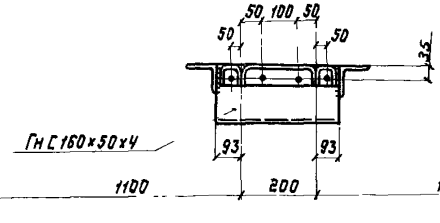

1 Все отверстия ф 15мм под болты М12
2 Все сварные швы h=4мм
3 В уголках L125×80×8
овальные отверстия 100×20мм

Директор	Шимановский	
Гл инж ин	Шуницкий	
Нач отд	Шейнич	
Гл конст	Киселев	
Гл инж пр	Шеверницкий	
Бригадир	Якимова	
Проверил	Поляковский	
Исполнил	Баран	

1.459.3-3.1-КМ

Трапецеидальные площадки ДПМХШ-(8,0, 24,0) 8, ДПМХШ-(4,0 24,0) 10

Стадия	Лист	Листов
Р	45	

ГПИ УКРПРОЕКТСТАЛЬКОНСТРУКЦИЯ

Листов

ЛЬКОНСТРУКЦИЯ

ДПМХШ-(14,0,30,0)8 ДПМХШ-(10,0,30,0)10

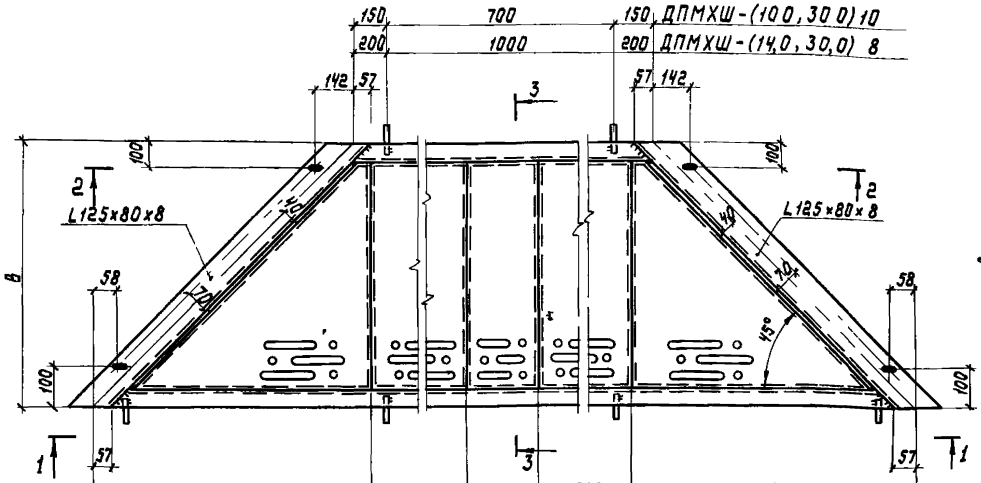

ДПМХШ-(20,0,36,0)8

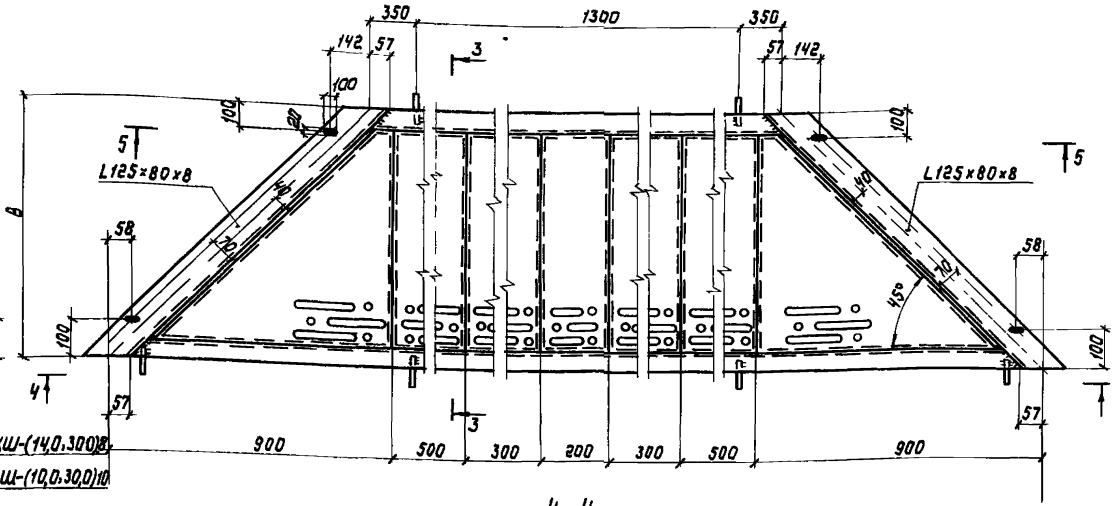

1-1

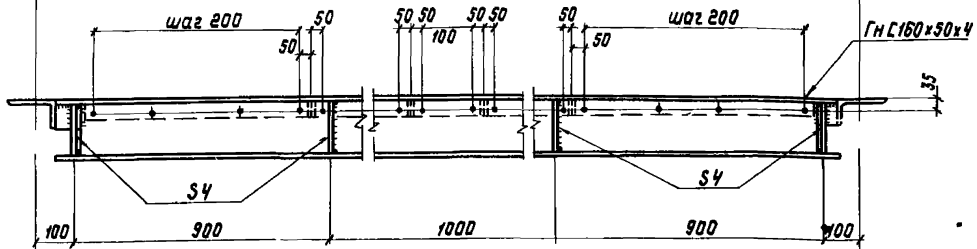

2-2

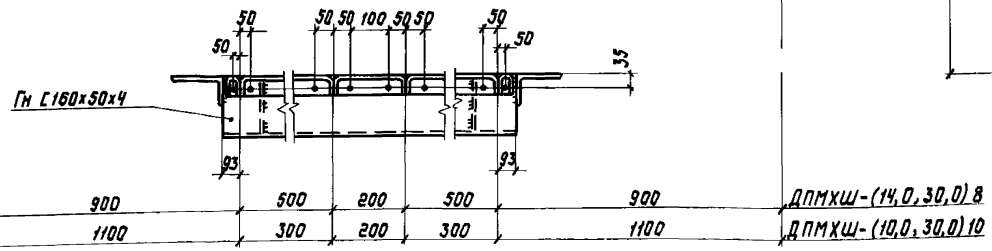

4-4

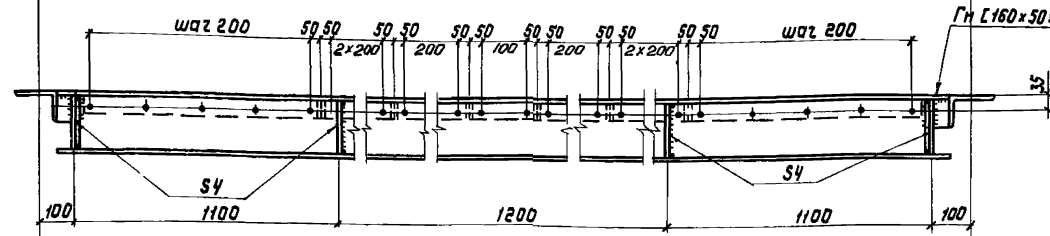

5-5

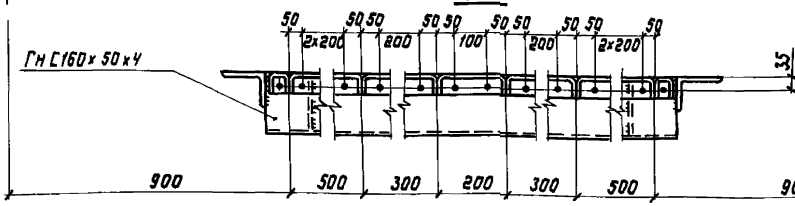

3-3

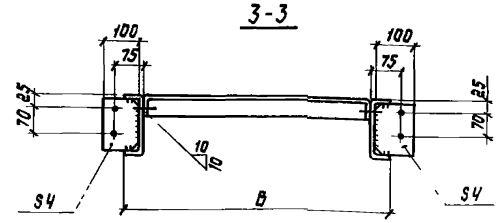

1 Указания приведены на листе 45

2. Элемент настила шириной 500 мм может быть заменен двумя элементами настила шириной 200 и 300 мм

Директор	Шимановский	
Гл инж им	Шмуцкий	
Нач отд	Шейнич	
Гл констр	Киселев	
Гл инж пр	Шеверницкий	
Бригадир	Якимова	
Проверил	Полякевский	
Исполнил	Баран	

1.459.3-3.1-КМ

Трапецеидальные площадки ДПМХШ-(14,0,30,0)8; ДПМХШ-(10,0,30,0)10, ДПМХШ-(20,0,36,0)8

Стадия	Лист	Листов
Р	46	

ГПИ УКРПРОЕКТСТАЛЬКОНСТРУКЦИЯ

Кат. отд. № 1988-04 ВК Ф... ст. 42

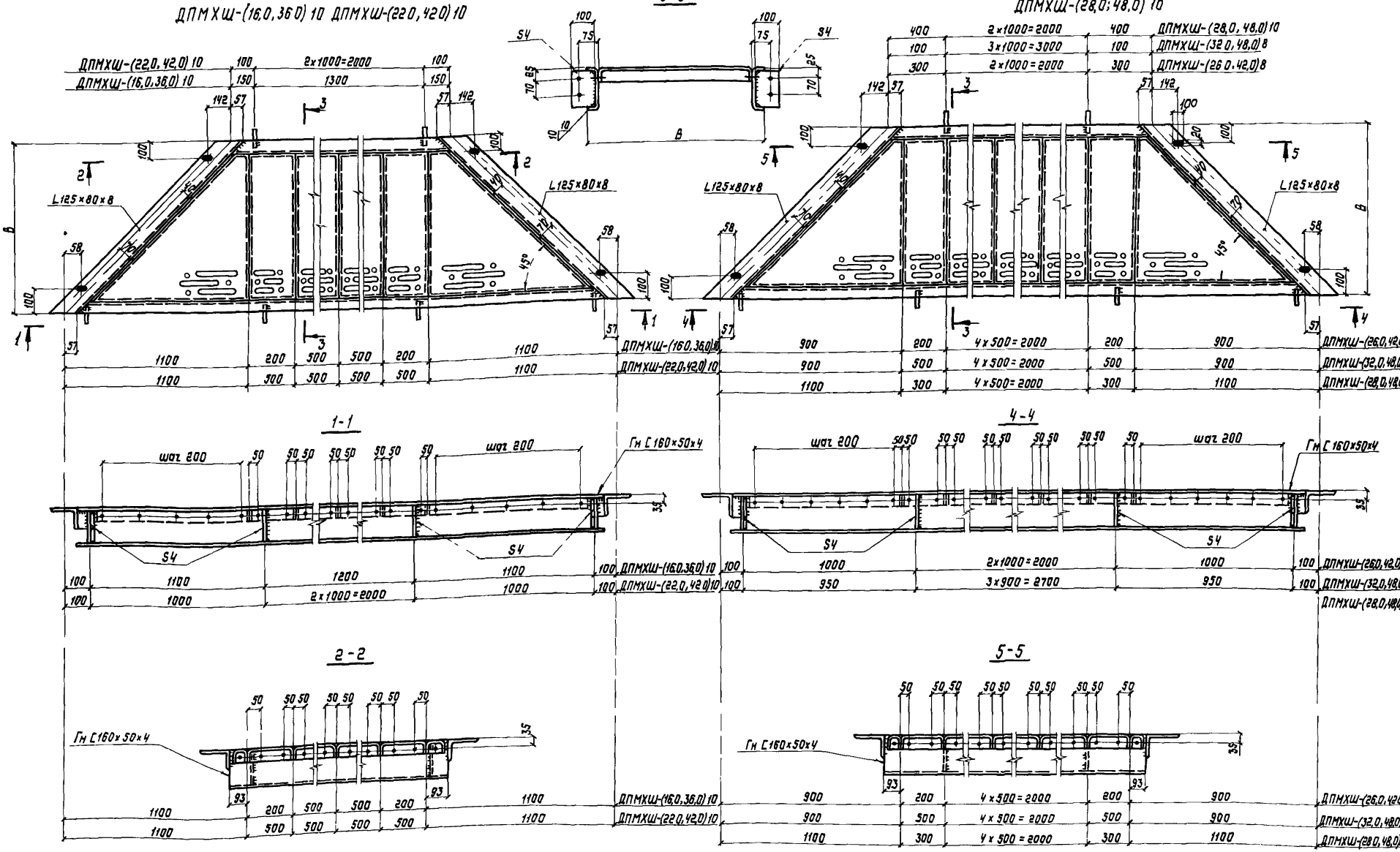

1 Указания приведены на листе 45
2 Элемент настила шириной 500 мм может быть заменен двумя элементами настила шириной 200 и 300 мм

Директор	Шимановский	
Гл инж пр	Шумицкий	
Нач отд	Шейнич	
Гл констр	Киселев	
Гл инж пр	Шеверницкий	
Бригадир	Якимова	
Проверил	Поляковский	
Исполнил	Баран	

1.459.3-3.1-КМ

Трапецеидальные площадки ДПМХШ-(26,0,42,0) 8, ДПМХШ (32,0,48,0) 8, ДПМХШ-(16,0,36,0) 10 ДПМХШ-(28,0,48,0) 10

Стадия	Лист	Листов
Р	47	

ГПИ УКРПРОЕКТСТАЛЬКОНСТРУКЦИЯ

Копировал 19883 01 62 Формат А2

Инв № подл | Подпись и дата | Взам инв №

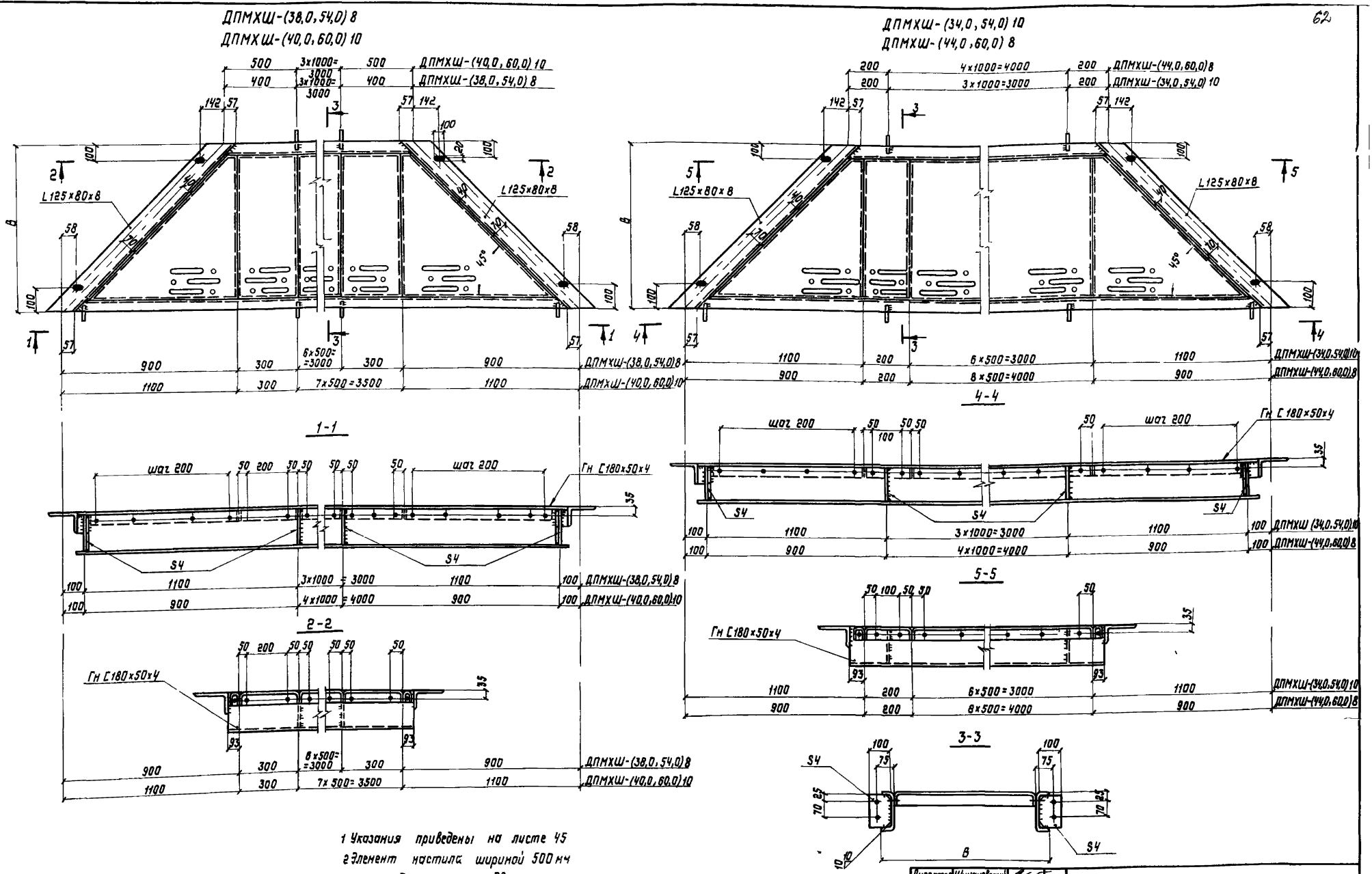

1 Указания приведены на листе 45
2 Элемент настила шириной 500 мм может быть заменен двумя элементами настила шириной 200 и 300 мм

Директор	Шимановский		
Гл инж.пр	Шумицкий		
Нач отд	Шейнич		
Гл констр	Киселев		
Гл инж пр	Шеверницкий		
Бригадир	Якимова		
Проверил	Поляковский		
Исполнил	Баран		

1.459.3-3.1-КМ

Трапецеидальные площадки ДПМХШ-(38,0,54,0)8, ДПМХШ-(44,0,60,0)8, ДПМХШ-(34,0,54,0)10 ДПМХШ-(40,0,60,0)10

Стадия	Лист	Листов
Р	48	

ГПИ УКРПРОЕКТСТАЛЬКОНСТРУКЦИЯ

Копировал Арх. 19883-01 63 Формат А2

ДПМХР-(8,0, 24,0) 8

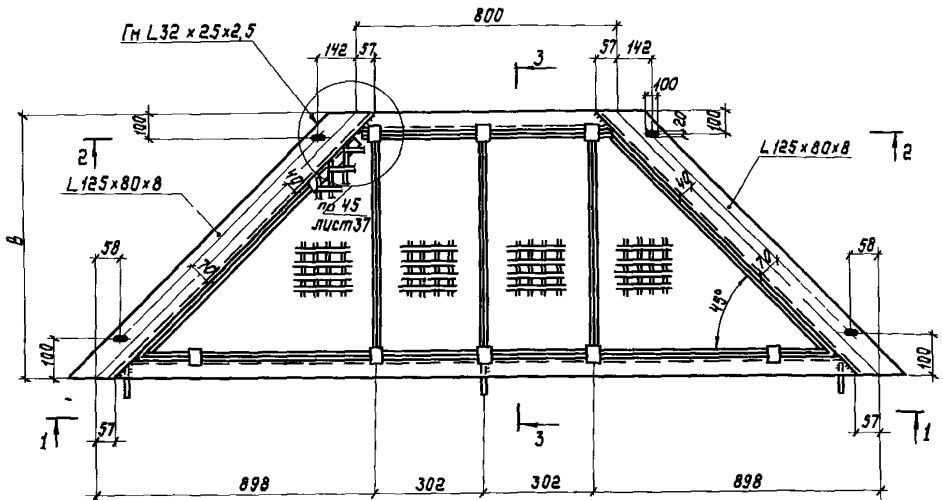

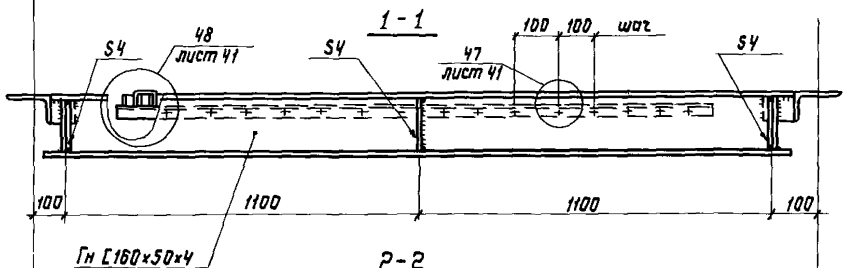

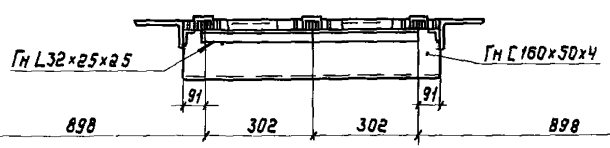

1 Все отверстия ф 15 мм под болты М12
2 Все сварные швы h= 4 мм
3 В уголках L 125х80х8
овальные отверстия 20х100 мм

ДПМХР-(4,0, 24,0) 10

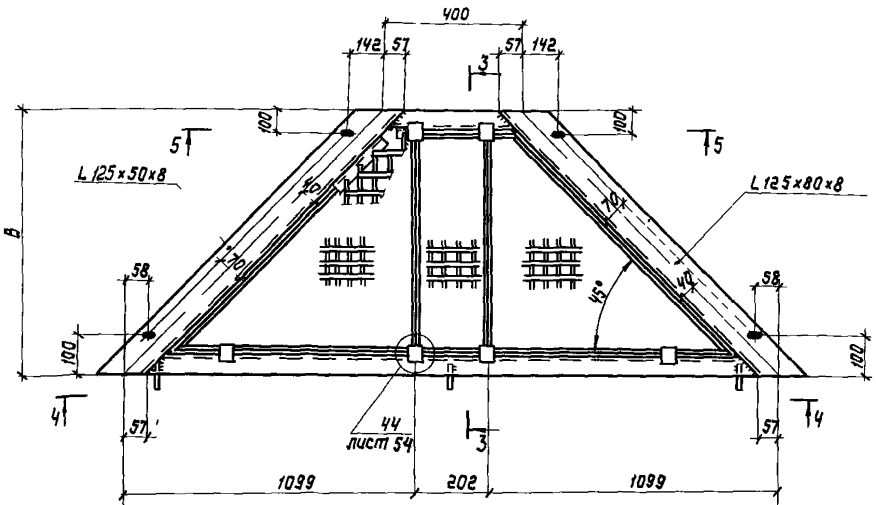

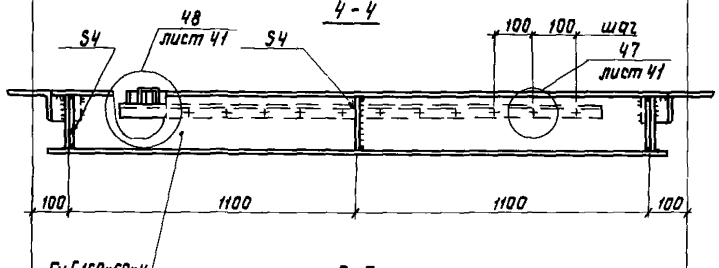

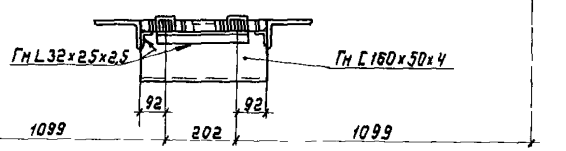

Директор	Шимановский		1.459.3-3.1-КМ
Гл инж-ин	Шуницкий		
Нач отд	Шейнич		
Гл констр	Киселев		Трапецеидальные площадки ДПМХР-(8,0, 24,0) 8, ДПМХР-(4,0, 24,0) 10
Гл инж пр	Шеверницкий		Стадия Р; Лист 49; Листов
Бригадир	Якимова		ГПИ УКРПРОЕКТСТАЛЬКОНСТРУКЦИЯ
Проверил	Поляковский		
Исполнил	Баран		

ДПМХР-(14,0,30,0)8 ДПМХР-(10,0,30,0)10

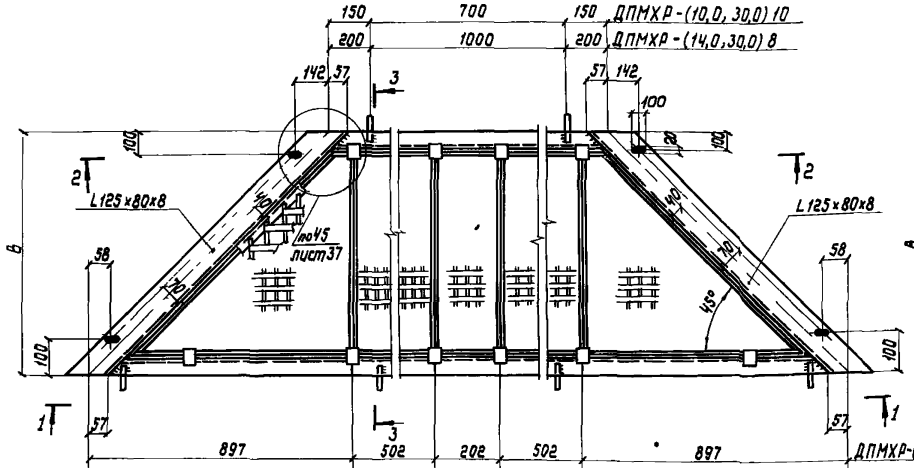

ДПМХР-(20,0,36,0)8

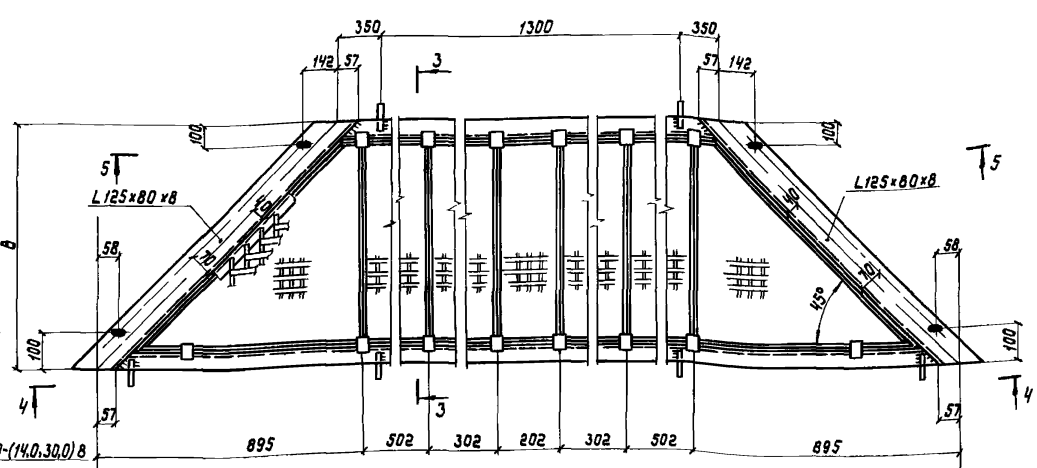

1-1

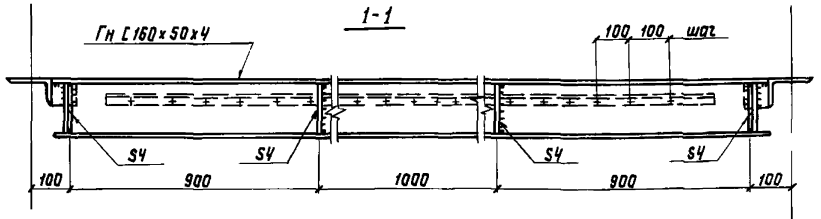

4-4

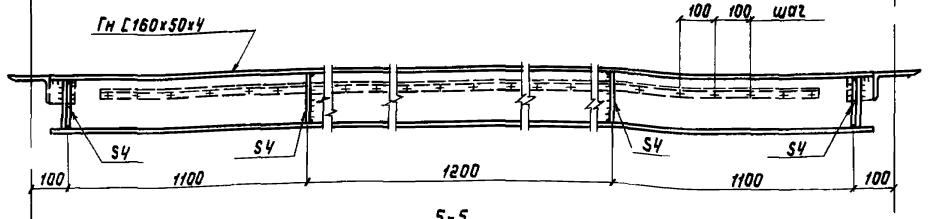

2-2

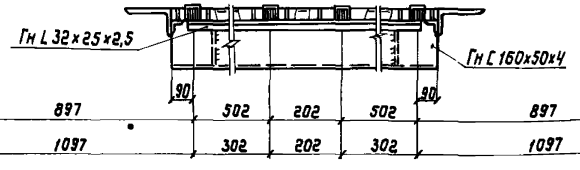

5-5

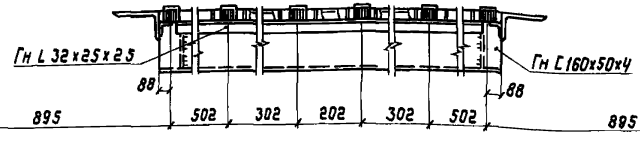

3-3
повернуто

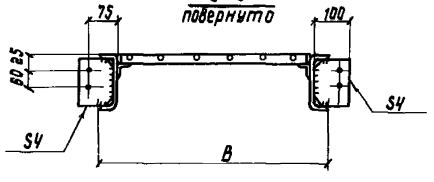

1 Указания приведены на листе 49
2 Элемент настила шириной 502 мм может быть заменен двумя элементами настила шириной 202 и 302 мм

Директор	Шимановский	
Гл инжен	Шунцикий	
Нач отд	Шейнин	
Гл констр	Киселев	
Гл инж пр	Шеверницкий	
Бригадир	Якинова	
Проверил	Полежаевский	
Исполнил	Баран	

1.459.3-3.1-КМ

Трапецеидальные площадки ДПМХР-(14,0,30,0)8; ДПМХР-(10,0,30,0)10, ДПМХР-(20,0,36,0)8

Стадия	Лист	Листов
Р	50	

ГПИ СКРПРОЕКТСТАЛЬКОНСТРУКЦИЯ

ДПМХР-(16,0, 36,0) 10 ДПМХР-(22,0; 42,0) 10

ДПМХР-(26,0, 42,0) 8 ДПМХР-(32,0, 48,0) 8

ДПМХР-(28,0, 48,0) 10

3-3 (повернуто)

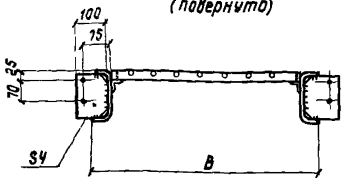

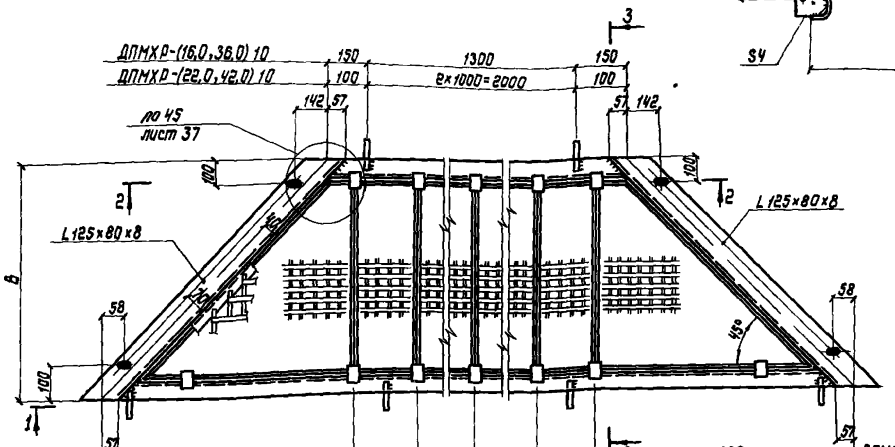

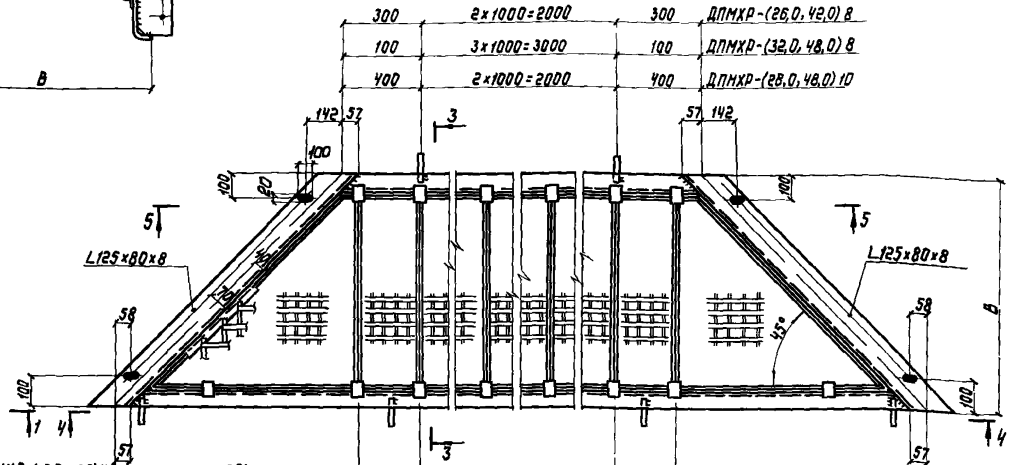

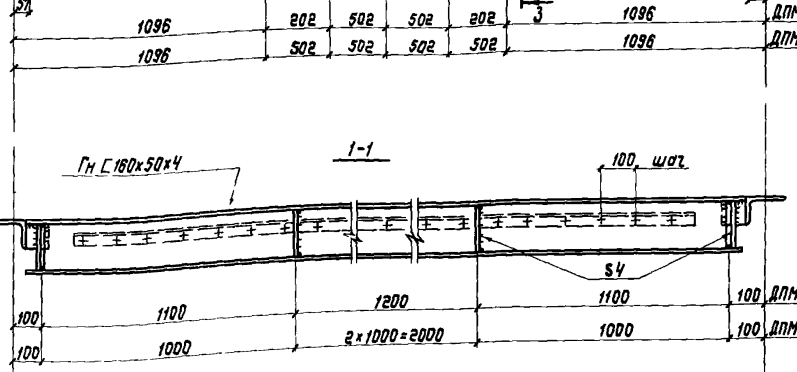

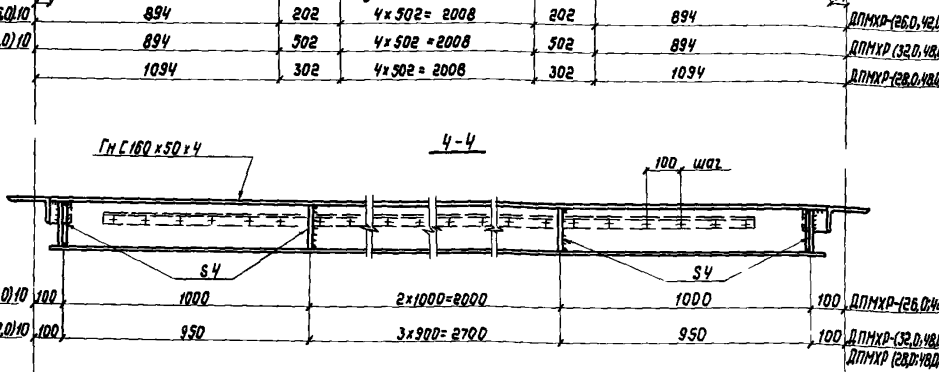

1-1

4-4

2-2

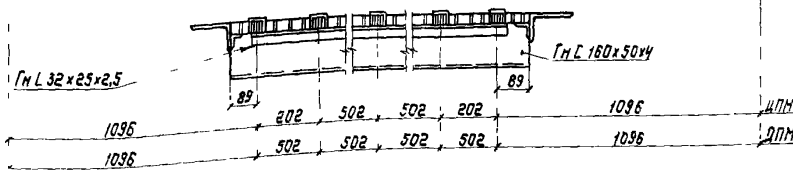

5-5

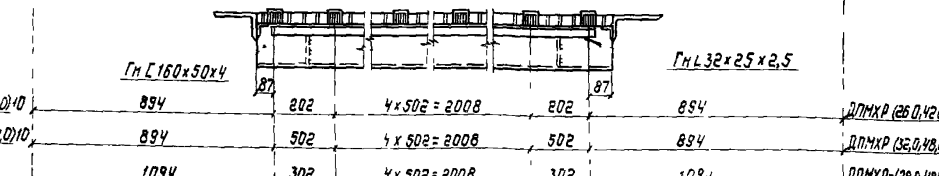

1 Указания приведены на листе 49

2 Элемент настила шириной 502 мм может быть заменен двумя элементами настила шириной 202 и 302 мм

Директор	Шимановский		1.459.3-3.1-КМ		
Гл.инж.пр.	Шумицкий				
Нач.отд.	Шебнич		Трапецеидальные площадки ДПМХР-(26,0,42,0)8, ДПМХР-(32,0,48,0)8; ДПМХР-(16,0,36,0)10...ДПМХР (28,0,48,0) 10	Стадия	Лист	Листов
Гл.констр.	Киселев			Р	51	
Гл.инж.пр.	Шевчинский			ГПИ СКБ ПРОЕКТСТАЛЬКОНСТРУКЦИЯ		
Бригадир	Якимова					
Проверил	Поляковский					
Исполнил	Баран					

Инв.№ подл. | Подпись и дата | Взам.инв.№

ДПМХР-(38,0,54,0) 8 ДПМХР-(40,0,60,0) 10

ДПМХР-(34,0,54,0) 10 ДПМХР-(44,0,60,0) 8

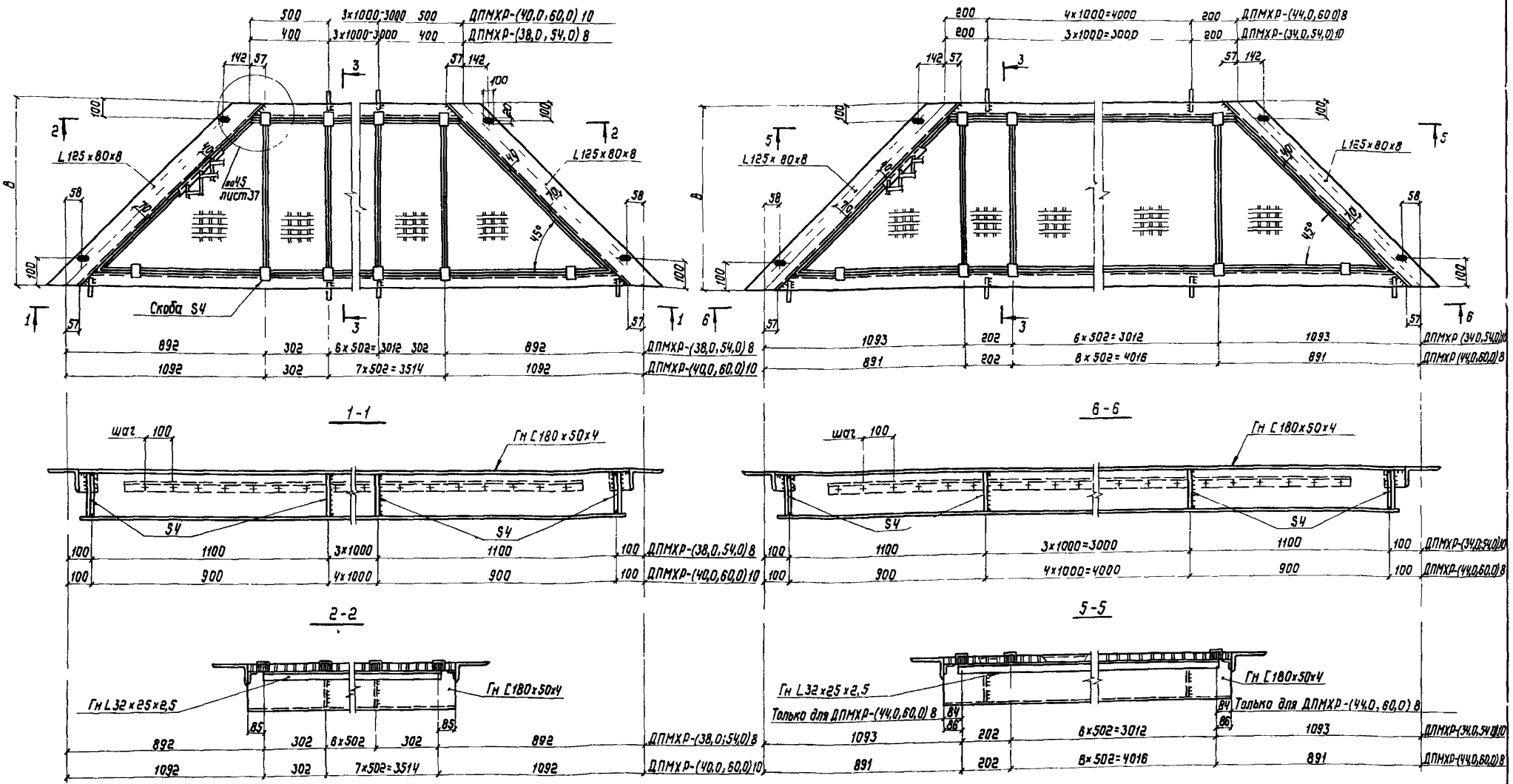

3-3 (повернуто)

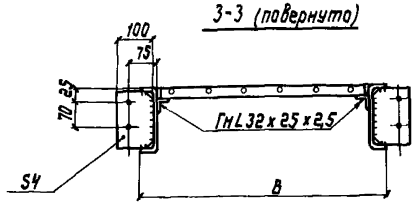

1 Указания приведены на листе 49
2 Элемент настила шириной 502мм может быть заменен двумя элементами настила шириной 202 и 302мм

Директор	Шинановский	
Гл инж пр	Шуницкий	
Нач отд	Шейнич	
Гл констр	Киселев	
Гл инж пр	Шеверницкий	
Бригадир	Якимова	
Проверил	Поляковский	
Исполнил	Баран	

1.459.3-3.1-КМ

Трапецеидальные площадки ДПМХР-(38,0,54,0) 8, ДПМХР (44,0,60,0) 8, ДПМХР-(40,0,60,0) 10, ДПМХР-(34,0,54,0) 10

Стадия	Лист	Листов
Р	52	

ГПИ УКРПРОЕКТСТАЛЬКОНСТРУКЦИЯ

Копировал 19883-01 67 Формат А2

ДПМХФ-(8,0;24,0).8 ДПМХФ-(4,0;24,0).10

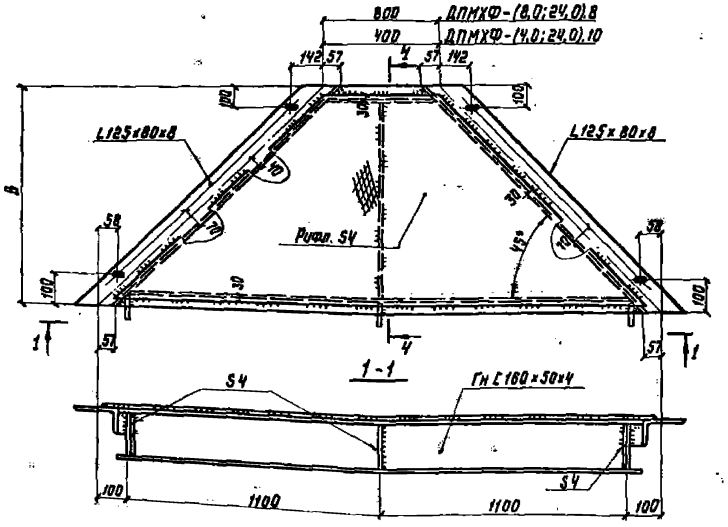

ДПМХФ-(14,0;30,0)8 ДПМХФ-(10,0;30,0).10
ДПМХФ-(20,0;36,0).8 ДПМХФ-(16,0;36,0).10

150	1300	150	ДПМХФ-(16,0;36,0).10
350	1300	350	ДПМХФ-(20,0;36,0).8
150	700	150	ДПМХФ-(10,0;30,0).10
200	1000	200	ДПМХФ-(14,0;30,0).8

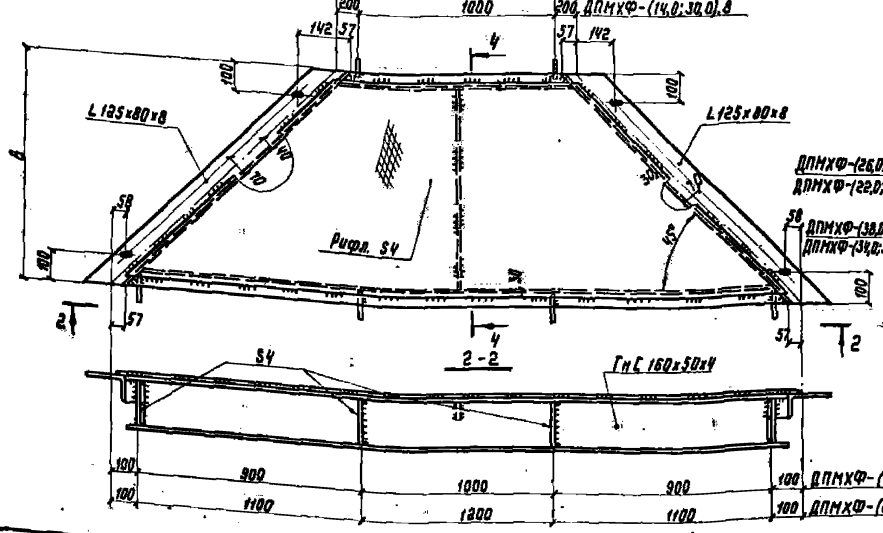

100	ДПМХФ-(14,0;30,0).8 ДПМХФ-(10,0;30,0).10
100	ДПМХФ-(20,0;36,0).8 ДПМХФ-(16,0;36,0).10

ДПМХФ-(26,0;42,0).8 ДПМХФ-(22,0;42,0).10 ДПМХФ-(32,0;48,0).8
ДПМХФ-(28,0;48,0).10 ДПМХФ-(38,0;54,0).8 ДПМХФ-(34,0;54,0).10
ДПМХФ-(44,0;60,0).8 ДПМХФ-(40,0;60,0).10

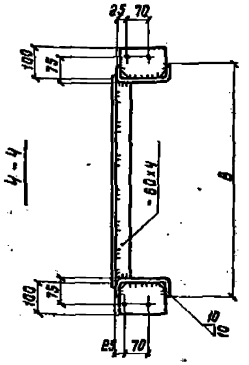

500	3×1000=3000	500	ДПМХФ-(40,0;60,0).10
200	4×1000=4000	200	ДПМХФ-(44,0;60,0).8
200	3×1000=3000	200	ДПМХФ-(34,0;54,0).10
400	3×1000=3000	400	ДПМХФ-(38,0;54,0).8
400	2×1000=2000	400	ДПМХФ-(28,0;48,0).10
100	3×1000=3000	100	ДПМХФ-(32,0;48,0).8
100	2×1000=2000	100	ДПМХФ-(22,0;42,0).10
300	2×1000=2000	300	ДПМХФ-(26,0;42,0).8

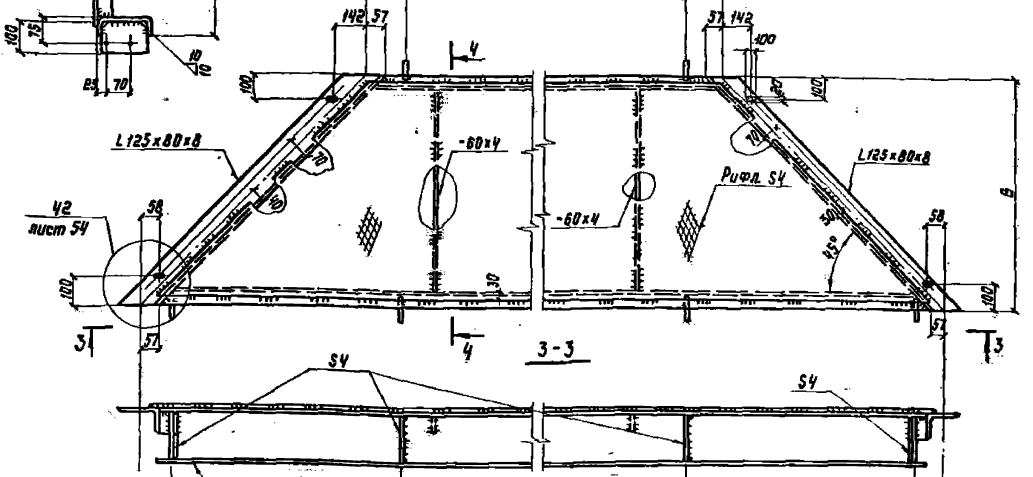

	Гн [160×50×4-для ДПМХФ-(26,0;42,0).8 ДПМХФ-(22,0;42,0).10		ДПМХФ-(32,0;48,0).8 ДПМХФ-(28,0;48,0).10		
	Гн [180×50×4-для ДПМХФ-(38,0;54,0).8 ДПМХФ-(34,0;54,0).10		ДПМХФ-(44,0;60,0).8 ДПМХФ-(40,0;60,0).10		
ДПМХФ-(26,0;42,0).8 ДПМХФ-(22,0;42,0).10	100	1000	2×1000=2000	1000	100
	100	350	3×900=2700	950	100 ДПМХФ-(32,0;48,0).8 ДПМХФ-(28,0;48,0).10
ДПМХФ-(38,0;54,0).8 ДПМХФ-(34,0;54,0).10	100	1100	3×1000=3000	1100	100
	100	900	4×1000=4000	900	100 ДПМХФ-(44,0;60,0).8 ДПМХФ-(40,0;60,0).10

1. Все отверстия ф 15мм под болты М12.
2. Все сварные швы h=4мм.
3. В L 125×80×8 овальные отверстия 20×100мм.

Директор	Шиновский	
Гл.инж.ин.	Шуницкий	
Нач.отд.	Шейнич	
Гл.констр.	Киселев	
Гл.инж.ин.	Шеверницкий	
Бригадир	Якимова	
Проверил	Поляковский	
Исполнил	Баран	

1.459.3-3.1-КМ

Трапецеидальные площадки ДПМХФ(8,0;24,0).8 ДПМХФ(44,0;60,0).8 ДПМХФ(4,0;24,0).10 ДПМХФ-(40,0;60,0).10

Стадия	Лист	Листов
Р	53	

ГПИ УКРПРОЕКТСТАЛЬКОНСТРУКЦИЯ

Копировал Дар 19883-01 БЯ Формат А2

Инв.№ подл. | Подпись и дата | Взам.инв.№

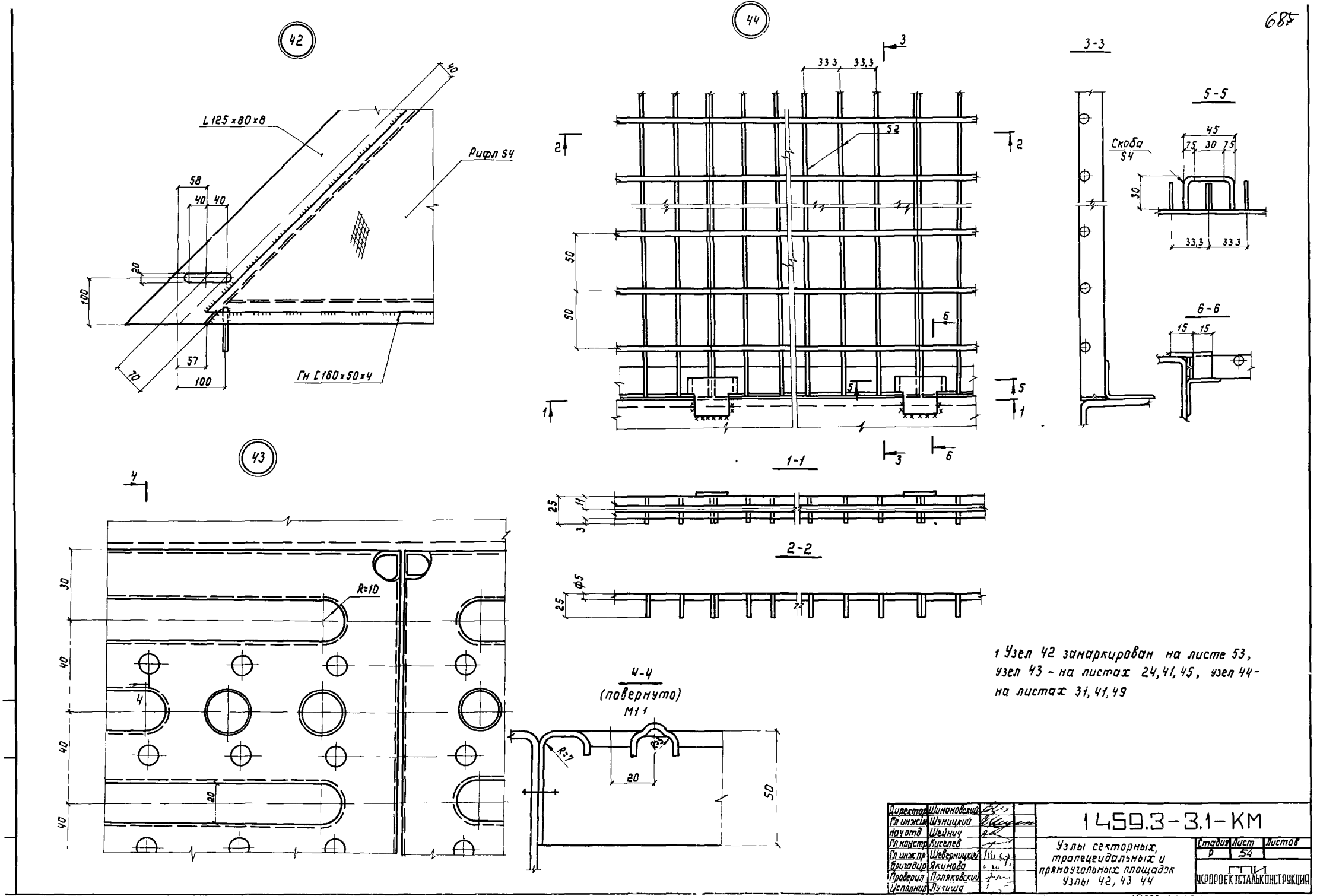

1 Узел 42 замаркирован на листе 53, узел 43 - на листах 24, 41, 45, узел 44 - на листах 31, 41, 49

Директор	Шимановский		1459.3-3.1-КМ
Гл инж.пр	Шуницкий		
Нач отд	Шейнич		Узлы секторных, трапецеидальных и прямоугольных площадок Узлы 42, 43 44
Гл констр	Киселев		Стадия: Р; Лист: 54; Листов:
Гл инж пр	Шеверницкий		ГПИ УКРПРОЕКТСТАЛЬКОНСТРУКЦИЯ
Бригадир	Якимова		
Проверил	Поляковский		
Исполнил	Лукиша		

Копировал 19883 01 67 Формат А2

ОГПМХЭБ-10,0,31,5 ОГПМХЭБ-10,0,34,0 ОГПМХЭБ-10,0,36,4 ОГПМХЭБ-10,0;38,1

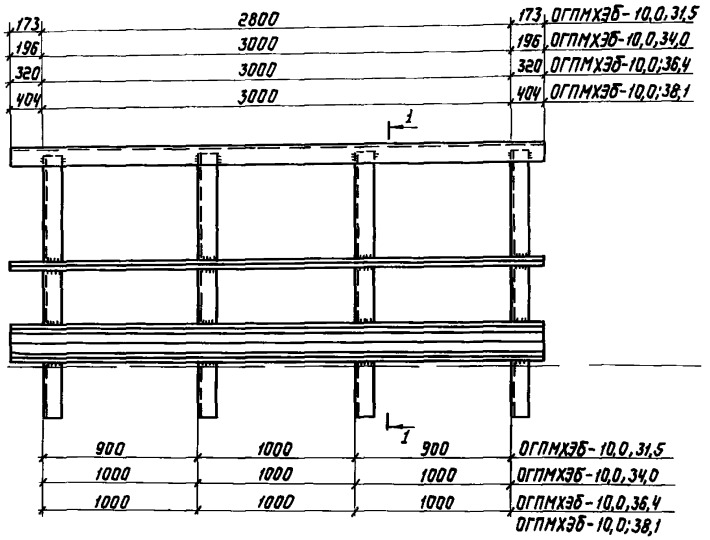

ОГПМХЭБ-10,0,21,5 ОГПМХЭБ-10,0,23,2 ОГПМХЭБ-10,0,24,9 ОГПМХЭБ-10,0;25,7

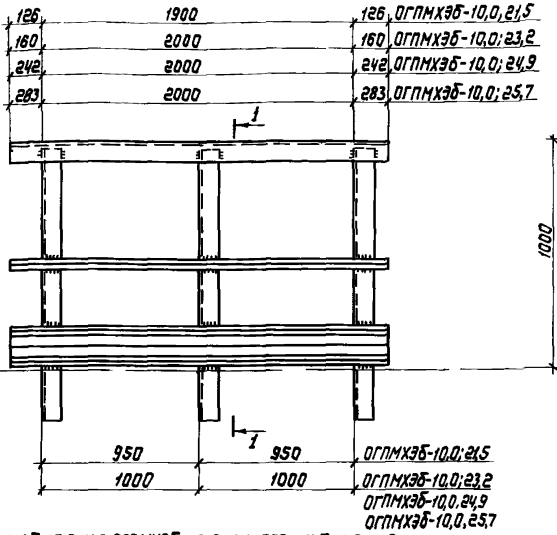

ОГПМХЭБ-10,0;10,5 ОГПМХЭБ-10,0,12,5

ОГПМХЭБ-10,0,14,5

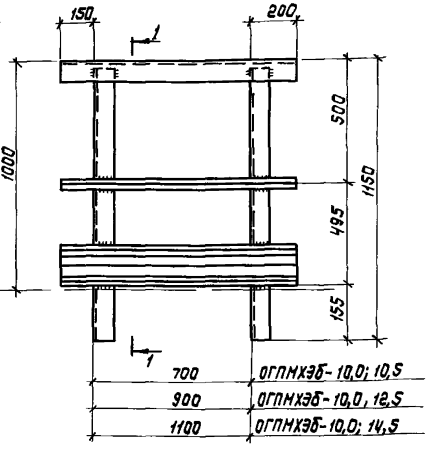

ОГПМХЭБ-10,0;11,6 ОГПМХЭБ-10,0,13,3 ОГПМХЭБ-10,0,14,9

ОГПМХЭБ-10,0;16,6 ОГПМХЭБ-10,0,18,2 ОГПМХЭБ-10,0;19,9 ОГПМХЭБ-10,0,20,7

ОГПМХЭБ-10,0,26,5 ОГПМХЭБ-10,0,28,2 ОГПМХЭБ-10,0;29,8

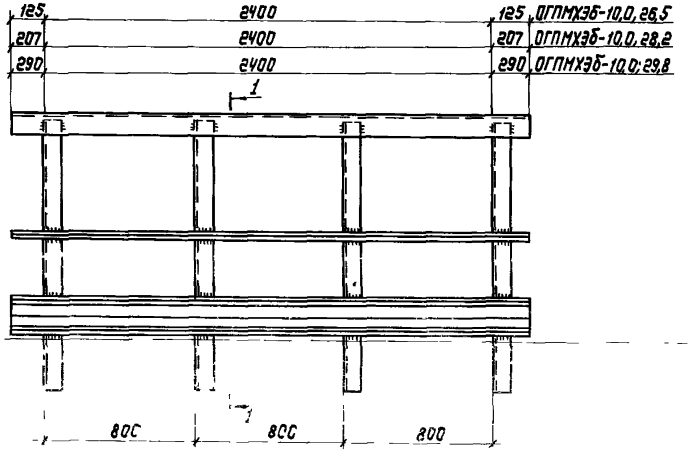

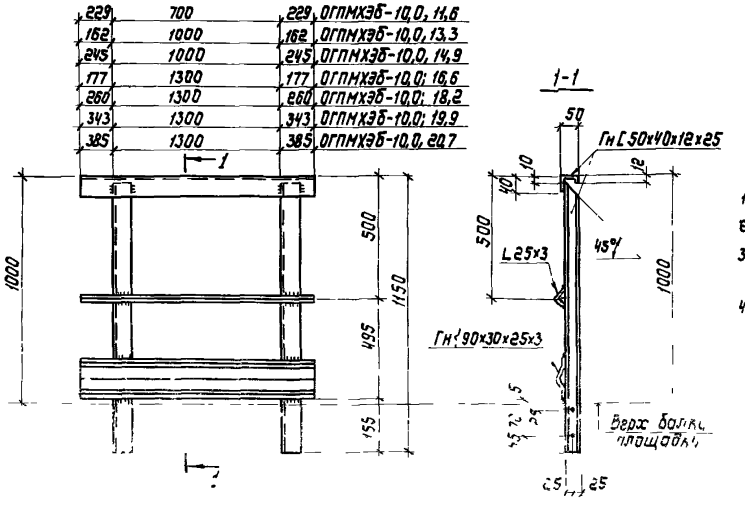

1 Схемы ограждений на листе 16
2 Сварные швы $h_ш$ = 3мм
3 Все отверстия ф15мм под болты М12
4 Длина элементов уточняется при разработке чертежей КМД в зависимости от конкретных условий

Директор	Шимановский	
Гл инж пр	Шуницкий	
Нач отд	Шейнич	
Гл констр	Киселев	
Гл инж пр	Шевернищев	
Бригадир	Якимова	
Проверил	Поляковский	
Исполнил	Дедовец	

14593-31-КМ

Ограждение секторных площадок

Стадия	Лист	Листов
Р	55	

ГПИ УКРПРОЕКТСТАЛЬКОНСТРУКЦИЯ

Кол. совпад. Д-19883-01-70 Формат А2

Схема площадок и кронштейнов

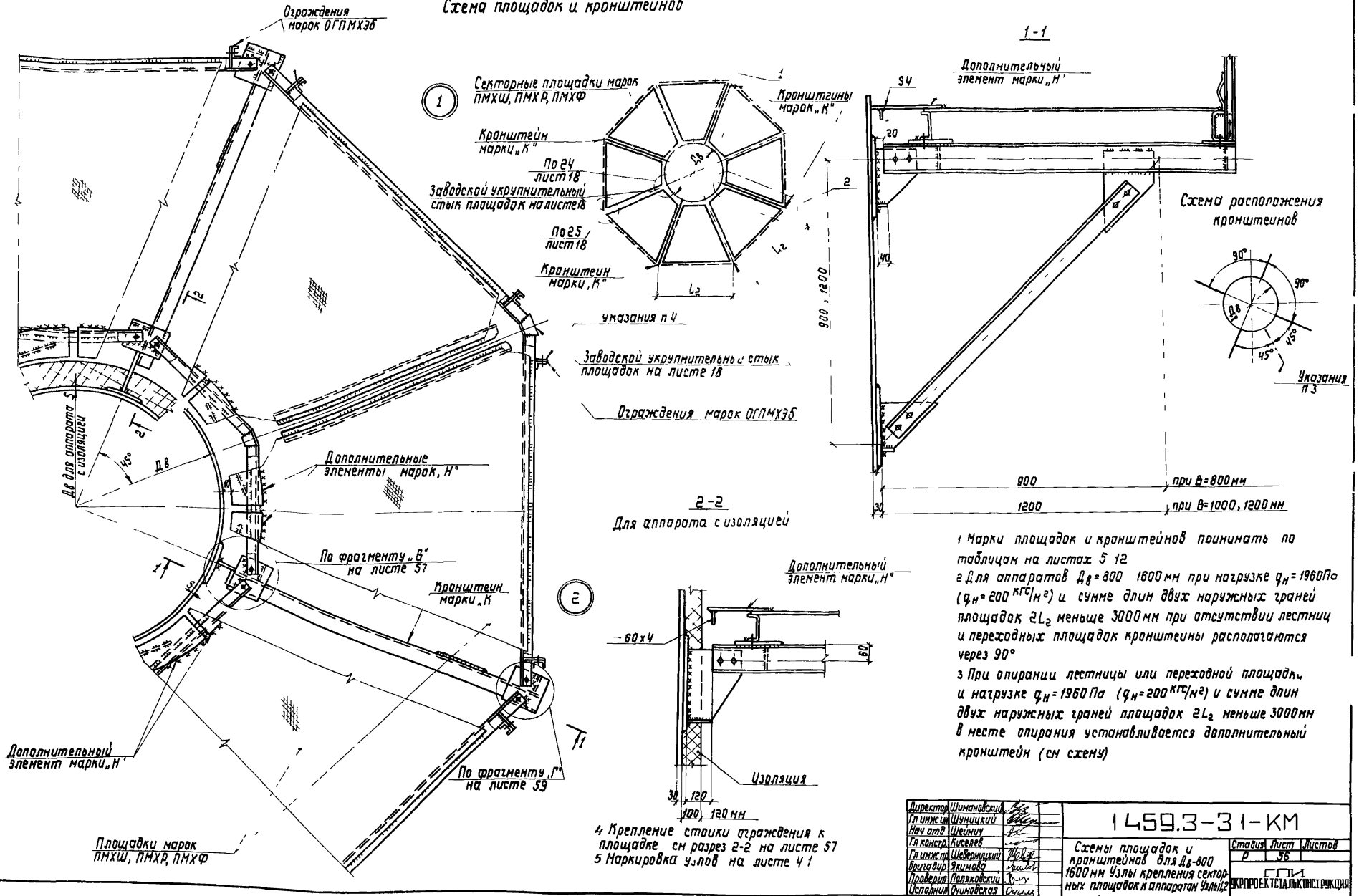

1 Марки площадок и кронштейнов принимать по таблицам на листах 5 12

2 Для аппаратов $Д_в$ = 800 1600 мм при нагрузке $q_н$ = 1960 Па ($q_н$ = 200 кгс/м²) и сумме длин двух наружных граней площадок $2L_2$ меньше 3000 мм при отсутствии лестниц и переходных площадок кронштейны располагаются через 90°

3 При опирании лестницы или переходной площадки и нагрузке $q_н$ = 1960 Па ($q_н$ = 200 кгс/м²) и сумме длин двух наружных граней площадок $2L_2$ меньше 3000 мм в месте опирания устанавливается дополнительный кронштейн (см схему)

4 Крепление стойки ограждения к площадке см разрез 2-2 на листе 57

5 Маркировка узлов на листе 4 1

Директор	Шиманавский		1459.3-31-КМ		
Гл инж пр	Шумицкий				
Нач отд	Шейниу				
Гл констр	Киселев				
Гл инж пр	Шеверницкий		Схемы площадок и кронштейнов для $Д_в$=800 1600 мм Узлы крепления секторных площадок к аппаратам Узлы 2	Стадия Р	Лист 56	Листов
Бригадир	Яхимова					
Проверил	Полякевский					
Исполнил	Фуниовская					

ГПИ Г. ЯКУТСК ПРОЕКТСТАЛЬКОНСТРУКЦИЯ

Инв.№ подл. | Подпись и дата | Взам.инв.№

Копировал ф.А4 (8882-01 71 Ф) 12

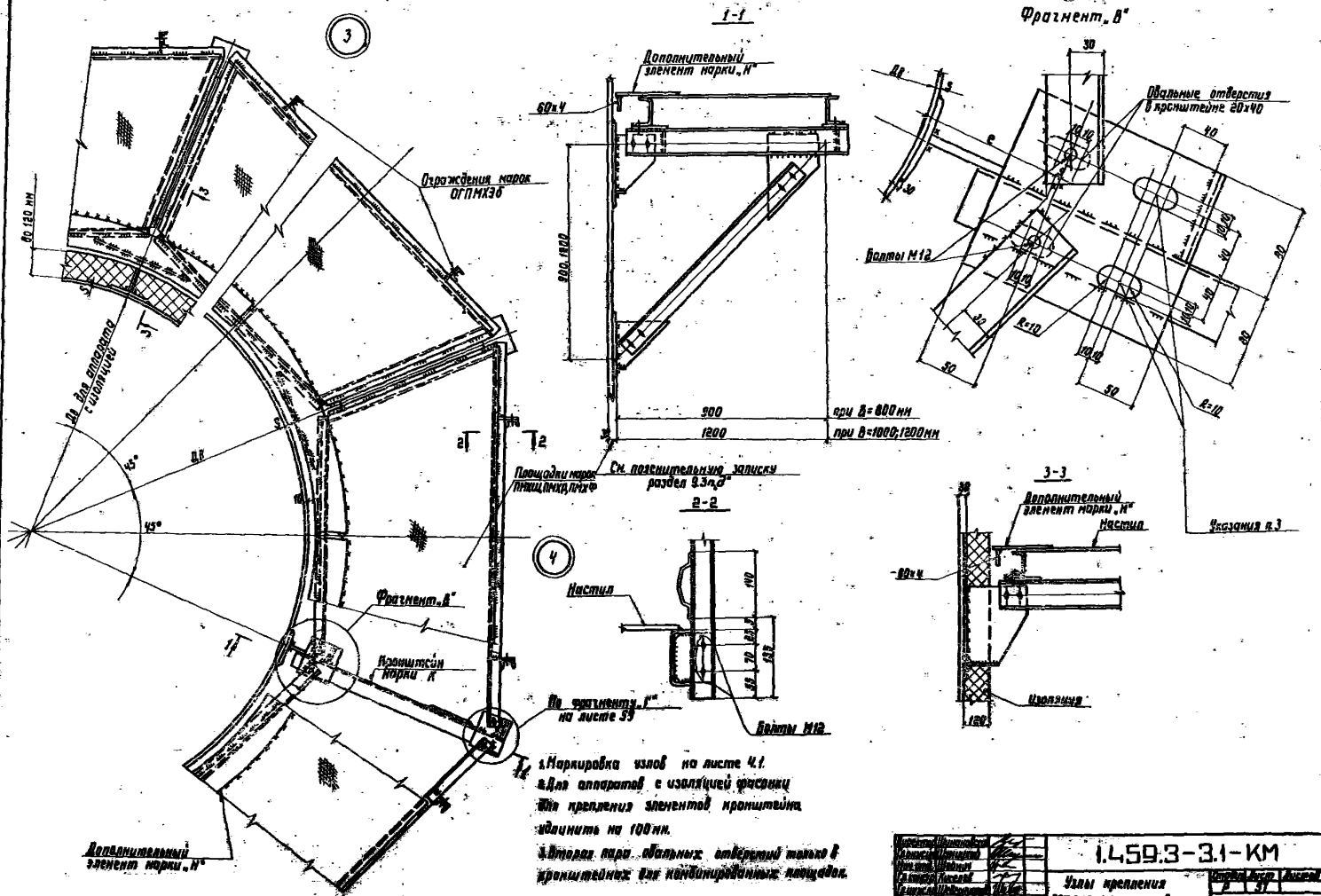

1. Маркировка узлов на листе 4.1.
2. Для аппаратов с изоляцией фасонки для крепления элементов кронштейна удлинить на 100 мм.
3. Вторая пара овальных отверстий только в кронштейнах для комбинированных площадок.

Директор	Пономарев	
Гл. инж.	Шишкин	
Нач. отд.	Шейнин	
Гл. стр.	Киселев	
Гл. инж.	Шевченко	
Гл. инж.	Якимова	
Проверил	Пляшкевич	
Ослабил	Ольховская	

1.459.3-3.1-КМ

Узлы крепления секторных площадок к аппаратам. Узлы 3,4

Отдел	Лист	Листов
Р	37	

ГПИ

Копировал Дата 23-01-72 Формат А2

2 – 2

для аппарата с изоляцией
см. указание п.2 на листе 57

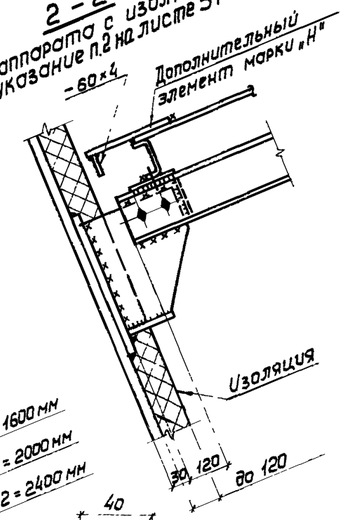

1 – 1

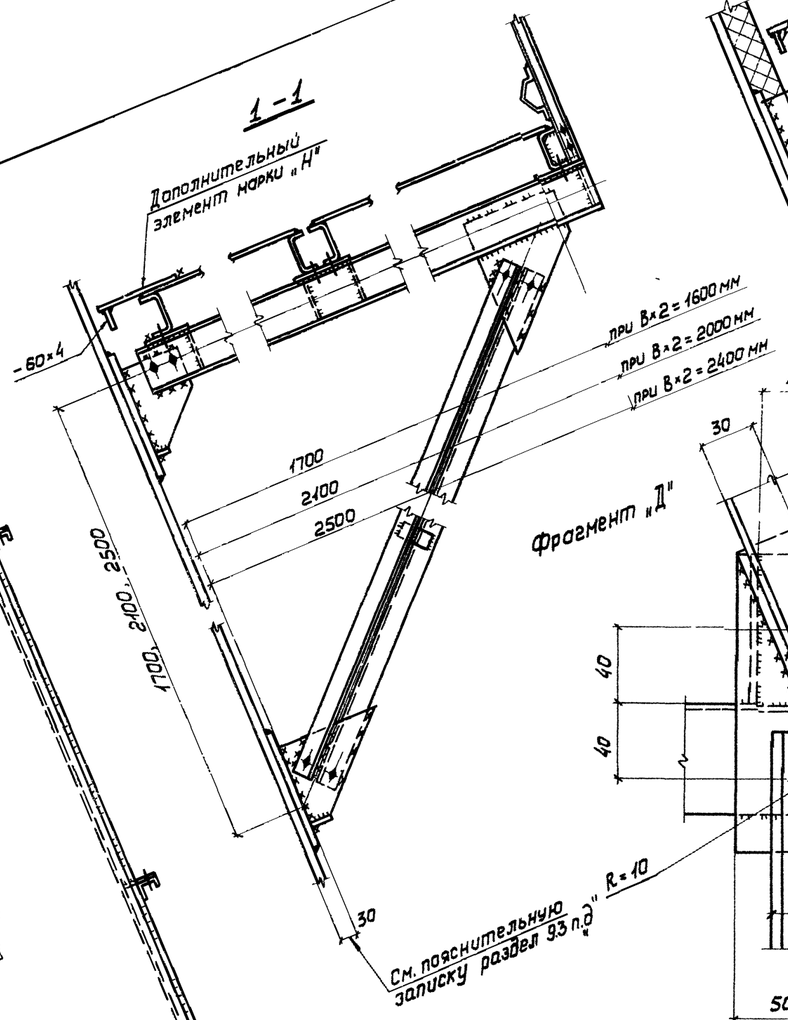

Фрагмент „Д"

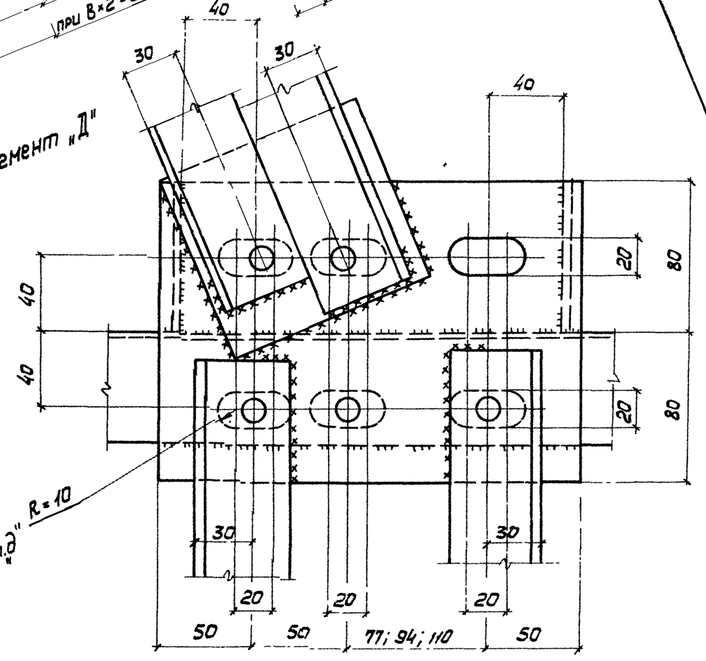

См. пояснительную записку раздел 9.3 п.д" R=10

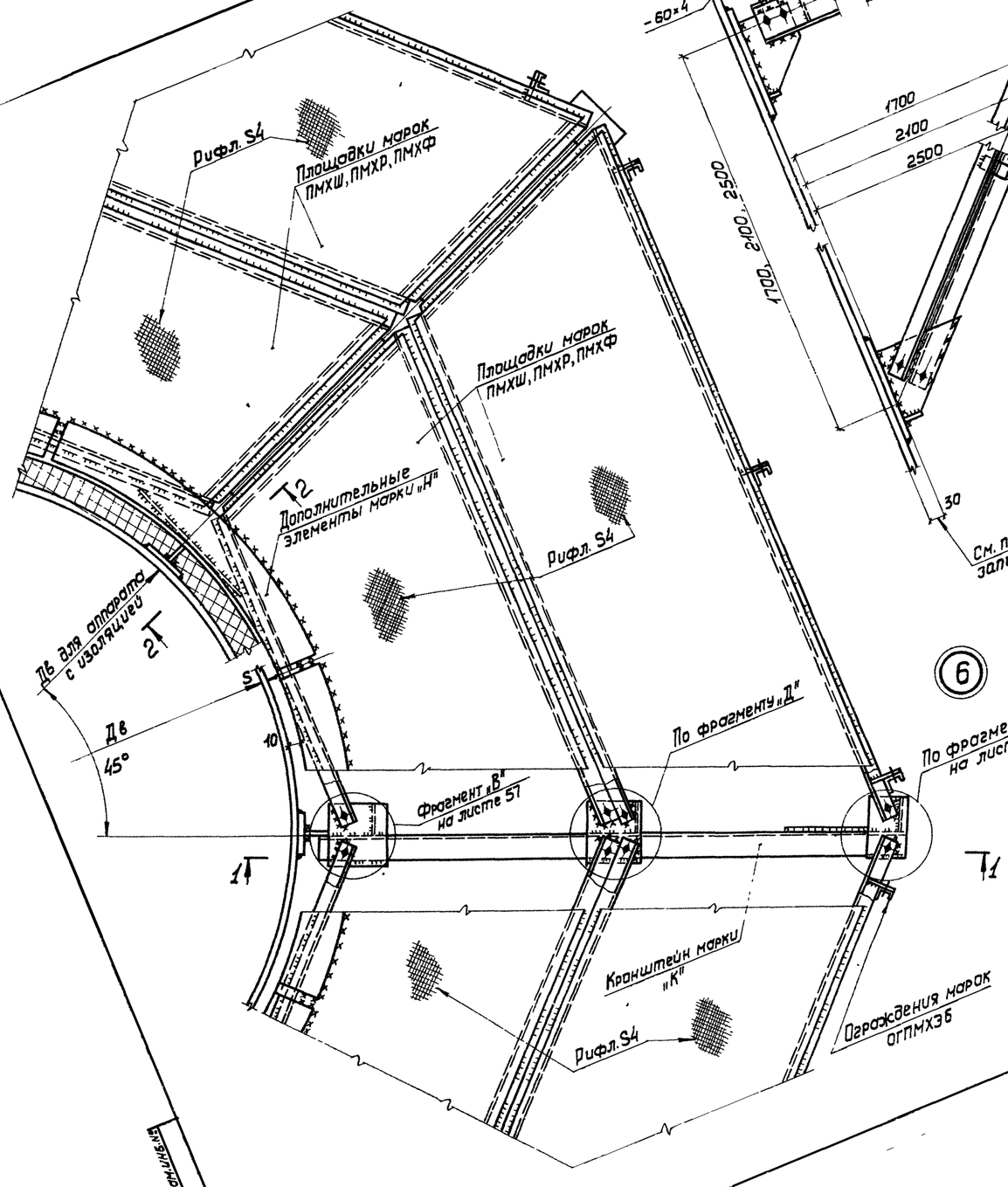

Маркировка узлов на листе 41.
Фрагмент „Д" замаркирован на листе 60.

Директор	Шимановский	
Гл.инженер	Шумицкий	
Нач.отд.	Шейнич	
Гл.констр.	Киселев	
Гл.инж.пр.	Шеверницкий	
Бригадир	Якимова	
Проверил	Поляковский	
Исполнил	Федосеев	

1.459.3-3.1-КМ

Узлы крепления секторных площадок к аппаратам
Узлы 5, 6

Стадия	Лист	Листов
Р	58	

ГПИ
ЦИНРОПРОЕКТСТАЛЬКОНСТРУКЦИЯ

Копировал Гос 19883-01 73 Формат А2

Инв.№ подл. | Подпись и дата | Взам.инв.№

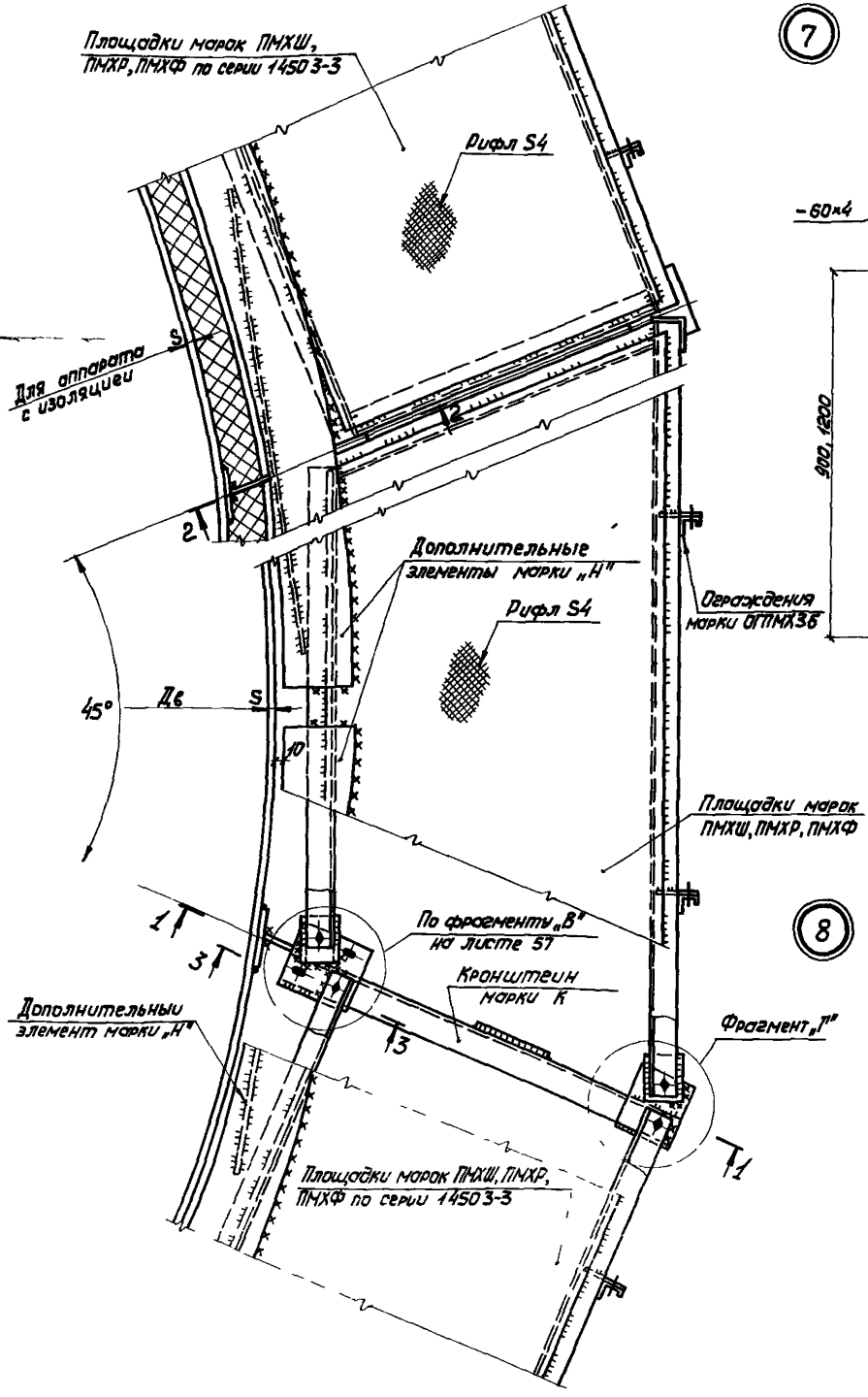

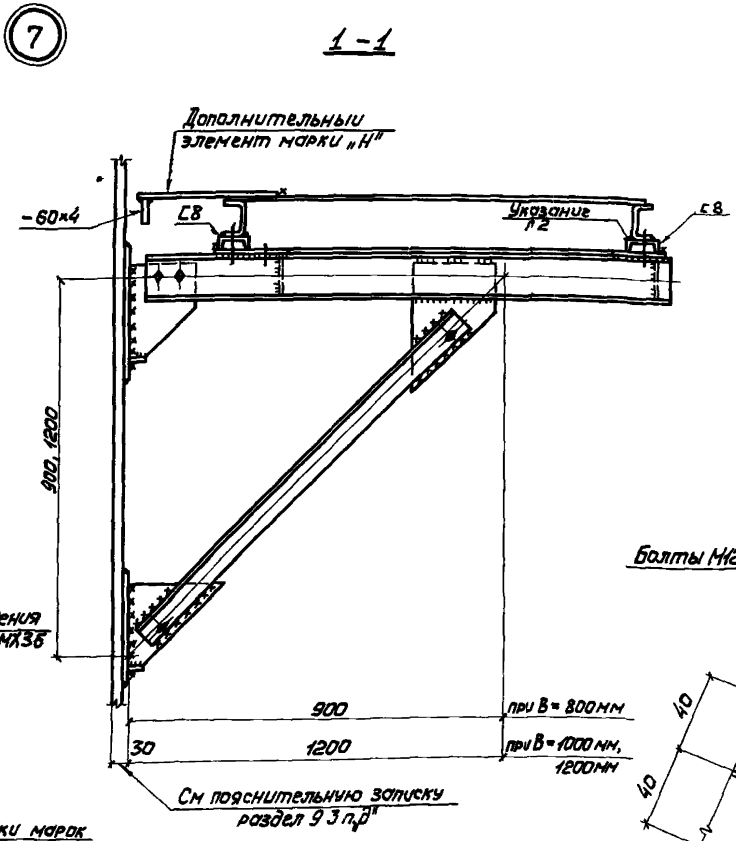

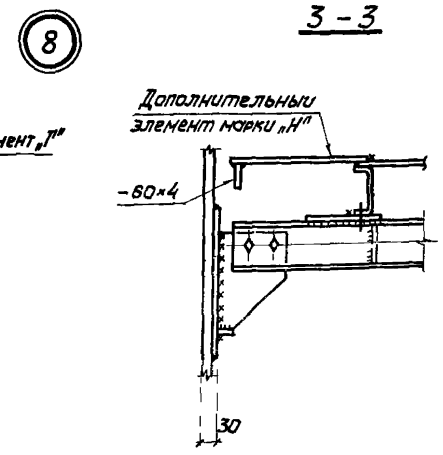

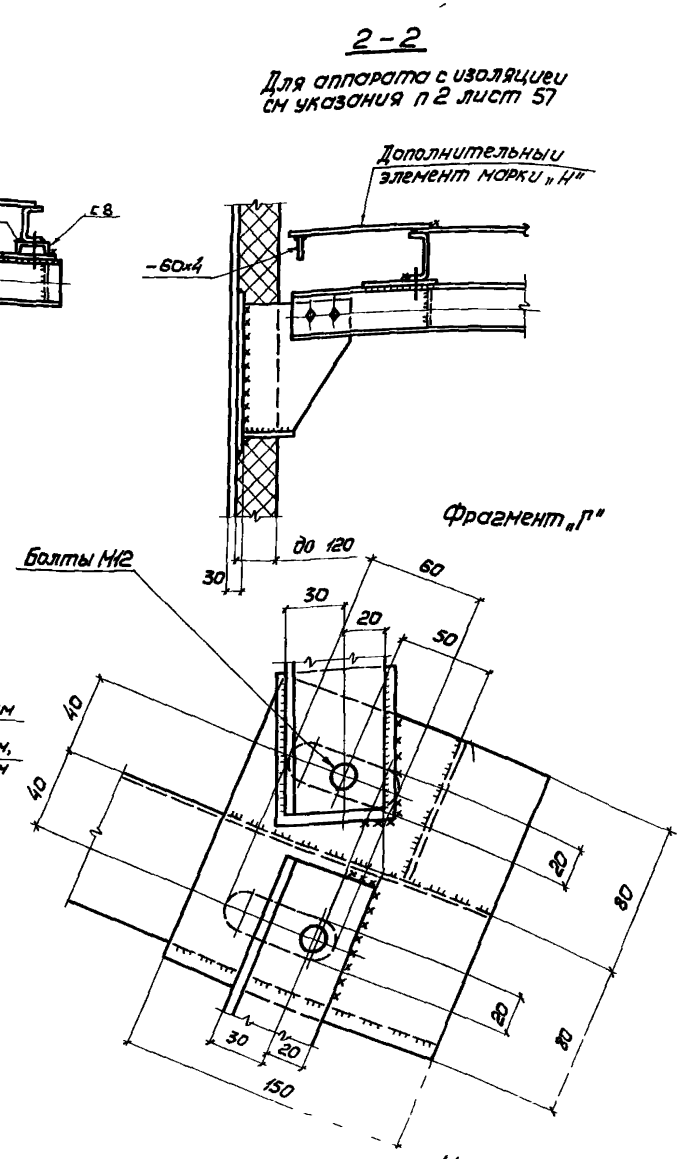

1 Маркировка узлов на листе 41
2 В случае примыкания прямоугольной площадки высотой 180 мм (сечение балки С180×50×4), уровни площадки выровнять прокладкой S60 мм
3. Крепление стойки ограждения к площадке на листе 57 разрез 2-2

16797

Директор	Шимановский		1459.3-31-КМ			
Гл инж-ин	Шумицкий					
Нач отд	Шейнич		Узлы крепления комбинированных площадок к аппаратам Узлы 7, 8	Стадия	Лист	Листов
Гл констр	Киселев			Р	59	
Гл инж пр	Шеверницкий			ГПИ УКРПРОЕКТСТАЛЬКОНСТРУКЦИЯ		
Бригадир	Якимова					
Проверил	Поляковский					
Исполнил	Дедовец					

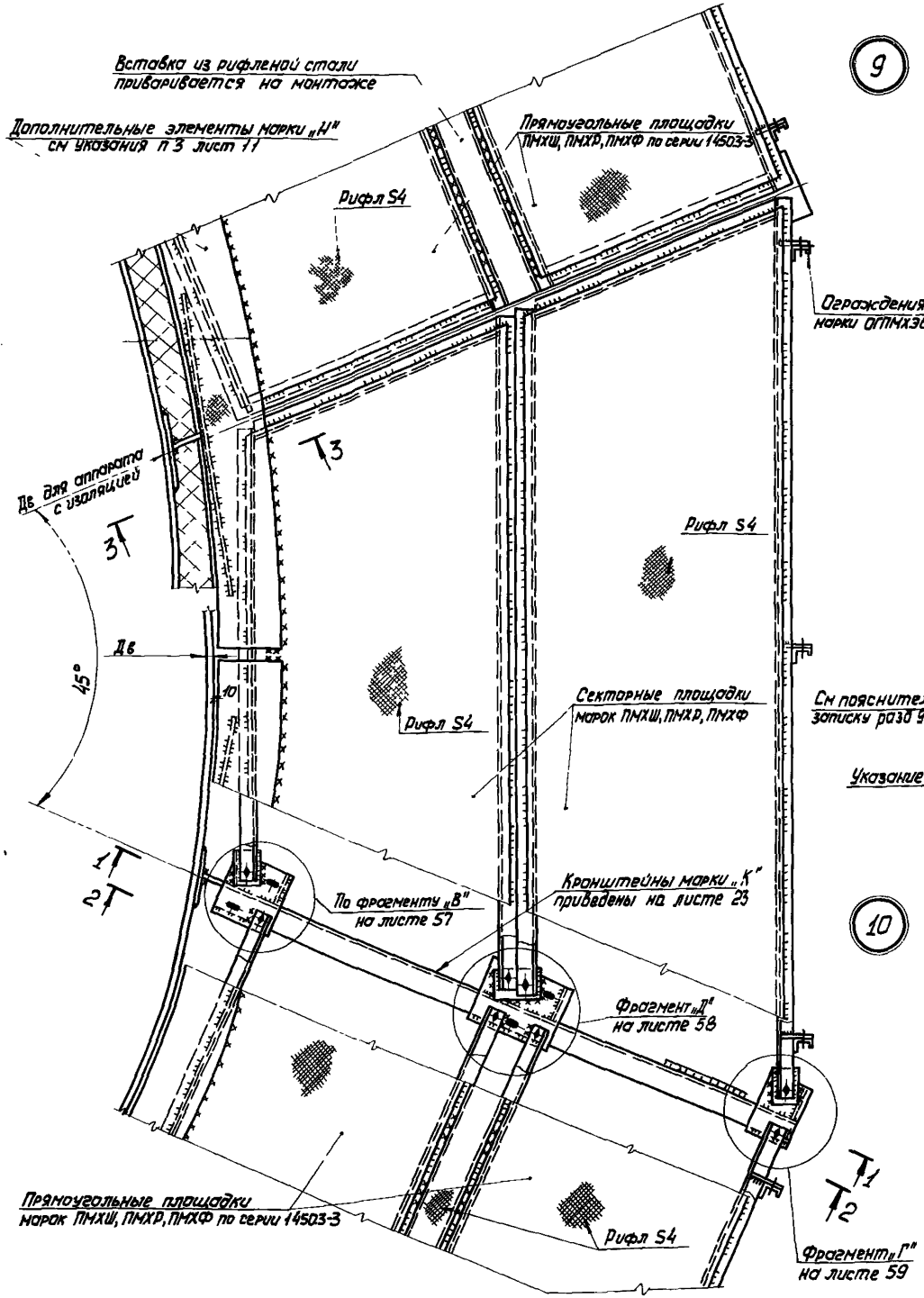

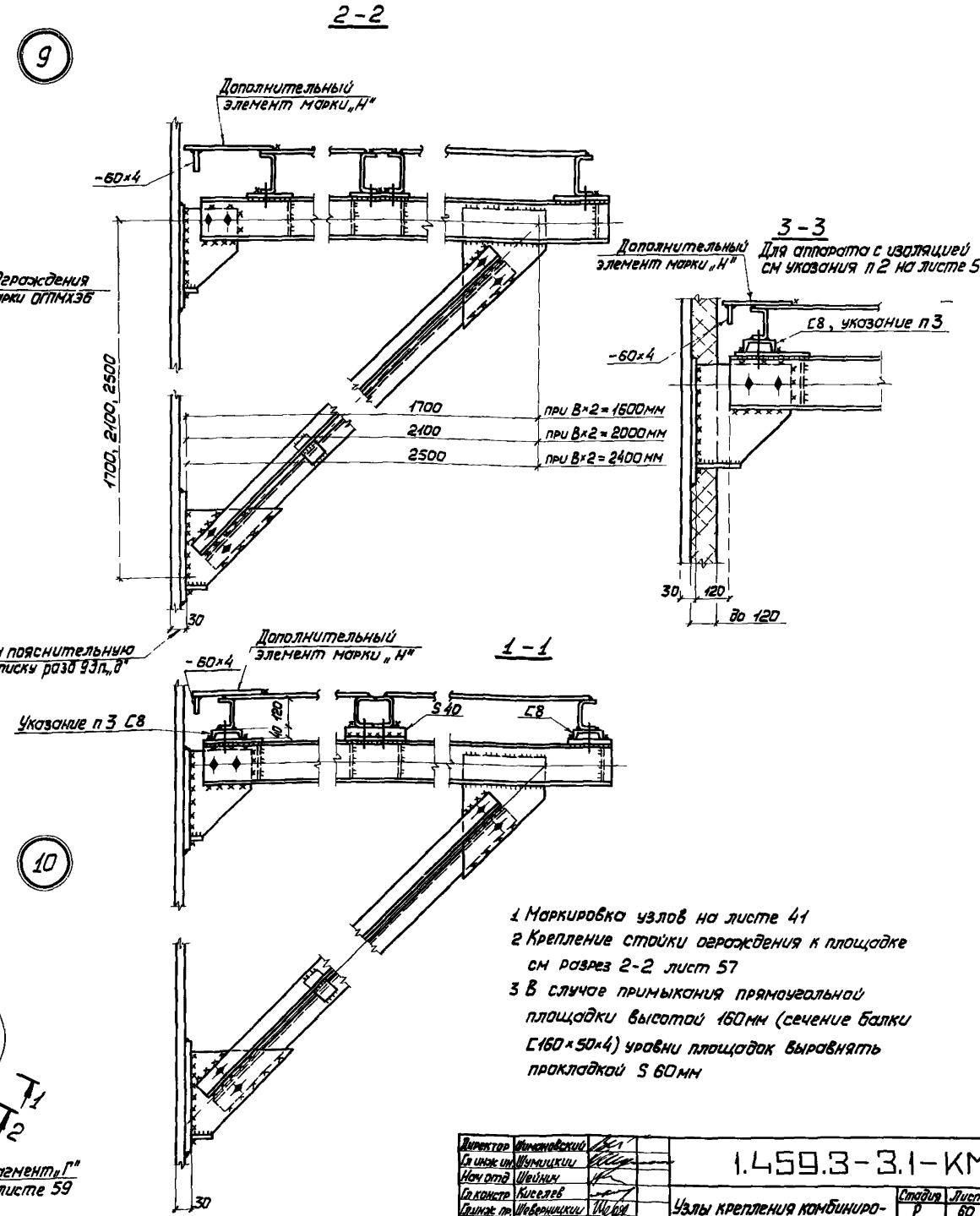

1 Маркировка узлов на листе 41
2 Крепление стойки ограждения к площадке см разрез 2-2 лист 57
3 В случае примыкания прямоугольной площадки высотой 160мм (сечение балки С160×50×4) уровни площадок выравнять прокладкой S 60мм

Директор	Романовский		1.459.3-3.1-КМ	
Гл инж пр	Шумицкий			
Нач отд	Шейнин			
Гл констр	Киселев			
Гл инж пр	Шевченицкий		Узлы крепления комбинированных площадок к аппаратам Узлы 9, 10	Стадия Р; Лист 60; Листов
Руководит	Якимова			
Проверил	Поляковский			
Исполнил	Дедовец			ГПИ Проектстальконструкция

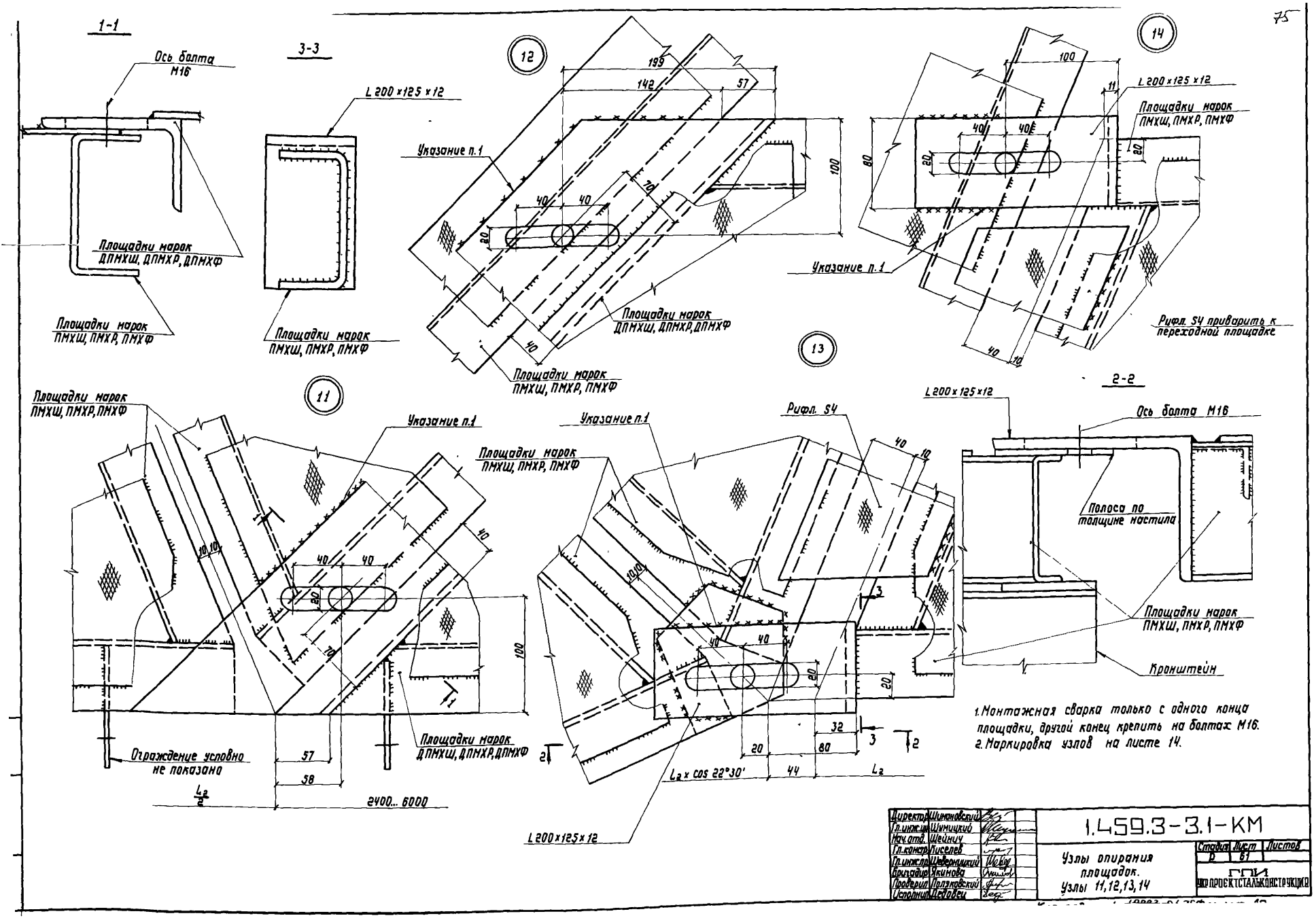

1. Монтажная сварка только с одного конца площадки, другой конец крепить на болтах М16.
2. Маркировка узлов на листе 14.

Директор	Шимановский		
Гл.инж.пр.	Шумицкий		
Нач.отд.	Шейнич		
Гл.констр.	Киселев		
Гл.инж.пр.	Шеверницкий		
Бригадир	Якимова		
Проверил	Поляковский		
Исполнил	Дедовец		

1.459.3-3.1-КМ

Узлы опирания площадок. Узлы 11,12,13,14

Стадия	Лист	Листов
Р	61	

ГПИ УКРПРОЕКТСТАЛЬКОНСТРУКЦИЯ

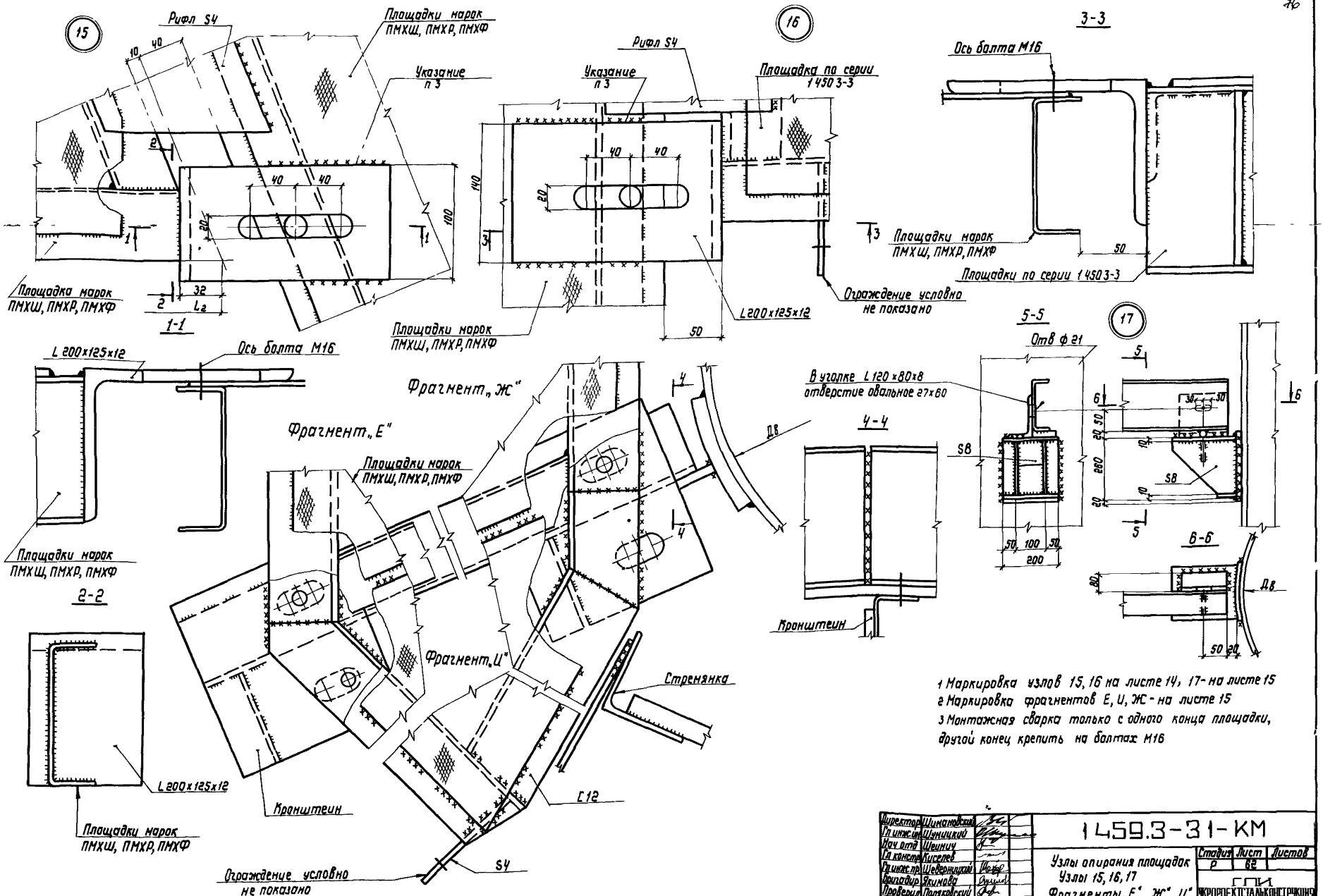

1 Маркировка узлов 15, 16 на листе 14, 17 - на листе 15
2 Маркировка фрагментов Е, И, Ж - на листе 15
3 Монтажная сварка только с одного конца площадки, другой конец крепить на болтах М16

Директор	Шимановский		
Гл инж им	Шуницкий		
Нач отд	Шеинич		
Гл констр	Киселев		
Гл инж пр	Шеверницкий		
Бригадир	Якимова		
Проверил	Поляковский		
Исполнил	Дедовец		

1459.3-31-КМ

Узлы опирания площадок
Узлы 15, 16, 17
Фрагменты „Е", „Ж", „И"

Стадия	Лист	Листов
Р	62	

ГПИ
УКРПРОЕКТСТАЛЬКОНСТРУКЦИЯ

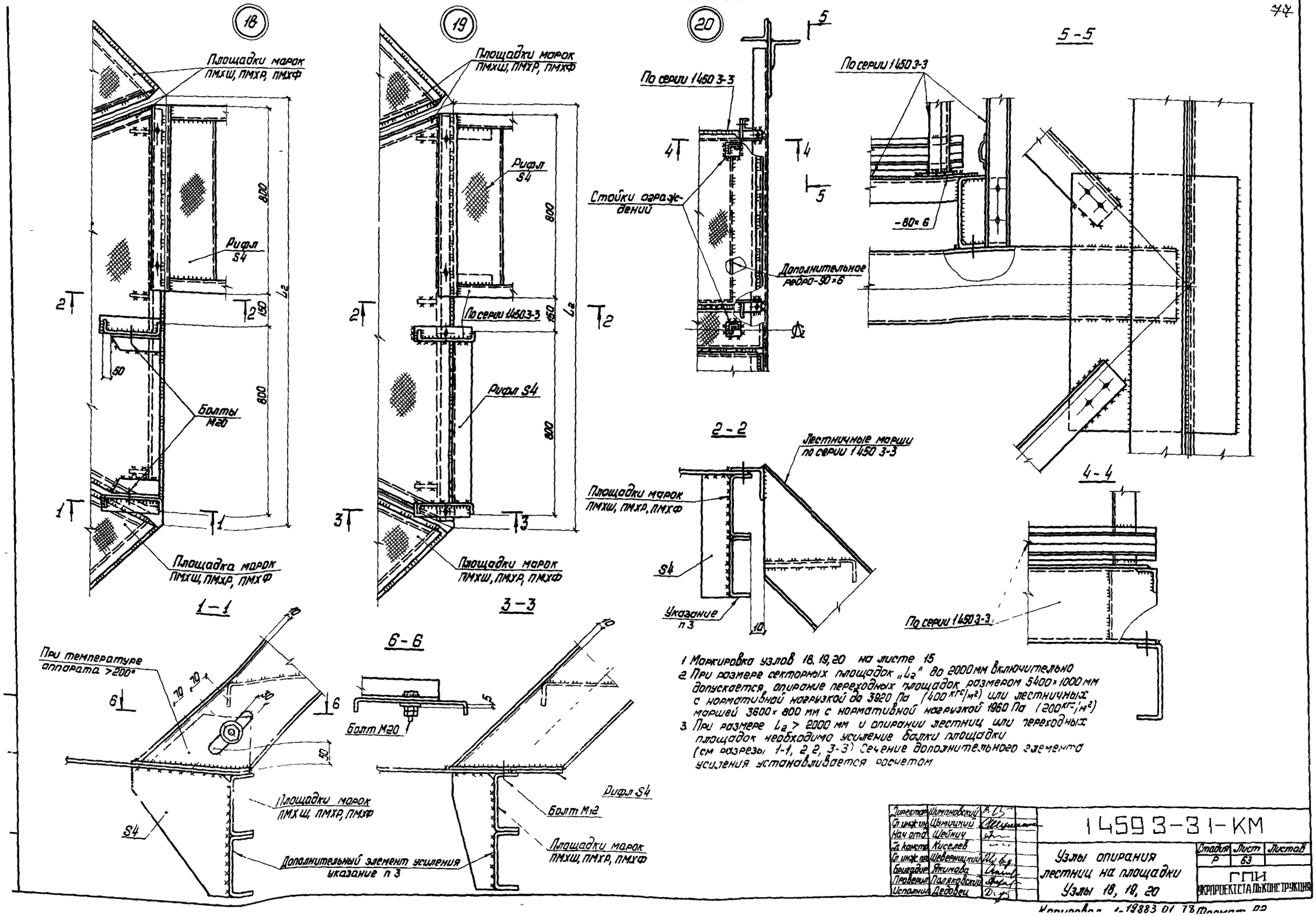

1 Маркировка узлов 18, 19, 20 на листе 15

2 При размере секторных площадок „L_2" до 2000 мм включительно допускается опирание переходных площадок размером 5400×1000 мм с нормативной нагрузкой до 3920 Па (400 кгс/м²) или лестничных маршей 3600×800 мм с нормативной нагрузкой 1960 Па (200 кгс/м²)

3 При размере L_2 > 2000 мм и опирании лестниц или переходных площадок необходимо усиление балки площадки (см разрезы 1-1, 2-2, 3-3) Сечение дополнительного элемента усиления устанавливается расчетом

(21)

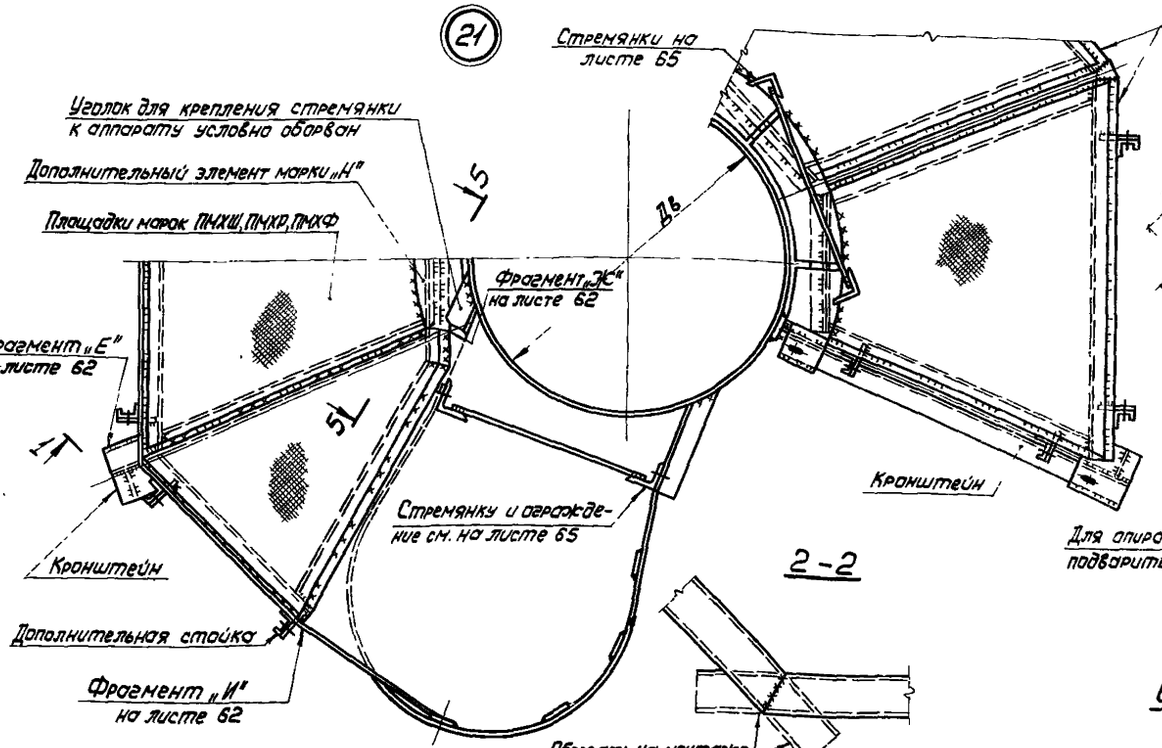

(22)

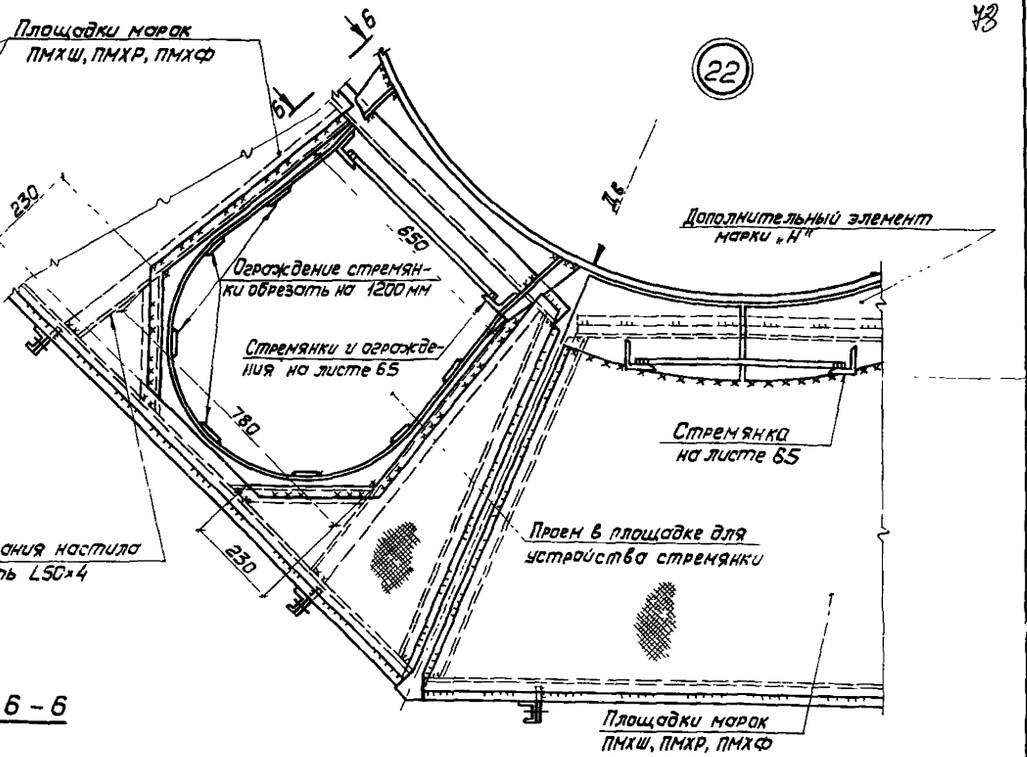

2-2

Обрезать на монтаже, после чего заварить

3-3

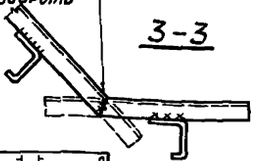

6-6

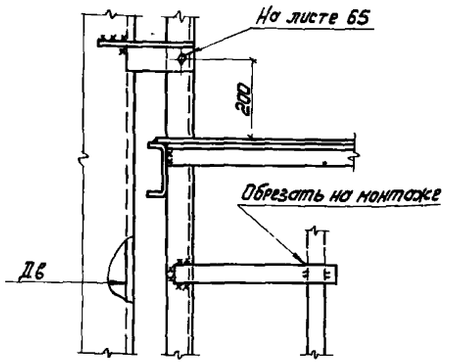

5-5

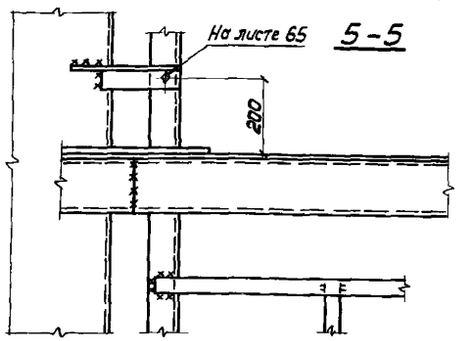

1-1

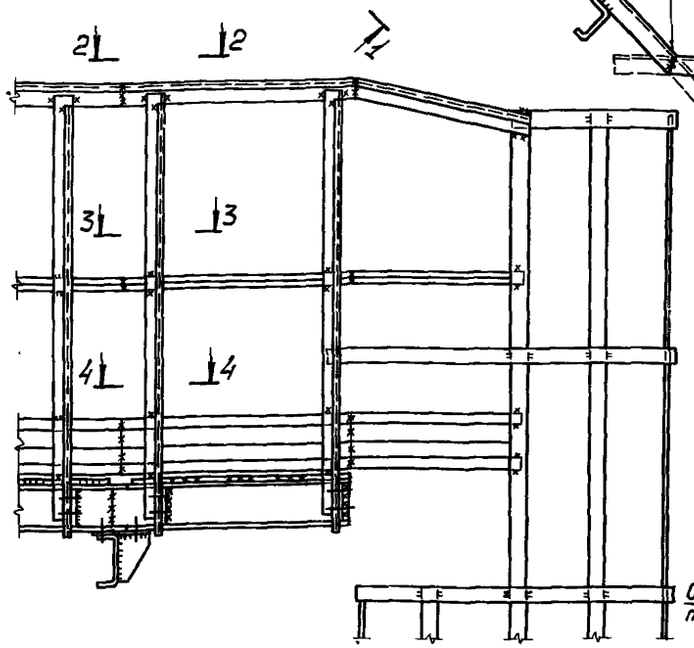

4-4

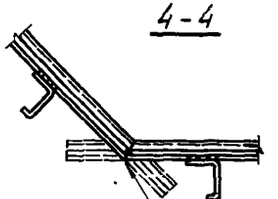

Обрезать на монтаже, после чего заварить

1. Маркировка узлов 21, 22 на листе 14.
2. Поручни ограждений (горизонтальные), бортовой и средний элементы в секторных площадках стыковать на монтаже (см. сечения 2-2, 3-3, 4-4)

Директор	Шимановский		1.459.3-3.1-КМ	
Гл.инж.ин.	Шумилкий			
Нач.отд.	Шейнин			
Гл.констр.	Киселев			
Гл.инж.пр.	Невернцкий		Узлы крепления стремянок. Узлы 21, 22	Стадия: Р; Лист: 64; Листов:
Бригадир	Якимова			ГПИ Укрпроектстальконструкция
Проверил	Полянковский			
Исполнил	Ледовец			

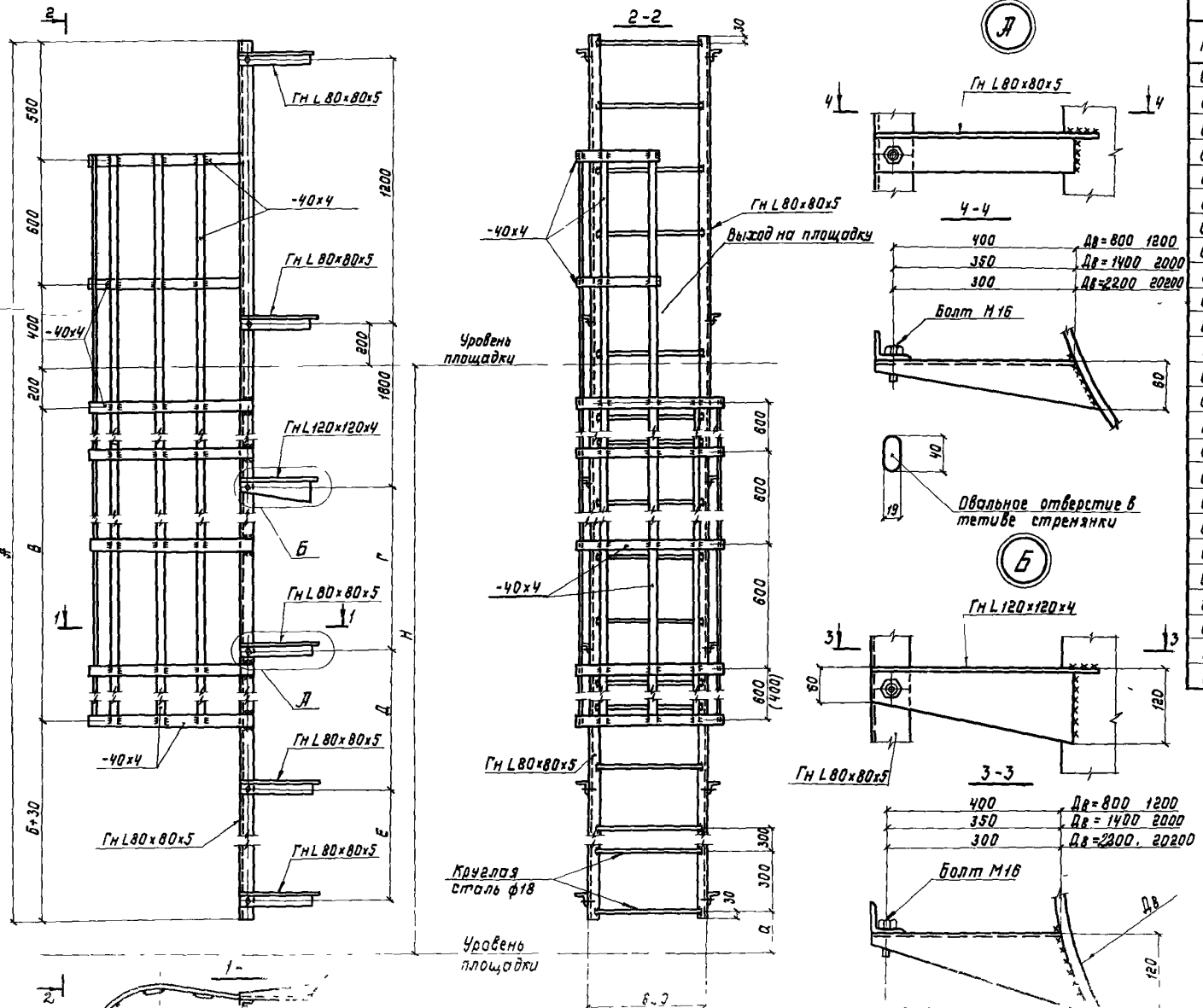

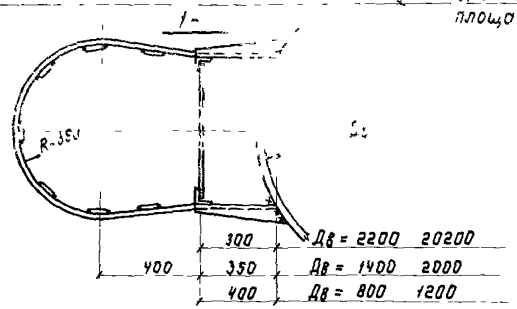

Таблица размеров, мм

Марка	Н	а	А	Б	В	Г	Д	Е
СХ-24	2400	350	3660	1850	–	–	–	–
СХ-26	2600	250	3960	1750	400	–	–	–
СХ-28	2800	150	4260	1850	600	600	–	–
СХ-30	3000	350	4260	1850	600	600	–	–
СХ-32	3200	250	4560	1750	1000	900	–	–
СХ-34	3400	150	4860	1850	1200	1200	–	–
СХ-36	3600	350	4860	1850	1200	1200	–	–
СХ-38	3800	250	5160	1750	1600	1500	–	–
СХ-40	4000	150	5460	1850	1800	1800	–	–
СХ-42	4200	350	5460	1850	1800	1800	–	–
СХ-44	4400	250	5760	1750	2200	1800	–	–
СХ-46	4600	150	6060	1850	2400	1800	600	–
СХ-48	4800	350	6060	1850	2400	1800	800	–
СХ-50	5000	250	6360	1750	2800	1800	900	–
СХ-52	5200	150	6660	1850	3000	1800	1200	–
СХ-54	5400	350	6660	1850	3000	1800	1200	–
СХ-56	5600	250	6960	1750	3400	1800	1500	–
СХ-58	5800	150	7260	1850	3600	1800	1800	–
СХ-60	6000	350	7260	1850	3600	1800	1800	–
СХ-62	6200	250	7560	1750	4000	1800	1800	–
СХ-64	6400	150	7860	1850	4200	1800	1800	600
СХ-66	6600	350	7860	1850	4200	1800	1800	800
СХ-68	6800	250	8160	1750	4600	1800	1800	600
СХ-70	7000	150	8460	1850	4800	1800	1800	1200
СХ-72	7200	350	8460	1850	4800	1800	1800	1200

Директор	Шимановский	
Гл инж.пр	Шиницкий	
Нач отд	Шейнич	
Гл констр	Киселев	
Гл инженер	Шеверницкий	
Бригадир	Якимова	
Проверил	Федорова	
Исполнил	Крыжева	

1459.3-31-КМ

Стремянки с ограждениями, прикрепляемые к вертикальным аппаратам

Стадия	Лист	Листов
Р	65	

ГПИ УКРПРОЕКТСТАЛЬКОНСТРУКЦИЯ

Инв. № подл. | Подпись и дата | Взам. инв. № | Инв. № дубл. | Подпись и дата

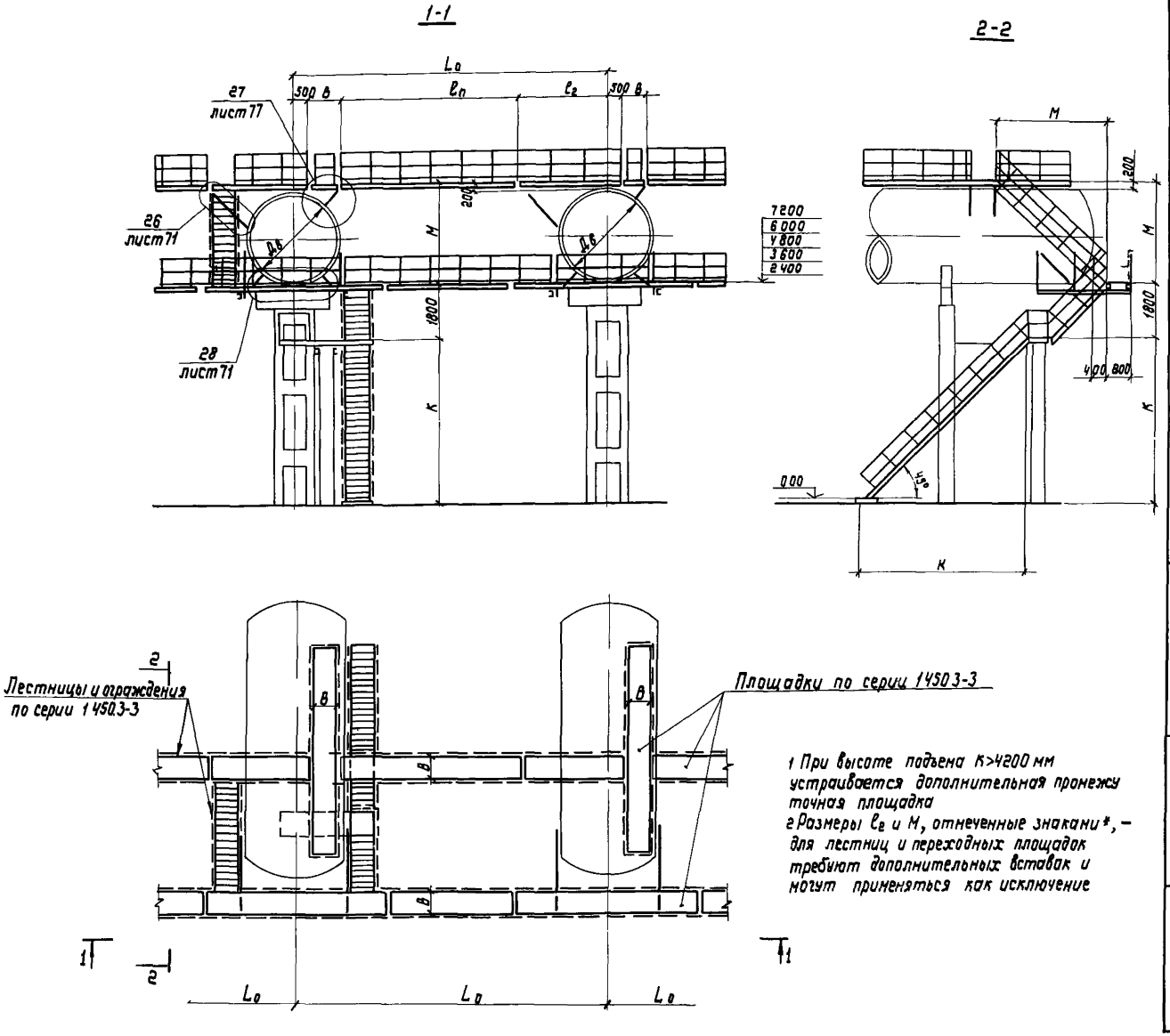

1 При высоте подъема K>4200 мм устраивается дополнительная промежуточная площадка

2 Размеры ℓ_2 и M, отмеченные знаками *, – для лестниц и переходных площадок требуют дополнительных вставок и могут применяться как исключение

Таблица размеров

Дв, мм	L_0, мм	$\ell_п$ при B=, мм 600	$\ell_п$ при B=, мм 800	ℓ_2 при B=, мм 600	ℓ_2 при B=, мм 800	M, мм	K, мм
1400	2100	900	—	100	800	1600*	600 1800 3000 4200 5400
	2400	1200	900	100	200		
	3000	1800	1500	100	200		
	3600	2400	2100	100	200		
	4200	3000	2400	100	500		
	4800	3600	3000	100	500		
	5400	4200	3600	100	500		
	6000	4800	4200	100	500		
1600 1800	2400	1200	900	100	200	1800 2000*	
	3000	1800	1500	100	200		
	3600	2400	2100	100	200		
	4200	3000	2400	100	500		
	4800	3600	3000	100	500		
	5400	4200	3600	100	500		
	6000	4800	4200	100	500		
	7200	6000	5400	100	500		
	8400	6000	6000	1300*	1100*		
2000	3000	1800	1500	100	200	2200*	
	3600	2400	2100	100	200		
	4200	3000	2400	100	500		
	4800	3600	3000	100	500		
	5400	4200	3600	100	500		
	6000	4800	4200	100	500		
	7200	6000	5400	100	500		
	8400	6000	6000	1300*	1100*		
2200 2400	3000	1800	1500	100	200	2400 2600*	
	3600	2400	2100	100	200		
	4200	3000	2400	100	500		
	4800	3600	3000	100	500		
	5400	4200	3600	100	500		
	6000	4800	4200	100	500		
	7200	6000	5400	100	500		
	8400	6000	6000	1300*	1100*		
	9000	6000	6000	1900*	1700*		
2600 2800	3600	2400	2100	100	200	2800* 3000	
	4200	3000	2400	100	500		
	4800	3600	3000	100	500		
	5400	4200	3600	100	500		
	6000	4800	4200	100	500		
	7200	6000	5400	100	500		
	8400	6000	6000	1300*	1100*		
	9000	6000	6000	1900*	1700*		
3000 3200 3400	4200	3000	2400	100	500	3200* 3400* 3600	
	4800	3600	3000	100	500		
	5400	4200	3600	100	500		
	6000	4800	4200	100	500		
	7200	6000	5400	100	500		
	8400	6000	6000	1300*	1100*		
	9000	6000	6000	1900*	1700*		
	10200	6000	6000	3100*	2900*		

Директор	Шимановский	
Гл инж.пр	Шумицкий	
Нач отд	Шеинич	
Гл констр	Киселев	
Гл инж пр	Шеверницкий	
Бригадир	Якимова	
Проверил	Поляковский	
Исполнил	Лукиша	

14593-31-КМ

Примеры расположения площадок горизонтальных аппаратов

Стадия	Лист	Листов
Р	66	

ГПИ УКРПРОЕКТСТАЛЬКОНСТРУКЦИЯ

1-1

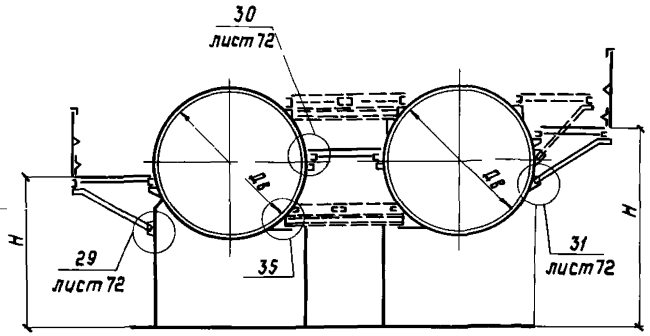

Схема 1

2-2

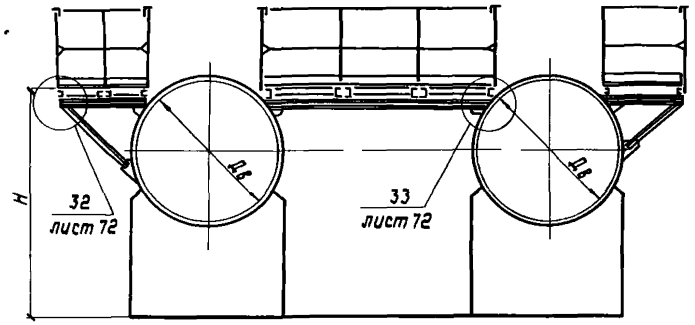

Схема 2

3-3

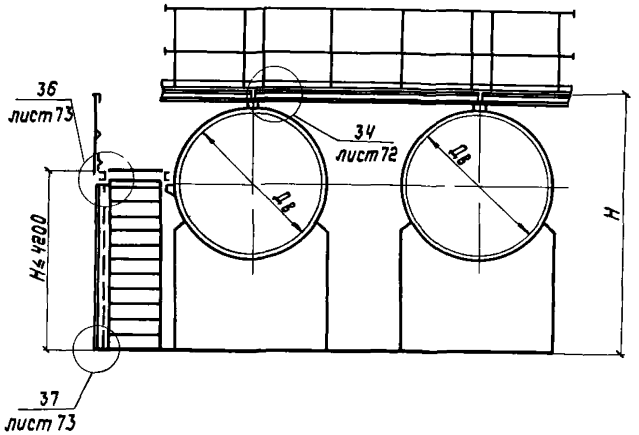

Схема3

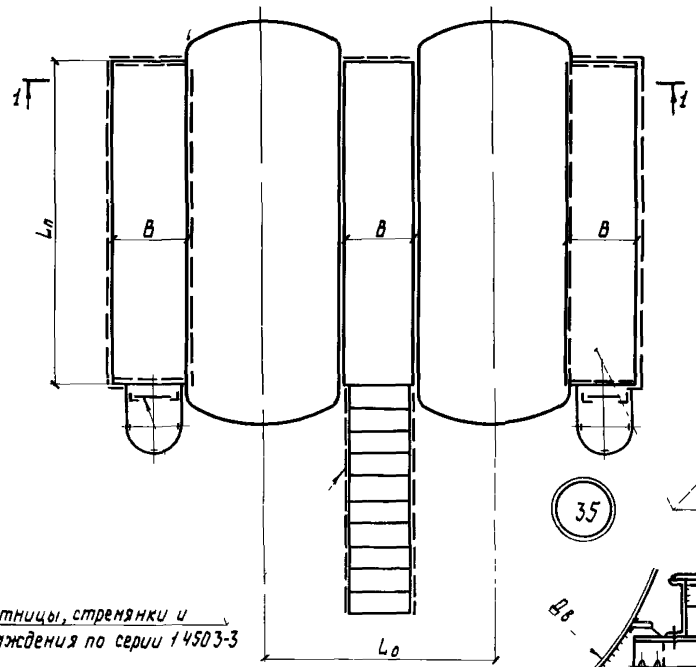

Лестницы, стремянки и ограждения по серии 1450 3-3

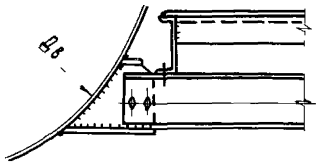

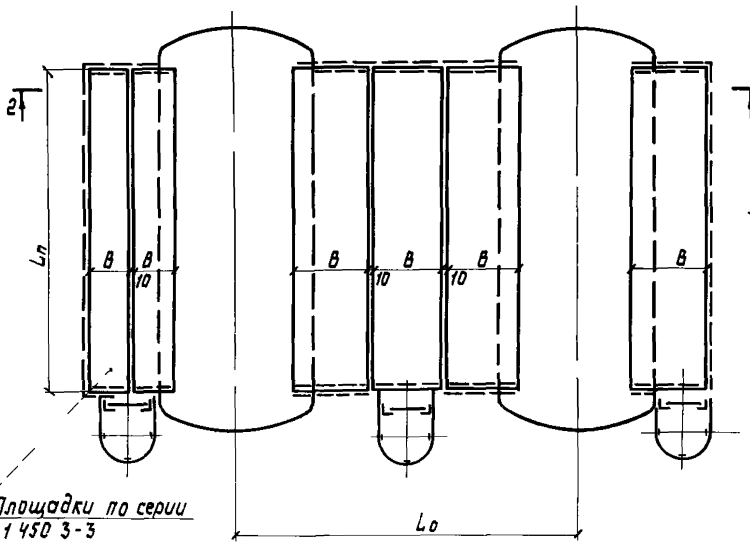

Площадки по серии 1450 3-3

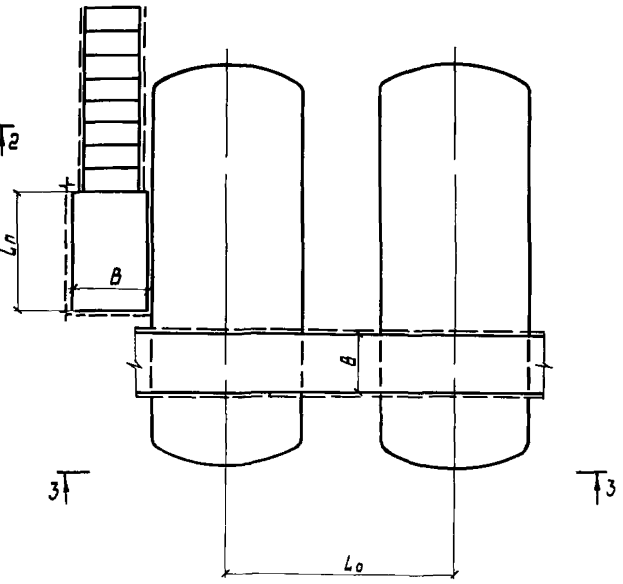

В разрезе 1-1 пунктиром показаны возможные варианты расположения площадок на различных уровнях

Директор	Шиманович	
Гл инж ин	Шуницкий	
Нач отд	Щешич	
Гл констр	Киселев	
Гл инж пр	Шевернцкий	
Бригадир	Якимова	
Проверил	Поляковский	
Исполнил	Лукиша	

1459.3-31-КМ

Примеры опирания площадок на горизонтальные аппараты
Схемы 1,2,3 Узел 35

Стадия	Лист	Листов
Р	67	

ГПИ УКРПРОЕКТСТАЛЬКОНСТРУКЦИЯ

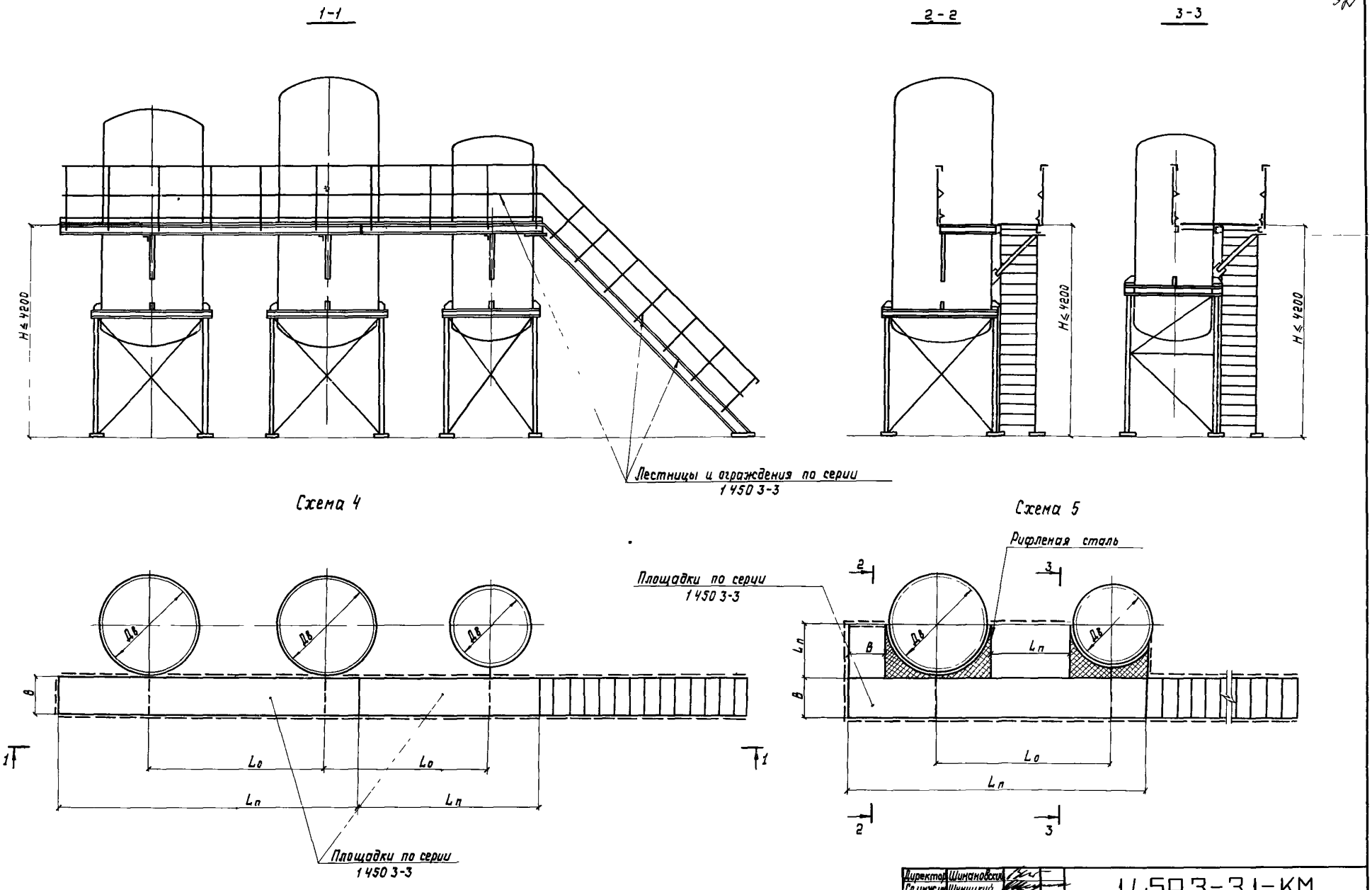

Директор	Шимановский		
Гл инж пр	Шуницкий		
Нач отд	Шеинич		
Гл конст	Киселев		
Гл инж пр	Шеверницкий		
Бригадир	Якимова		
Проверил	Поляковский		
Исполнил	Лукиша		

1.459.3-3.1-КМ

Примеры опирания площадок на вертикальные аппараты
Схемы 4, 5

Стадия	Лист	Листов
Р	68	

ГПИ
УКРПРОЕКТСТАЛЬКОНСТРУКЦИЯ

Копировал № 13883.01.83 Формат А2

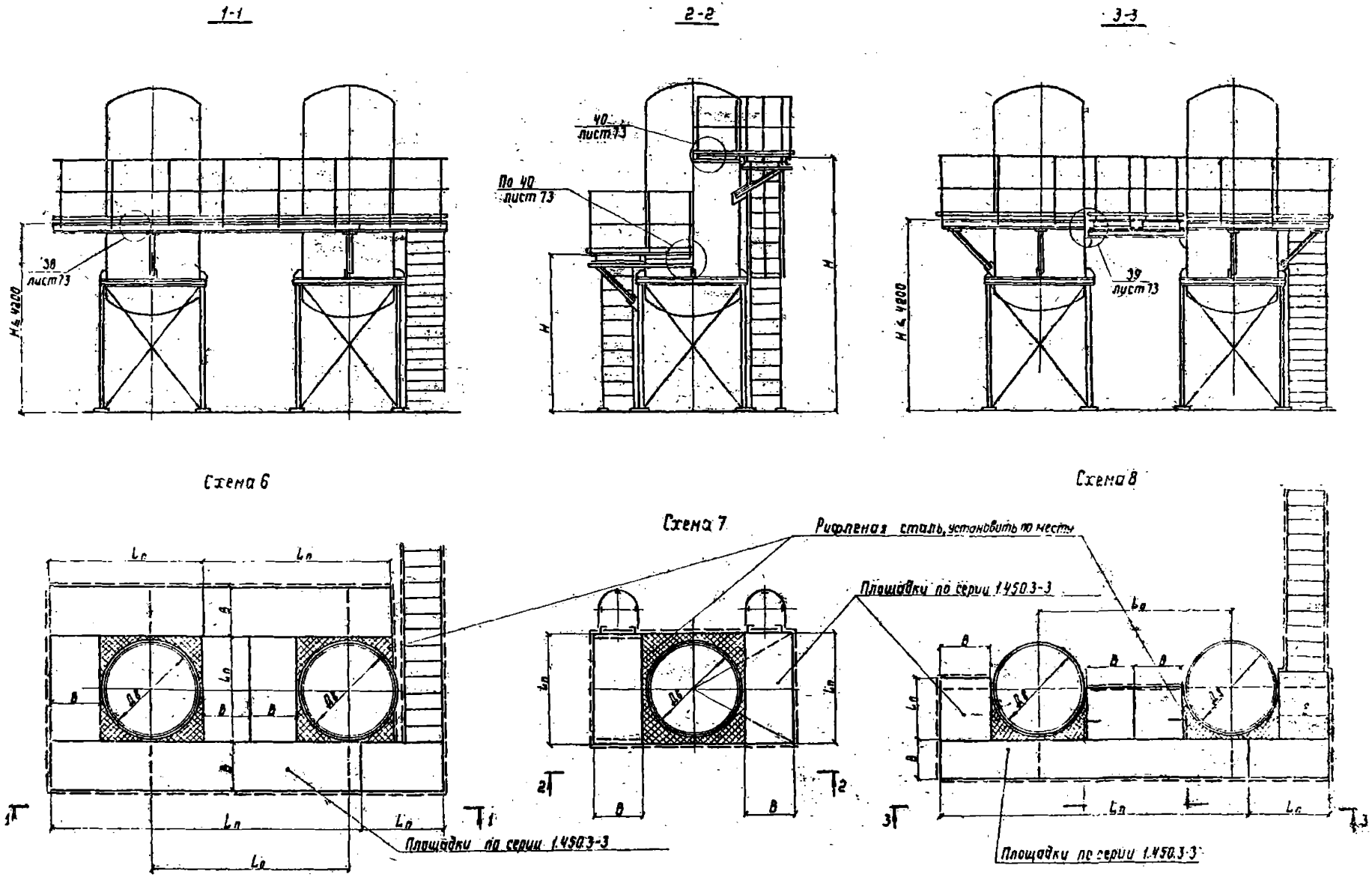

Директор	Шиманов	
Гл. инж. пр.	Шумицкий	
Нач. отд.	Шейнин	
Гл. констр.	Киселев	
Гл. инж. пр.	Шевернацкий	
Бригадир	Якимова	
Проверил	Поляковский	
Исполнил	Лукиша	

1.459.3-3.1-КМ

Примеры опирания площадок на вертикальные аппараты: Схемы 6, 7, 8

Стадия	Лист	Листов
Р	69	

ЦНИИПРОЕКТСТАЛЬКОНСТРУКЦИЯ

Копировал [illegible] 1983 [illegible] Формат А2

Схема 9

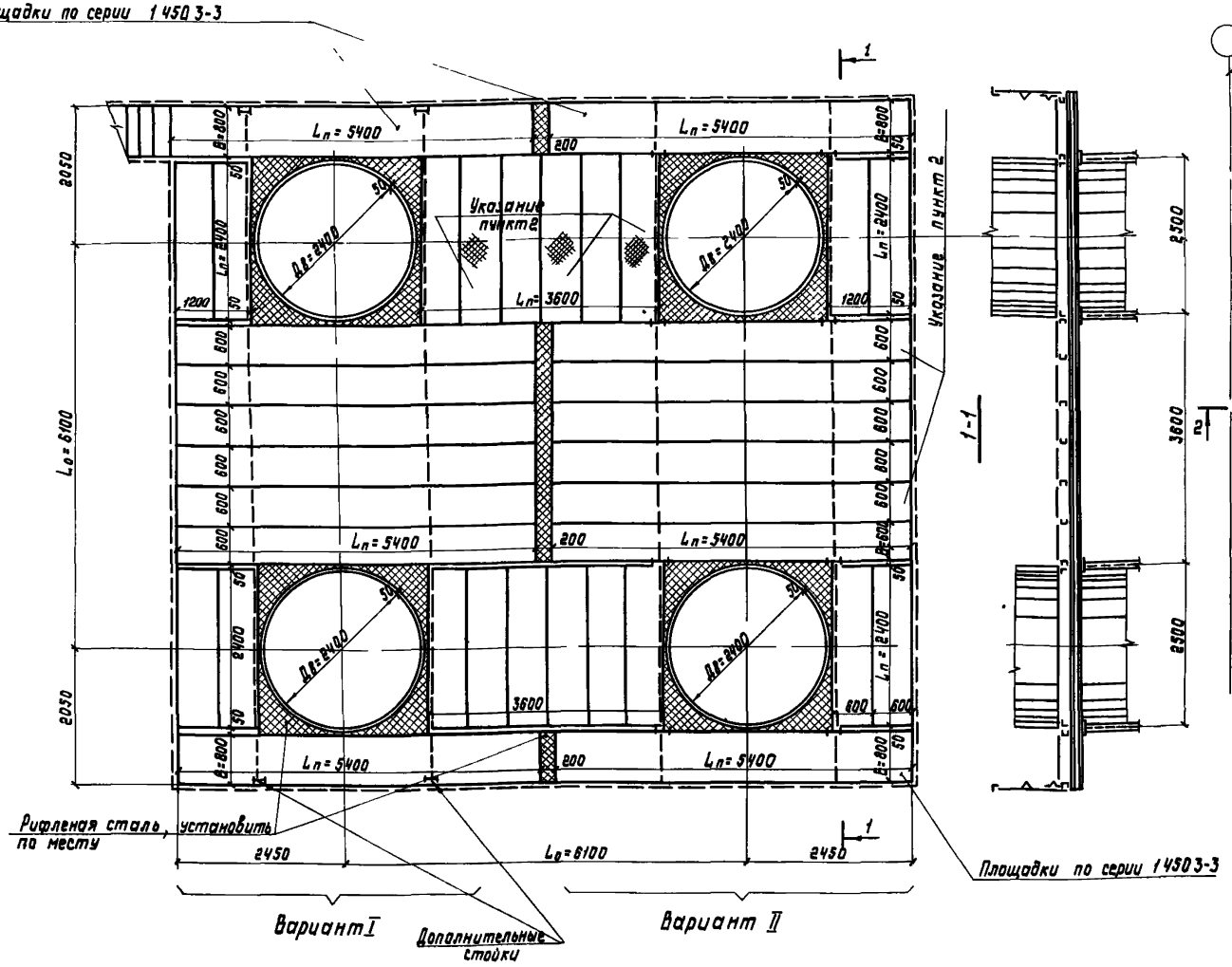

Схема 10

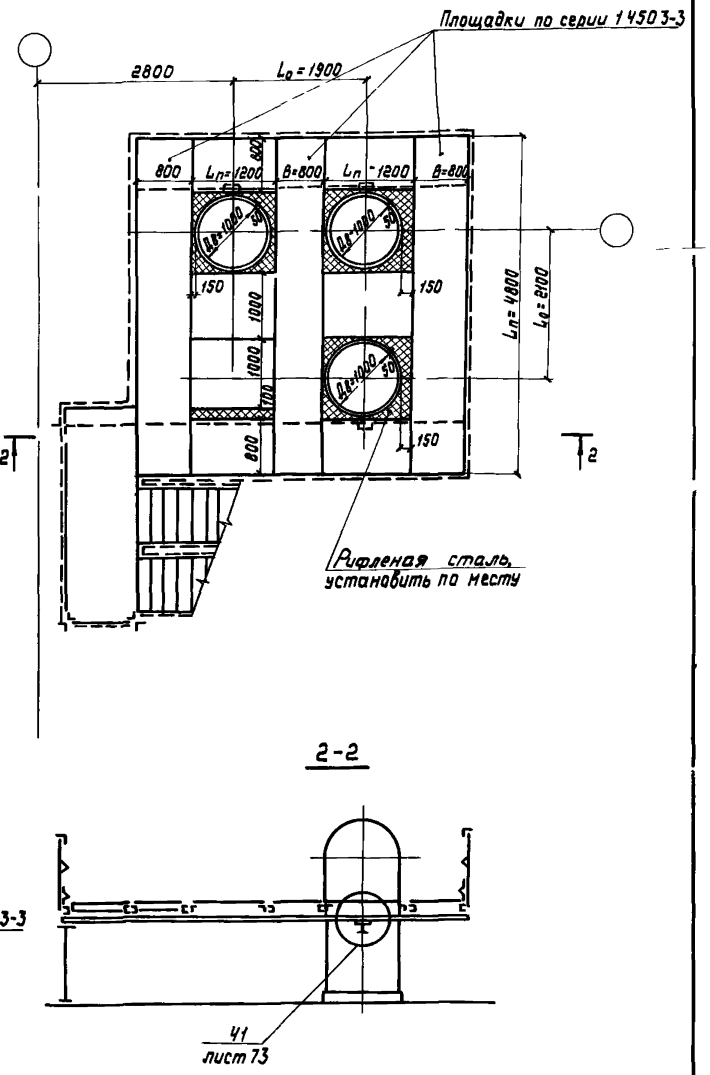

1 В схемах 9 и 10 устройства площадок вокруг вертикальных аппаратов предусмотрено опирание площадок на аппараты и дополнительные стойки (вариант I) и только на стойки (вариант II)

2 Типовые площадки по серии 1 450 3-3 укладываются через одну с промежутками, равными ширине площадки, в промежутки на монтаже укладывается настил из рифленой стали с опиранием на полки площадок с последующей приваркой на монтаже

Директор	Шимановский		1.459.3-3.1-КМ		
Гл инж ин	Шуницкий				
Нач отд.	Шеинич		Примеры опирания площадок на вертикальные аппараты и стойки Схемы 9, 10	Стадия	Лист	Листов
Гл констр	Киселев			Р	70	
Гл инж пр	Шеверницкий			ГПИ УКРПРОЕКТСТАЛЬКОНСТРУКЦИЯ		
Бригадир	Якимова					
Проверил	Поляковский					
Исполнил	Лукиша					

Инв № подл | Подпись и дата | Взам инв №

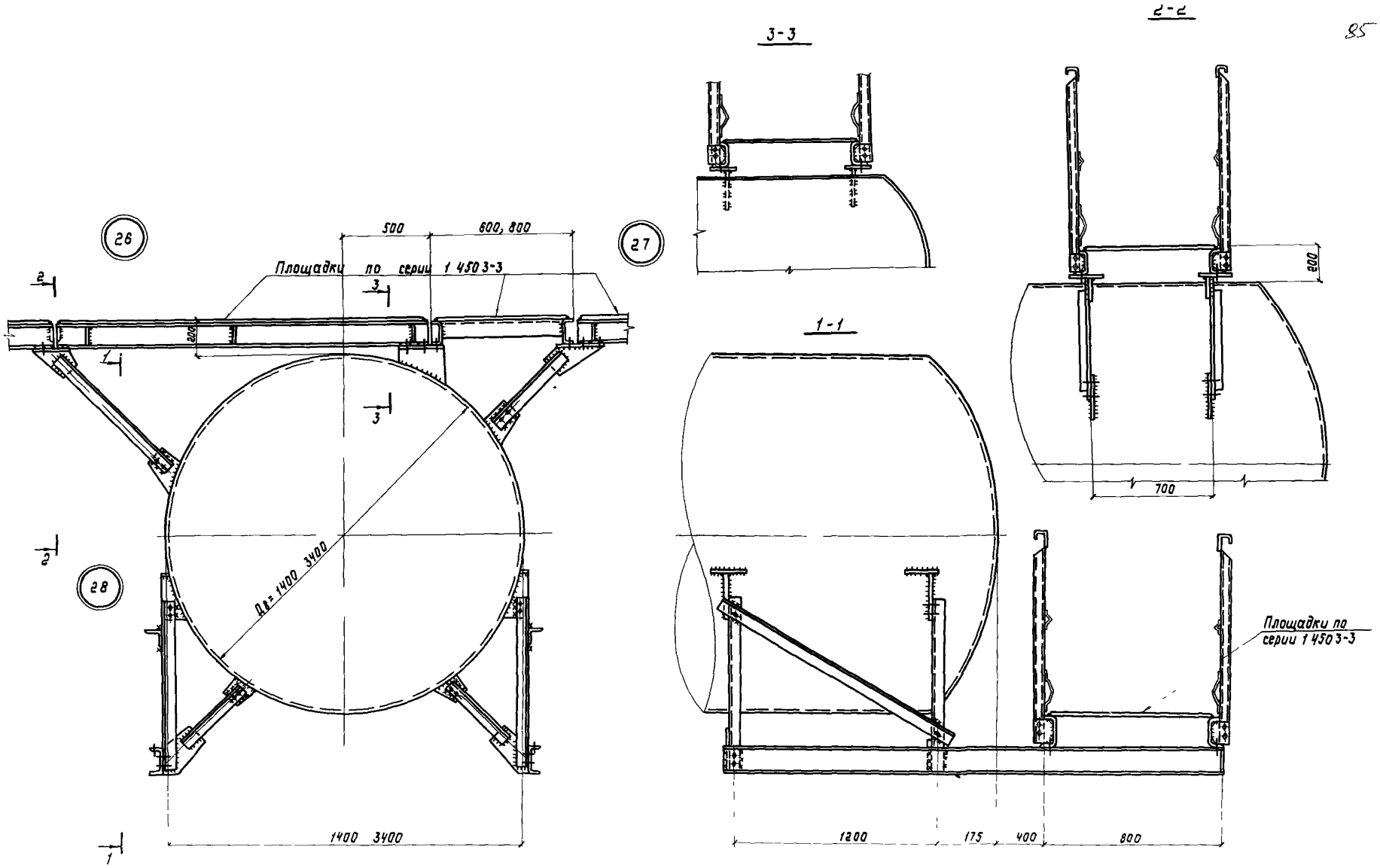

Маркировка узлов 26, 27, 28 на листе 66

Директор	Шимановский		1.459.3-3.1-КМ		
Гл инж пр	Шумицкий				
Нач отд	Шейнич				
Гл констр	Киселев				
Гл инж пр	Шеверницкий				
Бригадир	Якимова		Узлы опирания площадок на горизонтальные аппараты. Узлы 26, 27, 28	Стадия: Р	Лист: 71	Листов:
Проверил	Полякевский					
Исполнил	Лукиша			ГПИ Укрпроектстальконструкция		

Копировал № 19883 01/86 Формат А2

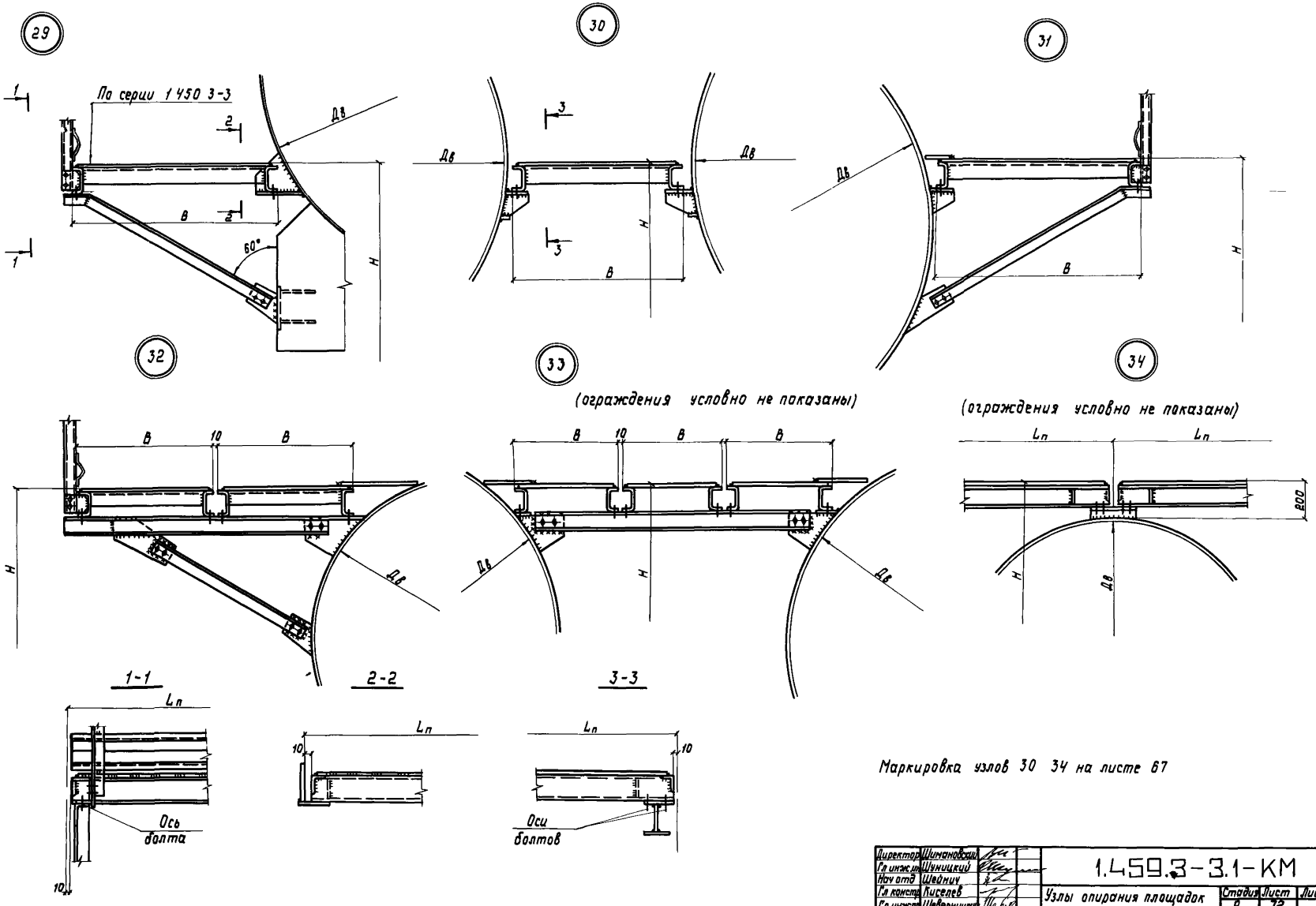

Маркировка узлов 30 34 на листе 67

Директор	Шимановский		1.459.3-3.1-КМ			
Гл инж.пр	Шуницкий					
Нач отд	Шейнич		Узлы опирания площадок на горизонтальные аппараты Узлы 29, 30, 31, 32, 33, 34	Стадия	Лист	Листов
Гл констр	Киселев			Р	72	
Гл инжпр	Шеверницкий			ГПИ УКРПРОЕКТСТАЛЬКОНСТРУКЦИЯ		
Бригадир	Якимова					
Проверил	Поляковский					
Исполнил	Лукиша					

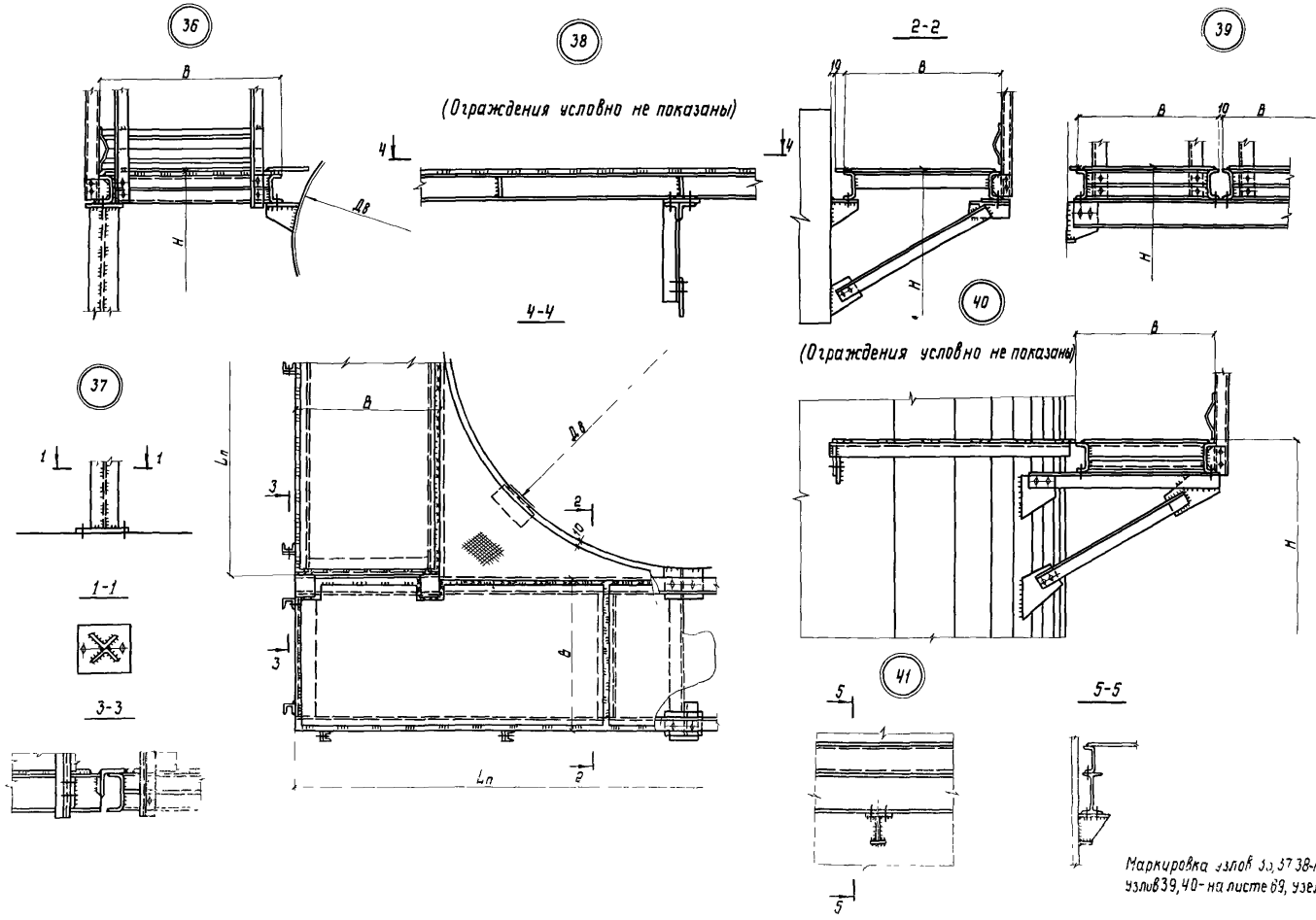

Директор	Шимановский		1.459.3-3.1-КМ		
Гл инж-ин	Шуницкий				
Нач отд	Шейнич		Узлы опирания площадок на горизонтальные аппараты Узлы 36, 37, 38, 39, 40, 41	Стадия	Лист	Листов
Гл констр	Киселев			Р	73	
Гл инж пр	Шеверницкий			ГПИ УКРПРОЕКТСТАЛЬКОНСТРУКЦИЯ		
Бригадир	Якимова					
Проверил	Поляковский					
Исполнил	Лукиша					

Инв № подл. | Подпись и дата | Взам. инв. №

Секторные площадки с решетчатым настилом штампованного типа

ГОСТ	Профиль или сечение	ПМХШ-(3,7,10,4)8	ПМХШ-(3,7,12,0)10	ПМХШ-(3,7,13,7)12	ПМХШ-(4,6 11,2)8	ПМХШ-(4,6,12,8)10	ПМХШ-(4,6 14,5)12	ПМХШ (5,4,12,0)8	ПМХШ-(5,4,13,7)10	ПМХШ-(5,4,15,3)12	ПМХШ-(6,2,12,8)8	ПМХШ-(6,2 14,5)10	ПМХШ-(6,2,16,2)12	ПМХШ-(7,0,13,7)8	ПМХШ-(7,0,15,3)10	ПМХШ-(7,0,17,0)12
8278-83	Гн С120х50х4	8,6	9,6	10,6	9,6	10,6	11,7	10,6	11,7	12,9	11,7	12,7	13,8	12,8	13,8	14,9
8509-72*	∟50х4	4,6	5,9	7,3	4,6	5,9	7,3	4,6	5,9	7,3	4,6	5,9	7,3	4,6	5,9	7,3
103-76	-100х4	0,7	0,7	0,7	0,7	0,7	0,7	0,7	0,7	0,7	0,7	0,7	0,7	0,7	0,7	0,7
19904-74*	S2	11,8	16,5	21,9	13,2	18,3	24,0	14,6	20,0	26,1	16,0	21,8	28,2	17,4	23,5	29,5
Итого кг		25,7	32,7	40,5	28,1	35,5	43,7	30,5	38,3	47,0	33,0	41,1	50,0	35,5	43,9	52,4

ГОСТ	Профиль или сечение	ПМХШ-(7,9,14,5)8	ПМХШ-(7,9,16,2)10	ПМХШ (7,9,17,8)12	ПМХШ-(8,7,15,3)8	ПМХШ-(8,7,17,0)10	ПМХШ-(8,7 18,6)12	ПМХШ-(9,5,16,2)8	ПМХШ (9,5,17,8)10	ПМХШ-(9,5,19,5)12	ПМХШ-(10,4,17,0)8	ПМХШ (10,4,18,6)10	ПМХШ-(10,4,20,3)12	ПМХШ-(11,2 17,8)8	ПМХШ (11,2,19,5)10	ПМХШ-(11,2,21,1)12
8278-83	Гн С120х50х4	13,8	14,9	16,0	14,9	16,0	17,1	16,0	17,1	18,1	17,1	18,1	19,2	18,1	19,2	20,2
8509-72*	∟50х4	4,6	5,9	7,3	4,6	5,9	7,3	4,6	5,9	7,3	4,6	5,9	7,3	4,6	5,9	7,3
103-76	-100х4	0,7	0,7	0,7	0,7	0,7	0,7	0,7	0,7	0,7	0,7	0,7	0,7	0,7	0,7	1,0
19904-74*	S2	18,8	25,2	32,4	20,2	27,0	34,4	21,6	28,7	36,5	23,0	30,5	38,6	24,4	32,2	40,7
Итого кг		37,9	46,7	56,4	40,4	49,6	59,5	42,9	52,4	62,6	45,4	55,2	65,8	47,8	58,0	69,2

ГОСТ	Профиль или сечение	ПМХШ-(12,0,18,6)8	ПМХШ-(12,0,20,3)10	ПМХШ-(12,0,22,0)12	ПМХШ-(12,8,19,5)8	ПМХШ-(12,8,21,1)10	ПМХШ (12,8,22,8)12	ПМХШ-(13,7,20,3)8	ПМХШ-(13,7,22,0)10	ПМХШ-(13,7,23,6)12	ПМХШ-(14,5,21,1)8	ПМХШ-(14,5,22,8)10	ПМХШ (14,5,24,4)12	ПМХШ (15,3,22,0)8	ПМХШ-(15,3,23,6)10	ПМХШ-(15,3,25,3)12
8278-83	Гн С120х50х4	19,3	20,2	21,3	20,2	21,3	22,4	21,3	22,4	23,5	22,4	23,5	24,5	24,5	24,5	25,7
8509-72*	∟50х4	4,6	5,9	7,3	4,6	5,9	7,3	4,6	5,9	7,3	4,6	5,9	7,3	4,6	5,9	7,3
103-76	-100х4	0,7	0,7	1,0	0,7	1,0	1,0	0,7	1,0	1,0	1,0	1,0	1,0	1,0	1,0	1,0
19904-74*	S2	25,7	33,9	42,8	27,1	35,7	44,9	28,5	37,4	47,0	29,9	39,1	49,1	31,3	40,9	51,2
Итого кг		50,3	60,7	72,4	52,6	63,9	75,6	55,1	66,7	78,8	57,9	69,5	81,9	61,4	72,3	85,2

ГОСТ	Профиль или сечение	ПМХШ (16,2,22,8)8	ПМХШ-(16,2,24,4)10	ПМХШ-(16,2,26,1)12	ПМХШ-(17,0,23,6)8	ПМХШ-(17,0,25,3)10	ПМХШ-(17,0,26,9)12	ПМХШ-(17,8,24,4)8	ПМХШ-(17,8,26,1)10	ПМХШ-(17,8,27,8)12	ПМХШ-(19,5,26,1)8	ПМХШ-(19,5,27,8)10	ПМХШ-(19,5,29,4)12	ПМХШ-(20,3,26,9)8	ПМХШ-(20,3,28,6)10	ПМХШ-(20,3,30,2)12
8278-83	Гн С120х50х4	24,5	25,7	26,7	25,7	26,7	27,8	26,7	27,7	28,8	28,8	29,8	30,9	29,8	30,9	32,0
8509-72*	∟50х4	4,6	5,9	7,3	4,6	5,9	7,3	4,6	5,9	7,3	4,6	5,9	7,3	4,6	5,9	7,3
103-76	-100х4	1,0	1,0	1,4	1,0	1,0	1,4	1,0	1,4	1,4	1,4	1,4	1,4	1,4	1,4	1,4
19904-74*	S2	32,7	42,6	53,2	34,1	44,4	55,3	35,5	46,1	57,4	38,3	49,6	61,6	39,7	51,3	63,7
Итого кг		62,8	75,2	88,6	65,4	78,0	91,8	67,8	81,1	94,9	73,1	86,7	101,2	75,5	89,5	104,4

ГОСТ	Профиль или сечение	ПМХШ-(21,1,27,8)8	ПМХШ-(21,1,29,4)10	ПМХШ-(21,1,31,1)12	ПМХШ-(22,0,28,6)8	ПМХШ-(22,0,30,2)10	ПМХШ-(22,0,31,9)12	ПМХШ-(23,6,30,2)8	ПМХШ-(23,6,31,9)10	ПМХШ-(23,6,33,6)12	ПМХШ-(24,4,31,1)8	ПМХШ-(24,4,32,7)10	ПМХШ-(24,4,34,4)12	ПМХШ-(25,3,31,9)8	ПМХШ-(25,3,33,6)10	ПМХШ-(25,3,35,2)12
8278-83	Гн С120х50х4	30,9	32,0	33,1	32,0	33,1	34,2	34,2	35,2	36,3	35,2	36,3	37,3	36,3	37,3	38,4
8509-72*	∟50х4	4,6	5,9	7,3	4,6	5,9	7,3	4,6	5,9	7,3	4,6	5,9	7,3	4,6	5,9	7,3
103-76	-100х4	1,4	1,4	1,4	1,4	1,4	1,4	1,4	1,4	1,4	1,4	1,4	1,4	1,4	1,4	1,4
19904-74*	S2	41,1	53,1	65,8	42,4	54,8	67,8	45,2	58,3	72,0	46,6	60,0	74,1	48,0	61,8	76,2
Итого кг		78,0	92,4	107,6	80,4	95,2	110,7	85,4	100,8	117,0	87,8	103,6	120,1	90,3	106,4	123,3

ГОСТ	Профиль или сечение	ПМХШ-(26,1,32,7)8	ПМХШ-(26,1,34,4)10	ПМХШ-(26,1,36,0)12	ПМХШ-(26,9,33,6)8	ПМХШ-(26,9,35,2)10	ПМХШ-(26,9,36,9)12	ПМХШ-(27,8,34,4)8	ПМХШ-(27,8,36,0)10	ПМХШ-(27,8,37,7)12
8278-83	Гн С120х50х4	37,3	38,4	39,5	38,4	39,5	40,5	39,5	40,5	41,6
8509-72*	∟50х4	4,6	5,9	7,3	4,6	5,9	7,3	4,6	5,9	7,3
103-76	-100х4	1,4	1,4	1,4	1,4	1,4	1,4	1,4	1,4	1,4
19904-74*	S2	49,4	63,5	78,3	50,8	65,2	80,4	52,2	67,0	82,4
Итого кг		92,7	109,2	126,5	95,2	112,0	129,6	97,7	114,8	132,7

1 Расход стали по маркам приведен без учета наплавленного металла

2 Сведения о материале элементов конструкций даны в пояснительной записке раздел 5 п 51, 52

Директор	Шимановский	
Гл. инж. пр.	Шимановский	
Нач отд	Шейнич	
Гл. констр	Киселев	
Гл инж пр	Шеверницкий	
Бригадир	Якимова	
Проверил	Баран	
Исполнил	Лукиша	

1.459.3-3.1-КМ

Спецификация стали

Стадия	Лист	Листов
Р	741	6

ГПИ УКРПРОЕКТСТАЛЬКОНСТРУКЦИЯ

Секторные площадки с настилом решетчатым типа «Батайск»

ГОСТ	Профиль или сечение	ПМХР-(3,7;10,4) 8	ПМХР-(3,7,12,0) 10	ПМХР-(3,7,13,7) 12	ПМХР-(4,6,11,2) 8	ПМХР-(4,6,12,8)10	ПМХР-(4,6,14,5)12	ПМХР-(5,4,12,0)8	ПМХР-(5,4,13,7)10	ПМХР-(5,4,15,3)12	ПМХР-(6,2,12,8) 8	ПМХР-(6,2,14,5)10	ПМХР-(6,2,16,2)12	ПМХР-(7,0,13,7)8	ПМХР-(7,0,15,3)10
8278-83	ГнС120х50х4	8,6	9,6	10,6	9,6	10,6	11,7	10,6	11,7	12,9	11,7	12,7	13,8	12,8	13,8
19772-74	ГнL 32х25х25	3,1	3,2	4,1	3,3	3,9	4,3	3,1	3,6	4,1	2,8	3,8	5,5	3,1	3,9
8509-72*	∠63х5	9,6	9,6	12,5	8,7	10,6	12,2	10,1	10,6	12,5	8,7	10,6	12,5	7,7	10,6
103-76	-100х4	0,7	0,7	0,7	0,7	0,7	0,7	0,7	0,7	0,7	0,7	0,7	0,7	0,7	0,7
19904-74*	S2	8,1	11,5	14,2	10,6	12,0	15,8	11,0	12,9	16,5	11,1	14,5	8,4	12,5	15,7
17305-71*	•5	1,7	2,3	3,0	2,0	2,6	3,3	2,1	2,7	3,6	2,3	3,0	4,0	2,5	3,3
Итого кг		31,8	36,9	45,1	34,9	40,4	48,0	43,6	42,2	40,3	37,3	45,3	44,9	39,3	48,0

ГОСТ	Профиль или сечение	ПМХР-(7,0,17,0)12	ПМХР-(7,9,14,5)8	ПМХР-(7,9,16,2)10	ПМХР-(7,9,17,6)12	ПМХР-(8,7,15,3)8	ПМХР-(8,7,17,0)10	ПМХР-(8,7,18,6)12	ПМХР-(9,5;16,2)8	ПМХР-(9,5,17,8)10	ПМХР-(9,5;19,5)12	ПМХР-(10,4;17,0)8	ПМХР-(10,4;18,8)10	ПМХР-(10,4,20,3)12	ПМХР-(11,2;17,8)8
8278-83	ГнС120х50х4	14,9	13,8	14,9	16,0	14,9	16,0	17,1	16,0	17,1	18,1	17,1	18,1	19,2	18,1
19772-74	ГнL32х25х2,5	4,5	3,5	4,1	4,6	2,8	4,2	4,9	3,7	4,3	4,9	3,0	4,2	5,2	4,3
8509-72*	∠63х5	12,5	8,6	10,6	12,5	7,7	10,6	12,5	8,6	10,6	12,5	8,7	12,5	12,5	8,7
103-76	-100х4	0,7	0,7	0,7	0,7	0,7	0,7	0,7	0,7	0,7	0,7	0,7	0,7	0,7	0,7
19904-74*	S2	19,9	13,3	17,5	21,6	14,5	18,1	21,9	14,6	20,6	20,6	15,5	22,9	20,2	16,5
17305-71*	•5	4,3	2,7	3,6	4,5	3,0	3,8	4,8	3,0	4,5	5,1	3,3	4,5	3,9	3,6
Итого кг		56,8	42,6	51,4	59,8	43,6	53,4	61,9	46,6	57,8	61,9	48,3	62,9	61,7	51,9

ГОСТ	Профиль или сечение	ПМХР-(11,2,19,5)10	ПМХР-(11,2,21,1)12	ПМХР-(12,0,18,6)8	ПМХР-(12,0,20,3)10	ПМХР-(12,0,22,0)12	ПМХР-(12,8,19,5)8	ПМХР-(12,8,21,1)10	ПМХР-(12,8,22,8)12	ПМХР-(13,7,20,3)8	ПМХР-(13,7,22,0)10	ПМХР-(13,7,23,6)12	ПМХР-(14,5,21,1)8	ПМХР-(14,5,22,8)10	ПМХР-(14,5,24,4)12
8278-83	ГнС120х50х4	19,2	20,2	19,3	20,2	21,3	20,2	21,3	22,4	21,3	22,4	23,5	22,4	23,5	24,5
19772-74	ГнL32х25х2,5	5,3	5,6	5,4	5,3	5,7	5,1	5,3	5,9	5,6	5,6	5,9	4,1	6,6	6,8
8509-72*	∠63х5	12,1	12,5	12,5	11,5	16,3	8,7	10,6	12,5	11,5	14,5	12,5	4,8	10,6	11,5
103-76	-100х4	0,7	1,0	0,7	0,7	1,0	0,7	1,0	1,0	0,7	1,0	1,0	1,0	1,0	1,0
19904-74*	S2	21,6	26,0	17,2	22,8	27,4	18,8	22,1	28,7	18,9	24,8	27,0	20,0	26,5	31,9
17305-71*	•5	4,8	5,7	3,6	4,8	6,3	3,9	5,1	6,3	4,2	5,4	5,7	4,2	5,7	6,9
Итого кг		63,7	71,0	58,7	65,3	78,0	57,4	65,4	76,8	62,2	70,7	75,6	76,5	73,9	82,6

ГОСТ	Профиль или сечение	ПМХР-(15,3,22,0)8	ПМХР-(15,3,23,8)10	ПМХР-(15,3,25,3)12	ПМХР-(16,2,22,8)8	ПМХР-(16,2,24,4)10	ПМХР-(16,2,26,1)12	ПМХР-(17,0,23,6)8	ПМХР-(17,0,25,3)10	ПМХР-(17,0,26,9)12	ПМХР-(17,8,24,4)8	ПМХР-(17,8,26,1)10	ПМХР-(17,8,27,8)12	ПМХР-(18,5,26,1)8	ПМХР-(18,5,27,8)10
8278-83	ГнС120х50х4	24,5	24,5	25,7	24,5	25,7	26,7	25,7	26,7	27,8	26,7	27,7	28,8	28,8	29,8
19772-74	ГнL32х25х2,5	5,2	5,8	6,3	5,7	6,1	7,1	6,1	25	6,8	6,0	6,1	6,8	4,7	6,5
8509-72*	∠63х5	8,7	10,6	12,5	12,5	11,5	15,4	8,2	10,6	12,5	11,5	10,6	12,5	8,6	10,6
103-76	-100х4	1,0	1,0	1,0	1,0	1,0	1,4	1,0	1,0	1,4	1,0	1,4	1,4	1,4	1,4
19904-74*	S2	22,2	27,4	33,0	25,7	28,2	33,1	27,9	30,0	35,6	23,6	30,8	37,6	21,3	27,5
17305-71*	•5	4,5	6,8	7,2	4,8	6,0	8,5	5,9	8,4	7,8	4,9	6,4	7,4	5,3	7,2
Итого кг		66,1	76,1	85,7	74,2	78,5	82,2	74,8	77,2	84,1	73,7	83,0	94,5	70,1	83,0

ГОСТ	Профиль или сечение	ПМХР-(19,5,29,4)12	ПМХР-(20,3,26,8)8	ПМХР-(20,3,28,6)10	ПМХР-(20,3,30,2) 12	ПМХР-(21,1,27,1)8	ПМХР-(21,1,29,4)10	ПМХР-(21,1,31,1)12	ПМХР-(22,0,28,6)8	ПМХР-(22,0,30,2) 10	ПМХР-(22,0,31,9)12	ПМХР-(23,6,30,2)8	ПМХР-(23,6,31,9)10	ПМХР-(23,6,33,6)12	ПМХР-(24,4,31,1)8
8278-83	ГнС120х50х4	30,9	29,8	30,9	32,0	30,9	32,0	33,1	32,0	33,1	34,2	34,2	35,2	36,3	35,2
19772-74	ГнL32х25х2,5	7,0	6,0	6,1	7,1	6,3	5,8	7,5	6,5	7,0	7,6	6,8	7,3	8,1	6,7
8509-72*	∠63х5	12,5	8,7	10,6	12,5	8,6	10,6	12,5	8,7	10,6	12,5	8,7	10,6	12,5	7,7
103-76	-100х4	1,4	1,4	1,4	1,4	1,4	1,4	1,4	1,4	1,4	1,4	1,4	1,4	1,4	1,4
19904-74*	S2	31,6	28,0	34,5	39,1	29,4	34,5	41,6	27,8	35,8	43,5	29,7	38,3	46,5	31,1
17305-71*	•5	8,0	5,8	7,3	7,8	5,3	7,3	8,4	5,8	11,3	8,7	6,2	8,2	8,5	6,8
Итого кг		97,4	79,7	90,8	99,9	81,9	91,6	104,5	82,2	99,2	107,9	87,0	101,0	113,3	88,9

ГОСТ	Профиль или сечение	ПМХР-(24,4,32,7)10	ПМХР-(24,4,34,4)12	ПМХР-(25,3,31,9)8	ПМХР-(25,3,33,6)10	ПМХР-(25,3,35,2)12	ПМХР-(26,1,32,7)8	ПМХР-(26,1,34,4)10	ПМХР-(26,1,36,0)12	ПМХР-(26,9,33,6)8	ПМХР-(26,9,35,2)10	ПМХР(26,9,36,9)12	ПМХР (27,8,34,4)8	ПМХР-(27,8,36,0)10	ПМХР-(27,8,37,7)12
8278-83	ГнС120х50х4	36,3	37,3	36,3	37,3	38,4	37,3	38,4	39,5	38,4	39,6	40,5	39,5	40,5	41,6
19772-74	ГнL32х25х2,5	7,5	8,0	7,1	7,6	8,2	5,2	7,9	8,5	7,1	7,6	8,5	8,1	8,4	8,4
8509-72*	∠63х5	10,6	12,5	8,6	10,6	12,5	8,6	7,0	12,5	8,6	9,6	12,5	10,6	10,6	10,6
103-76	-100х4	1,4	1,4	1,4	1,4	1,4	1,4	1,4	1,4	1,4	1,4	1,4	1,4	1,4	1,4
19904-74*	S2	37,8	49,5	32,1	39,5	65,1	31,2	40,8	58,1	31,8	40,8	51,5	34,5	44,1	52,4
17305-71*	•5	8,3	11,9	4,7	8,5	14,4	6,7	8,8	14,4	6,7	8,8	9,4	7,2	9,4	10,3
Итого кг		101,9	120,6	90,4	104,9	140,0	91,1	104,3	134,4	94,0	107,9	123,8	101,3	114,4	124,7

Указания приведены на листе 74.1

Секторные площадки с настилом сплошным - рифленая сталь

ГОСТ	Профиль или сечение	ПМХФ-(3,7,10,4)8	ПМХФ-(3,7,12,0)10	ПМХФ-(3,7,13,7)12	ПМХФ-(4,6,11,2)8	ПМХФ-(4,6,12,8)10	ПМХФ-(4,6,14,5)12	ПМХФ-(5,4,12,0)8	ПМХФ-(5,4,13,7)10	ПМХФ-(5,4,15,3)12	ПМХФ-(6,2,12,8)8	ПМХФ-(6,2,14,5)10	ПМХФ-(6,2,16,2)12	ПМХФ-(7,0,13,7)8	ПМХФ-(7,0,15,3)10
8278-83	Гн С120х50х4	8,6	9,6	10,6	9,6	10,6	11,7	10,6	11,7	12,9	11,7	12,7	13,8	12,8	13,8
8509-72*	L 50х4	4,6	5,9	7,3	4,6	5,9	7,3	4,6	5,9	7,3	4,6	5,9	7,3	4,6	5,9
103-76	-100х4	0,7	0,7	0,7	0,7	0,7	0,7	0,7	0,7	0,7	0,7	0,7	0,7	0,7	0,7
103-76	-60х4	—	—	2,1	—	—	2,1	—	—	2,1	—	—	2,1	—	—
8568-77*	Рифл S4	16,2	23,2	31,0	18,3	25,8	34,4	20,4	28,4	37,4	22,5	31,0	40,8	24,6	33,8
Итого кг		30,1	39,4	51,7	33,2	43,0	56,2	36,3	46,7	60,4	39,5	50,3	64,7	42,7	54 2

ГОСТ	Профиль или сечение	ПМХФ-(7,0,17,0)12	ПМХФ-(7,9,14,5)8	ПМХФ-(7,9,16,2)10	ПМХФ-(7,9,17,8)12	ПМХФ-(8,7,15,3)8	ПМХФ-(8,7,17,0)10	ПМХФ-(8,7,18,6)12	ПМХФ-(9,5,16,2)8	ПМХФ (9,5,17,8) 10	ПМХФ-(9,5,19,5)12	ПМХФ-(10,4,17,0)8	ПМХФ-(10,4,18,6)10	ПМХФ-(10,4 20,3) 12	ПМХФ-(11,2,17,8)8
8278-83	Гн С120х50х4	14,9	13,8	14,9	16,0	14,9	16,0	17,1	16,0	17,1	18,1	17,1	18,1	19,2	18,1
8509-72*	L 50х4	7,3	4,6	5,9	7,3	4,6	5,9	7,3	4,6	5,9	7,3	4,6	5,9	7,3	4,6
103-76	-100х4	0,7	0,7	0,7	0,7	0,7	0,7	0,7	0,7	0,7	0,7	0,7	0,7	0,7	0,7
103-76	-60х4	2,1	—	—	2,1	—	—	2,1	—	1,7	2,1	—	1,7	2,1	1,3
8568-77*	Рифл S4	44,0	26,8	36,4	47,0	28,9	39,0	50,2	30,9	41,7	53,7	33,0	44,4	56,9	35,2
Итого кг		69,0	45,9	57,9	73,1	49,1	61,6	77,4	52,2	67,1	81,9	55,4	70,8	86,2	59,9

ГОСТ	Профиль или сечение	ПМХФ-(11,2,19,5)10	ПМХФ-(11,2,21,1)12	ПМХФ-(12,0,18,6)8	ПМХФ-(12,0,20,3)10	ПМХФ-(12,0,22,0)12	ПМХФ-(12,8,19,5)8	ПМХФ-(12,8,21,1)10	ПМХФ-(12,8,22,8)12	ПМХФ-(13,7,20,8)8	ПМХФ-(13,7,22,0)10	ПМХФ-(13,7,23,6)12	ПМХФ-(14,5,21,1)8	ПМХФ-(14,5,22,8)10	ПМХФ-(14,5,24,4)12
8278-83	Гн С120х50х4	19,2	20,2	19,3	20,2	21,3	20,2	21,3	22,4	21,3	22,4	23,5	22,4	23,5	24,5
8509-72*	L 50х4	5,9	7,3	4,6	5,9	7,3	4,6	5,9	7,3	4,6	5,9	7,3	4,6	5,9	7,3
103-76	-100х4	0,7	1,0	0,7	0,7	1,0	0,7	1,0	1,0	0,7	1,0	1,0	1,0	1,0	1,0
103-76	-60х4	1,7	2,1	1,3	1,7	2,1	1,3	1 7	2,1	1,3	1,7	2,1	1,3	1,7	2,1
8568-77*	Рифл S4	47,1	60,1	37,3	49,7	63,5	39,2	52,4	66,5	41,5	55,1	69,5	43,6	57,7	72,7
Итого кг		74,6	90,7	63,2	78,2	95,2	66,0	82,3	99,3	69,4	86,1	103,4	72,9	89,8	107,6

ГОСТ	Профиль или сечение	ПМХФ-(15,3,22,0)8	ПМХФ-(15,3,23,6)10	ПМХФ-(15,3,25,3)12	ПМХФ-(16,1,22,8)8	ПМХФ-(16,1,24,4)10	ПМХФ-(16,1,26,1)12	ПМХФ-(17,0,23,6)8	ПМХФ-(17,0,25,3)10	ПМХФ-(17,0,26,9)12	ПМХФ-(17,8,24,4)8	ПМХФ-(17,8,26,1)10	ПМХФ-(17,8,27,8)12	ПМХФ-(19,5,26,1)8	ПМХФ-(19,5,27,8)10
8278-83	Гн С120х50х4	24,5	24,5	25,7	24,5	25,7	26,7	25,7	26,7	27,8	26,7	27,7	28,8	28,8	29,8
8509-72*	L 50х4	4,6	5,9	7,3	4,6	5,9	7,3	4,6	5,9	7,3	4,6	5,9	7,3	4,6	5,9
103-76	-100х4	1,0	1,0	1,0	1,0	1,0	1,4	1,0	1,0	1,4	1,0	1,4	1,4	1,4	1,4
103-76	-60х4	1,3	1,7	2,1	1,3	1,7	4,2	1,3	1,7	4,2	1,3	1,7	4,2	1,3	1,7
8568-77*	Рифл S4	45,7	60,4	76,0	47,8	63,0	79,4	49,9	65,7	82,0	52,0	68,1	85,7	56,2	73,5
Итого кг		77,1	93,5	112,1	79,2	97,3	119,0	82,5	101,0	122,7	85,6	104,8	127,4	92,3	112,3

ГОСТ	Профиль или сечение	ПМХФ-(19,5,29,4)12	ПМХФ-(20,3,26,9)8	ПМХФ-(20,3,28,6)10	ПМХФ-(20,3,30,2)12	ПМХФ-(21,1,27,8)8	ПМХФ-(21,1,29,4)10	ПМХФ-(21,1,31,1)12	ПМХФ-(22,0,28,6)8	ПМХФ-(22,0,30,2)10	ПМХФ-(22,0,31,9)12	ПМХФ-(23,6,30,2)8	ПМХФ-(23,6,31,9)10	ПМХФ-(23,6,33,6)12	ПМХФ-(24,4,31,1)8
8278-83	Гн С120х50х4	30,9	29,8	30,9	32,0	30,9	32,0	33,1	32,0	33,1	34,2	34,2	35,2	36,3	35,2
8509-72*	L 50х4	7,3	4,6	5,9	7,3	4,6	5,9	7,3	4,6	5,9	7,3	4,6	5,9	7,3	4,6
103-76	-100х4	1,4	1,4	1,4	1,4	1,4	1,4	1,4	1,4	1,4	1,4	1,4	1,4	1,4	1,4
103-76	-60х4	4,2	1,3	1,7	4,2	1,3	1,7	4,2	1,3	1,7	4,2	1,3	1,7	4,2	1,3
8568-77*	Рифл S4	92,5	58,1	76,0	95,4	60,4	78,7	98,5	60,7	81,5	101,5	66,7	86,9	108,0	69,1
Итого кг		136,3	95,2	115,9	140,3	98,6	119,7	144,5	100,0	123,6	148,6	108,2	131,1	157,2	111,6

ГОСТ	Профиль или сечение	ПМХФ-(24,4,32,7)10	ПМХФ-(24,4,34,4)12	ПМХФ-(25,3,31,9)8	ПМХФ-(25,3,33,6)10	ПМХФ (25,3,35,2)12	ПМХФ-(26,1,32,7)8	ПМХФ-(26,1,34,4)10	ПМХФ-(26,1,36,0)12	ПМХФ-(26,9,33,6)8	ПМХФ-(26,9,35,2)10	ПМХФ-(26,9,36,9)12	ПМХФ-(27,8,34,4)8	ПМХФ-(27,8,36,0)10	ПМХФ-(27,8,37,7)12
8278-83	Гн С120х50х4	36,3	37,3	36,3	37,3	38,4	37,3	38,4	39,5	38,4	39,5	40,5	39,5	40,5	41,6
8509-72*	L 50х4	5,9	7,3	4,6	5,9	7,3	4,6	5,9	7,3	4,6	5,9	7,3	4,6	5,9	7,3
103-76	-100х4	1,4	1,4	1,4	1,4	1,4	1,4	1,4	1,4	1,4	1,4	1,4	1,4	1,4	1,4
103-76	-60х4	1,7	4,2	2,6	3,4	4,2	2,6	3,4	4,2	2,6	3,4	4,2	2,6	3,4	4,2
8568-77*	Рифл S4	89,6	111,5	70,9	92,2	114,7	73,0	94,8	117,5	75,6	97,6	121,1	77,2	100,2	124,3
Итого кг		134,9	161,7	115,8	140,2	166,0	118,9	143,9	169,9	122,6	147,8	174,5	125,3	151,4	178,8

Указания приведены на листе 741

Инв № подл. | Подпись и дата | Взам инв №

Переходные площадки с настилом решетчатым штампованного типа

ГОСТ	Профиль или сечение	ДПМхш (8,0,24,0) 8	ДПМхш-(4,0,24,0) 10	ДПМхш-(14,0,30,0) 8	ДПМш-(10,0,30,0) 10	ДПМхш-(20,0,36,0) 8	ДПМхш-(16,0,36,0) 10	ДПМхш-(26,0,42,0) 8	ДПМхш-(22,0,42,0) 10	ДПМхш (32,0,48,0) 8	ДПМхш-(28,0,48,0) 10	ДПМхш-(38,0,54,0) 8	ДПМхш-(34,0,54,0) 10	ДПМхш-(44,0,60,0) 8	ДПМш-(40,0,60,0) 10
8278-83	ГнС180х50х4	—	—	—	—	—	—	—	—	—	—	76,5	72,3	85,5	83,0
8278-83	ГнС160х50х4	22,8	19,8	30,6	29,0	41,4	38,3	51,4	47,5	59,8	56,7	—	—	—	—
8510-72*	L125х80х8	28,2	35,2	28,2	35,2	28,2	35,2	28,2	35,2	28,2	35,2	28,2	35,2	28,2	35,2
103-76	-100х4	1,4	1,4	2,8	2,8	2,8	2,8	3,8	3,8	4,7	4,2	4,7	4,7	5,6	5,2
19904-74*	S2	25,5	28,4	34,0	41,5	42,3	54,5	56,5	67,8	66,5	81,0	76,9	94,0	87,0	107,0
Итого кг		77,9	84,8	95,6	108,5	114,7	130,8	139,9	154,3	159,2	177,1	186,3	206,2	206,3	230,4

Переходные площадки с настилом решетчатым типа „Батайск"

ГОСТ	Профиль или сечение	ДПМхР (8,0,24,0) 8	ДПМхР-(4,0,24,0) 10	ДПМхР-(14,0,30,0) 8	ДПМхР-(10,0,30,0) 10	ДПМхР-(20,0,36,0) 8	ДПМхР-(16,0,36,0) 10	ДПМхР-(26,0,42,0) 8	ДПМхР-(22,0,42,0) 10	ДПМхР-(32,0,48,0) 8	ДПМхР-(28,0,48,0) 10	ДПМхР-(38,0,54,0) 8	ДПМхР-(34,0,54,0) 10	ДПМхР-(44,0,60,0) 8	ДПМхР-(40,0,60,0) 10
8278-83	ГнС180х50х4	—	—	—	—	—	—	—	—	—	—	76,5	72,3	85,5	83,0
8278-83	ГнС160х50х4	22,8	19,8	30,6	29,0	41,4	38,3	51,4	47,5	59,8	56,7	—	—	—	—
19772-74	ГнL32х25х2,5	4,7	4,9	6,0	6,2	7,2	7,4	8,5	8,7	15,4	9,9	11,3	11,1	12,2	12,3
8510-72*	L125х80х8	28,2	35,5	28,2	35,2	28,2	35,2	28,2	35,2	28,2	35,2	28,2	35,2	28,2	35,2
103-76	-100х4	1,4	1,4	2,8	2,8	2,8	2,8	3,8	3,8	4,7	4,2	4,7	4,7	5,6	5,2
19904-74*	S2	15,5	16,9	21,3	24,2	26,6	31,5	32,9	38,7	38,7	46,0	55,6	53,2	50,3	60,5
17305-71*	•5	3,8	4,2	5,3	6,0	6,6	7,8	8,2	9,6	9,6	11,4	13,8	13,2	12,5	15,0
Итого кг		76,4	82,7	94,2	103,4	112,8	123,0	133,0	143,5	156,4	163,4	190,1	189,6	194,3	211,2

Переходные площадки с настилом сплошным – рифленая сталь

ГОСТ	Профиль или сечение	ДПМхФ-(8,0,24,0) 8	ДПМхФ (4,0,24,0) 10	ДПМхФ-(14,0,30,0) 8	ДПМхФ-(10,0,30,0) 10	ДПМхФ-(20,0,36,0) 8	ДПМхФ-(16,0,36,0) 10	ДПМхФ-(26,0,42,0) 8	ДПМхФ-(22,0,42,0) 10	ДПМхФ-(32,0,48,0) 8	ДПМхФ-(28,0,48,0) 10	ДПМхФ (38,0,54,0) 8	ДПМхФ-(34,0,54,0) 10	ДПМхФ (44,0,60,0) 8	ДПМхФ-(40,0,60,0) 10
8278-83	ГнС180х50х4	—	—	—	—	—	—	—	—	—	—	76,5	72,3	85,5	83,0
8278-83	ГнС160х50х4	22,8	19,8	30,6	29,0	41,4	38,3	51,4	47,5	59,8	56,7	—	—	—	—
8510-72*	L125х80х8	28,2	35,2	28,2	35,2	28,2	35,2	28,2	35,2	28,2	35,2	28,2	35,2	28,2	35,2
103-76	-60х4	—	—	1,3	1,7	1,3	1,7	2,6	3,4	2,6	3,4	2,6	3,4	2,6	3,4
103-76	-100х4	1,4	1,4	2,8	2,8	2,8	2,8	3,8	3,8	4,7	4,2	4,7	4,7	5,6	5,2
8568-77*	Рифл S4	40,6	44,9	53,2	64,0	71,0	83,3	86,5	102,5	101,2	124,0	117,0	141,0	166,0	160,0
Итого кг		93,0	101,3	116,1	132,7	144,7	161,3	172,5	192,4	196,5	223,5	229,0	256,6	287,9	286,8

Ограждения

ГОСТ	Профиль или сечение	ОГПМхЗБ 10,14,5	ОГПМхЗБ 10,11,6	ОГПМхЗБ 10,12,5	ОГПМхЗБ 10,13,3	ОГПМхЗБ 10,14,5	ОГПМхЗБ 10,14,9	ОГПМхЗБ 10,16,6	ОГПМхЗБ-10,18,2	ОГПМхЗБ 10,18,9	ОГПМхЗБ-10,21,7	ОГПМхЗБ 10,21,2	ОГПМхЗБ 10,24,9	ОГПМхЗБ 10,26,5	ОГПМхЗБ 10,28,2	ОГПМхЗБ-10,29,8	ОГПМхЗБ 10,31,5	ОГПМхЗБ-10,34,0	ОГПМхЗБ-10,36,4	ОГПМхЗБ-10,38,1
8281-80	L50х40х12х2,5	6,1	6,3	6,5	6,7	6,9	7,0	7,2	9,7	10,0	10,3	10,6	10,9	11,2	13,6	13,9	14,2	14,7	15,1	15,4
8509-72*	L25х3	1,2	1,3	1,4	1,5	1,6	1,7	1,9	2,0	2,2	2,4	2,6	2,8	3,0	3,1	3,3	3,5	3,8	4,1	4,3
ЧМТУ2-130-70	90х30х25х3	4,0	4,5	4,8	5,1	5,6	5,7	6,4	7,0	7,6	8,3	8,9	9,6	10,4	10,8	11,4	12,1	13,1	14,0	14,6
Итого кг		11,3	12,1	12,7	13,3	14,1	14,4	15,5	18,7	19,8	21,0	22,1	23,3	24,6	27,5	28,7	29,8	31,6	33,2	34,3

Указания приведены на листе 74.1

Инв. № подл. | Подпись и дата | Взам. инв. №

Копировал ГАП-19883 01 92 Формат А2

Прямоугольные площадки шириной 1200мм с настилом решетчатым штампованного типа

ГОСТ	Профиль или сечение	ПМХШ-15.12	ПМХШ-18.12	ПМХШ-21.12	ПМХШ-24.12	ПМХШ-30.12	ПМХШ-36.12	ПМХШ-42.12	ПМХШ-48.12	ПМХШ-54.12
8278-83	Гн С180х50х4	—	—	—	—	—	—	—	80,0	89,5
8278-83	Гн С160х50х4	23,1	27,4	32,4	37,0	45,9	55,1	64,4	—	—
8509-72*	L 50х4	6,7	6,7	6,7	6,7	6,7	6,7	6,7	6,7	6,7
103-76	-100х4	0,9	1,4	1,4	1,4	1,9	1,9	2,4	2,8	3,2
19904-74*	S2	37,8	46,2	52,5	60,9	75,6	90,3	105,0	121,8	136,5
Итого кг		68,5	81,7	93,0	106,0	130,1	154,0	178,5	211,3	235,9

Прямоугольные площадки шириной 1200мм с настилом решетчатым типа „Батайск"

ГОСТ	Профиль или сечение	ПМХР-15.12	ПМХР-18.12	ПМХР-21.12	ПМХР-24.12	ПМХР-30.12	ПМХР-36.12	ПМХР-42.12	ПМХР-48.12	ПМХР-54.12
8278-83	Гн С180х50х4	—	—	—	—	—	—	—	80,0	89,5
8278-83	Гн С160х50х4	23,1	27,4	32,4	37,0	45,9	55,1	64,4	—	—
19772-74	Гн L32х25х2,5	2,7	3,4	4,0	4,6	5,8	7,1	8,3	9,5	10,8
8509-72*	L 50х4	5,7	5,7	5,7	5,7	5,7	5,7	5,7	5,7	5,7
103-76	-100х4	0,9	1,4	1,4	1,4	1,9	1,9	2,4	2,8	3,2
19904-74*	S2	19,1	23,7	28,3	32,4	41,0	50,2	58,4	67,5	76,2
17305-71*	-5	4,2	5,2	6,1	7,1	9,0	11,0	12,9	14,8	16,8
Итого кг		55,7	66,4	77,9	88,2	109,3	131,0	152,1	180,3	202,2

Дополнительные элементы

ГОСТ	Профиль или сечение	H1	H2	H3	H4	H5	H6	H7	H8	H9	H10	H11	H12	H13	H14	H15	H16	H17	H18	H19	H20	H21	H22	H23	H24	H25	H26	H27	H28	H29	H30	H31	H32	H33	H34	H35	H36	H37	H38	H39	H40	H41	H42	H43	H44	H45
8568-77*	Рифл. S4	1,5	1,8	2,1	2,4	2,8	3,0	3,4	5,4	5,8	6,3	6,7	7,1	7,6	10,5	11,1	11,7	12,3	12,8	17,4	18,1	18,8	19,2	20,9	21,6	25,0	25,8	31,2	32,2	21,0	11,6	20,4	23,1	23,0	14,4	18,6	15,4	20,0	32,5	38,7	24,0	47,4	45,0	46,8	77,0	112,2
103-76	-60х4	0,2	0,3	0,4	0,5	0,5	0,6	0,7	0,8	0,8	0,9	1,0	1,1	1,1	1,2	1,5	1,4	1,4	1,5	1,7	1,7	1,8	1,9	2,0	2,1	2,3	2,3	2,3	2,4	Вес подсчитывается в каждом конкретном случае																
Итого кг		1,7	2,1	2,5	2,9	3,3	3,6	4,1	6,2	6,6	7,2	7,7	8,2	8,7	11,7	12,4	13,1	13,7	14,3	19,1	19,8	20,6	21,1	22,9	23,7	27,3	28,1	33,5	34,6	—	—	—	—	—	—	—	—	—	—	—	—	—	—	—	—	—

Стремянки с ограждениями, прикрепляемые к вертикальным аппаратам

ГОСТ	Профиль или сечение	СХ-24	СХ-26	СХ-28	СХ-30	СХ-32	СХ-34	СХ-36	СХ-38	СХ-40	СХ-42	СХ-44	СХ-46	СХ-48	СХ-50	СХ-52	СХ-54	СХ-56	СХ-58	СХ-60	СХ-62	СХ-64	СХ-66	СХ-68	СХ-70	СХ-72
19771-74*	Гн L120х120х4	11,4	11,4	11,4	11,4	11,4	11,4	11,4	11,4	11,4	11,4	11,4	11,4	11,4	11,4	11,4	11,4	11,4	11,4	11,4	11,4	11,4	11,4	11,4	11,4	11,4
19771-74*	Гн L80х80х5	62,7	66,4	73,5	79,5	83,0	86,5	86,5	91,2	93,6	93,6	97,5	110,2	110,2	112,1	117,2	117,2	120,7	124,1	124,1	127,7	141,5	141,5	145,2	149,0	149,0
103-76	-40х4	11,1	17,3	19,1	19,1	25,3	27,1	27,1	33,3	35,1	35,1	41,3	43,1	43,1	49,3	51,5	51,5	57,7	59,9	59,9	66,1	68,3	68,3	74,5	76,7	76,7
2590-71	·ф18	14,9	16,1	17,4	17,4	18,6	19,9	19,9	21,1	22,4	22,4	23,6	24,9	24,9	26,1	27,4	27,4	28,6	29,9	29,9	31,1	32,4	32,4	33,6	34,6	34,9
Итого кг		100,1	111,2	127,4	127,4	138,3	144,9	144,9	156,0	162,5	162,5	173,8	189,6	189,6	198,9	207,5	207,5	218,4	225,3	225,3	236,3	253,6	253,6	264,7	271,7	272,0

Прямоугольные площадки шириной 1200мм с настилом сплошным - рифленая сталь

ГОСТ	Профиль или сечение	ПМХФ-15.12	ПМХФ-18.12	ПМХФ-21.12	ПМХФ-24.12	ПМХФ-30.12	ПМХФ-36.12	ПМХФ-42.12	ПМХФ-48.12	ПМХФ-54.12
8278-83	Гн С180х50х4	—	—	—	—	—	—	—	80,0	89,5
8278-83	Гн С160х50х4	23,1	27,4	32,4	37,0	45,9	55,1	64,4	—	—
8509-72*	L 50х4	6,7	6,7	6,7	6,7	6,7	6,7	6,7	6,7	6,7
103-76	-100х4	0,9	1,4	1,4	1,4	1,9	1,9	2,4	2,8	3,2
103-76	-60х4	2,1	2,1	2,1	2,1	4,2	4,2	6,3	8,4	8,4
8568-77*	Рифл. S4	56,0	67,5	78,7	90,0	113,0	136,5	159,8	182,5	205,0
Итого кг		88,8	105,1	121,3	137,2	171,7	204,4	238,8	280,4	312,6

Указания приведены на листе 74.1

Инв. № подл. | Подпись и дата | Взам. инв. №

Кронштейны для площадок шириной 800, 1000, 1200 мм

ГОСТ	Профиль или сечение	К1	К2	К3	К4	К5	К6	К7	К8	К9	К10	К11	К12	К13	К14	К15	К16	К17	К18	К19	К20	К21	К22	К23	К24	К25	К26	К27
8278-83	Гн с120×50×4	6,6	6,8	6,8	6,9	7,1	7,1	7,2	7,4	7,5	7,6	7,7	7,8	7,9	8,0	8,0	8,2	8,2	8,4	8,5	8,5	8,7	8,8	8,9	9,0	9,1	9,2	9,3
8509-72*	L70×6	6,9	6,9	6,9	6,9	6,9	6,9	6,9	6,9	6,9	6,9	6,9	6,9	6,9	6,9	9,6	9,6	9,6	9,6	9,6	9,6	9,6	9,6	9,6	9,6	9,6	9,6	9,6
19903-74	S8	9,2	9,2	9,2	9,2	9,2	9,2	9,2	9,2	9,2	9,2	9,2	9,2	9,2	9,2	9,2	9,2	9,2	9,2	9,2	9,2	9,2	9,2	9,2	9,2	9,2	9,2	9,2
Итого кг		22,7	22,9	22,9	23,0	23,2	23,2	23,3	23,5	23,6	23,7	23,8	23,9	24,0	24,1	26,8	27,0	27,0	27,2	27,3	27,3	27,5	27,6	27,7	27,8	27,9	28,0	28,1

ГОСТ	Профиль или сечение	К28	К29	К30	К31	К32	К33	К34	К35	К36	К37	К38	К39	К40	К41	К42	К43	К44	К45
8278-83	Гн с120×50×4	9,4	9,4	9,5	9,6	9,7	9,8	9,9	10,0	10,2	10,2	10,4	10,4	10,6	10,7	10,8	8,6	10,0	11,5
8509-72*	L70×6	9,6	9,6	9,6	9,6	9,6	9,6	9,6	9,6	9,6	9,6	9,6	9,6	9,6	9,6	9,6	6,9	9,6	9,6
19903-74	S8	9,2	9,2	9,2	9,2	9,2	9,2	9,2	9,2	9,2	9,2	9,2	9,2	9,2	9,2	9,2	9,2	9,2	9,2
Итого кг		28,2	28,2	28,3	28,4	28,5	28,6	28,7	28,8	29,0	29,0	29,2	29,2	29,4	29,5	29,6	24,7	28,8	30,3

Кронштейны для площадок шириной 1600, 2000, 2400 мм

ГОСТ	Профиль или сечение	К46	К47	К48	К49	К50	К51	К52	К53	К54	К55	К56	К57	К58	К59	К60	К61	К62	К63	К64	К65	К66	К67	К68	К69	К70	К71	К72
8278-83	Гн с160×50×4																			21,2	21,2	21,4	21,5	21,6	21,9	22,0	22,1	22,1
8278-83	Гн с120×50×4	11,6	12,2	12,3	12,4	12,5	12,7	12,8	13,0	12,9	14,8	14,8	15,0	15,2	15,2	15,4	15,6	15,7	15,7									
8509-72*	L63×6	24,0	24,0	24,0	24,0	24,0	24,0	24,0	24,0	24,0	30,3	30,3	30,3	30,3	30,3	30,3	30,3	30,3	30,3	36,0	36,0	36,0	36,0	36,0	36,0	36,0	36,0	36,0
19903-74	S8	13,6	17,0	17,0	17,0	17,0	13,6	13,6	13,6	17,0	13,6	17,3	17,3	17,3	17,3	13,6	13,6	13,6	17,3	17,2	22,0	22,0	22,0	22,0	17,2	17,2	17,2	22,0
Итого кг		49,2	53,2	53,3	53,4	53,6	50,3	50,4	50,6	53,9	58,7	62,4	62,6	62,8	62,8	59,3	59,5	59,6	59,6	74,4	79,2	79,4	79,5	79,5	75,1	75,2	75,3	80,1

Консоли

ГОСТ	Профиль или сечение	Кн1	Кн2	Кн3	Кн4	Кн5	Кн6
8278-83	Гн с120×50×4	6,9	7,0	7,1	8,2	8,4	8,5
19903-74	S8	7,2	7,2	7,2	7,2	7,3	7,2
Итого кг		14,1	14,2	14,3	15,4	15,6	15,7

Указания приведены на листе 741

gost.e-ecolog.ru

Копировал Фе-19883-01 (94) Формат 82