ТИПОВЫЕ СТРОИТЕЛЬНЫЕ КОНСТРУКЦИИ, ИЗДЕЛИЯ И УЗЛЫ

СЕРИЯ 1.426.1 — 8

БАЛКИ ПОДКРАНОВЫЕ ЖЕЛЕЗОБЕТОННЫЕ ПРОЛЕТОМ 6 И 12 МЕТРОВ ДЛЯ КРАНОВ ГРУЗОПОДЪЕМНОСТЬЮ 32 ТОННЫ ДЛЯ ЛЕГКОГО И СРЕДНЕГО РЕЖИМА РАБОТЫ

ВЫПУСК 3

УЗЛЫ КРЕПЛЕНИЯ БАЛОК И КРАНОВЫХ РЕЛЬСОВ.

РАБОЧИЕ ЧЕРТЕЖИ

24872-03

gost.e-ecolog.ru

ТИПОВЫЕ СТРОИТЕЛЬНЫЕ КОНСТРУКЦИИ, ИЗДЕЛИЯ И УЗЛЫ

СЕРИЯ 1.426.1 — 8

БАЛКИ ПОДКРАНОВЫЕ ЖЕЛЕЗОБЕТОННЫЕ ПРОЛЕТОМ 6 И 12 МЕТРОВ ДЛЯ КРАНОВ ГРУЗОПОДЪЕМНОСТЬЮ 32 ТОННЫ ДЛЯ ЛЕГКОГО И СРЕДНЕГО РЕЖИМА РАБОТЫ

ВЫПУСК 3

УЗЛЫ КРЕПЛЕНИЯ БАЛОК И КРАНОВЫХ РЕЛЬСОВ. РАБОЧИЕ ЧЕРТЕЖИ

РАЗРАБОТАНЫ:
ИНСТИТУТОМ ЛЕНИНГРАДСКИЙ ПРОМСТРОЙПРОЕКТ
ГЛАВНЫЙ ИНЖЕНЕР ИНСТИТУТА В.А.СЕМЕНОВ
ГЛАВНЫЙ ИНЖЕНЕР ПРОЕКТА Т.В.ЧЕРЕВАНЬ

УТВЕРЖДЕНЫ:
ГЛАВНЫМ УПРАВЛЕНИЕМ ОРГАНИЗАЦИИ ПРОЕКТИРОВАНИЯ ГОССТРОЯ СССР
письмом от 18.12.1990 года
№5/6-960.

ВВЕДЕНЫ В ДЕЙСТВИЕ:
ИНСТИТУТОМ ЛЕНПРОМСТРОЙПРОЕКТ
с 15.04.1991 года приказом
№183 от 07.12.1990 года.

© АПП ЦИТП, 1991

Обозначение	Содержание	Стр.
I.426.I-8.3-ТТ	Технические требования	2
-I	Схемы расположения: узлов крепления подкрановых балок пролетом 6м к колоннам и элементов крепления рельсов и упоров к подкрановым балкам пролетом 6м	4
-2	Схемы расположения: узлов крепления подкрановых балок пролетом I2м к колоннам и элементов крепления рельсов и упоров к подкрановым балкам пролетом I2м	8
-3	Изделие соединительное МС8	II
-4	Изделие соединительное МС9	I2
-5	Изделие соединительное МС(МСI, МС2)	I2
-6	Изделие соединительное МС3	I2
-7	Изделие соединительное МС(МС4,МС5,МС6)	I3
-8	Изделие соединительное МС7	I3
-9	Упор УП (УПI, УП2, УП3)	I4

Нач.отд.	[illegible]			1.426.1-8.3
Н.контр.	[illegible]			
Зав.гр.	Бродский			Содержание
Вед.инж.	[illegible]			
Инженер	Табачник			
Техник	Тюрина			

Стадия	Лист	Листов
Р		1

ГОССТРОЙ СССР
ЛЕНИНГРАДСКИЙ ПРОМСТРОЙПРОЕКТ

ОБЩИЕ ДАННЫЕ

I. Настоящий выпуск содержит рабочие чертежи узлов крепления подкрановых балок к колоннам и крепления рельсов и упоров к железобетонным подкрановым балкам, разработанным в выпусках I и 2 данной серии.

2. Крепление подкрановых балок к колоннам осуществляется в следующей последовательности:

а) производится приварка к опорным стальным закладным изделиям в балках соединительных изделий МС8 по узлам I и II данного выпуска;

б) осуществляется установка балок на монтажных болтах в проектное положение на колонны с помощью соединительного изделия МС9;

в) производится рихтовка балок по всей длине здания;

г) балки привариваются к закладным элементам колонн, включая поз."18", положение которых фиксируется по месту. Расход стали на поз."18" учитывается в конкретном проекте.

Схемы расположения узлов крепления подкрановых балок к колоннам, как примеры приведены на документах I.426.I-8.3-I и I.426.I-8.3-2 .

3. Монтаж крановых рельсов производится в следующей последовательности:

а) к очищенной и подготовленной поверхности подошвы рельса приклеивается упругая прокладка из прорезиненной ткани толщиной 8-I0 мм с двухсторонней резиновой обкладкой типа "А-I", "А-2" или "В" по ГОСТ 20-85 " Ленты конвейерные резинотканевые. Технические условия". При этом, упругая прокладка не доводится до конйов монтажного элемента рельса на 500 мм, для исключения повреждения ее при устройстве сварного стыка рельсов.

Нач.отд.	Язловицкий			1.426.1-8.3-ТТ
Н.контр.	Агеенко			
Зав.гр.	Бродский			Технические требования
Вед.инж.	Арайзен			
Инженер	Табачник			
Техник	Тюрина			

Стадия	Лист	Листов
Р	1	2

ГОССТРОЙ СССР
ЛЕНИНГРАДСКИЙ ПРОМСТРОЙПРОЕКТ

Взам. инв. № | Подпись и дата | Инв. № подл.

Укладка упругой прокладки на этом участке должна быть выполнена после осуществления сварного стыка;

б) производится рихтовка рельсов в вертикальном и горизонтальном направлениях с закреплением их при помощи прижимных лапок и болтов к подкрановым балкам;

в) стыки рельсов в пределах температурного блока, как правило, устраиваются сварными. При устройстве стыка с накладками, зазор между торцами рельсов не должен превышать 20 мм.

4. После монтажа крана производится повторная затяжка крепежных болтов под пригрузкой крана (без груза).

5. После нескольких дней работы кранов производится проверка состояния крепежных узлов и подтяжка ослабевших болтов.

6. Все монтажные швы выполняются – h =10 мм.

7. Марка упора в зависимости от грузоподъемности крана выбирается по табл.1.

Таблица 1

Грузоподъемность крана т	Марка упора	Примечание
5; 10; 12,5	УП 1	
16/3,2; 20/5	УП 2	
32/5	УП 3	

8. Крепления разработаны для крановых рельсов КР70..КР120 по ГОСТ 4121-76.

9. Схемы расположения элементов крепления рельсов и упоров к подкрановым балкам, как примеры приведены на документах 1.426.1-8.3-1 и 1.426.1-8.3-2.

10. Болты для крепления рельсов приняты М18,М20 при классе прочности 5.8 по ГОСТ 17591-82. В таблице 2 приведены диаметры болтов в зависимости от грузоподъемности кранов и класса прочности болта.

Таблица 2.

∅ болта при классе прочности	Грузоподъемность крана, т		
	до 12,5	до 20/5	до 32/5
∅18 - 5.8	+	–	–
∅20 - 5.8	+	+	+

Схема расположения узлов крепления подкрановых балок пролетом 6м к колоннам

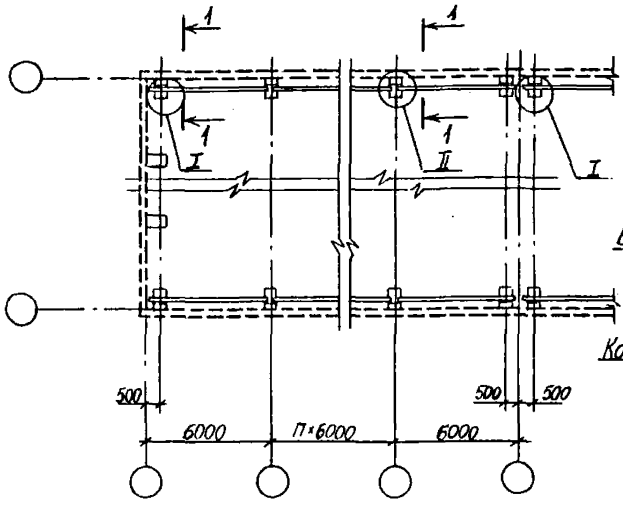

1-1

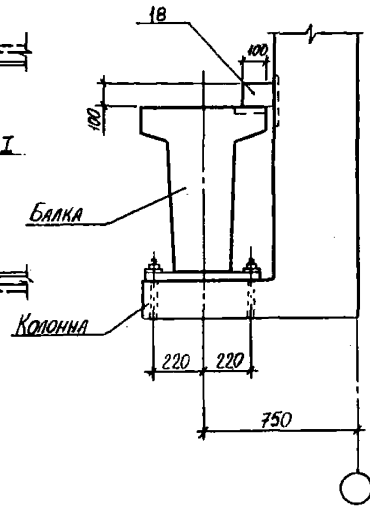

2-2

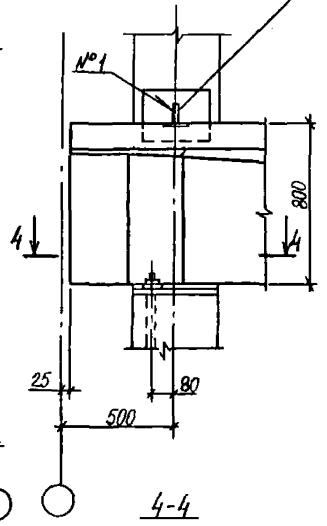

3-3

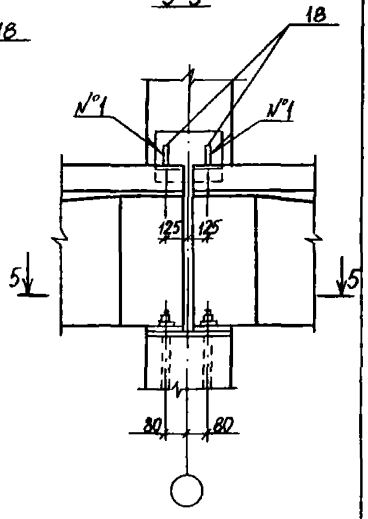

4-4

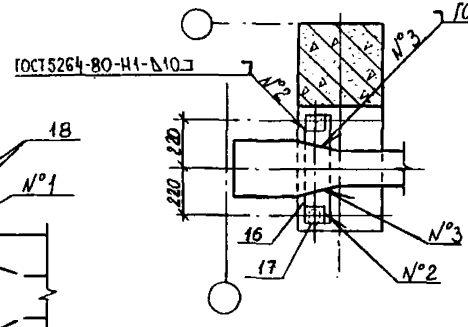

5-5

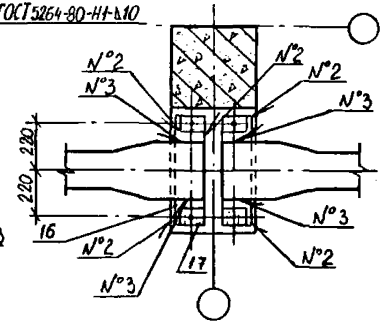

I

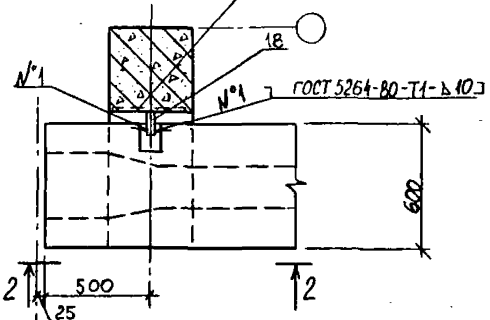

II

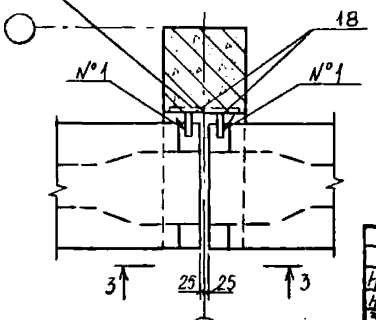

Спецификацию см. лист 4.

Нач.отд	Язловицкий			1.426.1-8.3-1
Н.контр	Агеенко			Схемы расположения: узлов крепления подкрановых балок пролетом 6м к колоннам и элементов крепления рельсов и упоров к подкрановым балкам пролетом 6м.
Зав.гр.	Бродский			
Вед.инж	Арейзен			
Инженер	Тадачник			
Техник	Тюрина			

Стадия	Лист	Листов
Р	1	4

ГОССТРОЙ СССР
ЛЕНИНГРАДСКИЙ ПРОМСТРОЙПРОЕКТ

Инв. № подл. | Подпись и дата | Взам. инв. №

24872-03 5

Схемы расположения элементов крепления рельсов и упоров к подкрановым балкам пролетом 6м.

Схема №1

Средний пролет

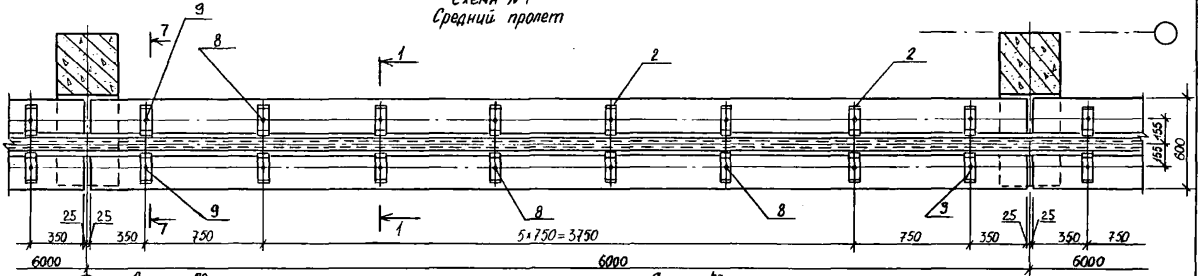

Схема №2

Крайний пролет (остальное - по схеме №1)

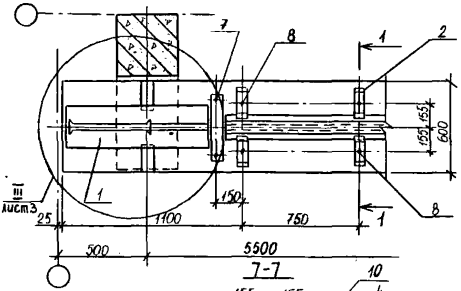

7-7

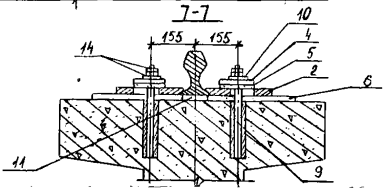

Схема №3

Пролет у температурного шва (остальное - по схеме №1)

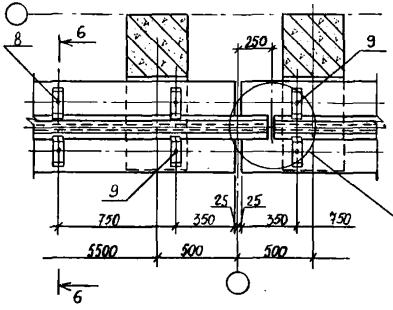

6-6

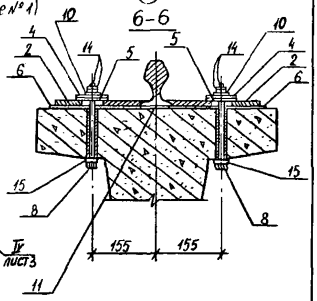

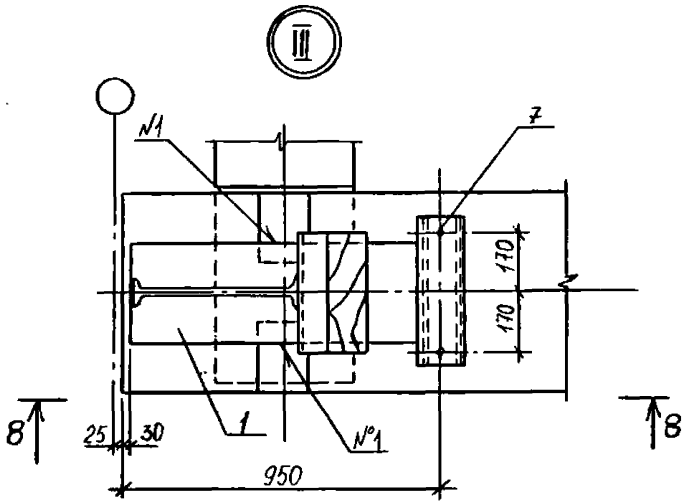

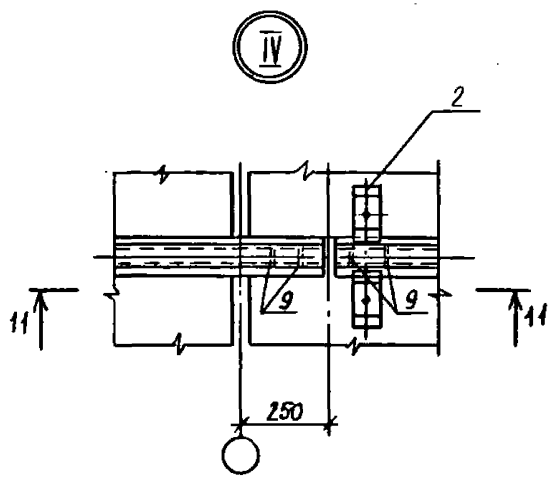

11-11

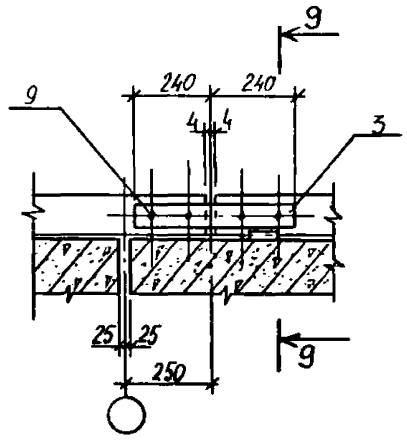

8-8

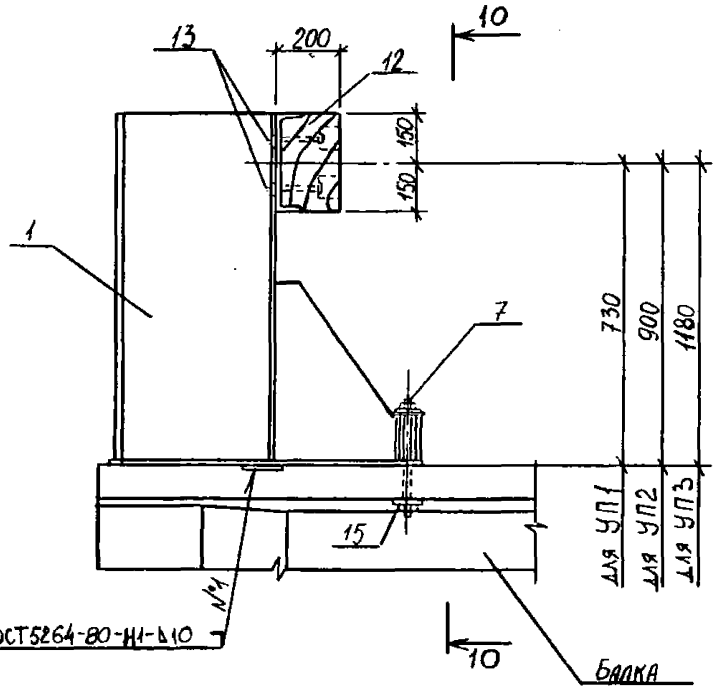

10-10

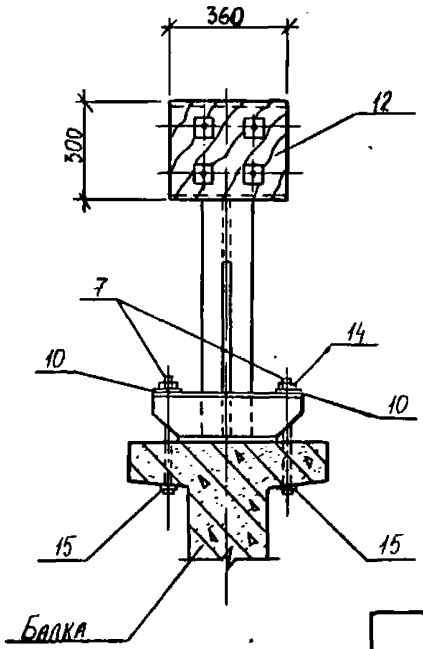

9-9

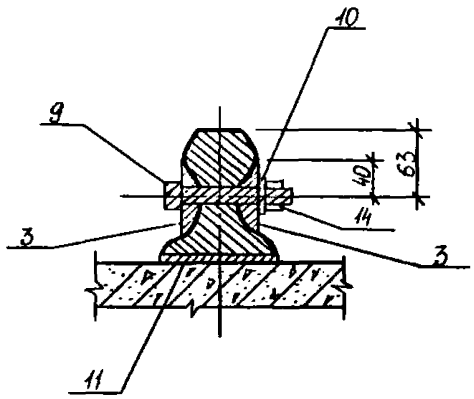

Спецификация элементов крепления рельсов и упоров к подкрановым балкам и подкрановых балок к колоннам

Марка	Поз.	Наименование	Кол.	Обозначение документа
	2	Изделие соединительное МС1	16	1426 1-8.3-5
	4	МС4	16	-7
	5	МС5	16	-7
	6	МС6	16	-7
	16	МС8	2	-3
	17	МС9	4	-4
		Болт		
Схема №1	8	М20х260.58	12	ГОСТ 7798-70*
	9	М20х120.58	4	ГОСТ 7798-70*
	10	Шайба 1265Г.05	16	ГОСТ 6402-70*
	14	Гайка М20.5	32	ГОСТ 5915-70*
	15	Шайба 20.01.08кп 0.16	12	ГОСТ 11371-78
	11	Упругая прокладка из		
		ленты конвейерной рези-		
		тканевой 8х120 ℓ=6000	1	ГОСТ 20-85
	18*	лист 12х100 ГОСТ 19903-74* Ст3пс6-1 ТУ14-1-3023-80	2	Без чертежа
		поз. 8,10,16,17,18* по схеме №3		
Схема №2	1	Упор УП	1	1.426.1-8.3-9
		Изделие соединительное		
	2	МС1	14	-5
	4	МС4	14	-7

Продолжение

Марка	Поз.	Наименование	Кол.	Обозначение документа
		Изделие соединительное		
	5	МС5	14	1.426.1-8.3-7
	6	МС6	14	-7
	7	МС7	2	-8
	9	Болт М20х120.58	2	Гост 7798-70*
Схема №2	14	Гайка М20.5	30	Гост 5915-70*
	15	Шайба 20.01.08кп 0.16	14	Гост 11371-78
	11	Упругая прокладка из		
		ленты конвейерной ре-		
		зинотканевой 8х120 ℓ=490	1	Гост 20-85
	13	Болт М10х200	4	Гост 7798-70*
	12	Дуб 250х200 ℓ=360	1	Без чертежа
		поз. 2,4,5,6,8,16,17,18*,		
		15,11 по схеме №1		
	3	Изделие соединительное		
		МС3	2	1.426.1-8.3-6
Схема №3	9	Болт М20х120.58	8	Гост 7798-70*
	10	Шайба 1265Г.05	20	Гост 6402-70*
	14	Гайка М20.5	36	Гост 5915-70*

поз.* — длина крепежной полосы определяется по месту.

Схема расположения узлов крепления подкрановых балок пролетом 12м к колоннам

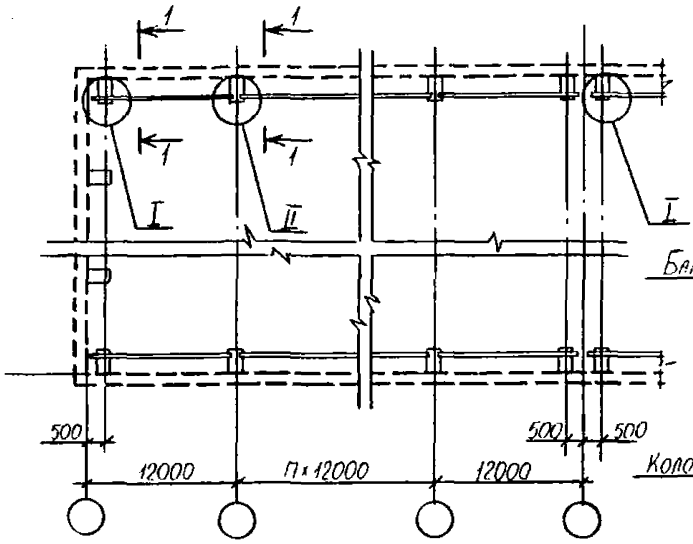

1-1

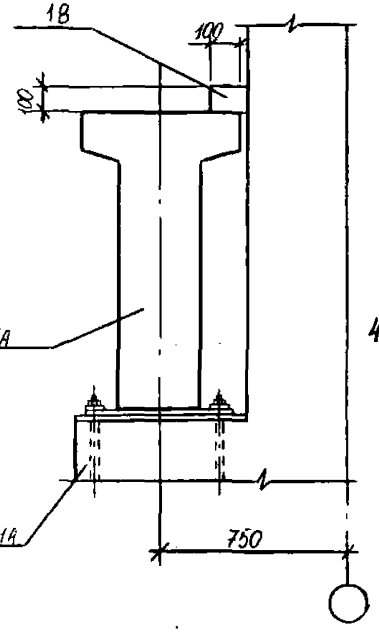

2-2

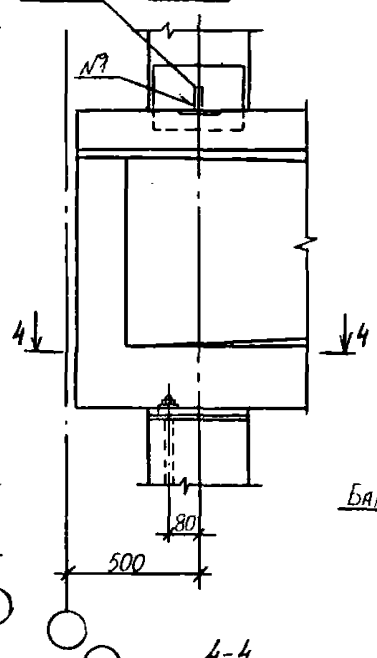

3-3

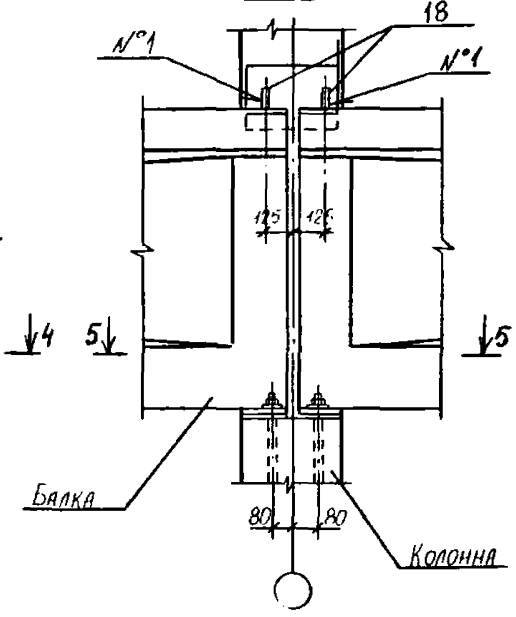

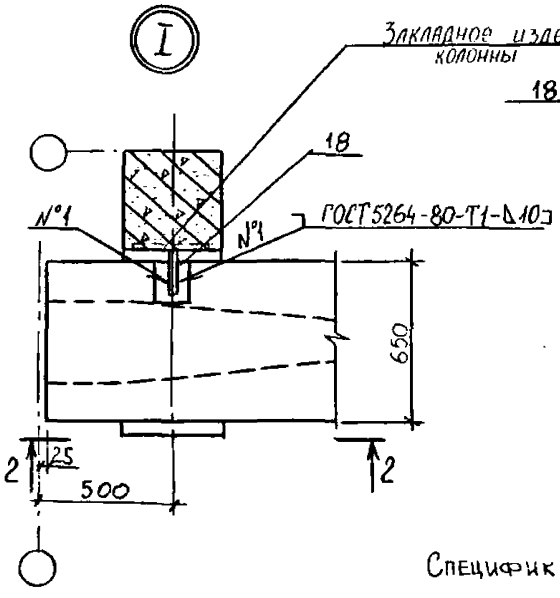

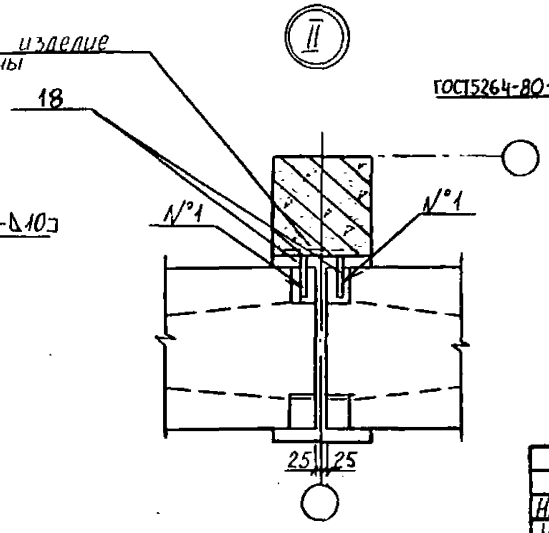

4-4

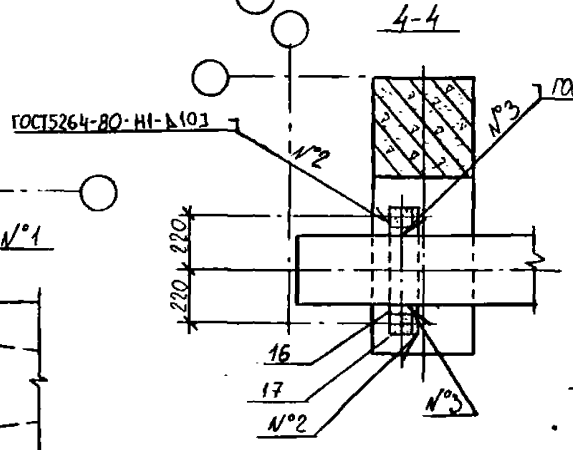

5-5

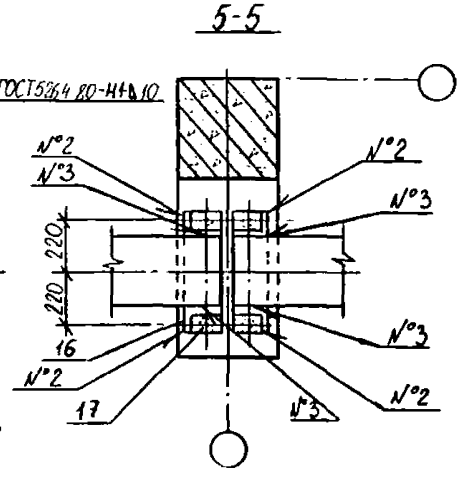

Спецификацию см. лист 3.

				1.426.1-8.3-2		
Нач. отд	Языковский			Схемы расположения: узлов крепления подкрановых балок пролетом 12м к колоннам и элементов крепления рельсов и упоров к подкрановым балкам пролетом 12м.	Стадия	Лист	Листов
Н. контр.					Р	1	3
Зав. гр.	Бродский				ГОССТРОЙ СССР ЛЕНИНГРАДСКИЙ ПРОМСТРОЙПРОЕКТ		
Вед. инж.	Дрейзен						
Инженер	Табачник						
Техник	Тюрина						

Инв. № подл. | Подпись и дата | Взам. инв. №

Схемы расположения элементов крепления рельсов и упоров к подкрановым балкам пролетом 12 м

Схема №1

Средний пролет

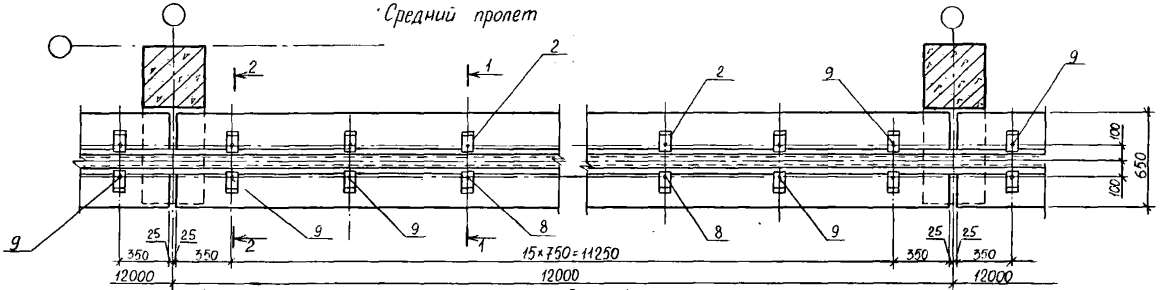

Схема №2

Крайний пролет (остальное - по схеме №1)

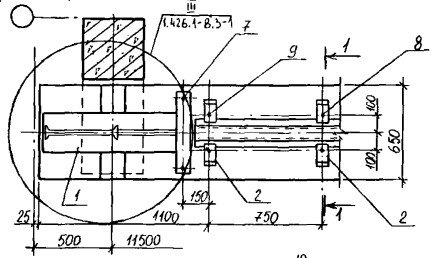

Схема №3

Пролет у температурного шва (остальное по схеме №1)

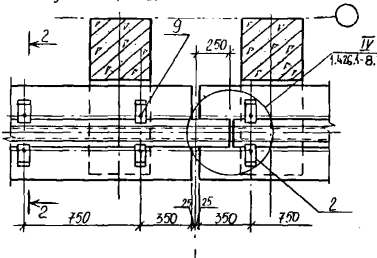

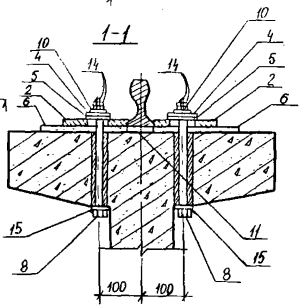

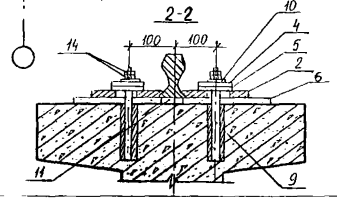

Спецификация элементов крепления рельсов и упоров к подкрановым балкам и подкрановых балок к колоннам

Марка	Поз.	Наименование	Кол.	Обозначение документа
	2	Изделие соединительное МС2	32	1.426.1-8.3-5
	4	МС4	32	-7
	5	МС5	32	-7
	6	МС6	32	-7
	16	МС8	2	-3
	17	МС9	4	-4
		Болт		
Схема №1	8	М20×300.58	24	Гост 7798-70*
	9	М20×120.58	8	Гост 7798-70*
	10	Шайба 1265Г.05	32	Гост 6402-70*
	14	Гайка М20.5	64	Гост 5915-70*
	15	Шайба 20.01.08кп 0.16	24	Гост 11371-18
	11	Упругая прокладка из ленты		
		конвейерной резинотканевой		
		8×120 ℓ=12000	1	Гост 20-85
	18*	Лист 12×100 Гост 19903-74* Ст3пс6-1ТУ14-1-3023-80	2	Без чертежа
		поз. 8,10,16,17,18* по схеме		
		№1		
Схема №2	1	Упор УП	1	1.426.1-8.3-9
	2	Изделие соединительное		
		МС2	30	-5

Продолжение

Марка	Поз.	Наименование	Кол.	Обозначение документа
		Изделие соединительное		
	4	МС4	30	1.426.1-8.3-7
	5	МС5	30	-7
	6	МС6	30	-7
	7	МС7	2	-8
	9	Болт М20×120.58	6	Гост 7798-70*
Схема №2	14	Гайка М20.5	62	Гост 5915-70*
	15	Шайба 20.01.08кп 0.16	26	Гост 11371-18
	11	Упругая прокладка из		
		ленты конвейерной ре-		
		зинотканевой 8×120 ℓ=10970	1	Гост 20-85
	13	Болт М10×200	4	Гост 7798-70*
	12	Дуб 250×200 ℓ=360	1	Без чертежа
		поз. 2,4,5,6,8,11,15,16,17,18*		
		по схеме №1		
Схема №3	3	Изделие соединительное МС3	2	1.426.1-8.3-6
	9	Болт М20×120.58	12	Гост 7798-70*
	10	Шайба 1265Г.05	36	Гост 6402-70*
	14	Гайка М20.5	68	Гост 5915-70*

поз. * – длина крепежной полосы определяется по месту.

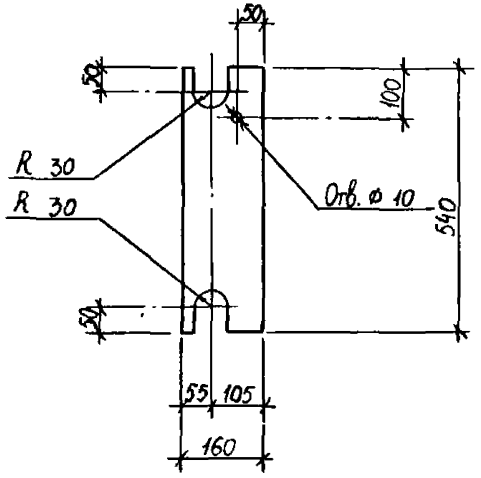

				1.426.1-8.3-3		
				Изделие соединительное МС8	Стадия: Р; Масса: 8,14; Масштаб:	
					Лист; Листов 1	
Нач. отд.	Узловщикий			Лист 12×160×540 ГОСТ 19903-74* Вст3пс6-1 ТУ 14-1-3025-80	ГОССТРОЙ СССР ЛЕНИНГРАДСКИЙ ПРОМСТРОЙПРОЕКТ	
Н. контр.	Агеенко					
Зав. гр.	Бродский					
Вед. инж.	Прейзен					
Инжен.	Табачник					
Техник	Тюрина					

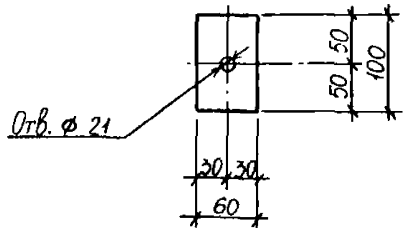

				1.426.1-8.3-4		
				Изделие соединительное МС9	Стадия: Р; Масса: 0,28; Масштаб:	
					Лист; Листов 1	
Нач. отд.	Узловщикий			Лист 6×60×100 ГОСТ 19903-74* Вст3пс6-1 ТУ 14-1-3023-80	ГОССТРОЙ СССР ЛЕНИНГРАДСКИЙ ПРОМСТРОЙПРОЕКТ	
Н. контр.	Агеенко					
Зав. гр.	Бродский					
Вед. инж.	Прейзен					
Инжен.	Табачник					
Техник	Тюрина					

Взам. инв. №
Подпись и дата
Инв. № подл.

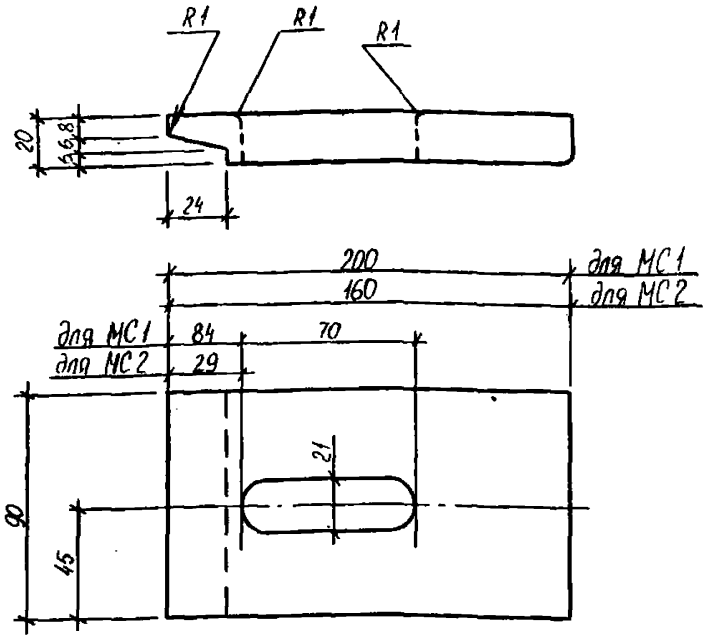

Марка	Наименование	Кол.	Масса ед. кг	Масса, кг
МС1	Лист 20×90×200 ГОСТ 19903-74* / Вст3пс6-1 ТУ14-1-3023-80	1	2,83	2,83
МС2	Лист 20×90×160 ГОСТ 19903-74* / Вст3пс6-1 ТУ14-1-3023-80	1	2,26	2,26

Взам. инв. №

Подпись и дата

Инв. № подл.

Нач. отд.	Языковицкий	1.426.1-8.3-5	
Н. контр.	Атеенко		
Гл. гр.	Бродский	Изделие соединительное МС (МС1, МС2)	Стадия: Р; Лист: ; Листов: 1
Ведущ. инж.	Дрейзен		ГОССТРОЙ СССР ЛЕНИНГРАДСКИЙ ПРОМСТРОЙПРОЕКТ
Инженер	Табачник		
Техник	Тюрина		

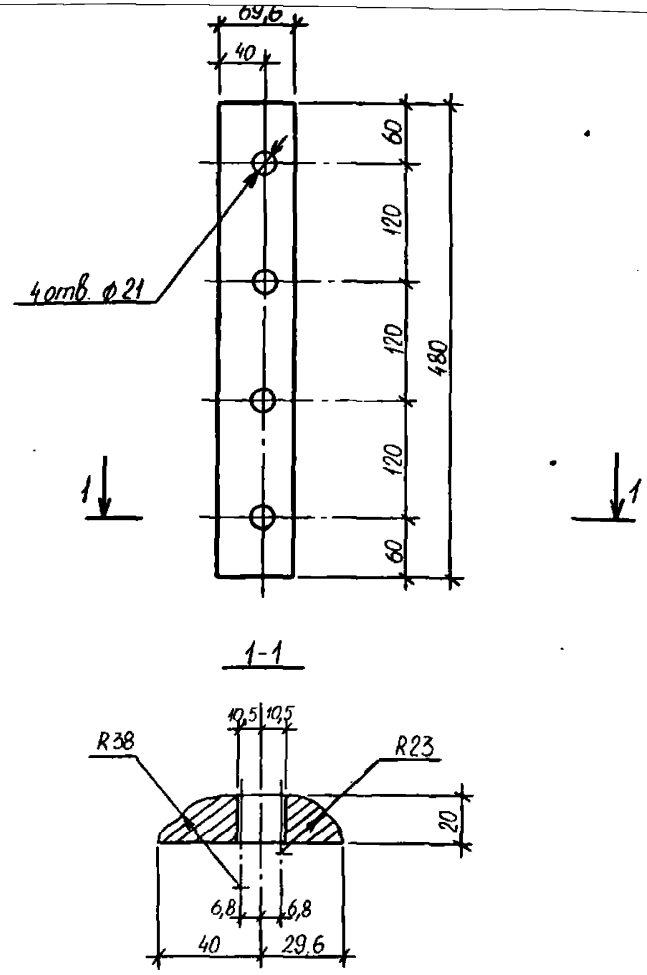

Взам. инв. №

Подпись и дата

Инв. № подл.

Нач. отд.	Языковицкий	1.426.1-8.3-6	
Н. контр.	Атеенко		
Гл. гр.	Бродский	Изделие соединительное МС3	Стадия: Р; Масса: 5,27; Масштаб: ; Лист: ; Листов: 1
Ведущ. инж.	Дрейзен		ГОССТРОЙ СССР ЛЕНИНГРАДСКИЙ ПРОМСТРОЙПРОЕКТ
Инженер	Табачник	Лист 20×10×480 ГОСТ 19903-74* / Вст3пс6-1 ТУ14-1-3023-80	
Техник	Тюрина		

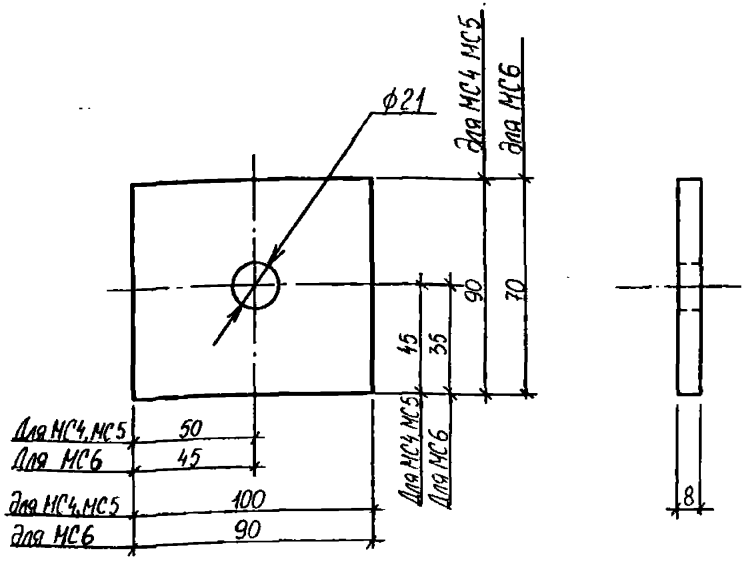

Марка	Наименование	Кол.	Масса ед. кг	Масса, кг
МС4	Лист 8×90×100 ГОСТ 19903-74 ВСт3пс-1ТУ14-1-3023-80	1	0,57	0,57
МС5	Упругие прокладки из ленты конв. резинотканев. ГОСТ 20-85 8×90×100	1	0,12	0,12
МС6	Упругие прокладки из ленты конв. резинотканев. ГОСТ 20-85 8×90×70	1	0,08	0,08

Нач. отд.	Язловицкий		
Н. контр.	Агеенко		
Зав. гр.	Бродский		
Вед. инж.	Дрейзен		
Инженер	Табачник		
Техник	Шорина		

1.426.1-8.3-7

Изделие соединительное МС (МС4, МС5, МС6)

Стадия	Лист	Листов
Р		1

ГОССТРОЙ СССР
ПЕНИНГРАДСКИЙ ПРОМСТРОЙПРОЕКТ

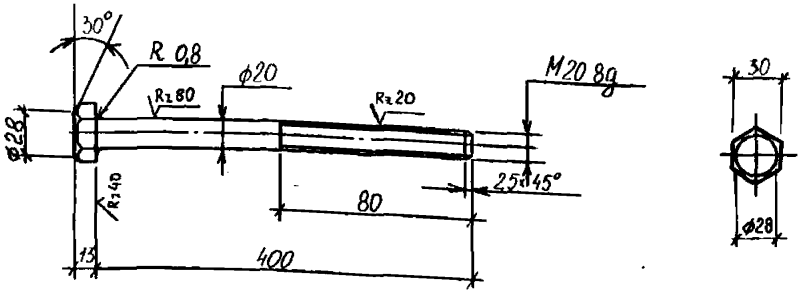

Нач. отд.	Язловицкий		
Н. контр.	Агеенко		
Зав. гр.	Бродский		
Вед. инж.	Дрейзен		
Инжен.	Левина		
Техник.	Шорина		

Инв. № подл. | Подпись и дата | Взам. инв. №

1.426.1-8.3-8

Изделие соединительное МС7

Стадия	Масса	Масштаб
Р	1,1	

Лист | Листов 1

Шестигранник 30 Гост 2879-88 ВСт3пс6-2ТУ14-1-3023-80

ГОССТРОЙ СССР
ПЕНИНГРАДСКИЙ ПРОМСТРОЙПРОЕКТ

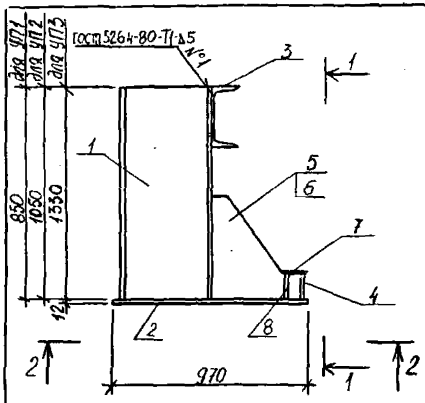

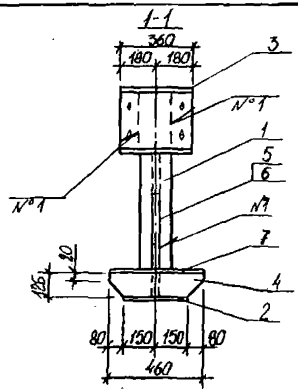

Поз. 8

2-2

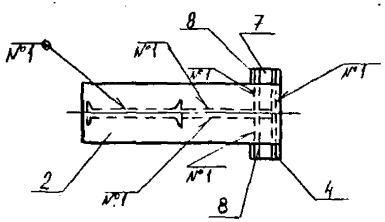

Поз. 5,6

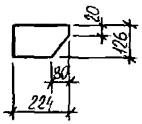

Поз. 3

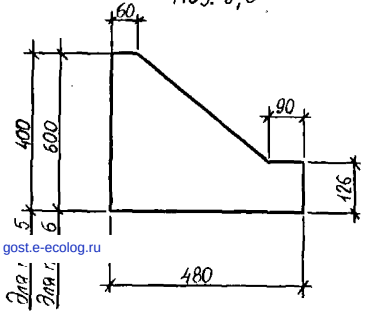

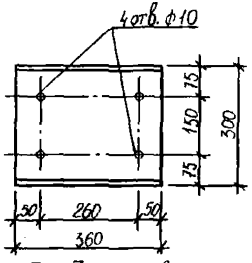

Поз 7

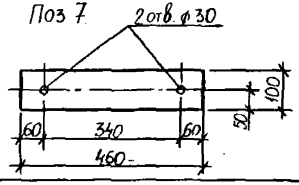

Марка	Поз.	Наименование	Кол.	Масса ед. кг	Масса, кг
УП1	1	Двутавр 45Б1 ГОСТ 26020-83 ВСт3сп5-1 ТУ 14-1-3023-80 ℓ=850	1	5,42	127,46
	2	Лист 12×300×970 ГОСТ 19903-74* ВСт3пс6-1 ТУ 14-1-3023-80	1	27,4	
	3	Швеллер 30 ГОСТ 8240-89 ВСт3пс6-1 ТУ 14-1-3023-80 ℓ=360	1	11,45	
	4	Лист 12×126×460 ГОСТ 19903-74* ВСт3пс6-1 ТУ 14-1-3023-80	1	5,46	
	5	Лист 12×480×400 ГОСТ 19903-74* ВСт3пс6-1 ТУ 14-1-3023-80	1	18,08	
	7	Лист 12×100×460 ГОСТ 19903-74* ВСт3пс6-1 ТУ 14-1-3023-80	1	4,33	
	8	Лист 12×126×224 ГОСТ 19903-74* ВСт3пс6-1 ТУ 14-1-3023-80	2	2,66	
УП2		поз. 2, 3, 4, 7, 8 см. УП1			149,55
	1	Двутавр 45Б1 ГОСТ 26020-83 ВСт3сп5-1 ТУ 14-1-3023-80 ℓ=1050	1	68,46	
	6	Лист 12×480×600 ГОСТ 19903-74* ВСт3пс6-1 ТУ 14-1-3023-80	1	27,13	
УП3		поз. 2, 3, 4, 7, 8 см. УП1			167,79
		поз. 6 см. УП2			
	1	Двутавр 45Б1 ГОСТ 26020-83 ВСт3сп5-1 ТУ 14-1-3023-80 ℓ=1350	1	86,7	

Нач. отд.	Яловицкий		1.426.1-8.3-9
Н. контр.	Гросман		Упор УП (УП1, УП2, УП3).
Зав. гр.	Бродский		Стадия: Р; Лист: 1; Листов:
Вед. инж.	Дрейзен		ГОССТРОЙ СССР ЛЕНИНГРАДСКИЙ ПРОМСТРОЙПРОЕКТ
Инженер	Табачник		
Техник	Тюрина		

gost.e-ecolog.ru