ТИПОВЫЕ СТРОИТЕЛЬНЫЕ КОНСТРУКЦИИ, ИЗДЕЛИЯ И УЗЛЫ

СЕРИЯ 1.426.1 — 8

БАЛКИ ПОДКРАНОВЫЕ ЖЕЛЕЗОБЕТОННЫЕ ПРОЛЕТОМ 6 И 12 МЕТРОВ ДЛЯ КРАНОВ ГРУЗОПОДЪЕМНОСТЬЮ 32 ТОННЫ ДЛЯ ЛЕГКОГО И СРЕДНЕГО РЕЖИМА РАБОТЫ

ВЫПУСК 1

БАЛКИ ПОДКРАНОВЫЕ ЖЕЛЕЗОБЕТОННЫЕ ПРОЛЕТОМ 6 М. РАБОЧИЕ ЧЕРТЕЖИ

gost.e-ecolog.ru

ТИПОВЫЕ СТРОИТЕЛЬНЫЕ КОНСТРУКЦИИ, ИЗДЕЛИЯ И УЗЛЫ

СЕРИЯ 1.426.1 — 8

БАЛКИ ПОДКРАНОВЫЕ ЖЕЛЕЗОБЕТОННЫЕ ПРОЛЕТОМ 6 И 12 МЕТРОВ ДЛЯ КРАНОВ ГРУЗОПОДЪЕМНОСТЬЮ 32 ТОННЫ ДЛЯ ЛЕГКОГО И СРЕДНЕГО РЕЖИМА РАБОТЫ

ВЫПУСК 1

БАЛКИ ПОДКРАНОВЫЕ ЖЕЛЕЗОБЕТОННЫЕ ПРОЛЕТОМ 6 М. РАБОЧИЕ ЧЕРТЕЖИ

РАЗРАБОТАНЫ:
ИНСТИТУТОМ ЛЕНИНГРАДСКИЙ ПРОМСТРОЙПРОЕКТ
ГЛАВНЫЙ ИНЖЕНЕР ИНСТИТУТА В.А.СЕМЕНОВ
ГЛАВНЫЙ ИНЖЕНЕР ПРОЕКТА Т.В.ЧЕРЕВАНЬ
СОГЛАСОВАНО: Н И Ж Б
ЗАВЕДУЮЩИЙ ЛАБОРАТОРИЕЙ Ф.А.ИССЕРС

УТВЕРЖДЕНЫ:
ГЛАВНЫМ УПРАВЛЕНИЕМ ОРГАНИЗАЦИИ ПРОЕКТИРОВАНИЯ ГОССТРОЯ СССР
письмом от 18.12.1990 года
№5/6-960.
ВВЕДЕНЫ В ДЕЙСТВИЕ:
ИНСТИТУТОМ ЛЕНПРОМСТРОЙПРОЕКТ
с 15 04.1991 года приказом
№183 от 07.12.1990 года.

© АПП ЦИТП, 1991

Обозначение документа	Наименование	Стр.
I.426.I-8.I – ПЗ	Пояснительная записка	2
– НИ	Номенклатура подкрановых балок пролетом 6 м	10
– 0I	Балки БК6 –... –С. Опалубка	12
– 02	Балки БК6 –... –К, Т. Опалубка	13
– 03	Балки БК6 Армирование	14
– 04	Каркас пространственный КП1	30
– 05	Каркас пространственный КП2	31
– 06	Каркас пространственный КП3	32
– 07	Сетка С1	33
– 08	Каркас КР (КР1, КР2)	33
– 09	Сетка С2	34
– I0	Сетка С3	34
– II	Сетка С4	35
– I2	Сетка С5, С6	35
– I3	Сетка С7... С11	36
– I4	Каркас КР3	37
– I5	Изделие закладное МН1	37
– I6	Изделие закладное МН2	38
– I7	Изделие закладное МН3	38
– РС	Ведомость расхода стали, КГ	39

Нач отд	Яэловицкий		1.426.1 - 8.1
Н контр	Агеенко		
Зав гр.	Бродский		Содержание
Вед инж.	Дрейзен		Стадия: Р; Лист: ; Листов: 1
Инженер	Левина		ГОССТРОЙ СССР ЛЕНИНГРАДСКИЙ ПРОМСТРОЙПРОЕКТ

I. ОБЩИЕ СВЕДЕНИЯ

I.I. Настоящая серия I.426.I-8 "Балки подкрановые железобетонные пролетом 6 и I2 метров для мостовых кранов грузоподъемностью до 32 тонн легкого и среднего режимов работы" состоит из следующих выпусков:

Выпуск I. "Балки подкрановые железобетонные пролетом 6 метров. Рабочие чертежи".

Выпуск 2. "Балки подкрановые железобетонные пролетом I2 метров. Рабочие чертежи".

Выпуск 3. "Узлы крепления балок и крановых рельсов. Рабочие чертежи".

I.2. Подкрановые балки запроектированы для мостовых опорных кранов общего назначения грузоподъемностью 5;I0; I2,5; I6/3,2; 20/5; 32/5: тонн групп режима работы 2К... 6К по ГОСТ 25546-82. Параметры кранов приняты по техническим условиям. Обозначения технических условий приведены в таблице I.

I.3. Данная серия I.426.I-8 разработана взамен серии I.426.I-4.

2. ОБЛАСТЬ ПРИМЕНЕНИЯ

2.I. Подкрановые балки предназначены для применения в отапливаемых и неотапливаемых зданиях с железобетонным каркасом пролетами до 24 м включительно, с шагом колонн 6 и I2 м, оборудованных мостовыми кранами общего назначения , легкого и среднего режимов работы, а также в эстакадах, расположенных на открытом воздухе.

Взам инв №

Подпись и дата

Инв № подл

Нач отд	Яэловицкий		1.426.1 - 8.1 - ПЗ
Н контр.	Агеенко		
Зав гр.	Бродский		Пояснительная записка
Вед инж.	Дрейзен		Стадия: Р; Лист: 1; Листов:
Инженер	Пасековская		ГОССТРОЙ СССР ЛЕНИНГРАДСКИЙ ПРОМСТРОЙПРОЕКТ

Копировал

Таблица I

Грузоподъемность крана, т	Обозначение технических условий
5	ТУ 24.09-660-87, ТУ 24.09-613-84, ТУ 24.09-344-84, ТУ 24.09-460-81
10	ТУ 24.09-646-90, ТУ 24.09-650-86,
12,5	ТУ 24.09-568-88
16/3,2	ТУ 24.09-404-83, ТУ 24.09-455-83, ТУ 24.09-460-81, ТУ 24.09-656-86
20/5, 32/5	Ту 24.09-404-83, ТУ 24.09-656-86

2.2. В неотапливаемых зданиях и открытых крановых эстакадах балки могут применяться при расчетной температуре до минус 55°С включительно. При этом в конкретном проекте должны быть указаны классы и марки арматурной стали, которые выбираются по приложению I, в графе статической нагрузки СНиП 2.03.01-84* "Бетонные и железобетонные конструкции" в зависимости от расчетной отрицательной температуры.

2.3. Подкрановые балки разработаны для применения в зданиях с неагрессивной средой. При применении балок в условиях агрессивных сред, необходимо предусматривать меры по защите их от коррозии в соответствии с указаниями СНиП 2.03.11-85 "Защита строительных конструкций от коррозии".

2.4. Балки предназначены для применения, как в обычных условиях строительства, так и для строительства в районах с расчетной сейсмичностью 7,8 и 9 баллов.

При этом подкрановые балки могут служить распорками в продольных рядах колонн и передавать усилие растяжения или сжатия от ветровой нагрузки с торца здания $N = \pm 115$ кН или сейсмичную силу $N = \pm 175$ кН.

3. КОНСТРУКТИВНЫЕ РЕШЕНИЯ

3.1. Балки пролетом 6 м запроектированы таврового сечения высотой 800 мм.

Высоты балок приняты с учетом взаимозаменяемости их стальными балками соответствующей несущей способности.

3.2. Подкрановые балки крепятся на монтаже к колоннам болтами с последующей приваркой закладных изделий балки к закладным изделиям в колоннах.

3.3. Для крепления рельсов в полке балки предусмотрены ответстия с шагом 750 мм. В отверстиях заложены стальные трубки для защиты бетона от разрушения при передаче горизонтальных крановых нагрузок.

3.4. Опалубочные размеры балок в настоящей серии I.426.I-8 приняты идентичными размерам серии I.426.I-4 и могут изготовляться в тех же формах. Изменение внесено только в места выхода газовых трубок на нижние наклонные плоскости полок, которые выполнены с горизонтальными участками для лучшей установки болта. В существующие формы рекомендуется в этих местах приварить стальные треугольные вкладыши.

3.5. Петли для подъема балок из форм и для их монтажа не предусмотрены. Институтом ГПИ-I г.Ленинград для этих целей разработана специальная траверса.

Инв. № подл. | Подпись и дата | Взам. инв. №

3.6. Подкрановые балки по данной серии разработаны из бетонов класса В30, В40 и В45.

Рабочая продольная арматура принята предварительно напрягаемая классов АIУ, АУ и АIIIв серповидного профиля по ТУI4-2-793-88 "Прокат горячекатаный для армирования железобетонных конструкций" Технические условия, с изм.№ I.

В случае отсутствия на заводе-изготовителе предусмотренной проектом указанной арматурной стали, возможна замена ее на соответствующие стали классов АIУ, АУ и АIIIв по ГОСТ 578I-82 без изменений в конструкции балок. В качестве ненапрягаемой арматуры принята арматурная сталь класса АIII по ГОСТ 578I-82 в виде сварных плоских и гнутых сеток.

4. НАГРУЗКИ И РАСЧЕТ

4.I. Схемы крановых нагрузок и нормативные давления колес кранов см. табл. 2.

4.2. Балки рассчитаны как разрезная конструкция на вертикальные и горизонтальные нагрузки от двух рядом стоящих кранов до 6К включительно группы режимов работы (ГОСТ 25546-82) в соответствии с положениями глав.

СНиП 2.0I.07-85 "Нагрузки и воздействия" и СНиП 2.03.0I-84* "Бетонные и железобетонные конструкции" и на продольное усилие от ветра II5 кН (II,5 тс) или продольную сейсмическую силу I75 кН (I7,5 тс).

Схемы крановых нагрузок

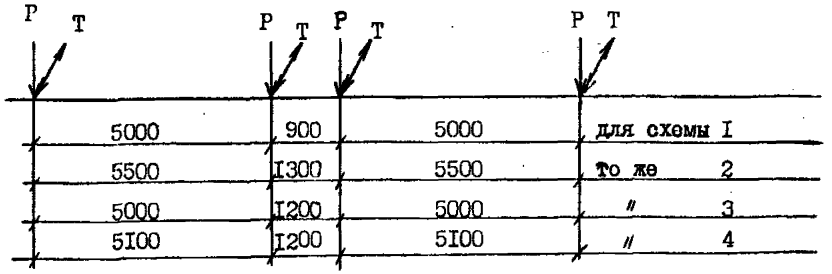

Таблица 2

Крановые нагрузки

Грузоподъемность крана, т	Схемы крановой нагрузки	Давление нормативное колеса крана на рельс, кН (Тс)	
		Вертикальное P	Горизонтальное T
5	I	II2,7(II,5)	2,0(0,2)
I0, I2,5	2	I47,0(I5,0)	3,9(0,4)
I6/3,2	3	2I6,6(22,I)	4,9(0,5)
20/5	3	25I,0(25,6)	5,9(0,6)
32/5	4	338,I(34,5)	9,8(I,0)

4.3. Расчет балок произведен по прочности, трещиностойкости, жесткости и на выносливость от многократно повторяющихся нагрузок. При этом первая категория трещиностойкости обеспечена от крановых нагрузок для верхнего пояса балки и для наклонных сечений ребра. В нормальных сечениях ребра обеспечена вторая категория трещиностойкости.

4.4. Предварительный подбор балок (например на стадии "проект") выполняется по таблице 4.

На стадии рабочей документации, если крановые нагрузки отличаются от приведенных в таблице 2, следует произвести статический расчет подкрановых балок на действительные нагрузки и по полученным усилиям подобрать балку соответствующей несущей способности по таблице 3.

Таблица 3

Несущая способность балки	Грузоподъемность крана, т	Нормативные усилия в балке L = 6,0м			
		Вертикальные		Горизонтальные	
		М,кНм(тс.м)	Q кН(тс)	М,кНм(тс.м)	Q кН(тс)
I	5	252,0(25,7)	I93,0(I97)	4,4(0,45)	3,3(0,45)
2	I0; I2,5	30I,0(30,7)	238,0(243)	8,0 (0,82)	6,4(0,65)
3; 6	I6/3,2	436,0(44,5)	345,0(35,2)	9,8(I,0)	7,8(0,8)
4; 7	20/5	500,0(5I,0)	397,0(42,5)	I2,0(I,2)	9,3(0,95)
5; 8	32/5	663,0(67,6)	529,0(540)	I9,6(2,0)	I5,7(I,6)

Таблица4

Грузоподъемность крана, т	Марка балки	
	При действии в пролете двух кранов	При действии в пролете одного крана
	L = 6м	L = 6м
5	БК6-I	БК6-I
I0;I2,5	БК6-2	БК6-I
I6/3,2	БК6-3; БК6-6	БК6-2
20/5	БК6-4; БК6-7	БК6-3;БК6-6
32/5	БК6-5; БК6-8	БК6-4; БК6-7

5. ТЕХНИЧЕСКИЕ ТРЕБОВАНИЯ.

5.I. Бетон.

5.I.I. Подкрановые балки следует изготовлять из тяжелого бетона по ГОСТ 26633-85 классов по прочности на сжатие, указанных в чертежах данной серии.

5.I.2. Морозостойкость и водонепроницаемость бетона должна устанавливаться для случаев применения балок на открытом воздухе или в неотапливаемых зданиях.

5.I.3. Поставка подкрановых балок потребителю должна производиться после достижения бетоном отпускной прочности в теплый и холодный периоды года соответственно 70% и 90% от проектного класса бетона по прочности на сжатие. Даты периодов назначаются в соответствии с п. 7.6 ГОСТ I3015.0-83.*

5.2. Арматура.

5.2.I. В качестве напрягаемой арматуры в подкрановых балках принята арматурная сталь классов А-IУ, А-У и А-Шв по ТУ I4-2-793-88 "Прокат горячекатанный для армирования железобетонных конструкций."

В качестве ненапрягаемой арматуры принята арматурная сталь к класса А-Ш по ГОСТ 578I-82.

5.2.2. Подкрановые балки армируются сварными, пространственными каркасами, изготовляемыми по чертежам данного выпуска

5.2.3. Сварные арматурные и закладные изделия должны удовлетворять требованиям ГОСТ I0922-90.

5.2.4. Все сварные соединения должны удовлетворять требованиям ГОСТ I4098-85 и ГОСТ 5264-80.

5.3. Требования к изготовлению балок.

Таблица 5

Диаметр (мм) и класс напрягаемой арматуры	Допустимое отклонение величины предварительного напряжения P МПа (кгс/см²)	Механический способ натяжения арматуры: Величина предварительного напряжения МПа (кгс/см²)	Механический способ натяжения арматуры: Усилие натяжения кН (тс)	Электротермический способ натяжения арматуры: Величина предварительного напряжения МПа (кгс/см²)	Электротермический способ натяжения арматуры: Усилие натяжения кН (тс)
I4A-IУ	90 (900)	560 (5700)	86,0 (8,7)	500 (5100)	76,9 (7,8)
I6A-IУ			112,0 (11,5)		100,5 (10,2)
I8A-IУ			142,0 (14,4)		127,2 (12,9)
22A-IУ			212,0 (21,6)		190,0 (19,3)
I4A-У	90 (900)	740 (7600)	113,0 (11,6)	690 (7100)	106,1 (10,9)
I6A-У			148,8 (15,2)		138,7 (14,2)
20A-У			232,5 (23,8)		216,7 (22,3)
22A-У			281,2 (28,8)		262,2 (26,3)
I4A-IIIв	90 (900)	510 (5200)	78,4 (8,0)	450 (4600)	69,2 (7,0)
I6A-IIIв			102,5 (10,4)		90,4 (9,2)
22A-IIIв			193,8 (19,7)		171,0 (17,4)
25A-IIIв			250,3 (25,5)		220,9 (22,5)

5.3.I. Изготовление балок должно производиться в заводских условиях в стальных формах в рабочем положении с соединением требований следующих нормативных документов:

- СНиП 3.03.0I-87 "Несущие и ограждающие конструкции",
- СНиП 3.09.0I-85 "Производство сборных железобетонных конструкций и изделий".

5.3.2. Напрягаемая арматура натягивается на упоры. Способ натяжения арматуры- электротермический или механический.

Передача усилий с натянутой арматуры на бетон должна производиться при достижении бетоном прочности не менее 2I МПа / 280 кгс/см² / для класса бетона В30, 28 МПа /350 кгс/см² / для В40 и 3I,5 МПа /420 кгс/см² / для В45.

5.3.3. Усилия предварительного натяжения стержней, контролируемое напряжение "σ_{sp}" и допустимое отклонение величины предварительного напряжения "Р" приведены в таблице 5.

5.3.4. Точность изготовления балок.

Отклонение размеров балок не должны превышать:

- по высоте сечения ± 5мм,
- по ширине сечения ± 5мм,
- по длине балки ± I0мм.

Отклонения расстояний между осями трубок для закрепления путей не должны превышать:

- между каждой парой трубок вдоль балки ± 20мм,
- между трубками поперек балок ± 5мм.

Искривление балок в горизонтальной плоскости не должно быть более I0мм, выгиб балки в вертикальной плоскости не должен превышать 20мм.

5.3.5. Верхняя плоскость полки, являющаяся в дальнейшем основанием для упругой прокладки под рельс должна быть тщательно выравнена виброрейкой. Трещины, раковины, околы, обнаженная арматура не допускаются. Требования к качеству поверхностей и внешнему виду балок - по ГОСТ I3015.0-83. Категория бетонной поверхности - А6.

6. МЕТОДЫ КОНТРОЛЯ И ИСПЫТАНИЙ.

6.I. Испытания балок должны производиться в соответствии с ГОСТ 8829-85 "Конструкции и изделия железобетонные сборные. Методы испытаний и оценки прочности, жесткости и трещиностойкости". Контрольные нагрузки и схемы испытаний приведены в таблице 6.

6.2. Испытания балок производятся в рабочем положении. В соответствии с этим контрольные нагрузки даны без учета собственного веса балок. Вес оснастки, используемой при испытании подкрановых балок, надлежит вычесть из значений контрольной нагрузки.

6.3. Опирание балок при их испытании должно осуществляться на шарнирные опоры через стальные подкладки толщиной не менее 40мм с площадями, равными площадям опрорных листов. Одна из опор должна быть неподвижной.

6.4. Испытание балок необходимо начинать с проверки наклонных сечений на трещиностойкость. После достижения контрольной нагрузки схема загружения меняется и балка проверяется на жесткость и трещиностойкость, а затем и на прочность по нормальному сечению.

Трещиностокость балки считается обеспеченной, если нагрузка при которой появилась трещина, равна или фольше контрольной нагрузки, указанной в таблице 6 / см. лист 7 /.

6.5. Прочность бетона на сжатие следует определять по ГОСТ I0I80-78 на образцах-кубах, изготовленных вибрированием из той же бетонной смеси, что и балки, и подвергнутых термообработке вместе с балками.

6.6. Отпускную прочность бетона в готовых изделиях определять неразрушающими методами по ГОСТ I7624-87, ГОСТ 22690-88.

6.7. Контроль и оценку прочности и однородности бетона производить по ГОСТ I8I05-86.

6.8. Морозостойкость бетона /при необходимости/ следует определять по ГОСТ I0060-87.

6.9. Толщину защитного слоя и положение арматуры в бетоне балок определять по ГОСТ I7625-83, ГОСТ 22904-78 или другими неразрушающими методами, обеспечивающими необходимую прочность.

6.I0. Контроль и испытание арматурных изделий производить по ГОСТ I0922-90.

6.II. Размеры, непрямолинейность балок, неперпендикулярность торцевых поверхностей, положение стальных закладных изделий а также качество поверхностей и внешний вид балок должны контролироваться согласно ГОСТ I30I5.3-8I и указаниям, приведенным в п. 5.3.4; 5.3.5.

7. ПРАВИЛА ПРИЕМКИ.

7.I. Балки, поставляемые потребителю, должны быть приняты техническим контролем предприятия-изготовителя согласно ГОСТ I30I5.I-8I.*

7.2. Приемочный контроль балок по прочности должен производиться неразрушающими методами.

7.3. При освоении производства балок, изменении технологии изготовления, изменении характеристик материалов, используемых для изготовления бетона, а также в случаях изменения класса напрягаемой арматуры для определения прочности и трещиностойкости балок следует производить приемочные испытания балок нагружением в соответствии с требованиями раздела 6.

Потребитель имеет право производить повторный контроль качества балок.

Инв. № подл. | Подпись и дата | Взам. инв. №

ТАБЛИЦА 6

Контрольная нагрузка Р для испытания подкрановых балок, кН (тс)

Схема загружения	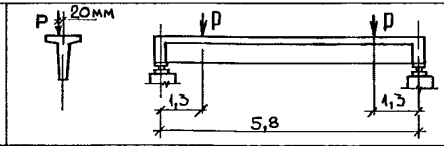				
Грузоподъемность кранов, т	На прочность по нормальному сечению		На трещиностойкость по нормальному и наклонному сечениям и на жесткость		Контрольный прогиб, мм
	при С=1,4	при С=1,6	в возрасте 7 суток	в возрасте 28 суток	
5	300,8 (30,7)	345,0 (35,2)	181,0 (18,5)	180,0 (18,4)	10
10; 12,5	392,0 (40,0)	441,0 (45,0)	246,0 (25,1)	240,0 (24,5)	
16/3,2	531,0 (54,2)	669,0 (68,3)	333,0 (34,0)	316,5 (32,3)	
20/5	670,0 (68,4)	767,0 (78,3)	427,3 (43,6)	397,9 (40,6)	
32/5	889,0 (90,7)	1019,0 (104,0)	593,0 (60,5)	539,0 (55,0)	

Инв. № подл. | Подпись и дата | Взам. инв. №

8. МАРКИРОВКА, ТРАНСПОРТИРОВАНИЕ И ХРАНЕНИЕ.

8.I. После изготовления балок маркировку произвести по ГОСТ I30I5.2-8I*.

8.2. Каждая партия балок должна сопровождаться документом установленной формы, в котором должны быть указаны:

- наименование и адрес предприятия-изготовителя,
- номер и дата выдачи документа,
- номер партии,
- марка балки,
- количество балок в партии,
- дата изготовления балок,
- проектная марка бетона по прочности на сжатие и отпускная прочность бетона в процентах от проектной марки по прочности на сжатие,
- марка бетона по морозостойкости /при необходимости/,
- результаты испытаний балок на прочность и трещиностойкость.

При наличии дополнительных требований, оговоренных в заказах на изготовление балок, в документе приводят данные по этим требованиям.

8.3. Хранение и транспортирование балок следует производить в рабочем положении с надежным закреплением изделий, предохраняющим их от опрокидывания.

8.4. Балки должны храниться в штабелях рассортированными по маркам. Количество рядов балок по высоте должно быть не более трех

8.5. Балки в штабелях должны быть уложены на деревянные прокладки и подкладки, расположенные одна на другой по вертикали на расстоянии от торцов балок равном 0,5м.

Подкладки под нижний ряд балок следует укладывать по плотному тщательно выравненному основанию.

8.6. При погрузке, транспортировании, разгрузке и хранении балок должны соблюдаться меры, исключающие возможность их повреждения.

9. ГАРАНТИЯ ИЗГОТОВИТЕЛЯ. ОБОЗНАЧЕНИЯ МАРОК БАЛОК.

9.I. Предприятие- изготовитель должно гарантировать соответствие поставляемых балок настоящим рабочим чертежам и техническим требованиям при соблюдении потребителем правил транспортирования и условий хранения, установленных техническими требованиями.

9.2. На чертежах и в спецификациях настоящего выпуска принята следующая предметная система обозначения конструкций:

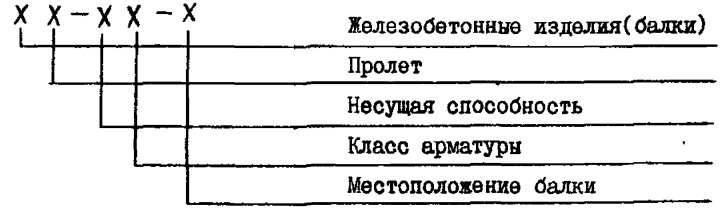

Балки обозначаются марками , состоящими из трех буквенно-цифровых групп.

В первую группу входят обозначения типа конструкции и ее пролет (в метрах), во вторую – несущая способность в зависимости от гр зоподъемности крана (I – кран грузоподъемностью 5тонн; 2-I0тонн и I2,5тонн, 3 и 6-I6/3,2тонны; 4 и 7-20/5тонн; 5 и 8-32/5тонн) и класс напрягаемой арматуры, третью – местоположение балки в здании (С – средний пролет, К – крайний пролёт, Т – пролет у температурного шва).

Например: БК6-3АУ-С
БК- балка подкрановая
6-пролет, м
3- несущая способность(кран грузоподъемностью I6/3,2 т
С- средний пролет

Эскиз	Грузоподъемность крана, т	Пролет здания, м	Марка балки	Класс бетона	Расход материалов: Бетон, м³	Сталь, кг: Напрягаемая арматура класса* A-IV	A-V	A-IIIв	Всего	Масса, т
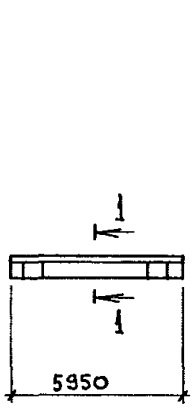	5	до 24 м включительно	БКБ-1АIV-С	В30	1,4	62,0	–	–	182,9	3,5
			БКБ-1АIV-К			62,0	–	–	187,6	
			БКБ-1АIV-Т			62,0	–	–	186,3	
			БКБ-1АV-С			–	49,8	–	170,7	
			БКБ-1АV-К			–	49,8	–	175,4	
			БКБ-1АV-Т			–	49,8	–	174,1	
			БКБ-1АIIIв-С			–	–	67,5	188,4	
			БКБ-1АIIIв-К			–	–	67,5	193,1	
			БКБ-1АIIIв-Т			–	–	67,5	191,8	
	10 12,5		БКБ-2АIV-С			73,9	–	–	194,8	
			БКБ-2АIV-К			73,9	–	–	199,5	
			БКБ-2АIV-Т			73,9	–	–	198,2	
			БКБ-2АV-С			–	58,5	–	179,4	
			БКБ-2АV-К			–	58,5	–	184,1	
			БКБ-2АV-Т			–	58,5	–	182,8	
			БКБ-2АIIIв-С			–	–	83,1	204,0	
			БКБ-2АIIIв-К			–	–	83,1	208,7	
			БКБ-2АIIIв-Т			–	–	83,1	207,4	
	16/3,2		БКБ-3АIV-С	В40		114,0	–	–	237,5	
			БКБ-3АIV-К			114,0	–	–	242,6	
			БКБ-3АIV-Т			114,0	–	–	241,3	
			БКБ-3АV-С			–	89,6	–	213,5	
			БКБ-3АV-К			–	89,6	–	218,2	
			БКБ-3АV-Т			–	89,6	–	216,9	
			БКБ-3АIIIв-С			–	–	133,3	257,2	
			БКБ-3АIIIв-К			–	–	133,3	161,9	
			БКБ-3АIIIв-Т			–	–	133,3	260,6	
	20/5		БКБ-4АIV-С			137,8	–	–	282,5	
			БКБ-4АIV-К			137,8	–	–	287,2	
			БКБ-4АIV-Т			137,8	–	–	285,9	

Эскиз	Грузоподъемность крана, т	Пролет здания, м	Марка балки	Класс бетона	Расход материалов: Бетон, м³	Сталь, кг: Напрягаемая арматура класса* A-IV	A-V	A-IIIв	Всего	Масса, т
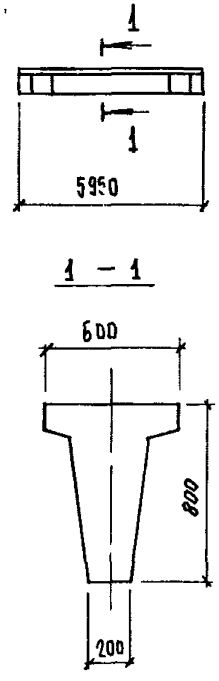	20/5	до 24 м включительно	БКБ-4АV-С	В40	1,4	–	107,3	–	252,0	3,5
			БКБ-4АV-К			–	107,3	–	256,7	
			БКБ-4АV-Т			–	107,3	–	255,4	
			БКБ-4АIIIв-С			–	–	156,2	300,9	
			БКБ-4АIIIв-К			–	–	156,2	305,6	
			БКБ-4АIIIв-Т			–	–	156,2	304,3	
	32/5		БКБ-5АIV-С			200,8	–	–	353,7	
			БКБ-5АIV-К			200,8	–	–	358,4	
			БКБ-5АIV-Т			200,8	–	–	357,1	
			БКБ-5АV-С			–	159,3	–	312,2	
			БКБ-5АV-К			–	159,3	–	316,9	
			БКБ-5АV-Т			–	159,3	–	315,6	
			БКБ-5АIIIв-С			–	–	241,5	394,4	
			БКБ-5АIIIв-К			–	–	241,5	399,1	
			БКБ-5АIIIв-Т			–	–	241,5	397,8	
	16/32		БКБ-6АIV-С	В45		102,1	–	–	226,2	
			БКБ-6АIV-К			102,1	–	–	230,9	
			БКБ-6АIV-Т			102,1	–	–	229,6	
			БКБ-6АV-С			–	77,6	–	201,7	
			БКБ-6АV-К			–	77,6	–	206,4	
			БКБ-6АV-Т			–	77,6	–	205,1	

* 1 Напрягаемая арматура класса A-IV, A-V, A-IIIв по ТУ 14-2-793-88
2 В общий расход стали включен расход ненапрягаемой арматуры и стали на закладные изделия.

Нач.отд.	Яловицкий		
Н.контр	Агебико		
Зав.гр.	Бровский		
Вед.инж	Арейзен		
Инженер	Бобович		

1.426.1-8.1-НИ

Номенклатура подкрановых балок пролетом 6м

Стадия	Лист	Листов
Р	1	2

Госстрой СССР
Ленинградский Промстройпроект

Копировал

Эскиз	Грузоподъемность крана, т	Пролет здания, м	Марка балки	Класс бетона	Расход материалов: Бетон, м³	Сталь, кг: Напрягаемая арматура класса А-IV	А-V	А-IIIв	Всего	Масса, т
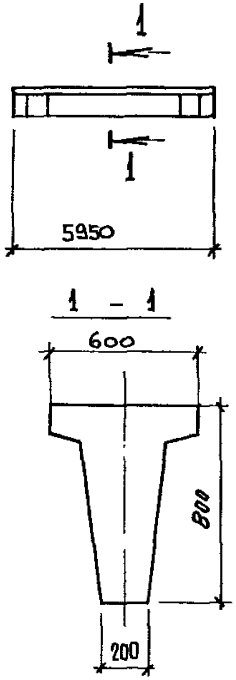	16/3,2	10 24м включительно	БКБ-6АIIIв-С	В45	1,4	—	—	125,0	249,1	3,5
			БКБ-6АIIIв-К			—	—	125,0	253,8	
			БКБ-6АIIIв-Т			—	—	125,0	252,5	
	20/5		БКБ-7АIV-С			125,9	—	—	268,0	
			БКБ-7АIV-К			125,9	—	—	272,7	
			БКБ-7АIV-Т			125,9	—	—	271,4	
			БКБ-7АV-С			—	92,3	—	234,4	
			БКБ-7АV-К			—	92,3	—	239,1	
			БКБ-7АV-Т			—	92,3	—	237,8	
			БКБ-7АIIIв-С			—	—	156,2	298,3	
			БКБ-7АIIIв-К			—	—	156,2	303,0	
			БКБ-7АIIIв-Т			—	—	156,2	301,7	
	32/5		БКБ-8АIV-С			178,1	—	—	326,2	
			БКБ-8АIV-К			178,1	—	—	330,9	
			БКБ-8АIV-Т			178,1	—	—	329,6	
			БКБ-8АV-С			—	125,0	—	273,1	
			БКБ-8АV-К			—	125,0	—	277,8	
			БКБ-8АV-Т			—	125,0	—	276,5	
			БКБ-8АIIIв-С			—	—	241,5	389,6	
			БКБ-8АIIIв-К			—	—	241,5	394,3	
			БКБ-8АIIIв-Т			—	—	241,5	393,0	

Инв. № подл. | Подпись и да

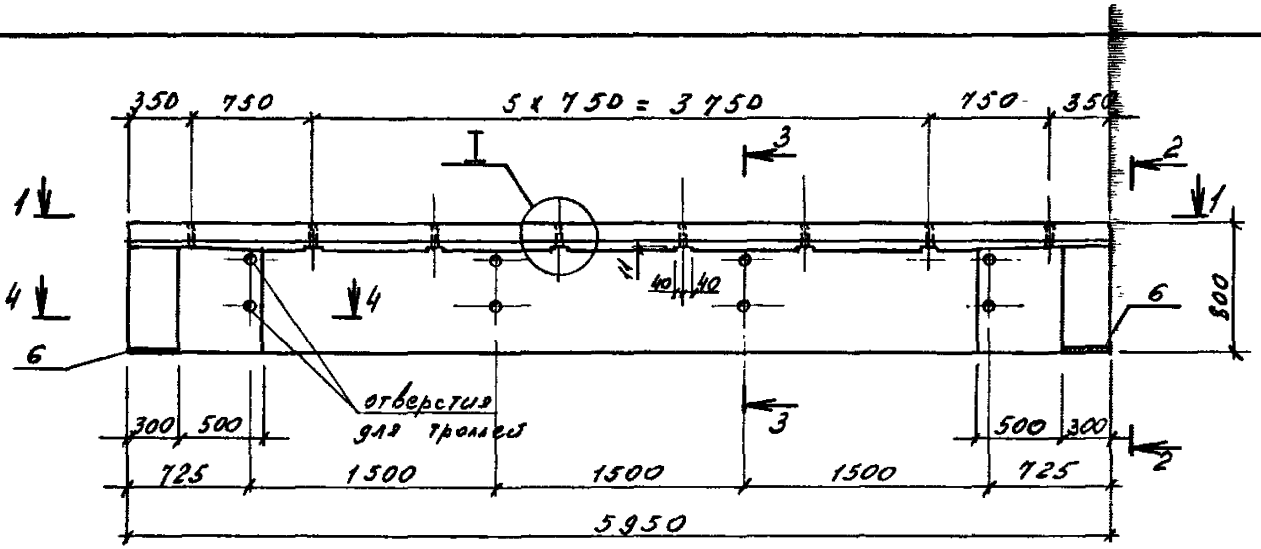

2 — 2

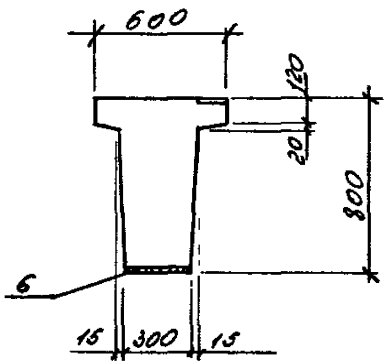

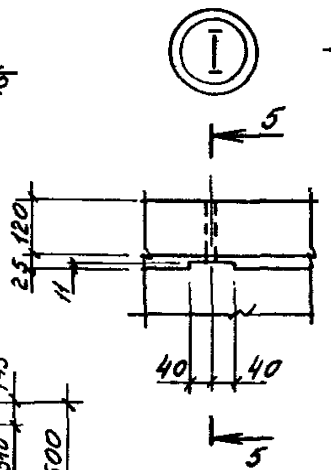

3 — 3

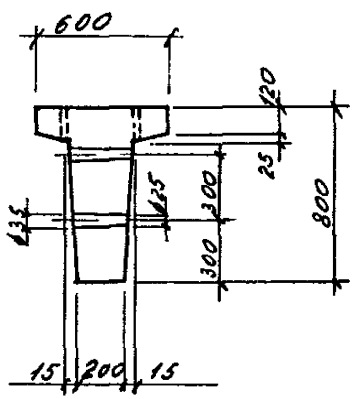

1 — 1

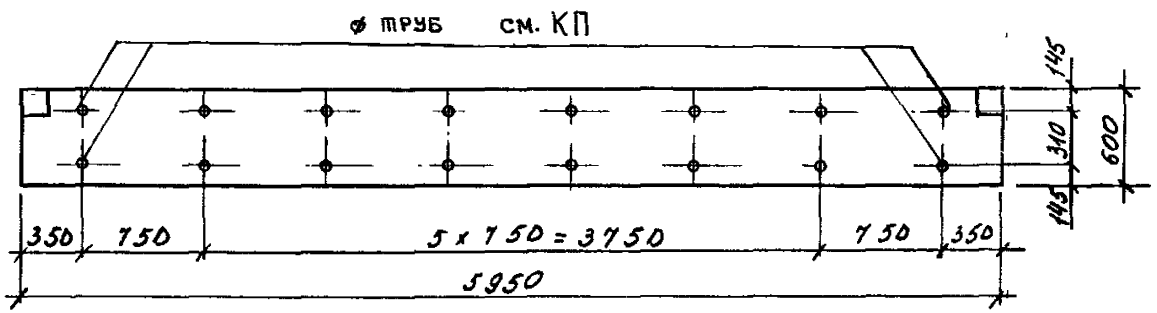

4 — 4

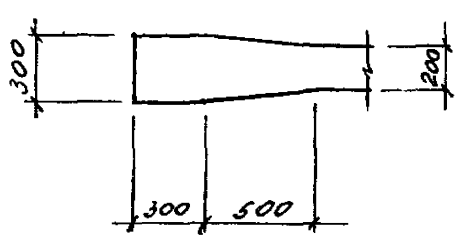

5 — 5

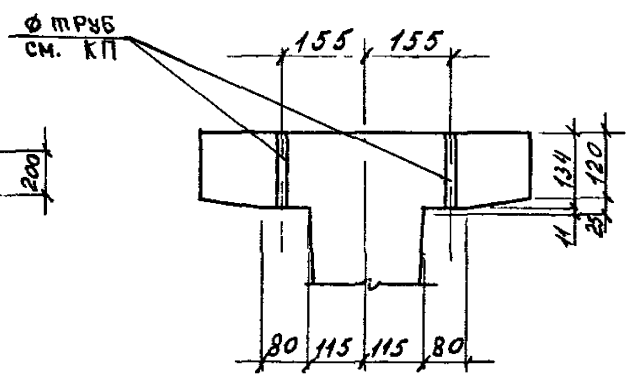

Масса балки 3,5т

Нач отд.	Яловицкий		-
Н контр.	Агеенко		
Зав гр.	Бродский		
Вед инж.	Дрейзен		
Инженер	Пасековская		

1.426.1 – В.1-01

Балка БКБ...-С.
Опалубка

Стадия	Лист	Листов
Р		1

ГОССТРОЙ СССР
ЛЕНИНГРАДСКИЙ
ПРОМСТРОЙПРОЕКТ

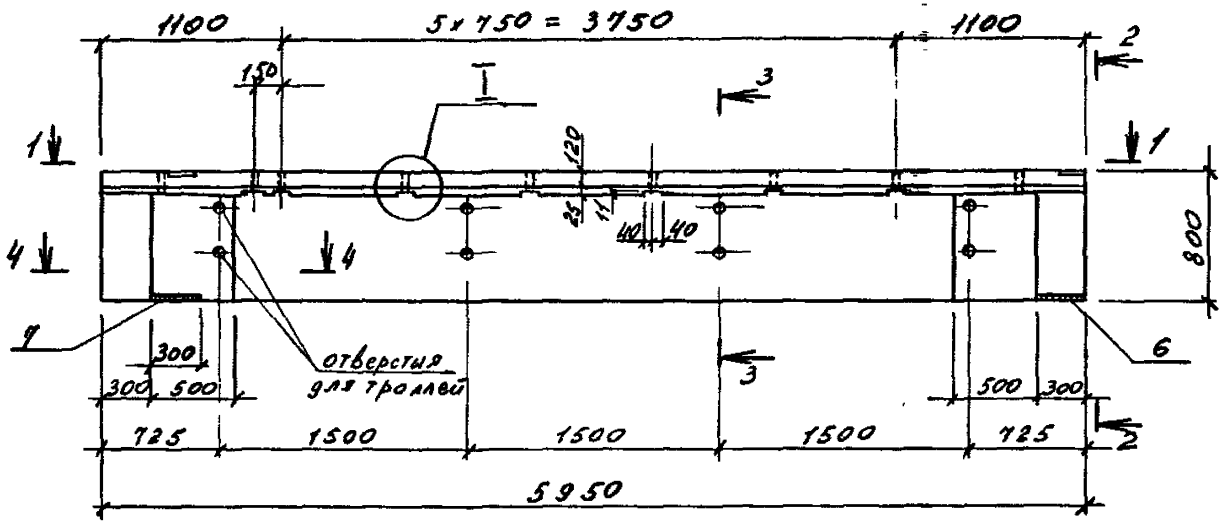

2 — 2

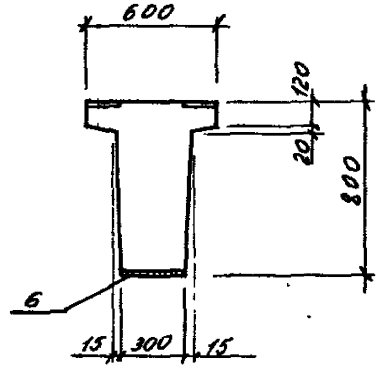

3 — 3

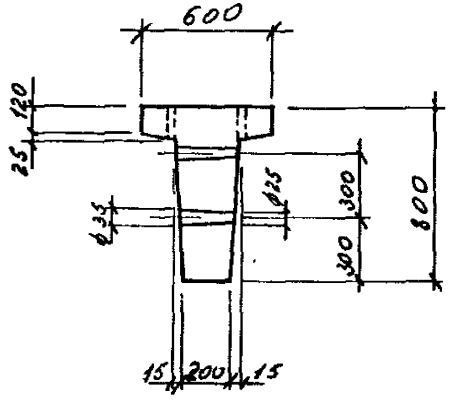

1 — 1

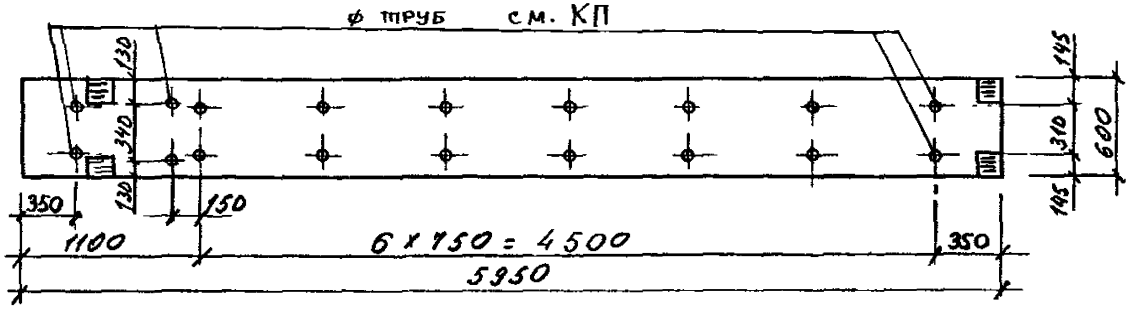

4 — 4

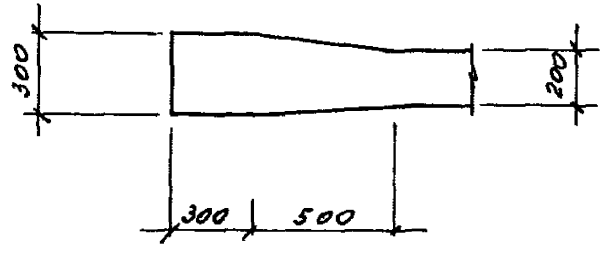

1. Масса балки 3,5 т
2. Узел I - см лист -01

Нач отд.	Яздовицкий		
Н контр.	Агеенко		
Зав гр.	Бродский		
Вед инж.	Дрейзен		
Инженер	Пасековская		

1.426.1 - 8.1-02

Балка БКБ-...-К; БКБ-...-Т.
Опалубка

Стадия	Лист	Листов
Р		1

ГОССТРОЙ СССР
ЛЕНИНГРАДСКИЙ ПРОМСТРОЙПРОЕКТ

Инв. № подл. | Подпись и дата | Взам. инв. №

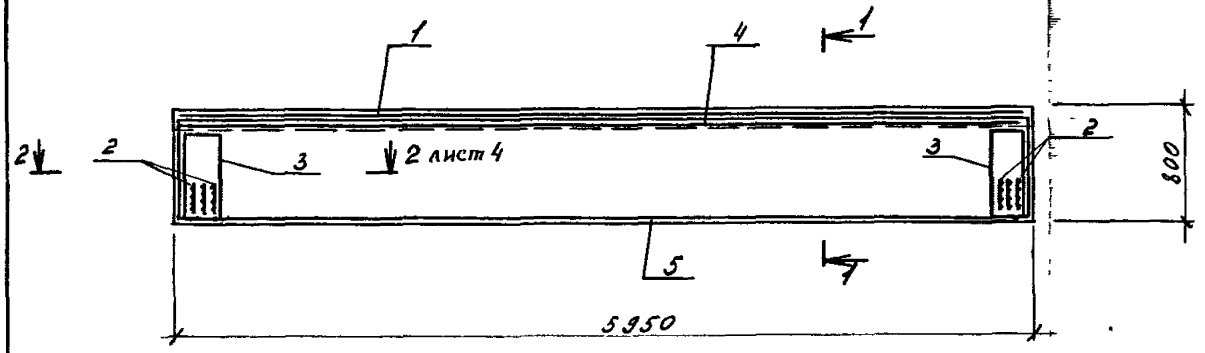

1 — 1

БКБ-1АIVС, БКБ-1АIVК, БКБ-1АIVТ

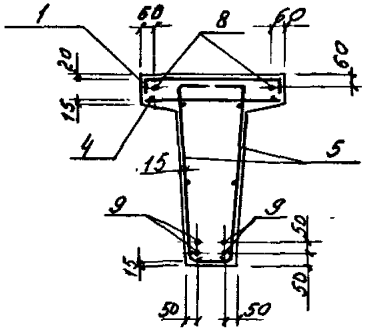

1 — 1

БКБ-1АIVС; БКБ-1АIVК, БКБ-1АIVТ

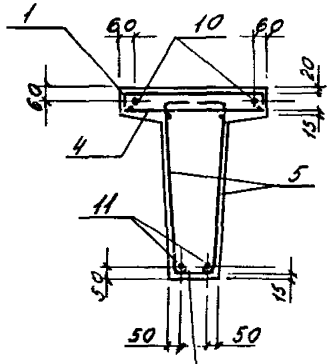

1 — 1

БКБ-1АIIIВС; БКБ-1АIIIВК, БКБ-1АIIIВТ

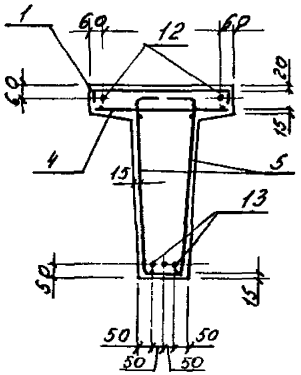

1 — 1

БКБ-2АIVС, БКБ-2АIVК, БКБ-2АIVТ

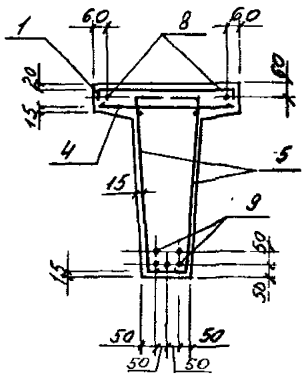

1 — 1

БКБ-2АIVС, БКБ-2АIVК, БКБ-2АIVТ

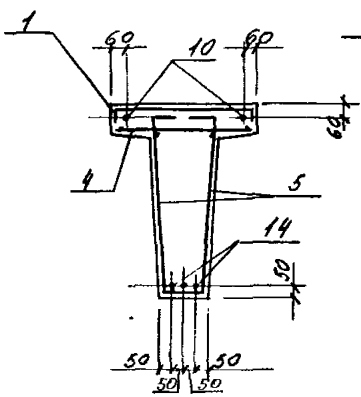

1 — 1

БКБ-2АIIIВС, БКБ-2АIIIВК, БКБ-2АIIIВТ

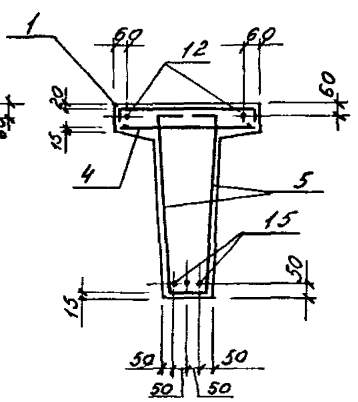

Спецификацию элементов смотрите листы 5 ... 16

Связать тонкой проволокой

Нач отд.	Язловицкий		1.426.1 - 81-03
Н контр.	Агеенко		
Зав гр.	Бродский		Балка БКБ. Армирование
Вед инж.	Дрейзен		Стадия: Р; Лист: 1; Листов: 16
Инженер	Пасековская		ГОССТРОЙ СССР ЛЕНИНГРАДСКИЙ ПРОМСТРОЙПРОЕКТ

Копировал

Формат

1 — 1

БКБ-3АIV-С, БКБ-3АIV-К;
БКБ-3АIV-Т

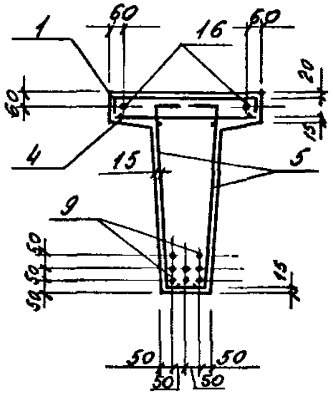

1 — 1

БКБ-3АV-С; БКБ-3АV-К;
БКБ-3АV-Т

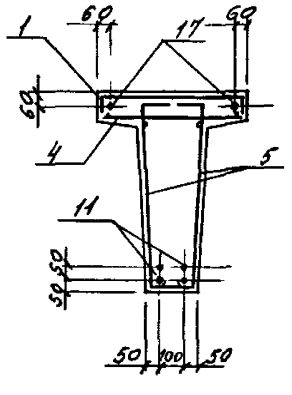

1 — 1

БКБ-3АIIIВ-С; БКБ-3АIIIВ-К;
БКБ-3АIIIВ-Т

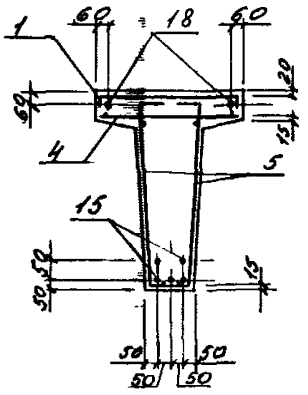

1 — 1

БКБ-4АIV-С, БКБ-4АIV-К;
БКБ-4АIV-Т

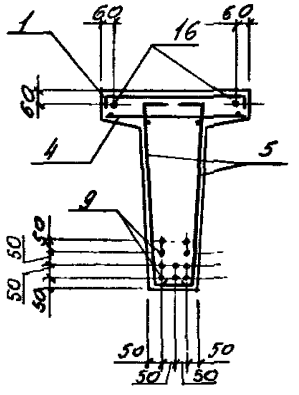

1 — 1

БКБ-4АV-С; БКБ-4АV-К,
БКБ-4АV-Т

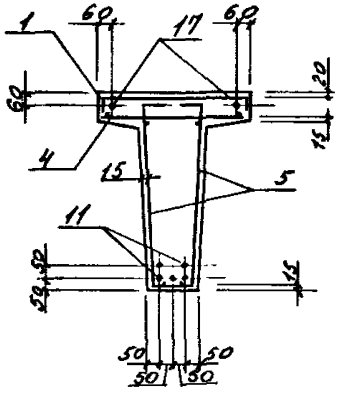

1 — 1

БКБ-4АIIIВ-С, БКБ-4АIIIВ-К;
БКБ-4АIIIВ-Т

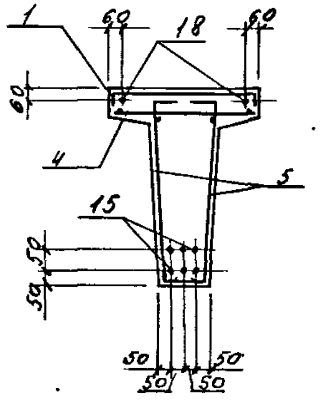

1 — 1

БКБ-5АIV-С, БКБ-5АIV-К,
БКБ-5АIV-Т

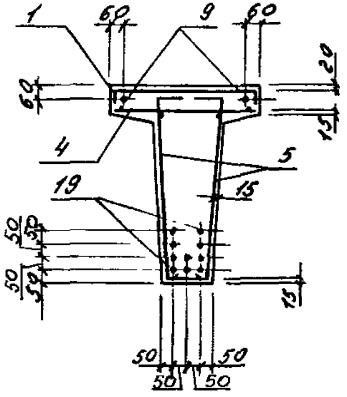

1 — 1

БКБ-5АV-С, БКБ-5АV-К;
БКБ-5АV-Т

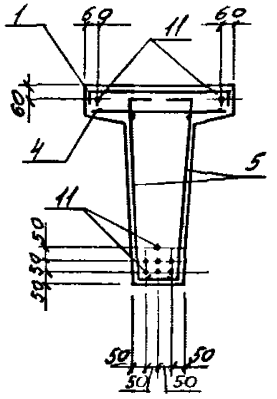

1 — 1

БКБ-5АIIIВ-С, БКБ-5АIIIВ-К,
БКБ-5АIIIВ-Т

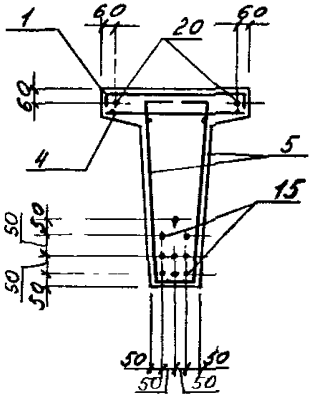

1 — 1

БКБ-6АIV-С; БКБ-6АIV-К,
БКБ-6АIV-Т

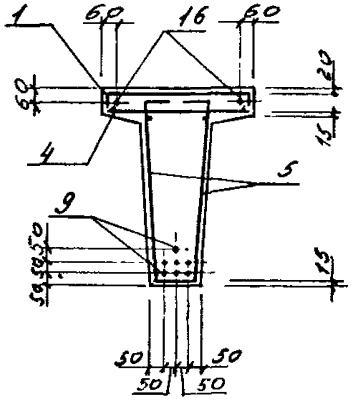

Инв № подл. | Подпись и дата | Взам инв №

1 — 1

БКБ-6АIV-С; БКБ-6АIV-К;
БКБ-6АIV-Т

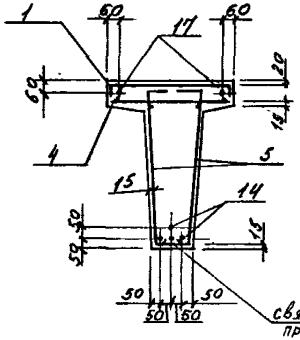

1 — 1

БКБ-6АIIIв-С, БКБ-6АIIIв-К;
БКБ-6АIIIв-Т

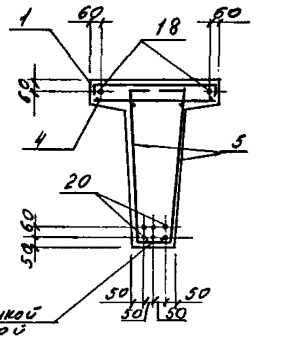

1 — 1

БКБ-7АIV-С, БКБ-7АIV-К;
БКБ-7АIV-Т

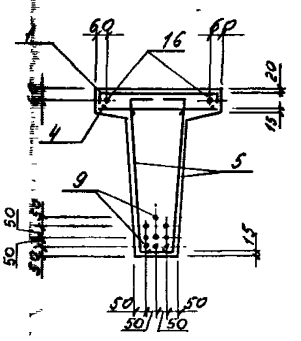

1 — 1

БКБ-7АIV-С, БКБ-7АIV-К;
БКБ-7АIV-Т

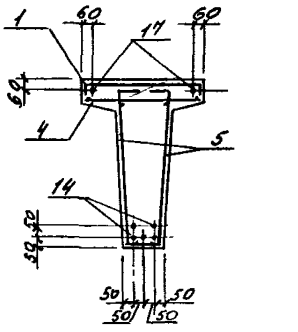

1 — 1

БКБ-7АIIIв-С, БКБ-7АIIIв-К;
БКБ-7АIIIв-Т

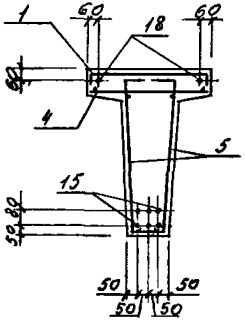

1 — 1

БКБ-8АIV-С, БКБ-8АIV-К
БКБ-8АIV-Т

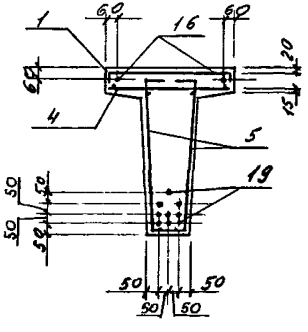

1 — 1

БКБ-8АV-С; БКБ-8АV-К;
БКБ-8АV-Т

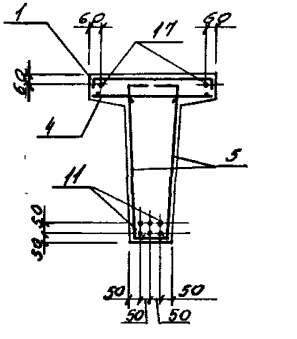

1 — 1

БКБ-8АIIIв-С, БКБ-8АIIIв-К;
БКБ-8АIIIв-Т

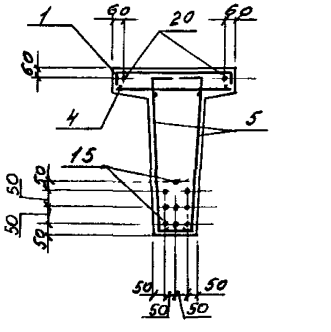

Инв № подл | Подпись и дата | Взам. инв №

3 — 3

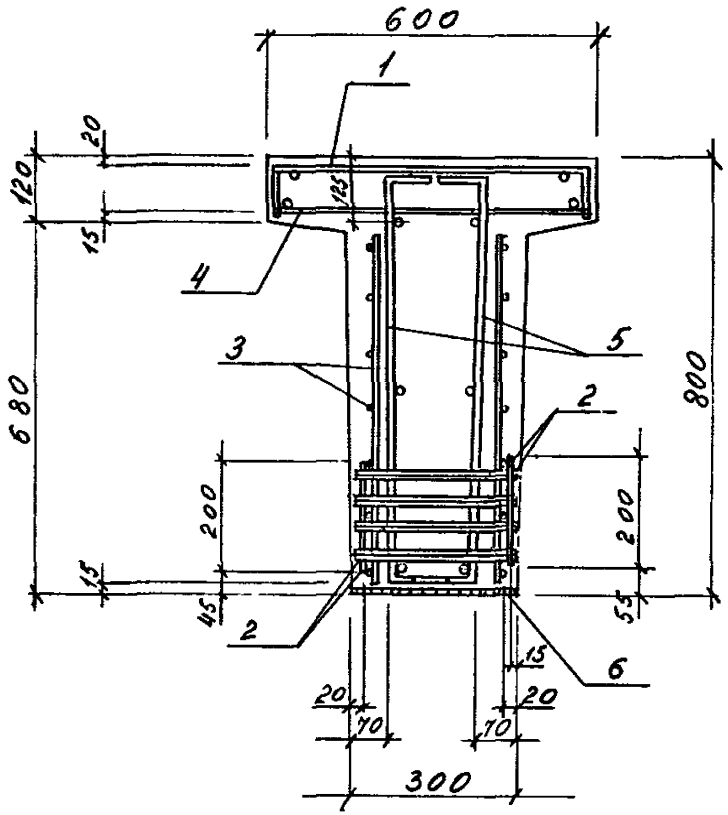

2 — 2

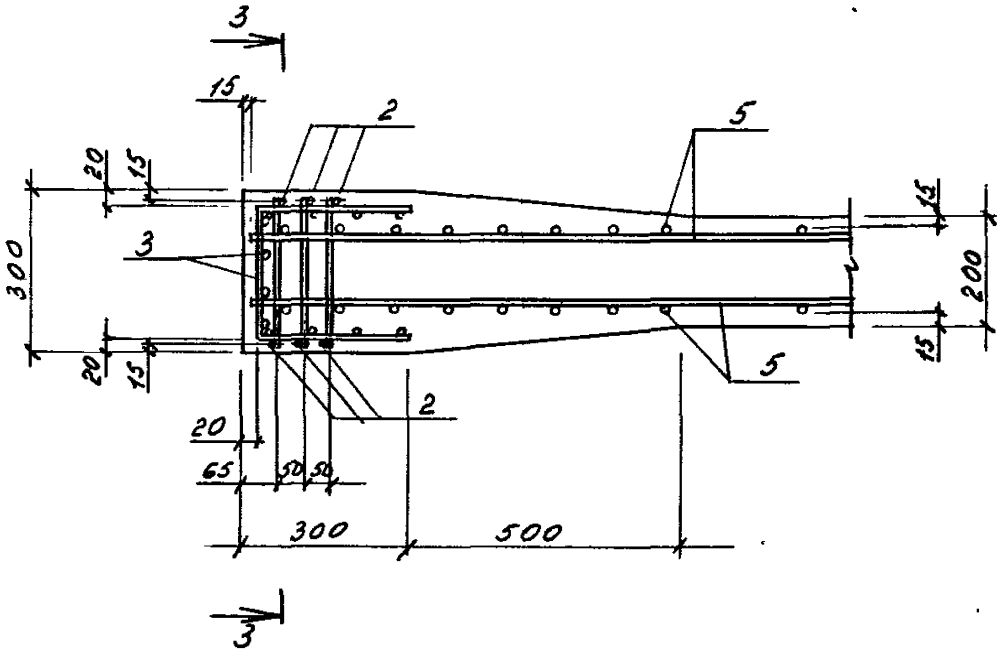

В сечении 3 - 3 напрягаемая арматура и анкера закладного изделия условно не показаны.

Марка	Поз	Наименование	Кол.	Обозначение документа
БКБ-1АIIIВ-С		Каркас пространствен-		
	1	ный КП1	1	1.426.1-81-04
	2	Сетка С2	12	-09
	3	Сетка С3	2	-10
	4	Сетка С4	1	-11
	5	Сетка С5	2	-12
	6	Изделие закладное МН2	2	-16
		Стержень напрягаемый		
	8	ф14АIIIВ l=5950, 7,2кг	2	без чертежа
	9	ф18АIIIВ l=5950, 11,9кг	4	без чертежа
		Бетон класса В30, м³	1,4	
БКБ-1АIIIВ-К		Каркас пространствен-		
	1	ный КП2	1	1.426.1-8.1-05
	2	Сетка С2	12	-09
	3	Сетка С3	2	-10
	4	Сетка С4	1	-11
	5	Сетка С5	2	-12
	6	Изделие закладное МН2	1	-16
	7	Изделие закладное МН3	1	-17
		Стержень напрягаемый		
	8	ф14АIIIВ l=5950; 7,2кг	2	без чертежа
	9	ф18АIIIВ l=5950, 11,9кг	4	без чертежа
		Бетон класса В30, м³	1,4	

Арматура класса А-IIIВ и А-V по ТУ 14-2-793-88

Марка	Поз.	Наименование	Кол	Обозначение документа
БКБ-1АIIIВ-Т		Каркас пространствен-		
	1	ный КП3	1	1.426 1-8 1-06
	2	Сетка С2	12	-09
	3	Сетка С3	2	-10
	4	Сетка С4	1	-11
	5	Сетка С5	2	-12
	6	Изделие закладное МН2	1	-16
	7	Изделие закладное МН3	1	-17
		Стержень напрягаемый		
	8	ф14АIIIВ l=5950; 7,2кг	2	без чертежа
	9	ф18АIIIВ l=5950, 11,9кг	4	без чертежа
		Бетон класса В30, м³	1,4	
БКБ-1АVВ-С		Поз 1...6 см. БКБ-1АIIIВ-С		
		Стержень напрягаемый		
	10	ф14АV l=5950; 7,2кг	2	без чертежа
	11	ф22АV l=5950, 17,7кг	2	без чертежа
		Бетон класса В30, м³	1,4	
БКБ-1АVВ-К		Поз. 1...7 см. БКБ-1АIIIВ-К		
		Стержень напрягаемый		
	10	ф14АV l=5950, 7,2кг	2	без чертежа
	11	ф22АV l=5950; 17,7кг	2	без чертежа
		Бетон класса В30, м³	1,4	

Марка	Поз	Наименование	Кол	Обозначение документа
БК6-1АIIIв-Т		Поз. 1...7 см. БК6-1АIIIв-Т		
		Стержень напрягаемый		
	10	ф14АIIIв ℓ=5950; 7,2кг	2	без чертежа
	11	ф22АIIIв ℓ=5950, 17,7кг	2	без чертежа
		Бетон класса В30, м³	1,4	
БК6-1АIIIв-С		Поз. 1...6 см БК6-1АIIIв-С		
		Стержень напрягаемый		
	12	ф14АIIIв ℓ=5950; 7,2кг	2	без чертежа
	13	ф22АIIIв ℓ=5950; 17,7кг	3	без чертежа
		Бетон класса В30, м³	1,4	
БК6-1АIIIв-К		Поз. 1...7 см БК6-1АIIIв-К		
		Стержень напрягаемый		
	12	ф14АIIIв ℓ=5950; 7,2кг	2	без чертежа
	13	ф22АIIIв ℓ=5950, 17,7кг	3	без чертежа
		Бетон класса В30, м³	1,4	

Марка	Поз	Наименование	Кол	Обозначение документа
БК6-1АIIIв-Т		Поз. 1...7 см БК6-1АIIIв-Т		
		Стержень напрягаемый		
	12	ф14АIIIв ℓ=5950; 7,2кг	2	без чертежа
	13	ф22АIIIв ℓ=5950, 17,7кг	3	без чертежа
		Бетон класса В30, м³	1,4	
БК6-2АIIIв-С		Поз. 1...6 см. БК6-1АIIIв-С		
		Стержень напрягаемый		
	8	ф14АIIIв ℓ=5950; 7,2кг	2	без чертежа
	9	ф18АIIIв ℓ=5950, 11,9кг	5	без чертежа
		Бетон класса В30, м³	1,4	
БК6-2АIIIв-К		Поз. 1...7 см. БК6-1АIIIв-К		
		Стержень напрягаемый		
	8	ф14АIIIв ℓ=5950, 7,2кг	2	без чертежа
	9	ф18АIIIв ℓ=5950, 11,9кг	5	без чертежа
		Бетон класса В30, м³	1,4	

Арматура класса А-V, А-IIIв и А-IV по ТУ 14-2-193-88

Инв. № подл. | Подпись и дата | Взам. инв. №

Марка	Поз.	Наименование	Кол.	Обозначение документа
БКБ-2АV-Т		Поз. 1... 7 см. БКБ-1АV-Т		
		Стержень напрягаемый		
	8	ф14АV l=5950; 11,2кг	2	без чертежа
	9	ф18АV l=5950; 11,9кг	5	без чертежа
		Бетон класса В30, м³	1,4	
БКБ-2АV-С		Поз. 1... 6 см. БКБ-1АV-С		
		Стержень напрягаемый		
	10	ф14АV l=5950; 11,2кг	2	без чертежа
	14	ф20АV l=5950; 14,7кг	3	без чертежа
		Бетон класса В30, м³	1,4	
БКБ-2АV-К		Поз. 1... 7 см. БКБ-1АV-К		
		Стержень напрягаемый		
	10	ф14АV l=5950; 11,2кг	2	без чертежа
	14	ф20АV l=5950; 14,7кг	3	без чертежа
		Бетон класса В30, м³	1,4	

Арматура класса А-IV, А-V и А-IIIв по ТУ 14-2-193-88

Марка	Поз.	Наименование	Кол.	Обозначение документа
БКБ-2АV-Т		Поз. 1... 7 см. БКБ-1АV-Т		
		Стержень напрягаемый		
	10	ф14АV l=5950; 11,2кг	2	без чертежа
	14	ф20АV l=5950; 14,7кг	3	без чертежа
		Бетон класса В30, м³	1,4	
БКБ-2АIIIв-С		Поз. 1... 6 см. БКБ-1АV-С		
		Стержень напрягаемый		
	12	ф14АIIIв l=5950; 11,2кг	2	без чертежа
	15	ф25АIIIв l=5950; 22,9кг	3	без чертежа
		Бетон класса В30, м³	1,4	
БКБ-2АIIIв-К		Поз. 1... 7 см. БКБ-1АV-К		
		Стержень напрягаемый		
	12	ф14АIIIв l=5950; 11,2кг	2	без чертежа
	15	ф25АIIIв l=5950; 22,9кг	3	без чертежа
		Бетон класса В30, м³	1,4	

Марка	Поз.	Наименование	Кол.	Обозначение документа
БК6-2АIIIв-Т		Поз. 1...7 см. БК6-1АIV-Т		
		Стержень напрягаемый		
	12	ф14АIIIв ℓ=5950; 11,2кг	2	без чертежа
	15	ф25АIIIв ℓ=5950; 22,9кг	3	без чертежа
		Бетон класса В30, м³	1,4	
БК6-3АIV-С		Поз. 1...4;6 см. БК6-1АIV-С		
	5	Сетка С6	2	1.426.1-8.1-12
		Стержень напрягаемый		
	9	ф18АIV ℓ=5950; 11,9кг	8	без чертежа
	16	ф16АIV ℓ=5950; 9,4кг	2	без чертежа
		Бетон класса В40, м³	1,4	
БК6-3АIV-К		Поз. 1...4;6;7 см. БК6-1АIV-К		
	5	Сетка С6	2	1.426.1-8.1-12
		Стержень напрягаемый		
	9	ф18АIV ℓ=5950; 11,9кг	8	без чертежа
	16	ф16АIV ℓ=5950; 9,4кг	2	без чертежа
		Бетон класса В40, м³	1,4	

Арматура класса А-IV, А-V, А-IIIв по ТУ 14-2-793-88

Марка	Поз.	Наименование	Кол.	Обозначение документа
БК6-3АIV-Т		Поз. 1...4;6;7 см. БК6-1АIV-Т		
	5	Сетка С6	2	1.426.1-8.1-12
		Стержень напрягаемый		
	9	ф18АIV ℓ=5950; 11,9кг	8	без чертежа
	16	ф16АIV ℓ=5950; 9,4кг	2	без чертежа
		Бетон класса В40, м³	1,4	
БК6-3АIV-С		Поз. 1...4;6 см. БК6-1АIV-С		
	5	Сетка С6	2	1.426.1-8.1-12
		Стержень напрягаемый		
	11	ф22АIV ℓ=5950; 17,7кг	4	без чертежа
	17	ф16АIV ℓ=5950; 9,4кг	2	без чертежа
		Бетон класса В40, м³	1,4	
БК6-3АIV-К		Поз. 1...4;6;7 см. БК6-1АIV-К		
	5	Сетка С6	2	1.426.1-8.1-12
		Стержень напрягаемый		
	11	ф22АIV ℓ=5950; 17,7кг	4	без чертежа
	17	ф16АIV ℓ=5950; 9,4кг	2	без чертежа
		Бетон класса В40, м³	1,4	

Взам. инв. №

Подпись и дата

Инв. №

Марка	Поз.	Наименование	Кол.	Обозначение документа
		Поз. 1...4; 6; 7 см. БК6-1АIV-Т		
БК6-3АIV-Т	5	Сетка С 6	2	1.426.1-8.1-12
		Стержень напрягаемый		
	11	ф22АIV с=5950; 17,7кг	4	без чертежа
	17	ф16АIV с=5950; 9,4кг	2	без чертежа
		Бетон класса В40, м3	1,4	
		Поз. 1... 4; 6 см. БК6-1АIV-С		
БК6-3АIVв-С	5	Сетка С 6	2	1.426.1-8.1-12
		Стержень напрягаемый		
	18	ф16АIVв с=5950; 9,4кг	2	без чертежа
	15	ф25АIVв с=5950; 22,9кг	5	без чертежа
		Бетон класса В40, м3	1,4	
		Поз. 1...4; 6; 7 см. БК6-1АIV-К		
БК6-3АIVв-К	5	Сетка С 6	2	1.426.1-8.1-12
		Стержень напрягаемый		
	18	ф16АIVв с=5950; 9,4кг	2	без чертежа
	15	ф25АIVв с=5950; 22,9кг	5	без чертежа
		Бетон класса В40, м3	1,4	
		Поз. 1...4; 6; 7см БК6-1АIV-Т		
БК6-3АIVв-Т	5	Сетка С 6	2	1.426.1-8.1-12
		Стержень напрягаемый		
	18	ф16АIVв с=5950; 9,4кг	2	без чертежа
	15	ф25АIVв с=5950; 22,9кг	5	без чертежа

Арматура класса А-IV, А-V, А-IVв по ТУ 14-2-793-88

Марка	Поз.	Наименование	Кол.	Обозначение документа
		Поз. 1...4, 6 см. БК6-1АIV-С		
БК6-4АIV-С	5	Сетка С 7	2	1.426.1-8.1-13
		Стержень напрягаемый		
	16	ф16АIV с=5950; 9,4кг	2	без чертежа
	9	ф18АIV с=5950; 11,9кг	10	без чертежа
		Бетон класса В40, м3	1,4	
		Поз. 1...4; 6; 7 см. БК6-1АIV-К		
БК6-4АIV-К	5	Сетка С 7	2	1.426.1-8.1-13
		Стержень напрягаемый		
	16	ф16АIV с=5950; 9,4кг	2	без чертежа
	9	ф18АIV с=5950; 11,9кг	10	без чертежа
		Бетон класса В40, м3	1,4	
		Поз. 1...4; 6; 7 см. БК6-1АIV-Т		
БК6-4АIV-Т	5	Сетка С 7	2	1.426.1-8.1-13
		Стержень напрягаемый		
	16	ф16АIV с=5950; 9,4кг	2	без чертежа
	9	ф18АIV с=5950; 11,9кг	10	без чертежа
		Бетон класса В40, м3	1,4	

Марка	Поз.	Наименование	Кол.	Обозначение документа
БК6-4АV-С		Поз. 1...4;6; см. БК6-1АV-С		
	5	Сетка С7	2	1.426.1-8.1-13
		Стержень напрягаемый		
	11	ф22АV l=5950; 17,7кг	5	без чертежа
	17	ф16АV l=5950; 9,4кг	2	без чертежа
		Бетон класса В40, м³	1,4	
БК6-4АV-К		Поз. 1...4;6;7см. БК6-1АV-К		
	5	Сетка С7	2	1.426.1-8.1-13
		Стержень напрягаемый		
	11	ф22АV l=5950; 17,7кг	5	без чертежа
	17	ф16АV l=5950; 9,4кг	2	без чертежа
		Бетон класса В40, м³	1,4	
БК6-4АV-Т		Поз. 1...4,6; 7см БК6-1АV-Т		
	5	Сетка С7	2	1.426.1-8.1-13
		Стержень напрягаемый		
	11	ф22АV l=5950; 17,7кг	5	без чертежа
	17	ф16АV l=5950; 9,4кг	2	без чертежа
		Бетон класса В40, м³	1,4	

Арматура класса А-V, А-IIIв по ТУ 14-2-793-88

Марка	Поз.	Наименование	Кол.	Обозначение документа
БК6-4АIIIв-С		Поз. 1...4;6 см. БК6-1АV-С		
	5	Сетка С7	2	1.426.1-8.1-13
		Стержень напрягаемый		
	18	ф16АIIIв l=5950; 9,4кг	2	без чертежа
	15	ф25АIIIв l=5950; 22,9кг	6	без чертежа
		Бетон класса В40, м³	1,4	
БК6-4АIIIв-К		Поз. 1...4;6;7см БК6-1АV-К		
	5	Сетка С7	2	1.426.1-8.1-13
		Стержень напрягаемый		
	18	ф16АIIIв l=5950; 9,4кг	2	без чертежа
	15	ф25АIIIв l=5950; 22,9кг	6	без чертежа
		Бетон класса В40, м³	1,4	
БК6-4АIIIв-Т		Поз. 1...4;6;7см. БК6-1АV-Т		
	5	Сетка С7	2	1.426.1-8.1-13
		Стержень напрягаемый		
	18	ф16АIIIв l=5950; 9,4кг	2	без чертежа
	15	ф25АIIIв l=5950; 22,9кг	6	без чертежа
		Бетон класса В40, м³	1,4	

Инв. № подл. | Подпись и дата | Взам. инв. №

Марка	Поз.	Наименование	Кол.	Обозначение документа
БК6-5АV-С		Поз. 1...4, 6 см БК6-1АV-С		
	5	Сетка С 8	2	1.426.1-8.1-13
		Стержень напрягаемый		
	9	ф18АV ℓ=5950; 11,9кг	2	без чертежа
	19	ф22АV ℓ=5950; 17,7кг	10	без чертежа
		Бетон класса В40, м³	1,4	
БК6-5АV-К		Поз. 1...4; 6; 7см. БК6-1АV-К		
	5	Сетка С 8	2	1.426.1-8.1-13
		Стержень напрягаемый		
	9	ф18АV ℓ=5950; 11,9кг	2	без чертежа
	19	ф22АV ℓ=5950; 17,7кг	10	без чертежа
		Бетон класса В40, м³	1,4	
БК6-5АV-Т		Поз. 1...4; 6; 7см. БК6-1АV-Т		
	5	Сетка С 8	2	1.426.1-8.1-13
		Стержень напрягаемый		
	9	ф18АV ℓ=5950; 11,9кг	2	без чертежа
	19	ф22АV ℓ=5950; 17,7кг	10	без чертежа
		Бетон класса В40, м³	1,4	

Арматура класса А-IV, А-V по ТУ 14-2-793-88

Марка	Поз.	Наименование	Кол.	Обозначение документа
БК6-5АV-С		Поз. 1...4; 6 см. БК6-1АV-С		
	5	Сетка С 8	2	1.426.1-8.1-13
		Стержень напрягаемый		
	11	ф22АV ℓ=5950, 17,7кг	9	без чертежа
		Бетон класса В40, м³	1,4	
БК6-5АV-К		Поз. 1...4;6; 7см. БК6-1АV-К		
	5	Сетка С 8	2	1.426.1-8.1-13
		Стержень напрягаемый		
	11	ф22АV ℓ=5950; 17,7кг	9	без чертежа
		Бетон класса В40, м³	1,4	
БК6-5АV-Т		Поз. 1...4; 6; 7см. БК6-1АV-Т		
	5	Сетка С 8	2	1.426.1-8.1-13
		Стержень напрягаемый		
	11	ф22АV ℓ=5950; 17,7кг	9	без чертежа
		Бетон класса В40, м³	1,4	

Инв. № подл. | Подпись и дата | Взам. инв. №

Марка	Поз.	Наименование	Кол.	Обозначение документа
БК6-5АIIIв-С		Поз.1...4;6 см. БК6-1АIII-С		
	5	Сетка С 8	2	1.426.1-8.1-13
		Стержень напрягаемый		
	15	ф25АIIIв ℓ=5950; 22,9кг	9	без чертежа
	20	ф22АIIIв ℓ=5950; 17,7кг	2	без чертежа
		Бетон класса В40, м3	1,4	
БК6-5АIIIв-К		Поз.1...4;6;7см БК6-1АIII-К		
	5	Сетка С 8	2	1.426.1-8.1-13
		Стержень напрягаемый		
	15	ф25АIIIв ℓ=5950; 22,9кг	9	без чертежа
	20	ф22АIIIв ℓ=5950; 17,7кг	2	без чертежа
		Бетон класса В40, м3	1,4	
БК6-5АIIIв-Т		Поз.1...4;6;7см БК6-1АIII-Т		
	5	Сетка С 8	2	1.426.1-8.1-13
		Стержень напрягаемый		
	15	ф25АIIIв ℓ=5950; 22,9кг	9	без чертежа
	20	ф22АIIIв ℓ=5950; 17,7кг	2	без чертежа
		Бетон класса В40, м3	1,4	

Арматура класса А-IIIв, А-IV по ТУ 14-2-793-88

Марка	Поз.	Наименование	Кол.	Обозначение документа
БК6-6АIV-С		Поз.1...4;6 см. БК6-1АIII-С		
	5	Сетка С 9	2	1.426.1-8.1-13
		Стержень напрягаемый		
	9	ф18АIV ℓ=5950; 11,9кг	7	без чертежа
	16	ф16АIV ℓ=5950; 9,4кг	2	без чертежа
		Бетон класса В45, м3	1,4	
БК6-6АIV-К		Поз.1...4;6;7см. БК6-1АIII-К		
	5	Сетка С 9	2	1.426.1-8.1-13
		Стержень напрягаемый		
	9	ф18АIV ℓ=5950; 11,9кг	7	без чертежа
	16	ф16АIV ℓ=5950; 9,4кг	2	без чертежа
		Бетон класса В45, м3	1,4	
БК6-6АIV-Т		Поз.1...4;6;7см. БК6-1АIII-Т		
	5	Сетка С 9	2	1.426.1-8.1-13
		Стержень напрягаемый		
	9	ф18АIV ℓ=5950; 11,9кг	7	без чертежа
	16	ф16АIV ℓ=5950; 9,4кг	2	без чертежа
		Бетон класса В45, м3	1,4	

Инв. № подл. | Подпись и дата | Взам. инв. №

1.426.1-

Лист

Марка	Поз.	Наименование	Кол.	Обозначение документа
БКБ-6АV-С		Поз. 1...4; 6 см БКБ-1АV-С		
	5	Сетка С 9	2	1.426.1-8.1-13
		Стержень напрягаемый		
	14	ф20АV ℓ=5950; 14,7кг	4	Без чертежа
	17	ф16АV ℓ=5950; 9,4кг	2	Без чертежа
		Бетон класса В45, м³	1,4	
БКС-6АV-К		Поз. 1...4; 6; 7см БКБ-1АV-К		
	5	Сетка С 9	2	1.426.1-8.1-13
		Стержень напрягаемый		
	14	ф20АV ℓ=5950; 14,7кг	4	Без чертежа
	17	ф16АV ℓ=5950; 9,4кг	2	Без чертежа
		Бетон класса В45, м³	1,4	
БКБ-6АV-Т		Поз. 1...4; 6; 7см БКБ-1АV-Т		
	5	Сетка С 9	2	1.426.1-8.1-13
		Стержень напрягаемый		
	14	ф20АV ℓ=5950; 14,7кг	4	Без чертежа
	17	ф16АV ℓ=5950; 9,4кг	2	Без чертежа
		Бетон класса В45, м³	1,4	

Арматура класса А-V, А-IIIв по ТУ 14-2-793-88

Марка	Поз.	Наименование	Кол.	Обозначение документа
БКС-6АIIIв-С		Поз. 1...4; 6 см БКБ-1АV-С		
	5	Сетка С 9	2	1.426.1-8.1-13
		Стержень напрягаемый		
	18	ф16АIIIв ℓ=5950; 9,4кг	2	Без чертежа
	20	ф22АIIIв ℓ=5950; 17,7кг	6	Без чертежа
		Бетон класса В45, м³	1,4	
БКБ-6АIIIв-К		Поз. 1...4; 6; 7см. БКБ-1АV-К		
	5	Сетка С 9	2	1.426.1-8.1-13
		Стержень напрягаемый		
	18	ф16АIIIв ℓ=5950; 9,4кг	2	Без чертежа
	20	ф22АIIIв ℓ=5950; 17,7кг	6	Без чертежа
		Бетон класса В45, м³	1,4	
БКБ-6АIIIв-Т		Поз. 1...4; 6; 7см. БКБ-1АV-Т		
	5	Сетка С 9	2	1.426.1-8.1-13
		Стержень напрягаемый		
	18	ф16АIIIв ℓ=5950; 9,4кг	2	Без чертежа
	20	ф22АIIIв ℓ=5950; 17,7кг	6	Без чертежа
		Бетон класса В45, м³	1,4	

Марка	Поз.	Наименование	Кол.	Обозначение документа
БК6-7АIV-С		Поз. 1...4; 6 см. БК6-1АIV-С		
	5	Сетка С10	2	1.426.1-8.1-13
		Стержень напрягаемый		
	9	ф18АIV l=5950; 11,9кг	9	без чертежа
	16	ф16АIV l=5950; 9,4кг	2	без чертежа
		Бетон класса В45, м³	1,4	
БК6-7АIV-К		Поз. 1...4; 6; 7см. БК6-1АIV-К		
	5	Сетка С10	2	1.426.1-8.1-13
		Стержень напрягаемый		
	9	ф18АIV l=5950; 11,9кг	9	без чертежа
	16	ф16АIV l=5950; 9,4кг	2	без чертежа
		Бетон класса В45, м³	1,4	
БК6-7АIV-Т		Поз. 1...4; 6; 7см. БК6-1АIV-Т		
	5	Сетка С10	2	1.426.1-8.1-13
		Стержень напрягаемый		
	9	ф18АIV l=5950; 11,9кг	9	без чертежа
	16	ф16АIV l=5950; 9,4кг	2	без чертежа
		Бетон класса В45, м³	1,4	

Арматура класса А-IV, А-V по ТУ 14-2-793-88

Марка	Поз.	Наименование	Кол.	Обозначение документа
БК6-7АV-С		Поз. 1...4; 6 см. БК6-1АIV-С		
	5	Сетка С10	2	1.426.1-8.1-13
		Стержень напрягаемый		
	14	ф20АV l=5950; 14,7кг	5	без чертежа
	17	ф16АV l=5950; 9,4кг	2	без чертежа
		Бетон класса В45, м³	1,4	
БК6-7АV-К		Поз. 1...4; 6; 7см БК6-1АIV-К		
	5	Сетка С10	2	1.426.1-8.1-13
		Стержень напрягаемый		
	14	ф20АV l=5950; 14,7кг	5	без чертежа
	17	ф16АV l=5950; 9,4кг	2	без чертежа
		Бетон класса В45, м³	1,4	
БК6-7АV-Т		Поз. 1...4; 6; 7см. БК6-1АIV-Т		
	5	Сетка С10	2	1.426.1-8.1-13
		Стержень напрягаемый		
	14	ф20АV l=5950; 14,7кг	5	без чертежа
	17	ф16АV l=5950; 9,4кг	2	без чертежа
		Бетон класса В45, м³	1,4	

Инв. № подл. | Подпись и дата | Взам. инв. №

Марка	Поз.	Наименование	Кол.	Обозначение документа
БК6-7АIIIв-С	—	Поз. 1...4; 6 см. БК6-1АIII-С		
	5	Сетка С10	2	1.426.1-8.1-13
		Стержень напрягаемый		
	15	ф25АIIIв ℓ=5950; 22,9кг	6	без чертежа
	18	ф16АIIIв ℓ=5950; 9,4кг	2	без чертежа
		Бетон класса В45, м³	1,4	
БК6-7АIIIв-К	—	Поз. 1...4; 6; 7см. БК6-1АIII-К		
	5	Сетка С10	2	1.426.1-8.1-13
		Стержень напрягаемый		
	15	ф25АIIIв ℓ=5950; 22,9кг	6	без чертежа
	18	ф16АIIIв ℓ=5950; 9,4кг	2	без чертежа
		Бетон класса В45, м³	1,4	
БК6-7АIIIв-Т	—	Поз. 1...4; 6; 7см. БК6-1АIII-Т		
	5	Сетка С10	2	1.426.1-8.1-13
		Стержень напрягаемый		
	15	ф25АIIIв ℓ=5950; 22,9кг	6	без чертежа
	18	ф16АIIIв ℓ=5950; 9,4кг	2	без чертежа
		Бетон класса В45, м³	1,4	

Арматура класса А-IIIв, А-III по ТУ14-2-793-88

Марка	Поз.	Наименование	Кол.	Обозначение документа
БК6-8АIII-С	—	Поз. 1...4; 6 см. БК6-1АIII-С		
	5	Сетка С11	2	1.426.1-8.1-13
		Стержень напрягаемый		
	19	ф22АIIIв ℓ=5950; 17,7кг	9	без чертежа
	16	ф16АIII ℓ=5950; 9,4кг	2	без чертежа
		Бетон класса В45, м³	1,4	
БК6-8АIII-К	—	Поз. 1...4; 6; 7см. БК6-1АIII-К		
	5	Сетка С11	2	1.426.1-8.1-13
		Стержень напрягаемый		
	19	ф22АIIIв ℓ=5950; 17,7кг	9	без чертежа
	16	ф16АIII ℓ=5950; 9,4кг	2	без чертежа
		Бетон класса В45, м³	1,4	
БК6-8АIII-Т	—	Поз. 1...4; 6; 7см. БК6-1АIII-Т		
	5	Сетка С11	2	1.426.1-8.1-13
		Стержень напрягаемый		
	19	ф22АIII ℓ=5950; 17,7кг	9	без чертежа
	16	ф16АIII ℓ=5950; 9,4кг	2	без чертежа
		Бетон класса В45, м³	1,4	

Инв. № подл. | Подпись и дата | Взам. инв. №

Марка	Поз.	Наименование	Кол.	Обозначение документа
БК6-8АV-С		Поз. 1...4,6 см. БК6-1АV-С		
	5	Сетка С11	2	1.426.1-8.1-13
		Стержень напрягаемый		
	11	ф22АV l=5950; 17,7кг	6	без чертежа
	17	ф16АV l=5950; 9,4кг	2	без чертежа
		Бетон класса В45, м	1,4	
БК6-8АV-К		Поз. 1...4,6;7 см. БК6-1АV-К		
	5	Сетка С11	2	1.426.1-8.1-13
		Стержень напрягаемый		
	11	ф22АV l=5950; 17,7кг	6	без чертежа
	17	ф16АV l=5950; 9,4кг	2	без чертежа
		Бетон класса В45, м3	1,4	
БК6-8АV-Т		Поз. 1...4,6,7 см. БК6-1АV-Т		
	5	Сетка С11	2	1.426.1-8.1-13
		Стержень напрягаемый		
	11	ф22АV l=5950, 17,7кг	6	без чертежа
	17	ф16АV l=5950; 9,4кг	2	без чертежа
		Бетон класса В45, м3	1,4	

Арматура класса А-V, А-IIIв по ТУ 14-2-793-88

Марка	Поз.	Наименование	Кол.	Обозначение документа
БК6-8АIIIв-С		Поз. 1...4,6 см. БК6-1АV-С		
	5	Сетка С11	2	1.426.1-8.1-13
		Стержень напрягаемый		
	15	ф25АIIIв l=5950; 22,9кг	9	без чертежа
	20	ф22АIIIв l=5950; 17,7кг	2	без чертежа
		Бетон класса В45, м3	1,4	
БК6-8АIIIв-К		Поз. 1...4,6;7 БК6-1АV-К		
	5	Сетка С11	2	1.426.1-8.1-13
		Стержень напрягаемый		
	15	ф25АIIIв l=5950; 22,9кг	9	без чертежа
	20	ф22АIIIв l=5950; 17,7кг	2	без чертежа
		Бетон класса В45, м3	1,4	
БК6-8АIIIв-Т		Поз. 1...4,6,7 см. БК6-1АV-Т		
	5	Сетка С11	2	1.426.1-8.1-13
		Стержень напрягаемый		
	15	ф25АIIIв l=5950; 22,9кг	9	без чертежа
	20	ф22АIIIв l=5950; 17,7кг	2	без чертежа
		Бетон класса В45, м3	1,4	

Инв. № подл. | Подпись и дата | Взам. инв. №

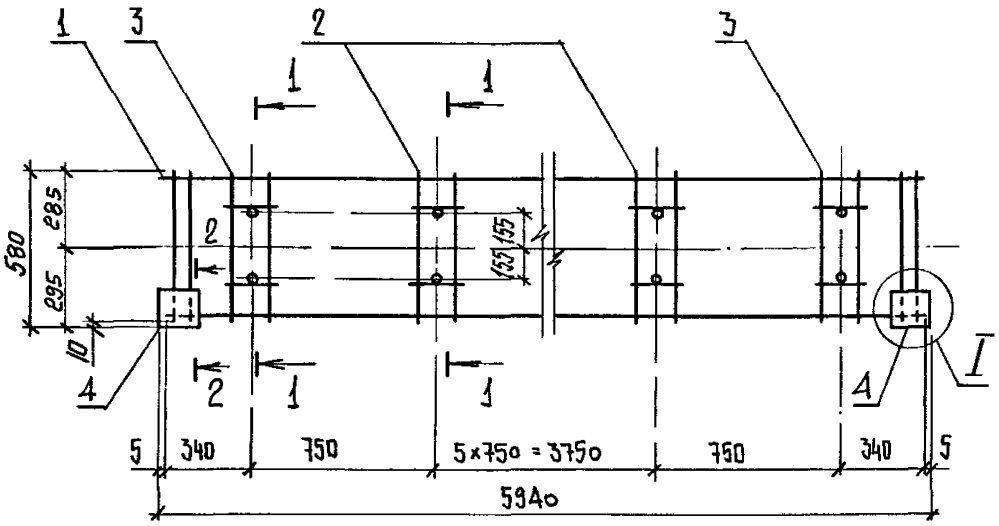

1 — 1

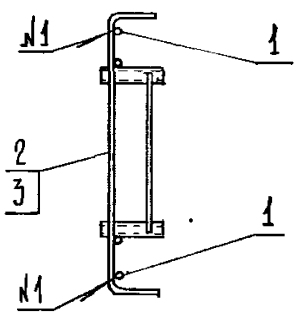

I

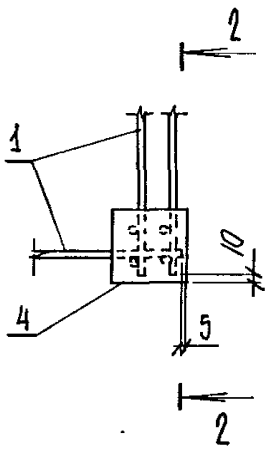

2 - 2

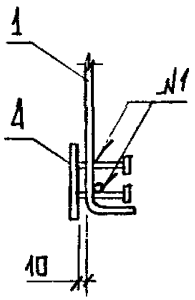

N1 - ГОСТ 14098-85-К1-Кт

Марка	Поз.	Наименование	Кол.	Обозначение документа	Масса, кг
КП 1	1	Сетка С1	1	1.426.1-8.1-07	23,4
	2	Каркас КР1	6	-08	
	3	КР2	2	-08	
	4	Изделие закладное М6-1-1	2	1.400-6/76 вып 1	

Технические требования см. ПЗ

Нач отд.	Яловицкий		
Н контр.	Атеенко		
Зав гр.	Бродский		
Вед.инж.	Дрейзен		
Инженер	Бобович		

1.426.1 - 8.1 - 04

Каркас пространственный КП1

Стадия	Лист	Листов
Р		1

Госстрой СССР Ленинградский Промстройпроект

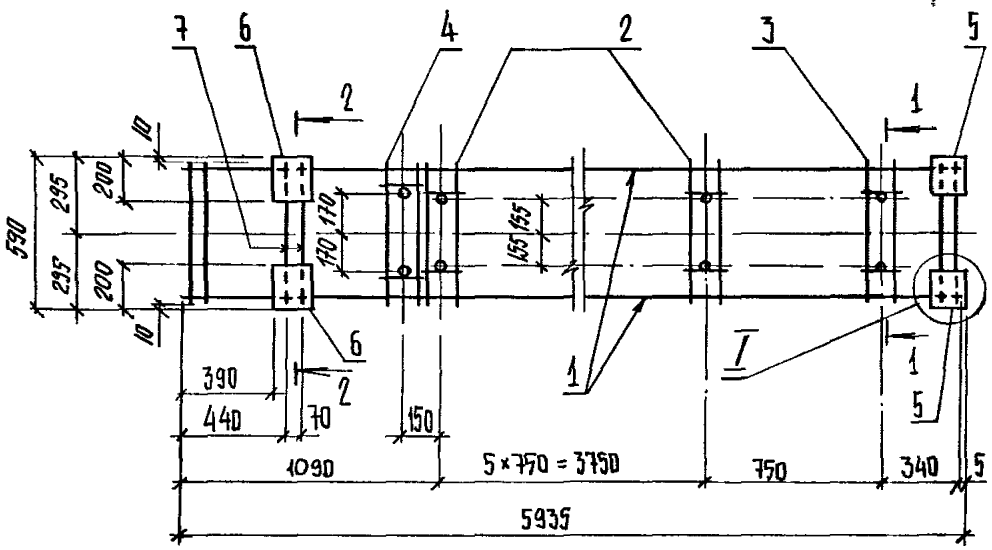

Марка	Поз.	Наименование	Кол	Обозначение документа	Масса, кг
КП2	1	Сетка С1	1	1.426.1 - 8.1 - 07	28,8
	2	Каркас КР1	6	-08	
	3	КР2	1	-08	
	4	КР3	1	-14	
	5	Изделие закладное М6-1-1	2	1.400 - 6/76 вып 1	
	6	МН1	2	1.426.1 - 8.1 - 15	
	7	ф8 AIII L=570 0,23 кг	2	Без черт.	

1. Арматура класса А-III по ГОСТ 5781-82
2. Технические требования см ПЗ

1 — 1

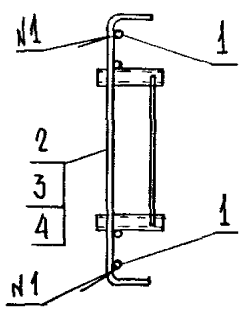

2 — 2

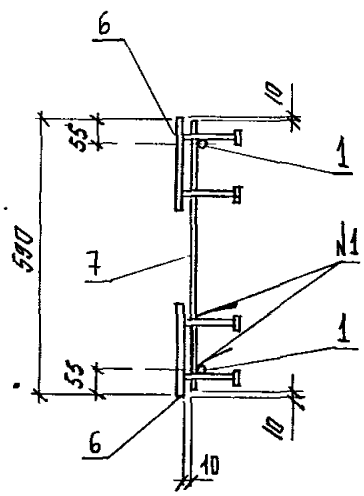

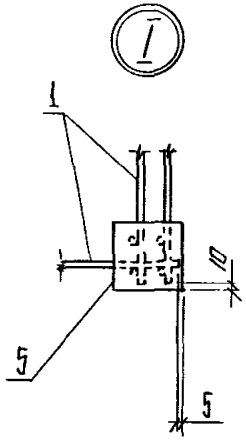

N1 - ГОСТ 14098-85-К1-Кт

Нач отд	Яловицкий	
Н контр.	Агеенко	
Зав гр.	Бродский	
Вед инж.	Дрейзен	
Инженер	Бобович	

1.426.1 - 8.1 - 05

Каркас пространственный КП 2

Стадия	Лист	Листов
Р		1

ГОССТРОЙ СССР ЛЕНИНГРАДСКИЙ ПРОМСТРОЙПРОЕКТ

Инв. № подл. | Подпись и дата | Взам. инв. №

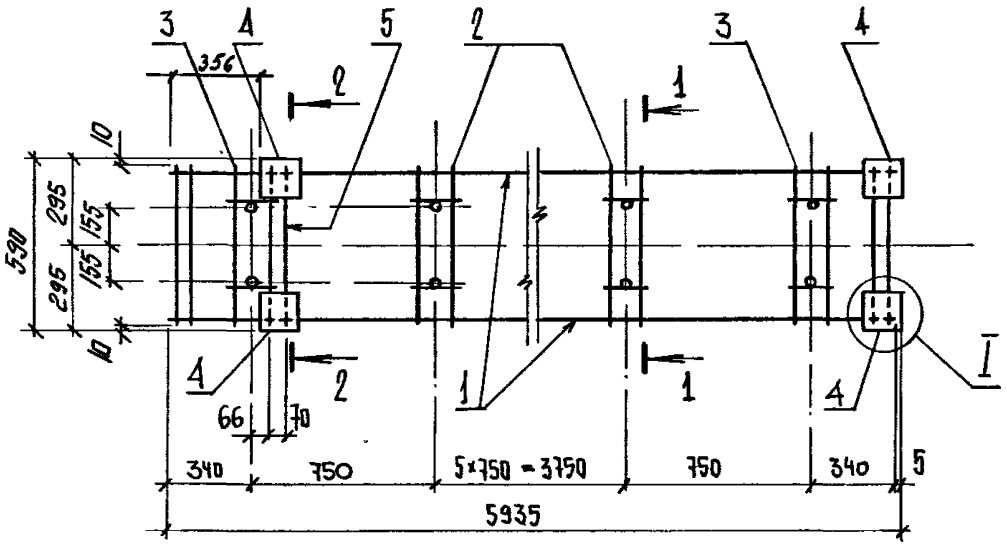

1 — 1

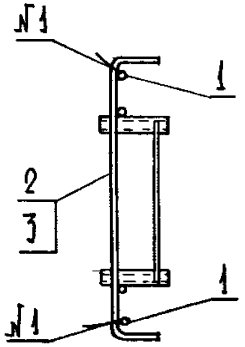

2 — 2

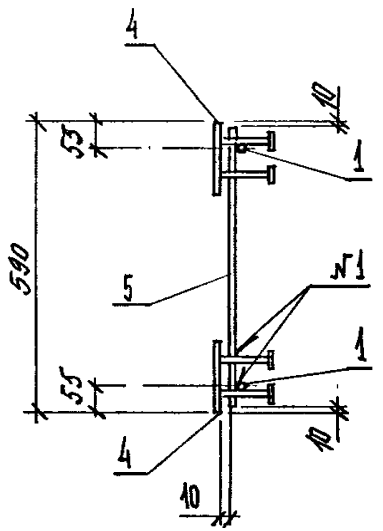

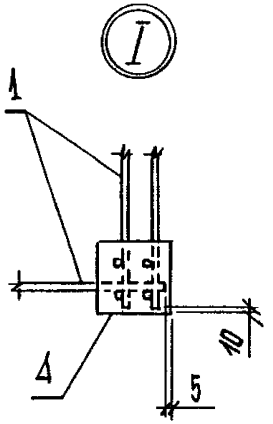

№1 - ГОСТ 14098-85-К1-Кт

Марка	Поз.	Наименование	Кол.	Обозначение документа	Масса, кг
КП3	1	Сетка С1	1	1.426.1-8.1-07	27,5
	2	Каркас КР1	6	-08	
	3	КР2	2	-08	
	4	Изделие закладное М6-1-1	4	1.400-6/76 вып.1	
	5	Ф8АIII ℓ=570 0,23кг	1	Без черт.	

1. Арматура класса А-III по ГОСТ 5781-82
2. Технические требования см. ПЗ

Нач.отд.	Языковицкий		
Н.контр.	Агеенко		
Зав.гр.	Бродский		
Вед.инж.	Дрейзен		
Инженер	Бобович		

1.426.1 - 8.1-06

Каркас пространственный КП 3

Стадия	Лист	Листов
Р		1

ГОССТРОЙ СССР ЛЕНИНГРАДСКИЙ ПРОМСТРОЙПРОЕКТ

Инв № подл | Подпись и дата | Взам инв №

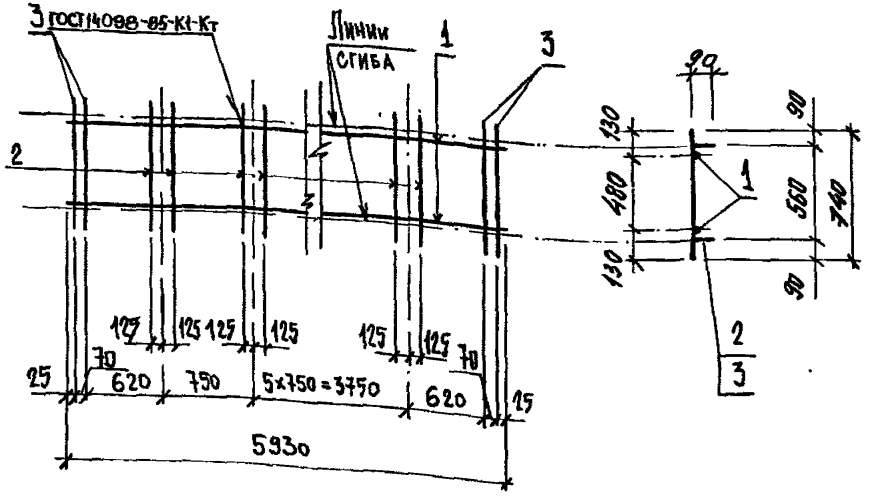

Поз	Наименование	Кол.	Масса ед., кг	Масса сетки, кг
1	ф8 А-III ℓ= 5930	2	2,34	8,8
2	ф6 А-III ℓ = 740	14	0,16	
3	ф10 А-III ℓ = 740	4	0,46	

1. Арматура класса А-III по ГОСТ 5781-82
2. Технические требования см. ПЗ

Нач.отд.	Язловицкий		
Н.контр.	Агеенко		
Зав.гр.	Бродский		
Вед.инж.	Дрейзен		
Инженер	Бобович		

1.426.1 – 8.1-07

Сетка С1

Стадия	Лист	Листов
Р		1

ГОССТРОЙ СССР ЛЕНИНГРАДСКИЙ ПРОМСТРОЙПРОЕКТ

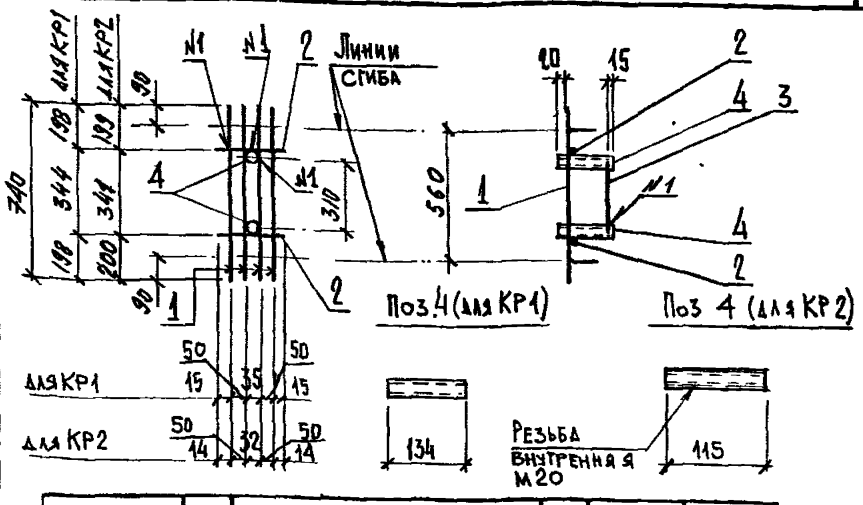

Марка	Поз.	Наименование	Кол.	Масса ед. кг	Масса каркаса, кг
КР1	1	ф6 А-III ℓ= 740	4	0,16	1,4
	2	ф6 А-III ℓ= 165	2	0,04	
	3	ф6 А-III ℓ= 350	1	0,08	
	4	Труба 28×3 ГОСТ 8732-78* / Б-10 ГОСТ 8731-87 ℓ= 134	2	0,28	
КР2	1	ф6 А-III ℓ= 740	4	0,16	1,4
	2	ф6 А-III ℓ= 160	2	0,04	
	3	ф6 А-III ℓ= 350	2	0,08	
	4	Труба 25×4 ГОСТ 8732-78* / Б-10 ГОСТ 8731-87 ℓ= 115	2	0,24	

1. Арматура класса А-III по ГОСТ 5781-82
2. Технические требования см. ПЗ
3. N1 – ГОСТ 14098-85-К1-Кт

Нач.отд.	Язловицкий		
Н.контр.	Агеенко		
Зав.гр.	Бродский		
Вед.инж.	Дрейзен		
Инженер	Бобович		

1.426.1 – 8.1-08

Каркас КР (КР1; КР2)

Стадия	Лист	Листов
Р		1

ГОССТРОЙ СССР ЛЕНИНГРАДСКИЙ ПРОМСТРОЙПРОЕКТ

Инв. № подл. | Подпись и дата | Взам. инв. №

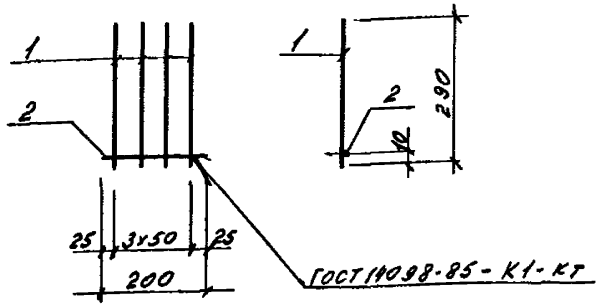

Поз	Наименование	Кол	Масса ед. кг	Масса сетки, кг
1	ф6 AIII ℓ = 290	4	0,06	0,3
2	ф6 AIII ℓ = 200	1	0,04	

Арматура класса А-III по ГОСТ 5781-82

Нач. отд.	Яловицкий		
Н контр.	Агеенко		
Зав гр.	Бродский		
Вед инж.	Дрейзен		
Инженер	Пасеховская		

1.426.1 - 8.1 - 09

Сетка С 2

Стадия	Лист	Листов
Р		1

ГОССТРОЙ СССР
ЛЕНИНГРАДСКИЙ
ПРОМСТРОЙПРОЕКТ

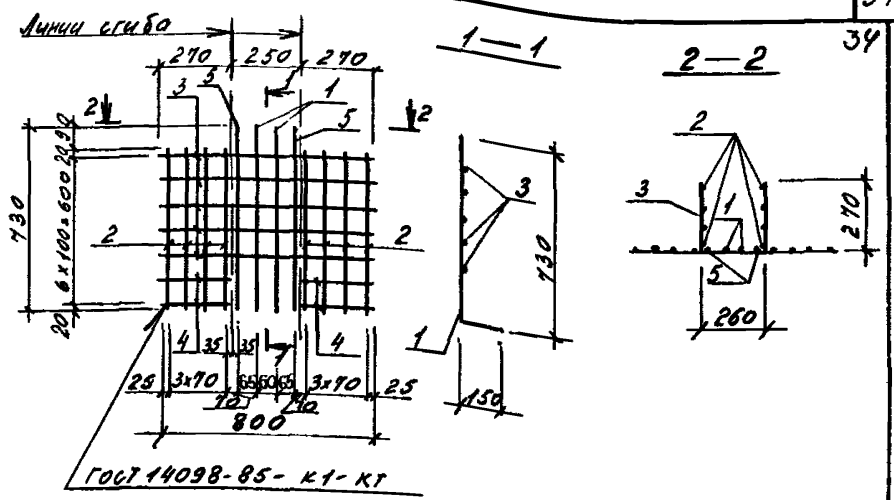

Поз	Наименование	Коп	Масса ед. кг	Масса сетки, кг
1	ф12 AIII ℓ = 880	2	0,8	5,2
2	ф6 AIII ℓ = 640	8	0,14	
3	ф6 AIII ℓ = 800	5	0,18	
4	ф6 AIII ℓ = 260	4	0,06	
5	ф12 AIII ℓ = 730	2	0,65	

Арматура класса А-III по ГОСТ 5781-82

Нач отд	Яловицкий		
Н контр.	Агеенко		
Зав гр.	Бродский		
Вед инж.	Дрейзен		
Инженер	Пасеховская		

1.426.1 - 8.1 - 10

Сетка С 3

Стадия	Лист	Листов
Р		1

ГОССТРОЙ СССР
ЛЕНИНГРАДСКИЙ
ПРОМСТРОЙПРОЕКТ

Инв. № подл. | Подпись и дата | Взам. инв. №

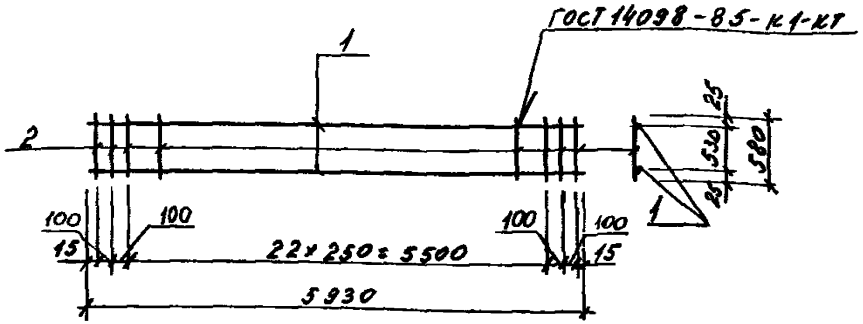

Поз	Наименование	Кол	Масса ед. кг	Масса сетки, кг
1	ф8 AIII ℓ = 5930	2	2,30	8,1
2	ф6 AIII ℓ = 580	27	0,13	

Арматура класса А-III по ГОСТ 5781-82

Нач отд	Яловицкий	
Н контр.	Аксенко	
Зав гр.	Бродский	
Вед инж.	Дрейзен	
Инженер	Пасековская	

1.426.1 – 8.1-11

Сетка С 4

Стадия	Лист	Листов
Р		1

ГОССТРОЙ СССР ЛЕНИНГРАДСКИЙ ПРОМСТРОЙПРОЕКТ

Инв № подл | Подпись и дата | Взам инв №

С 5

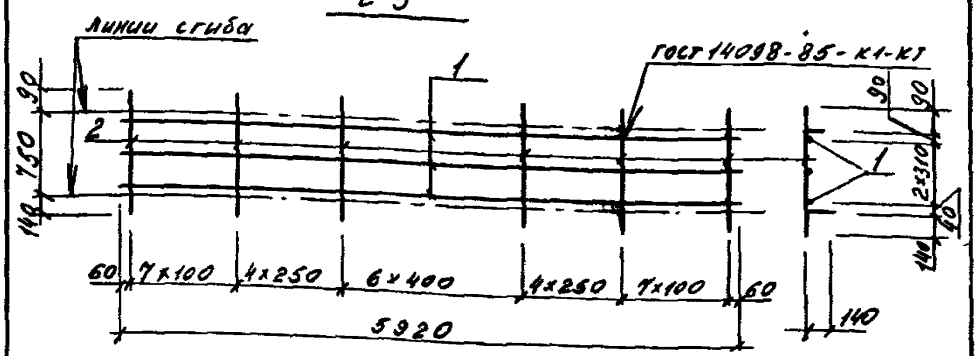

С 6

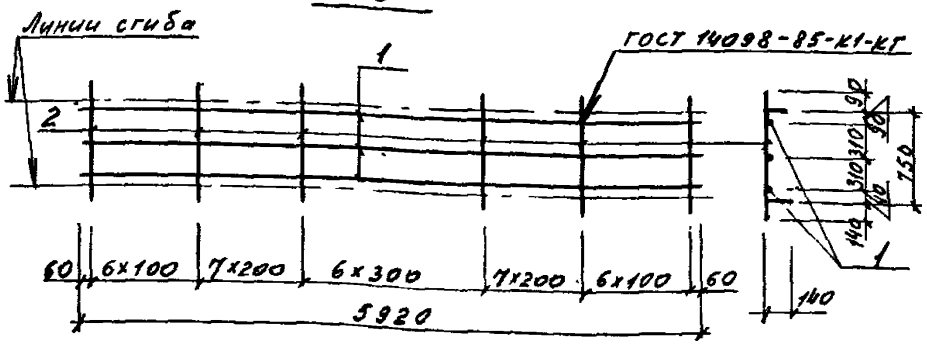

Марка	Поз	Наименование	Кол	Масса ед. кг	Масса сетки, кг
С 5	1	ф8 AIII ГОСТ 5781-82 ℓ=5920	3	2,34	18,3
	2	ф8 AIII ГОСТ 5781-82 ℓ=980	29	0,39	
С 6	1	ф8 AIII ГОСТ 5781-82 ℓ=5920	3	2,34	19,8
	2	ф8 AIII ГОСТ 5781-82 ℓ=980	33	0,39	

Нач отд	Яловицкий	
Н контр.	Аксенко	
Зав гр.	Бродский	
Вед инж.	Дрейзен	
Инженер	Пасековская	

1.426.1 – 8.1-12

Сетка С 5; С 6

Стадия	Лист	Листов
Р		1

ГОССТРОЙ СССР ЛЕНИНГРАДСКИЙ ПРОМСТРОЙПРОЕКТ

Инв № подл | Подпись и дата | Взам инв №

С 7

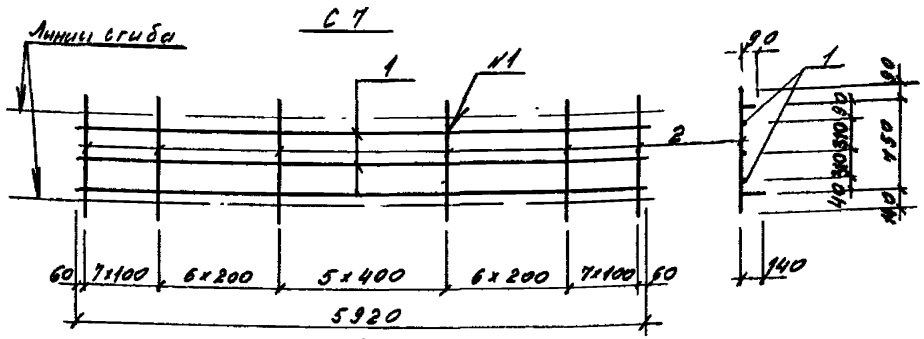

С 8

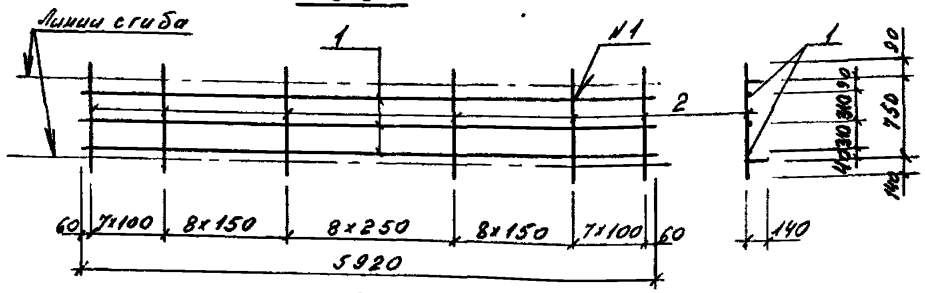

С 9

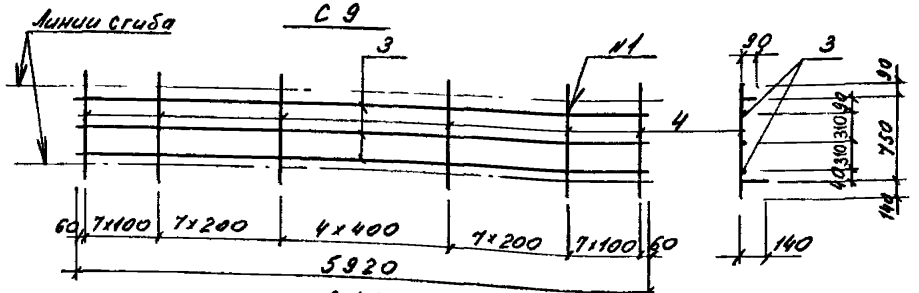

С 10

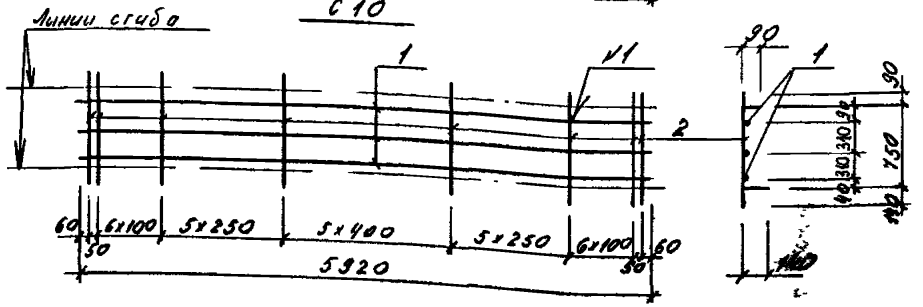

С 11

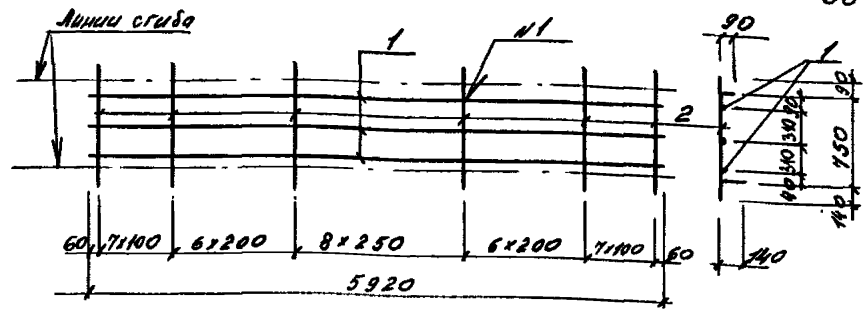

Марка	Поз.	Наименование	Кол	Масса ед. кг	Масса сетки, кг
С 7	1	ф10 AIII ГОСТ 5781-82 ℓ=5920	3	3,65	30,2
	2	ф10 AIII ГОСТ 5781-82 ℓ=980	32	0,60	
С 8	1	ф10 AIII ГОСТ 5781-82 ℓ=5920	3	3,65	34,3
	2	ф10 AIII ГОСТ 5781-82 ℓ=980	39	0,60	
С 9	3	ф8 AIII ГОСТ 5781-82 ℓ=5920	3	2,34	19,9
	4	ф8 AIII ГОСТ 5781-82 ℓ=980	33	0,39	
С 10	1	ф10 AIII ГОСТ 5781-82 ℓ=5920	3	3,65	28,9
	2	ф10 AIII ГОСТ 5781-82 ℓ=980	30	0,60	
С 11	1	ф10 AIII ГОСТ 5781-82 ℓ=5920	3	3,65	31,9
	2	ф10 AIII ГОСТ 5781-82 ℓ=980	35	0,60	

N1 - ГОСТ 14098-85 - К1 - Кт

Нач отд	Яловицкий	
Н контр.	Агеенко	
Зав.гр.	Бродский	
Вед инж.	Дрейзен	
Инженер	Пасековская	

1.426.1 - 8.1 - 13

Сетки С 7... С 11

Стадия	Лист	Листов
Р		1

ГОССТРОЙ СССР
ЛЕНИНГРАДСКИЙ ПРОМСТРОЙПРОЕКТ

Инв № подл. | Подпись и дата | Взам инв №

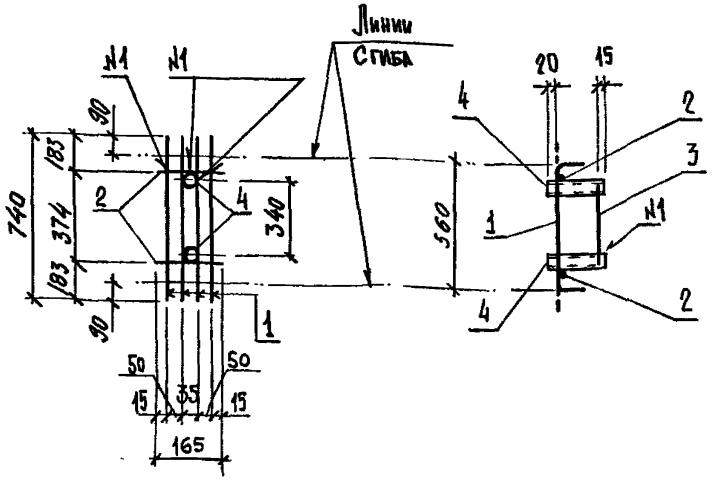

N1- ГОСТ 14098-85-К1-Кт

Поз.	Наименование	Кол.	Масса ед., кг	Масса каркаса, кг
1	ф6 AIII ℓ=740	4	0,16	1,4
2	ф6 AIII ℓ=165	2	0,04	
3	ф6 AIII ℓ=400	1	0,09	
4	Труба 28х3 ГОСТ 8732-78* / Б-10 ГОСТ 8731-87, ℓ=134	2	0,28	

1. Арматура класса А-III по ГОСТ 5781-82
2. Технические требования см. ПЗ

Нач. отд.	Яловицкий	
Н. контр.	Агеенко	
Зав. гр.	Бродский	
Вед. инж.	Дрейзен	
Инженер	Бобович	

1.426.1 - 8.1-14

Каркас КР3

Стадия	Лист	Листов
Р		1

ГОССТРОЙ СССР ЛЕНИНГРАДСКИЙ ПРОМСТРОЙПРОЕКТ

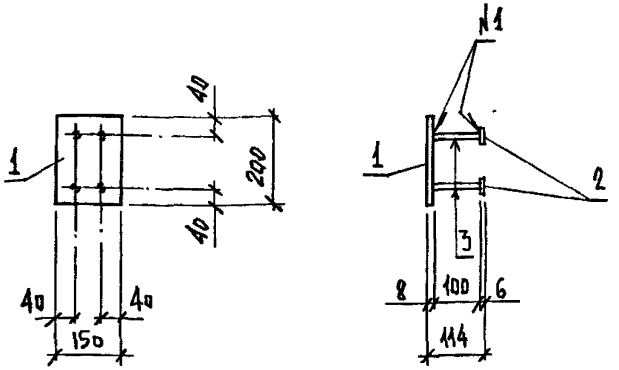

N1- ГОСТ 14098-85-К1-Кт

Поз.	Наименование	Кол.	Масса ед., кг	Масса изделия, кг
1	Лист 8х150х200 ГОСТ 19903-74* / Вст3пс6-1 ТУ 14-1-3023-80	1	1,88	2,4
2	Лист 6х40х40 ГОСТ 19903-74* / Вст3пс6-1 ТУ 14-1-3023-80	4	0,08	
3	ф10 AIII ℓ=100	4	0,06	

1. Арматура класса А-III по ГОСТ 5781-82
2. Технические требования см. ПЗ

Нач. отд.	Яловицкий	
Н. контр.	Агеенко	
Зав. гр.	Бродский	
Вед. инж.	Дрейзен	
Инженер	Бобович	

1.426.1 - 8.1-15

Изделие закладное МН1

Стадия	Лист	Листов
Р		1

ГОССТРОЙ СССР ЛЕНИНГРАДСКИЙ ПРОМСТРОЙПРОЕКТ

Инв. № подл. | Подпись и дата | Взам. инв. №

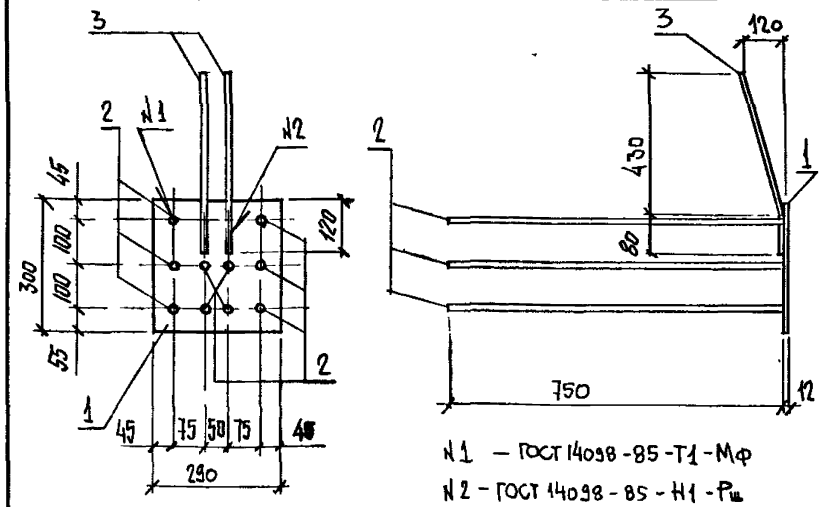

N1 — ГОСТ 14098-85-Т1-Мф

N2 — ГОСТ 14098-85-Н1-Рш

Пов.	Наименование	Кол.	Масса ед., кг	Масса изделия, кг
1	Лист $\frac{12\times300\times290\ ГОСТ\ 19903-74^{*}}{ВСт3пс6-1\ ТУ14-1-3023-80}$	1	8,20	19,4
2	ф 14 А III ℓ=750	10	0,91	
3	ф 18 А III ℓ=530	2	1,06	

1. Арматура класса А-III по ГОСТ 5781-82
2. Технические требования см. П3

Нач.отд	Язловицкий		
Н.контр	Агеенко		
Зав.гр.	Бродский		
Вед.инж.	Дрейзен		
Инженер	Израилит		
Инженер	Бобович		

1.426.1-8.1-16

Изделие закладное МН2

Стадия	Лист	Листов
Р		1

ГОССТРОЙ СССР ЛЕНИНГРАДСКИЙ ПРОМСТРОЙПРОЕКТ

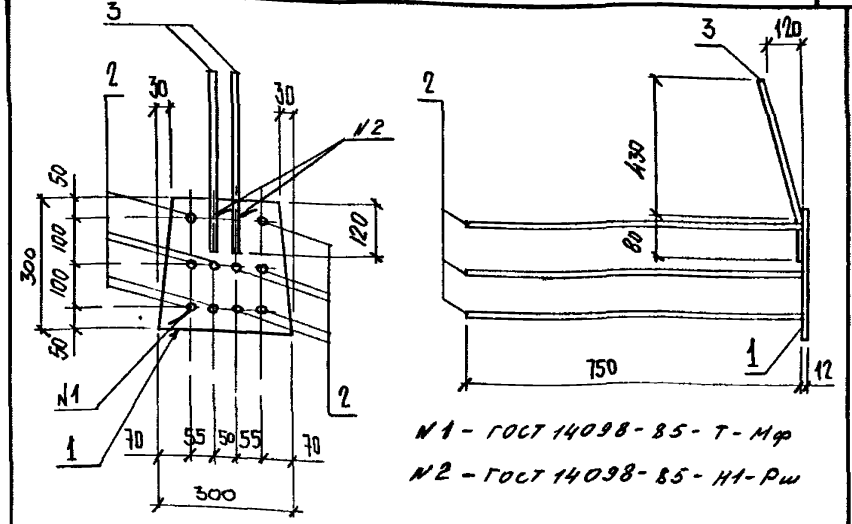

N1 - ГОСТ 14098-85-Т-Мф

N2 - ГОСТ 14098-85-Н1-Рш

Поз.	Наименование	Кол.	Масса ед., кг	Масса изделия, кг
1	Лист $\frac{12\times300\times300\ ГОСТ\ 19903-74^{*}}{ВСт3пс6-1\ ТУ14-1-3023-80}$	1	7,6	18,8
2	ф 14 А III ℓ=750	10	0,91	
3	ф 18 А III ℓ=530	2	1,06	

1. Арматура класса А-III по ГОСТ 5781-82
2. Технические требования см. П3

Нач.отд	Язловицкий		
Н.контр	Агеенко		
Зав.гр	Бродский		
Вед.инж	Дрейзен		
Инженер	Израилит		
Инженер	Бобович		

1.426.1-8.1-17

Изделие закладное МН3

Стадия	Лист	Листов
Р		1

ГОССТРОЙ СССР ЛЕНИНГРАДСКИЙ ПРОМСТРОЙПРОЕКТ

Инв. № подл. | Подпись и дата | Взам. инв. №

Марка элемента	Изделия арматурные																					Изделия закладные									Общий расход
	Арматура класса																	Прокат марки			Всего	Арматура класса				Прокат марки				Всего	
	А-IV				А-V				А-IIIв				А-III					Б-10				А-III				ВСт3пс6-1					
	ТУ 14-2-793-88												ГОСТ 5781-82					ГОСТ 8731-87				ГОСТ 5781-82				ГОСТ 19903-74*					
	ф14	ф18	ф22	Итого	ф14	ф20	ф22	Итого	ф14	ф22	ф25	Итого	ф6	ф8	ф10	ф12	Итого	Тр. 28×3	Тр. 25×4	Итого		ф10	ф14	ф18	Итого	δ=6	δ=8	δ=12	Итого		
БК6-1АIV-С	14,4	47,6	–	62,0	–	–	–	–	–	–	–	–	20,4	45,9	1,8	5,8	73,9	3,4	1,0	4,4	140,3	0,4	18,2	4,2	22,8	0,6	2,8	16,4	19,8	42,6	182,9
БК6-1АIV-К	14,4	47,6	–	62,0	–	–	–	–	–	–	–	–	20,4	46,3	1,8	5,8	74,3	3,9	0,5	4,4	140,7	0,9	18,2	4,2	23,3	1,2	6,6	15,8	23,6	46,9	187,6
БК6-1АIV-Т	14,4	47,6	–	62,0	–	–	–	–	–	–	–	–	20,4	46,1	1,8	5,8	74,1	3,4	1,0	4,4	140,5	0,8	18,2	4,2	23,2	1,2	5,6	15,8	22,6	45,8	186,3
БК6-1АV-С	–	–	–	–	14,4	–	35,4	49,8	–	–	–	–	20,4	45,9	1,8	5,8	73,9	3,4	1,0	4,4	128,1	0,4	18,2	4,2	22,8	0,6	2,8	16,4	19,8	42,6	170,7
БК6-1АV-К	–	–	–	–	14,4	–	35,4	49,8	–	–	–	–	20,4	46,3	1,8	5,8	74,3	3,9	0,5	4,4	128,5	0,9	18,2	4,2	23,3	1,2	6,6	15,8	23,6	46,9	175,4
БК6-1АV-Т	–	–	–	–	14,4	–	35,4	49,8	–	–	–	–	20,4	46,1	1,8	5,8	74,1	3,4	1,0	4,4	128,3	0,8	18,2	4,2	23,2	1,2	5,6	15,8	22,6	45,8	174,1
БК6-1АIIIв-С	–	–	–	–	–	–	–	–	14,4	53,1	–	67,5	20,4	45,9	1,8	5,8	73,9	3,4	1,0	4,4	145,8	0,4	18,2	4,2	22,8	0,6	2,8	16,4	19,8	42,6	188,4
БК6-1АIIIв-К	–	–	–	–	–	–	–	–	14,4	53,1	–	67,5	20,4	46,3	1,8	5,8	74,3	3,9	0,5	4,4	146,2	0,9	18,2	4,2	23,3	1,2	6,6	15,8	23,6	46,9	193,1
БК6-1АIIIв-Т	–	–	–	–	–	–	–	–	14,4	53,1	–	67,5	20,4	46,1	1,8	5,8	74,1	3,4	1,0	4,4	146,0	0,8	18,2	4,2	23,2	1,2	5,6	15,8	22,6	45,8	191,8
БК6-2АIV-С	14,4	–	59,5	73,9	–	–	–	–	–	–	–	–	20,4	45,9	1,8	5,8	73,9	3,4	1,0	4,4	152,2	0,4	18,2	4,2	22,8	0,6	2,8	16,4	19,8	42,6	194,8
БК6-2АIV-К	14,4	–	59,5	73,9	–	–	–	–	–	–	–	–	20,4	46,3	1,8	5,8	74,3	3,9	0,5	4,4	152,6	0,9	18,2	4,2	23,3	1,2	6,6	15,8	23,6	46,9	199,5
БК6-2АIV-Т	14,4	–	59,5	73,9	–	–	–	–	–	–	–	–	20,4	46,1	1,8	5,8	74,1	3,4	1,0	4,4	152,4	0,8	18,2	4,2	23,2	1,2	5,6	15,8	22,6	45,8	198,2
БК6-2АV-С	–	–	–	–	14,4	44,1	–	58,5	–	–	–	–	20,4	45,9	1,8	5,8	73,9	3,4	1,0	4,4	136,8	0,4	18,2	4,2	22,8	0,6	2,8	16,4	19,8	42,6	179,4
БК6-2АV-К	–	–	–	–	14,4	44,1	–	58,5	–	–	–	–	20,4	46,3	1,8	5,8	74,3	3,9	0,5	4,4	137,2	0,9	18,2	4,2	23,3	1,2	6,6	15,8	23,6	46,9	184,1
БК6-2АV-Т	–	–	–	–	14,4	44,1	–	58,5	–	–	–	–	20,4	46,1	1,8	5,8	74,1	3,4	1,0	4,4	137,0	0,8	18,2	4,2	23,2	1,2	5,6	15,8	22,6	45,8	182,8
БК6-2АIIIв-С	–	–	–	–	–	–	–	–	14,4	–	68,7	83,1	20,4	45,9	1,8	5,8	73,9	3,4	1,0	4,4	161,4	0,4	18,2	4,2	22,8	0,6	2,8	16,4	19,8	42,6	204,0
БК6-2АIIIв-К	–	–	–	–	–	–	–	–	14,4	–	68,7	83,1	20,4	46,3	1,8	5,8	74,3	3,9	0,5	4,4	161,8	0,9	18,2	4,2	23,3	1,2	6,6	15,8	23,6	46,9	208,7
БК6-2АIIIв-Т	–	–	–	–	–	–	–	–	14,4	–	68,7	83,1	20,4	46,1	1,8	5,8	74,1	3,4	1,0	4,4	161,6	0,8	18,2	4,2	23,2	1,2	5,6	15,8	22,6	45,8	207,4

Нач отд.	Язловицкий	
Н.контр.	Агеенко	
Зав.гр.	Бродский	
Вед.инж.	Дрейзен	
Инженер	Пасековская	

1.426.1 – 8.1 – РС

Ведомость расхода стали, КГ

Стадия	Лист	Листов
Р	1	4

ГОССТРОЙ СССР
ЛЕНИНГРАДСКИЙ ПРОМСТРОЙПРОЕКТ

Инв. № подл. | Подпись и дата | Взам. инв. №

Копировал 24832-01 40 Формат

Марка элемента	Изделия арматурные. Арматура класса A-IV. ТУ 14-2-793-88				Арматура класса A-V. ТУ 14-2-793-88				Арматура класса A-IIIв. ТУ 14-2-793-88				Арматура класса A-III. ГОСТ 5781-82					Прокат марки Б-10. ГОСТ 8731-87			Всего	Изделия закладные. Арматура класса A-III. ГОСТ 5781-82				Прокат марки ВСт3пс6-1. ГОСТ 19903-74*				Всего	Общий расход
	ф16	ф18		Итого	ф16	ф22		Итого	ф16	ф25		Итого	ф6	ф8	ф10	ф12	Итого	Тр. 28×3	Тр. 25×4	Итого		ф10	ф14	ф18	Итого	δ=6	δ=8	δ=8-12	Итого		
БК6-3АIV-С	18,8	95,2		114,0	–	–		–	–	–		–	20,4	48,9	1,8	5,8	76,9	3,4	1,0	4,4	195,3	0,4	18,2	4,2	22,8	0,6	2,8	16,4	19,8	42,6	237,5
БК6-3АIV-К	18,8	95,2		114,0	–	–		–	–	–		–	20,4	49,3	1,8	5,8	77,3	3,9	0,5	4,4	195,7	0,9	18,2	4,2	23,3	1,2	6,6	15,8	23,6	46,9	242,6
БК6-3АIV-Т	18,8	95,2		114,0	–	–		–	–	–		–	20,4	49,1	1,8	5,8	77,1	3,4	1,0	4,4	195,5	0,8	18,2	4,2	23,2	1,2	5,6	15,8	22,6	45,8	241,3
БК6-3AV-С	–	–		–	18,8	70,8		89,6	–	–		–	20,4	48,9	1,8	5,8	76,9	3,4	1,0	4,4	170,9	0,4	18,2	4,2	22,8	0,6	2,8	16,4	19,8	42,6	213,5
БК6-3AV-К	–	–		–	18,8	70,8		89,6	–	–		–	20,4	49,3	1,8	5,8	77,3	3,9	0,5	4,4	171,3	0,9	18,2	4,2	23,3	1,2	6,6	15,8	23,6	46,9	218,2
БК6-3AV-Т	–	–		–	18,8	70,8		89,6	–	–		–	20,4	49,1	1,8	5,8	77,1	3,4	1,0	4,4	171,1	0,8	18,2	4,2	23,2	1,2	5,6	15,8	22,6	45,8	216,9
БК6-3AIIIв-С	–	–		–	–	–		–	18,8	114,5		133,3	20,4	48,9	1,8	5,8	76,9	3,4	1,0	4,4	214,6	0,4	18,2	4,2	22,8	0,6	2,8	16,4	19,8	42,6	257,2
БК6-3AIIIв-К	–	–		–	–	–		–	18,8	114,5		133,3	20,4	49,3	1,8	5,8	77,3	3,9	0,5	4,4	215,0	0,9	18,2	4,2	23,3	1,2	6,6	15,8	23,6	46,9	261,9
БК6-3AIIIв-Т	–	–		–	–	–		–	18,8	114,5		133,3	20,4	49,1	1,8	5,8	77,1	3,4	1,0	4,4	214,8	0,8	18,2	4,2	23,2	1,2	5,6	15,8	22,6	45,8	260,6
БК6-4AIV-С	18,8	119,0		137,8	–	–		–	–	–		–	20,4	9,3	62,2	5,8	97,7	3,4	1,0	4,4	239,9	0,4	18,2	4,2	22,8	0,6	2,8	16,4	19,8	42,6	282,5
БК6-4AIV-К	18,8	119,0		137,8	–	–		–	–	–		–	20,4	9,7	62,2	5,8	98,1	3,9	0,5	4,4	240,3	0,9	18,2	4,2	23,3	1,2	6,6	15,8	23,6	46,9	287,2
БК6-4AIV-Т	18,8	119,0		137,8	–	–		–	–	–		–	20,4	9,5	62,2	5,8	97,9	3,4	1,0	4,4	240,1	0,8	18,2	4,2	23,2	1,2	5,6	15,8	22,6	45,8	285,9
БК6-4AV-С	–	–		–	18,8	88,5		107,3	–	–		–	20,4	9,3	62,2	5,8	97,7	3,4	1,0	4,4	209,4	0,4	18,2	4,2	22,8	0,6	2,8	16,4	19,8	42,6	252,0
БК6-4AV-К	–	–		–	18,8	88,5		107,3	–	–		–	20,4	9,7	62,2	5,8	98,1	3,9	0,5	4,4	209,8	0,9	18,2	4,2	23,3	1,2	6,6	15,8	23,6	46,9	256,7
БК6-4AV-Т	–	–		–	18,8	88,5		107,3	–	–		–	20,4	9,5	62,2	5,8	97,9	3,4	1,0	4,4	209,6	0,8	18,2	4,2	23,2	1,2	5,6	15,8	22,6	45,8	255,4
БК6-4AIIIв-С	–	–		–	–	–		–	18,8	137,4		156,2	20,4	9,3	62,2	5,8	97,7	3,4	1,0	4,4	258,3	0,4	18,2	4,2	22,8	0,6	2,8	16,4	19,8	42,6	300,9
БК6-4AIIIв-К	–	–		–	–	–		–	18,8	137,4		156,2	20,4	9,7	62,2	5,8	98,1	3,9	0,5	4,4	258,7	0,9	18,2	4,2	23,3	1,2	6,6	15,8	23,6	46,9	305,6
БК6-4AIIIв-Т	–	–		–	–	–		–	18,8	137,4		156,2	20,4	9,5	62,2	5,8	97,9	3,4	1,0	4,4	258,5	0,8	18,2	4,2	23,2	1,2	5,6	15,8	22,6	45,8	304,3

Инв. № подл. | Подпись и дата | Взам. инв. №

Марка элемента	Изделия арматурные. Арматура класса А-IV, ТУ 14-2-793-88				А-V				А-IIIв				А-III, ГОСТ 5781-82					Прокат марки Б-10, ГОСТ 8731-87			Всего	Изделия закладные. Арматура класса А-III, ГОСТ 5781-82				Прокат марки ВСТ3пс6-1, ГОСТ 19903-74*				Всего	Общий расход
	ф16	ф18	ф22	Итого	ф16	ф20	ф22	Итого	ф16	ф22	ф25	Итого	ф6	ф8	ф10	ф12	Итого	Тр. 28×3	Тр. 25×4	Итого		ф10	ф14	ф18	Итого	δ=6	δ=8	δ=12	Итого		
БК6-5АIV-С	–	23,8	177,0	200,8	–	–	–	–	–	–	–	–	20,4	9,3	70,4	5,8	105,9	3,4	1,0	4,4	311,1	0,4	18,2	4,2	22,8	0,6	2,8	16,4	19,8	42,6	353,7
БК6-5АIV-К	–	23,8	177,0	200,8	–	–	–	–	–	–	–	–	20,4	9,7	70,4	5,8	106,3	3,9	0,5	4,4	311,5	0,9	18,2	4,2	23,3	1,2	6,6	15,8	23,6	46,9	358,4
БК6-5АIV-Т	–	23,8	177,0	200,8	–	–	–	–	–	–	–	–	20,4	9,5	70,4	5,8	106,1	3,4	1,0	4,4	311,3	0,8	18,2	4,2	23,2	1,2	5,6	15,8	22,6	45,8	357,1
БК6-5АV-С	–	–	–	–	–	–	159,3	159,3	–	–	–	–	20,4	9,3	70,4	5,8	105,9	3,4	1,0	4,4	269,6	0,4	18,2	4,2	22,8	0,6	2,8	16,4	19,8	42,6	312,2
БК6-5АV-К	–	–	–	–	–	–	159,3	159,3	–	–	–	–	20,4	9,7	70,4	5,8	106,3	3,9	0,5	4,4	270,0	0,9	18,2	4,2	23,3	1,2	6,6	15,8	23,6	46,9	316,9
БК6-5АV-Т	–	–	–	–	–	–	159,3	159,3	–	–	–	–	20,4	9,5	70,4	5,8	106,1	3,4	1,0	4,4	269,8	0,8	18,2	4,2	23,2	1,2	5,6	15,8	22,6	45,8	315,6
БК6-5АIIIв-С	–	–	–	–	–	–	–	–	–	35,4	206,1	241,5	20,4	9,3	70,4	5,8	105,9	3,4	1,0	4,4	351,8	0,4	18,2	4,2	22,8	0,6	2,8	16,4	19,8	42,6	394,4
БК6-5АIIIв-К	–	–	–	–	–	–	–	–	–	35,4	206,1	241,5	20,4	9,7	70,4	5,8	106,3	3,9	0,5	4,4	352,2	0,9	18,2	4,2	23,3	1,2	6,6	15,8	23,6	46,9	399,1
БК6-5АIIIв-Т	–	–	–	–	–	–	–	–	–	35,4	206,1	241,5	20,4	9,5	70,4	5,8	106,1	3,4	1,0	4,4	352,0	0,8	18,2	4,2	23,2	1,2	5,6	15,8	22,6	45,8	397,8
БК6-6АIV-С	18,8	83,3	–	102,1	–	–	–	–	–	–	–	–	20,4	49,1	1,8	5,8	77,1	3,4	1,0	4,4	183,6	0,4	18,2	4,2	22,8	0,6	2,8	16,4	19,8	42,6	226,2
БК6-6АIV-К	18,8	83,3	–	102,1	–	–	–	–	–	–	–	–	20,4	49,5	1,8	5,8	77,5	3,9	0,5	4,4	184,0	0,9	18,2	4,2	23,3	1,2	6,6	15,8	23,6	46,9	230,9
БК6-6АIV-Т	18,8	83,3	–	102,1	–	–	–	–	–	–	–	–	20,4	49,3	1,8	5,8	77,3	3,4	1,0	4,4	183,8	0,8	18,2	4,2	23,2	1,2	5,6	15,8	22,6	45,8	229,6
БК6-6АV-С	–	–	–	–	18,8	58,8	–	77,6	–	–	–	–	20,4	49,1	1,8	5,8	77,1	3,4	1,0	4,4	159,1	0,4	18,2	4,2	22,8	0,6	2,8	16,4	19,8	42,6	201,7
БК6-6АV-К	–	–	–	–	18,8	58,8	–	77,6	–	–	–	–	20,4	49,5	1,8	5,8	77,5	3,9	0,5	4,4	159,5	0,9	18,2	4,2	23,3	1,2	6,6	15,8	23,6	46,9	206,4
БК6-6АV-Т	–	–	–	–	18,8	58,8	–	77,6	–	–	–	–	20,4	49,3	1,8	5,8	77,3	3,4	1,0	4,4	159,3	0,8	18,2	4,2	23,2	1,2	5,6	15,8	22,6	45,8	205,1
БК6-6АIIIв-С	–	–	–	–	–	–	–	–	18,8	106,2	–	125,0	20,4	49,1	1,8	5,8	77,1	3,4	1,0	4,4	206,5	0,4	18,2	4,2	22,8	0,6	2,8	16,4	19,8	42,6	249,1
БК6-6АIIIв-К	–	–	–	–	–	–	–	–	18,8	106,2	–	125,0	20,4	49,5	1,8	5,8	77,5	3,9	0,5	4,4	206,9	0,9	18,2	4,2	23,3	1,2	6,6	15,8	23,6	46,9	253,8
БК6-6АIIIв-Т	–	–	–	–	–	–	–	–	18,8	106,2	–	125,0	20,4	49,3	1,8	5,8	77,3	3,4	1,0	4,4	206,7	0,8	18,2	4,2	23,2	1,2	5,6	15,8	22,6	45,8	252,5

Взам. инв №

Подпись и дата

Инв № подл.

Марка элемента	Изделия арматурные																			Изделия закладные								Общий расход
	Арматура класса																Прокат марки			Всего	Арматура класса				Прокат марки			Всего	
	А-IV				А-V				А-IIIв				А-III				Б-10				А-III				ВСт3пс6-1				
	ТУ 14-2-793-88												ГОСТ 5781-82				ГОСТ 8731-87				ГОСТ 5781-82				ГОСТ 19903-74*				
	ф16	ф18	ф22	Итого	ф16	ф20	ф22	Итого	ф16	ф22	ф25	Итого	ф6	ф8	ф10	ф12	Итого	Тр. 28-3	Тр. 25-4	Итого	ф10	ф14	ф18	Итого	В-6	В-8	В-12	Итого	
БК6-7АIV-С	18,8	107,1	–	125,9	–	–	–	–	–	–	–	–	20,4	9,3	59,6	5,8	95,1	3,4	1,0	4,4	225,4	0,4	18,2	4,2	22,8	0,6	2,8	16,4	19,8	42,6	268,0
БК6-7АIV-К	18,8	107,1	–	125,9	–	–	–	–	–	–	–	–	20,4	9,7	59,6	5,8	95,5	3,9	0,5	4,4	225,8	0,9	18,2	4,2	23,3	1,2	6,6	15,8	23,6	46,9	272,7
БК6-7АIV-Т	18,8	107,1	–	125,9	–	–	–	–	–	–	–	–	20,4	9,5	59,6	5,8	95,3	3,4	1,0	4,4	225,6	0,8	18,2	4,2	23,2	1,2	5,6	15,8	22,6	45,8	271,4
БК6-7АV-С	–	–	–	–	18,8	73,5	–	92,3	–	–	–	–	20,4	9,3	59,6	5,8	95,1	3,4	1,0	4,4	191,8	0,4	18,2	4,2	22,8	0,6	2,8	16,4	19,8	42,6	234,4
БК6-7АV-К	–	–	–	–	18,8	73,5	–	92,3	–	–	–	–	20,4	9,7	59,6	5,8	95,5	3,9	0,5	4,4	192,2	0,9	18,2	4,2	23,3	1,2	6,6	15,8	23,6	46,9	239,1
БК6-7АV-Т	–	–	–	–	18,8	73,5	–	92,3	–	–	–	–	20,4	9,5	59,6	5,8	95,3	3,4	1,0	4,4	192,0	0,8	18,2	4,2	23,2	1,2	5,6	15,8	22,6	45,8	237,8
БК6-7АIIIв-С	–	–	–	–	–	–	–	–	18,8	–	137,4	156,2	20,4	9,3	59,6	5,8	95,1	3,4	1,0	4,4	255,7	0,4	18,2	4,2	22,8	0,6	2,8	16,4	19,8	42,6	298,3
БК6-7АIIIв-К	–	–	–	–	–	–	–	–	18,8	–	137,4	156,2	20,4	9,7	59,6	5,8	95,5	3,9	0,5	4,4	256,1	0,9	18,2	4,2	23,3	1,2	6,6	15,8	23,6	46,9	303,0
БК6-7АIIIв-Т	–	–	–	–	–	–	–	–	18,8	–	137,4	156,2	20,4	9,5	59,6	5,8	95,3	3,4	1,0	4,4	255,9	0,8	18,2	4,2	23,2	1,2	5,6	15,8	22,6	45,8	301,7
БК6-8АIV-С	18,8	–	159,3	178,1	–	–	–	–	–	–	–	–	20,4	9,3	65,6	5,8	101,1	3,4	1,0	4,4	283,6	0,4	18,2	4,2	22,8	0,6	2,8	16,4	19,8	42,6	326,2
БК6-8АIV-К	18,8	–	159,3	178,1	–	–	–	–	–	–	–	–	20,4	9,7	65,6	5,8	101,5	3,9	0,5	4,4	284,0	0,9	18,2	4,2	23,3	1,2	6,6	15,8	23,6	46,9	330,9
БК6-8АIV-Т	18,8	–	159,3	178,1	–	–	–	–	–	–	–	–	20,4	9,5	65,6	5,8	101,3	3,4	1,0	4,4	283,8	0,8	18,2	4,2	23,2	1,2	5,6	15,8	22,6	45,8	329,6
БК6-8АV-С	–	–	–	–	18,8	–	106,2	125,0	–	–	–	–	20,4	9,3	65,6	5,8	101,1	3,4	1,0	4,4	230,5	0,4	18,2	4,2	22,8	0,6	2,8	16,4	19,8	42,6	273,1
БК6-8АV-К	–	–	–	–	18,8	–	106,2	125,0	–	–	–	–	20,4	9,7	65,6	5,8	101,5	3,9	0,5	4,4	230,9	0,9	18,2	4,2	23,3	1,2	6,6	15,8	23,6	46,9	277,8
БК6-8АV-Т	–	–	–	–	18,8	–	106,2	125,0	–	–	–	–	20,4	9,5	65,6	5,8	101,3	3,4	1,0	4,4	230,7	0,8	18,2	4,2	23,2	1,2	5,6	15,8	22,6	45,8	276,5
БК6-8АIIIв-С	–	–	–	–	–	–	–	–	–	35,4	206,1	241,5	20,4	9,3	65,6	5,8	101,1	3,4	1,0	4,4	347,0	0,4	18,2	4,2	22,8	0,6	2,8	16,4	19,8	42,6	389,6
БК6-8АIIIв-К	–	–	–	–	–	–	–	–	–	35,4	206,1	241,5	20,4	9,7	65,6	5,8	101,5	3,9	0,5	4,4	347,4	0,9	18,2	4,2	23,3	1,2	6,6	15,8	23,6	46,9	394,3
БК6-8АIIIв-Т	–	–	–	–	–	–	–	–	–	35,4	206,1	241,5	20,4	9,5	65,6	5,8	101,3	3,4	1,0	4,4	347,2	0,8	18,2	4,2	23,2	1,2	5,6	15,8	22,6	45,8	393,0

.gost.e-ecolog.ru