ГОСУДАРСТВЕННЫЙ КОМИТЕТ СОВЕТА МИНИСТРОВ СССР
ПО ДЕЛАМ СТРОИТЕЛЬСТВА
ГОССТРОЙ СССР

ТИПОВЫЕ КОНСТРУКЦИИ И ДЕТАЛИ ЗДАНИЙ И СООРУЖЕНИЙ

СЕРИЯ 1.436-9

ОКНА СТАЛЬНЫЕ ДЛЯ ПРОИЗВОДСТВЕННЫХ ЗДАНИЙ ИЗ ЛЕГКИХ МЕТАЛЛИЧЕСКИХ КОНСТРУКЦИЙ

ВЫПУСК 3

МОНТАЖНЫЕ УЗЛЫ

РАЗРАБОТАНЫ
ГПИ ПРОМСТРОЙПРОЕКТ

РЕКОМЕНДОВАНЫ
ОТДЕЛОМ ТИПОВОГО ПРОЕКТИРОВАНИЯ
И ОРГАНИЗАЦИИ ПРОЕКТНО -
- ИЗЫСКАТЕЛЬСКИХ РАБОТ
ГОССТРОЯ СССР ДЛЯ ПРИМЕНЕНИЯ
ПРИ ПРОЕКТИРОВАНИИ
И СТРОИТЕЛЬСТВЕ
ПИСЬМО N 2/2 - 597 ОТ 18 ОКТЯБРЯ 1973г

ПРОМСТРОЙПРОЕКТ
г. Москва

12703-04 2

gost.e-ecolog.ru

Лист		Стр.
	Титульный лист	1
	Содержание	2
	Пояснительная записка	3
	Узлы крепления окон из спаренных тонкостенных труб	
1	Узел 1	4
2	Узел 2	5
3	Узел 3	6
4	Узел 4	7
5	Узел 5	8
6	Узел 6	9
7	Узел 7	10
8	Узлы 8, 9	11
	Узлы крепления окон из одинарных труб	
9	Узел 11	12
10	Узел 12	13
11	Узел 13	14
12	Узел 14	15
13	Узел 15	16
14	Узлы 16, 17	17

1. Состав серии:
   Выпуск 0 - Указания по применению
   Выпуск 1 - Окна из спаренных труб.
   Выпуск 2 - Окна из одинарных труб.
   Выпуск 3 - Монтажные узлы.
2. В данном выпуске разработаны узлы крепления окон из спаренных тонкостенных труб и из одинарных труб к цокольным панелям и стальным ригелям каркаса здания.
3. Все узлы решены без монтажной приварки каких либо деталей к элементам окна.
4. Монтажные узлы разработаны для окон, внутренняя грань которых совпадает с наружной гранью ригелей каркаса.
5. Для крепления окон, в выпусках 1 и 2 разработаны крепежные детали. Крепежную деталь КВ-1 (Узлы 1 и 6) применять только при стенах с несгораемым утеплителем. При сгораемом утеплителе окна из спаренных труб крепить деталью В-1 (Узлы 2 и 7), при этом замена болтов сваркой запрещается.
6. Крепежные детали КВ-1 заложить в паз стальных рам под планки 20×3 до установки окна в проем.
7. Окна устанавливаемые рядом в температурных швах, соединять общей крепежной деталью запрещается.
8. Толщину монтажных швов принимать для КВ-1 - h = 4 мм., для Н-1 - h = 5 мм.

Госстрой СССР ПРОМСТРОЙПРОЕКТ г. Москва	Нач СКО-2	Людковский	Исполнитель	Цыганкова
	Гл инж пр	Людковский		
	Рук бриг.	Генина		
	Ст. инж.	Ионов		

ТК 1973	Пояснительная записка.	Серия 1.436-9	
		Выпуск 3	Лист

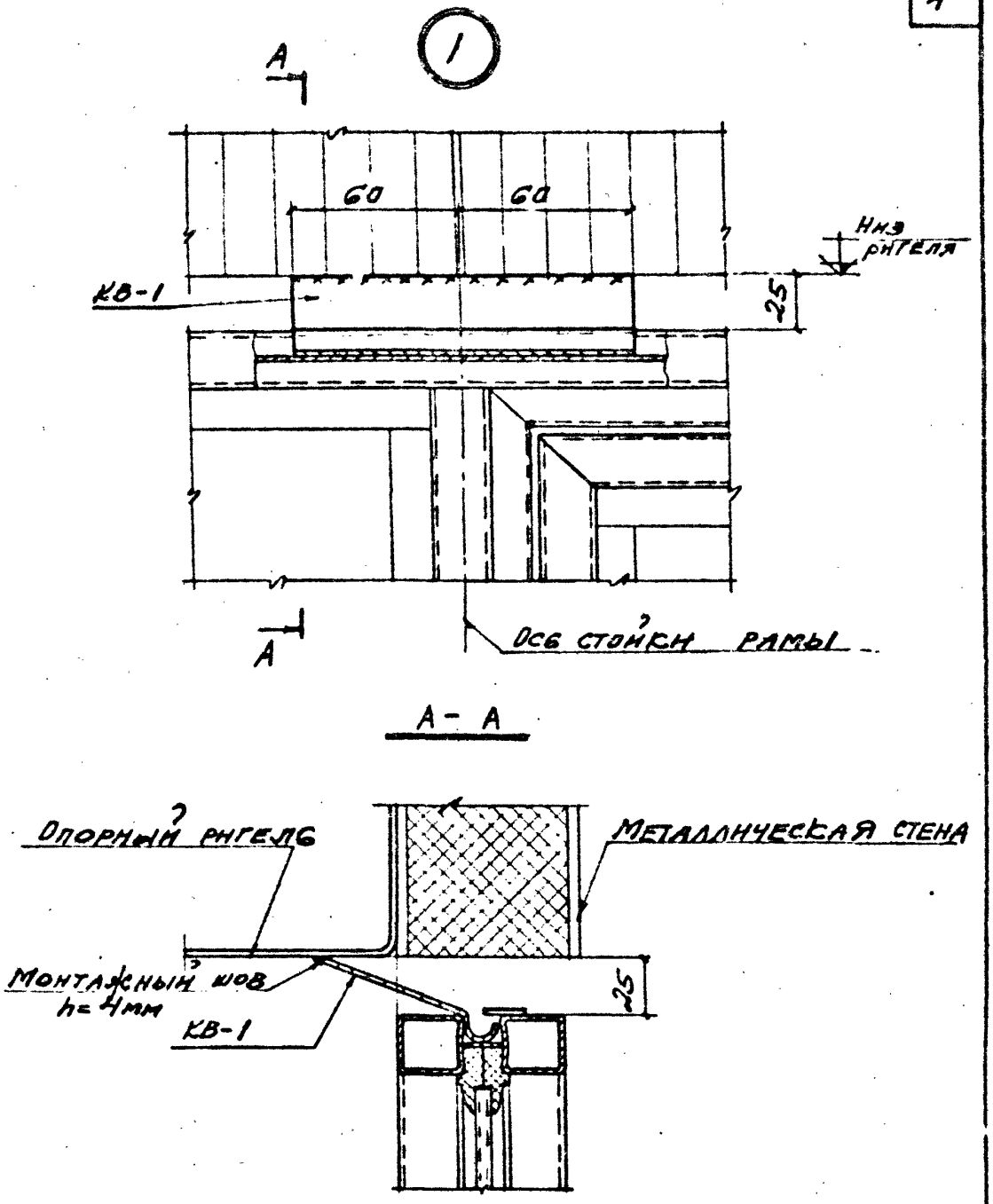

ТК 1973	Узел 1	Серия 1.436-9	
		Выпуск 3	Лист 1

ПРОМСТРОЙПРОЕКТ г. Москва

Ст. инженер Нонов

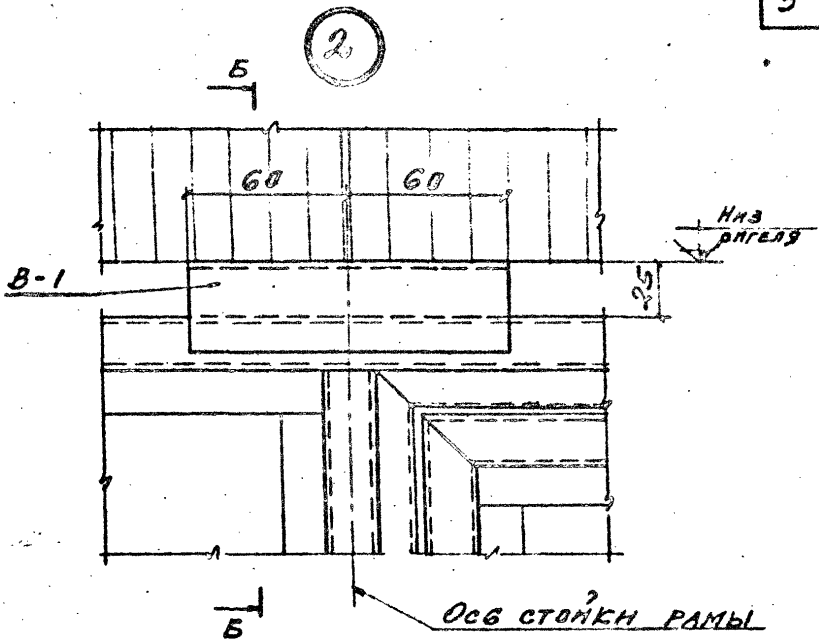

Б-Б

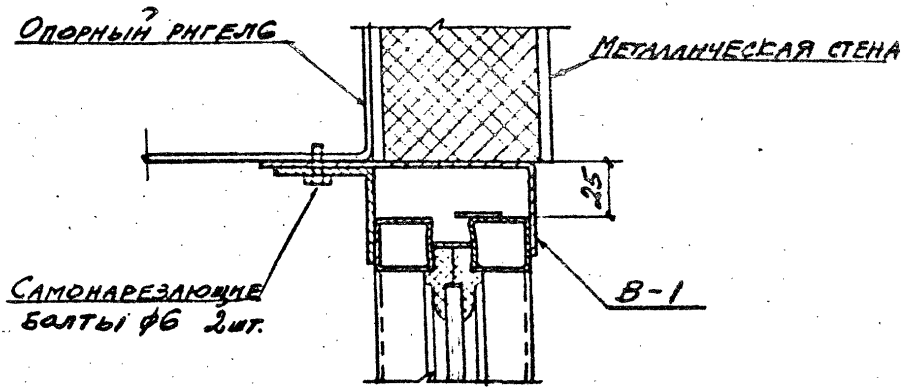

ТК 1973

Узел 2

Серия 1.436-9
Выпуск 3
Лист 21

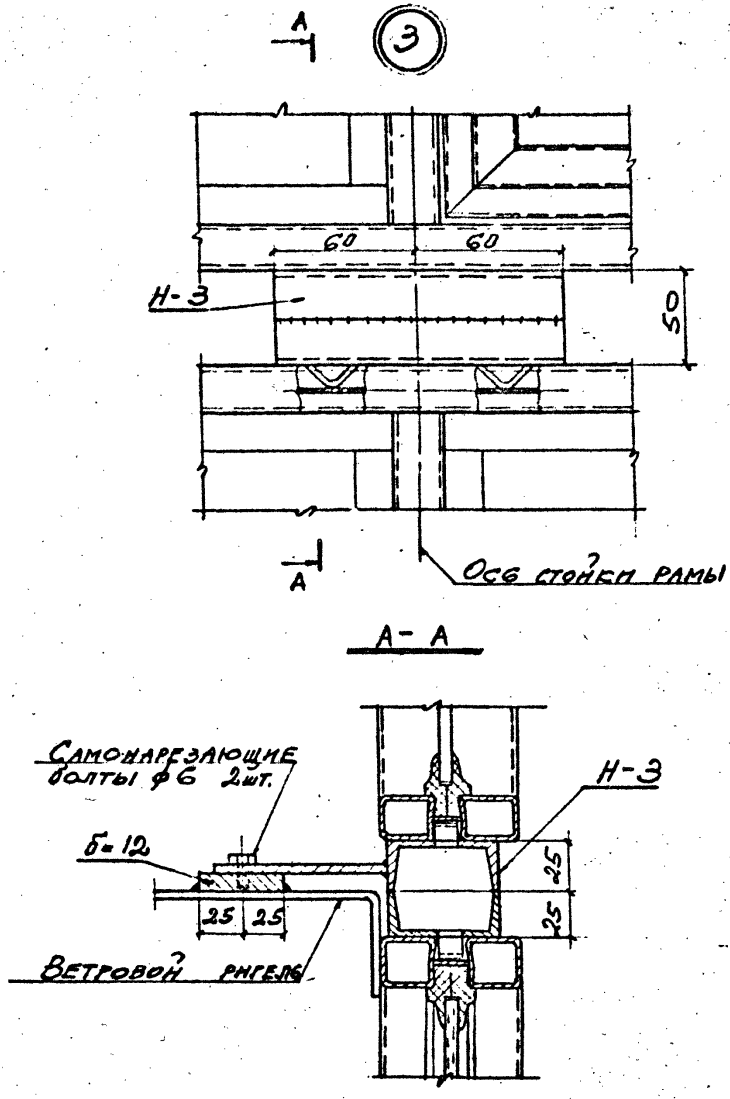

Нач. СКО 2	Ладковский	Исполнит.	Гнусарева
Гл. инж. пр.	Людковский		
Рук. бриг.	Генина		
Ст. инженер	Ионов		

ПРОМСТРОЙПРОЕКТ г. Москва

ТК 1973	Узел 3	Серия 1.436-9	
		Выпуск 3	Лист 3

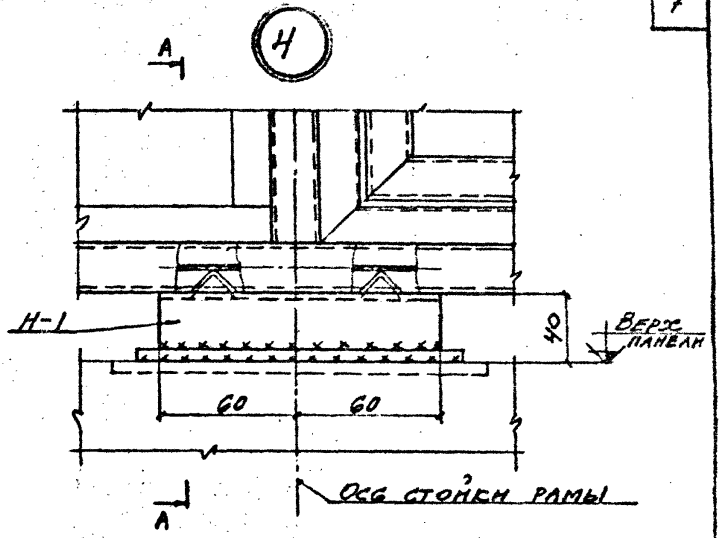

А - А

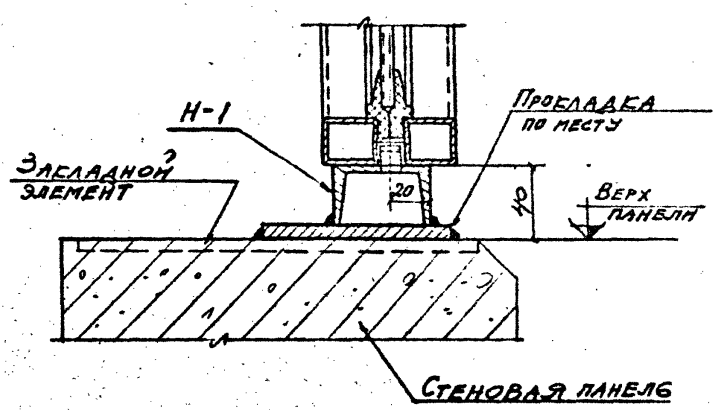

ТК 1973

Узел Н

Серия 1.436-9
Выпуск 3
Лист 4

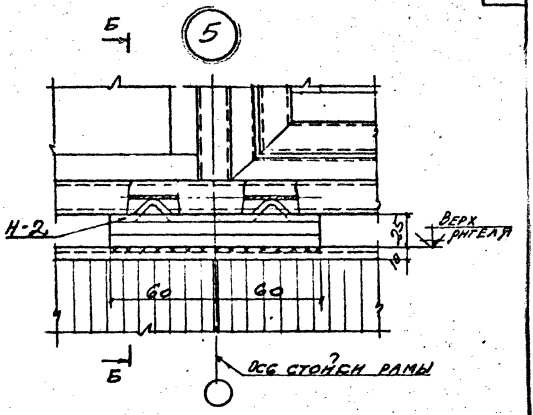

Б-Б

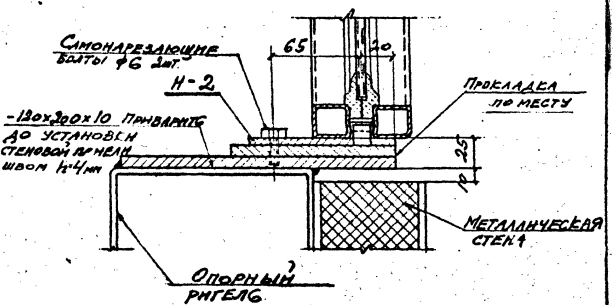

ТК 1973	Узел 5	Серия 1.436-9	
		Выпуск 3	Лист 5

ПРОМСТРОЙПРОЕКТ г. Москва

Нач. СКО 2 Гл. инж. пр. Рук. бриг. Ст. инженер

Людковский Людковский Гениша Ионов

Исполнит.

Гнусарева

12703-04 9

6

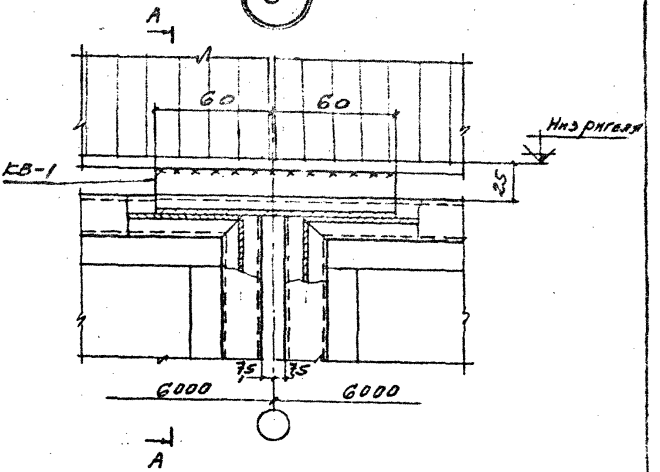

А – А

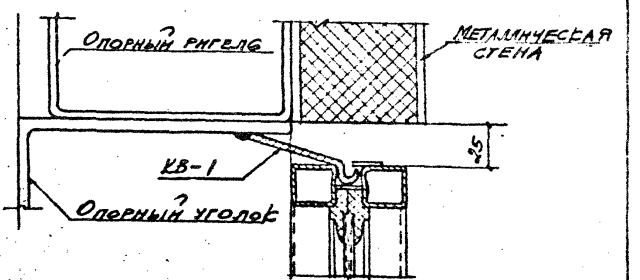

ТК 1975	Узел 6	Серия 1436-9	Выпуск 3	Лист 6

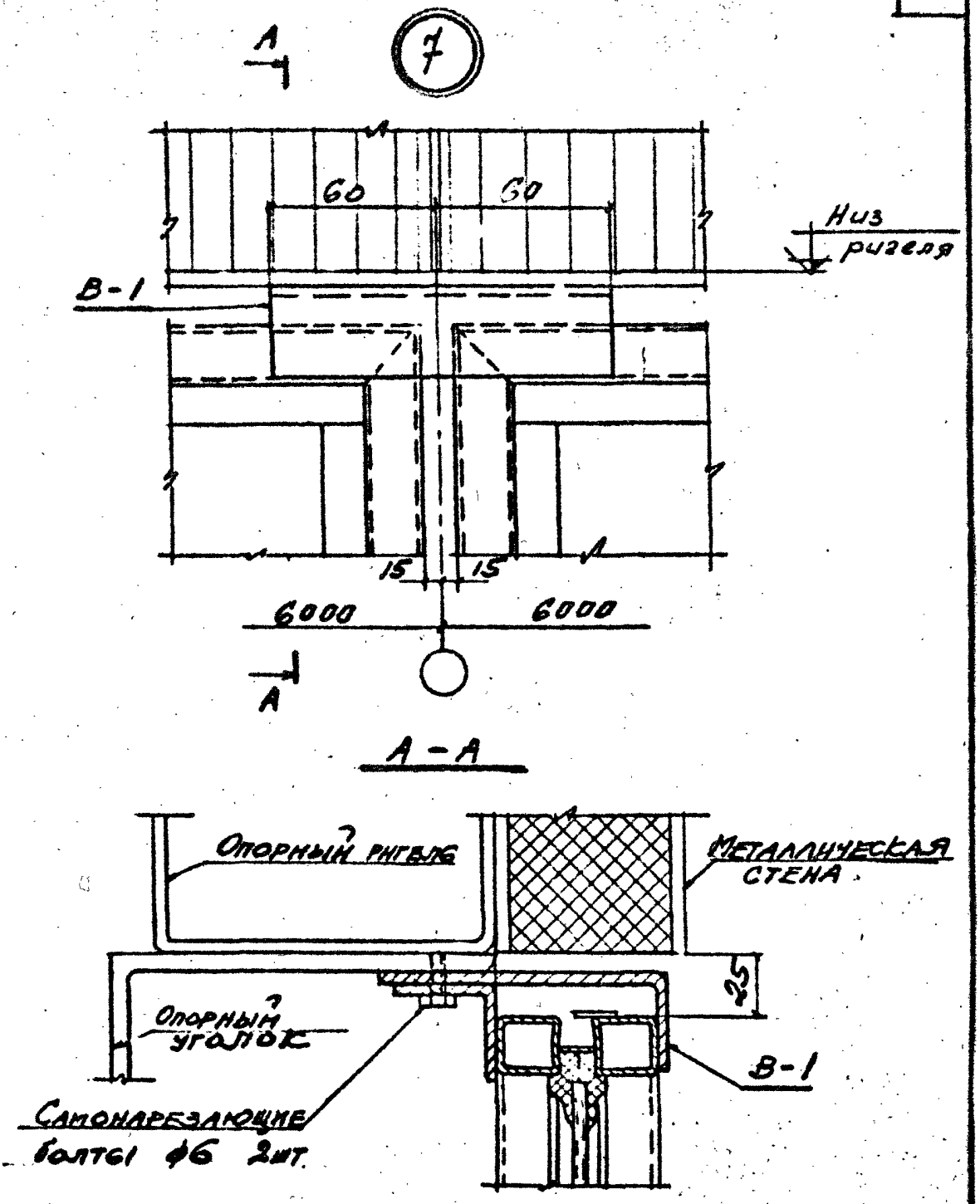

Нач. СКО 2	Людковский		Исполн.	Гнусарева
Гл. инж. пр.	Людковский			
Рук. бриг.	Генина			
Ст. инж.	Ионов			

ПРОМСТРОЙПРОЕКТ г. Москва

ТК 1975	Узел 7	Сер. 1Я 1.436-9	
		Выпуск 3	Лист 7

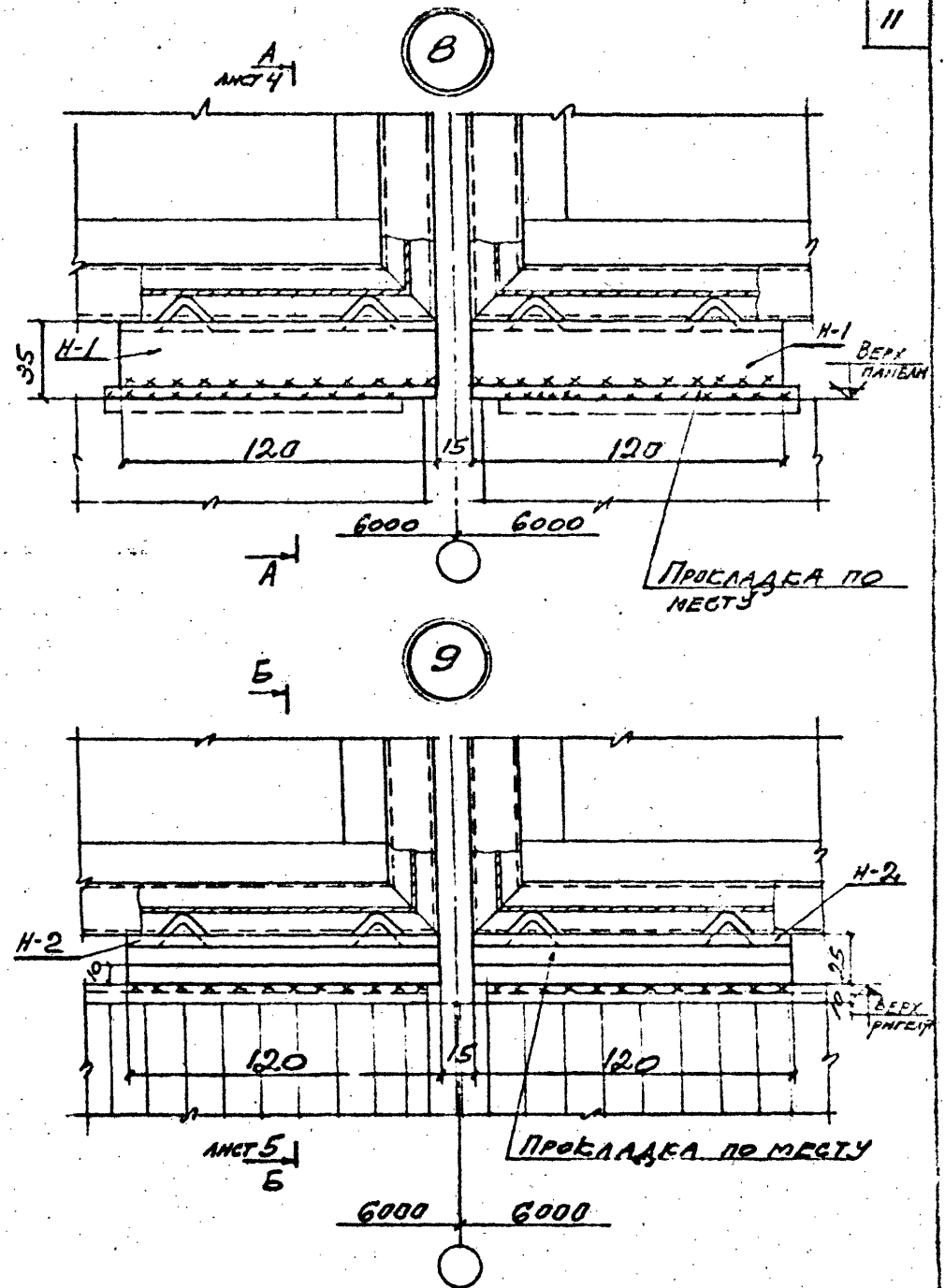

ТК 1973	Узлы 8; 9	Серия 1.436-9	
		Выпуск 3	Лист 8

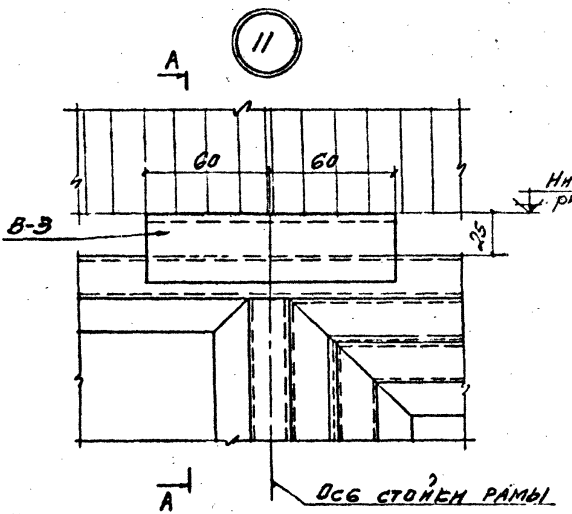

А-А

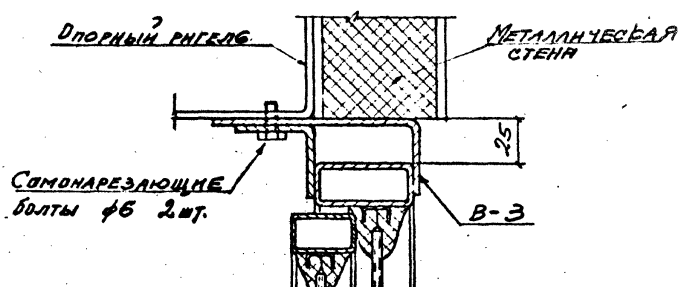

ПРОМСТРОЙПРОЕКТ г. Москва
ТК 1973
Узел 11
Серия 1.436-9
Выпуск 3
Лист 9
12703-04 13

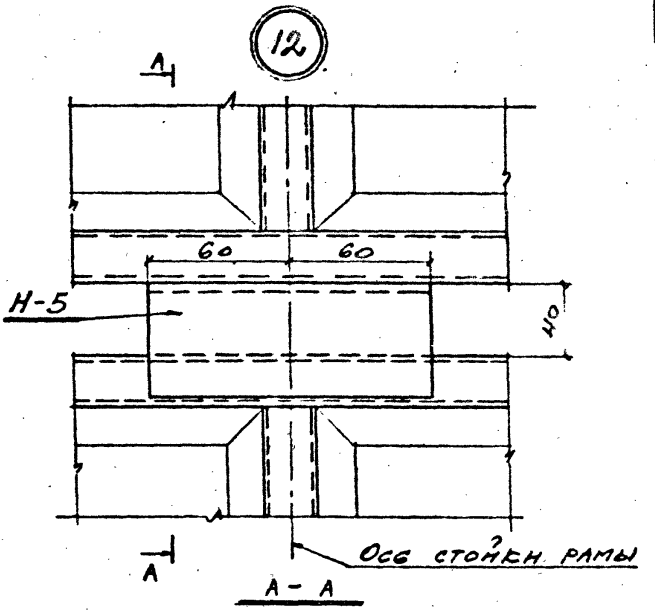

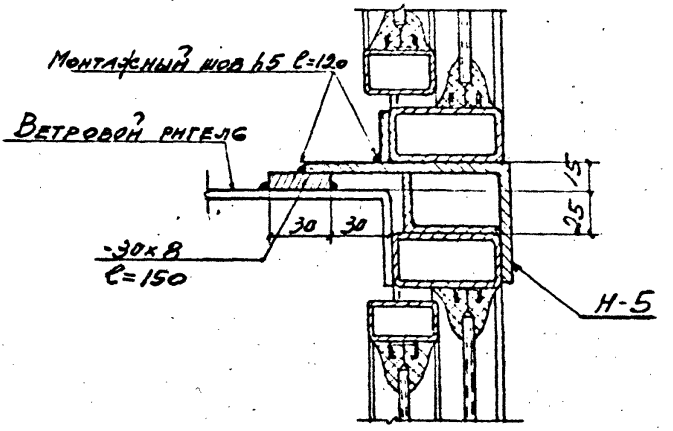

ТК 1973	Узел 12.	Серия 1.436-9	
		Выпуск 3	Лист 10

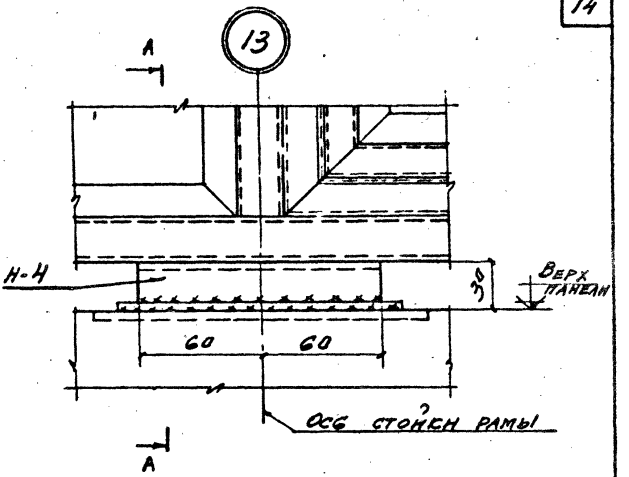

А- А

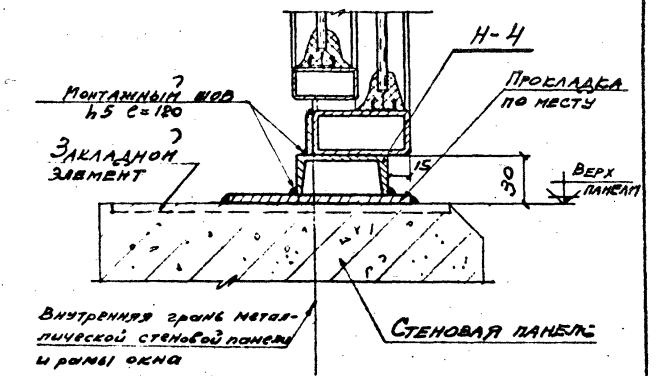

ПРОМСТРОЙПРОЕКТ г. Москва	Нач. СКВ 2 Гл. инж. пр. Рук. бриг. Ст. инж.	Лозковский Лозковский Гемина Ионов	Исполнит. Гнусарева

ТК 1973	Узел 13	Серия 1.436-9	
		Выпуск 3	Лист 11

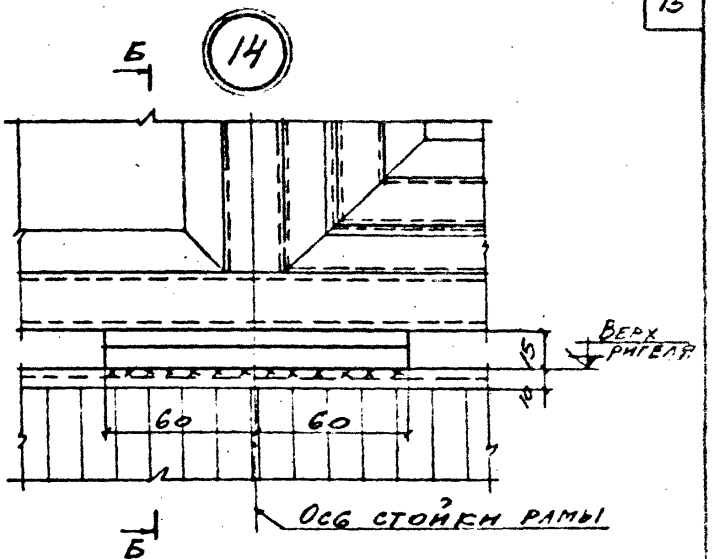

Б - Б

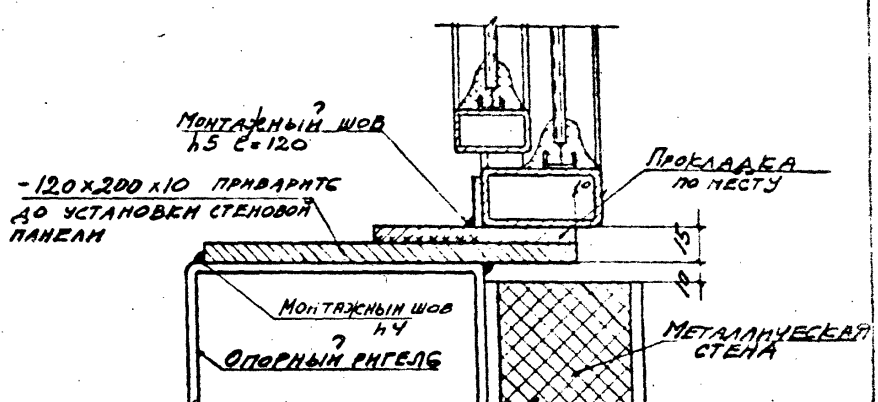

ТК 1973	Узел 14	Серия 1.436-9	
		Выпуск 3	Лист 12

15

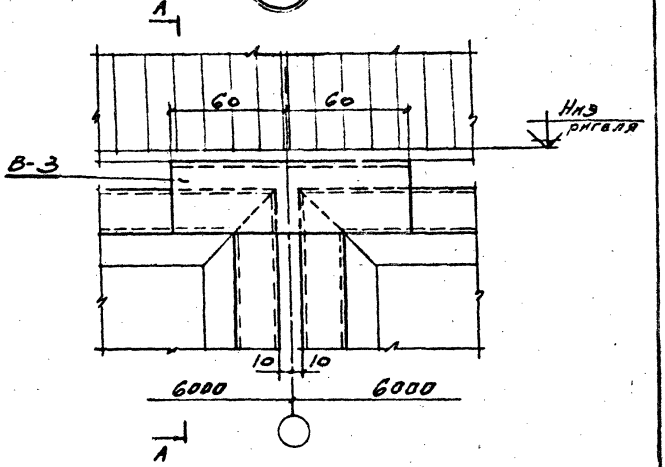

А – А

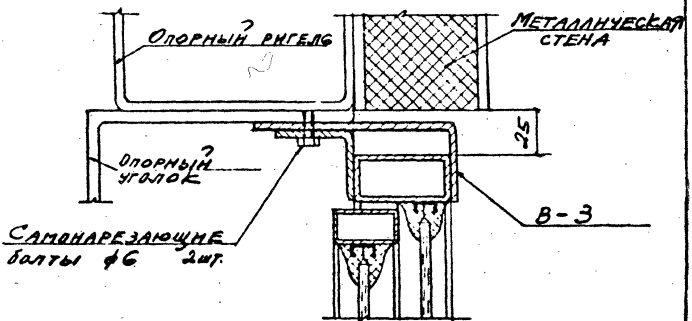

ПРОМСТРОЙПРОЕКТ г. Москва	Нач. СКО 2	Людковский	Исполнит. Гнусарева
	Гл. инж. пр.	Людковский	
	Рук. бриг.	Генина	
	Ст. инж.	Ионов	

ТК 1973	Узел 15	Серия 1.436-9	
		Выпуск 3	Лист 13

16

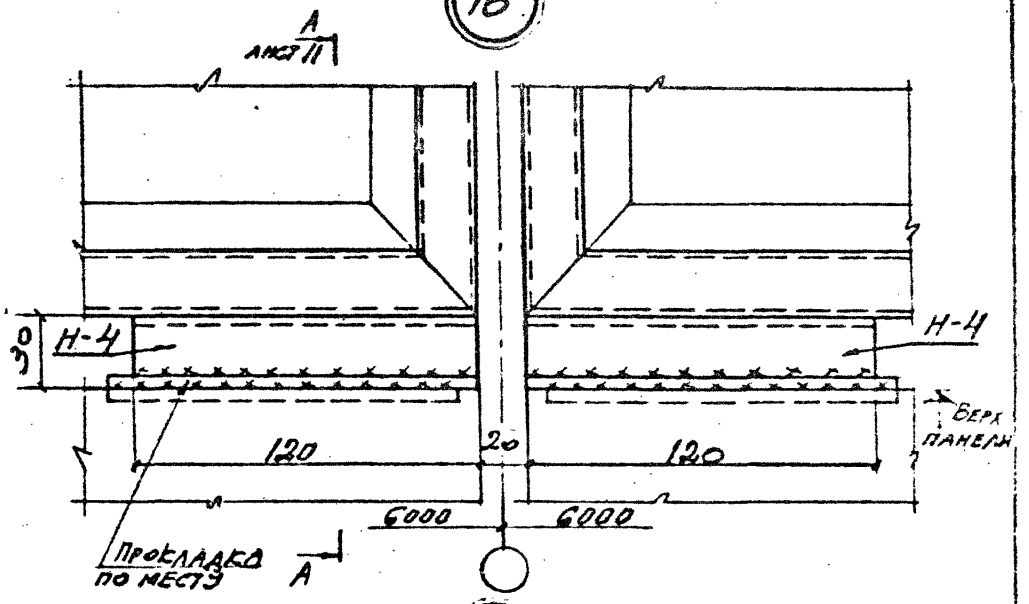

17

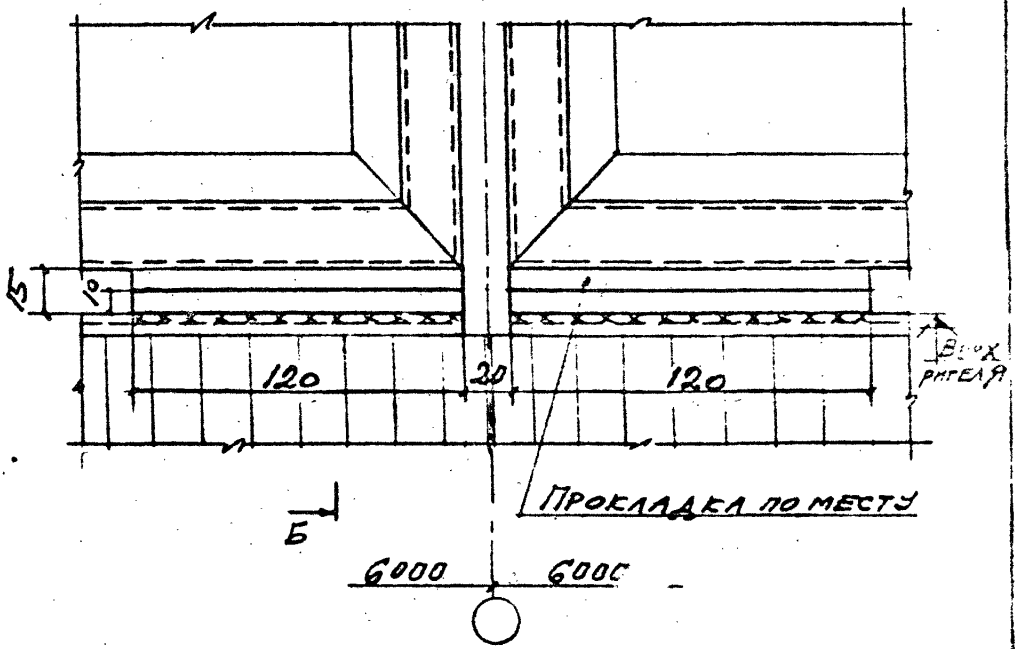

gost.e-ecolog.ru

Узлы 16; 17

1973

Серия 1.436-9
Выпуск 3
Лист 14