ГОСУДАРСТВЕННЫЙ КОМИТЕТ СОВЕТА МИНИСТРОВ СССР ПО ДЕЛАМ СТРОИТЕЛЬСТВА

ГОССТРОЙ СССР

ТИПОВЫЕ КОНСТРУКЦИИ И ДЕТАЛИ ЗДАНИЙ И СООРУЖЕНИЙ

СЕРИЯ 1.436-9

ОКНА СТАЛЬНЫЕ ДЛЯ ПРОИЗВОДСТВЕННЫХ ЗДАНИЙ ИЗ ЛЕГКИХ МЕТАЛЛИЧЕСКИХ КОНСТРУКЦИЙ

ВЫПУСК 2

ОКНА ИЗ ОДИНАРНЫХ ТРУБ

РАЗРАБОТАНЫ

ГПИ ПРОМСТРОЙПРОЕКТ

РЕКОМЕНДОВАНЫ

ОТДЕЛОМ ТИПОВОГО ПРОЕКТИРОВАНИЯ И ОРГАНИЗАЦИИ ПРОЕКТНО-ИЗЫСКАТЕЛЬСКИХ РАБОТ ГОССТРОЯ СССР ДЛЯ ПРИМЕНЕНИЯ ПРИ ПРОЕКТИРОВАНИИ И СТРОИТЕЛЬСТВЕ

ПИСЬМО N 2/2 – 397 ОТ 18 ОКТЯБРЯ 1973 г

ГПИ Промстройпроект г. Москва

gost.e-ecolog.ru

Лист		стр.
	Титульный лист	1
	Содержание	2
	Пояснительная записка	3
1.	Условные обозначения	4
2.	Номенклатура	5
3.	Окна 1,2ПС.ф; 3-1,2ПС.ф; 1,5-1,2ПС.ф	6
4.	Окна 1,8ПС.Нф; 1,5-1,8ПС.Нф	7
5.	Окна 2,4ПС.Нф; 1,5-2,4ПС.Нф	8
6.	Окна 2,4ПС.Вф; 1,5-2,4ПС.Вф	9
7.	Окна 3-2,4ПС.Вф; 3-1,8ПС.Нф; 3-2,4ПС.Нф	10
8.	Рамы 1,2ПС; 3-1,2ПС; 1,5-1,2ПС	11
9.	Рамы 1,8ПС.Н; 2,4ПС.Н; 1,5-1,8ПС.Н; 1,5-2,4ПС.Н	12
10.	Рамы 2,4ПС.В; 1,5-2,4ПСВ	13
11.	Рамы 3-2,4ПС.В; 3-1,8ПС.Н; 3-2,4ПС.Н	14
12.	Узлы $\overline{I} \div \overline{IV}$	15
13.	Рамы фрамуг	16
14.	Рамы створок	17
15.	Фальшивые решетки	18

Лист		стр.
16.	Элементы из трубчатых профилей	19
17.	Элементы из гнутых профилей	20
18.	Сечения А-А ÷ Е-Е	21
19.	Петля левая (вид из цеха)	22
20.	Петля правая (вид из цеха)	23
21.	Детали левой петли	24
22.	Детали правой петли	25
23.	Узел $\overline{V}$ (вид с улицы)	26
24.	Разрезы к узлу $\overline{V}$	27
25.	Шарнир левый	28
26.	Шарнир правый	29
27.	Детали шарниров	30
28.	Профили резиновые	31
29.	Размеры стекла	32
30.	Вариант крепления стекла алюминиевыми штапиками	32
31.	Крепежные детали Н-У, Н-Ш и В-3	33

Гл. инж. пр. Кудрявцев
Рук. арх. Ревнир
Исполнитель Земцова

ПРОМСТРОЙПРОЕКТ г. Москва

ТК 1979

Содержание

Серия 1.436-9
Выпуск 2
Лист

1. Общая часть.

1.1. Состав серии:

Выпуск 0 – Указания по применению

Выпуск 1 – Окна из сваренных тонкостенных труб

Выпуск 2 – Окна из одинарных труб

Выпуск 3 – Монтажные узлы.

1.2. Общие пояснения к серии см. в выпуске 0.

2. Конструктивные решения.

2.1. Окна изготавливаются из прямоугольных электросварных труб 80×25×2 и 40×25×2 ГОСТ 8645-68, и 60×30×2 ЧМТУ 3-285-70 трубопрокатного з-да им. К. Либкнехта.

2.2. Для проветривания предусмотрены фрамуги на средней горизонтальной оси, для протирки стекол – створки на боковой вертикальной оси.

2.3. Крепление стекла разработано в 2 вариантах: – резиновыми профилями и алюминиевыми штапиками.

Для крепления резиновых профилей к трубам привариваются гнутый профиль ГНС 15×9,2×1,0, для крепления штапика – ГНС 34×21×1,5 с выштамповками для штапика (см. лист 30).

2.4. Притворы фрамуг – гнутый профиль С 45×24×11×2. К стальным притворам приклеивается резиновый уплотнитель клеем 88м МРТУ 38-5-880-66 МНИИ СССР.

3. Указания по изготовлению.

3.1. Рамы изготавливать в жестких кондукторах, обеспечивающих точность размеров как отдельных элементов, так и окна в целом.

Требования к точности изготовления:

		Допускаемые отклонения в мм
1.	Габаритные размеры рам по длине	±3
	по высоте	±2
2.	Внутренние размеры ячеек рам, фрамуг и створок	±1
3.	Габаритные размеры фрамуг и створок	±1
4.	Стрелка кривизны местная и на весь элемент	1
5.	Неплоскостность рам, фрамуг и створок	1мм на 1м длины
6.	Косоугольность – в пределах поля допуска	

3.2. Порядок и режим сварки определяются технологическим процессом, принятым заводом-изготовителем.

Прожог металла и непровар шва не допускаются.

Наплывы видимых стыковых швов зачистить до плоскости основного металла.

3.3. Остекление может производиться как на заводе-изготовителе, так и на стройплощадке.

Остекление при креплении резиновыми профилями производится в следующем порядке: резиновый профиль Ст-24к – стекло – резиновый профиль Ст-24б.

3.4. Антикоррозионная защита: при полной окраске на заводе-изготовителе – три слоя эмали ХВ-124 ГОСТ 10144-62 по одному слою грунта ФЛ-03К ГОСТ 9109-59.

При окраске эмалью на стройплощадке, окна поставляются огрунтованными. Перед окраской наносится второй слой грунта.

3.5. Окна поставляются комплектно с механизмами открывания и крепежными деталями.

Механизмы открывания принимать по серии Промстройпроекта 2.535-Т-73 выпуск 2.

3.6. Отверстия для крепления механизма к окну сверлить, используя прикрепляемую деталь как кондуктор. Механизмы должны обеспечить легкое, плавное (без рывков и перекосов) открывание и закрывание фрамуг, надежную фиксацию фрамуг в открытом положении, плотное прилегание притворов по всему периметру.

3.7. Все детали, необходимые для крепления механизмов или крепления рам к каркасу стен, привариваются к рамам на заводе-изготовителе. Во избежание прожога металла и антикоррозионного слоя, приварка каких-либо деталей к окнам на монтаже запрещается.

3.8. Указания по маркировке, транспортировке и хранению см. в выпуске 0.

ГПИ Сев-2 Мосинжпроект	Гл. инж. проекта	Ленин		ТК	Серия 1.436-3
	Гл. инж. проекта	Исаев		1973	Пояснительная записка
	Гл. архитектор	Волк			Выпуск 2 Лист
ГРОТТЕПРОЕКТ г. Москва					

1. Обозначения стальных конструкций:

Рамы окон — ℓ-hпс; ℓ-hпс.н; ℓ-hпс.в.

Рамы фрамуг — hфс; hфсу.

Жалюзийные решетки - hжс; hжсу.

Створки для протирки стекла - hсв; hсву.

Примечания:

1. ℓ и h — номинальные размеры в м.
2. Для рам ℓ=6,0м. в обозначении указывается только высота (h).

2 Условные обозначения механизмов при маркировке окон:

- Рычажные (М03.300.000) — М03.3
- Винторычажные (М01.200.000) - М01.2
- Зубчатовинтовые (М02.100.000) - М02.1

См. выпуск 2 Шифр 2535-Т-73 Промстройпроекта

3. Обозначения ячеек в рамах:

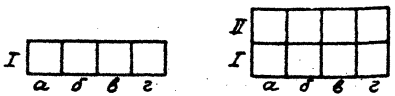

Обозначение ячеек дано для систематизации маркировки различных исполнений окон с жалюзийными решетками.

4. Обозначения окон в сборе (монтажная марка)

ℓ-hпс.нф-m

Обозначение рамы

Условное обозначение механизма

Фрамуги на горизонтальной оси

Примеры маркировки:

2,4пс.Нф-М03.3 — Окно ℓ=6,0м., h=2,4м. с фрамугами в нижнем ряду и рычажными механизмами.

3-2,4пс.Вф-М02.1 — Окно ℓ=3,0м., h=2,4м. с фрамугами в верхнем ряду и зубчатовинтовым механизмом.

3пс.Нф-М03.3-Iа — Окно ℓ=6,0м., h=3,0м., с фрамугами в нижнем ряду, рычажными механизмами и жалюзийной решеткой в ячейке Iа.

Шарнир



фрамуга на средней горизонтальной оси со створкой для протирки стекла (Вид с улицы).

Петли



Створка

Сварные швы обозначены по ГОСТ 11692-66.

Нач. СКО-2	Людковский		Генина
Гл. инж. пр.	Людковский		
Рук. бр.	Генина		
Ст. инж.	Ионов		
Исполнит.	Исландарьян		

ПРОМСТРОЙПРОЕКТ г. Москва

ТК 1973	Условные обозначения	Серия 1.436-9	
		Выпуск 2	Лист 1

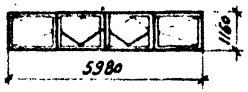

Обозначение	Схема и габаритные размеры мм	Площадь м²	Масса кг: Стали	Резины	Клея	Остекл. окна	Нелисты рабоч. чертежа
1	2	3	4	5	6	7	8
1,2 пс.ф	5980 / 1160	6,95	141,0	14,1	0,12	285	3
1,8 пс.нф	5980 / 1760	10,55	203,1	23,0	0,12	415	4
2,4 пс.нф	5980 / 2360	14,10	222,2	28,4	0,12	500	5
2,4 пс.вф	5980 / 2360	14,10	223,7	28,5	0,13	500	6
3-1,2 пс.ф	2950 / 1160	3,43	71,6	7,0	0,06	140	3
3-1,8 пс.нф	2950 / 1760	5,20	102,2	11,5	0,06	205	7

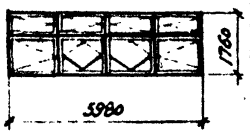

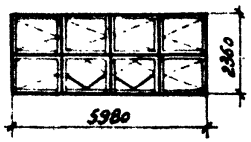

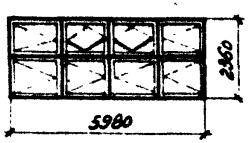

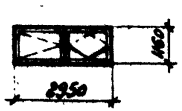

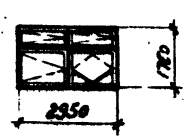

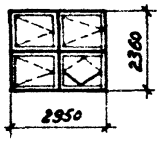

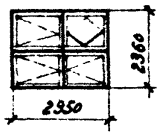

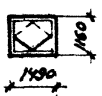

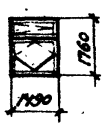

1	2	3	4	5	6	7	8
3-2,4 пс.нф	2950 / 2360	6,97	113,4	14,2	0,06	250	7
3-2,4 пс.вф	2950 / 2360	6,97	114,2	14,3	0,07	252	7
1,5-1,2 пс.ф	1490 / 1160	1,73	48,4	3,7	0,06	83	3
1,5-1,8 пс.нф	1490 / 1760	2,62	65,0	6,3	0,06	118	4
1,5-2,4 пс.нф	1490 / 2360	3,52	70,9	7,2	0,06	140	5
1,5-2,4 пс.вф	1490 / 2360	3,52	71,7	7,3	0,07	140	6

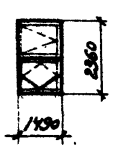

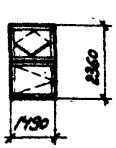

Нач. СКО-2	Людковский	Исполнитель	Цыганкова
Гл. инж. пр.	Людковский	Проверил	Земскова
Рук. бриг.	Генина		
Ст. инж.	Ионов		
Исполнитель	Чашникова		

ПРОМСТРОЙПРОЕКТ
г. Москва

ТК 1973	Номенклатура	Серия 1.436-9	
		Выпуск 2	Лист 2

1,2 пс.ф

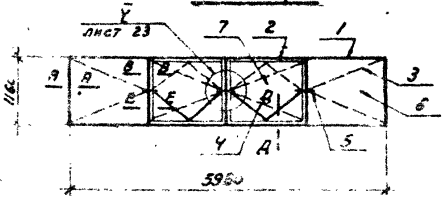

3-1,2 пс.ф

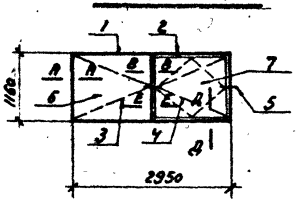

1,5-1,2 пс.ф

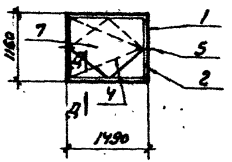

Форм.	Лист	Позиция	Обозначение	Наименование	Ед. изм.	Количество на исполнение 1,2 пс.ф	3-1,2 пс.ф	1,5-1,2 пс.ф	Примечания
12	8	1	1,2 пс	Рама	шт.	1			
			3-1,2 пс	— " —	"		1		
			1,5-1,2 пс	— " —	"			1	
	13	2	1,0 фс	Рама фрамуги	"	2			
			1,0 фсу	— " —	"		1	1	
	14	3	1,1 св	Рама створки	"	2			
			1,1 сву	— " —	"		1		
		4	0,9 св	— " —	"	2			
			0,9 сву	— " —	"		1	1	
	27	5		Шарнир	"	2+2	1+1	1+1	левый + правый
11	29	6	ос1	Стекло	шт.	2			
			ос2	— " —	"	2			
			ос11	— " —	"		1		
			ос12	— " —	"		1		
		7	ос3	— " —	"	2			
			ос4	— " —	"	2			
			ос13	— " —	"		1	1	
			ос14	— " —	"		1	1	
12	28		СТ-24а	Профили для крепления стекла	м	38,0	19,0	9,0	
			СТ-24б		"	38,0	19,0	9,0	
			СТ-1	Уплотнитель притворов	"	20,0	10,0	10,0	
	19			Петля левая	шт.	4	2	2	
	20			Петля правая	"	4	2		

Сечения А-А ÷ Е-Е см. лист 18.

ТК 1979	Окна 1,2 пс.ф; 3-1,2 пс.ф; 1,5-1,2 пс.ф	Серия 1.436-5	
		Выпуск 2	Лист 3

ПРОМСТРОЙПРОЕКТ г. Москва

Нач. 2	Людковский	Исполнит.	Земскова
Гл. инж. пр.	Людковский		
Рук. бриг.	Генина		
Ст. инж.	Ионов		
Инженер	Земскова		

1,8 пс. нф

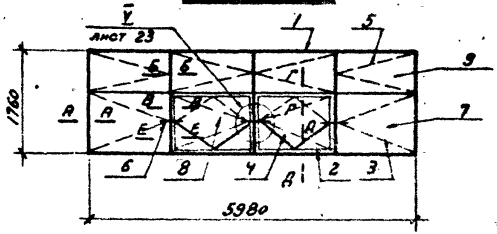

1,5 - 1,8 пс. нф

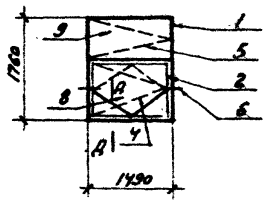

Формат	Лист	Позиция	Обозначение	Наименование	Ед. изм.	Количество на исполнение 1,8 пс. нф	Количество на исполнение 1,5-1,8 пс. нф	Примечания
12	9	1	1,8 пс. н	Рама	шт.	1		
			1,5-1,8 пс. н	— " —	"		1	
	13	2	1,0 фс	Рама фрамуги	"	2		
			1,0 фсу	— " —	"		1	
	14	3	1,1 св	Рама створки	"	2		
		4	0,9 св	— " —	"	2		
			0,9 сву	— " —	"		1	
		5	0,6 св	— " —	"	4		
			0,6 сву	— " —	"		1	
	27	6		Шарнир	"	2 + 2	1+1	Левый + правый
11	29	7	ОС 1	Стекло	"	2		
			ОС 2	— " —	"	2		
		8	ОС 3	— " —	"	2		
			ОС 4	— " —	"	2		
			ОС 13	— " —	"		1	
			ОС 14	— " —	"		1	
		9	ОС 9	— " —	"	4		
			ОС 10	— " —	"	4		
			ОС 19	— " —	"		1	
			ОС 20	— " —	"		1	
12	28		СТ-24а	Профили для крепления стекла	м	64,0	16,8	
			СТ-24б		"	64,0	16,8	
			СТ-1	Уплотнитель притворов	"	20,0	10,0	
12	19			Петля левая	шт.	8	4	
	20			Петля правая	"	8		

Сечения А-А ÷ Е-Е см. на листе 18.

ТК 1973	Окна 1,8 пс. нф; 1,5 - 1,8 пс. нф	Серия 1.436-9	
		Выпуск 2	Лист 4

ПРОМСТРОЙПРОЕКТ г. Москва

Гл. инж. пр.	Людковский	
Рук. бриг.	Генина	
Ст. инженер	Ионов	
Инженер	Земскова	

12703-03 8

2,4 пс. нф

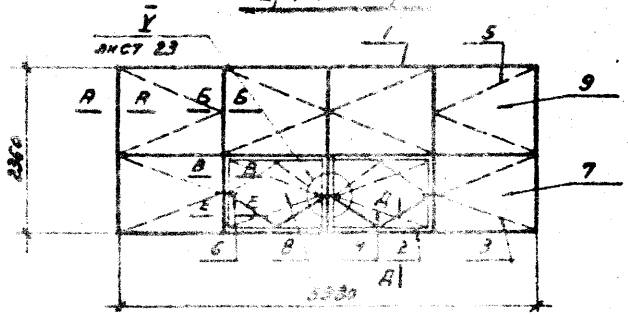

1,5-2,4 пс. нф

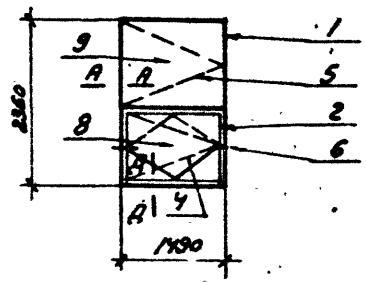

Формат	Лист	Позиция	Обозначение	Наименование	Ед. изм.	Количество на исполнение 2,4 пс. нф	Количество на исполнение 1,5-2,4 пс. нф	Примечания
12	9	1	2,4 пс. н	Рама	шт.	1		
			1,5-2,4 пс. н	— " —	"		1	
	13	2	1,0 фс	Рама фрамуги	"	2		
			1,0 фсу	Рама фрамуги	"		1	
	14	3	1,1 св	Рама створки	"	2		
		4	0,9 св	— " —	"	2		
			0,9 сву	— " —	"		1	
		5	1,2 св	— " —	"	4		
			1,2 сву	— " —	"		1	
	27	6		Шарнир	"	2+2	1+1	левый + правый
11	29	7	ОС1	Стекло	"	2		
			ОС2	— " —	"	2		
		8	ОС3	— " —	"	2		
			ОС4	— " —	"	2		
			ОС13	— " —	"		1	
			ОС14	— " —	"		1	
		9	ОС5	— " —	"	4		
			ОС6	— " —	"	4		
			ОС15	— " —	"		1	
			ОС16	— " —	"		1	
12	28		СТ-24а	Профили для крепления стекла	м	80,0	19,2	
			СТ-24б		"	80,0	19,2	
			СТ-1	Уплотнит. притворов	"	20,0	10,0	
	19			Петля левая	шт.	8	4	
	20			Петля правая	"	8		

Сечения А-А ÷ Е-Е см. лист 18

ТК 1973	Окна 2,4 пс. нф; 1,5-2,4 пс. нф	Серия 1.436-9	
		Выпуск 2	Лист 5

ПРОМСТРОЙПРОЕКТ г. Москва

Гл. ф. пр.	Людковский	Людковский	Земскова
Рук. бригады	Генина	Генина	
Ст. инж.	Монов	Монов	
Инженер	Земскова	Земскова	

2,4 пс. вф

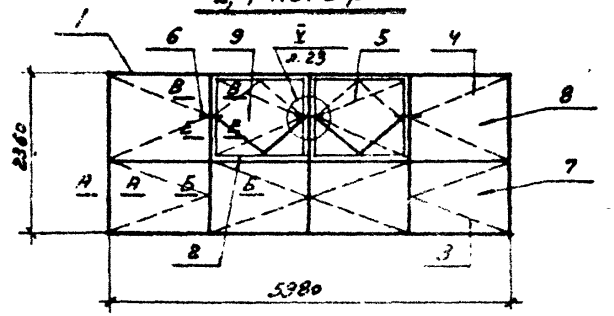

1,5-2,4 пс. вф

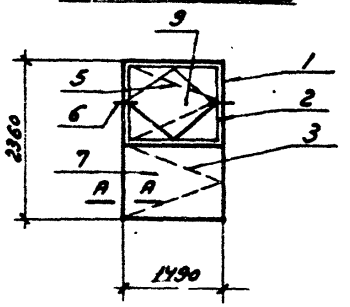

Формат	Лист	Позиция	Обозначение	Наименование	Ед. изм.	Количество на исполнение: 2,4 пс. вф	Количество на исполнение: 1,5-2,4 пс. вф	Примечания
12	10	1	2,4 пс.В	Рама	шт.	1		
			1,5-2,4 пс.В	— " —	"		1	
	13	2	1,1 фс	Рама фрамуги	"	2		
			1,1 фсу	— " —	"		1	
	14	3	1,1 св	Рама створки	"	4		
			1,1 свУ	— " —	"		1	
		4	1,2 св	— " —	"	2		
		5	1,0 св	— " —	"	2		
			1,0 свУ	— " —	"		1	
	27	6		Шарнир	"	2+2	1+1	левый + правый
11	29	7	ОС1	Стекло	"	4		
			ОС2	— " —	"	4		
			ОС11	— " —	"		1	
			ОС12	— " —	"		1	
		8	ОС5	— " —	"	2		
			ОС6	— " —	"	2		
		9	ОС7	— " —	"	2		
			ОС8	— " —	"	2		
			ОС17	— " —	"		1	
			ОС18	— " —	"		1	
12	28		СТ-24а	Профили для крепления стекла	м	80,0	19,4	
			СТ-24б		"	80,0	19,4	
			СТ-1	Уплотнитель притворов	"	21,5	10,8	
	19			Петля левая	шт.	8	4	
	20			Петля правая	"	8		

Сечения А-А ÷ Е-Е см. лист 18.

ГИП	Гендовский
Рук. бонг.	Геннна
Ст. инж.	Нонов
Инженер	Земскова

ПРОМСТРОЙПРОЕКТ г. Москва

ТК 1973	Окна 2,4 пс. вф; 1,5-2,4 пс. вф	Серия 1.436-9	Выпуск 2	Лист 6

3-2,4 пс. вф

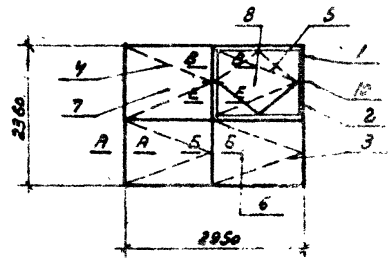

3-1,8 пс. нф; 3-2,4 пс. нф

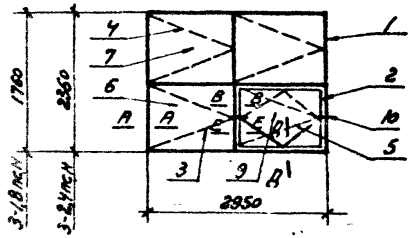

Формат	Лист	Позиция	Обозначение	Наименование	Ед. изм.	Количество на исполнение 3-2,4 пс. вф	3-1,8 пс. нф	3-2,4 пс. нф	Примечания
12	11	1	3-2,4 пс. в	Рама	шт.	1			
			3-1,8 пс. н	— " —	"		1		
			3-2,4 пс. н	— " —	"			1	
	13	2	1,1 фсу	Рама фрамуги	"	1			
			1,0 фсу	— " —	"		1	1	
	14	3	1,1 сву	Рама створки	"	2	1	1	
		4	1,2 сву	— " —	"	1		2	
			0,6 сву	— " —	"		2		
		5	1,0 сву	— " —	"	1			
			0,9 сву	— " —	"		1	1	
11	29	6	ОС 11	Стекло	"	2	1	1	
			ОС 12	— " —	"	2	1	1	
		7	ОС 15	— " —	"	1		2	
			ОС 16	— " —	"	1		2	
			ОС 19	— " —	"		2		
			ОС 20	— " —	"		2		
		8	ОС 17	— " —	"	1			
			ОС 18	— " —	"	1			
		9	ОС 13	— " —	"		1	1	
			ОС 14	— " —	"		1	1	
12	27	10		Шарнир	шт.	1+1	1+1	1+1	Левый + правый
	28		СТ-24а	Профили для крепления стекла	м	40,0	32,0	40,0	
			СТ-24б		"	40,0	32,0	40,0	
			СТ-1	Уплотнит. притворов	м	10,8	10,0	10,0	
	19			Петля левая	шт.	8	8	8	
	20			Петля правая	"				

Сечения А-А ÷ Е-Е см. лист 18.

ТК	Окна	Серия 1.436-9	
1973	3-2,4 пс. вф; 3-1,8 пс. нф; 3-2,4 пс. нф	Выпуск 2	Лист 7

ПРОМСТРОЙПРОЕКТ г. Москва

Нач. СКО-2	Людковский	Исполнит.	Земскова
Гл. инж. пр.	Людковский		
Рук. бриг.	Генина		
Ст. инж.	Ионов		
Инженер	Земскова		

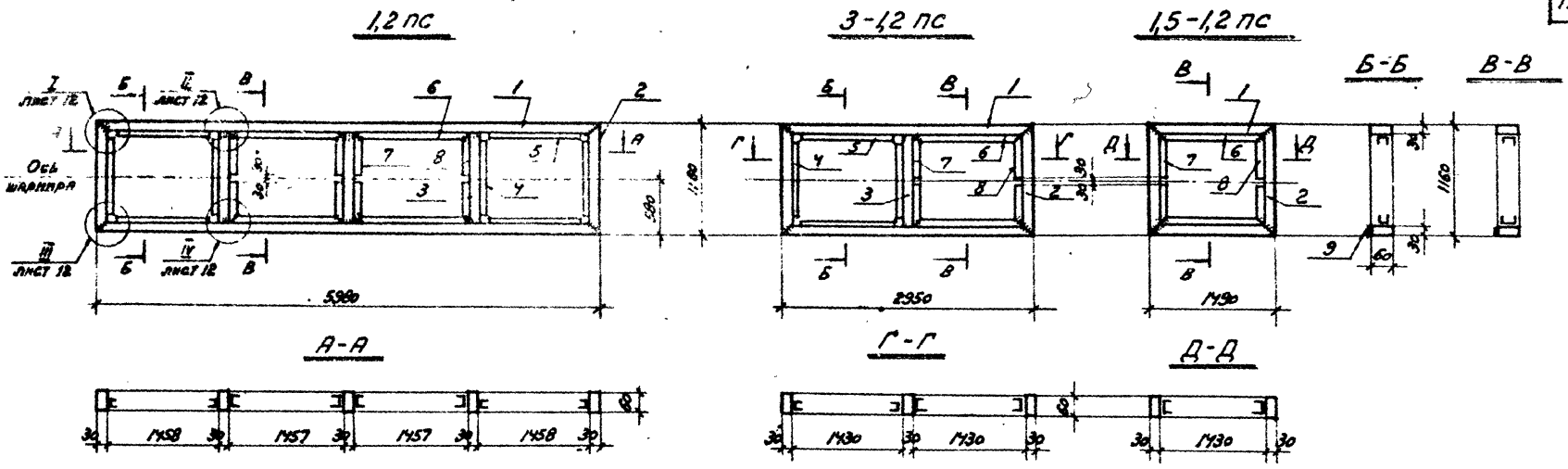

Формат	Лист	Позиция	Обозначение	Наименование	Количество на 1 раму: 1,2 ПС шт.	1,2 ПС кг	3-1,2 ПС шт.	3-1,2 ПС кг	1,5-1,2 ПС шт.	1,5-1,2 ПС кг	Материал	Примечания
12	16	1	1,2 ПС.00.01	Ригель	2	32,4					Сталь 10 ПС ГОСТ 1050-60	
			3-1,2 ПС.00.01	—"—			2	16,0				
			1,5-1,2 ПС.00.01	—"—					2	8,0		
		2	1,2 ПС.00.02	Стойка	2	6,3	2	6,3	2	6,3		
		3	1,2 ПС.00.03	—"—	3	8,9	1	3,0				
12	17	4	1,2 ПС.00.04	Профиль для крепления резины	4	1,0	2	0,5			Ст3 кп 2 ГОСТ 380-71	Из ячеек, в которых по проекту устанавливаются жалюзийные решетки, поз. 4÷8 исключить.
		5	1,2 ПС.00.05	—"—	4	1,4						
			3-1,2 ПС.00.02	—"—			2	0,7				
		6	1,2 ПС.00.06	Притвор рамы	4	7,2						
			3-1,2 ПС.00.03	—"—			2	3,5	2	3,5		
		7	1,2 ПС.00.07	—"—	4	2,6	2	1,3	2	1,3		
		8	1,2 ПС.00.07-01	—"—	4	2,6	2	1,3	2	1,3		
	6/4	9	1,2 ПС.00.08	-30×4; ℓ=120	5	0,6	3	0,3	2	0,2		
				Итого:		63,0		32,9		20,6		

На сварные соединения поз. 4 и 5 нанести цинковый протекторный грунт на основе лака ХСЛ (СН 262-67).

ТК 1973	Рамы 1,2 ПС; 3-1,2 ПС; 1,5-1,2 ПС.	Серия 1.436-9 Выпуск 2 Лист 8

ПРОМСТРОЙПРОЕКТ г. Москва
Гл. инж. пр. Людковский
Рук. бригады Генина
Ст. инж. Нонов
Инженер Зенсевая

1,8 пс.н; 2,4пс.н

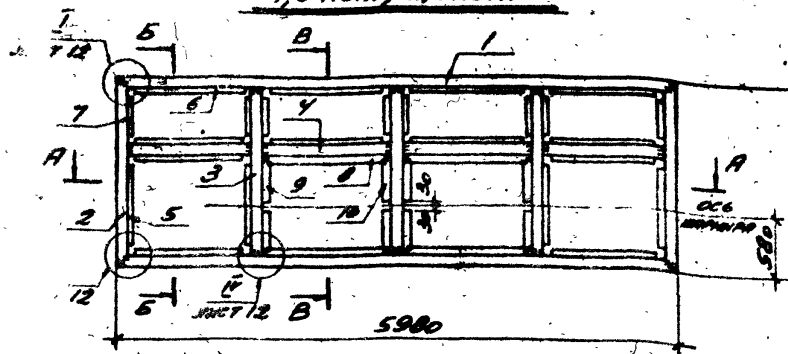

Б-Б

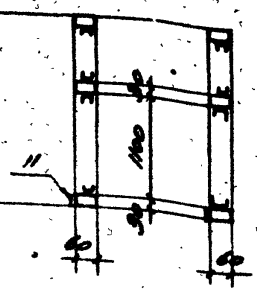

В-В

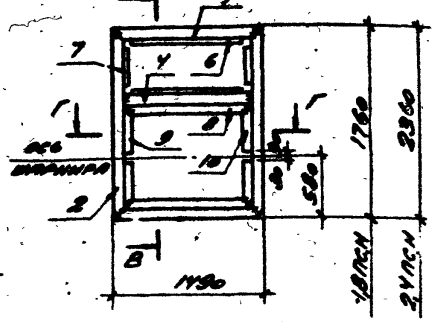

1,5-1,8 пс.н; 1,5-2,4 пс.н

А-А

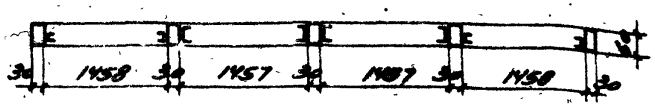

Г-Г

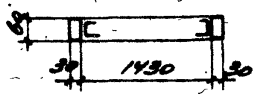

Формат	Лист	Позиция	Обозначение	Наименование	Количество на 1 раму: 1,8 пс.н шт	1,8 пс.н кг	2,4 пс.н шт	2,4 пс.н кг	1,5-1,8 пс.н шт	1,5-1,8 пс.н кг	1,5-2,4 пс.н шт	1,5-2,4 пс.н кг	Материал	Примечания
12	16	1	1,2пс.00.01	Ригель	2	32,4	2	32,4						
			1,5-1,2пс.00.01	—"—					2	8,0	2	8,0		
		2	1,8 пс.00.01	Стойка	2	9,5			2	9,5				
			2,4пс.00.01	—"—			2	12,7			2	12,7	Сталь 10пс ГОСТ 1050-60	
		3	1,8 пс.00.02	—"—	3	13,8								
			2,4пс.00.02	—"—			3	18,6						
		4	1,8 пс.00.03	Ригель	4	15,7	4	15,7						
			1,5-1,8пс.00.01	—"—					1	3,9	1	3,9		
12	17	5	1,2 пс.00.04	Прокладка для крепления ригеля	4	1,0	4	1,0						
		6	1,2 пс.00.05	—"—	12	4,2	12	4,2						
			3-1,2пс.00.02	—"—					2	9,7	2	9,7	Вст.3кп2 ГОСТ 380-71	Из зубец, в которых по проекту установлены фиксирующие ребетен, поз. 5÷10 исключить.
		7	1,8пс. 00.04	—"—	8	1,1			2	0,3				
			2,4пс.00.03	—"—			8	2,2			2	0,6		
		8	1,2пс.00.06	Притвор	4	7,2	4	7,2						
			3-1,2пс.00.03	—"—					2	3,5	2	3,5		
		9	1,2пс.00.07	—"—	4	2,6	4	2,6	2	1,3	2	1,3		
		10	1,2пс.00.07-01	—"—	4	2,6	4	2,6	2	1,3	2	1,3		
		11	1,2пс.00.08	-30×4; ℓ=120	5	0,6	5	0,6	2	0,2	2	0,2		
				Итого:		34,7		34,8		28,7		33,2		

На сварные соединения поз. 5-7 нанести цинковый протекторный грунт на основе лака ХСЛ (СН 262-67).

ТК 1973

Рамы 1,8 пс.н; 2,4 пс.н; 1,5-1,8 пс.н; 1,5-2,4 пс.н

Серия 1.436-9 Выпуск 2 Лист 9

Промстройпроект г. Москва

Нач. сект. Подгорский; Гл. инж. пр. Пирожинский; Рук. бриг. Генина; Ст. инж. Ионов; Инженер Земсков

Железобетонные конструкции 3 ал

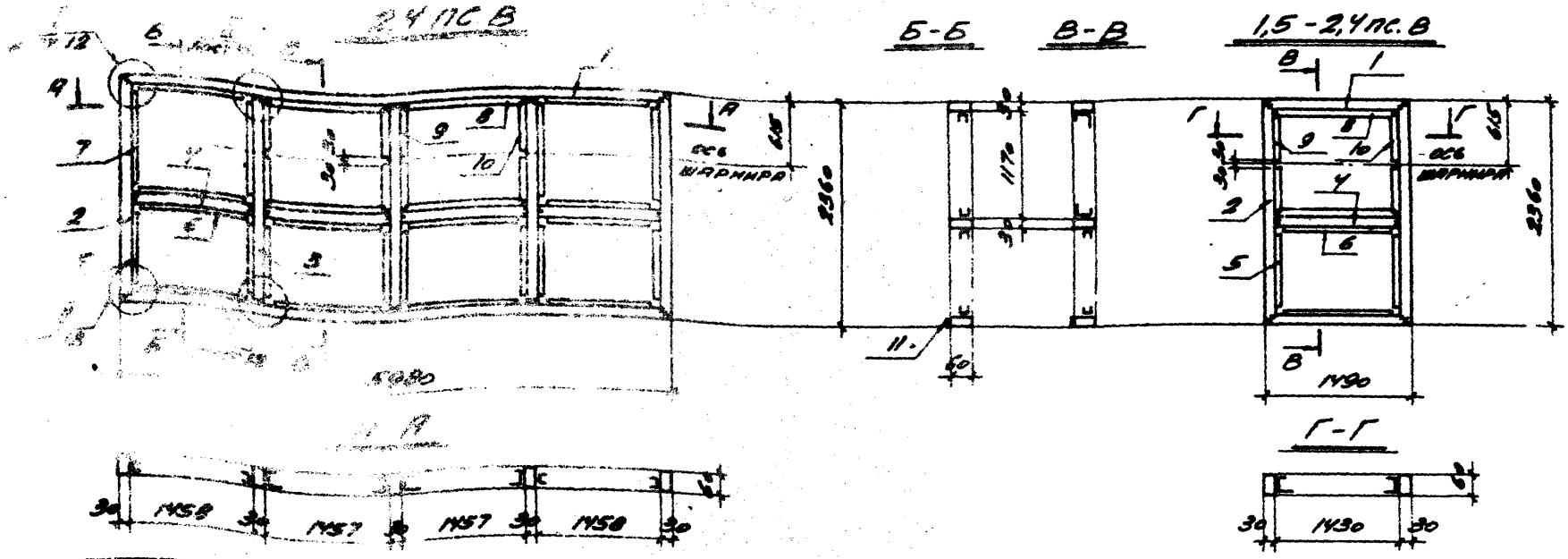

Формат	Лист	Позиция	Обозначение	Наименование	Количество на раму 2,4 ПС В шт	2,4 ПС В кг	1,5-2,4 ПС В шт	1,5-2,4 ПС В кг	Материал	Примечания
12	16	1	1,2 ПС 00 01	Ригель	2	32,3			Сталь Юпс ГОСТ 1050-60	
			1,5-1,2 ПС 00 01	—"—			2	8,0		
		2	2,4 ПС 00 01	Стойка	2	12,7	2	12,7		
		3	2,4 ПС 00 02	—"—	3	18,6				
		4	1,2 ПС 00 03	Ригель	4	15,7				
			1,5-1,2 ПС 00 01	—"—			1	3,9		
12	17	5	1,2 ПС 00 04	Протектор для временной связи	8	2,0	2	0,5	Вст. 3сп 2 ГОСТ 380-71	Из ячеек, в которых по проекту устанавливаются фалюзийные решетки, поз. 5÷10 исключить
		6	1,2 ПС 00 05	—"—	17	4,2				
			3-1,2 ПС 00 02	—"—			2	0,7		
		7	2,4 ПС 00 03	—"—	4	11				
		8	1,2 П... 00 04	—"—	4	7,2				
			3-1,2 ПС 00 03	—"—			2	3,5		
		9	2,4 ПС 00 04	—"—	4	2,8	2	1,4		
		10	2,4 ПС 00 04-01	—"—	4	2,8	2	1,4		
	6/4	11	1,2 ПС 00 08	-30×4; ℓ=120	5	0,6	2	0,2		
				Итого:		100,0		32,3		

На сварные соединения поз 5-7 нанести цинковый протекторный грунт на основе лака ХСЛ (см. 262-67)

ТК 1973	Рамы 2,4 пс. В ; 1,5-2,4 пс. В	Серия 1.436-9 Выпуск 2 Лист 10

3-2,4ПС.В

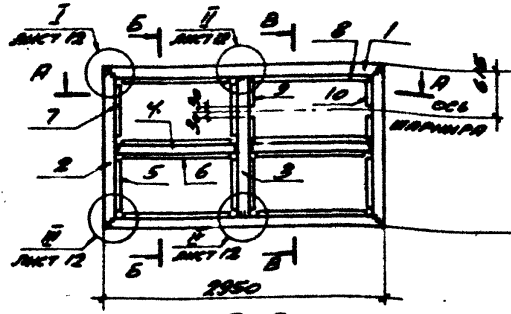

Б-Б В-В Г-Г

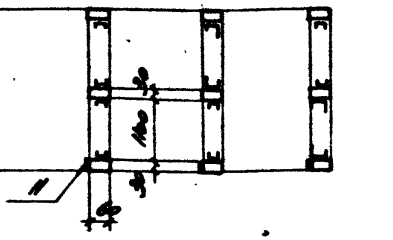

А-А

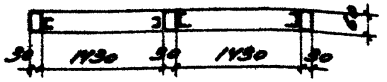

3-1,8ПСН; 3-2,4ПСН

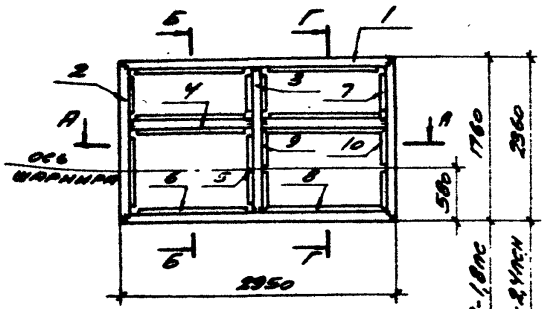

Формат	Лист	Позиция	Обозначение	Наименование	Количество на 1 раму 3-2,4ПС.В шт	3-2,4ПС.В кг	3-1,8ПСН шт	3-1,8ПСН кг	3-2,4ПС.Н шт	3-2,4ПС.Н кг	Материал	Примечания
12	16	1	3-1,2ПС.00.01	Ригель	2	16,0	2	16,0	2	16,0	Сталь Юпс ГОСТ 1050-60	
		2	2,4ПС.00.01	Стойка	2	12,7			2	12,7		
			1,8ПС.00.01				2	9,5				
		3	2,4ПС.00.02		1	6,3			1	6,2		
			1,8ПС.00.02				1	4,6				
		4	1,5-1,8ПС.00.01	Ригель	2	7,8	2	7,8	2	7,8		
12	17	5	1,2ПС.00.04	Профиль для крепления резины	4	1,0	2	0,5	2	0,5	Вст.3сп.2 ГОСТ 380-71	На эпюре, в которые по проекту устанавливаются фальцевые решетки, поз. 5-10 исключить
		6	3-1,2ПС.00.02		6	2,1	6	2,1	6	2,1		
		7	1,8ПС.00.04				4	4,6				
			2,4ПС.00.03		2	0,6			4	1,1		
		8	3-1,2ПС.00.03	Притвор	2	3,5	2	3,5	2	3,5		
		9	1,2ПС.00.07				2	1,3	2	1,3		
			2,4ПС.00.04		2	1,4						
		10	1,2ПС.00.07-01				2	1,3	2	1,3		
			2,4ПС.00.04-01		2	1,4						
	44	11	1,2ПС.00.08	-30×4, ℓ=120	3	0,3	3	0,3	3	0,3		
				Итого:		53,0		47,5		52,8		

На сварные соединения поз. 5÷7 нанести цинковый протекторный грунт на основе лака ХСЛ (СН 262-67)

ТК 1973

Рамы 3-2,4ПС.В; 3-1,8ПС.Н; 3-2,4ПС.Н

Серия 1.436-9 Выпуск 2 Лист 11

ПРОМСТРОЙПРОЕКТ г. Москва

Инв. № подл. | Подпись и дата | Взам. инв. №

Гл. инж. проекта Ганина
Рук. группы Ганина
Ст. инж. Ивано
Инженер Алексеев

Изм. Кол. уч. Лист № док. Подпись Дата

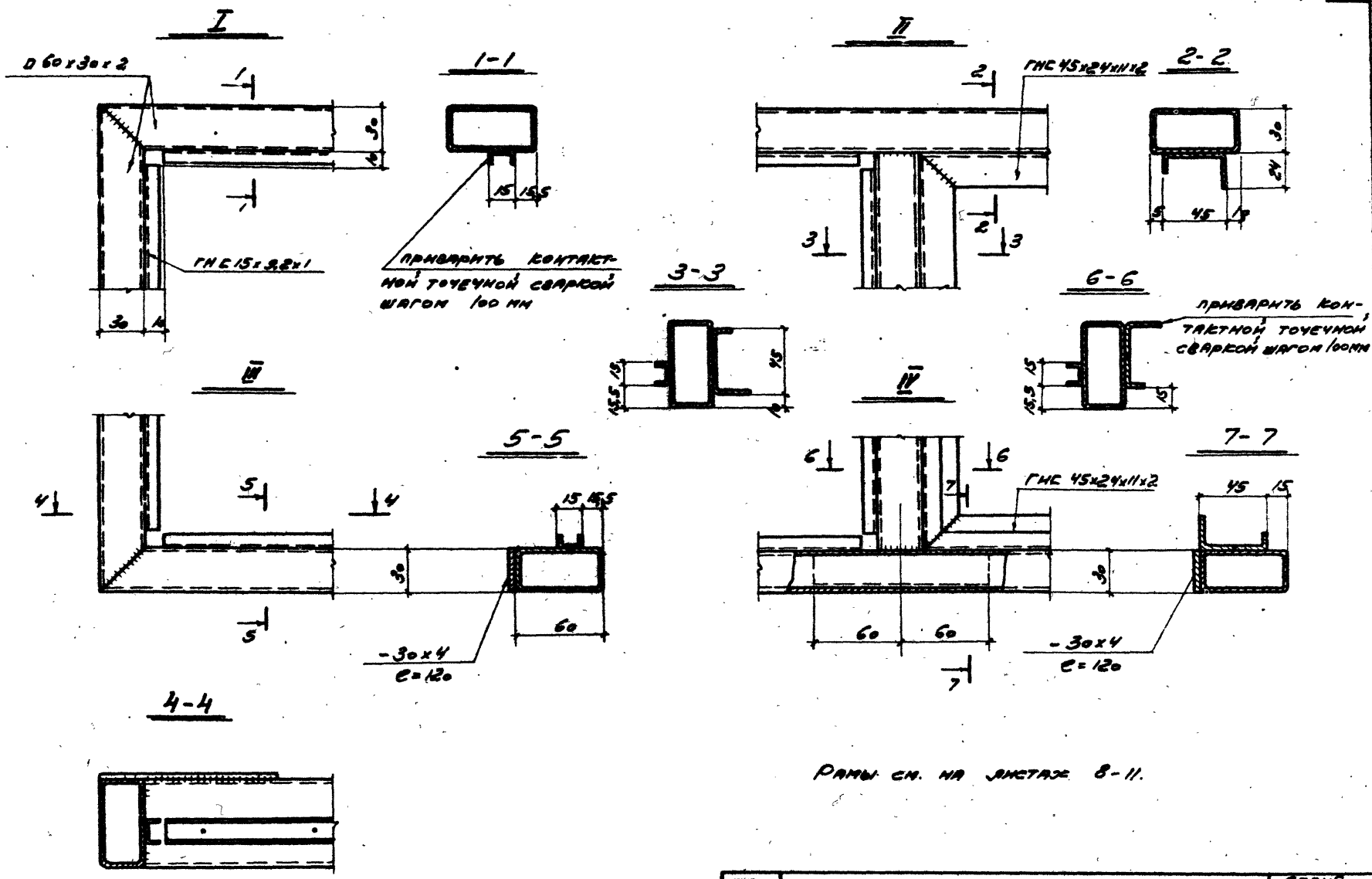

Рамы см. на листах 8-11.

ТК 1973	Узлы I ÷ IV	Серия 1.436-9	
		Выпуск 2	Лист 12

ПРОМСТРОЙПРОЕКТ г. Москва

Гл. инж. Шидковский
Рук. бриг. Генина
Ст. инж. Монов
Инженер Земскова

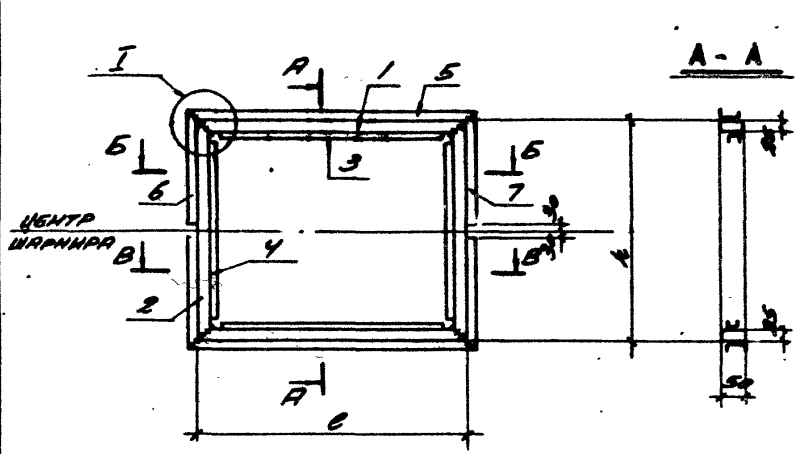

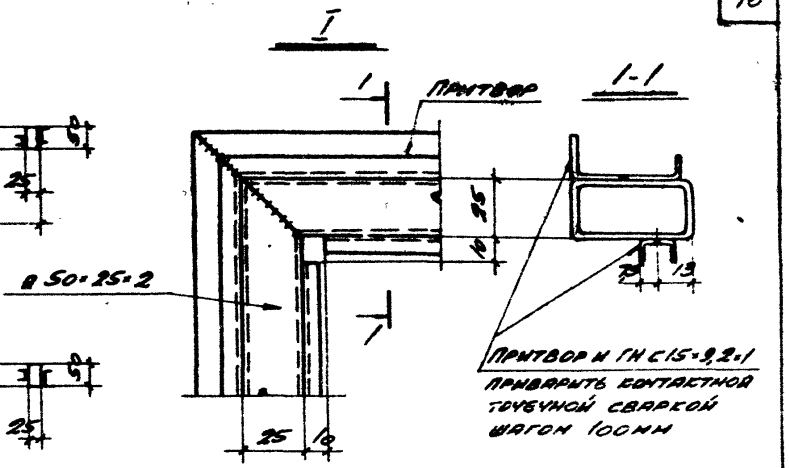

ФЛАНГ	ЛИСТ	ПОЗИЦИЯ	ОБОЗНАЧЕНИЕ	НАИМЕНОВАНИЕ	КОЛИЧЕСТВО НА 1 РАМУ								МАТЕРИАЛ	ПРИМЕЧАНИЯ
					1,0 ФС		1,1 ФС		1,0 ФСУ		1,1 ФСУ			
					ШТ.	КГ	ШТ	КГ	ШТ	КГ	ШТ	КГ		
12	16	1	1,0 ФС.00.01	РИГЕЛЬ	2	6,2	2	6,2					СТАЛЬ 10ПС ГОСТ 1050-60	
			1,0 ФСУ.00.01	— " —					2	6,1	2	6,1		
		2	1,0 ФС.00.02	СТОЙКА	2	4,7			2	4,7				
			1,1 ФС.00.01	— " —			2	5,0			2	5,0		
12	17	3	1,0 ФС.00.03	ПРОФИЛЬ ДЛЯ КРЕПЛЕН. РЕЗИНЫ	2	0,6	2	0,6					СТАЛЬ В СТ.3 КП 2 ГОСТ 380-71	
			1,0 ФСУ.00.02	— " —					2	0,6	2	0,6		
		4	1,0 ФС.00.04	— " —	2	0,5			2	0,5				
			1,1 ФС.00.02	— " —			2	0,5			2	0,5		
		5	1,0 ФС.00.05	ПРИТВОР ФЛАНГА	2	3,6	2	3,6						
			1,0 ФСУ.00.03	— " —					2	3,5	2	3,5		
		6	1,0 ФС.00.06	— " —	2	1,3			2	1,3				
			1,1 ФС.00.03	— " —			2	1,4			2	1,4		
		7	1,0 ФС.00.06-01	— " —	2	1,3			2	1,3				
			1,1 ФС.00.03-01	— " —			2	1,4			2	1,4		
				ИТОГО:		18,2		18,7		18,0		18,5		
РАЗМЕРЫ, ММ				с	1400		1400		1374		1374			
				h	1044		1114		1044		1114			

ГИП	Ждановский		
Гл. инж. пр.	Ефимов		
Рук. бюро	Ефимов		
Ст. инж.	Монов		
Инженер	Земскова		

ПРОМСТРОЙПРОЕКТ г. Москва

ТК 1973	РАМЫ ФРАМУГ	СЕРИЯ 1.436-9	
		ВЫПУСК 2	ЛИСТ 13

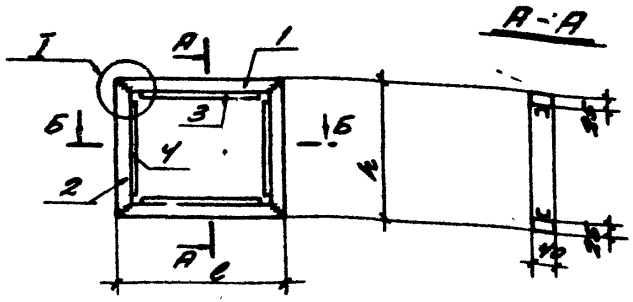

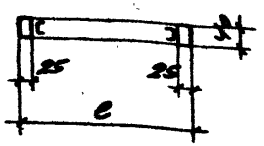

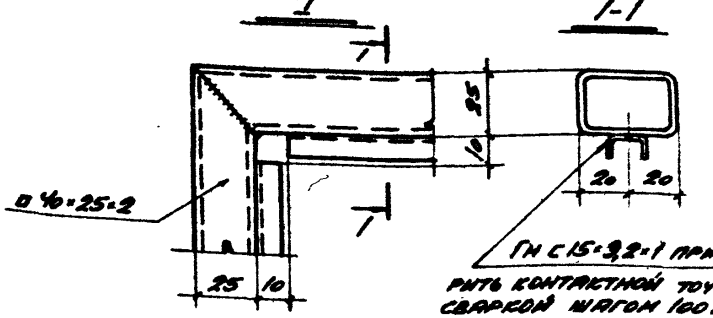

Фрагмент	Лист	Поз.	Обозначение	Наименование	Количество 0,6 СВ шт	0,6 СВ кг	0,9 СВ шт	0,9 СВ кг	1,0 СВ шт	1,0 СВ кг	1,1 СВ шт	1,1 СВ кг	1,2 СВ шт	1,2 СВ кг	0,6 СВУ шт	0,6 СВУ кг	0,9 СВУ шт	0,9 СВУ кг	1,0 СВУ шт	1,0 СВУ кг	1,1 СВУ шт	1,1 СВУ кг	1,2 СВУ шт	1,2 СВУ кг	Материал	Примечания
12	16	1	0,6 СВ 00.01	Ригель	2	5,5																			Сталь 10 пс ГОСТ 1050-60	
			0,9 СВ 00.01	— " —			2	5,1	2	5,1																
			0,6 СВУ 00.01	— " —							2	5,5	2	5,5												
			0,9 СВУ 00.01	— " —											2	5,4					2	5,4	2	5,4		
		2	0,6 СВ 00.02	Стойка	2	2,2											2	5,0	2	5,0						
			0,9 СВ 00.02	— " —			2	3,8							2	2,2										
			1,0 СВ 00.01	— " —					2	4,0							2	3,8								
			1,1 СВ 00.01	— " —							2	4,2							2	4,0						
			1,2 СВ 00.01	— " —									2	4,4							2	4,2				
12	17	3	0,6 СВ 00.03	Профиль для крепления резины	2	0,7																	2	4,4		
			0,9 СВ 00.03	— " —			2	0,6	2	0,6	2	0,7	2	0,7												
			0,6 СВУ 00.02	— " —											2	0,7					2	0,7	2	0,7		
			0,9 СВУ 00.02	— " —													2	0,6	2	0,6					Сталь Вст. 3 кп 2 ГОСТ 380-71	
		4	0,6 СВ 00.04	— " —	2	0,2									2	0,2										
			0,9 СВ 00.04	— " —			2	0,4									2	0,4								
			1,0 СВ 00.02	— " —					2	0,5									2	0,5						
			1,1 СВ 00.02	— " —							2	0,5									2	0,5				
			1,2 СВ 00.02	— " —									2	0,5									2	0,5		
				Итого:		8,6		9,9		10,2		10,9		11,1		8,5		9,8		10,1		10,8		11,0		
Размеры, мм				ℓ	1450		1343		1343		1450		1450		1422		1316		1316		1422		1422			
				h	564		988		1058		1094		1164		564		988		1058		1094		1164			

Расположение и крепление ручек-заверток см. в выпуске 2 серии 2535-7-73 Промстройпроекта.

ТК 1973

Рамы створок

Серия 1.436-9
Выпуск 2
Лист 14

ПРОМСТРОЙПРОЕКТ г. Москва
Инв. № подл. | Подп. и дата | Взам. инв. №
Гл. инж. проекта Кириллов
Рук. брига. Гонина
Ст. инж. Нанов
Инженер Зенкевич
Н. контр. Зенкевич

Узел крепления жалюзийной решетки к раме (вид из цеха)

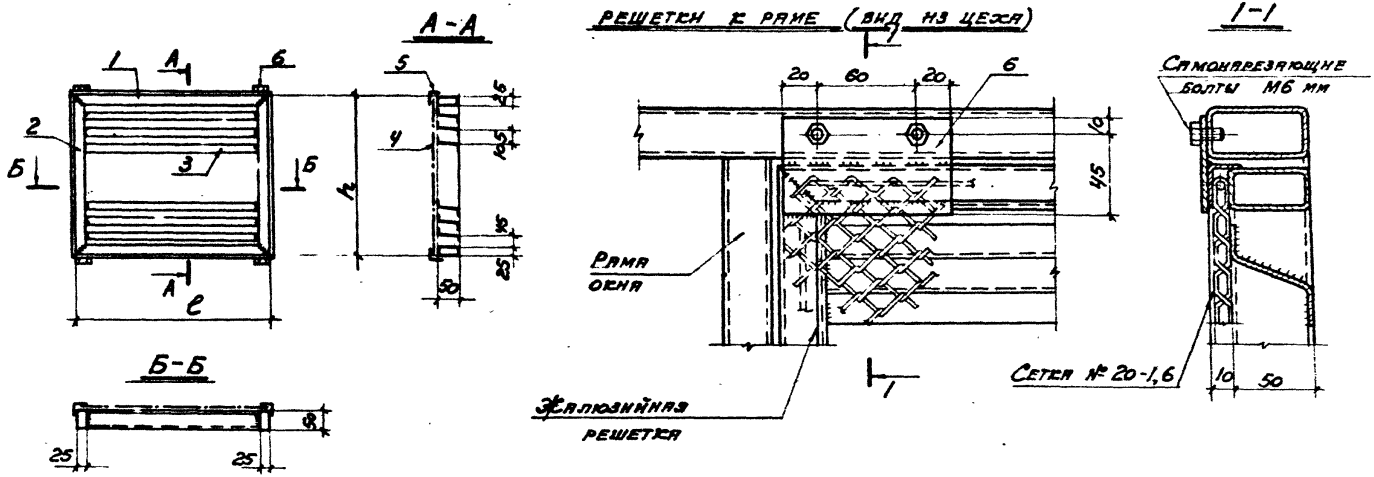

Формат	Лист	Позиция	Обозначение	Наименование	Количество на 1 решетку: 1,1 ж шт.	1,1 ж кг	1,2 ж шт.	1,2 ж кг	1,1 жу шт.	1,1 жу кг	1,2 жу шт.	1,2 жу кг	Материал	Примечания
12	16	1	1,1 ж.00.01	Ригель	2	6,5	2	6,5					Ст. 10 пс ГОСТ 1050-60	
			1,1 ж.у.00.01	"					2	6,3	2	6,3		
		2	1,1 ж.00.02	Стойка	2	4,9			2	4,9				
			1,2 ж.00.01	"			2	5,2			2	5,2		
	17	3	1,1 ж.00.03	Перо	9	18,5	10	20,6					В Ст. 3 кп2 ГОСТ 380-71	
			1,1 ж.у.00.02	"					9	18,5	10	20,1		
	Б.Ч.	4		Сетка № 20-1,6	1	2,7	1	2,9	1	2,6	1	2,8	ГОСТ 5336-67	
		5		Гн L22×16,6×1,5		2,2		2,2		2,1		2,2	В Ст. 3 кп2 ГОСТ 380-71	
		6		−55×3 l=100	4	0,5	4	0,5	4	0,5	4	0,5		
				Итого:		35,3		37,9		34,9		38,1		
Размеры, мм				l	1450		1450		1420		1420			
				h	1090		1160		1090		1160			

Нач. СКО-2	Подковский	Исполнитель	Земскова
Гл. инж. пр.	Подковский		
Рук. бриг.	Геннна		
Ст. инж.	Ионов		
Инженер	Земскова		

ПРОМСТРОЙПРОЕКТ г. Москва

ТК 1973	Жалюзийные решетки	Серия 1.436-9	
		Выпуск 2	Лист 15

Рис. 1

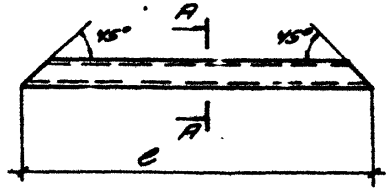

А-А

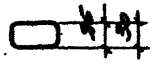

Рис. 2

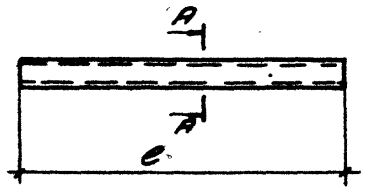

Обозначение	Рис.	c мм	Материал	Трубы электросварные прямоугольные, кг ТНТУ 3-285-74 □60×30×2	Трубы электросварные прямоугольные, кг ГОСТ 8645-68 □50×25×2	Трубы электросварные прямоугольные, кг ГОСТ 8645-68 □40×25×2	Примечания
1,2 ПС. 00.01	1	5980	Сталь ст. 10 ПС ГОСТ 1050-60	16,20			
1,2 ПС. 00.02	1	1160		3,13			
1,2 ПС. 00.03	2	1100		2,97			
3-1,2 ПС. 00.01	1	2950		7,96			
1,5-1,2 ПС. 00.01	1	1490		4,02			
1,8 ПС. 00.01	1	1760		4,75			
1,8 ПС. 00.02	2	1700		4,59			
1,8 ПС. 00.03	2	1457		3,93			
1,5-1,8 ПС. 00.01	2	1430		3,86			
2,4 ПС. 00.01	1	2360		6,37			
2,4 ПС. 00.02	2	2300		6,20			
1,0 ФС. 00.01	1	1400			3,13		
1,0 ФС. 00.02	"	1044			2,33		
1,0 ФСУ. 00.01	"	1374			3,07		
1,1 ФС. 00.01	"	1114			2,50		
0,6 СВ. 00.01	"	1450				2,77	
0,9 СВ. 00.01	"	1343				2,57	
0,6 СВУ. 00.01	"	1422				2,72	
0,9 СВУ. 00.01	"	1316				2,51	
0,6 СВ. 00.02	"	564				1,08	
0,9 СВ. 00.02	"	988				1,89	
1,0 СВ. 00.01	"	1058				2,02	
1,1 СВ. 00.01	"	1094				2,09	
1,2 СВ. 00.01	"	1164				2,22	
1,1 Ж. 00.01	"	1450			3,23		
1,1 ЖУ. 00.01	"	1420			3,17		
1,1 Ж. 00.02	"	1090			2,43		
1,2 Ж. 00.01	"	1160			2,60		

Инв. № подл. | Подпись и дата | Взам. инв. №

Изм.	Кол. уч.	Лист	№ док.	Подпись	Дата
Гип	Шифрин				
Нач. отд.	Шифрин				
Нач. сект.	Шифрин				
Инженер	Шифрин				

ПРОМСТРОЙПРОЕКТ г. Москва

ТК 1973

Элементы из трубчатых профилей

Серия 1.436-9

Выпуск 2 | Лист 16

Рис. 1

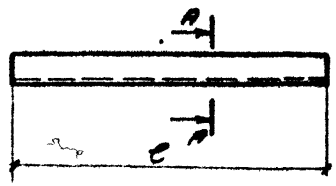

А-А



Рис. 2

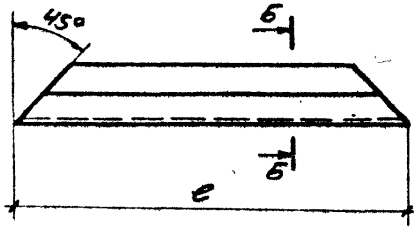

Б-Б

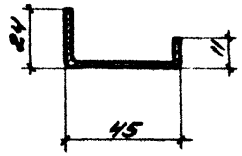

Рис. 3

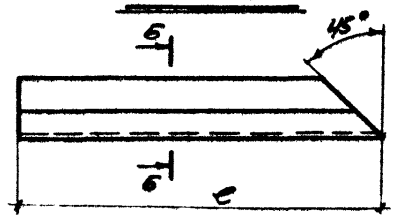

Рис. 4

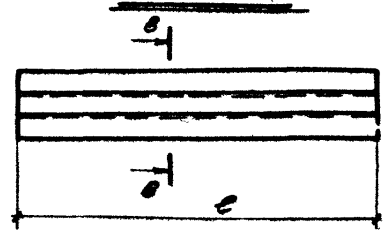

В-В

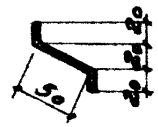

Обозначение	Рис	е мм	Материал	Профили гнутые ГОСТ 8275-57 / ГОСТ 11474-65 кг: ГНС 15×9,2×1	ГНС 45×24×11×2	ГНЦ 20×50×20×2	Примечания
1.2пс.00.04	1	1050	лента 3кп-пн-нт-2-но-1х32 ГОСТ 503-71 оцинкованная	0,25			
1.2пс.00.05		1435		0,35			
3-1.2пс.00.02		1410		0,34			
1.8пс.00.04		550		0,13			
2,4пс.00.03		1150		0,28			
2,4пс.00.04	3	555	лента 3кп-пн-нт-2-но-2х75 ГОСТ 503-71		0,70		Изображено
2,4пс.00.04-01		555			0,70		Зеркальное отражение
1.2пс.00.07		520			0,66		Изображено
1.2пс.00.07-01		520			0,66		Зеркальное отражение
1.2пс.00.06	2	1457			1,80		
3-1.2пс.00.03		1430			1,76		
1.0фс.00.03	1	1330	лента 3кп-пн-нт-2-но-1х32 оцинкованная	0,32			
1.0фсу.00.02		1300		0,31			
1.0фс.00.04		974		0,23			
1.1фс.00.02		1040		0,25			
1.0фс.00.05	2	1448	лента 3кп-пн-нт-2-но-2х75 ГОСТ 503-71		1,78		
1.0фсу.00.03		1422			1,75		
1.0фс.00.06		516			0,65		Изображено
1.1фс.00.03		551			0,70		
1.0фс.00.06-01		516			0,65		Зеркальное отражение
1.1фс.00.03-01		551			0,70		
0,6св.00.03	1	1380	лента 3кп-пн-нт-2-но-1х32 ГОСТ 503-71 оцинкованная	0,33			
0,9св.00.03		1270		0,30			
0,6сву.00.02		1350		0,32			
0,9сву.00.02		1245		0,30			
0,6св.00.04		490		0,12			
0,9св.00.04		915		0,22			
1.0св.00.02		985		0,24			
1.1св.00.02		1020		0,25			
1.2св.00.02		1090		0,26			
1.1ж.00.03	4	1450	лента 3кп-пн-нт-2-но-2х90 ГОСТ 503-71			2,06	
1.1жсу.00.02		1420				2,01	

ПРОМСТРОЙПРОЕКТ г. Москва	Нач. СКО2	Людковский	Исполнит. Зенскова
	Гл. инж. пр.	Людковский	
	Рук. бриг.	Генина	
	Ст. инж.	Ионов	
	Инженер	Зенскова	

ТК 1973	Элементы из гнутых профилей	Серия 1.436-9	
		Выпуск 2	Лист 17

А-А

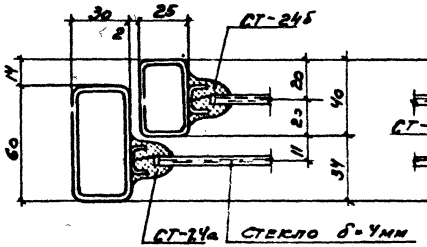

Б-Б

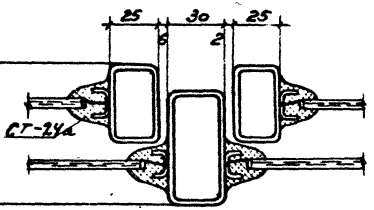

В-В

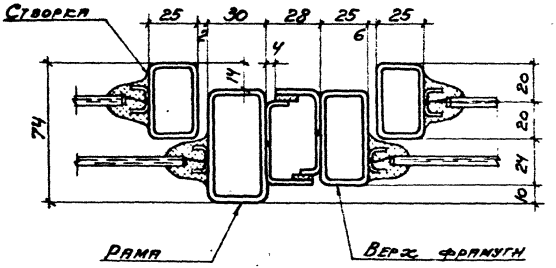

Г-Г

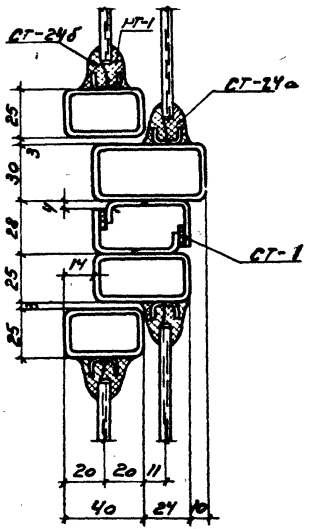

Д-Д

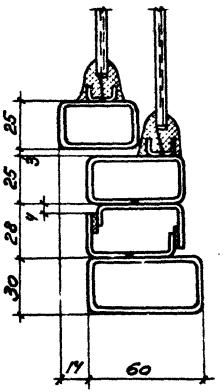

Е-Е

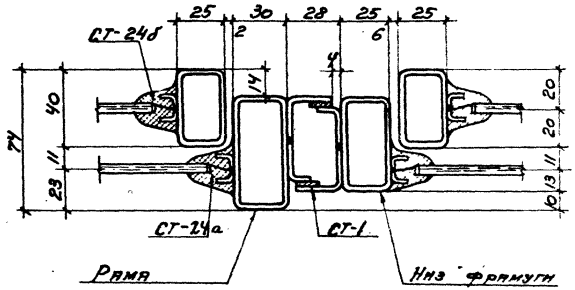

Гл. инж. пр.	Подпись	
Рук. бриг.	Генина	
Ст. инж.	Нонов	
Инженер	Зенцова	

ПРОМСТРОЙПРОЕКТ
г. Москва

ТК 1973	Сечения А-А ÷ Е-Е	Серия 1.436-9	
		Выпуск 2	Лист 18

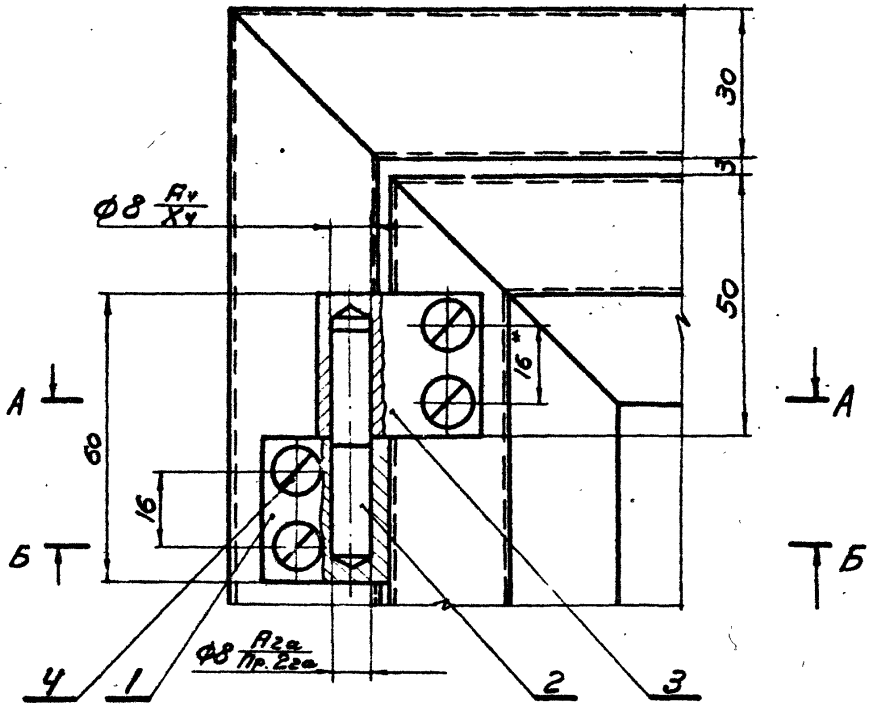

А–А

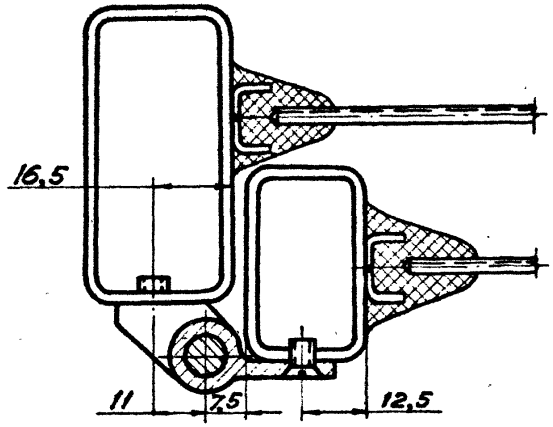

Б–Б

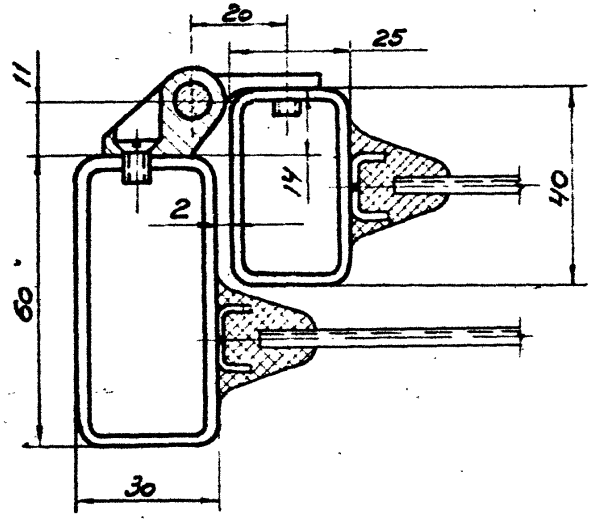

Поз.	Лист	Наименование	Кол. на 1 створку
1	21	Петля левая нижняя	2
2	21	Ось	2
3	21	Петля левая верхняя	2
4	Б.Ч.	Винт М5 х 12 ГОСТ 17475-72	8

Нач. СКО-2	Людковский		
Гл. инж. пр.	Людковский		
Рук. бриг.	Генина		
Ст. инж.	Иванова		
Исполнит.	Иванова		

ПРОМСТРОЙПРОЕКТ г. Москва

ТК 1973	Петля левая (вид из цеха)	Серия 1.436-9	
		Выпуск 2	Лист 19

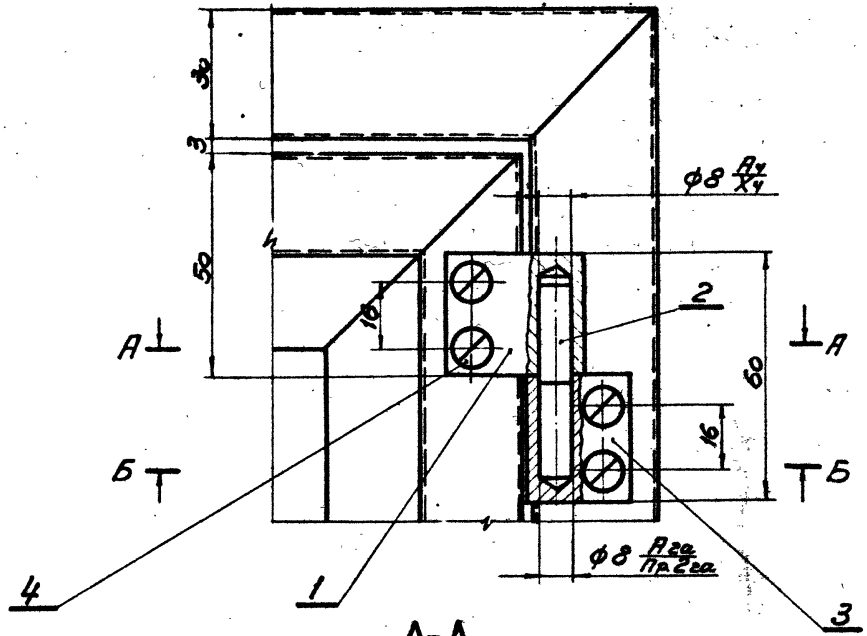

Б-Б

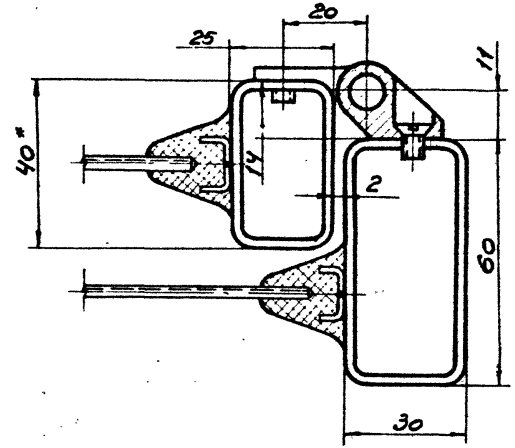

А-А

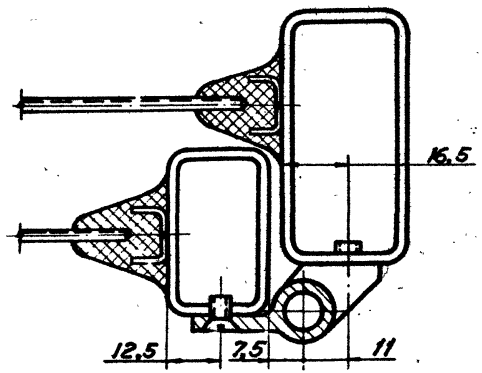

Поз.	Лист	Наименование	Кол. на 1 створку
1	22	Петля правая верхняя	2
2	21	Ось	2
3	22	Петля правая нижняя	2
4	Б.Ч.	Винт М5 х 12 Гост 17475-72	8

Инв. № подл.	Подпись и дата	Взам. инв. №
Гл. инж. пр.	Подосенин	
Рук. бриг.	Генина	
Ст. инж.	Иванова	
Исполнит.	Иванова	

ПРОМСТРОЙПРОЕКТ
г. Москва

ТК 1973	Петля правая (вид из цеха)	Серия 1.436-9	
		Выпуск 2	Лист 20

Петля левая нижняя

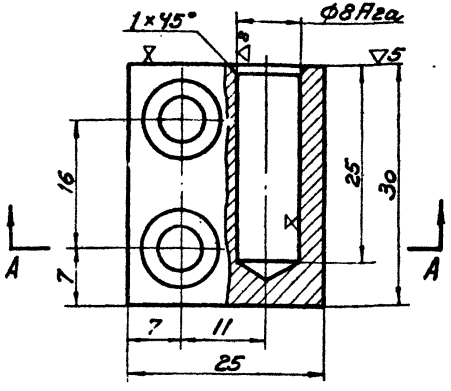

Петля левая верхняя

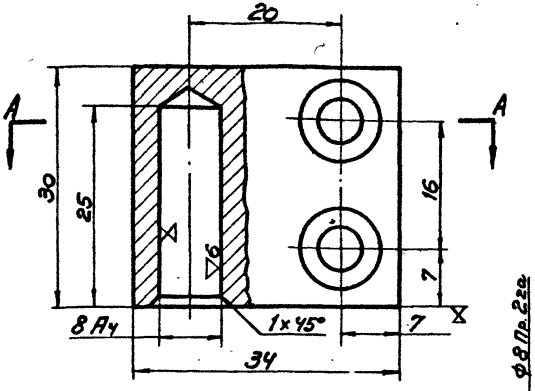

Ось

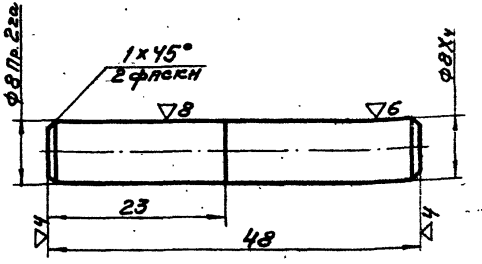

А-А

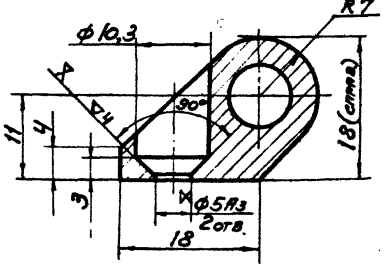

А-А

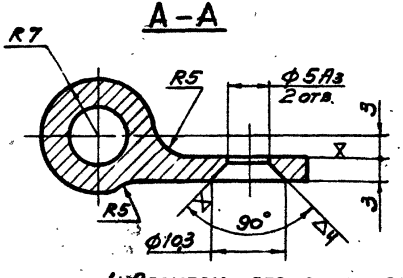

Наименование	Материал	Масса, кг.
Петля левая нижняя	Сталь 3 ГОСТ 380-71	0,039
Петля левая верхняя	— " —	0,055
Ось	Сталь 45 ГОСТ 380-71	0,018
	Смазка УС-2 ГОСТ 1033-51	

1. Размеры без допусков: охватывающие — по A_7, охватываемые — по B_7, остальные с отклонениями $\pm\frac{1}{2}$ допуска 7 кл.
2. Острые кромки притупить.
3. Покрытие петель: Эмаль ХВ-124 ГОСТ 10144-62 по грунту ФЛ-03к ГОСТ 9109-59.
   ⧗ — без покрытия.

ПРОМСТРОЙПРОЕКТ г. Москва	Нач. СКО-2	Людковский	
	Гл. инж. пр.	Людковский	
	Рук. бриг.	Генина	
	Ст. инж.	Иванова	
	Исполнит.	Иванова	

ТК 1973	Детали левой петли	Серия 1.436-9	
		Выпуск 2	Лист 21

Петля правая нижняя

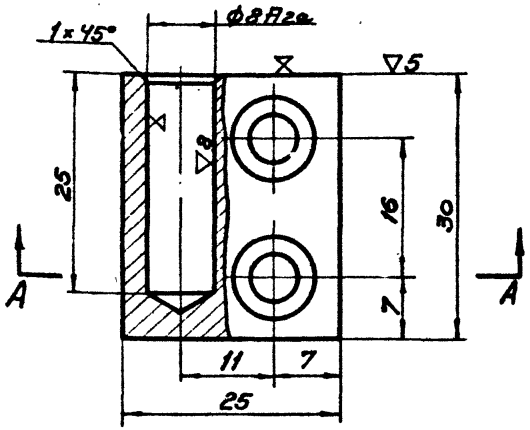

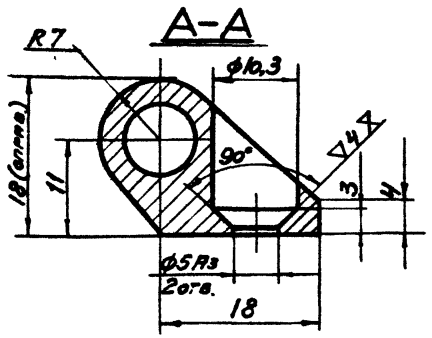

Петля правая верхняя

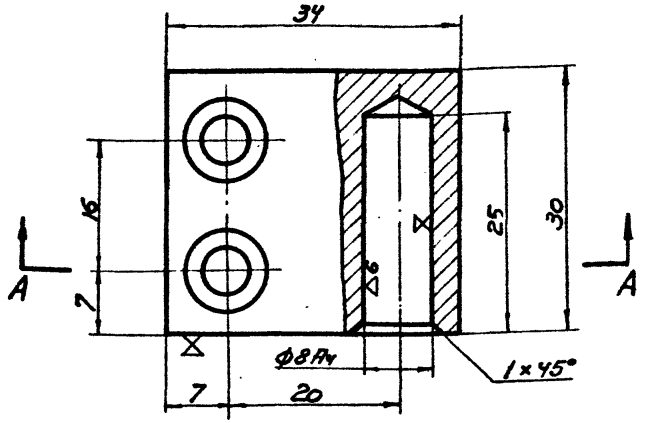

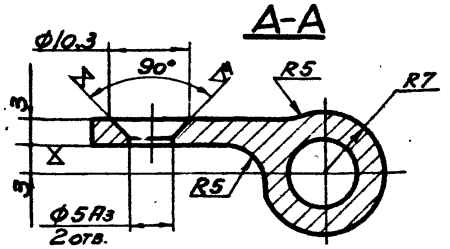

1. Ось – смотри лист 21.
2. Размеры без допусков: охватывающие по A_7, охватываемые – по B_7, остальные с отклонениями $\pm\frac{1}{2}$ допуска 7 кл.
3. Острые кромки притупить.
4. Покрытие: Эмаль ХВ-124 ГОСТ 10144-62 по грунту ФЛ-03К ГОСТ 9109-59.
   X – без покрытия

Наименование	Материал	Масса кг.
Петля правая нижняя	Сталь 3 ГОСТ 380-71	0,039
Петля правая верхняя	—"—	0,055
	Смазка Ж-2 ГОСТ 1033-51	

Нач. СКО-2	Людковский		
Гл. инж. пр.	Людковский		
Рук. бриг.	Генина		
Ст. инж.	Иванова		
Исполнитель	Иванова		

ПРОМСТРОЙПРОЕКТ г. Москва

ТК 1973	Детали правой петли	Серия 1.436-9	
		Выпуск 2	Лист 22

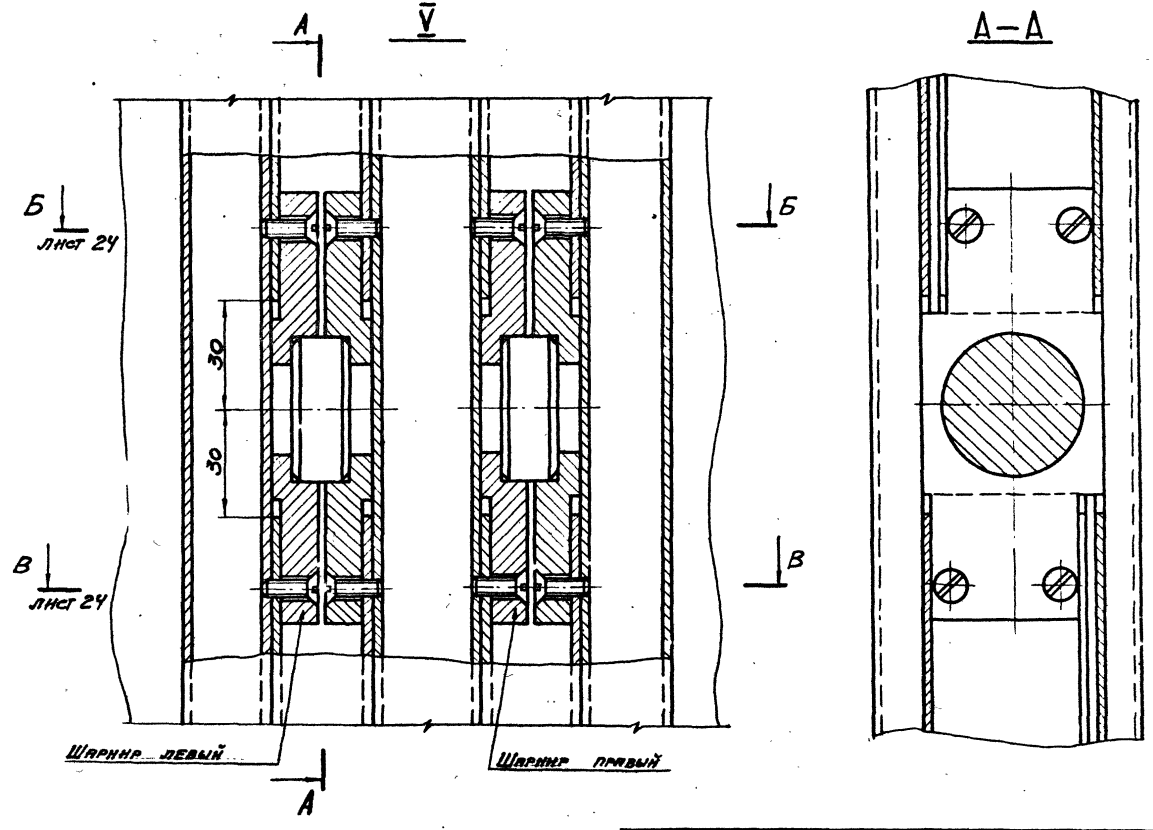

Нач. СЕО-2	Подосенин		
Гл. инж. пр.	Подосенин		
Рук. бриг.	Генина		
Ст. инж.	Иванова		
Исполнит.	Пятченко		

ПРОМСТРОЙПРОЕКТ
г. Москва

ТК 1973	Узел V (вид с улицы)	Серия 1.436-9	
		Выпуск 2	Лист 23

Б-Б

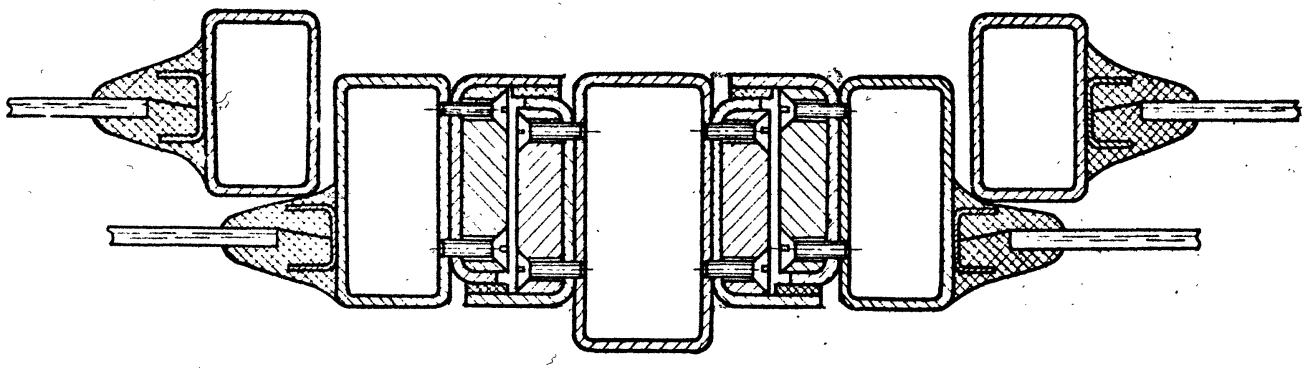

В-В

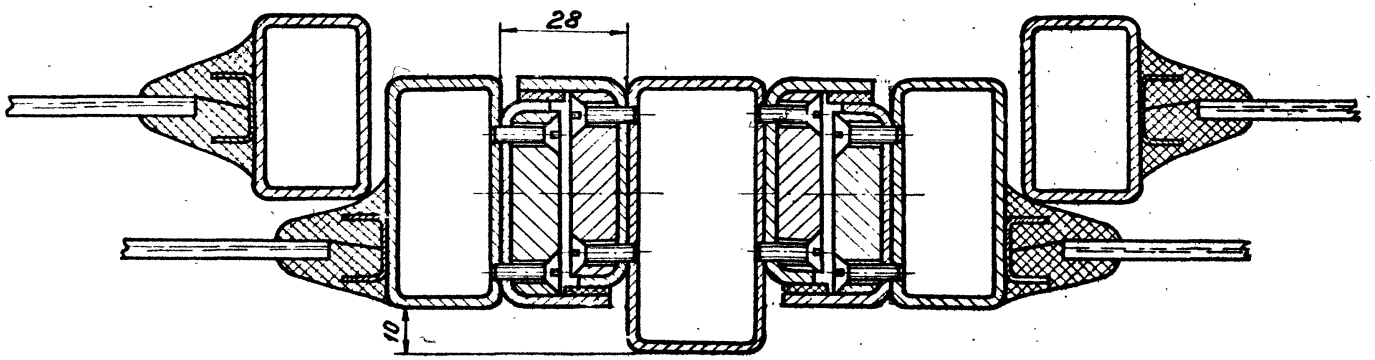

ПРОМСТРОЙПРОЕКТ г. Москва	Гл. инж. пр.	Людковский	
	Рук. бриг.	Гениня	
	Ст. инж.	Иванова	
	Исполнит.	Папченко	

ТК 1973	Разрезы к узлу V	Серия 1.436-9	
		Выпуск 2	Лист 24

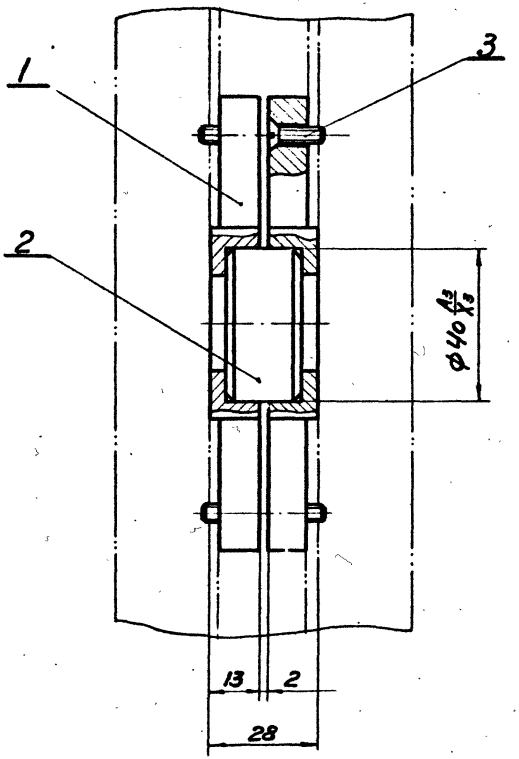

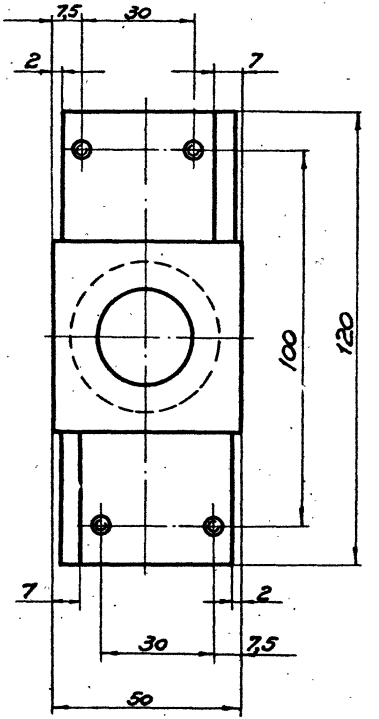

Все размеры для справок

N поз.	Наименование	Кол. на 1 фрам.
1	Чашка левого шарнира	2
2	Ось	1
3	Винт М5х20-011 ГОСТ 1490-62	8

ПРОМСТРОЙПРОЕКТ г. Москва	Нач. СКО-2	Людковский	
	Гл. инж. пр.	Людковский	
	Рук. бриг.	Генина	
	Ст. инж.	Иванова	
	Исполнитель	Папченко	

ТК 1973	Шарнир левый	Серия 1.436-9	
		Выпуск 2	Лист 25

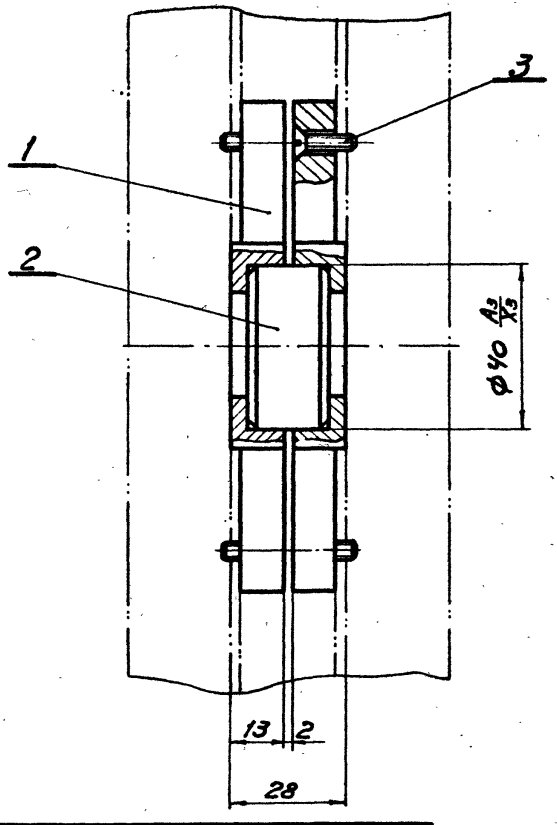

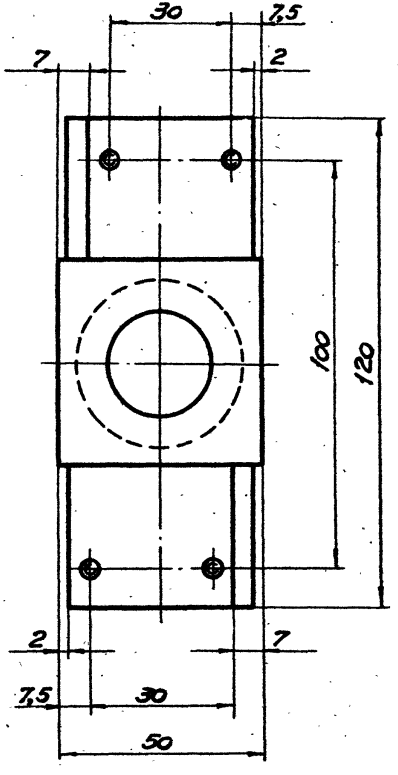

Поз.	Наименование	Кол. на 1 фрам.
1	Чашка правого шарнира	2
2	Ось	1
3	Винт М5х20-011. ГОСТ 1490-62	8

Все размеры для справок

ТК 1973	Шарнир правый	Серия 1.436-9	
		Выпуск 2	Лист 26

ПРОМСТРОЙПРОЕКТ г. Москва

Гл. инж. пр.	Людковский	
Рук. бриг.	Генина	
Ст. инж.	Иванова	
Исполнит.	Папченко	

▽4 (▽)

Чашка правого шарнира

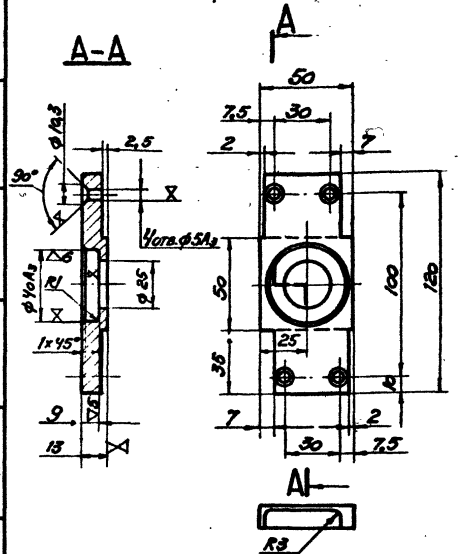

Ось

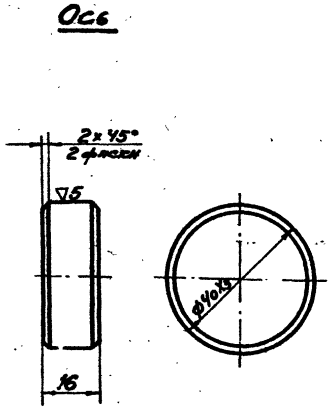

Чашка левого шарнира

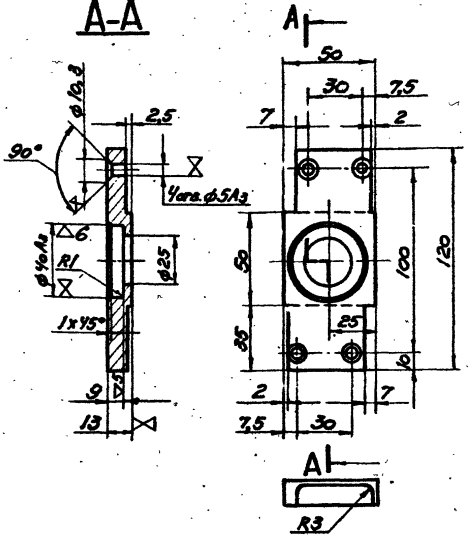

Наименование	Материал	Масса, кг.	Кол. на 1 шарнир
Чашка левого шарнира	Сталь Ст.3 ГОСТ 380-71	0,28	2
Ось	Чугун Сч 15х32 ГОСТ 1412-70	0,185	1
Чашка правого шарнира	Сталь Ст.3 ГОСТ 380-71	0,28	2
	Смазка УС-2 ГОСТ 1033-51		

1. Неуказанные предельные отклонения размеров: охватываемых – по B_7, охватывающих – по A_7, прочих $\pm\frac{1}{2}$ допуска 7 кл.
2. Острые кромки притупить.
3. Покрытие чашек – [redacted] ХВ-124 ГОСТ 10144-62 по грунту ФЛ-03к ГОСТ 9109-59.
4. ⧖ – без покрытия.

ТК 1973	Детали шарниров	Серия 1.436-9	
		Выпуск 2	Лист 27

ПРОМСТРОЙПРОЕКТ г. Москва

Нач. СКО-2	Людковский	
Гл. инж. пр.	Людковский	
Рук. бриг.	Генина	
Ст. инж.	Иванова	
Исполнитель	Плаченко	

СТ-24а

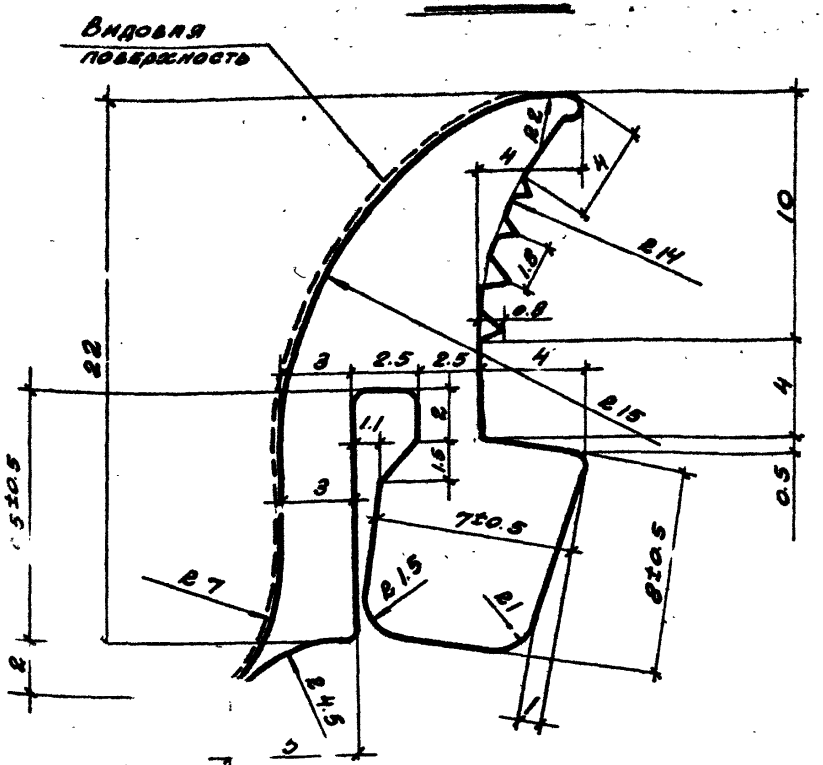

СТ-24б

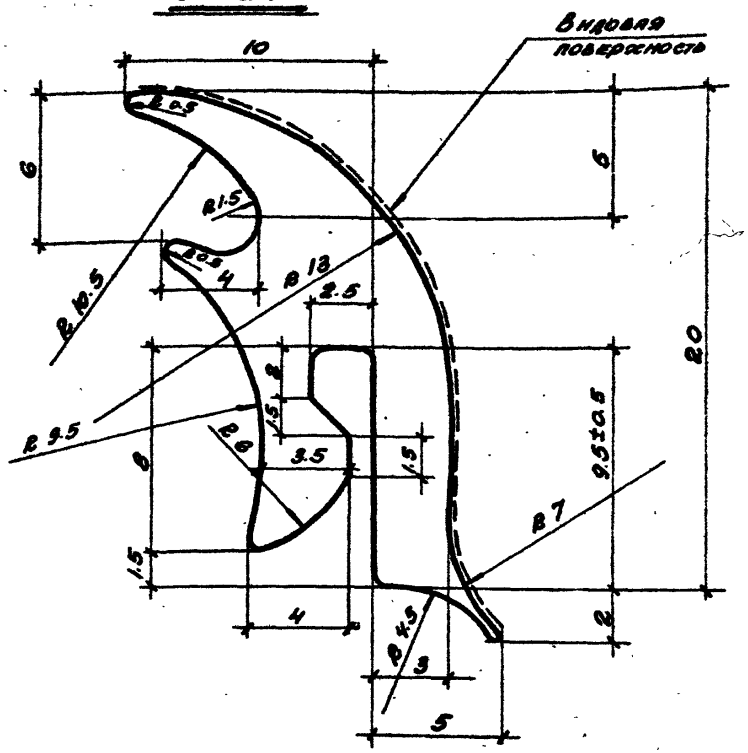

СТ-1

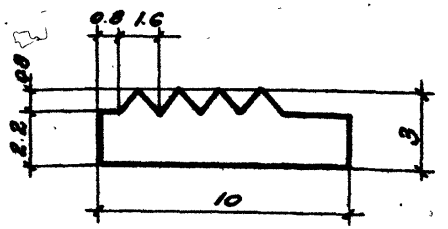

Обозначение	Наименование	Масса кг/м	Материал	Характеристика резины, условия эксплуатации
СТ-24а	Профиль для крепления стекла	0.19	Резина ТУ38-005.204-71 МИХПСССР	Светостойкая, озоностойкая, морозостойкая, предел прочности не менее 40 кг/см², рабочая среда — воздух. Температурный интервал - 40° + 50° С.
СТ-24б		0.15		
СТ-1	Уплотнитель притворов	0.03		

При определении массы, удельный вес резины принят 1.25 т/м³.

Конфигурация профилей и размеры профилей СТ-1, СТ-24 приняты по серии 1.436-4 выпуск 1.

ТК 1973	Профили резиновые.	Серия 1.436-9	
		Выпуск 2	Лист 28

ПРОМСТРОЙПРОЕКТ г. Москва

Гл. инж. пр.	Людковский	
Рук. бригады	Генина	Генина
Ст. инж.	Ионов	
Исполнитель	Чашникова	Чашникова

№№ п/п	Внутренний размер ячейки переплета, фрамуги, створки	Ма[illegible]	Размеры стекла мм		Примечания
1	1458 × 1100	ОС1	1435	1080	
2	1400 × 1044	ОС2	1380	1020	
3	1350 × 994	ОС3	1330	970	
4	1293 × 938	ОС4	1270	915	
5	1458 × 1170	ОС5	1435	1150	
6	1400 × 1114	ОС6	1380	1090	
7	1350 × 1064	ОС7	1330	1040	1. Допуски на размеры стекла – по ГОСТ 111-65*. 2. Толщина стекла δ=4 мм.
8	1293 × 1008	ОС8	1270	985	
9	1458 × 570	ОС9	1435	550	
10	1400 × 514	ОС10	1380	490	
11	1430 × 1100	ОС11	1410	1080	
12	1372 × 1044	ОС12	1350	1020	
13	1324 × 994	ОС13	1300	970	
14	1266 × 938	ОС14	1245	915	
15	1430 × 1170	ОС15	1410	1150	
16	1372 × 1114	ОС16	1350	1090	
17	1324 × 1064	ОС17	1300	1040	
18	1266 × 1008	ОС18	1245	985	
19	1430 × 570	ОС19	1410	550	
20	1372 × 514	ОС20	1350	490	

При креплении алюминиевыми штапиками (см. лист 30), размеры стекла меньше внутр. размеров ячеек стальных конструкций на 15 мм.

ТК 1973	Размеры стекла	Серия 1.436-9	
		Выпуск 2	Лист 29

ПРОМСТРОЙПРОЕКТ г. Москва

Нач. СКО-2	Людковский	[illegible]	Инженер	Земскова	[illegible]
Гл. инж. пр.	Людковский	[illegible]	Исполнитель	Земскова	[illegible]
Рук. брит.	Генина	[illegible]			
Ст. инж.	Ионов	[illegible]			

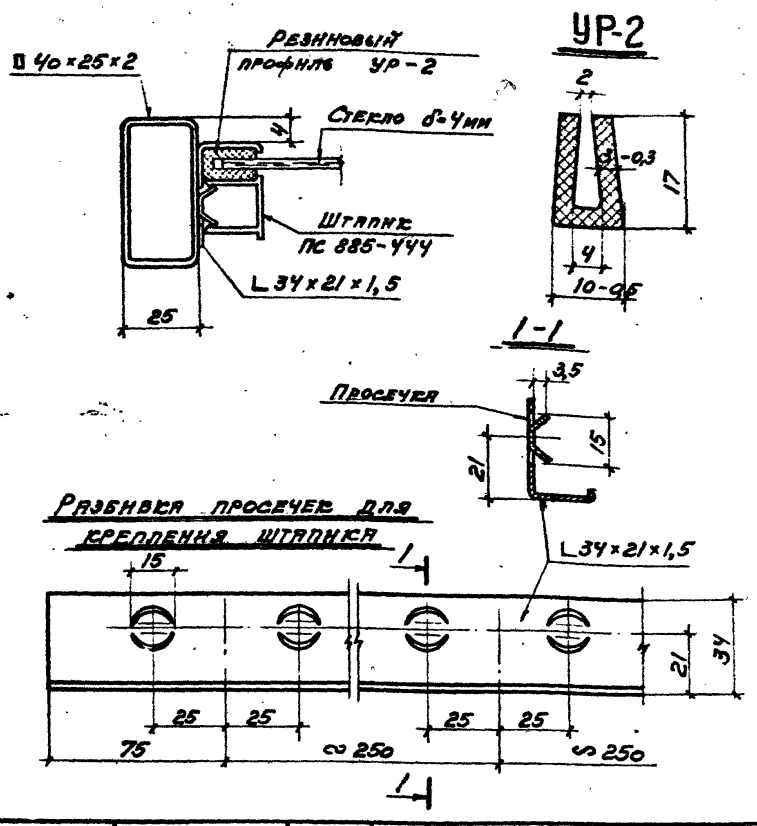

Обозначение	Наименование	Масса кг/м	Материал	Условия эксплуатации
УР-2	Уплотнитель	0,15	Резина ТУ38-005.204-71 МНХП СССР	Рабочая среда – воздух. Температурный интервал – -40° +50°С

ТК 1973	Вариант крепления стекла алюминиевыми штапиками	Серия 1.436-9	
		Выпуск 2	Лист 30

Н-4

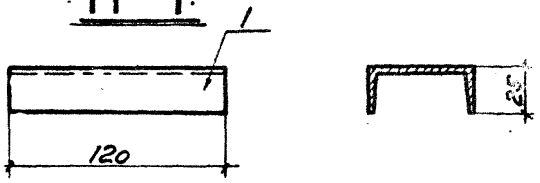

Н-5

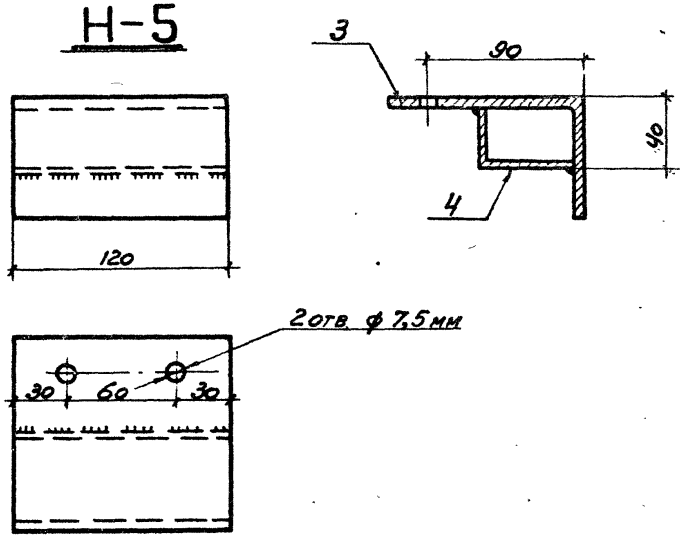

В-3

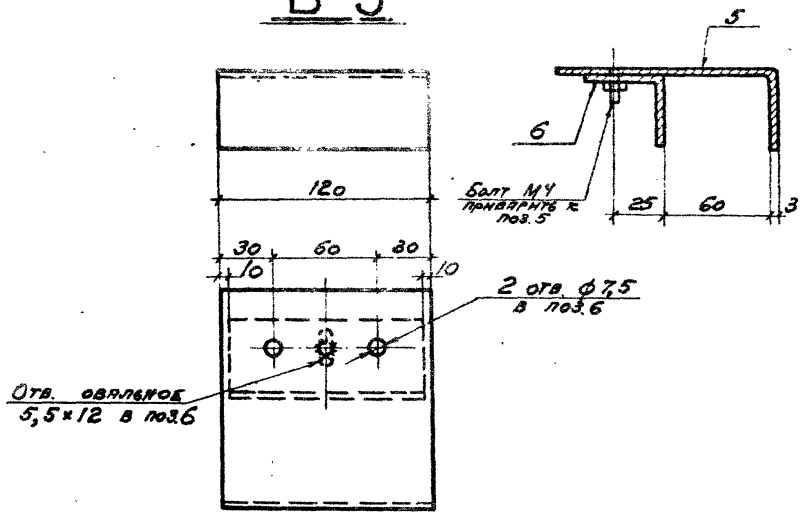

Обозначение	Наименование	Поз.	Профиль	Кол. шт.	Масса, кг. Ед.	Масса, кг. Всего	Материал
Н-4	Крепежная деталь	1	Профиль №8 ГОСТ 7511-58	1	0,37	0,37	В ст. 3 кл 2 ГОСТ 380-71
Н-5	— " —	3	L 110×70×7 ГОСТ 8510-57	1	1,16	1,46	
		4	L 50×32×4 ГОСТ 8510-57	1	0,30		
В-3	— " —	5	Гн L 125×40×3 ГОСТ 8275-57	1	0,45	0,67	
		6	L 36×4 ГОСТ 8509-72	1	0,22		

Гл. инж. пр. Подосенин
Рук. внг. Генина
Ст. инж. Нонов
Инженер Земсков

ПРОМСТРОЙПРОЕКТ г. Омск

ТК 1973

Крепежные детали Н-4, Н-5 и В-3

Серия 1.436-9
Выпуск 2
Лист 31

gost.e-ecolog.ru